Tefal®

fr
en
de
pl
nl
da
sv
no
fi
es
pt
it
el
uk
ru
kk
cs
hu
et
lt
lv
ro
bg
sl
sr
hr
bs
tr

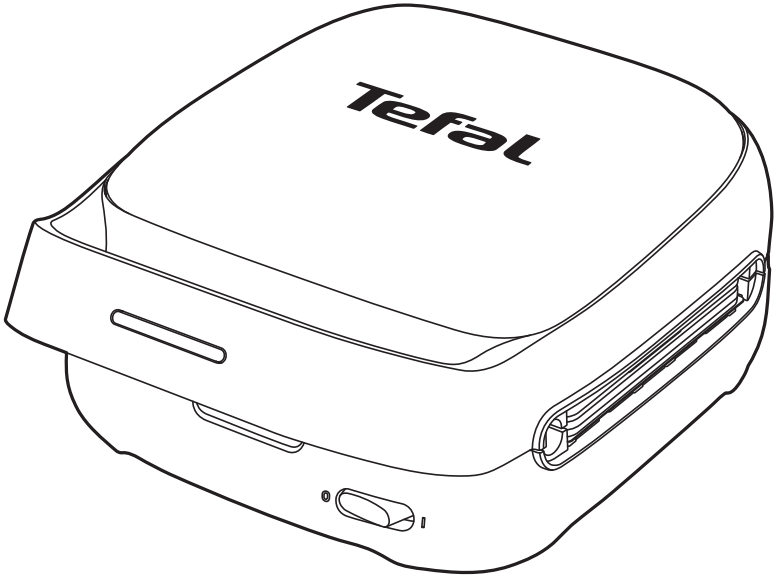

Snack Collection

www.tefal.com

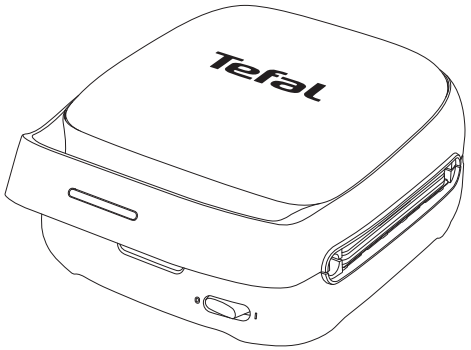

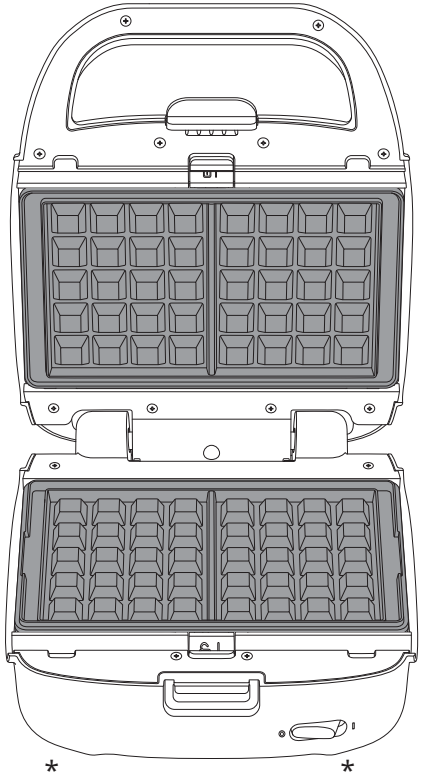

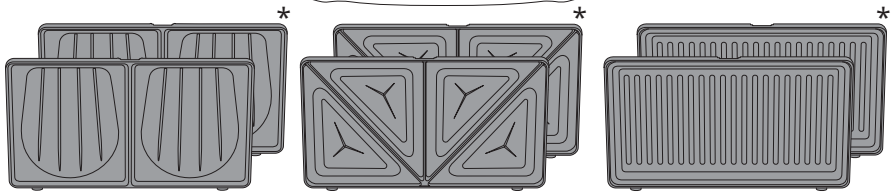

* fr : Selon modèles et/ou disponibles en magasin ou internet. en : Depending on the model and/or available in store or online. de : Je nach Modell und / oder im Geschäft oder online erhältlich. pl : W zależności od modelu i/lub pod warunkiem dostępności w sklepie lub w Internecie. nl : Afhankelijk van het model en/of de beschikbaarheid in de winkel of online. da : Afhængig af model og/eller rådighed i butikken eller online. sv : Beroende på modell och/eller tillgänglighet i butik eller online. no : Avhengig av modell og / eller tilgjengelig i butikken eller på nettet. fi : Riippuen mallista ja/tai saatavilla liikkeessä tai verkossa. uk : Залежно від моделі та/або наявності в магазинах чи інтернет-магазинах. es : Dependiendo del modelo y / o disponibles en la tienda o en línea. pt : Dependendo do modelo e / ou disponível na loja ou online. it : A seconda del modello e/o disponibile in negozio o online. el : Ανάλογα με το μοντέλο και/ή διατίθενται στα καταστήματα ή το Διαδίκτυο. ru : Зависит от модели и/или от наличия в продаже. kk : Модельге байланысты және/немесе дүкенде немесе интернетте қол жетімді. cs : Dostupnost v obchodě nebo online v závislosti na modelu a/nebo s předmětu. sk : Dostupnosť v obchode alebo on-line v závislosti na modeli a/alebo s predmete. hu : Típustól függően és/vagy az üzlet vagy az online bolt raktárkészletének függvényében. et : Olenevalt mudelist ja/või kättesaadavusest laos või internetis. lt : Priklausomai nuo modelio ir (ar) yra parduotuvėje ar interneto parduotuvėje. lv : Atkarībā no modeļa un/vai pieejams veikalā vai tiešsaistē. ro : În funcție de model și/sau de disponibilitățile din magazin sau on line. bg : В зависимост от модела и/или предмета на складова или онлайн наличност. sl : Odvisno od modela in razpoložljivosti izdelka v trgovini in/ali na spletu. sr : Zavisno od modela i/ili zaliha ili onlajn dostupnosti. hr : Ovisno o modelu i/ili zalihama ili dostupnosti na mreži. bs : Zavisno od modela i/ili zaliha ili dostupnosti na mreži. tr : Modele ve/veya mağazada ya da çevrimiçi olarak bulunabilirliğe bağlıdır.

1

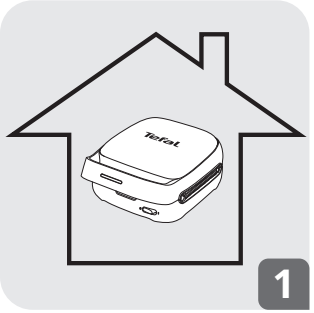

2

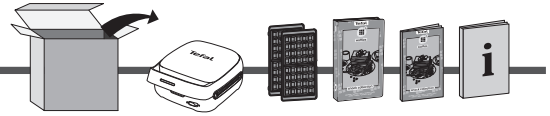

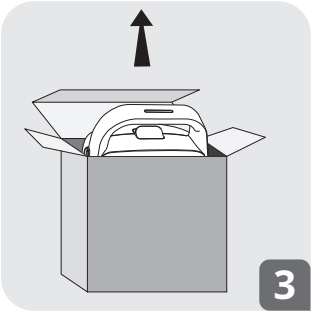

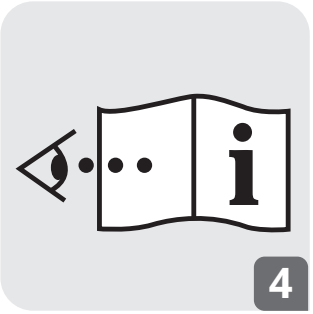

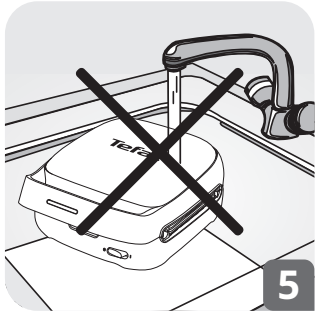

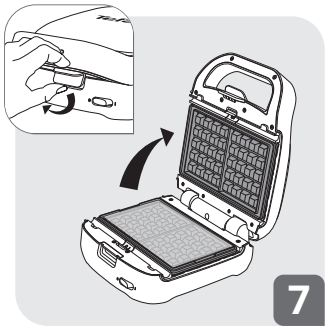

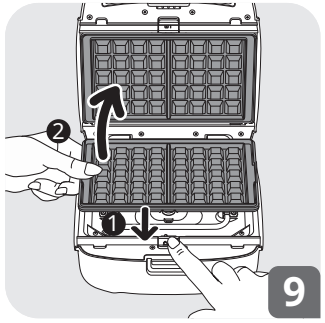

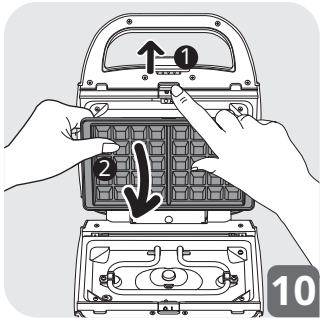

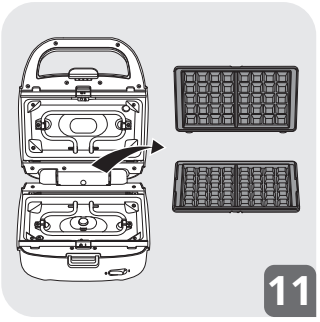

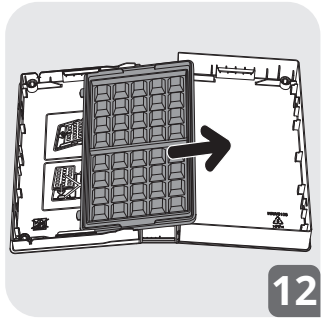

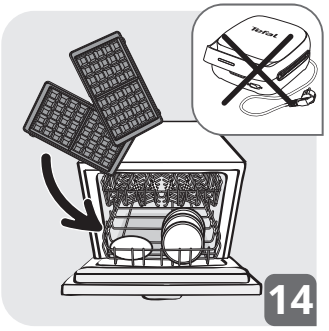

3

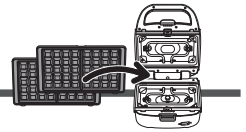

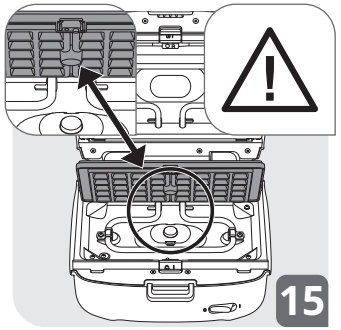

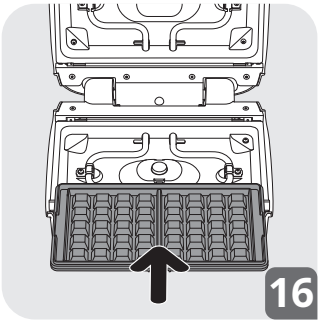

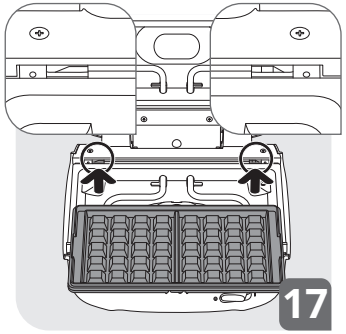

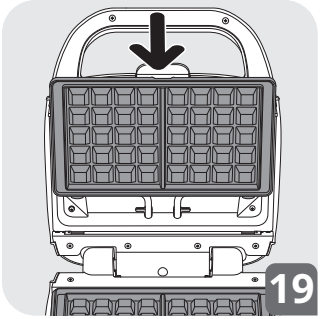

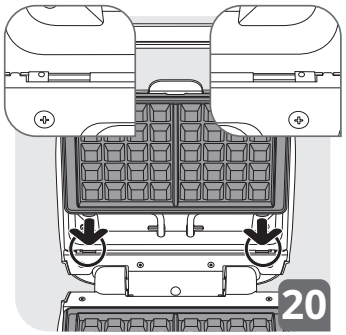

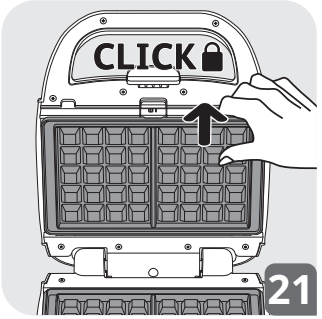

4

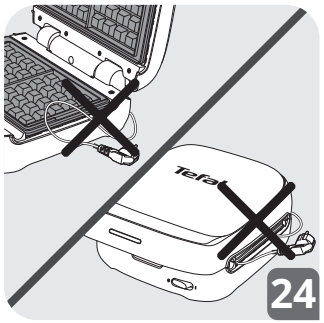

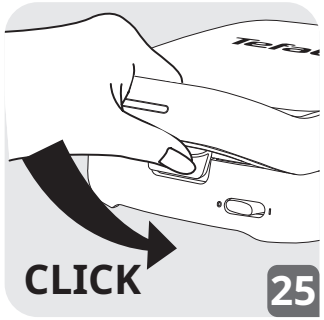

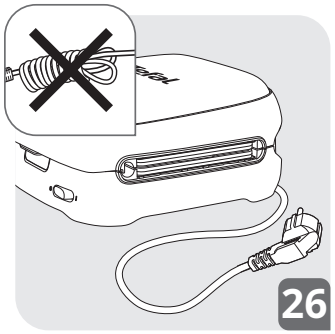

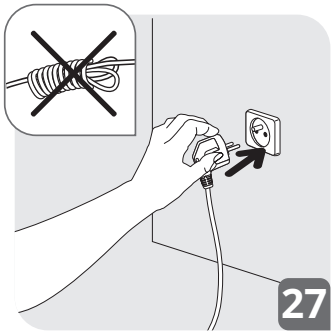

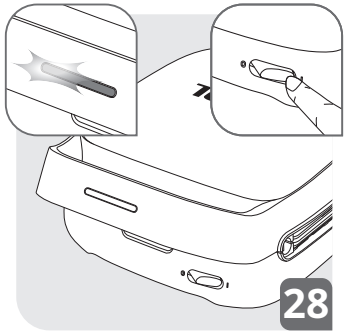

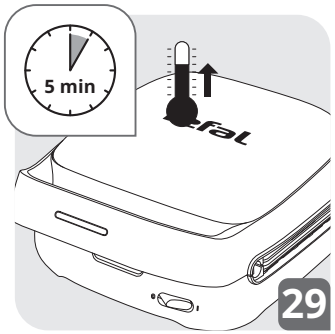

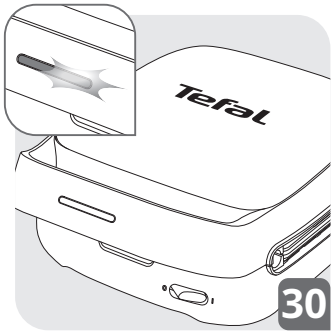

5

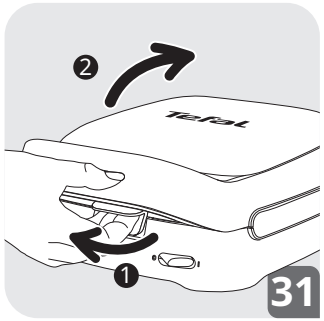

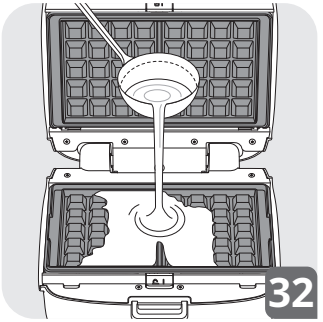

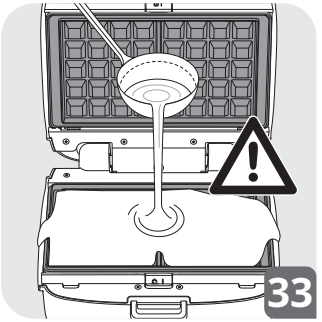

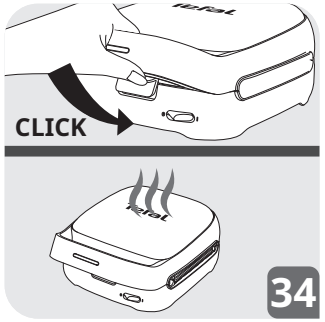

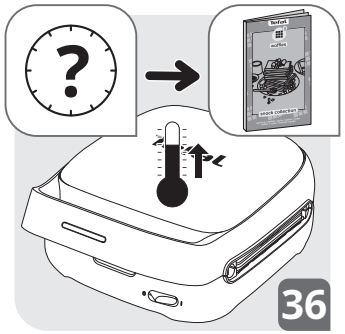

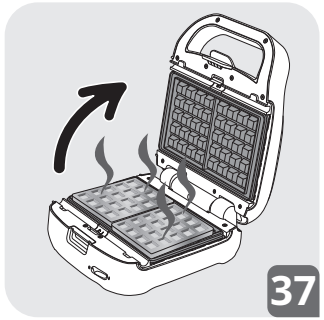

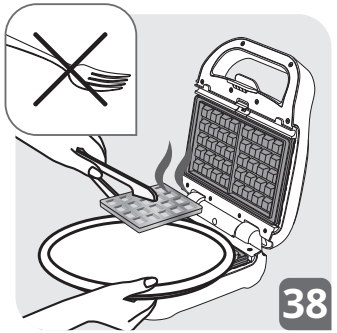

* Huile - Bakolie - Speiseol - Olio - Aceite - Azeite - Oil - λάδι - Yağ - Olie - Olje - Oljor - Масло - олію - Olej - Olej - Olaj - уље - Ulja - Ulje - Ulei - Масло - روغن - زيت - olej - oli - alyva - eḷḷa - oljë - Öljy - Мұнай

6

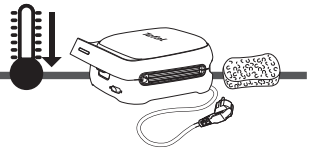

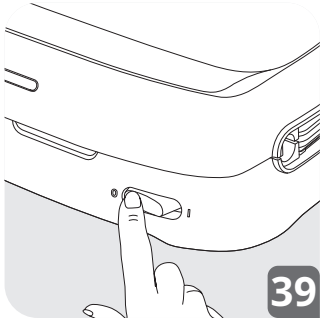

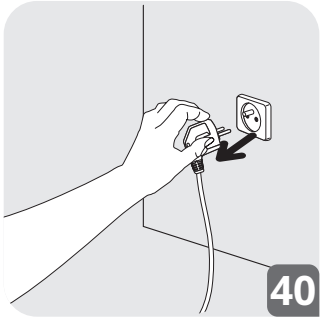

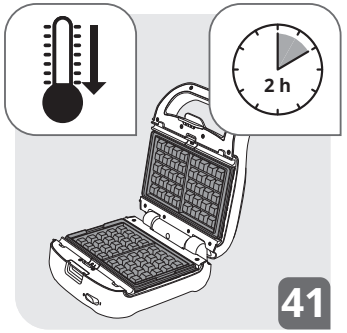

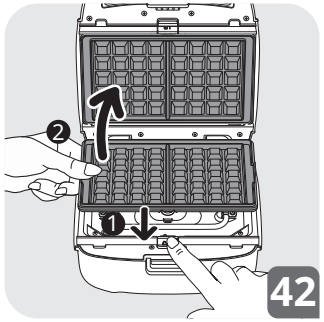

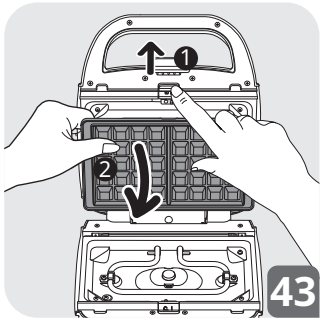

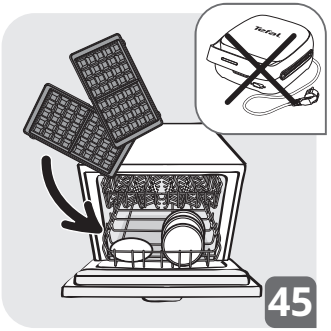

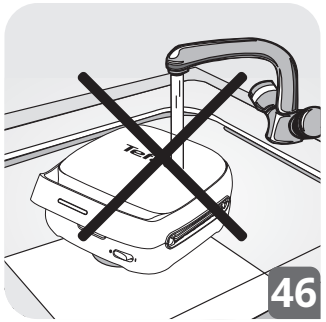

7

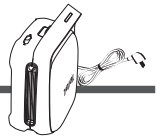

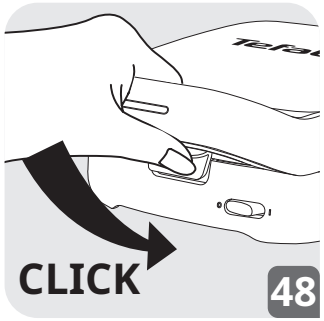

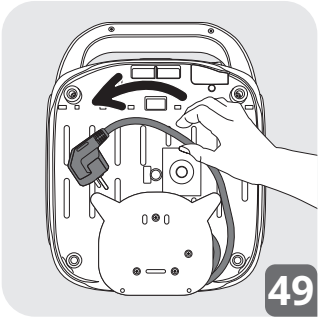

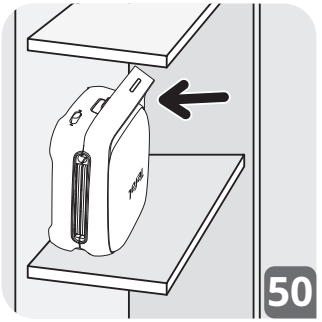

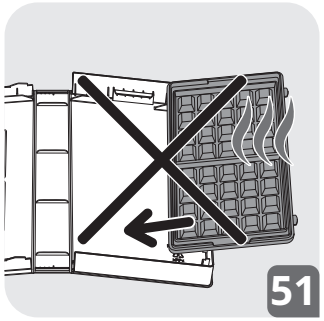

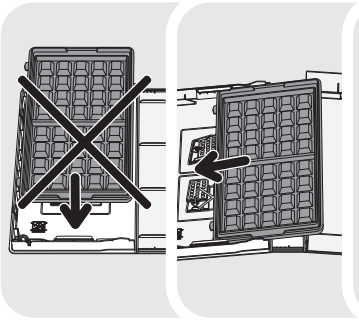

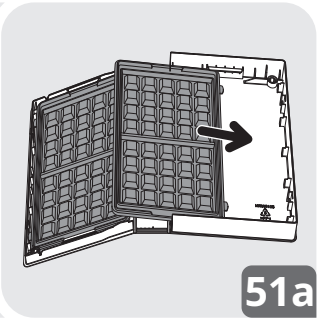

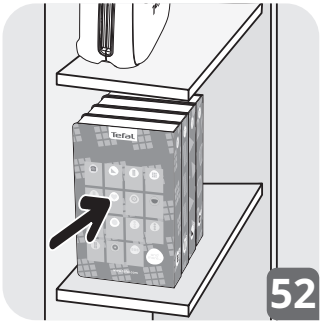

1520016899