PM INVESTMENT GROUP

PL | INSTRUKCJA OBSŁUGI
EN | OPERATIONAL MANUAL
DE | GEBRAUCHSANLEITUNG
RU | ИНСТРУКЦИЯ ПО ОБСЛУЖИВАНИЮ
CZ | NÁVOD K OBSLUZE
SK | NÁVOD K OBSLUZE
HU | HASZNÁLATI UTASÍTÁS
RO | INSTRUCŢIUNI DE FOLOSIRE

3+ LAT / YEARS

0–3

max: 30 kg

HAPPY

JEŹDZIK / RIDE ON

LISTA ELEMENTÓW W OPAKOWANIU
LIST OF THE PACKAGING COMPONENTS
OBSAH ČÁSTI
OBSAH ČASTI

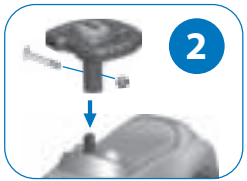

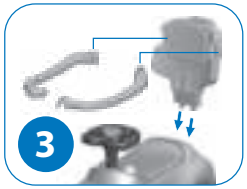

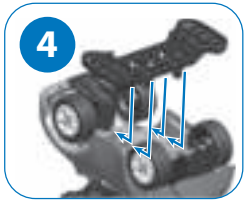

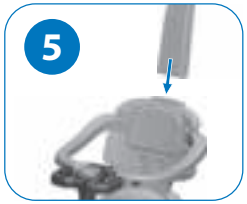

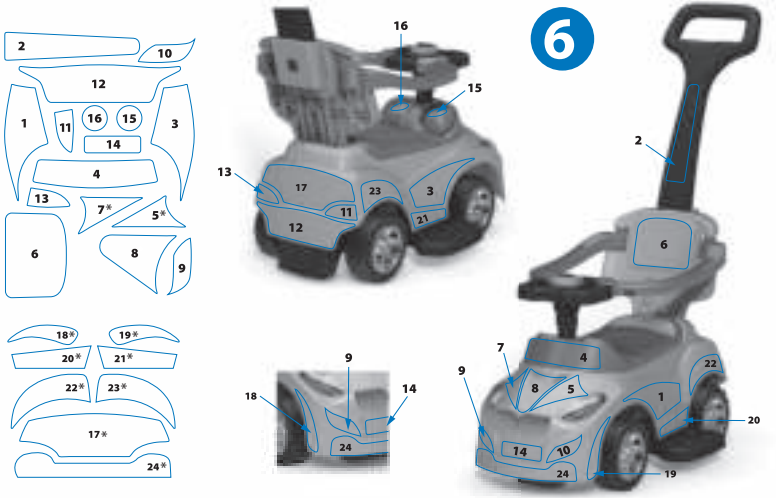

* Opcjonalnie do modelu/Optional model/Optional Modell/Дополнительно модель/Volitelný/Voliteľný/Választható/Facultativ

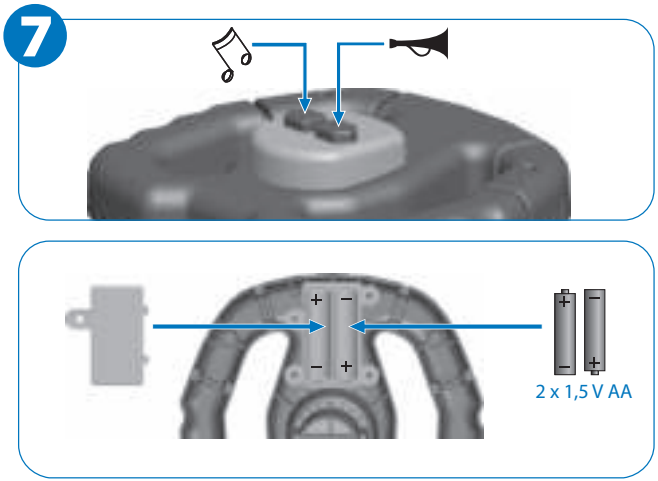

PL WAŻNE! PRZECZYTAJ I ZACHOWAJ DO PÓŹNIEJSZEGO STOSOWANIA!

INSTRUKCJA MONTAŻU (RYS. 1-5)

OSTRZEŻENIE! Montażu rowerka może dokonywać tylko osoba dorosła!
Prosimy postępować zgodnie z rysunkami (1-6).

OSTRZEŻENIA!

1) Zawsze używaj sportowego obuwia oraz sprzętu ochronnego podczas jazdy na zabawce.
2) Nie używać na drogach publicznych. Maksymalne obciążenie zabawki 30 kg.
3) Nieodpowiednie dla dzieci poniżej 36 miesięcy. Zawiera małe części, ktore łatwo połknąć, lub które mogą się dostać do dróg oddechowych. Niebezpieczeństwo uduszenia.
4) Podczas jazdy na zabawce dziecko powinno przebywać pod opieką osoby dorosłej i przez cały czas w zasięgu jej wzroku.
5) Korzystanie z zabawki wymaga umiejętności orientacji przestrzennej i sterowania, których brak grozi upadkiem lub zderzeniem, które mogą skutkować obrażeniami u użytkownika lub osób trzecich.
6) Przed użyciem należy sprawdzić, czy jeździk jest prawidłowo złożony i wszystkie części odpowiednio dokręcone.
7) Nie używać zabawki w przypadku stwierdzenia jakichkolwiek uszkodzeń lub jeśli jest brak jakiegokolwiek elementu.
8) Nie stosuj części zamiennych innych niż te sugerowane przez producenta.
9) Nie korzystaj z zabawki na nierównej, wyboistej, stromej nawierzchni i w pobliżu otwartych zbiorników wodnych.
10) Dziecko zawsze powinno trzymać obie ręce na kierownicy.
11) Z zabawki jednorazowo może korzystać tylko jedno dziecko. Zabawka nigdy nie może być holowana przez inny pojazd lub rower
12) Zabawka nie można używać do holowania innych pojazdów. Zabawka nie posiada hamulca..

CZYSZCZENIE I KONSERWACJA

Utrzymuj zabawkę w czystości. Zabrudzenia usuwaj miękką wilgotną ściereczką, często przepłukiwaną w wodzie z dodatkiem delikatnego środka myjącego, wycieraj do sucha. Nie zamaczaj zabawki w wodzie. Nie stosuj wybielaczy. Nie wystawiaj produktu na dłuższe działanie promieni słonecznych, mogłoby to spowodować utratę kolorów oraz przyspieszyć proces zniszczenia(degradacji). Regularnie sprawdzaj stan techniczny zabawki.

WARUNKI BEZPIECZNEGO KORZYSTANIA Z BATERII

Baterie powinny być wymieniane przez osoby dorosłe. Wymiana baterii w zabawce. Odkręć pokrywę pojemnika na baterie. Włóż 2 szt. baterii typu „AA" Do przegródki na baterie. Zwróć uwagę na poprawną polaryzację baterii (+/-). Załóż i zakręć pokrywę. **UWAGA: BATERIE NIE SĄ DOSTARCZANE DO ZABAWKI.** Tylko zalecany rodzaj baterii można używać. Baterie należy zakładać zgodnie z odpowiednią biegunowością. Trzymaj baterie z dala od zasięgu dziecka. Akumulatorki przed doładowaniem należy wyjąć z produktu. Baterie nadające się do doładowania można doładowywać wyłącznie pod nadzorem osoby dorosłej. Nie należy mieszać ze sobą baterii rożnego typu, ani baterii nowych z używanymi. Bateria z której wycieka płyn elektrolitowy nie może być używana ani ładowana. Baterie nienadające się do ponownego naładowania nie mogą być doładowywane. Natychmiast usuń wyciekające, nieszczelne baterie ponieważ mogą spowodować poparzenia skory lub inne obrażenia. Zużyte baterie należy usunąć z zabawki, lub jeżeli jest ona nieużywana przez dłuższy czas, aby uniknąć korozji wycieku. Nie zwieraj styków przedziałów ani zacisków baterii. Nie wrzucać do ognia i nie podgrzewać. Zużytych baterii nie należy wyrzucać do odpadów domowych, należy je oddać w miejsce zapewniające odpowiedni ich recykling. Symbol przekreślonego kosza na śmieci oznacza że zabawki oraz baterii nie wolno wyrzucać wraz z odpadami domowymi. Aby zapobiec potencjalnemu zagrożeniu dla środowiska lub zdrowia ludzkiego, przekaż zużyte baterie, zużytą zabawkę do wyznaczonego punktu zbiórki w celu recyklingu odpadów powstałych ze sprzętu elektrycznego i elektronicznego. Możesz pomóc chronić środowisko przyczyniając się do ponownego użycia i odzysku, w tym recyklingu, zużytego sprzętu. W celu uzyskania bardziej szczegółowych informacji dotyczących recyklingu niniejszego produktu i baterii, należy skontaktować się z przedstawicielem władz lokalnych, dostawcą usług utylizacji odpadów lub sklepem, gdzie nabyto produkt.

EN IMPORTANT! READ CAREFULLY PLEASE KEEP FOR FUTURE REFERENCE!

ASSEMBLY INSTRUCTION

WARNING! The product should be assembled by adults only.
Please follow the drawings (1-6).

WARNINGS!

1) Protective equipment should be worn! Do not use in traffic. 30 kg max!
2) Not suitable for children under 36 months. Small parts. Choking hazard.
3) Parents / guardians shall take the responsibility to guide and supervise the child before and during the use of the toy to ensure the safety of the child.
4) The toy should be used with caution since skill is required to avoid falls or collisions causing injury to the user or third parties.
5) Always check the toy is properly folded and properly tighten with all parts before use.
6) Do not use a toy when any part is damaged or are missing any parts.
7) Use only spare parts approved by the manufacturer.
8) Do not use the toy on rough, bumpy, steep roads and near water.
9) Children should always keep both hands on the steering wheel.
10) In one time the bike can use only one child.
11) This toy never be towed by another vehicle or bicycle.
12) This toy can not be used to tow other vehicles.
13) This toy has no brake..

CLEANING AND MAINTENANCE

Toy should be cleaned with a soft damp cloth and a mild detergent. Do not soak toys. Do not clean the chemical, Do not use chlorine. Regularly check that all nuts, bolts are properly tightened.

FOR SAFE BATTERY USE

Batteries should be replaced by adults, keep the batteries out of children's reach. Changing the batteries in the toy. Remove the battery compartment cover. Insert 2 pcs. Batteries „AA" to the battery compartment. Pay attention to the correct battery polarity (+/-). Replace and tighten the cover. **NOTE: BATTERIES ARE NOT INCLUDED TO THE TOY.** Only the recommended batteries or equivalentare to be used, volts and size. Batteries are inserted with the correct polarity. Do not short-circuit supply terminals. Rechargeable batteries are to be removed before being charged. Rechargeable batteries are only to be charged under adult supervision. Any battery may leak battery acid if mixed with a different battery type, if inserted incorrectly (put in back-wards) or if all batteries are not replaced or recharged at the same time. Do not mix old and new batteries. Do not mix alkaline, standard (carbon-zinc) or rechargeable (nickel-cadmium) batteries. Any battery may leak battery acid or explode if disposed of in fire or an attempt is madeto charge a battery not intended to be recharged. Never recharge a cell of one type in a recharger made for a cell of another type. Discard leaky batteries immediately. Leaky batteries can cause skin burns or other personal injury. When discarding batteries, be sure to dispore of them in the proper manner, according to your state and local regulations. Always remove batteries if the product is not going to be used for a month or more. Batteries left in the unit may leak and cause damage. Recommended type batteriesalkaline disposables, size d (Ir20-1.5V). Never mix battery types. Change batteries when product ceases to operate satisfactorily. Dispose of used batteries should not be disposed of with household waste, should be do recycling.

DE

WICHTIG! LESEN SIE BITTE BEWAHREN ZUM NACHLESEN AUF!

MONTAGEANLEITUNG

ACHTUNG! Montage des laufrades kann nur von einer erwachsenen person durchgefuhrt werden.
Bitte beachten Sie die Zeichnungen (1-6).

WARNUNGEN!

1) Verwenden Sie immer sportliche Schuhe und Schutzausrustung .
2) Verwenden Sie es nicht auf offentlichen Wegen.
3) Maximale Belastung des Laufrades betragt 30 kg.
4) Es ist nicht fur Kinder unter 36 Monaten geeignet. Es enthalt kleine Teile, die leicht geschluckt werden konnen, oder die einfach zu Atemwegen geraten konnen. Erstickungsgefahr.
5) Wahrend der Fahrt auf dem Spielzeug soll das Kind unter der Obhut des erwachsenen Persons und die ganze Zeit in ihrer Sichtweite sein.
6) Gebrauch von dem Spielzeug erfordert Fertigkeiten der Orientierung im Raum und Steuerung, und sobald sie fehlen, droht es dem Sturz oder Stos, die zur Folge Verletzungen beim Nutzer oder Dritten haben konnen.
7) Vor dem Gebrauch soll man prufen, ob das Spielzeug richtig zusammengebaut ist und ob alle Teile zusammengeschraubt sind.
8) Verwenden Sie das Laufrad nicht, soweit irgendwelches Element beschädigt ist, oder fehlt.
9) Verwenden Sie keine anderen Ersatzteile, als die, die vom Produzent empfohlen werden.
10) Verwenden Sie das Laufrad nicht auf der unflachen, holperigen, steilen Oberfläche und in der Nähe von öffentlichen Wasserbehältern.
11) Lassen Sie Ihr Kind nie unbeaufsichtigt alleine.
12) Das Kind soll immer beide Hände auf dem Lenkrad halten
13) Das Spielzeug darf auf einmal nur von einem Kind gebraucht werden.
14) Das Spielzeug darf nie von einem anderen Fahrzeug oder Laufrad geschleppt werden.
15) Das Spielzeug darf nicht für Schleppen anderer Fahrzeuge gebraucht werden.
16) Das Spielzeug muss nicht eine Bremse.

REINIGUNG UND WARTUNG

Halten Sie das Laufrad sauber. Verunreinigungen entfernen Sie mit einem weichen Schwamm, spülen Sie ihn im Wasser mit dem Detergents oft aus, wischen Sie es ab, bis es trocken ist. Prüfen Sie den Stand aller Schraubenverbindungen, Das Produkt trocken halten.

VORAUSSETZUNGEN ZUR SICHEREN VERWENDUNG DER BATTERIE

Batterien sollten ausschlieslich von erwachsenen eingesetzt und ausgetauscht werden. Nur empfohlene batterien des gleichen oder eines gleichwertigen types verwenden. Versuchen sie niemals, batterien wieder aufzuladen, die nicht dafur vorgesehen sind. Aufladbare batterien durfen nur unter aufsicht eines erwachsenen neu aufgeladen werden. Niemals verschiedene batterietypen gleichzeitig verwenden. Alte und neue batterien nicht mischen. Die batterien mit korrekter polaritat einlegen. Verbrauchte batterien bitte sofort aus den spielzeug herausnehmen. Die pole durfen nicht kurzgeschlossen werden. Falls das spielzeug langere zeit nicht benutzt wird, bitte stets die batterien herausnehmen. Verbrauchte batterien und ausrangierte elektro- und elektronikprodukte an einer zugelassenen sammelstelle umweltgerecht entsorgen. Diese produkte durfen nicht mit dem hausmull entsorgt werden. Das spielzeug vor feuchtigkeit und nasse schutzen.

RU

ВАЖНО! ПРОЧТИТЕ ВНИМАТЕЛЬНО, ИМЕЙТЕ ДЛЯ ИСПОЛЬЗОВАНИЯ В БУДУЩЕМ!

ИНСТРУКЦИЯ ПО МОНТАЖУ

ВНИМАНИЕ! Сборку велосипеда может осуществлять только взрослый.
Пожалуйста, следуйте рисунки (1-6).

ПРЕДУПРЕЖДЕНИЯ!

1) Всегда пользуйтесь спортивной обувью и защитным снаряжением во время езды на игрушка.
2) Нельзя использовать для передвижения по дорогам.
3) Максимальная нагрузка 30 кг.
4) Не подходит для детей младше 36 месяцев. Содержит мелкие детали, которые легко проглотить или которые могут попасть в дыхательные пути. Опасность удушения.
5) Во время езды на игрушка ребенок должен находиться под присмотром взрослого и быть все время в зоне его видимости.
6) Использование игрушки требует навыков пространственной ориентации и управления, в случае их отсутствия существует угроза падения или столкновения, которые могут привести к травме пользователя или третьих лиц.
7) Перед использованием убедитесь, что игрушка правильно собран и все детали соответствующим образом прикручены. Не используйте игрушка, если какой-либо его элемент отсутствует или поврежден.
8) Используйте только те запасные части, которые рекомендует ПРОИЗВОДИТЕЛЬ.
9) Не используйте игрушка на неровной, ухабистой, отвесной поверхности и вблизи открытых водоемов.
10) Ребенок всегда должен держать обе руки на руле
11) На игрушка одновременно может пользоваться только один ребенок.
12) На игрушка никогда не может быть на буксире у другого автомобиля или велосипеда.
13) На игрушка нельзя использовать для буксировки других транспортных средств
14) Эта игрушка не имеет тормоз.

ЧИСТКА И ТЕХНИЧЕСКОЕ ОБСЛУЖИВАНИЕ

Держите игрушка в чистоте. Загрязнения следует удалять мягкой губкой, смоченной в воде с добавлением моющего средства, после чистки вытирайте насухо. Проверяйте состояние всех болтовых соединений, игрушка держать в сухом месте.

УСЛОВИЯ ДЛЯ БЕЗОПАСНОГО ИСПОЛЬЗОВАНИЯ БАТАРЕИ

При использовании съемных аккумуляторных батарей они могут заряжаться только под наблюдением взрослых. Найдите крышку батарейного отсека на задней части игрушки, предварительно сняв крепления. Ослабьте болты крышки батарейного отсека с помощью отверткиСнимите крышку батарейного отсека. Выбросьте отработавшие батареи. Вставьте три новые щелочные батареи AA. Верните на место крышку батарейного отсека и закрутите болты. В некоторых ситуациях батареи могут выделять жидкость, способную вызвать химический ожог или испортить ваше изделие. Чтобы избежать протекания батарей: не используйте одновременно старые и новые батареи различных типов: щелочные, стандартные (угольно-цинковые) или аккумуляторные (никель-кадмиевые).Вставляйте батареи как указано внутри батарейного отсека. Вынимайте батареи на время долгого простоя изделия. Всегда вынимайте отработанные батареи из изделия. Удаляйте батареи безопасным способом. Не выбрасывайте изделие в огонь. Имеющиеся внутри него батареи могут взорваться или потечь. Никогда не осуществляйте короткого замыкания контактов батарей. Используйте только батареи одинакового или идентичного типа, как рекомендовано выше. Перед зарядкой выньте аккумуляторные батареи из изделия.

CZ

DŮLEŽITÉ! ČTĚTE A USCHOVEJTE PRO BUDOUCÍ POUŽITÍ!

MONTÁŽNÍ INSTRUKCE

POZOR! Montaž smi provadět pouze dospěla osoba!
Montáž provádějte dle obrázků (1-6)

UPOZORNĚNÍ

1) Vždy používejte chraniče, přilbu a boty při jízdě na jezdítko.
2) Nepoužívejte jezdítko na veřejných komunikacích.
3) Maximalni nosnost 30 kg.
4) Neni vhodne pro děti do 36 měsiců. Obsahuje male časti, a proto hrozi riziko udušeni vdechnutim.
5) Nikdy nenechavejte dítě bez dozoru.
6) Při používani na jezdítko musi znat dítě předpisy silničního provozu, musi byt poučeno jak s produktem zachazet, jinak hrozi riziko zraněni dítěte i ostatnich osob.
7) Před jízdou skontrolujte zda je jezdítko spravně složeno a všechny šrouby jsou došroubovane.
8) Nepoužívejte produkt je-li poškozen nebo mu chybí jakákoliv část.
9) Náhradní díly používejte vždy originální dodané výrobcem.
10) Nepoužívejte produkt na nerovném, nestabilním, kluzkém, strmém povrchu ani v blízkosti vodních ploch.
11) Produkt smí používat vždy jen jedno dítě.
12) Produkt netahejte za jinými vozidly.
13) Za produktem netahejte jiná vozidla.
14) Dítě musí mít vždy obě ruce na řídítkách.
15) Jezdítko nemá brzdy.

ČIŠTĚNÍ:

Udržujte produkt v čistotě. Použijte vlhký hadřík. Nepoužívejte chemické ani agresivní čističe. Pravidelně produkt kontrolujte. Poškozené pláště vyměňte za nové. Pravidelně kontrolujte šrouby, a všechny pohyblivé části. Produkt uschovejte na suchém místě. Mokrý produkt vysušte, zvláště kovové části aby nedošlo ke korozi.

BEZPEČNÉ POUŽÍVÁNÍ BATERII:

V jezdítku mají být použity baterie typu AA 1,5 V (nejsou součástí balení). **POZOR: BATERIE MUSÍ VYMĚŇOVAT POUZE DOSPĚLÁ OSOBA.** Nemíchejte mezi sebou baterie od různého výrobce, ani baterie staré a nové. Baterie, které nelze opět nabít, nesmí být nabíjeny. Baterie, které plánujete nabíjet, vytáhněte z hračky. Baterie smí nabíjet pouze dospělá osoba. Používejte doporučené baterie. Baterie vkládejte správných směrem. Použité baterie nenechávejte v hračce. Nezkratujte napájecí kontakty. Kontrolujte zda jsou kontakty čisté. Nedávejte žádnou část do vody. Nenapájejte hračku pomocí většího napájení, než je doporučeno. Pokud hračku déle nepoužíváte, vytáhněte baterie. Použité baterie vyhazujte na speciálně vyznačených místech.

SK

DŮLEŽITÉ! ČTĚTE A USCHOVEJTE PRO BUDOUCÍ POUŽITÍ!

MONTÁŽNÍ INSTRUKCE

POZOR! Montaž smie vykonavať len dospela osoba!
Montáž robte podľa obrázkov (1-6).

UPOZORNENIE!

1) Vždy používajte chraniče, prilbu a topanky pri jazde.
2) Nepoužívajte produkt na verejnych komunikaciach.
3) Maximálna nosnosť produktu je 30 kg.
4) Nie je vhodne pre deti do 36 mesiacov. Obsahuje male časti, a preto hrozi riziko udusenia vdychnutim.
5) Nikdy nenechavajte dieťa bez dozoru.
6) Pri používani bicykla-odražadla musi poznať dieťa predpisy cestnej premavky, musi byť poučene ako s produktom zaobchadzať, inak hrozi riziko zranenia dieťaťa i ostatnych osob.
7) Pred jazdou skontrolujte či je bicykel-odražadlo spravne zložene a všetky skrutky su došroubovane.
8) Nepoužívajte produkt ak je poškodený, alebo mu chýba akákoľvek časť.
9) Náhradné diely používajte vždy originálne dodané výrobcom.
10) Nepoužívajte produkt na nerovnom, nestabilnom, klzkom, strmom povrchu ani v blízkosti vodných plôch.
11) Produkt smie používať vždy len jedno dieťa.
12) Produkt neťahajte za inými vozidlami.
13) Za produktom neťahajte iné vozidlá.
14) Dieťa musí mať vždy obe ruky na riadidlách.
15) Vozidlo nemá brzdy.

ČISTENIE:

Udržujte produkt v čistote. Použite vlhkú handričku. Nepoužívajte chemické ani agresívne čističe. Pravidelne kontrolujte skrutky, a všetky pohyblivé časti. Produkt uschovajte na suchom mieste. Mokrý produkt vysušte, zvlášť kovové časti aby nedošlo ku korózii.

BEZPEČNÉ POUŽÍVÁNÍ BATERII:

V jezdítku mají být použity baterie typu AA 1,5 V (nejsou součástí balení). **POZOR: Baterie musí vyměňovat pouze dospělá osoba.** Nemíchejte mezi sebou baterie od různého výrobce, ani baterie staré a nové. Baterie, které nelze opět nabít, nesmí být nabíjeny. Baterie, které plánujete nabíjet, vytáhněte z hračky. Baterie smí nabíjet pouze dospělá osoba. Používejte doporučené baterie. Baterie vkládejte správných směrem. Použité baterie nenechávejte v hračce. Nezkratujte napájecí kontakty. Kontrolujte zda jsou kontakty čisté. Nedávejte žádnou část do vody. Nenapájejte hračku pomocí většího napájení, než je doporučeno. Pokud hračku déle nepoužíváte, vytáhněte baterie. Použité baterie vyhazujte na speciálně vyznačených místech.

HU

FONTOS! OLVASSA FIGYELMESEN, ÉS TARTSA KÉSŐBBI HASZNÁLATRA!

ÖSSZESZERELÉSI ÚTMUTATÓ

Figyelem! Felnőtt személy végezze el a termék összeszerelését, és ellenőrizze annak működését.
Kérjük, kövesse a rajzokat (1-6).

FIGYELMEZTETESEK!

1) Védőfelszerelést kell viselni!
2) Nem alkalmas kozuton valo hasznalatra.
3) A maximalis terhelhetősege 30 kg.
4) Nem alkalmas 36 hónapos kor alatt. Kicsi alkatrészek. Fulladást okozhat.
5) Soha ne hagyja felugyelet nelkul gyerek!
6) A jatekoknak meg kell ovatosan kell alkalmazni, mivel keszseg szukseges, hogy elkerulhetők legyenek az esesek, utkozesek, kart okoz a felhasznalo vagy harmadik felek.
7) Ha a termék meghibásodott, ne használja tovább és forduljon szakszervizhez.
8) A terméket száraz helyen tárolja. Ha a bicikli megázik, a fémből készült részeit törölje szárazra,
9) Ne használja lépcsőn, lejtős terepen, gödrök, medence és bármilyen más vízfelület közvetlen közelében.
10) Használatakor biztonsági felszerelést kell viselni.
11) A játék lehet használni egy gyermek egy időben.
12) Check Rendszeresen, hogy minden csavar és anya meg vannak húzva.
13) Ne használjon olyan tartozékokat vagy alkatrészeket kivéve azokat, amelyek a gyártó által jóváhagyott.
14) Ne Használjon játékok egy emelt felületen, mint például a lépcsők és asztal.
15) Ez a játék nincs fék.

TISZTÍTÁS ÉS KARBANTARTÁS!

Ne tisztítsa vízzel, kizárólag száraz törlőkendővel. Rendszeresen ellenőrizze a csavarok behúzását. Ha a termék meghibásodott, ne használja tovább és forduljon szakszervizhez.

A BIZTONSÁGOS HASZNÁLATA AZ AKKUMULÁTOR

Akkumulatorok ki kell cserelni a felnőttek. Wymiana akkumulatorok a jatek. Vegye le az elemtarto fedelet a keszulek aljan talalhato a lo. Helyezze be 2 db. Elemek „AA", hogy az elemtarto. Ugyeljen arra, hogy a helyes polaritasra (+/-). Helyezze vissza es huzza a fedelet. Megjegyzes: Az akkumulatorok nem a jatek. Csak az ajanlott tipusu akkumulator lehet. Az elemeket ki kell szerelni osszhangban polaritas helyesen. Ha az akkumulator toltottsegi szintje alacsony hangok torz lehet, akkor kell Cserelje ki az elemeket ujakra. Trzymaj elemeket elzarva a gyermek. Akkumulatorokat ujratoltes előtt el kell tavolitani a termeket. Akkumulator toltese lehet utantolteni csak felugyelet mellett felnőtt. Ne keverje a kulonböző tipusu elemeket. Az akkumulator szivarog a maro folyadek nem hasznalhato, vagy felszamolasra. Elemek alkalmatlan ujratoltes nem lehet ujratolteni. Azonnal le kell szivargo, szivargo akkumulatort, mert egesi seruleseket okozhat bőr vagy egyeb serules. Az elhasznalt elemeket el kell tavolitani a jatekbol, vagy ha azt nem hasznalja hosszabb ideje, hogy elkeruljek a korrozio szivargas. Ne zarja rovidre az akkumulator csatlakozoit vagy rekeszek. Ne tűzbe hő. Az elhasznalt elemeket ne dobja ki a haztartasi hulladekot, meg kell hagyni a helyen biztositjak a megfelelő ujrahasznositas.

RO

IMPORTANT! CITIȚI CU ATENȚIE ȘI PĂSTRAȚI-L PENTRU O UTILIZARE VIITOARE!

INSTRUCȚIUNI DE MONTAJ

ATENȚIE!: Montarea bicicletei se poate efectua numai de catre un adult.
Vă rugăm să urmați desenele (1-6).

AVERTISMENTE!

1) Purtati echipament de protectie!
2) Nu se va utiliza pe drumuri publice!Sarcina maximă – 30kg.
3) Nu este potrivit pentru copii sub 36 de luni. Pericol de sufocare din cauza piese de mici dimensiuni.
4) Nu lasati copilul nesupravegheat.
5) Jucării trebuie utilizat cu precauție, deoarece calificare este necesară pentru a evita cădere sau coliziune rănirea utilizatorului sau terților.
6) Inainte de folosire se va verifica dacă produsul este montat corect.
7) Jucăria nu are o frână.
8) Nu folositi jucăria dacă este prezentat piese deteriorate sau lipsa.
9) Produsul se va păstra în spațiu uscat. Dacă este ud, se vor usca elementele metalice pentru a evita coroziunea.
10) Nu se va folosi pe scări, drumuri, pante, în apropierea gropilor, bazinelor de înot şi de apă sub orice formă.
11) Nu lăsa niciodată copilul nesupravegheat
12) Nu utilizati piese de schimb, altele decât cele aprobate de către producător
13) Jucăria este destinata utilizarii de catre o singură persoană. Nu se utilizeaza Simultan de către mai multi copii
14) Nu trageti jucăria dupa caruta, masina sau alte vehicule!
15) Nu scoateti ghidonul si nu conduceti fara sa tineti mainile pe ghidon!

INTRETINERE SI CURATARE

Se recomandă verificarea regulata de catre un specialist. Controlati si reglati individual elementele. Înainte de fiecare utilizare a bicicletei, verificati că suruburile care fixeaza elementele individuale sunt bine strânse. Curăta cu o cârpă umedă. Nu utilizati detergenti pe bază de amoniac.

CONDIȚII DE UTILIZARE IN SIGURANȚĂ A BATERIEI

Aruncați bateriile consumate. Introduceți trei baterii alkaline noi 2x "AA"(LR6). Indiciu: Recomandăm folosirea bateriilor alkaline pentru o viață mai lungă a produsului. Cand sunetele nu se mai aud bine sau deloc, este timpul ca un adult să schimbe bateriile! Montați la loc ușa compartimentului pentru jucării și strangeți șuruburile cu o șurubelniță Phillips. Nu strangeți prea tare șuruburile. Inchideți partea din spate a jucăriei. In circumstanțe excepționale, din baterii pot curge fluide care pot cauza răni prin arsuri chimice sau care pot deteriora produsul. Pentru a evita scurgerea acestor lichide: Nu combinați baterii vechi cu cele noi și nu combinați tipuri diferite de baterii: alkaline, standard (carbon-zinc) sau acumulatori (nichel-cadmiu). Introduceți bateriile urmand instrucțiunile aflate inăuntrul compartimentului pentru baterii. Indepărtați bateriile după o perioada lunga in care nu ați folosit produsul. Aruncați bateriile in locuri speciale. Nu aruncați acest produs in foc. Bateriile din interior ar putea să explodeze. Nu scurt circuitați niciodată terminațiile bateriilor. Utilizați intotdeauna baterii de acelaşi tip sau echivalente, aşa cum s-a recomandat. Indepărtați bateriile reincărcabile din produs inaintea incărcării. Dacă folosiţi baterii reincărcabile, acestea trebuie incărcate doar sub supravegherea unui adult.

PM INVESTMENT GROUP
SP. Z O.O. SP. K.

Łukówiec 98
05-480 Karczew
Poland

00 48 (22) 394 09 94
info@pminvestment.pl
www.pminvestment.pl

WWW.PMINVESTMENT.PL