PHILIPS

CSA260

© 2022 Philips Domestic Appliances Holding B.V.
All rights reserved
3000.066.0003.1 (05/2022)

>75% recycled paper
>75% papier recyclé

1

English — Important safety information

Important
Read this user manual carefully before you use the machine and save it for future reference.

Danger
- Never immerse the machine in water or any other liquid.

Warning
- Check if the voltage indicated on the bottom of the machine corresponds to the local mains voltage before you connect the machine.
- Connect the machine to an earthed wall socket.
- If the mains cord is damaged, you must have it replaced by Philips, a service center authorized by Philips or similarly qualified persons in order to avoid a hazard.
- Do not use the machine if the plug, the mains cord or the machine itself is damaged.
- This machine can be used by children aged from 8 years and above and by persons with reduced physical, sensory or mental capabilities or lack of experience and knowledge if they have been given supervision or instruction concerning use of the machine in a safe way and if they understand the hazards involved.
- Cleaning and user maintenance shall not be made by children unless they are older than 8 and supervised.
- Keep the machine, its accessories and its cord out of the reach of children aged less than 8 years.
- Children shall not play with the machine.

Caution
- Always return the machine to a service center authorized by Philips for examination or repair. Do not attempt to repair the machine yourself, otherwise your warranty becomes invalid.
- After unpacking the machine, never put your Senseo machine on its side. Always keep it in upright position, also during transport.
- Never put normal ground coffee or use torn pods in the pod holder, as this causes it to become blocked.
- Do not use the machine in combination with a transformer, as this could cause hazardous situations.
- Always put the machine on a flat and stable surface.
- Do not place the machine on a hotplate or directly next to a hot oven, heater or similar source of heat.
- Do not place the machine in a cabinet when in use.
- Never let the machine operate unattended.
- Do not use the machine at altitudes higher than 1250 meters above sea level.
- Never pour any other liquid than clean cold water into the water reservoir.
- Never flush the machine or let it brew coffee when the spout is not in place.
- Flush the coffee machine with fresh water before you use it for the first time. This causes the system to fill with water, which is essential for the machine to work properly.
- Do not use the machine at a temperature below 0 °C. Water left in the machine may freeze and cause damage.
- Do not use the machine in combination with water softeners based on sodium exchange.
- Descale your machine regularly. The machine indicates when descaling is needed. Not doing this will make your machine stop working properly. In this case, repair is not covered by your warranty.
- Never use a descaling agent based on mineral acids such as sulphuric acid, hydrochloric acid, sulphamic acid and acetic acid (e.g. vinegar). These descaling agents may damage your coffee machine.
- The machine is intended for normal household use only. It is not intended for use in environments such as staff kitchens of shops, offices, farms or other work environments, nor is it intended to be used by clients in hotels, motels, bed and breakfasts and other residential environments.

Compliance with standards
This machine complies with all applicable standards and regulations regarding exposure to electromagnetic fields.
The energy consumption of this machine in off mode is less than 0.25 Watt. This means that this machine complies with European Directive 2009/125/EC, which sets the ecological design requirements for energy-using products.

Frost-free storage
Only use and store the machine in a frost-free place.

Ordering accessories
To buy accessories or spare parts, visit **www.philips.com/parts-and-accessories** or go to your Philips dealer. You can also contact the Philips Consumer Care Center in your country (see the international warranty leaflet for contact details).

Warranty and support
If you need information or support, please visit **www.philips.com/support** or read the international warranty leaflet.

Recycling
- This symbol means that electrical products shall not be disposed of with normal household waste (Fig. 1).
- Follow your country's rules for the separate collection of electrical products.

Troubleshooting
This chapter summarizes the most common problems you could encounter with the machine. If you are unable to solve the problem with the information below, visit www.philips.com/support for a list of frequently asked questions or contact the Philips Consumer Care Center in your country.

Problem	Solution
The light ring in the button you pressed flashes quickly.	Fill the water reservoir with water.
	The float in the water reservoir may be stuck. Empty the water reservoir and shake it a few times to release the float. Clean the water reservoir with hot water and some washing-up liquid or in the dishwasher.
The light ring in the button you pressed continues to flash slowly.	If this takes longer than two minutes, your machine may be defective. Contact the Philips Consumer Care Center in your country.
The red CALC light indicator lights up when the machine is heating up or brewing coffee.	Limescale has built up. You need to descale the machine.
There is water on the worktop under the appliance.	Do not overfill the water reservoir. Check if the water drops on the worktop are not the result of placing or removing the water reservoir.
Water or coffee leaks out of the machine.	The lid was not closed properly.
	Place the coffee pod(s) properly in the center of the pod holder, with the convex side pointing downwards.
	The sieve in the center of the pod holder is clogged. Unclog it with a washing-up brush.
	Check if the sealing ring of the lid is stuck under the edge of the distribution disk. If it is, pull it out from under the distribution disk carefully.
The coffee volume changed.	Check if you have set the Intensity Select Slider to the preferred coffee recipe.
	The sieve in the center of the pod holder is clogged. Unclog it with a washing-up brush.
	Reset the volume settings to factory settings.
	Limescale has built up. You need to descale the machine.
The coffee is not hot enough.	Limescale has built up. You need to descale the machine.
	Tip: before brewing coffee, preheat the cup by rinsing with hot water or brew a coffee without coffee pod.
I cannot open the lid.	Switch off the coffee machine. Pull up the lever and wait 24 hours before you open the lid. To prevent this from happening, make sure that the sieve in the pod holder is clean and not clogged.
The machine makes a different sound when brewing Espresso.	The Espresso recipe uses a different brewing technology (Intense Plus) to brew coffee. This produces a different sound.
Water continues to flow from the spout when I use the machine for the first time.	When using the machine for the first time, it performs a flushing cycle. Place a bowl of 1.5 liters under the spout to catch the water from the flushing cycle. Flush the machine before first use.

Deutsch — Wichtige Sicherheitsinformationen

Wichtig
Lesen Sie diese Bedienungsanleitung vor dem Gebrauch der Maschine aufmerksam durch, und bewahren Sie sie für eine spätere Verwendung auf.

Gefahr
- Tauchen Sie die Maschine niemals in Wasser oder andere Flüssigkeiten.

Warnhinweis
- Prüfen Sie, bevor Sie das Gerät anschließen, ob die Spannungsangabe am Boden des Geräts mit der örtlichen Netzspannung übereinstimmt.
- Die Netzsteckdose muss schutzgeerdet sein.
- Um Gefährdungen zu vermeiden, darf ein defektes Netzkabel nur von einem Philips Service-Center, einer von Philips autorisierten Werkstatt oder einer ähnlich qualifizierten Person durch ein Original-Ersatzkabel ersetzt werden.
- Verwenden Sie die Maschine nicht, wenn der Netzstecker, das Netzkabel oder die Maschine selbst defekt oder beschädigt ist.
- Dieses Gerät kann von Kindern ab 8 Jahren und Personen mit eingeschränkten physischen, sensorischen oder geistigen Fähigkeiten oder ohne Erfahrung und besondere Kenntnisse verwendet werden, wenn sie beim Gebrauch des Geräts beaufsichtigt werden oder in den sicheren Gebrauch des Geräts unterwiesen wurden und die verbundenen Gefahren verstanden haben.
- Reinigung und Pflege dürfen nicht von Kindern durchgeführt werden, außer sie sind älter als 8 Jahre und werden beaufsichtigt.
- Sorgen Sie dafür, dass Kinder unter 8 Jahren keinen Zugang zu der Maschine, dem Zubehör und zum Kabel der Maschine haben.
- Kinder dürfen nicht mit der Maschine spielen.

Achtung
- Geben Sie das Gerät zur Überprüfung bzw. Reparatur stets an ein Philips Service-Center. Versuchen Sie nicht, das Gerät selbst zu reparieren, da die Garantie sonst verfällt.
- Stellen Sie das Gerät nach dem Auspacken nie mit einer Seite nach unten ab. Halten Sie sie stets aufrecht, auch beim Transport.
- Verwenden Sie keinesfalls normalen gemahlenen Kaffee oder beschädigte Pads im Padhalter, da dies das Gerät verstopfen würde.
- Aus Sicherheitsgründen darf das Gerät nicht mit einem Transformator betrieben werden.
- Stellen Sie die Maschine auf eine ebene und stabile Fläche.
- Stellen Sie die Maschine nicht auf eine Warmhalteplatte, direkt neben einen heißen Ofen, eine Heizung oder eine ähnliche Wärmequelle.
- Die Maschine darf während der Benutzung nicht in einem Schrank platziert werden.
- Lassen Sie das eingeschaltete Gerät niemals unbeaufsichtigt.
- Benutzen Sie das Gerät nicht in Höhenlagen von über 1250 m.
- Füllen Sie niemals eine andere Flüssigkeit als sauberes, kaltes Wasser in den Wassertank.
- Spülen Sie die Maschine nicht durch und bereiten Sie keinen Kaffee zu, solange der Kaffeeauslauf nicht eingesetzt ist.
- Spülen Sie die Kaffeemaschine mit frischem Wasser durch, bevor Sie sie das erste Mal verwenden. Dabei füllt sich das System mit Wasser. Dies ist für den ordnungsgemäßen Betrieb der Maschine entscheidend.
- Benutzen Sie das Gerät nicht bei Temperaturen unter 0 °C. In der Maschine verbleibendes Wasser kann gefrieren und Schäden verursachen.
- Verwenden Sie in Verbindung mit Ihrer Kaffeemaschine keine natriumhaltigen Wasserenthärtungsmittel.
- Entkalken Sie Ihre Maschine regelmäßig. Die Maschine zeigt an, wenn sie entkalkt werden muss. Wenn Sie dies ignorieren, funktioniert die Maschine nicht mehr richtig. In diesem Fall ist die Reparatur von der Garantie ausgeschlossen.
- Verwenden Sie keine Entkalker auf Basis von Mineralsäuren, beispielsweise Schwefel-, Salz-, Sulfamin- oder Essigsäure (z. B. Essig). Diese Entkalker könnten Ihre Kaffeepadmaschine beschädigen.
- Die Maschine ist nur für den normalen Hausgebrauch bestimmt. Sie ist nicht für die Verwendung in Umgebungen wie z. B. Personalküchen in Geschäften, Büros, landwirtschaftlichen Betrieben oder anderen Arbeitsumgebungen vorgesehen. Ebenso ist sie nicht für die Nutzung durch Kunden in Hotels, Motels, Unterkünften mit Frühstücksangebot oder anderen Unterkünften bestimmt.

Einhaltung von Normen
Diese Maschine erfüllt sämtliche Normen und Vorschriften bezüglich Gefährdung durch elektromagnetische Felder.
Der Energieverbrauch dieser Maschine im ausgeschalteten Modus beträgt weniger als 0,25 Watt. Das bedeutet, dass diese Maschine der EU-Richtlinie 2009/125/EC entspricht, die die ökologischen Designanforderungen für energieverbrauchende Produkte regelt.

Frostfreie Aufbewahrung
Verwenden und lagern Sie das Gerät nur an frostfreien Orten.

Bestellen von Zubehör
Um Zubehör oder Ersatzteile zu kaufen, besuchen Sie **www.philips.com/parts-and-accessories**, oder suchen Sie Ihren Philips Händler auf. Sie können sich auch an das Philips Consumer Care Center in Ihrem Land wenden. Die Kontaktdaten finden Sie in der internationalen Garantieschrift.

Garantie und Support
Für Unterstützung und weitere Informationen besuchen Sie die Philips Website unter **www.philips.com/support**, oder lesen Sie die internationale Garantieschrift.

Recycling
- Dieses Symbol bedeutet, dass das Elektrogerät nicht mit dem normalen Hausmüll (Abb. 1) entsorgt werden darf.

1 Altgeräte können kostenlos an geeigneten Rücknahmestellen abgegeben werden.
2 Diese werden dort fachgerecht gesammelt oder zur Wiederverwendung vorbereitet. Altgeräte können Schadstoffe enthalten, die der Umwelt und der menschlichen Gesundheit schaden können. Enthaltene Rohstoffe können durch ihre Wiederverwertung einen Beitrag zum Umweltschutz leisten.
3 Die Löschung personenbezogener Daten auf den zu entsorgenden Altgeräten muss vom Endnutzer eigenverantwortlich vorgenommen werden.
4 Hinweise für Verbraucher in Deutschland: Die in Punkt 1 genannte Rückgabe ist gesetzlich vorgeschrieben. Altgeräte mit Lampen, die nicht vom Altgerät umschlossen sind, sind vor der Abgabe an einer Rücknahmestelle von diesen zu trennen. Dies gilt nicht, falls die Altgeräte für eine Wiederverwendung noch geeignet (d.h. funktionstüchtig) sind und von den anderen Altgeräten getrennt werden. Sammel- und Rücknahmestellen in DE: **https://www.stiftungear.de/**; für Batterien auch Rückgabe im Handel möglich. Informationen über Sammel- und Recyclingquoten: **https://www.bmu.de**

Rücknahme von Altgeräten
Rücknahmepflichtig sind Geschäfte mit einer Verkaufsfläche von mindestens 400 m² für Elektround Elektronikgeräte sowie diejenigen Lebensmittelgeschäfte mit einer Gesamtverkaufsfläche von mindestens 800 m², die mehrmals pro Jahr oder dauerhaft Elektro- und Elektronikgeräte anbieten und auf dem Markt bereitstellen.

Diese Händler müssen:
- beim Verkauf eines neuen Elektrogeräts ein Altgerät der gleichen Art kostenfrei zurücknehmen (1:1-Rücknahme); auch bei Lieferungen nach Hause.
- bis zu drei kleine Altgeräte (keine äußere Abmessung größer als 25 cm) kostenfrei im Verkaufsgeschäft oder in unmittelbarer Nähe zurücknehmen, ohne Neukaufverpflichtung.

Rücknahmepflichten gelten auch für den Versandhandel, wobei die Pflicht zur 1:1-Rücknahme im privaten Haushalt nur für Wärmeüberträger (Kühl-/ Gefriergeräte, Klimageräte u.a.), Bildschirmgeräte und Großgeräte gilt; für die 1:1-Rücknahme von Lampen, Kleingeräten und kleinen ITK-Geräten sowie die 0:1-Rücknahme müssen Versandhändler Rückgabemöglichkeiten in zumutbarer Entfernung zum Endverbraucher bereitstellen.

Die Philips Domestic Appliances Germany GmbH ist Mitglied des Rücknahmesystems "take-e-back". Mehr Information unter: **www.take-eback.de**. So Verbraucher über Philips Domestic Appliances Nederland B.V. ein Produkt erworben haben, können sie ebenso die Möglichkeiten des Systems nutzen.

Rückgabemöglichkeiten für Verbraucher in Österreich
Die Philips Domestic Appliances German GmbH und die Philips Domestic Appliances Nederland B.V sind Mitglied beim Sammel- und Verwertungssytem des UFH. Sammelstellen und Öffnungszeiten siehe **https://ufh.at/**. So Verbraucher das Produkt andernorts erworben haben, haben sie gemäß §5 EAG Anspruch auf eine 1:1-Rücknahme. Für Haushalts- und Gewerbeverpackungen sind die Philips Domestic Appliances Germany GmbH und die Philips Domestic Appliances Nederland B.V. Mitglied beim Sammel- und Verwertungssystem RecycleMe GmbH.

Fehlerbehebung
In diesem Kapitel werden die häufigsten Probleme beschrieben, die beim Gebrauch der Maschine auftreten können. Sollten Sie ein Problem mithilfe der nachstehenden Informationen nicht beheben können, besuchen Sie unsere Website unter www.philips.com/support, und schauen Sie in der Liste „Häufig gestellte Fragen" nach, oder wenden Sie sich an ein Philips Service-Center in Ihrem Land.

Problem	Lösung
Der Leuchtring auf der gedrückten Taste blinkt schnell.	Füllen Sie den Wasserbehälter mit Wasser.
	Der Schwimmer im Wasserbehälter ist möglicherweise eingeklemmt. Entleeren Sie den Wasserbehälter, und schütteln Sie ihn einige Male, um den Schwimmer zu lösen. Reinigen Sie den Wasserbehälter mit heißem Wasser und etwas Spülmittel oder in der Spülmaschine.
Der Leuchtring auf der gedrückten Taste blinkt weiterhin langsam.	Wenn dies länger als zwei Minuten dauert, ist Ihr Gerät möglicherweise defekt. Wenden Sie sich an das Philips Service-Center in Ihrem Land.
Die rote CALC-Anzeige leuchtet auf, wenn sich das Gerät aufheizt oder Kaffee brüht.	Kalkablagerungen haben sich gebildet. Sie müssen die Maschine entkalken.
Auf der Arbeitsplatte unter dem Gerät befindet sich Wasser.	Überfüllen Sie den Wasserbehälter nicht. Überprüfen Sie, ob die Wassertropfen auf der Arbeitsfläche auf das Einsetzen oder Herausnehmen des Wasserbehälters zurückzuführen sind.
Wasser oder Kaffee tritt aus dem Gerät aus.	Der Deckel war nicht richtig verschlossen.
	Legen Sie das Kaffeepad bzw. die Kaffeepads mit der gewölbten Seite nach unten in die Mitte des Padhalters.
	Das Sieb in der Mitte des Padhalters ist verstopft. Säubern Sie es mit einer Spülbürste.
	Überprüfen Sie, ob der Dichtungsring des Deckels unter dem Rand des Sprühkopfes eingeklemmt ist. Ist das der Fall, ziehen Sie ihn vorsichtig vom Sprühkopf frei.
Die Kaffeemenge hat sich geändert.	Überprüfen Sie, ob Sie den Intensitätsregler auf das gewünschte Kaffeerezept eingestellt haben.
	Das Sieb in der Mitte des Padhalters ist verstopft. Säubern Sie es mit einer Spülbürste.
	Setzen Sie die Mengeneinstellungen auf die Werkseinstellungen zurück.
	Kalkablagerungen haben sich gebildet. Sie müssen die Maschine entkalken.
Der Kaffee ist nicht heiß genug.	Kalkablagerungen haben sich gebildet. Sie müssen die Maschine entkalken.
	Tipp: Vor dem Brühen von Kaffee sollten Sie den Becher vorheizen, indem Sie ihn mit heißem Wasser ausspülen oder einen Kaffee ohne Kaffeepad zubereiten.
Ich kann den Deckel nicht öffnen.	Schalten Sie die Kaffeemaschine aus. Ziehen Sie den Hebel nach oben, und warten Sie 24 Stunden, bevor Sie den Deckel öffnen. Um dies zu verhindern, vergewissern Sie sich, dass das Sieb im Padhalter sauber und nicht verstopft ist.
Die Maschine macht beim Brühen eines Espressos ein anderes Geräusch.	Für das Espressorezept wird eine andere Aufbrühtechnologie (Intense Plus) zur Zubereitung des Kaffees verwendet. Dadurch entsteht ein anderes Geräusch.
Während der ersten Verwendung der Maschine fließt das Wasser weiterhin aus dem Kaffeeauslauf.	Wenn Sie die Maschine zum ersten Mal verwenden, führt sie einen Spülvorgang durch. Stellen Sie eine Schale mit einem Fassungsvermögen von 1,5 Liter unter den Auslauf, um das Wasser aus dem Spülvorgang aufzunehmen. Spülen Sie die Maschine vor dem ersten Gebrauch.

Español — Información de seguridad importante

Importante
Antes de usar el aparato, lea atentamente este manual de usuario y consérvelo por si necesitara consultarlo en el futuro.

Peligro
- No sumerja nunca el aparato en agua u otros líquidos.

Advertencia
- Antes de enchufarlo a la red, compruebe si el voltaje indicado en la parte inferior del aparato se corresponde con el voltaje de red local.
- Conecte el aparato a un enchufe de pared con toma de tierra.
- Si el cable de alimentación está dañado, debe ser sustituido por Philips o por un centro de servicio autorizado por Philips con el fin de evitar situaciones de peligro.
- No utilice el aparato si la clavija, el cable de alimentación o el propio aparato están dañados.
- Este aparato puede ser usado por niños a partir de 8 años y por personas cuya capacidad física, psíquica o sensorial esté reducida o no tengan los conocimientos y la experiencia necesarios, si cuentan con supervisión o formación sobre el uso seguro del aparato y siempre que conozcan los riesgos que conlleva su uso.
- Los niños no deben limpiar el aparato ni realizar tareas de mantenimiento a menos que sean mayores de 8 años y cuenten con supervisión.
- Mantenga la máquina, sus accesorios y el cable fuera del alcance de los niños menores de 8 años.
- No permita que los niños jueguen con la cafetera.

Precaución
- Lleve siempre la máquina a centros de servicio autorizados por Philips para su revisión o reparación. No intente repararla usted mismo; de lo contrario, la garantía quedaría anulada.
- Después de desembalarla, no ponga nunca de lado la cafetera Senseo. Manténgala siempre en posición vertical, incluso durante el transporte.
- No utilice nunca café molido normal ni utilice dosis rotas en el soporte para dosis, ya que esto lo bloquearía.
- No conecte el aparato a un transformador, ya que pueden producirse situaciones peligrosas.
- Coloque siempre el aparato sobre una superficie plana y estable.
- No coloque el aparato sobre una placa caliente, justo al lado de un horno caliente, un calefactor u otra fuente de calor similar.
- No coloque la máquina en un armario durante el uso.
- No deje nunca el aparato en funcionamiento sin vigilancia.
- No use el aparato en alturas superiores a 1.250 m sobre el nivel del mar.
- No utilice otros líquidos que no sean agua fría limpia para llenar el depósito de agua.
- Nunca aclare la cafetera ni prepare café con ella si la boquilla no está colocada.
- Aclare la máquina de café con agua limpia antes de usarla por primera vez. Esto hace que el sistema se llene de agua, lo que es esencial para que la máquina funcione perfectamente.
- No utilice el aparato a una temperatura inferior a 0 °C. El agua que queda en la cafetera podría congelarse y provocar daños.
- No utilice la cafetera junto con descalcificadores que se basen en el intercambio de sodio.
- Elimine los depósitos de cal del aparato periódicamente. El aparato indica cuándo es necesaria la descalcificación. Si no se realiza, el aparato dejará de funcionar correctamente. En este caso, la garantía no cubre la reparación.
- Nunca utilice un producto descalcificante a base de ácidos minerales como ácido sulfúrico, ácido clorhídrico, ácido sulfámico y ácido acético (p. ej. vinagre). Estos productos antical pueden dañar la cafetera.
- El aparato está diseñado únicamente para un uso doméstico normal. La cafetera no está diseñada para un uso en entornos como cocinas de comercios, oficinas, granjas u otros entornos laborales. Tampoco la deben usar los clientes de hoteles, moteles u hostales en los que se ofrecen desayunos ni clientes de entornos residenciales de otro tipo.

Cumplimiento de las normas
Este aparato cumple los estándares y las normativas aplicables sobre exposición a campos electromagnéticos.
El consumo de energía de la cafetera en modo apagado es inferior a 0.25 vatios. Esto significa que cumple con la Directiva europea 2009/125/CE, que establece los requisitos de diseño ecológico para los productos que consumen energía.

Almacenamiento en un lugar sin escarcha
Utilice y guarde el aparato únicamente en un lugar sin escarcha.

Solicitud de accesorios
Para comprar accesorios o piezas de repuesto, visite **www.philips.com/parts-and-accessories** o acuda a su distribuidor de Philips. También puede ponerse en contacto con el Servicio de Atención al Cliente de Philips en su país (consulte los datos de contacto en el folleto de la garantía internacional).

Garantía y asistencia
Si necesita asistencia o información, visite **www.philips.com/support** o lea el folleto de garantía internacional.

Reciclaje
- Este símbolo significa que los productos eléctricos no se deben eliminar como residuos domésticos corrientes sin clasificar (Fig. 1).
- Siga la normativa de su país para la recogida selectiva de productos eléctricos.

Resolución de problemas
Este capítulo resume los problemas más comunes que pueden surgir al usar el aparato. Si no puede resolver el problema con la siguiente información, visite www.philips.com/support para ver las preguntas más frecuentes o póngase en contacto con el Servicio de Atención al Cliente de Philips de su país.

Problema	Solución
El anillo luminoso del botón que ha pulsado parpadea rápidamente.	Llene el depósito de agua.
	Es posible que la boya del depósito de agua esté atascada. Vacíe el depósito de agua y agítelo varias veces para liberar la boya. Limpie el depósito de agua con detergente líquido y agua caliente o en el lavavajillas.
El anillo luminoso del botón que ha pulsado sigue parpadeando lentamente.	Si esto sucede durante más de dos minutos, puede ser que el aparato esté defectuoso. Póngase en contacto con el Servicio de Atención al Cliente de Philips en su país.
El piloto indicador rojo CALC se ilumina cuando la máquina se está calentando o preparando café.	Se has formado depósitos de cal. Debe eliminar los depósitos de cal del aparato.
Hay agua en la encimera debajo del aparato.	No llene en exceso el depósito de agua. Compruebe si las gotas de agua de la encimera son el resultado de colocar o quitar el depósito de agua.
La cafetera gotea agua o café.	No se ha cerrado la tapa correctamente.
	Coloque la cápsula de café correctamente en el centro del soporte para cápsulas, con el lado convexo hacia abajo.
	El tamiz del centro del soporte para dosis está atascado. Desatásquelo con un cepillo de limpieza.
	Compruebe si la junta de la tapa está atascada debajo del borde del disco de distribución. Si lo está, tire de ella con cuidado para extraerla de debajo del disco de distribución.
La cantidad de café ha cambiado.	Compruebe si ha fijado el botón de selección de intensidad en la receta de café preferida.
	El tamiz del centro del soporte para dosis está atascado. Desatásquelo con un cepillo de limpieza.
	Restablezca los ajustes de volumen a los ajustes de fábrica.
	Se has formado depósitos de cal. Debe eliminar los depósitos de cal del aparato.
El café no está lo suficientemente caliente.	Se has formado depósitos de cal. Debe eliminar los depósitos de cal del aparato.
	Consejo: antes de preparar café, precaliente la taza enjuagándola con agua caliente o prepare un café sin cápsula de café.
No puedo abrir la tapa.	Apague la cafetera. Suba la palanca y espere 24 horas para abrir la tapa. Para evitar que esto ocurra, asegúrese de que el tamiz del soporte para dosis esté limpio y no esté atascado.
La máquina hace un sonido diferente cuando prepara un Espresso.	La receta de Espresso emplea una tecnología de preparación diferente (Intense Plus) para preparar café. Esto emite un sonido diferente.
El agua sigue saliendo por la boquilla cuando utilizo la máquina por primera vez.	Cuando se utiliza la máquina por primera vez, realiza un ciclo de enjuague. Coloque un cuenco de 1,5 litros bajo la boquilla para recoger el agua del ciclo de enjuague. Enjuague la máquina antes de usarla por primera vez.

Français — Informations de sécurité importantes

Important
Lisez attentivement ce manuel avant d'utiliser l'appareil et conservez-le pour un usage ultérieur.

Danger
- Ne plongez jamais l'appareil dans l'eau ou dans tout autre liquide.

Avertissement
- Avant de brancher votre appareil, vérifiez que la tension indiquée au fond de la machine à café correspond bien à la tension secteur locale.
- Branchez la machine sur une prise murale mise à la terre.
- Si le cordon d'alimentation est endommagé, il doit être remplacé par Philips, par un Centre Service Agréé Philips ou par un technicien qualifié afin d'éviter tout accident.
- N'utilisez jamais l'appareil si la fiche, le cordon d'alimentation ou l'appareil lui-même est endommagé.
- Cette machine peut être utilisée par des enfants âgés de 8 ans ou plus, des personnes dont les capacités physiques, sensorielles ou intellectuelles sont réduites ou des personnes manquant d'expérience et de connaissances, à condition que ces enfants ou personnes soient sous surveillance ou qu'ils aient reçu des instructions quant à l'utilisation sécurisée de la machine et qu'ils aient pris connaissance des dangers encourus.
- Le nettoyage et l'entretien ne peuvent pas être réalisés par des enfants sauf s'ils sont âgés de plus de 8 ans et sous surveillance.
- Tenez la machine, ses accessoires et son cordon hors de portée des enfants de moins de 8 ans.
- Les enfants ne doivent pas jouer avec la machine.

Attention
- Confiez toujours la machine à café à un Centre Service Agréé Philips pour réparation ou vérification. N'essayez jamais de réparer la machine vous-même, toute intervention entraîne l'annulation de votre garantie.
- Une fois que vous l'avez déballée, ne placez jamais votre machine Senseo sur le côté. Maintenez-la toujours en position verticale, même pendant le transport.
- N'utilisez jamais de café moulu ordinaire ni de dosettes déchirées dans le porte-dosette : il risquerait de se boucher.
- N'utilisez pas la machine à café avec un transformateur pour éviter tout accident.
- Placez toujours l'appareil sur une surface stable et plane.
- Ne placez pas la machine sur une plaque chauffante ou directement à côté d'un four chaud, d'un appareil de chauffage ou d'une source similaire de chaleur.
- Ne placez pas la machine dans une armoire pendant son utilisation.
- Ne laissez jamais la machine à café fonctionner sans surveillance.
- N'utilisez pas la machine à café à une altitude supérieure à 1 250 m.
- Versez uniquement de l'eau froide claire dans le réservoir d'eau.
- Ne rincez jamais la machine et ne la faites jamais fonctionner lorsque le bec verseur n'est pas en place.
- Faites fonctionner la machine à café à l'eau claire avant la première utilisation. Ainsi, le système se remplit d'eau, ce qui est absolument nécessaire au bon fonctionnement de la machine.
- N'utilisez pas la machine à une température inférieure à 0 °C. L'eau laissée dans la machine peut geler et provoquer des dommages.
- N'utilisez jamais la machine à café avec un adoucisseur d'eau qui échange les ions de calcium et de magnésium contre les ions de sodium.
- Détartrez votre machine régulièrement. La machine indiquera lorsqu'un détartrage sera nécessaire. Sans détartrage, votre machine cessera de fonctionner correctement. Dans ce cas, la réparation n'est pas couverte par la garantie.
- N'utilisez jamais un agent de détartrage à base d'acides minéraux tel que l'acide sulfurique, l'acide chlorhydrique, l'acide sulfamique ou l'acide acétique (le vinaigre, par ex.). Ces détartrants peuvent endommager votre machine à café.
- La machine est uniquement destinée à un usage domestique normal. Elle n'est pas destinée à être utilisée dans des environnements tels que des cuisines destinées aux employés dans les entreprises, magasins et autres environnements de travail. Elle n'est pas non plus destinée à être utilisée par des clients dans des hôtels, motels, chambres d'hôtes et autres environnements résidentiels.

Conformité aux normes
Cette machine est conforme à toutes les normes et à tous les règlements applicables relatifs à l'exposition aux champs électromagnétiques.
La consommation énergétique de cette machine, lorsqu'elle est éteinte, est inférieure à 0,25 watt. Cela signifie que cet appareil est conforme à la directive européenne 2009/125/EC, qui établit un cadre pour la fixation d'exigences en matière d'écoconception applicables aux produits consommateurs d'énergie.

Rangement à température ambiante
Utilisez et rangez la machine dans un endroit à température ambiante uniquement.

Commande d'accessoires
Pour acheter des accessoires ou des pièces de rechange, consultez le site Web **www.philips.com/parts-and-accessories** ou rendez-vous chez votre revendeur Philips. Vous pouvez également contacter le Service Consommateurs Philips de votre pays (consultez le dépliant de garantie internationale pour obtenir les coordonnées).

Garantie et assistance
Si vous avez besoin d'une assistance ou d'informations supplémentaires, consultez le site Web **www.philips.com/support** ou lisez le dépliant sur la garantie internationale.

Recyclage
- Ce symbole signifie que les produits électriques ne doivent pas être jetés avec les ordures ménagères (Fig. 1).
- Respectez la réglementation de votre pays concernant la collecte sélective des produits électriques.

Dépannage
Cette rubrique récapitule les problèmes les plus courants que vous pouvez rencontrer avec la machine. Si vous ne parvenez pas à résoudre le problème à l'aide des informations ci-dessous, rendez-vous sur le site www.philips.com/support et consultez la liste de questions fréquemment posées ou contactez le Service Consommateurs Philips de votre pays.

Problème	Solution
L'anneau lumineux entourant le bouton sur lequel vous avez appuyé clignote rapidement.	Remplissez le réservoir d'eau.
	Le flotteur dans le réservoir d'eau est peut-être coincé. Videz le réservoir d'eau, secouez-le à plusieurs reprises pour décoincer le flotteur. Nettoyez le réservoir d'eau à l'eau chaude avec un peu de produit vaisselle, ou au lave-vaisselle.
L'anneau lumineux du bouton sur lequel vous avez appuyé continue de clignoter lentement.	S'il clignote plus de deux minutes, votre machine est peut-être défectueuse. Contactez le Service Consommateurs Philips de votre pays.
Le voyant rouge CALC s'allume lorsque la machine est en phase de chauffe ou de préparation de café.	Du tartre s'est accumulé. Vous devez détartrer la machine.
Il y a de l'eau sur le plan de travail sous la machine.	Ne remplissez pas trop le réservoir d'eau. Vérifiez que les gouttes d'eau sur le plan de travail ne proviennent pas de l'installation ou du retrait du réservoir d'eau.
De l'eau ou du café s'écoule de la machine.	Le couvercle n'était pas correctement fermé.
	Placez la ou les dosettes correctement au centre du porte-dosette, la partie bombée vers le bas.
	Le tamis au centre du porte-dosette est bouché. Débouchez-le à l'aide d'un goupillon.
	Vérifiez si la bague d'étanchéité du couvercle est collée sous le bord du disque de distribution. Si tel est le cas, dégagez-la du dessous du disque de distribution d'eau.
Le volume de café a changé.	Vérifiez si le sélecteur d'intensité est réglé sur la recette de café souhaitée.
	Le tamis au centre du porte-dosette est bouché. Débouchez-le à l'aide d'un goupillon.
	Réinitialisez les réglages de volume par défaut.
	Du tartre s'est accumulé. Vous devez détartrer la machine.
Le café n'est pas assez chaud.	Du tartre s'est accumulé. Vous devez détartrer la machine.
	Conseil : avant de préparer du café, préchauffez la tasse en la rinçant à l'eau chaude ou préparez un café sans dosette.
Je ne parviens pas à ouvrir le couvercle.	Éteignez la machine à café. Tirez le levier vers le haut et attendez 24 heures avant d'ouvrir le couvercle. Pour éviter que cela ne se produise, assurez-vous que le tamis du porte-dosette est propre et non obstrué.
La machine émet un son différent pendant la préparation d'espresso.	La recette d'espresso utilise une technologie de préparation du café différente (Intense Plus). Celle-ci produit un son différent.
L'eau continue à s'écouler du bec verseur lors de la première utilisation de la machine.	Lors de la première utilisation de la machine, celle-ci effectue un cycle de rinçage. Placez un bol pouvant contenir au moins 1,5 litre sous le bec verseur afin de récupérer l'eau du cycle de rinçage. Rincez la machine avant la première utilisation.

Nederlands — Belangrijke veiligheidsinformatie

Belangrijk
Lees deze gebruiksaanwijzing zorgvuldig door voordat u het apparaat gebruikt. Bewaar de gebruiksaanwijzing om deze indien nodig later te kunnen raadplegen.

Gevaar
- Dompel het apparaat nooit onder in water of een andere vloeistof.

Waarschuwing
- Controleer of het voltage dat op de onderkant van het apparaat is aangegeven, overeenkomt met de plaatselijke netspanning voordat u het apparaat aansluit.
- Sluit de machine uitsluitend aan op een geaard stopcontact.
- Als het netsnoer beschadigd is, moet u het laten vervangen door Philips, een door Philips geautoriseerd servicecentrum of door personen met vergelijkbare kwalificaties om gevaarlijke situaties te voorkomen.
- Gebruik het apparaat niet als de stekker, het netsnoer of het apparaat zelf beschadigd is.
- Deze machine kan worden gebruikt door kinderen vanaf 8 jaar en door personen met verminderde lichamelijke, zintuiglijke of geestelijke capaciteiten of weinig ervaring en kennis, mits zij onder toezicht staan of instructies hebben ontvangen over veilig gebruik van de machine en zij de gevaren van het gebruik begrijpen.
- Reiniging en onderhoud mogen alleen door kinderen worden uitgevoerd die ouder zijn dan 8 en alleen onder toezicht.
- Houd het apparaat, de bijbehorende accessoires en het snoer buiten het bereik van kinderen jonger dan 8 jaar.
- Kinderen mogen niet met het apparaat spelen.

Let op
- Breng het apparaat altijd naar een door Philips geautoriseerd servicecentrum voor onderzoek of reparatie. Probeer niet zelf het apparaat te repareren, aangezien uw garantie hierdoor komt te vervallen.
- Plaats het Senseo-apparaat nooit op zijn kant nadat u het apparaat hebt uitgepakt. Houd het apparaat altijd rechtop, ook tijdens transport
- Gebruik nooit gewone gemalen koffie of gescheurde pads in de padhouder, aangezien de houder hierdoor verstopt raakt.
- Het apparaat mag niet worden gebruikt in combinatie met een transformator, aangezien dit tot onveilige situaties kan leiden.
- Plaats het apparaat op een vlakke en stabiele ondergrond.
- Plaats de machine niet op een warmhoudplaat of naast een hete oven, verwarmingselement of vergelijkbare warmtebron.
- Plaats het apparaat tijdens gebruik niet in een kast.
- Laat het apparaat nooit zonder toezicht werken.
- Gebruik het apparaat niet op een hoogte boven 1250 meter NAP.
- Doe nooit andere vloeistoffen dan schoon, koud water in het waterreservoir.
- Zorg ervoor dat de tuit goed is geplaatst voordat u het apparaat doorspoelt of koffie zet.
- Spoel het koffiezetapparaat vóór het eerste gebruik door met vers water. Hierdoor wordt het systeem gevuld met water, wat zeer belangrijk is voor de juiste werking van het apparaat.
- Gebruik het apparaat niet bij een temperatuur onder de 0 °C. Water dat in het apparaat achterblijft, kan bevriezen en schade veroorzaken.
- Gebruik het apparaat niet in combinatie met waterontharders die natrium aan het water toevoegen.
- Ontkalk uw apparaat regelmatig. Het apparaat geeft aan wanneer u dit moet ontkalken. Als u dit niet doet, zal het apparaat na verloop van tijd niet meer goed werken. In dit geval vallen reparaties niet onder de garantie.
- Gebruik nooit een ontkalker op basis van mineraalzuur zoals zwavelzuur, zoutzuur, sulfaminezuur of azijnzuur (bijv. azijn). Deze ontkalkers kunnen uw koffiezetapparaat beschadigen.
- Het apparaat is uitsluitend bedoeld voor normaal huishoudelijk gebruik. Het apparaat is niet bedoeld voor gebruik in personeelskeukens van bijvoorbeeld winkels, kantoren, boerderijen of vergelijkbare werkomgevingen en ook niet voor gebruik door gasten van hotels, motels, bed and breakfasts en andere verblijfsaccommodaties.

Naleving van normen
Dit apparaat voldoet aan alle normen en voorschriften met betrekking tot blootstelling aan elektromagnetische velden.
Het energieverbruik van dit apparaat is minder dan 0,25 watt als het apparaat is uitgeschakeld. Dit houdt in dat dit apparaat voldoet aan EU-richtlijn 2009/125/EG, waarin de vereisten inzake ecologisch ontwerp voor energieverbruikende producten zijn vastgelegd.

Vorstvrije opslag
Gebruik en bewaar het apparaat alleen op een vorstvrije plaats.

Accessoires bestellen
Ga voor accessoires of reserveonderdelen naar **www.philips.com/parts-and-accessories** of uw Philips-dealer. U kunt ook contact opnemen met het Philips Consumer Care Centrum in uw land (zie de meegeleverde internationale garantieverklaring voor contactgegevens).

Garantie en ondersteuning
Hebt u informatie of ondersteuning nodig, ga dan naar **www.philips.com/support** of lees de internationale garantieverklaring.

Recyclen
- Dit symbool betekent dat elektrische apparaten niet samen met het gewone huishoudelijke afval mogen worden weggegooid (Fig. 1).
- Volg de in uw land geldende regels voor de gescheiden inzameling van elektrische producten.

Problemen oplossen
In dit hoofdstuk worden in het kort de meest voorkomende problemen behandeld die zich kunnen voordoen tijdens het gebruik van het apparaat. Als u het probleem niet kunt oplossen met behulp van de onderstaande informatie, gaat u naar www.philips.com/support voor een lijst met veelgestelde vragen of neemt u contact op met het Philips Consumer Care Center in uw land.

Probleem	Oplossing
De lichtring in de knop die u hebt ingedrukt, knippert snel.	Vul het waterreservoir met water.
	De vlotter in het waterreservoir zit mogelijk vast. Leeg het waterreservoir en schud er een paar keer mee zodat de vlotter loskomt. Maak het waterreservoir schoon met warm water en een beetje afwasmiddel of reinig het in de vaatwasmachine.
De lichtring in de knop die u hebt ingedrukt, blijft langzaam knipperen.	Als dit langer dan twee minuten duurt, is uw apparaat mogelijk defect. Neem contact op met de Philips Klantenservice in uw land.
Het rode CALC-indicatielampje brandt wanneer het apparaat opwarmt of koffiezet.	Er is sprake van kalkvorming. U moet het apparaat ontkalken.
Er ligt water op het aanrecht onder het apparaat.	Giet niet teveel water in het reservoir. Controleer of de waterdruppels op het aanrecht terecht zijn gekomen tijdens het plaatsen of verwijderen van het waterreservoir.
Er lekt water of koffie uit het apparaat.	Het deksel is niet goed gesloten.
	Plaats de koffiepad(s) goed in het midden van de padhouder met de bolle zijde naar beneden.
	De zeef in het midden van de padhouder zit verstopt. Ontstop de zeef met een afwasborstel.
	Controleer of de afdichtring van het deksel vastzit onder de rand van de verdeelschijf. Zo ja, trek de ring dan voorzichtig onder de verdeelschijf vandaan.
De hoeveelheid koffie is anders.	Controleer of u de Intensity Select-schuif op het gewenste koffierecept hebt gezet.
	De zeef in het midden van de padhouder zit verstopt. Ontstop de zeef met een afwasborstel.
	Herstel de fabrieksinstellingen voor de hoeveelheid.
	Er is sprake van kalkvorming. U moet het apparaat ontkalken.
De koffie is niet heet genoeg.	Er is sprake van kalkvorming. U moet het apparaat ontkalken.
	Tip: verwarm het kopje vóór het koffiezetten voor door het met heet water te spoelen of zet een kopje koffie zonder koffiepad.
Ik kan het deksel niet openen.	Schakel het koffiezetapparaat uit. Trek de hendel omhoog en wacht 24 uur voordat u het deksel opent. U kunt dit voorkomen door ervoor te zorgen dat de zeef in de padhouder schoon is en niet verstopt.
De machine maakt een ander geluid wanneer espresso wordt gezet.	Om espresso te maken, wordt een andere koffiezettechnologie (Intense Plus) gebruikt. Dit zorgt voor het afwijkende geluid.
Water blijft uit de tuit komen wanneer ik het apparaat voor de eerste keer gebruik.	Wanneer de machine voor de eerste keer wordt gebruikt, wordt een spoelcyclus uitgevoerd. Plaats een kom met een inhoud van 1,5 liter onder de tuit om het water van de spoelcyclus op te vangen. Spoel het apparaat vóór het eerste gebruik door.

English Usage instructions

Introduction

Congratulations on your purchase and welcome to Philips! To fully benefit from the support that Philips offers, register your product at **www.philips.com/welcome**.

Direct start function

This Senseo machine brews coffee with only one touch of a button. When you press the 1-cup or 2-cup button, the machine immediately switches on, starts heating, and then brews a cup of coffee. When the machine has finished brewing, it switches off automatically to save energy.

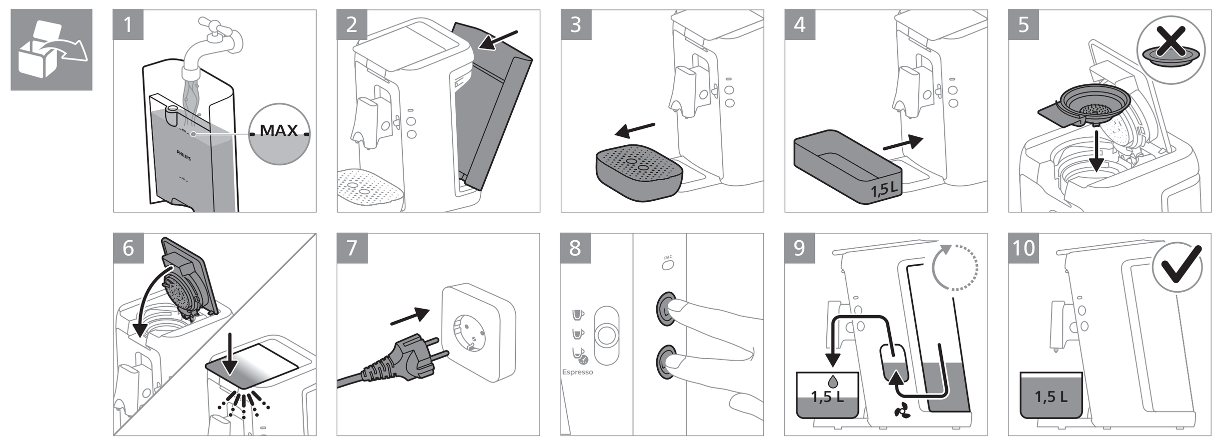

Flushing before first use

Flush the machine before first use. After the flushing cycle, the machine is ready for brewing coffee.

1 Fill the water tank with fresh water to the MAX level indication.
2 Place the water reservoir back onto the machine.
3 Remove the drip tray from the machine.
4 Place a container under the coffee spout.
5 Make sure that a pod holder, without pod(s), is in place.
6 Close the lid and lock the lever.
7 Put the plug in an earthed wall socket.
8 To start flushing, press the 1-cup button and the 2-cup button simultaneously.
9 During the flushing cycle, cold water comes out of the coffee spout.
10 When the flushing cycle is finished, the machine switches off.

Caution: If you do not flush the machine before first use, your first coffee cup may overflow with cold water.

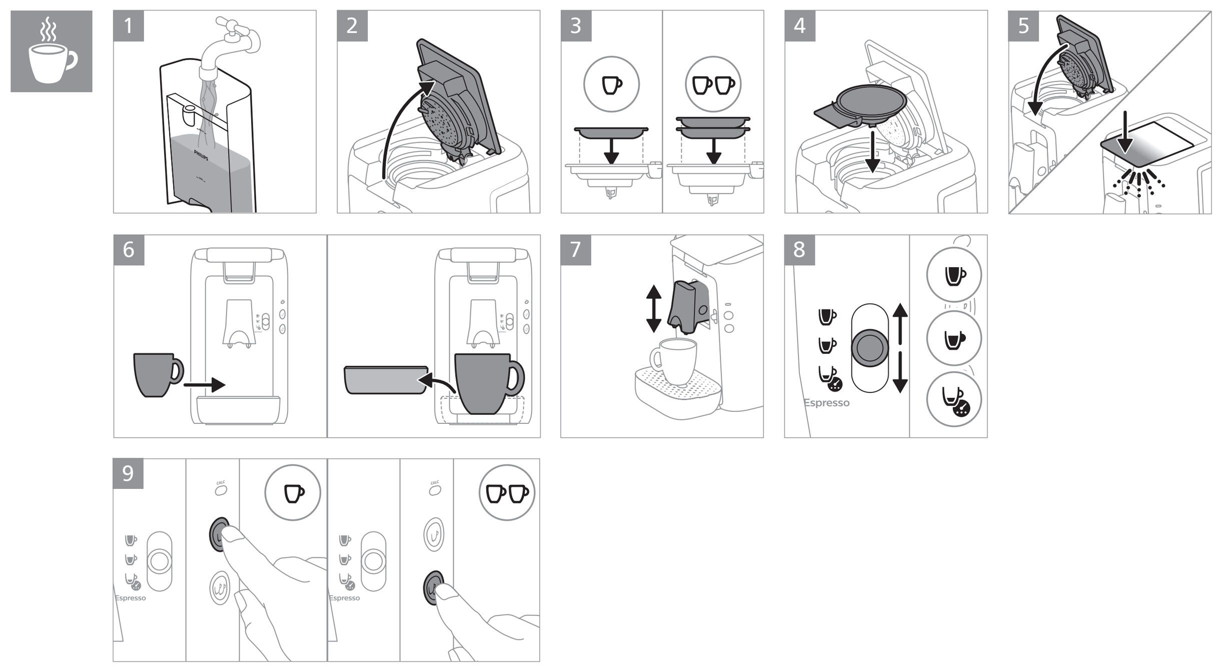

Brewing coffee

1 Fill up the water reservoir with fresh cold tap water.
2 Open the lid.
3 To brew one cup of Senseo coffee, place the 1-cup pod holder with one coffee pod in the machine. To brew two cups, place the 2-cup pod holder with two coffee pods in the machine.
   Place the pod(s) properly in the center of the pod holder, with the convex side pointing downwards. Press the pod(s) lightly into the pod holder.
4 Place the pod holder with the pod(s) in the machine.
5 Close the lid and lock the lever.
6 Place one cup or two cups under the spout openings. For a large coffee, remove the drip tray and place a large cup or mug under the coffee spout.
7 Slide the coffee spout up or down to adjust its height to the size of the cup you are using.
8 Use the Intensity Select slider to select the recipe of your choice:
   - Select the top position to brew a classic long, smooth Senseo.
   - Select the middle position to brew an intense Senseo.
   - Select the bottom position to brew an Espresso.
9 Press the 1-cup button to brew one cup of coffee or press the 2-cup button to brew two cups of coffee. You can stop the brewing process at any time by pressing any button.

Note: to ensure the best coffee quality, use fresh cold water every day. If you have not used the machine for 1 day, you have to flush it with fresh cold water before you use it again. To flush the machine, fill the water reservoir with fresh cold water, place 2 cups under the spout and brew coffee without a coffee pod twice in a row.

Intense Plus technology

This Senseo CSA260 machine comes with a new technology for brewing Espresso. This new brewing mode allows optimum extraction for an Espresso with a rich, fine and darker crema. Follow the steps above and select the Espresso recipe in step 8. When brewing an Espresso, you will hear a different sound during each phase. This is caused by the new brewing technology.

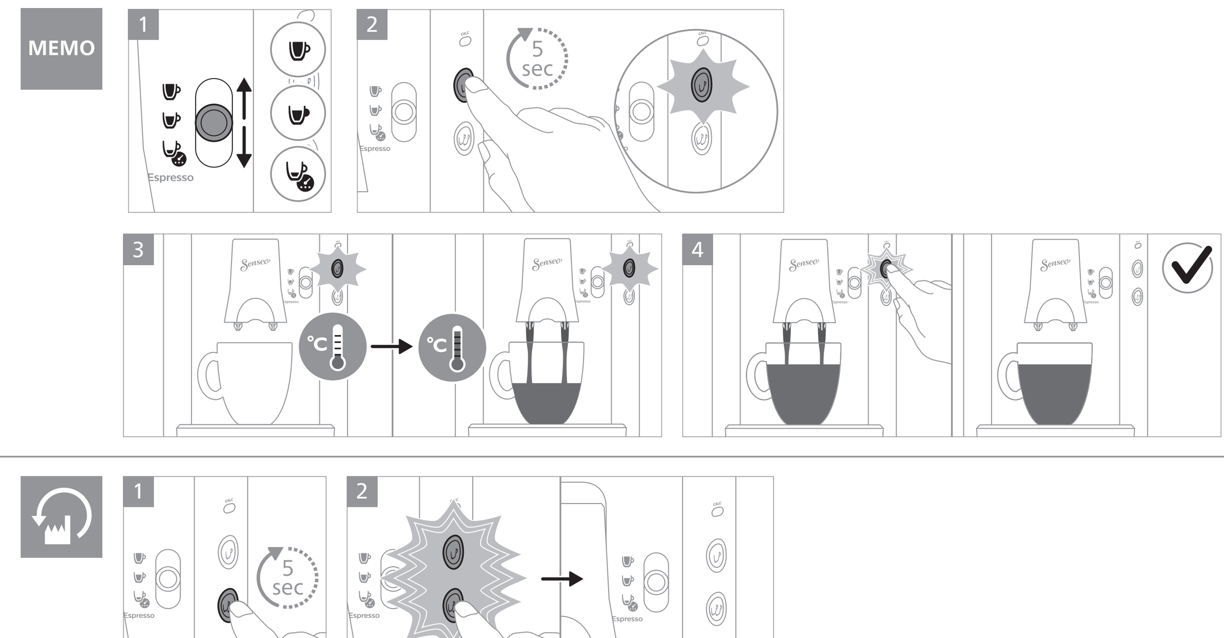

Memo function

For each recipe of the Intensity Select slider, you can adjust the coffee volume to your personal taste and save this setting.

1 Put the Intensity Select slider in the position of the recipe you want to adjust.
2 Press and hold the 1-cup button for 5 seconds. Do not release the button until the light starts flashing at short intervals, indicating that the memo function is active.
3 The 1-cup button continues flashing at short intervals while the machine heats up for 60-90 seconds and then brews coffee.
4 When the desired coffee volume has been reached, press the 1-cup button again. The 1-cup button flashes quickly to confirm that the new coffee volume setting of the recipe has been saved.
- The coffee volume of the recipe has been saved for both the 1-cup button and the 2-cup button.
- The machine now brews the adjusted amount of coffee when this recipe is selected.

Note: The maximum volume that can be programmed is 145 ml and the minimum volume is 25 ml.

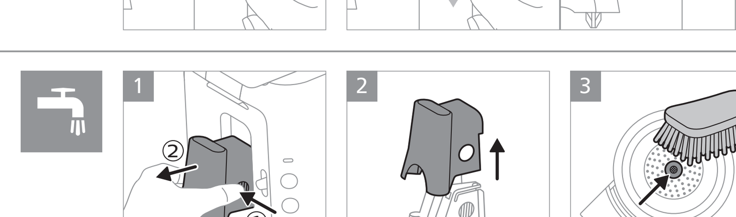

Resetting coffee volumes to the factory setting

To reset the coffee volume settings of the recipes to the standard factory settings, do the following:

1 Press and hold the 2-cup button for 5 seconds.
2 Release the 2-cup button when the 1-cup button and 2-cup button start flashing.

The coffee volumes of all recipes have now been reset to the factory settings.

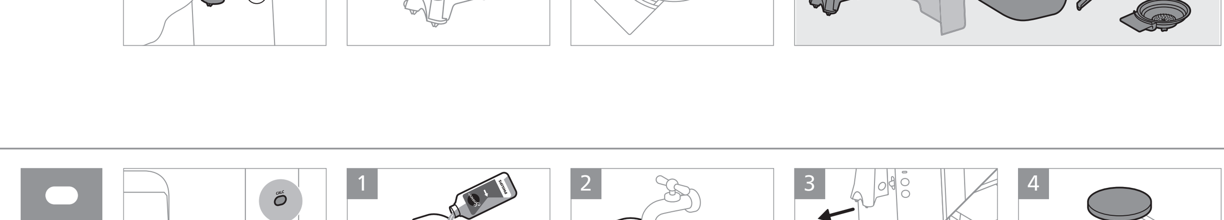

Cleaning

1 Remove the coffee spout by pressing the buttons on both sides of the coffee spout.
2 Disassemble the coffee spout by pressing the buttons on both sides and lifting the outer part off the inner part.
3 To prevent clogging, clean the pod holders regularly with hot water, some washing-up liquid and a washing-up brush.
4 You can clean all detachable parts with hot water and some washing-up liquid or in the dishwasher.
5 You can clean the outside of the machine with a damp soft cloth.

Note: Never use scouring pads, abrasive cleaning agents or aggressive liquids such as petrol or acetone to clean the machine.

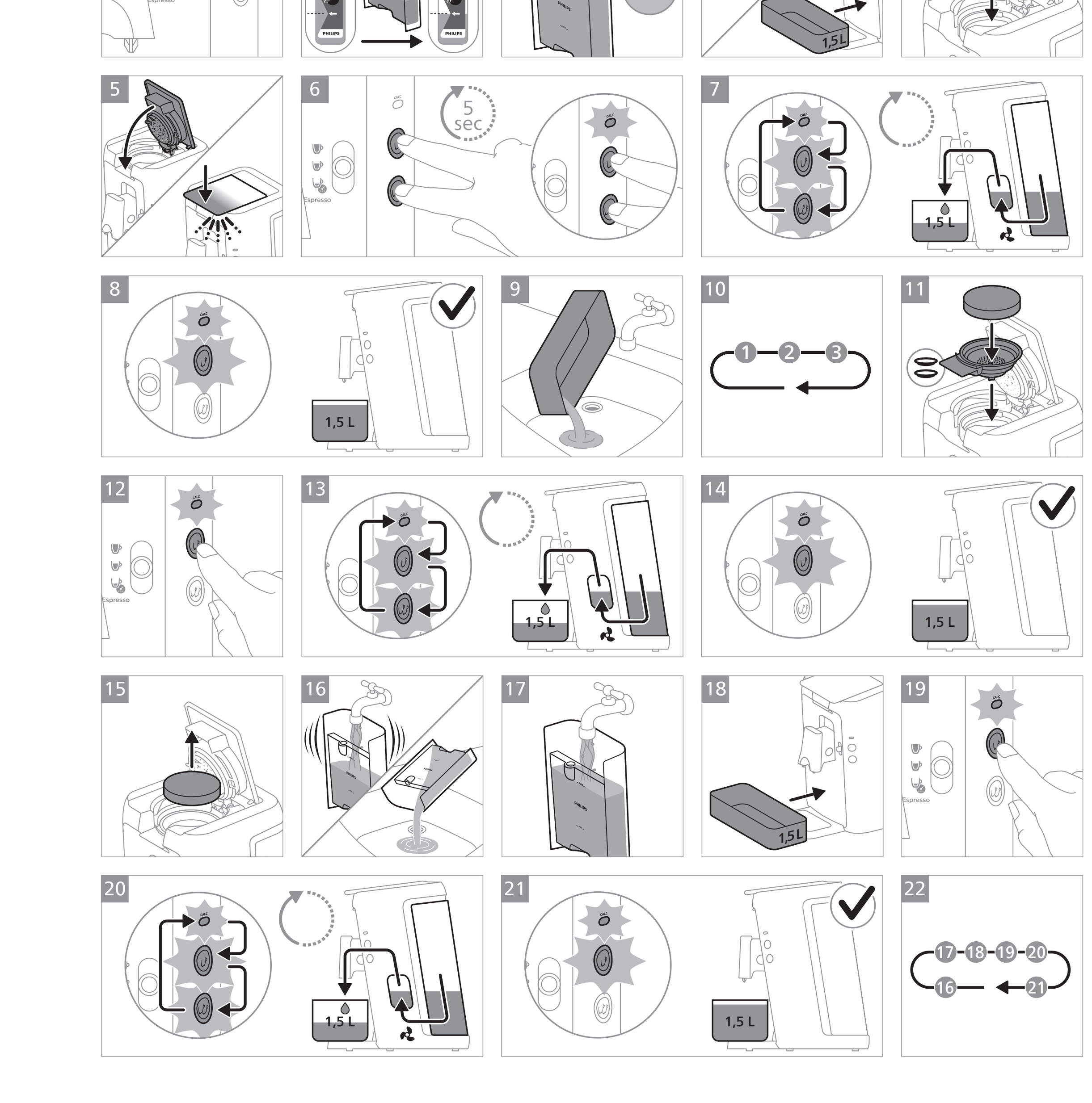

Descaling the Senseo

When the CALC light lights up, you have to descale the machine. Descaling will prolong the life of your coffee machine. The descaling procedure consists of 4 cycles. Follow the steps below to perform the descaling procedure:

Prepare the descaling procedure

1 Pour half a bottle of Senseo descaler into the empty water reservoir.
2 Fill up the water reservoir with fresh cold tap water up to the MAX indication and place it back onto the machine.
3 Remove the drip tray and place a bowl under the coffee spout.
4 Place the 1-cup pod holder with a used coffee pod or a thin descaling filter in the machine.
5 Close the lid and lock the lever.

Start the first descaling cycle

6 Press and hold both the 1-cup button and 2-cup button for 5 seconds until the CALC light lights up to start the descaling cycle. Release the buttons when the CALC light lights up.
7 The CALC light, the 1-cup button and 2-cup button light up in sequence to indicate that the first descaling cycle is in progress. During the descaling cycle, the descaling solution comes out of the machine at intervals.
8 As soon as the first descaling cycle is complete, the 1-cup button and the CALC light flash.
9 Empty the bowl in the sink.

Start the second descaling cycle

10 Repeat steps 1 to 3 one more time.
11 Replace the 1-cup pod holder with the 2-cup pod holder and place one used coffee pod or a thick descaling filter in the pod holder. Close the lid and lock the lever.
12 Press the flashing 1-cup button to start the second descaling cycle.
13 The CALC light, the 1-cup button and 2-cup button light up in sequence to indicate that the second descaling cycle is in progress. During the second descaling cycle, the descaling solution comes out of the machine at intervals.
14 As soon as the second descaling cycle is complete, the 1-cup button and the CALC light flash.
15 Remove the used coffee pod or descaling filter.

Start the first rinsing cycle

16 Rinse the water reservoir with fresh water.
17 Fill the water reservoir with fresh water up to the MAX indication and place it back onto the machine.
18 Place an empty bowl under the coffee spout.
19 Press the flashing 1-cup button to start the first rinsing cycle.
20 The CALC light, 1-cup button and 2-cup button light up in sequence to indicate that the first rinsing cycle is in progress. During the rinsing cycle, water comes out of the machine at intervals.
21 Once the first rinsing cycle has been completed, the 1-cup button and the CALC light flash.

Start the second rinsing cycle

22 Repeat steps 16 to 21 one more time. As soon as this process is finished, the CALC light goes out and the machine switches off automatically.

Note: For more information on descaling and why it is important to descale, visit our website at **www.philips.com/descale-senseo**.

Deutsch Gebrauchsanweisungen

Einführung

Herzlichen Glückwunsch zu Ihrem Kauf und willkommen bei Philips! Um die Unterstützung von Philips optimal nutzen zu können, sollten Sie Ihr Produkt unter **www.philips.com/welcome** registrieren.

Direktstartfunktion

Mit dieser Senseo Kaffeemaschine können Sie Kaffee durch Drücken einer einzigen Taste zubereiten. Wenn Sie die 1-Tasse- oder die 2-Tassen-Taste drücken, schaltet sich die Maschine direkt ein, heizt sich auf und bereitet dann eine Tasse Kaffee zu. Wenn das Gerät mit dem Brühen fertig ist, schaltet es sich automatisch aus, um Energie zu sparen.

Vor dem ersten Gebrauch durchspülen

Spülen Sie die Maschine vor dem ersten Gebrauch. Nach dem Spülvorgang ist das Gerät bereit für das Brühen von Kaffee.

1 Füllen Sie den Wasserbehälter bis zur Markierung MAX mit frischem Wasser.
2 Setzen Sie den Wasserbehälter wieder in das Gerät ein.
3 Nehmen Sie die Abtropfschale aus der Kaffeemaschine.
4 Stellen Sie einen Behälter unter den Kaffeeauslauf.
5 Vergewissern Sie sich, dass sich ein Padhalter (ohne Pads) im Gerät befindet.
6 Schließen Sie den Deckel und den Verschlusshebel.
7 Stecken Sie den Netzstecker in eine geerdete Steckdose..
8 Drücken Sie gleichzeitig die 1-Tasse-Taste und die 2-Tassen-Taste, um das Durchspülen zu starten.
9 Während des Durchspülvorgangs tritt kaltes Wasser aus dem Kaffeeauslauf aus.
10 Nach dem Durchspülen schaltet sich das Gerät automatisch ab.

Achtung: Wenn Sie das Gerät vor dem ersten Gebrauch nicht durchspülen, kann Ihre erste Kaffeetasse mit kaltem Wasser überlaufen.

Kaffee brühen

1 Füllen Sie den Wasserbehälter mit frischem, kaltem Leitungswasser..
2 Öffnen Sie den Deckel.
3 Um eine Tasse Senseo Kaffee zu brühen, setzen Sie den 1-Tassen-Padhalter mit einem Kaffeepad in das Gerät ein. Um zwei Tassen Kaffee zu brühen, setzen Sie den 2-Tassen-Padhalter mit zwei Kaffeepads in das Gerät ein.
   Legen Sie das Kaffeepad bzw. die Kaffeepads ordnungsgemäß mit der gewölbten Seite nach unten in die Mitte des Padhalters. Drücken Sie das Pad bzw. die Pads im Padhalter leicht an.
4 Setzen Sie den Padhalter mit einem oder mehreren Kaffeepads in die Maschine ein.
5 Schließen Sie den Deckel und den Verschlusshebel.
6 Stellen Sie eine bzw. zwei Tassen unter die Öffnungen des Kaffeeauslaufs. Nehmen Sie für einen großen Kaffee die Abtropfschale heraus und stellen Sie eine große Tasse oder einen Becher unter den Kaffeeauslauf.
7 Schieben Sie den Kaffeeauslauf nach oben oder unten, um die Höhe auf die Größe der verwendeten Tasse oder des verwendeten Glases einzustellen.
8 Wählen Sie mithilfe des Intensitätsreglers das gewünschte Rezept aus:
   - Wählen Sie die obere Position, um einen klassischen langen, milden Senseo zu brühen.
   - Wählen Sie die mittlere Position, um einen kräftigen Senseo zu brühen.
   - Wählen Sie die untere Position für die Zubereitung eines Espressos.
9 Drücken Sie die 1-Tasse-Taste, um eine Tasse Kaffee zu brühen, oder drücken Sie die 2-Tassen-Taste, um zwei Tassen Kaffee zu brühen. Sie können den Brühvorgang jederzeit durch das Drücken einer beliebigen Taste beenden.

Hinweis: Verwenden Sie täglich frisches, kaltes Wasser, um die bestmögliche Kaffeequalität zu gewährleisten. War das Gerät einen Tag lang nicht in Gebrauch, lassen Sie vor der nächsten Verwendung frisches, kaltes Wasser durchlaufen. Um das Gerät durchzuspülen, füllen Sie den Wasserbehälter mit frischem, kaltem Wasser, stellen zwei Tassen unter den Kaffeeauslauf und brühen dann zweimal hintereinander Kaffee (ohne Kaffeepads).

Intense Plus-Technologie

Diese Senseo CSA260 Kaffeemaschine ist mit einer neuer Aufbrühtechnologie für Espresso ausgestattet. Dieser neue Aufbrühmodus ermöglicht eine optimale Extraktion für einen Espresso mit einer reichhaltigen, feinen und dunkleren Crema. Folgen Sie den Anweisungen weiter oben und wählen Sie in Schritt 8 das Espressorezept aus. Sie hören beim Brühen eines Espressos während jeder Phase ein anderes Geräusch. Dieses entsteht durch die neue Aufbrühtechnologie.

Memo-Funktion

Für jedes Rezept des Intensitätsreglers können Sie die Kaffeemenge nach Ihrem persönlichen Geschmack einstellen und diese Einstellung speichern.

10 Bewegen Sie dazu den Intensitätsregler auf die Position des Rezepts, das Sie anpassen möchten.
11 Halten Sie die 1-Tasse-Taste fünf Sekunden lang gedrückt. Lassen Sie die Taste erst los, wenn die Anzeige in kurzen Abständen zu blinken beginnt und so anzeigt, dass die Memo-Funktion aktiviert ist.
12 Die 1-Tassen-Taste blinkt in kurzen Abständen, während das Gerät 60-90 Sekunden lang aufgeheizt wird und anschließend Kaffee brüht.
13 Wenn die gewünschte Kaffeemenge erreicht ist, drücken Sie erneut die 1-Tasse-Taste. Die 1-Tassen-Taste blinkt schnell, um zu bestätigen, dass die neue Kaffeemengen-Einstellung des Rezepts gespeichert wurde.
- Die Kaffeemenge des Rezepts wurde für die 1-Tasse-Taste und die 2-Tassen-Taste gespeichert.
- Das Gerät brüht nun die eingestellte Menge Kaffee, wenn dieses Rezept ausgewählt wird.

Hinweis: Die maximale Menge, die programmiert werden kann, beträgt 145 ml; die Mindestmenge beträgt 25 ml.

Kaffeemengen auf die Werkseinstellungen zurücksetzen

Gehen Sie wie folgt vor, um die Kaffeemengen-Einstellungen der Rezepte auf die Standardwerkseinstellungen zurückzusetzen:

1 Halten Sie die 2-Tassen-Taste fünf Sekunden lang gedrückt.
2 Lassen Sie die 2-Tassen-Taste wieder los, wenn die 1-Tasse-Taste und die 2-Tassen-Taste zu blinken beginnen.

Die Kaffeemengen aller Rezepte wurden nun auf die Werkseinstellungen zurückgesetzt.

Reinigung

1 Entfernen Sie den Kaffeeauslauf, indem Sie die Tasten an beiden Seiten des Kaffeeauslaufs drücken.
2 Nehmen Sie den Kaffeeauslauf auseinander, indem Sie die Tasten an beiden Seiten drücken und den äußeren Teil vom inneren Teil abheben.
3 Um Verstopfungen zu vermeiden, reinigen Sie die Padhalter regelmäßig mit heißem Wasser, etwas Spülmittel und einer Spülbürste.
4 Sie können alle abnehmbaren Teile gründlich mit heißem Wasser und etwas Geschirrspülmittel abwaschen oder in der Spülmaschine reinigen.
5 Sie können das Äußere der Maschine mit einem weichen, feuchten Tuch reinigen.

Hinweis: Reinigen Sie die Maschine nie mit einem Scheuerschwamm oder Scheuermittel oder mit aggressiven Flüssigkeiten wie Benzin oder Azeton.

Die Senseo Kaffeemaschine entkalken

Wenn die CALC-Anzeige aufleuchtet, muss die Kaffeemaschine entkalkt werden. Das Entkalken verlängert die Nutzungsdauer Ihrer Kaffeemaschine. Der Entkalkungsvorgang besteht aus vier Zyklen. Befolgen Sie folgende Schritte, um den Entkalkungsvorgang durchzuführen:

Bereiten Sie den Entkalkungsvorgang vor

1 Gießen Sie eine halbe Flasche Senseo Entkalker in den leeren Wasserbehälter
2 Füllen Sie den Wasserbehälter bis zur Markierung MAX mit frischem, kaltem Leitungswasser, und setzen Sie ihn wieder in das Gerät ein.
3 Entfernen Sie die Abtropfschale und stellen Sie eine Schüssel unter den Kaffeeauslauf.
4 Setzen Sie den 1-Tassen-Padhalter mit einem gebrauchten Kaffeepad oder einem dünnen Entkalkungsfilter in die Kaffeemaschine ein.
5 Schließen Sie den Deckel und den Verschlusshebel.

Den ersten Entkalkungszyklus starten

6 Halten Sie die 1-Tasse-Taste und die 2-Tassen-Taste fünf Sekunden lang gedrückt, bis die CALC-Anzeige aufleuchtet, um den Entkalkungszyklus zu starten. Lassen Sie die Tasten los, wenn die CALC-Anzeige aufleuchtet.
7 Die CALC-Anzeige, die 1-Tasse-Taste und die 2-Tassen-Taste leuchten nacheinander auf, um anzuzeigen, dass der erste Entkalkungszyklus durchgeführt wird. Während des Entkalkungszyklus fließt die Entkalkungslösung in regelmäßigen Abständen aus dem Gerät.
8 Sobald der erste Entkalkungszyklus abgeschlossen ist, blinken die 1-Tasse-Taste und die CALC-Anzeige.
9 Leeren Sie den Inhalt der Schüssel in der Spüle.

Den zweiten Entkalkungszyklus starten

10 Wiederholen Sie die Schritte 1 bis 3 erneut.
11 Ersetzen Sie den 1-Tassen-Padhalter durch den 2-Tassen-Padhalter und legen Sie ein gebrauchtes Kaffeepad oder einen dicken Entkalkungsfilter in den Padhalter. Schließen Sie den Deckel und den Verschlusshebel.
12 Drücken Sie die blinkende 1-Tasse-Taste, um den zweiten Entkalkungszyklus zu starten.
13 Die CALC-Anzeige, die 1-Tasse-Taste und die 2-Tassen-Taste leuchten nacheinander auf, um anzuzeigen, dass der zweite Entkalkungszyklus durchgeführt wird. Während des zweiten Entkalkungszyklus fließt die Entkalkungslösung in regelmäßigen Abständen aus dem Gerät.
14 Sobald der zweite Entkalkungszyklus abgeschlossen ist, blinken die 1-Tasse-Taste und die CALC-Anzeige.
15 Entfernen Sie das gebrauchte Kaffeepad bzw. den Entkalkungsfilter.

Den ersten Durchspülzyklus starten

16 Spülen Sie den Wasserbehälter mit frischem Wasser aus.
17 Füllen Sie den Wasserbehälter bis zur Markierung MAX mit frischem Wasser, und setzen Sie ihn wieder in das Gerät ein.
18 Stellen Sie eine leere Schüssel unter den Kaffeeauslauf.
19 Drücken Sie die blinkende 1-Tasse-Taste, um den ersten Durchspülzyklus zu starten.
20 Die CALC-Anzeige, die 1-Tasse-Taste und die 2-Tassen-Taste leuchten nacheinander auf, um anzuzeigen, dass der erstе Durchspülzyklus durchgeführt wird. Während des Durchspülzyklus fließt in Abständen Wasser aus dem Gerät.
21 Nach Abschluss des ersten Durchspülzyklus blinken die 1-Tasse-Taste und die CALC-Anzeige.

Den zweiten Durchspülzyklus starten

22 Wiederholen Sie die Schritte 16 bis 21 erneut. Sobald dieser Vorgang abgeschlossen ist, erlischt die CALC-Anzeige, und das Gerät schaltet sich automatisch aus.

Hinweis: Weitere Informationen über das Entkalken und warum es wichtig ist finden Sie auf unserer Website unter **www.philips.com/descale-senseo**.

Español Instrucciones de uso

Introducción

Enhorabuena por la adquisición de este producto, y bienvenido a Philips. Para sacar el mayor partido a la asistencia que Philips le ofrece, registre el producto en **www.philips.com/welcome**.

Función de inicio directo

Esta máquina Senseo prepara café con solo tocar un botón. Al pulsar el botón de 1 taza o 2 tazas, la máquina se enciende de inmediato, empieza a calentarse y, a continuación, prepara una taza de café. Cuando la cafetera ha terminado de preparar el café, se apaga automáticamente para ahorrar energía.

Aclarado antes del uso por primera vez

Enjuague siempre la cafetera antes de usarla por primera vez. Después del proceso de aclarado, la cafetera está lista para preparar café.

1 Llene el depósito de agua con agua limpia hasta la indicación de nivel MAX.
2 Vuelva a colocar el depósito de agua en el aparato.
3 Quite la bandeja de goteo de la máquina.
4 Coloque un recipiente debajo de la boquilla de café.
5 Asegúrese de que haya un soporte para dosis, sin monodosis, en su lugar.
6 Cierre la tapa y bloquee la palanca.
7 Conecte el aparato a un enchufe con toma de tierra..
8 Para comenzar el aclarado, pulse los botones de 1 y 2 tazas a la vez.
9 Durante el ciclo de aclarado, sale agua fría sale por la boquilla de salida del café.
10 Cuando finaliza el proceso de aclarado, la cafetera se apaga.

Precaución: Si no aclara la cafetera antes de usarla por primera vez, la primera taza de café podría rebosar de agua fría.

Cómo hacer café

1 Llene el depósito de agua con agua fría del grifo..
2 Abra la tapa.
3 Para preparar una taza de café Senseo, coloque el soporte para dosis de 1 taza con una monodosis de café en la cafetera. Para preparar dos tazas, coloque el soporte para dosis de 2 tazas con dos monodosis de café en la cafetera.
   Coloque la monodosis correctamente en el centro del soporte para dosis, con el lado convexo hacia abajo. Presione ligeramente cada monodosis en el soporte.
4 Coloque el soporte de cápsulas con la cápsula en la máquina.
5 Cierre la tapa y bloquee la palanca.
6 Coloque una o dos tazas bajo las aberturas de la boquilla. Para un café largo, quite la bandeja de goteo y coloque una taza grande o una jarra debajo la boquilla de café.
7 Deslice la boquilla de café arriba o abajo para ajustar la altura al tamaño de la taza que vaya a usar.
8 Utilice el botón de selección de intensidad para seleccionar una receta:
   - Seleccione la posición de arriba para preparar un Senseo clásico largo y suave.
   - Seleccione la posición media para preparar un Senseo intenso.
   - Seleccione la posición de abajo para preparar un Espresso.
9 Pulse el botón de 1 taza para preparar una taza de café o el botón de 2 tazas para preparar dos tazas de café. Puede detener la preparación en cualquier momento pulsando cualquier botón.

Nota: para garantizar un café de la mejor calidad, utilice agua nueva cada día. Si no ha utilizado la cafetera desde hace 1 día, enjuáguela con agua fría del grifo antes de volver a usarla. Para aclarar la cafetera, llene el depósito de agua con agua fría del grifo, coloque dos tazas debajo de la boquilla de salida del café y prepare café sin monodosis dos veces seguidas.

Tecnología Intense Plus

Esta máquina Senseo CSA260 se suministra con una nueva tecnología para preparar el Espresso. Este nuevo modo de preparación hace posible una extracción perfecta para un Espresso con una crema abundante, fina y más oscura. Siga los pasos indicados y seleccione la receta de Espresso en el paso 8. Al preparar un Espresso, oirá un sonido diferente durante cada fase. Esto se debe a la nueva tecnología de preparación.

Función Memo

En cada receta del botón de selección de intensidad, puede ajustar el volumen de café a su gusto y guardar este ajuste.

1 Coloque el botón de selección de intensidad en la posición de la receta que desee ajustar.
2 Mantenga pulsado el botón de 1 taza durante 5 segundos. No suelte el botón hasta que el piloto empiece a parpadear a intervalos cortos, lo que indica que la función memo está activa.
3 El botón de 1 taza sigue parpadeando a intervalos cortos mientras se calienta la máquina durante 60-90 segundos y a continuación prepara el café.
4 Cuando se haya alcanzado el volumen de café deseado, vuelva a pulsar el botón de 1 taza. El botón de 1 taza parpadea rápidamente para confirmar que se ha guardado el nuevo ajuste de volumen de café de la receta.
- El volumen de café de la receta se ha guardado tanto para el botón de 1 taza como para el botón de 2 tazas.
- Ahora, al seleccionar esa receta, la máquina prepara la cantidad de café ajustada.

Nota: El volumen máximo que se puede programar es de 145 ml y el mínimo es de 25 ml.

Restablecer los volúmenes de café a los ajustes de fábrica

Para restablecer los ajustes de volumen de café de las recetas a los ajustes estándar de fábrica, haga lo siguiente:

1 Mantenga pulsado el botón de 2 taza durante 5 segundos.
2 Suelte el botón de 2 tazas cuando el botón de 1 taza y el botón de 2 tazas comiencen a parpadear.

Ahora los volúmenes de café de todas las recetas han quedado restablecidos a los ajustes de fábrica.

Limpieza

1 Quite la boquilla del café pulsando los botones en ambos lados de la boquilla del café.
2 Desmonte la boquilla del café pulsando los botones en ambos lados y levantando la parte externa para extraerla de la parte interna.
3 Para evitar la obstrucción, limpie los soportes para dosis periódicamente con agua caliente, un poco de detergente líquido y un cepillo de limpieza.
4 Puede limpiar todas las piezas desmontables con agua caliente y detergente líquido o en el lavavajillas.
5 Puede limpiar la parte exterior del aparado con un paño suave húmedo.

Nota: No utilice estropajos, agentes abrasivos ni líquidos agresivos, como gasolina o acetona, para limpiar el aparato.

Descalcificación de la Senseo

Cuando se ilumina el piloto CALC, es necesario descalcificar la máquina. La descalcificación prolongará la vida útil de su cafetera. El procedimiento de descalcificación consta de 4 ciclos. Siga los pasos que se indican a continuación para llevar a cabo el procedimiento de descalcificación:

Preparación del procedimiento de descalcificación

1 Vierta la mitad de una botella de descalcificador Senseo en el depósito de agua vacío.
2 Llene el depósito de agua con agua fría y limpia del grifo hasta la indicación de nivel MAX y vuelva a colocarlo en la máquina.
3 Quite la bandeja de goteo y coloque un cuenco debajo de la boquilla del café.
4 Coloque el soporte para dosis de 1 taza con una monodosis usada o un filtro de descalcificación fino en la cafetera.
5 Cierre la tapa y bloquee la palanca.

Inicio del primer ciclo de descalcificación

6 Mantenga pulsados los botones de 1 y 2 tazas durante 5 segundos hasta que el piloto CALC se ilumine para empezar el ciclo de descalcificación. Suelte los botones cuando se ilumine el piloto CALC.
7 El piloto CALC, el botón de 1 taza y el botón de 2 tazas se iluminan sucesivamente para indicar que el primer ciclo de descalcificación está en curso. Durante el ciclo de descalcificación, la disolución descalcificadora sale de la cafetera a intervalos.
8 Tan pronto como haya finalizado el primer ciclo de descalcificación, el botón de 1 taza y el piloto CALC parpadearán.
9 Vacíe el recipiente en el fregadero.

Inicio del segundo ciclo de descalcificación

10 Repita los pasos 1 a 3 otra vez.
11 Sustituya el soporte para dosis de 1 taza por el soporte para dosis de 2 tazas y coloque una monodosis usada o un filtro descalcificador grueso en el soporte para dosis. Cierre la tapa y bloquee la palanca.
12 Pulse el botón de 1 taza parpadeante para iniciar el segundo ciclo de descalcificación.
13 El piloto CALC, el botón de 1 taza y el botón de 2 tazas se iluminan sucesivamente para indicar que el segundo ciclo de descalcificación está en curso. Durante el segundo ciclo de descalcificación, la solución descalcificadora sale de la máquina a intervalos.
14 Tan pronto como haya finalizado el segundo ciclo de descalcificación, el botón de 1 taza y el piloto CALC parpadearán.
15 Quite la monodosis usada o el filtro de descalcificación.

Inicio del primer ciclo de aclarado

16 Aclare el depósito de agua con agua del grifo.
17 Llene el depósito de agua con agua del grifo hasta la indicación de nivel MAX y colóquelo de nuevo en la cafetera.
18 Coloque un recipiente vacío debajo de la boquilla de salida del café.
19 Pulse el botón de 1 taza parpadeante para iniciar el primer ciclo de enjuague.
20 El piloto CALC, el botón de 1 taza y el botón de 2 tazas se iluminan sucesivamente para indicar que el primer ciclo de enjuague está en curso. Durante el ciclo de aclarado, el agua sale de la cafetera a intervalos.
21 Una vez que se ha completado el primer ciclo de enjuague, el botón de 1 taza y el piloto CALC parpadearán.

Inicio del segundo ciclo de aclarado

22 Repita los pasos 16 a 21 otra vez. Tan pronto como haya finalizado este proceso, se apaga el piloto CALC y la máquina se apaga automáticamente.

Nota: Para obtener más información sobre la descalcificación y su importancia, visite nuestro sitio web en **www.philips.com/descale-senseo**.

Français Instructions d'utilisation

Introduction

Félicitations pour votre achat et bienvenue dans l'univers Philips ! Pour profiter pleinement de l'assistance offerte par Philips, enregistrez votre produit à l'adresse suivante : **www.philips.com/welcome**.

Fonction de démarrage instantané

Cette machine Senseo prépare le café d'une seule pression de touche. Lorsque vous appuyez sur le bouton pour 1 tasse ou 2 tasses, la machine se met immédiatement en marche, commence à chauffer et prépare ensuite une tasse de café. Une fois la préparation terminée, l'appareil s'éteint automatiquement pour économiser l'énergie.

Rinçage avant la première utilisation

Rincez la machine avant la première utilisation. À l'issue du cycle de rinçage, la machine est prête à préparer le café.

1 Remplissez le réservoir d'eau avec de l'eau fraîche jusqu'à l'indication MAX.
2 Replacez le réservoir d'eau sur l'appareil.
3 Retirez le plateau égouttoir de la machine.
4 Placez un récipient sous l'unité d'écoulement du café.
5 Assurez-vous qu'un porte-dosette vide est en place.
6 Refermez le couvercle et verrouillez le levier.
7 Branchez la fiche sur une prise murale reliée à la terre..
8 Pour commencer le rinçage, appuyez simultanément sur les boutons pour une tasse et deux tasses.
9 Pendant le cycle de rinçage, de l'eau froide s'écoule du bec verseur.
10 La machine s'éteint automatiquement à la fin du cycle de rinçage.

Attention : si vous ne rincez pas la machine avant la première utilisation, votre première tasse de café risque de déborder d'eau froide.

Préparation du café

1 Remplissez le réservoir d'eau froide du robinet..
2 Soulevez le couvercle.
3 Pour préparer une tasse de café Senseo, placez le porte-dosette pour une tasse avec une dosette dans la machine à café. Pour préparer deux tasses de café, placez le porte-dosette pour deux tasses (plus profond) avec deux dosettes dans la machine à café.
   Placez la ou les dosettes correctement au centre du porte-dosette, la partie bombée vers le bas. Appuyez légèrement sur la ou les dosettes dans le porte-dosette.
4 Placez le porte-dosette avec la ou les dosettes dans la machine.
5 Refermez le couvercle et verrouillez le levier.
6 Placez une ou deux tasses sous les orifices d'écoulement. Pour un café allongé, retirez le plateau égouttoir et placez une grande tasse ou un mug sous l'unité d'écoulement du café.
7 Faites coulisser le bec verseur vers le haut ou vers le bas pour adapter sa hauteur à la taille de la tasse utilisée.
8 Utilisez le sélecteur d'intensité pour sélectionner la recette de votre choix :
   - Sélectionnez la position supérieure pour préparer un café Senseo classique, long et doux.
   - Sélectionnez la position intermédiaire pour préparer un café Senseo intense.
   - Sélectionnez la position inférieure pour préparer un espresso.
9 Appuyez sur le bouton pour une tasse pour préparer une tasse de café, ou sur le bouton pour deux tasses pour préparer deux tasses de café. Vous pouvez arrêter la préparation à tout moment en appuyant sur n'importe quel bouton.

Remarque : pour garantir la qualité optimale du café, utilisez chaque jour de l'eau fraîche froide. Si vous n'avez pas utilisé la machine à café pendant 24 heures, rincez-la à l'eau fraîche froide avant de la réutiliser. Pour rincer la machine à café, remplissez le réservoir d'eau fraîche froide, placez deux tasses sous le bec verseur et préparez un café sans dosette deux fois de suite.

Technologie Intense Plus

Cette machine Senseo CSA260 est équipée d'une nouvelle technologie de préparation d'espresso. Ce nouveau mode de préparation permet une extraction optimale, pour un espresso à la crème fine, riche et plus foncée. Suivez les étapes ci-dessus et sélectionnez la recette d'espresso à l'étape 8. Lors de la préparation d'un espresso, vous entendrez un son différent lors de chaque phase. Ceci est dû à la nouvelle technologie de préparation.

Fonction Mémo

Pour chaque recette du sélecteur d'intensité, vous pouvez définir le volume de café de votre choix et le mémoriser.

1 Placez le sélecteur d'intensité sur la recette que vous souhaitez ajuster.
2 Appuyez sur le bouton pour une tasse pendant 5 secondes. Ne relâchez pas le bouton avant que le voyant commence à clignoter rapidement, ce qui indique que la fonction Mémo est activée.
3 Le bouton pour une tasse continue à clignoter rapidement tandis que la machine chauffe pendant 60-90 secondes, puis prépare le café.
4 Lorsque le volume de café souhaité est atteint, appuyez de nouveau sur le bouton pour une tasse. Le bouton pour une tasse clignote rapidement pour confirmer que le nouveau réglage du volume de café a été mémorisé.
- Le volume de café a été mémorisé pour les boutons pour une tasse et deux tasses.
- La machine préparera désormais le volume de café que vous avez défini lorsque cette recette sera sélectionnée.

Remarque : le volume maximal qui peut être programmé est de 145 ml et le volume minimal est de 25 ml.

Réinitialisation des réglages de volume de café par défaut

Pour réinitialiser les paramètres de volume de café par défaut, procédez comme suit :

1 Appuyez sur le bouton pour deux tasse pendant 5 secondes.
2 Relâchez le bouton pour deux tasses lorsque les boutons pour une tasse et deux tasses commencent à clignoter.

Les paramètres de volume de café par défaut sont désormais réinitialisés.

nettoyage

1 Retirez le bec verseur en appuyant sur les boutons situés de chaque côté de celui-ci.
2 Démontez le bec verseur en appuyant sur les boutons situés de chaque côté de celui-ci et en détachant la partie extérieure de la partie intérieure.
3 Pour empêcher les porte-dosettes de s'obstruer, nettoyez-les à l'eau chaude légèrement savonneuse avec un goupillon.
4 Vous pouvez nettoyer toutes les pièces amovibles à l'eau chaude avec un peu de produit vaisselle, ou les laver au lave-vaisselle.
5 Vous pouvez nettoyer l'extérieur de la machine avec un chiffon doux et humide.

Remarque : n'utilisez jamais de tampons à récurer, de produits abrasifs ou de détergents agressifs tels que de l'essence ou de l'acétone pour nettoyer la machine.

Détartrage de la machine à café Senseo

Lorsque le voyant CALC s'allume, vous devez détartrer la machine. Le détartrage prolonge la durée de vie de votre machine à café. La procédure de détartrage est constituée de quatre cycles. Suivez les étapes ci-dessous pour procéder au détartrage :

Préparation de la procédure de détartrage

1 Versez un demi-flacon de détartrant Senseo dans le réservoir d'eau vide.
2 Remplissez le réservoir d'eau froide du robinet jusqu'au niveau MAX, puis remettez-le en place.
3 Retirez le plateau égouttoir et placez un bol sous le bec verseur.
4 Placez le porte-dosette pour une tasse avec une dosette usagée ou un filtre de détartrage fin dans la machine.
5 Refermez le couvercle et verrouillez le levier.

Démarrage du premier cycle de détartrage

6 Commencez le cycle de détartrage en maintenant les touches 1 tasse et 2 tasses enfoncées pendant 5 secondes, jusqu'à ce que le voyant CALC s'allume. Relâchez les boutons lorsque le voyant CALC s'allume.
7 Le voyant CALC, le bouton pour une tasse et le bouton pour deux tasses s'allument successivement pour indiquer que le premier cycle de détartrage est en cours. Pendant le cycle de détartrage, de la solution de détartrage s'écoule de la machine par intermittence.
8 Dès que le premier cycle de détartrage est terminé, le bouton pour une tasse et le voyant CALC clignotent.
9 Videz le bol dans l'évier.

Démarrage du second cycle de détartrage

10 Répétez les étapes 1 à 3 une fois de plus.
11 Remplacez le porte-dosette pour une tasse par le porte-dosette pour deux tasses et placez une dosette usagée ou un filtre de détartrage épais dans le porte-dosette. Refermez le couvercle et verrouillez le levier.
12 Appuyez sur le bouton clignotant pour 1 tasse pour démarrer le second cycle de détartrage.
13 Le voyant CALC, le bouton pour une tasse et le bouton pour deux tasses s'allument successivement pour indiquer que le second cycle de détartrage est en cours. Pendant ce second cycle de détartrage, de la solution de détartrage s'écoule de la machine par intermittence.
14 Dès que le second cycle de détartrage est terminé, le bouton pour une tasse et le voyant CALC clignotent.
15 Retirez la dosette usagée ou le filtre de détartrage.

Démarrage du premier cycle de rinçage

16 Rincez le réservoir d'eau à l'eau fraîche.
17 Remplissez le réservoir d'eau froide jusqu'au niveau MAX, puis remettez-le en place.
18 Placez un bol vide sous le bec verseur.
19 Appuyez sur le bouton clignotant pour 1 tasse pour démarrer le premier cycle de rinçage.
20 Le voyant CALC, le bouton pour une tasse et le bouton pour deux tasses s'allument successivement pour indiquer que le premier cycle de rinçage est en cours. Durant le cycle de rinçage, de l'eau s'écoule de la machine par intermittence.
21 Une fois le premier cycle de rinçage terminé, le bouton pour une tasse et le voyant CALC clignotent.

Démarrage du second cycle de rinçage

22 Répétez les étapes 16 à 21 une fois de plus. Dès que ce processus est terminé, le voyant CALC s'éteint et la machine s'arrête automatiquement.

Remarque : pour plus d'informations sur le détartrage et sur son importance, consultez notre site Web à l'adresse **www.philips.com/descale-senseo**.

Nederlands Gebruiksinstructies

Inleiding

Gefeliciteerd met uw aankoop en welkom bij Philips. Registreer uw product op **www.philips.com/welcome** om optimaal gebruik te kunnen maken van de door Philips geboden ondersteuning.

Functie Onmiddellijk starten

Deze Senseo-machine zet koffie met slechts één druk op een knop. Wanneer u op de knop voor 1 kop of voor 2 knoppen drukt, wordt de machine direct ingeschakeld en verwarmd en zet daarna een kop koffie. Wanneer het apparaat klaar is met koffiezetten, wordt het automatisch uitgeschakeld om energie te besparen.

Doorspoelen voor eerste gebruik

Spoel het apparaat vóór het eerste gebruik door. Na de doorspoelcyclus is het apparaat klaar om koffie te zetten.

1 Vul het waterreservoir tot aan de MAX-aanduiding met vers water.
2 Plaats het waterreservoir terug op de machine.
3 Verwijder de lekbak van het apparaat.
4 Plaats een bak onder de koffie-uitloop.
5 Plaats een padhouder zonder pad(s).
6 Sluit het deksel en vergrendel de hendel.
7 Steek de stekker in een geaard stopcontact.
8 Druk tegelijkertijd op de 1-kops knop en de 2-kops knop om het doorspoelen te starten.
9 Tijdens het doorspoelen komt er koud water uit de koffietuit.
10 Wanneer de spoelcyclus is voltooid, wordt het apparaat uitgeschakeld.

Let op: Als u het apparaat niet vóór het eerste gebruik spoelt, kan uw eerste kopje overlopen met koud water.

Koffiezetten

1 Vul het waterreservoir met vers koud kraanwater..
2 Open het deksel.
3 Plaats de 1-kops padhouder met één koffiepad in het apparaat als u één kop Senseo-koffie wilt zetten. Als u twee koppen koffie wilt zetten, plaatst u de 2-kops padhouder met twee koffiepads in het apparaat.
   Plaats de pad(s) goed in het midden van de padhouder met de bolle zijde naar beneden. Druk de pad(s) licht aan in de padhouder.
4 Plaats de padhouder met de pad(s) in het apparaat.
5 Sluit het deksel en vergrendel de hendel.
6 Plaats een of twee koppen onder de openingen van de koffietuit. Als u een grote kop koffie wilt, verwijder dan de lekbak en plaats een grote kop of mok onder de koffie-uitloop.
7 Schuif de koffietuit naar boven of beneden, afhankelijk van de hoogte van de kop.
8 Selecteer uw favoriete recept met de Intensity Select-schuif:
   - Selecteer de bovenste positie als u een klassieke normale, milde Senseo wilt zetten.
   - Selecteer de middelste positie als u een intense Senseo wilt zetten.
   - Selecteer de onderste positie als u een espresso wilt zetten.
9 Druk op de 1-kops om één kop koffie te zetten of druk op de 2-kops knop om twee koppen koffie te zetten. U kunt op elk moment het koffiezetproces onderbreken door op een van de knoppen te drukken.

Opmerking: gebruik elke dag vers, koud water voor de beste kwaliteit koffie. Als u het apparaat één dag niet hebt gebruikt, moet het vóór gebruik worden doorgespoeld met vers koud water. U kunt het apparaat doorspoelen door het waterreservoir te vullen met vers koud water, 2 koppen onder de tuit te plaatsen en twee keer achter elkaar koffie te zetten zonder een koffiepad.

Intense Plus-technologie

Dit Senseo-koffiezetapparaat CSA260 maakt gebruik van een nieuwe koffiezettechnologie om espresso te zetten. Deze nieuwe methode van koffiezetten maakt optimale extractie mogelijk, voor een espresso met een rijke, verfijnde en donkere crema. Volg de bovenstaande stappen en selecteer in stap 8 het espressorecept. Wanneer u een espresso zet, hoort u in elke fase een ander geluid. Dit komt door de nieuwe koffiezettechnologie.

Memo-functie

U kunt voor elk recept van de Intensity Select-schuif de hoeveelheid koffie aan uw persoonlijke smaak aanpassen en deze instelling opslaan.

1 Zet de Intensity Select-schuif op de positie van het recept dat u wilt aanpassen.
2 Houd de 1-kops knop 5 seconden ingedrukt. Laat de knop pas los wanneer het lampje met korte tussenpozen begint te knipperen. Dit geeft aan dat de geheugenfunctie actief is.
3 De 1-kops knop blijft met korte tussenpozen knipperen terwijl het apparaat 60 tot 90 seconden opwarmt en vervolgens koffiezet.
4 Wanneer de gewenste hoeveelheid koffie is bereikt, drukt u opnieuw op de 1-kops knop. De 1-kops knop knippert snel om aan te geven dat de nieuwe instelling voor de hoeveelheid koffie van het recept is opgeslagen.
- De hoeveelheid koffie van het recept is opgeslagen voor zowel de 1-knops knop als de 2-kops knop.
- Het apparaat zet nu de aangepaste hoeveelheid koffie wanneer dit recept wordt gekozen.

Opmerking: De maximale hoeveelheid die kan worden geprogrammeerd, is 145 ml; de minimale hoeveelheid is 25 ml.

Herstel de fabrieksinstellingen voor de hoeveelheid koffie.

U kunt als volgt de hoeveelheden koffie van de recepten terugzetten op de standaard fabrieksinstellingen:

1 Houd de 2-kops knop 5 seconden ingedrukt.
2 Laat de 2-kops knop los wanneer de 1-kops knop en de 2-kops knop beginnen te knipperen.

De hoeveelheden koffie van alle recepten zijn nu teruggezet op de standaard fabrieksinstellingen.

Reinigen

1 Verwijder de koffietuit door de knoppen aan beide zijden van de koffietuit in te drukken.
2 Haal de koffietuit uit elkaar door de knoppen aan beide zijden in te drukken en het buitenste gedeelte van het binnenste gedeelte af te nemen.
3 Maak de padhouders regelmatig schoon met warm water, wat afwasmiddel en een afwasborstel om verstopping te voorkomen.
4 U kunt alle afneembare onderdelen schoonmaken met warm water en wat afwasmiddel of in de vaatwasmachine.
5 U kunt de buitenkant van het apparaat schoonmaken met een zachte vochtige doek.

Opmerking: Gebruik nooit schuursponzen, schurende schoonmaakmiddelen of agressieve vloeistoffen zoals benzine of aceton om het apparaat schoon te maken.

De Senseo ontkalken

Wanneer het CALC-lampje gaat branden, moet het apparaat worden ontkalkt. Door het apparaat te ontkalken verlengt u de levensduur van uw koffiezetapparaat. De ontkalkingsprocedure bestaat uit 4 cycli. Volg de onderstaande stappen om de ontkalkingsprocedure uit te voeren:

De ontkalkingsprocedure voorbereiden

1 Giet een halve fles Senseo-ontkalker in het lege waterreservoir.
2 Vul het waterreservoir tot de MAX-aanduiding met vers, koud leidingwater en plaats het terug op de machine.
3 Verwijder de lekbak en plaats een kom onder de koffietuit.
4 Plaats de 1-kops padhouder met een gebruikte koffiepad of een dun ontkalkingsfilter in het apparaat.
5 Sluit het deksel en vergrendel de hendel.

De eerste ontkalkingscyclus starten

6 Start de ontkalkingscyclus door de 1-kops knop en de 2-kops knop 5 seconden lang ingedrukt te houden, tot het CALC-lampje gaat branden. Laat de knoppen los wanneer het CALC-lampje gaat branden.
7 Het CALC-lampje, het lampje van de 1-kops knop en het lampje van de 2-kops knop branden achtereenvolgens om aan te geven dat de eerste ontkalkingscyclus wordt uitgevoerd. Tijdens de ontkalkingscyclus stroomt de ontkalkingsoplossing met tussenpozen uit het apparaat.
8 Zodra de eerste ontkalkingscyclus is voltooid, gaan het lampje van de 1-kops knop en het CALC-lampje knipperen.
9 Giet de kom leeg in de gootsteen.

De tweede ontkalkingscyclus starten

10 Herhaal stap 1 t/m 3 nog een keer.
11 Vervang de 1-kops padhouder door de 2-kops padhouder en plaats één gebruikte koffiepad of een dik ontkalkingsfilter in de padhouder. Sluit het deksel en vergrendel de hendel.
12 Druk op de knipperende 1-kops knop om de tweede ontkalkingscyclus te starten.
13 Het CALC-lampje, het lampje van de 1-kops knop en het lampje van de 2-kops knop branden achtereenvolgens om aan te geven dat de tweede ontkalkingscyclus wordt uitgevoerd. Tijdens de tweede ontkalkingscyclus stroomt de ontkalkingsoplossing met tussenpozen uit het apparaat.
14 Zodra de tweede ontkalkingscyclus is voltooid, gaan het lampje van de 1-kops knop en het CALC-lampje knipperen.
15 Verwijder de gebruikte koffiepad of het ontkalkingsfilter.

De eerste spoelcyclus starten

16 Spoel het waterreservoir om met vers water.
17 Vul het waterreservoir met vers water tot de MAX-aanduiding en plaats het terug op de machine.
18 Plaats een lege kom onder de koffietuit.
19 Druk op de knipperende 1-kops knop om de eerste spoelcyclus te starten.
20 Het CALC-lampje, het lampje van de 1-kops knop en het lampje van de 2-kops knop branden achtereenvolgens om aan te geven dat de eerste spoelcyclus wordt uitgevoerd. Tijdens de spoelcyclus komt er met tussenpozen water uit het apparaat.
21 Zodra de eerste spoelcyclus is voltooid, gaan het lampje van de 1-kops knop en het CALC-lampje knipperen.

De tweede spoelcyclus starten

22 Herhaal stap 16 t/m 21 nog een keer. Wanneer dit proces is voltooid, gaat het CALC-lampje uit en wordt het apparaat automatisch uitgeschakeld.

Opmerking: Op onze website (**www.philips.com/descale-senseo**) leest u waarom het belangrijk is om het apparaat te ontkalken.