auronic

Terrasverwarmer

NL/BE - Handleiding - Terrasverwarmer
EN - User manual - Patio heater
FR/BE - Manuel d'utilisation - Chauffage de terrasse
DE – Benutzerhandbuch - Terrassenheizung

AU1003478

Scan voor online handleiding
Scan for online user manual
Recherche d'un manuel en ligne
Scannen für Online-Handbuch

NL - Handleiding

Voorwoord

Over dit document

Deze handleiding bevat alle informatie voor correct, efficiënt en veilig gebruik van het product. Zorg ervoor dat je de instructies in deze handleiding volledig gelezen en begrepen hebt voordat je het product installeert of gebruikt. Bewaar deze handleiding voor toekomstig gebruik.

Service en garantie

Indien je service of informatie nodig hebt omtrent je product, neem dan contact op met onze klantenservice via service@auronic.nl.

Wij verlenen 2 jaar garantie op onze producten. De klant dient een aankoopbewijs te kunnen tonen wanneer er beroep wordt gedaan op de garantie. Productdefecten moeten binnen 2 jaar na aankoopdatum worden gemeld bij ons. Let op, de garantie geldt niet: bij schade veroorzaakt door onjuist gebruik of reparatie; voor aan slijtage onderhevige onderdelen; voor gebreken waarvan de klant bij aankoop op de hoogte was; bij defecten door eigen schuld van de klant, bij schade door derden.

Inhoudsopgave

1. Veiligheid **5**

2. Introductie **8**

2.1 Beoogd gebruik 8

2.2 Productoverzicht 9

2.3 Productspecificaties 9

2.4 Inhoud verpakking 10

3. Instructies voor gebruik **10**

3.1 Montage 10

3.2 Bedieningspaneel 11

3.3 Bediening 11

3.4 Timer 12

3.5 Afstandsbediening 12

4. Onderhoud en reiniging **12**

5. Opslag **13**

6. Weggooien en recyclen **13**

6.1 Afvoeren 13

6.2 Elektrisch apparaat 13

7. Disclaimer **14**

1. Veiligheid

WAARSCHUWING!

Let erop dat het verpakkingsmateriaal niet in handen komt van kinderen. Zij kunnen erin stikken!

Lees voor gebruik de handleiding en de veiligheidsinformatie zorgvuldig door. Volg de instructies op en bewaar de handleiding voor de toekomst. De leverancier is niet verantwoordelijk voor het niet opvolgen van de veiligheidsinformatie over het gebruik en de omgang met het product of schade aan eigendommen of persoonlijk letsel.

GEVAAR

Deze categorie bevat waarschuwingen voor situaties die ernstige verwondingen, schade of de dood kunnen veroorzaken als ze niet worden vermeden.

- Laat het apparaat nooit onbeheerd achter tijdens gebruik. Haal altijd de stekker uit het stopcontact wanneer het apparaat niet in gebruik is.
- Dit product is heet tijdens gebruik. Raak geen hete oppervlakken aan om brandwonden te voorkomen.
- Waarschuwing: Sommige delen van dit product kunnen zeer heet worden en brandwonden veroorzaken. Wees extra voorzichtig bij de aanwezigheid van kinderen en kwetsbare personen.
- Houd brandbare materialen zoals meubels, kussens, beddengoed, papier, kleding en gordijnen op minstens 1 meter afstand van de kachel.
- Gebruik het apparaat niet als er zichtbare beschadigingen aan te zien zijn.
- Probeer geen elektrische of mechanische onderdelen te repareren of af te stellen. Alleen een gekwalificeerde elektricien mag onderhoud of reparaties uitvoeren.
- Als het netsnoer beschadigd is, moet dit worden vervangen door de

fabrikant, diens servicedienst of een vergelijkbaar gekwalificeerd persoon om gevaar te voorkomen.

- Probeer het verwarmingselement van dit product niet te vervangen.
- Gebruik het apparaat niet in directe zonlicht, in vochtige omgevingen of nabij water, zoals in badkamers, douches of bij zwembaden.



- Gebruik het apparaat niet met natte handen of als er water of andere vloeistoffen op het apparaat, het netsnoer of de stekker zijn gemorst.



- Steek geen voorwerpen in ventilatieopeningen, dit kan leiden tot elektrische schokken, brand of schade aan de kachel.



- Gebruik het apparaat niet in ruimtes waar benzine, verf of andere ontvlambare stoffen worden gebruikt of opgeslagen.



- Waarschuwing: Deze kachel is niet uitgerust met een temperatuurregelaar. Gebruik deze niet in kleine ruimtes die bezet zijn door personen die zichzelf niet kunnen redden, tenzij er constante supervisie aanwezig is.



WAARSCHUWING

Deze categorie bevat waarschuwingen voor situaties die verwondingen of schade kunnen veroorzaken als ze niet worden vermeden.

- Zorg er altijd voor dat de netspanning overeenkomt met de specificaties op het typeplaatje van het apparaat.



- De kachel moet op minimaal 1,8 m van de grond, het plafond of het dak worden gemonteerd, en minimaal 1 m van beide zijwanden.
- De kachel mag niet zodanig geplaatst worden dat het verwarmingselement naar boven (richting plafond) wijst. Het verwarmingselement moet gericht zijn op het te verwarmen gebied.
- Kinderen jonger dan 3 jaar moeten uit de buurt worden gehouden, tenzij ze continu onder toezicht staan.
- Kinderen tussen 3 en 8 jaar mogen het apparaat alleen in- of uitschakelen als het correct geplaatst is en zij begeleiding of instructie

hebben gehad en de risico's begrijpen. Zij mogen het apparaat niet aansluiten, afstellen, schoonmaken of onderhouden.

- Dit apparaat mag gebruikt worden door kinderen vanaf 8 jaar en personen met beperkte fysieke, sensorische of mentale capaciteiten, mits zij instructies of toezicht hebben gekregen en de risico's begrijpen. Kinderen mogen niet met het apparaat spelen. Schoonmaak en onderhoud mogen niet door kinderen zonder toezicht worden uitgevoerd.
- Gebruik geen verlengsnoeren, aangezien deze kunnen oververhitten en brandgevaar kunnen veroorzaken.



- Zorg ervoor dat de stekker in een geschikt en, indien buiten gebruikt, getest stopcontact wordt gestoken.



- Gebruik geen accessoires of hulpstukken op de kachel, tenzij aanbevolen door de fabrikant.
- Controleer buitenmuren op beschadigingen vóór installatie van de kachel.
- Controleer buitenmuren op communicatie- en elektriciteitskabels en leidingen. Indien deze aanwezig zijn, kies een andere locatie voor installatie.

PAS OP

Deze categorie bevat waarschuwingen waar extra op gelet moet worden om situaties te voorkomen die kleine verwondingen of schade kunnen veroorzaken.

- Wikkel het netsnoer niet om het apparaat.



- Leg het netsnoer niet onder tapijten of matten en voorkom struikelgevaar door het snoer goed te geleiden.



- Blokkeer de ventilatieopeningen niet om brandgevaar te voorkomen.



- Zorg dat het apparaat altijd in een positie staat waarin de stekker goed

bereikbaar is.

- Om het apparaat los te koppelen: zet eerst de schakelaar op "UIT" en trek daarna de stekker uit het stopcontact. Trek nooit aan het snoer.



- Haal altijd de stekker uit het stopcontact en laat het apparaat volledig afkoelen voordat je het verplaatst, schoonmaakt of opbergt.



- Dit apparaat is uitsluitend bedoeld voor huishoudelijk gebruik en niet voor commercieel gebruik. Ander gebruik kan leiden tot brand, elektrische schokken of letsel.
- De lichtbron van dit apparaat is niet vervangbaar. Wanneer de lichtbron het einde van zijn levensduur bereikt, moet het volledige apparaat worden vervangen.

2. Introductie

Bedankt dat je hebt gekozen voor een Auronic product! Volg altijd de veiligheidsvoorschriften voor veilig gebruik.

2.1 Beoogd gebruik

Het beoogd gebruik van een elektrische terrasverwarmer is het verwarmen van buitenruimtes, zoals terrassen, balkons of tuinen, zodat mensen ook bij lagere temperaturen comfortabel buiten kunnen verblijven. De verwarming werkt doorgaans met infraroodstraling, die direct personen en objecten opwarmt in plaats van de omgevingslucht, wat efficiënt is in open of halfopen omgevingen.

De leverancier is vrijgesteld van aansprakelijkheid voor enig letsel of schade veroorzaakt door het gebruik van het product buiten het beoogde gebruik ervan. Elke wijziging van het product kan gevolgen hebben voor je veiligheid en garantie.

2.2 Productoverzicht

1. Aan-/Uitschakelaar
2. Bedieningspaneel
3. Warmte-element
4. Voet

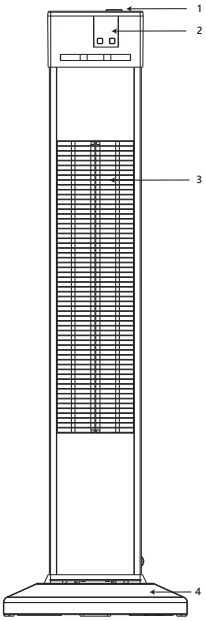

2.3 Productspecificaties

Afmetingen	100,5 X 30 X 30 cm
Gewicht	5,5 kg
Spanning	230V AC
Stroomsterkte	8.69A
Frequentie	50/60Hz
Vermogen	2000W
Batterij type	Lithium batterij CR2025
Batterij capaciteit	150mAh
Batterij vervangbaar	Ja
IP-waarde	IP44

2.4 Inhoud verpakking

Controleer of de inhoud van het pakket overeenkomt met de pakbon wanneer je de verzending ontvangt. Licht je leverancier in als er onderdelen ontbreken. Lijkt het product beschadigd, dien dan onmiddellijk een klacht in bij de vervoerder en geef de leverancier een gedetailleerde beschrijving van de schade. Bewaar de beschadigde onderdelen en verpakking om je klacht te onderbouwen.

- 1x Terrasverwarmer
- 1x Handleiding
- 1x Afstandsbediening
- 4x Schroef

3. Instructies voor gebruik

3.1 Montage

Gebruik vier meegeleverde schroeven om de voet aan de onderkant van het verwarmingselement te bevestigen (zoals op onderstaande afbeelding).

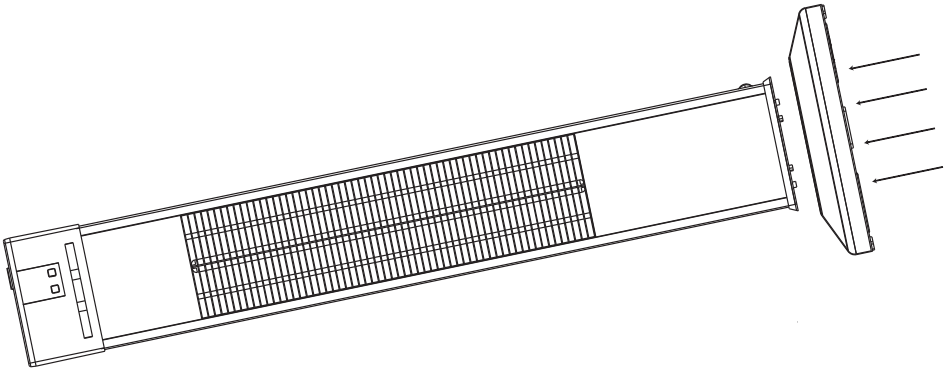

3.2 Bedieningspaneel

1. Scherm
2. Indicatielichten
3. Timer
4. Aan-/Uitknop

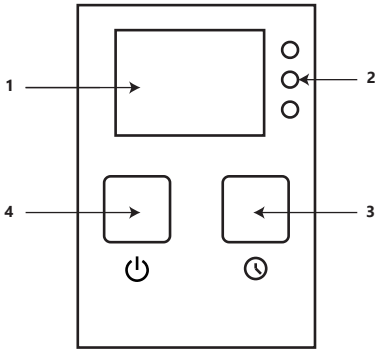

3.3 Bediening

1. Steek de stekker in het stopcontact.
2. Zet de aan-/uitschakelaar boven op het apparaat om, om het apparaat aan te zetten. Het rode indicatielicht gaat branden en begint te knipperen op het display.

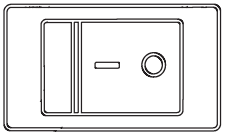

3. Druk op ⏻ om het apparaat op stand-by te zetten. P0 verschijnt op het display.
4. Druk nogmaals op ⏻ om het apparaat te laten verwarmen op lage stand: 650W. Het blauwe indicatielicht gaat branden en P1 verschijnt op het display.
5. Druk nogmaals op ⏻ om het apparaat te laten verwarmen op middelmatige stand: 1350W. Het blauwe indicatielicht gaat branden en P2 verschijnt op het display.
6. Druk nogmaals op ⏻ om het apparaat te laten werken op hoge stand: 2000W. Het blauwe indicatielicht gaat branden en P3 verschijnt op het display.
7. Zet de aan-/uitschakelaar boven op het apparaat om, om het apparaat uit te zetten.

Opmerking

- Zorg ervoor dat de stekker in het stopcontact zit voor je het apparaat gaat bedienen.
- Zet eerst de aan-/uitschakelaar boven op het apparaat om. Anders gaat het apparaat niet aan.

3.4 Timer

1. Druk herhaaldelijk op ⏻ tot de gewenste warmtestand is gekozen.
2. Druk herhaaldelijk op 🕓 om de timer in te stellen. De timer telt op in uren. Het oranje en blauwe indicatielicht branden tegelijk. Wanneer de timer is afgelopen, wordt het apparaat automatisch op stand-by gezet.

3.5 Afstandsbediening

1. Aan-/Uitknop
2. P1: lage stand (650W)
3. P2: middelmatige stand (1350W)
4. P3: hoge stand: (2000W)
5. Timer knop: zet de timer aan/uit.

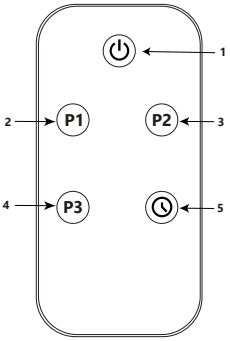

4. Onderhoud en reiniging

⚠ **LET OP!**

- Schakel voor onderhoud en reiniging altijd het apparaat uit en haal de stekker uit het stopcontact.
- Laat het apparaat volledig afkoelen voor je hem schoonmaakt.

- De buitenkant van het apparaat kan worden schoongemaakt met een zachte, vochtige doek.
- Indien nodig gebruik je een mild schoonmaakmiddel.
- Gebruik geen alcohol, benzine, meubelwax of ruwe borstels om het apparaat schoon te maken. Dit kan het oppervlak van het apparaat beschadigen of aantasten.
- Dompel het apparaat niet onder in water.
- Droog het apparaat na het schoonmaken met een zachte doek.
- Wacht met gebruik tot het apparaat volledig droog is.

5. Opslag

Bewaar het product op een droge, schone plek. Bewaar het product niet in extreem hoge of lage temperaturen.

6. Weggooien en recyclen

Denk aan het milieu en lever een bijdrage aan een schonere leefomgeving! Je kunt bij je gemeente terecht voor alle informatie over de mogelijkheden voor het afvoeren van afgedankte producten.

6.1 Afvoeren



Gooi het product aan het einde van zijn levensduur niet weg met het normale huisvuil, maar lever hem in op een door de overheid aangewezen inzamelpunt om het te laten recyclen.



Voer de verpakking en de accessoires af conform de milieuvoorschriften die gelden in jouw gemeente. Let op de symbolen op de verschillende verpakkingsmaterialen en voer ze – indien nodig – gescheiden af. De verpakkingsmaterialen zijn voorzien van letters en cijfers: 1-7: plastic, 20-22: papier en karton, 80-98 composietmaterialen.



Scheid afval in glas, papier en plastic voor recycling met Tri sélectif. Verminder stortplaatsafval en behoud natuurlijke hulpbronnen. Draag bij aan duurzaamheid door bewust te scheiden.

6.2 Elektrisch apparaat



Dit product is onderworpen aan de Europese richtlijn (EU) 2012/19/EU. Deze richtlijn stelt dat je dit product aan het einde van zijn levensduur niet met het normale huisvuil af mag laten voeren, maar het moet inleveren op een door de overheid aangewezen inzamelpunt om het te laten recyclen.

7. Disclaimer

Veranderingen onder voorbehoud; specificaties kunnen veranderen zonder opgaaf van redenen.

EN - Manual

Foreword

About this paper

This manual contains all the information for correct, efficient and safe use of the product. Make sure you have fully read and understood the instructions in this manual before installing or using the product. Keep this manual for future use.

Service and warranty

If you need service or information regarding your product, please contact our customer service department at service@auronic.nl.

We provide a 2-year warranty on our products. The customer must be able to show proof of purchase when making a warranty claim. Product defects must be reported to us within 2 years from the date of purchase. Please note, the warranty does not apply: for damage caused by improper use or repair; for parts subject to wear and tear; for defects known to the customer at the time of purchase; for defects caused by the customer's own fault, for damage caused by third parties.

Table of contents

1. Safety **17**

2. Introduction **20**

2.1 Intended use 20

2.2 Product overview 20

2.3 Product specifications 21

2.4 Package contents 21

3. Instructions for use **21**

3.1 Assembly 21

3.2 Control panel 22

3.3 Operation 22

3.4 Timer 23

3.5 Remote control 23

4. Maintenance and cleaning **23**

5. Storage **24**

6. Discarding and recycling **24**

6.1 Discarding 24

6.2 Electric appliance 24

7. Disclaimer **25**

1. Safety

WARNING!

Make sure that the packaging material does not get into the hands of children. They can choke on it!

Before use, read the manual and safety information carefully. Follow the instructions and save the manual for the future. The supplier is not responsible for failure to follow the safety information on the use and handling of the product or damage to property or personal injury.

DANGER

This category contains warnings for situations that could cause serious injury, damage or death if not avoided.

- Never leave the device unattended during operation. Always unplug the unit when not in use.
- This product is hot during use. Do not touch hot surfaces to avoid burns.
- WARNING: Some parts of this product can become very hot and cause burns. Take extra care in the presence of children and vulnerable persons.
- Keep combustible materials such as furniture, pillows, bedding, paper, clothing and curtains at least 1 meter away from the stove.
- Do not use the device if there is visible damage to it.
- Do not attempt to repair or adjust any electrical or mechanical parts. Only a qualified electrician should perform maintenance or repairs.
- If the power cord is damaged, it must be replaced by the manufacturer, its service department or similarly qualified person to avoid danger.

- Do not attempt to replace the heating element of this product.
- Do not use the device in direct sunlight, in humid environments or near water, such as in bathrooms, showers or near swimming pools.



- Do not operate the device with wet hands or if water or other liquids have spilled on the device, power cord or plug.



- Do not insert objects into vents, this could result in electric shock, fire or damage to the stove.



- Do not use the unit in areas where gasoline, paint or other flammable substances are used or stored.



- Warning: This stove is not equipped with a temperature controller. Do not use in small spaces occupied by persons who cannot manage themselves unless constant supervision is present.



WARNING

This category contains warnings for situations that could cause injury or damage if not avoided.

- Always ensure that the mains voltage corresponds to the specifications on the device nameplate.



- The stove must be mounted at least 1.8 m from the ground, ceiling or roof, and at least 1 m from both side walls.
- The stove should not be placed so that the heating element points upward (toward the ceiling). The heating element should be aimed at the area to be heated.
- Children under 3 years of age should be kept away unless they are continuously supervised.
- Children between the ages of 3 and 8 years should not turn the device on or off unless it is correctly positioned and they have had supervision or instruction and understand the risks. They must not connect, adjust, clean or maintain the device.
- This device may be used by children 8 years and older and persons with

limited physical, sensory or mental abilities, provided they have received instruction or supervision and understand the risks. Children should not play with the device. Cleaning and maintenance should not be performed by children unsupervised.

- Do not use extension cords, as they can overheat and cause a fire hazard.



- Make sure the plug is plugged into a suitable and, if used outdoors, tested outlet.



- Do not use accessories or attachments on the stove unless recommended by the manufacturer.
- Check exterior walls for damage before installing the stove.
- Check exterior walls for communication and electrical cables and pipes. If present, choose another location for installation.

CAUTION

This category contains warnings that need extra attention to avoid situations that could cause minor injuries or damage.

- Do not wrap the power cord around the device.



- Do not place the power cord under carpets or mats and prevent tripping hazards by routing the cord properly.



- Do not block the ventilation openings to prevent a fire hazard.



- Always place the unit in a position where the plug is easily accessible.
- To disconnect the device: first turn the switch to "OFF" and then unplug it. Never pull the cord.



- Always unplug the appliance and allow it to cool completely before moving, cleaning or storing it.



- This device is intended for domestic use only and not for commercial use. Other use may result in fire, electric shock or injury.
- The light source of this device is not replaceable. When the light source reaches the end of its service life, the entire unit must be replaced.

2. Introduction

Thank you for choosing Auronic product! Always follow safety precautions for safe use.

2.1 Intended use

The intended use of an electric patio heater is to heat outdoor areas, such as patios, balconies or gardens, so that people can stay outside comfortably even in lower temperatures. Heating typically works with infrared radiation, which directly warms persons and objects rather than the ambient air, which is efficient in open or semi-open environments.

The supplier is released from liability for any injury or damage caused by the use of the product beyond its intended use. Any modification of the product may affect your safety and warranty.

2.2 Product overview

1. On/Off switch
2. Control panel
3. Heating element
4. Foot

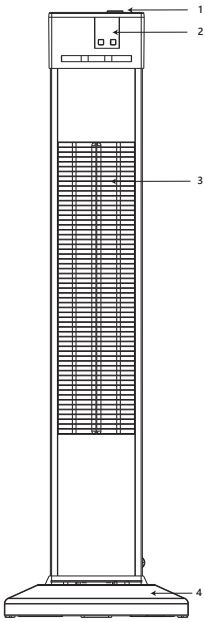

2.3 Product specifications

Dimensions	100.5 X 30 X 30 cm
Weight	5.5 kg
Tension	230V AC
Current	8.69A
Frequency	50/60Hz
Power	2000W
Battery type	Lithium battery CR2025
Battery capacity	150mAh
Battery replaceable	Yes
IP value	IP44

2.4 Package contents

Check that the contents of the package match the packing slip when you receive the shipment. Notify your supplier if parts are missing. If the product appears damaged, file a complaint with the carrier immediately and give the supplier a detailed description of the damage. Keep the damaged parts and packaging to substantiate your complaint.

- 1x Terrace heater
- 1x Manual
- 1x Remote control
- 4x Screw

3. Instructions for use

3.1 Assembly

Use four screws provided to attach the base to the bottom of the heating element (as shown in the image below).

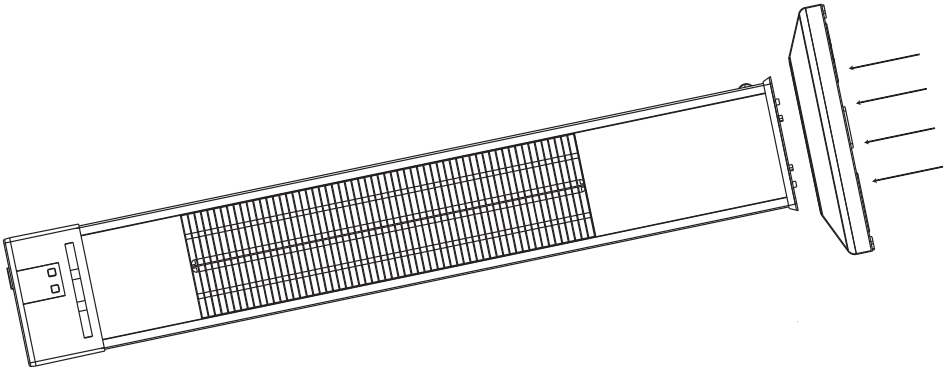

3.2 Control panel

1. Screen
2. Indicator lights
3. Timer
4. On/Off button

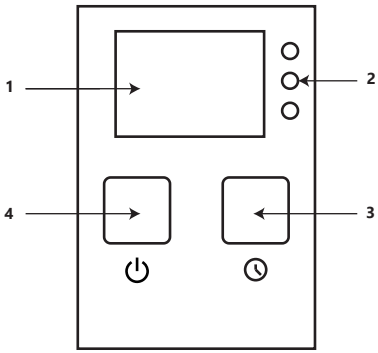

3.3 Operation

1. Plug in the power cord.
2. To turn the device on, flip the power switch on top of the device. The red indicator light comes on and starts flashing on the display.

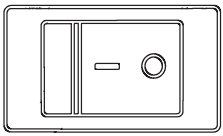

3. Press ⏻ to put the device on standby. P0 appears on the display.
4. Press ⏻ again to allow the unit to heat on low setting: 650W. The blue indicator light comes on and P1 appears on the display.
5. Press ⏻ again to allow the unit to heat on medium setting: 1350W. The blue indicator light comes on and P2 appears on the display.
6. Press ⏻ again to operate on high setting: 2000W. The blue indicator light comes

on and P3 appears on the display.

7. To turn the device off, flip the power switch on top of the device.

Note

- Make sure the plug is in the outlet before operating the device.
- First, flip the power switch on top of the device. Otherwise, the device will not turn on.

3.4 Timer

1. Press ⏻ repeatedly until the desired heat setting is selected.
2. Press 🕒 repeatedly to set the timer. The timer counts up in hours. The orange and blue indicator lights illuminate at the same time. When the timer expires, the unit automatically switches to standby.

3.5 Remote control

1. On/Off button
2. P1: low setting (650W)
3. P2: medium mode (1350W)
4. P3: high setting: (2000W)
5. Timer button: turns the timer on/off.

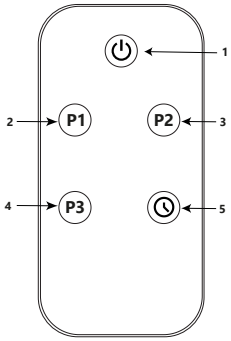

4. Maintenance and cleaning

CAUTION!

- Before maintenance and cleaning, always turn off the appliance and unplug it.
- Let the appliance cool completely before cleaning.

- The exterior of the unit can be cleaned with a soft, damp cloth.
- If necessary, use a mild detergent.
- Do not use alcohol, gasoline, furniture wax or rough brushes to clean the unit. This may damage or deteriorate the surface of the device.

- Do not immerse the device in water.
- After cleaning, dry the unit with a soft cloth.
- Wait to use until the device is completely dry.

5. Storage

Store the product in a dry, clean place. Do not store the product in extremely high or low temperatures.

6. Discarding and recycling

Think about the environment and contribute to a cleaner living environment! You can contact your municipality for all information on disposal options for discarded products.

6.1 Discarding



At the end of its life, do not dispose of the product with normal household waste, but hand it in at a government designated collection point for recycling.



Dispose of the packaging and accessories in accordance with the environmental regulations in force in your municipality. Observe the symbols on the various packaging materials and dispose of them separately - if necessary. Packaging materials are labeled with letters and numbers: 1-7: plastic, 20-22: paper and cardboard, 80-98 composite materials.



Separate waste into glass, paper and plastic for recycling with Tri sélectif. Reduce landfill waste and conserve natural resources. Contribute to sustainability by consciously separating.

6.2 Electric appliance



This product is subject to European Directive (EU) 2012/19/EU. This directive states that at the end of its useful life, you should not dispose of this product with your normal household waste, but rather return it to a government designated collection point for recycling.

7. Disclaimer

Changes subject to change; specifications are subject to change without notice.

FR - Manuel

Avant-propos

À propos de ce document

Ce manuel contient toutes les informations nécessaires à une utilisation correcte, efficace et sûre du produit. Assurez-vous d'avoir bien lu et compris les instructions de ce manuel avant d'installer ou d'utiliser le produit. Conservez ce manuel pour une utilisation ultérieure.

Service et garantie

Si vous avez besoin d'un service ou d'informations concernant votre produit, veuillez contacter notre service clientèle à l'adresse suivante : service@auronic.nl.

Nous offrons une garantie de 2 ans sur nos produits. Le client doit être en mesure de présenter une preuve d'achat lorsque la garantie est invoquée. Les défauts du produit doivent nous être signalés dans un délai de deux ans à compter de la date d'achat. Veuillez noter que la garantie ne s'applique pas : aux dommages causés par une utilisation ou une réparation inappropriée ; aux pièces soumises à l'usure ; aux défauts connus du client au moment de l'achat ; aux défauts causés par la propre faute du client ; aux dommages causés par des tiers.

Table des matières

1. Sécurité **28**

2. Introduction **31**

2.1 Utilisation prévue 31

2.2 Aperçu du produit 32

2.3 Spécifications du produit 32

2.4 Contenu de l'emballage 33

3. Mode d'emploi **33**

3.1 Assemblée 33

3.2 Panneau de contrôle 34

3.3 Fonctionnement 34

3.4 Minuterie 34

3.5 Télécommande 35

4. Entretien et nettoyage **35**

5. Stockage **35**

6. Élimination et recyclage **36**

6.1 Élimination 36

6.2 Appareil électrique 36

7. Clause de non-responsabilité **36**

1. Sécurité

ATTENTION !

Veillez à ce que les matériaux d'emballage ne tombent pas entre les mains des enfants. Ils peuvent s'étouffer avec !

Lisez attentivement le manuel et les informations de sécurité avant d'utiliser l'appareil. Suivez les instructions et conservez le manuel pour vous y référer ultérieurement. Le fournisseur n'est pas responsable du non-respect des consignes de sécurité relatives à l'utilisation et à la manipulation du produit, ni des dommages matériels ou corporels.

DANGER

Cette catégorie contient des avertissements relatifs à des situations susceptibles de provoquer des blessures graves, des dommages ou la mort si elles ne sont pas évitées.

- Ne laissez jamais l'appareil sans surveillance pendant son fonctionnement. Débranchez toujours l'appareil lorsqu'il n'est pas utilisé.
- Ce produit est chaud pendant son utilisation. Ne pas toucher les surfaces chaudes pour éviter les brûlures.
- Avertissement : Certaines parties de ce produit peuvent devenir très chaudes et provoquer des brûlures. Soyez particulièrement prudent en présence d'enfants et de personnes vulnérables.
- Maintenez les matériaux inflammables tels que les meubles, les coussins, la literie, le papier, les vêtements et les rideaux à une distance d'au moins 1 mètre du poêle.
- N'utilisez pas l'appareil s'il présente des dommages visibles.
- N'essayez pas de réparer ou d'ajuster les pièces électriques ou mécaniques. L'entretien et les réparations ne doivent être effectués que par un électricien qualifié.
- Si le cordon d'alimentation est endommagé, il doit être remplacé par le

fabricant, son service après-vente ou une personne de qualification similaire afin d'éviter tout danger.

- N'essayez pas de remplacer l'élément chauffant de ce produit.
- N'utilisez pas l'appareil en plein soleil, dans un environnement humide ou à proximité de l'eau, par exemple dans une salle de bain, une douche ou près d'une piscine.



- N'utilisez pas l'appareil si vous avez les mains mouillées ou si de l'eau ou d'autres liquides ont été renversés sur l'appareil, le cordon d'alimentation ou la fiche.



- N'insérez pas d'objets dans les orifices d'aération, sous peine de provoquer une électrocution, un incendie ou d'endommager le poêle.



- N'utilisez pas l'appareil dans des endroits où de l'essence, de la peinture ou d'autres substances inflammables sont utilisées ou stockées.



- Avertissement : Ce poêle n'est pas équipé d'un régulateur de température. Ne l'utilisez pas dans les petits espaces occupés par des personnes incapables de se débrouiller seules, à moins d'une surveillance constante.



AVERTISSEMENT

Cette catégorie contient des avertissements relatifs à des situations susceptibles de provoquer des blessures ou des dommages si elles ne sont pas évitées.

- Assurez-vous toujours que la tension du réseau correspond aux spécifications de la plaque signalétique de l'appareil.



- Le poêle doit être installé à au moins 1,8 m du sol, du plafond ou du toit, et à au moins 1 m des deux murs latéraux.
- Le poêle ne doit pas être placé de manière à ce que l'élément chauffant soit orienté vers le haut (vers le plafond). L'élément chauffant doit être orienté vers la zone à chauffer.
- Les enfants de moins de 3 ans doivent être tenus à l'écart, à moins qu'ils ne soient surveillés en permanence.
- Les enfants âgés de 3 à 8 ans ne doivent allumer ou éteindre l'appareil

que s'il est correctement positionné, s'ils ont reçu des conseils ou des instructions et s'ils comprennent les risques. Ils ne doivent pas raccorder, régler, nettoyer ou entretenir l'appareil.

- Cet appareil peut être utilisé par des enfants âgés de 8 ans et plus et par des personnes dont les capacités physiques, sensorielles ou mentales sont réduites, à condition qu'ils aient reçu des instructions ou une surveillance et qu'ils comprennent les risques. Les enfants ne doivent pas jouer avec l'appareil. Le nettoyage et l'entretien ne doivent pas être effectués par des enfants sans surveillance.
- N'utilisez pas de rallonges car elles peuvent surchauffer et provoquer un risque d'incendie.



- Veillez à ce que la fiche soit branchée dans une prise de courant appropriée et, en cas d'utilisation à l'extérieur, testée.



- N'utilisez pas d'accessoires ou de pièces rapportées sur le poêle à moins qu'ils ne soient recommandés par le fabricant.
- Vérifiez que les murs extérieurs ne sont pas endommagés avant d'installer le poêle.
- Vérifier que les murs extérieurs ne comportent pas de câbles et de tuyaux de communication et d'électricité. Si c'est le cas, choisissez un autre emplacement pour l'installation.

ATTENTION

Cette catégorie contient des avertissements qui requièrent une attention particulière afin d'éviter des situations qui pourraient causer des blessures mineures ou des dommages.

- Ne pas enrouler le cordon d'alimentation autour de l'appareil.



- Ne placez pas le cordon d'alimentation sous des tapis ou des nattes et évitez les risques de trébuchement en guidant correctement le cordon.



- Ne pas obstruer les ouvertures de ventilation afin d'éviter tout risque d'incendie.



- Veillez à ce que l'appareil soit toujours placé de manière à ce que la prise soit facilement accessible.
- Pour débrancher l'appareil : mettez d'abord l'interrupteur sur "OFF", puis débranchez-le. Ne jamais tirer sur le cordon.



- Débranchez toujours l'appareil et laissez-le refroidir complètement avant de le déplacer, de le nettoyer ou de le ranger.



- Cet appareil est destiné à un usage domestique uniquement et non à un usage commercial. Toute autre utilisation peut entraîner un incendie, une électrocution ou des blessures.
- La source lumineuse de ce dispositif n'est pas remplaçable. Lorsque la source lumineuse atteint la fin de sa durée de vie, l'ensemble du dispositif doit être remplacé.

2. Introduction

Merci d'avoir choisi le produit Auronic! Respectez toujours les consignes de sécurité pour une utilisation sûre.

2.1 Utilisation prévue

L'utilisation prévue d'un chauffage électrique de terrasse est de chauffer les espaces extérieurs, tels que les terrasses, les balcons ou les jardins, afin que les gens puissent rester à l'extérieur confortablement, même lorsque les températures sont basses. Le chauffage fonctionne généralement par rayonnement infrarouge, qui chauffe directement les personnes et les objets au lieu de l'air ambiant, ce qui est efficace dans les environnements ouverts ou semi-ouverts.

Le fournisseur est dégagé de toute responsabilité en cas de blessures ou de dommages causés par l'utilisation du produit au-delà de l'usage prévu. Toute modification du produit peut avoir une incidence sur votre sécurité et votre garantie.

2.2 Aperçu du produit

1. Interrupteur marche/arrêt
2. Panneau de contrôle
3. Élément thermique
4. Pied

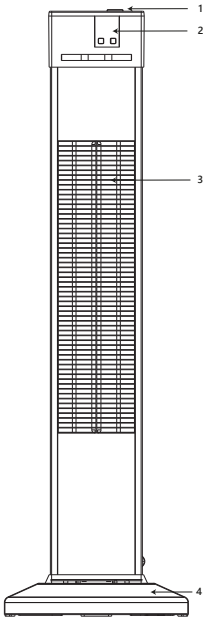

2.3 Spécifications du produit

Dimensions	100,5 X 30 X 30 cm
Poids	5,5 kg
Tension	230V AC
Actuel	8.69A
Fréquence	50/60Hz
Puissance	2000W
Type de batterie	Pile au lithium CR2025
Capacité de la batterie	150mAh
Batterie remplaçable	Oui
Valeur IP	IP44

2.4 Contenu de l'emballage

Vérifiez que le contenu du colis correspond au bordereau d'expédition lorsque vous recevez l'envoi. Informez votre fournisseur s'il manque des pièces. Si le produit semble endommagé, déposez immédiatement une plainte auprès du transporteur et donnez au fournisseur une description détaillée des dommages. Conservez les pièces et l'emballage endommagés pour justifier votre réclamation.

- 1x Chauffage de terrasse
- 1x Manuel
- 1x Télécommande
- 4x Vis

3. Mode d'emploi

3.1 Assemblée

Utilisez les quatre vis fournies pour fixer la base à la partie inférieure de l'élément chauffant (comme indiqué sur l'image ci-dessous).

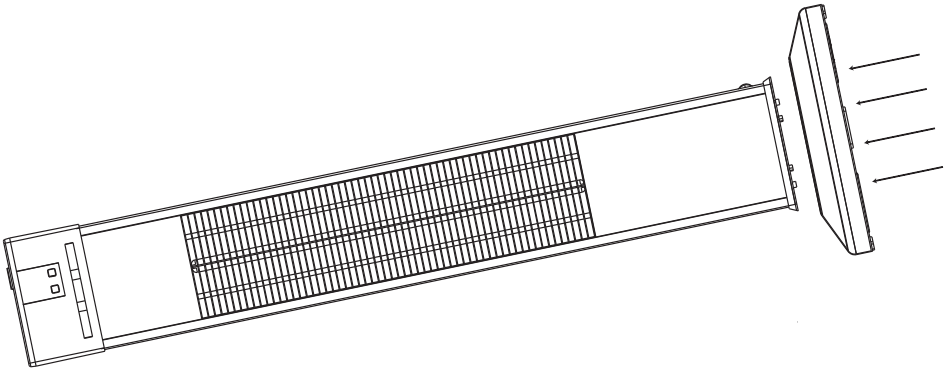

3.2 Panneau de contrôle

1. Écran
2. Voyants lumineux
3. Minuterie
4. Bouton marche/arrêt

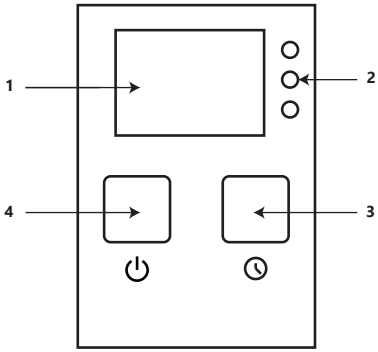

3.3 Fonctionnement

1. Branchez le cordon d'alimentation.
2. Appuyez sur l'interrupteur marche/arrêt situé sur le dessus de l'appareil pour l'allumer. Le voyant rouge s'allume et commence à clignoter sur l'écran.

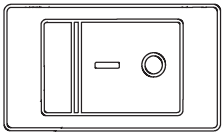

3. Appuyez sur ⏻ pour mettre l'appareil en veille. P0 apparaît sur l'écran.
4. Appuyez à nouveau sur ⏻ pour permettre à l'appareil de chauffer à bas régime : 650W. Le voyant bleu s'allume et P1 apparaît sur l'écran.
5. Appuyez à nouveau sur ⏻ pour permettre à l'appareil de chauffer sur un réglage moyen : 1350W. Le voyant bleu s'allume et P2 apparaît sur l'écran.
6. Appuyer à nouveau sur ⏻ pour faire fonctionner l'appareil en position haute : 2000W. Le voyant bleu s'allume et P3 apparaît sur l'écran.
7. Pour éteindre l'appareil, actionnez l'interrupteur marche/arrêt situé sur le dessus de l'appareil.

Commentaire

- Assurez-vous que la fiche est insérée dans la prise avant d'utiliser l'appareil.
- Commencez par actionner l'interrupteur marche/arrêt situé sur le dessus de l'appareil. Sinon, l'appareil ne s'allumera pas.

3.4 Minuterie

1. Appuyez sur ⏻ à plusieurs reprises jusqu'à ce que le réglage de chaleur souhaité soit sélectionné.

2. Appuyez plusieurs fois sur ⏲ pour régler la minuterie. La minuterie compte en heures. Les voyants orange et bleu sont allumés en même temps. A l'expiration du délai, l'appareil se met automatiquement en veille.

3.5 Télécommande

1. Bouton marche/arrêt
2. P1 : réglage bas (650W)
3. P2 : réglage moyen (1350W)
4. P3 : réglage élevé : (2000W)
5. Bouton de la minuterie : permet d'activer ou de désactiver la minuterie.

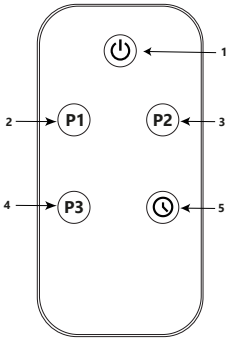

4. Entretien et nettoyage

ATTENTION !

- Avant de procéder à l'entretien et au nettoyage, il faut toujours éteindre l'appareil et le débrancher.
- Laissez l'appareil refroidir complètement avant de le nettoyer.

- L'extérieur de l'appareil peut être nettoyé avec un chiffon doux et humide.
- Si nécessaire, utilisez un détergent doux.
- Ne pas utiliser d'alcool, d'essence, de cire pour meubles ou de brosses rugueuses pour nettoyer l'appareil. Cela pourrait endommager ou détériorer la surface de l'appareil.
- Ne pas immerger l'appareil dans l'eau.
- Après le nettoyage, séchez l'appareil avec un chiffon doux.
- Attendez que l'appareil soit complètement sec avant de l'utiliser.

5. Stockage

Stocker le produit dans un endroit sec et propre. Ne pas stocker le produit à des températures extrêmement élevées ou basses.

6. Élimination et recyclage

Pensez à l'environnement et contribuez à un cadre de vie plus propre ! Vous pouvez contacter votre mairie pour obtenir toutes les informations sur les possibilités d'élimination des produits mis au rebut.

6.1 Élimination



En fin de vie, ne jetez pas le produit avec les ordures ménagères, mais déposez-le dans un point de collecte désigné par le gouvernement pour qu'il soit recyclé.



Éliminez l'emballage et les accessoires conformément à la réglementation environnementale en vigueur dans votre commune. Notez les symboles sur les différents matériaux d'emballage et éliminez-les séparément - si nécessaire. Les matériaux d'emballage sont étiquetés avec des lettres et des chiffres : 1-7 : plastique, 20-22 : papier et carton, 80-98 : matériaux composites.



Séparer les déchets en verre, papier et plastique pour les recycler avec Tri sélectif. Réduire les déchets dans les décharges et préserver les ressources naturelles. Contribuez à la durabilité en vous séparant consciemment.

6.2 Appareil électrique



Ce produit est soumis à la directive européenne (UE) 2012/19/EU. Cette directive stipule qu'à la fin de sa durée de vie utile, vous ne devez pas jeter ce produit avec les déchets ménagers normaux, mais plutôt le retourner à un point de collecte désigné par le gouvernement en vue de son recyclage.

7. Clause de non-responsabilité

Les spécifications peuvent être modifiées sans préavis.

DE - Handbuch

Vorwort

Über dieses Papier

Dieses Handbuch enthält alle Informationen für den korrekten, effizienten und sicheren Gebrauch des Produkts. Vergewissern Sie sich, dass Sie die Anweisungen in dieser Anleitung vollständig gelesen und verstanden haben, bevor Sie das Produkt installieren oder benutzen. Bewahren Sie dieses Handbuch zum späteren Gebrauch auf.

Service und Garantie

Wenn Sie Service oder Informationen zu Ihrem Produkt benötigen, wenden Sie sich bitte an unser Kundendienstteam unter service@auronic.nl.

Wir gewähren eine 2-jährige Garantie auf unsere Produkte. Der Kunde muss bei Inanspruchnahme der Garantie einen Kaufnachweis erbringen können. Produktmängel müssen uns innerhalb von 2 Jahren nach dem Kaufdatum gemeldet werden. Bitte beachten Sie, dass die Garantie nicht gilt: für Schäden, die durch unsachgemäßen Gebrauch oder Reparatur entstanden sind; für Verschleißteile; für Mängel, die dem Kunden zum Zeitpunkt des Kaufs bekannt waren; für Mängel, die durch eigenes Verschulden des Kunden entstanden sind; für Schäden, die durch Dritte verursacht wurden.

Inhaltsübersicht

1. Sicherheit **39**

2. Einführung **42**

2.1 Verwendungszweck 42

2.2 Produktübersicht 43

2.3 Produktspezifikationen 43

2.4 Inhalt der Verpackung 44

3. Anweisungen für den Gebrauch **44**

3.1 Montage 44

3.2 Bedienfeld 45

3.3 Operation 45

3.4 Zeitschaltuhr 46

3.5 Fernsteuerung 46

4. Wartung und Reinigung **46**

5. Lagerung **47**

6. Entsorgung und Recycling **47**

6.1 Entsorgung 47

6.2 Elektrisches Gerät 47

7. Haftungsausschluss **48**

1. Sicherheit

WARNUNG!

Achten Sie darauf, dass das Verpackungsmaterial nicht in die Hände von Kindern gelangt. Daran können sie ersticken!

Lesen Sie das Handbuch und die Sicherheitshinweise vor dem Gebrauch sorgfältig durch. Befolgen Sie die Anweisungen und bewahren Sie das Handbuch zum späteren Nachschlagen auf. Der Lieferant haftet nicht für die Nichtbeachtung der Sicherheitshinweise zur Verwendung und Handhabung des Produkts sowie für Sach- und Personenschäden.

GEFAHR

Diese Kategorie enthält Warnhinweise für Situationen, die zu schweren Verletzungen, Schäden oder Tod führen können, wenn sie nicht vermieden werden.

- Lassen Sie das Gerät während des Betriebs niemals unbeaufsichtigt. Ziehen Sie immer den Netzstecker, wenn Sie das Gerät nicht benutzen.
- Dieses Produkt ist während des Gebrauchs heiß. Berühren Sie keine heißen Oberflächen, um Verbrennungen zu vermeiden.
- Warnung: Einige Teile dieses Produkts können sehr heiß werden und Verbrennungen verursachen. Seien Sie besonders vorsichtig in der Gegenwart von Kindern und gefährdeten Personen.
- Halten Sie brennbare Materialien wie Möbel, Kissen, Bettzeug, Papier, Kleidung und Vorhänge mindestens 1 Meter vom Herd entfernt.
- Verwenden Sie das Gerät nicht, wenn es sichtbare Schäden aufweist.
- Versuchen Sie nicht, elektrische oder mechanische Teile zu reparieren oder einzustellen. Wartung und Reparaturen sollten nur von einem qualifizierten Elektriker durchgeführt werden.
- Wenn das Netzkabel beschädigt ist, muss es durch den Hersteller, seinen Kundendienst oder eine ähnlich qualifizierte Person ersetzt werden, um

Gefahren zu vermeiden.

- Versuchen Sie nicht, das Heizelement dieses Produkts zu ersetzen.
- Verwenden Sie das Gerät nicht in direktem Sonnenlicht, in feuchten Umgebungen oder in der Nähe von Wasser, z. B. in Badezimmern, Duschen oder in der Nähe von Schwimmbecken.



- Verwenden Sie das Gerät nicht mit nassen Händen oder wenn Wasser oder andere Flüssigkeiten auf das Gerät, das Netzkabel oder den Stecker verschüttet wurden.



- Stecken Sie keine Gegenstände in die Lüftungsöffnungen, da dies zu einem elektrischen Schlag, einem Brand oder einer Beschädigung des Ofens führen kann.



- Verwenden Sie das Gerät nicht in Bereichen, in denen Benzin, Farbe oder andere brennbare Stoffe verwendet oder gelagert werden.



- Achtung: Dieser Ofen ist nicht mit einem Temperaturregler ausgestattet. Verwenden Sie es nicht in kleinen Räumen, in denen sich Personen aufhalten, die sich nicht selbst versorgen können, es sei denn, sie werden ständig beaufsichtigt.

WARNUNG

Diese Kategorie enthält Warnhinweise für Situationen, die Verletzungen oder Schäden verursachen können, wenn sie nicht vermieden werden.

- Achten Sie immer darauf, dass die Netzspannung mit den Angaben auf dem Typenschild des Geräts übereinstimmt.



- Der Ofen sollte mindestens 1,8 m vom Boden, der Decke oder dem Dach und mindestens 1 m von beiden Seitenwänden entfernt montiert werden.
- Der Ofen darf nicht so aufgestellt werden, dass der Heizkörper nach oben (zur Decke) zeigt. Das Heizelement sollte auf die zu beheizende Fläche gerichtet sein.
- Kinder unter 3 Jahren sollten ferngehalten werden, wenn sie nicht ständig beaufsichtigt werden.
- Kinder im Alter von 3 bis 8 Jahren sollten das Gerät nur dann ein- oder

ausschalten, wenn es richtig positioniert ist und sie eine Anleitung oder Unterweisung erhalten haben und die Risiken verstehen. Sie dürfen das Gerät nicht anschließen, einstellen, reinigen oder warten.

- Dieses Gerät kann von Kindern ab 8 Jahren und Personen mit eingeschränkten körperlichen, sensorischen oder geistigen Fähigkeiten benutzt werden, sofern sie Anweisungen erhalten haben oder beaufsichtigt werden und die Risiken verstehen. Kinder sollten nicht mit dem Gerät spielen. Die Reinigung und Wartung sollte nicht von Kindern unbeaufsichtigt durchgeführt werden.
- Verwenden Sie keine Verlängerungskabel, da diese überhitzen und eine Brandgefahr darstellen können.



- Vergewissern Sie sich, dass der Stecker in eine geeignete und - bei Verwendung im Freien - geprüfte Steckdose eingesteckt ist.



- Verwenden Sie keine Zubehörteile oder Zusatzgeräte für den Kocher, die nicht vom Hersteller empfohlen werden.
- Prüfen Sie die Außenwände auf Schäden, bevor Sie den Kaminofen aufstellen.
- Prüfen Sie die Außenwände auf Kommunikations- und Stromkabel und -rohre. Falls vorhanden, wählen Sie einen anderen Ort für die Installation.

VORSICHT

Diese Kategorie enthält Warnhinweise, die besondere Aufmerksamkeit erfordern, um Situationen zu vermeiden, die zu leichten Verletzungen oder Schäden führen können.

- Wickeln Sie das Netzkabel nicht um das Gerät.



- Verlegen Sie das Netzkabel nicht unter Teppichen oder Matten und vermeiden Sie Stolperfallen, indem Sie das Kabel richtig führen.



- Blockieren Sie nicht die Lüftungsöffnungen, um eine Brandgefahr zu vermeiden.



- Achten Sie darauf, dass das Gerät immer so aufgestellt ist, dass der

Stecker leicht zugänglich ist.

- Um das Gerät vom Stromnetz zu trennen, stellen Sie den Schalter auf "OFF" und ziehen Sie den Netzstecker. Ziehen Sie niemals an der Schnur.



- Ziehen Sie immer den Netzstecker und lassen Sie das Gerät vollständig abkühlen, bevor Sie es bewegen, reinigen oder lagern.



- Dieses Gerät ist nur für den Hausgebrauch und nicht für den gewerblichen Gebrauch bestimmt. Eine andere Verwendung kann zu Bränden, Stromschlägen oder Verletzungen führen.
- Die Lichtquelle dieses Geräts ist nicht austauschbar. Wenn die Lichtquelle das Ende ihrer Lebensdauer erreicht hat, muss das gesamte Gerät ausgetauscht werden.

2. Einführung

Vielen Dank, dass Sie sich für ein Produkt von Auronic entschieden haben! Beachten Sie stets die Sicherheitshinweise für eine sichere Verwendung.

2.1 Verwendungszweck

Der Verwendungszweck eines elektrischen Terrassenheizers besteht darin, Außenbereiche wie Terrassen, Balkone oder Gärten zu beheizen, damit man sich auch bei niedrigeren Temperaturen bequem draußen aufhalten kann. Die Heizung arbeitet in der Regel mit Infrarotstrahlung, die Personen und Gegenstände direkt erwärmt und nicht die Umgebungsluft, was in offenen oder halboffenen Umgebungen effizient ist.

Der Lieferant ist von jeglicher Haftung für Verletzungen oder Schäden, die durch die Verwendung des Produkts über den bestimmungsgemäßen Gebrauch hinaus entstehen, befreit. Jegliche Änderungen am Produkt können Ihre Sicherheit und Garantie beeinträchtigen.

2.2 Produktübersicht

1. Ein/Aus-Schalter
2. Bedienfeld
3. Wärmeelement
4. Fuß

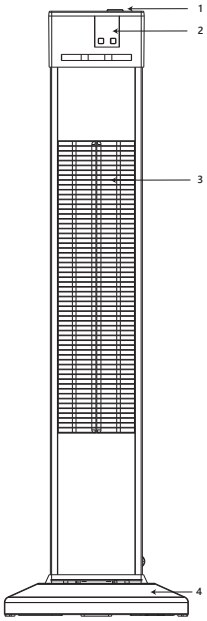

2.3 Produktspezifikationen

Abmessungen	100,5 X 30 X 30 cm
Gewicht	5,5 kg
Spannung	230V AC
Aktuell	8.69A
Frequenz	50/60Hz
Strom	2000W
Akku-Typ	Lithium-Batterie CR2025
Kapazität der Batterie	150mAh
Batterie austauschbar	Ja
IP-Wert	IP44

2.4 Inhalt der Verpackung

Überprüfen Sie bei Erhalt der Sendung, ob der Inhalt des Pakets mit dem Packzettel übereinstimmt. Informieren Sie Ihren Lieferanten, wenn Teile fehlen. Wenn das Produkt beschädigt erscheint, reklamieren Sie es sofort beim Spediteur und geben Sie dem Lieferanten eine detaillierte Beschreibung des Schadens. Bewahren Sie die beschädigten Teile und die Verpackung auf, um Ihre Reklamation zu belegen.

- 1x Terrassenheizung
- 1x Handbuch
- 1x Fernbedienung
- 4x Schraube

3. Anweisungen für den Gebrauch

3.1 Montage

Befestigen Sie den Sockel mit den vier mitgelieferten Schrauben an der Unterseite des Heizelements (wie in der Abbildung unten dargestellt).

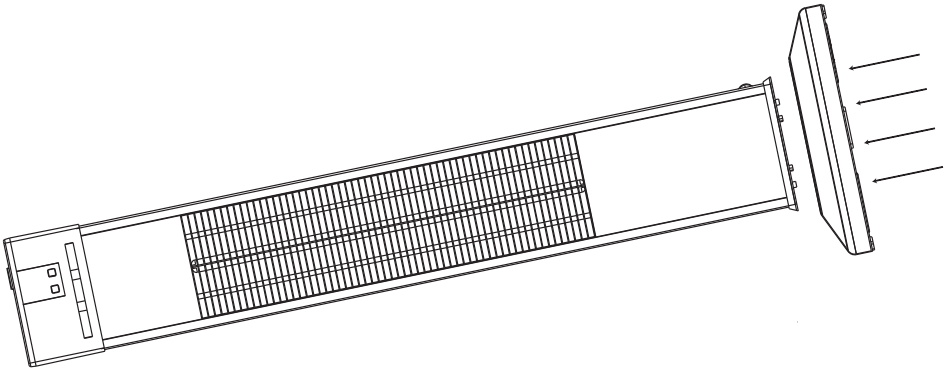

3.2 Bedienfeld

1. Bildschirm
2. Anzeigelampen
3. Zeitschaltuhr
4. Ein/Aus-Taste

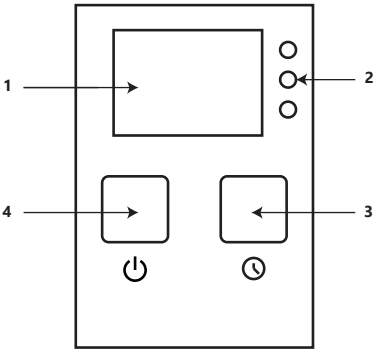

3.3 Operation

1. Schließen Sie das Netzkabel an.
2. Schalten Sie das Gerät mit dem Ein/Aus-Schalter oben auf dem Gerät ein. Die rote Kontrollleuchte leuchtet auf und beginnt auf dem Display zu blinken.

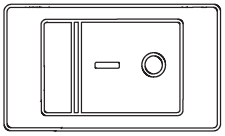

3. Drücken Sie ⏻, um das Gerät in den Standby-Modus zu versetzen. Auf dem Display erscheint P0.
4. Drücken Sie erneut auf ⏻, damit das Gerät auf niedriger Stufe aufheizt: 650 W. Die blaue Kontrollleuchte leuchtet auf und auf dem Display erscheint P1.
5. Drücken Sie erneut auf ⏻, damit das Gerät auf mittlerer Stufe aufheizt: 1350 W. Die blaue Kontrollleuchte leuchtet auf und auf dem Display erscheint P2.
6. Drücken Sie erneut auf ⏻, um die höchste Stufe zu wählen: 2000 W. Die blaue Kontrollleuchte leuchtet auf und auf dem Display erscheint P3.
7. Schalten Sie das Gerät mit dem Ein/Aus-Schalter oben auf dem Gerät aus.

Kommentar

- Vergewissern Sie sich, dass der Stecker in der Steckdose steckt, bevor Sie das Gerät in Betrieb nehmen.
- Legen Sie zunächst den Ein/Aus-Schalter auf der Oberseite des Geräts um. Andernfalls lässt sich das Gerät nicht einschalten.

3.4 Zeitschaltuhr

1. Drücken Sie wiederholt auf ⏻, bis die gewünschte Heizstufe ausgewählt ist.
2. Drücken Sie wiederholt 🕓, um den Timer einzustellen. Der Timer zählt in Stunden hoch. Die orangefarbene und die blaue Kontrollleuchte leuchten gleichzeitig. Wenn der Timer abläuft, schaltet das Gerät automatisch in den Standby-Modus.

3.5 Fernsteuerung

1. Ein/Aus-Taste
2. P1: niedrige Einstellung (650W)
3. P2: mittlere Einstellung (1350W)
4. P3: hohe Einstellung: (2000W)
5. Timer-Taste: Schaltet den Timer ein/aus.

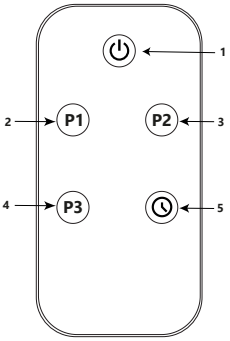

4. Wartung und Reinigung

⚠ **VORSICHT!**

- Schalten Sie das Gerät vor der Wartung und Reinigung immer aus und ziehen Sie den Netzstecker.
- Lassen Sie das Gerät vor der Reinigung vollständig abkühlen.

- Die Außenseite des Geräts kann mit einem weichen, feuchten Tuch gereinigt werden.
- Verwenden Sie bei Bedarf ein mildes Reinigungsmittel.
- Verwenden Sie zur Reinigung des Geräts keinen Alkohol, kein Benzin, kein Möbelwachs und keine groben Bürsten. Dies kann die Oberfläche des Geräts beschädigen oder verschlechtern.
- Tauchen Sie das Gerät nicht in Wasser ein.
- Trocknen Sie das Gerät nach der Reinigung mit einem weichen Tuch ab.
- Warten Sie mit der Benutzung, bis das Gerät vollständig trocken ist.

5. Lagerung

Lagern Sie das Produkt an einem trockenen, sauberen Ort. Lagern Sie das Produkt nicht bei extrem hohen oder niedrigen Temperaturen.

6. Entsorgung und Recycling

Denken Sie an die Umwelt und tragen Sie zu einem sauberen Lebensraum bei! Sie können sich an Ihre Gemeindeverwaltung wenden, um alle Informationen über die Möglichkeiten der Entsorgung ausgedienter Produkte zu erhalten.

6.1 Entsorgung



Entsorgen Sie das Produkt am Ende seiner Lebensdauer nicht mit dem normalen Hausmüll, sondern geben Sie es bei einer staatlich anerkannten Sammelstelle zum Recycling ab.



Entsorgen Sie die Verpackung und das Zubehör in Übereinstimmung mit den in Ihrer Gemeinde geltenden Umweltvorschriften. Beachten Sie die Symbole auf den verschiedenen Verpackungsmaterialien und entsorgen Sie diese - falls erforderlich - getrennt. Die Verpackungsmaterialien sind mit Buchstaben und Zahlen gekennzeichnet: 1-7: Kunststoff, 20-22: Papier und Pappe, 80-98: Verbundmaterialien.



Trennen Sie Ihre Abfälle in Glas, Papier und Kunststoff für das Recycling mit Tri sélectif. Verringerung des Deponiemülls und Schonung der natürlichen Ressourcen. Tragen Sie zur Nachhaltigkeit bei, indem Sie sich bewusst trennen.

6.2 Elektrisches Gerät



Dieses Produkt unterliegt der Europäischen Richtlinie (EU) 2012/19/EU. Diese Richtlinie besagt, dass Sie dieses Produkt am Ende seiner Nutzungsdauer nicht mit dem normalen Hausmüll entsorgen dürfen, sondern es bei einer staatlich ausgewiesenen Sammelstelle zum Recycling abgeben müssen.

7. Haftungsausschluss

Änderungen vorbehalten; die Spezifikationen können ohne vorherige Ankündigung geändert werden.

AU1003478

CE

LifeGoods Group B.V.
P.J. Oudweg 4, 1314 CH Almere (NL)
www.auronic.nl - service@auronic.nl
05.2025 - v2.0