Warmtevest

NL/BE - Handleiding - Warmtevest
EN - User manual - Heating vest
FR/BE - Manuel d'utilisation - Gilet thermique
DE – Benutzerhandbuch - Wärmeweste

AU1003133 / AU1003523

Scan voor online handleiding
Scan for online user manual
Recherche d'un manuel en ligne
Scannen für Online-Handbuch

NL - Handleiding

Voorwoord

Over dit document

Deze handleiding bevat alle informatie voor correct, efficiënt en veilig gebruik van het apparaat. Zorg ervoor dat je de instructies in deze handleiding volledig gelezen en begrepen hebt voordat je het apparaat installeert of gebruikt. Gebruik het apparaat alleen zoals beschreven en alleen voor de genoemde doeleinden. Bewaar deze handleiding voor toekomstig gebruik.

Maak kennis met **Auronic**, de drijvende kracht achter jouw elektronische ervaringen. Auronic omarmt de essentie van innovatie en functionaliteit, en brengt een scala aan elektronica die naadloos integreert in jouw dagelijks leven.

Met handige steelstofzuigers die elk hoekje van je huis moeiteloos schoonmaken, geavanceerde luchtontvochtigers die zorgen voor een frisse leefomgeving, en slimme computeraccessoires die je productiviteit verhogen, biedt Auronic alles voor technologisch comfort in huis.

Onze producten zijn niet alleen van topkwaliteit, maar ook ontworpen met oog voor stijl en functionaliteit. Auronic streeft naar de perfecte combinatie van hedendaagse innovatie en kwaliteit, zodat iedereen kan genieten van het gemak van moderne technologie.

Bekijk onze producten op www.auronic.nl.

auronic

Inhoudsopgave

1. Veiligheid **5**

2. Introductie **9**

2.1 Beoogd gebruik 9

2.2 Productoverzicht 9

2.3 Productspecificaties 10

2.4 Inhoud verpakking 10

3. Instructies voor gebruik **10**

3.1 Voor gebruik 10

3.2 Bediening 11

4. Onderhoud en reiniging **11**

5. Opslag **11**

6. Weggooien en recyclen **12**

6.1 Weggooien 12

6.2 Elektrisch apparaat 12

7. Service en garantie **13**

7.1 Voorwaarden van de garantie 13

7.2 Garantietermijn 13

7.3 Niet gedekt onder de garantie 13

7.4 Aanspraak maken op de garantie 14

8. Disclaimer **14**

1. Veiligheid

WAARSCHUWING!

Let erop dat het verpakkingsmateriaal niet in handen komt van kinderen. Zij kunnen erin stikken!

Lees voor gebruik de handleiding en de veiligheidsinformatie zorgvuldig door. Volg de instructies op en bewaar de handleiding voor de toekomst. De verkoper is niet verantwoordelijk voor het niet opvolgen van de veiligheidsinformatie over het gebruik en de omgang met het product of schade aan eigendommen of persoonlijk letsel.

GEVAAR

Deze categorie bevat waarschuwingen voor situaties die ernstige verwondingen, schade of de dood kunnen veroorzaken als ze niet worden vermeden.

- Gebruik het apparaat niet in de buurt van een bad, douche, zwembad of (was)bak gevuld met water. Raak het apparaat en het stroomsnoer niet met natte handen aan.
- Dompel het apparaat, de stroomkabel of de stekker niet onder in water.
- Laat huisdieren of kleine kinderen niet op het netsnoer kauwen om een elektrische schok te voorkomen.
- Komt er zwarte rook uit het apparaat, haal de stekker dan onmiddellijk uit het stopcontact.
- Als het oppervlak van het apparaat gebarsten is, zet dan het apparaat uit om een elektrische schok te voorkomen.

- Gebruik het apparaat niet als je vermoedt dat de stroomkabel of de stekker beschadigd zijn, om een elektrische schok te voorkomen.
- Gebruik geen verlengsnoer. Zorg ervoor dat het apparaat op een geaard stopcontact is aangesloten.
- Laat het apparaat nooit onbeheerd als hij in gebruik is.
- Kinderen jonger dan 3 jaar mogen dit apparaat niet gebruiken vanwege hun vermogen om te reageren op oververhitting.
- Het apparaat mag niet gebruikt worden bij personen die ongevoelig zijn voor warmte.
- Als er brandwonden ontstaan, laat dan onmiddellijk lauw water over het getroffen lichaamsdeel lopen.
- Gebruik het apparaat niet op plekken die gevoelig zijn voor hitte. Dit kan leiden tot brandwonden!
- Langdurig gebruik op een hoge stand kan leiden tot brandwonden.

WAARSCHUWING

Deze categorie bevat waarschuwingen voor situaties die verwondingen of schade kunnen veroorzaken als ze niet worden vermeden.

- Gebruik het apparaat niet als je moe bent, medicijnen ingenomen hebt of alcohol gedronken hebt.
- Laat kinderen niet met het apparaat spelen.
- Gebruik het apparaat niet in de buurt van je ogen of andere gevoelige gebieden.
- Als je pijn of ongemakken ervaart tijdens gebruik van het apparaat, stop dan direct en raadpleeg je arts.

- Raadpleeg een arts voordat je het apparaat gebruikt als je onverklaarbare pijn hebt, een medische behandeling ondergaat.
- Gebruik het apparaat niet of raadpleeg een arts voor gebruik als je zwanger bent.
- Het reinigen en onderhouden van het apparaat mag niet door kinderen worden uitgevoerd.
- Laat de stekker niet uit het stopcontact halen door aan het snoer te trekken. Dit kan brand of een elektrische schok veroorzaken.
- Dek het controlepaneel niet af als het aanstaat. Dit kan tot brandgevaar, een elektrische schok, persoonlijk letsel of schade aan het apparaat leiden.
- Gebruik het apparaat niet langer dan 10 uur achter elkaar.
- Haal de stekker uit het stopcontact en zet het apparaat uit wanneer je het niet gebruikt of schoonmaakt.
- Zorg dat je niet over de kabel struikelt.
- Laat het apparaat volledig afkoelen voordat je hem opvouwt en opbergt.
- Als de stroom tijdens het gebruik uitvalt, zet het apparaat dan direct uit en haal de stekker uit het stopcontact.
- Gebruik geen accessoires die niet aangeboden worden door de leverancier.
- Haal het apparaat niet uit elkaar. laat onderhoud over aan geautoriseerd personeel.
- Controleer zowel netsnoer als stekker regelmatig op schade.

PAS OP

Deze categorie bevat waarschuwingen waar extra op gelet moet worden om situaties te voorkomen die kleine verwondingen of schade kunnen veroorzaken.

- Gebruik en bewaar het apparaat zo dat de kabels niet beschadigd kunnen raken.
- Plaats het apparaat nooit op of over het hoofd.
- Bevestig geen veiligheidsspelden of scherpe objecten aan het apparaat.
- Gebruik het apparaat niet op een verstelbaar bed tenzij het vrij ligt en niet kan kreuken.
- Het apparaat is alleen geschikt voor binnenshuis. Gebruik buitenshuis kan schade veroorzaken.
- Controleer voor elk gebruik op schade of slijtage van onderdelen en vervang ze indien nodig.
- Als het apparaat niet goed functioneert of beschadigd is, gebruik het niet en raadpleeg klantenservice.
- Het apparaat mag door kinderen vanaf 3 jaar gebruikt worden mits goed begeleid.
- Het apparaat is niet geschikt voor dieren.
- Gebruik het apparaat niet als vervanging van medische behandeling.
- Het apparaat mag alleen aangesloten worden op een geaard 220-240V stopcontact.
- Laat de kabels niet over tafels, warme oppervlakken of onder tapijten lopen.
- Stop de kabels niet onder tapijten of dekens.

2. Introductie

Bedankt dat je hebt gekozen voor een Auronic product! Volg altijd de veiligheidsvoorschriften voor veilig gebruik.

2.1 Beoogd gebruik

Een warmtevest is ontworpen om het lichaam extra warmte te bieden in koude binnenomgevingen. Het wordt gedragen als kledingstuk en bevat elektrisch aangedreven verwarmingselementen die gelijkmatige warmte afgeven aan de romp. Het vest is bedoeld voor tijdelijk gebruik bij een gevoel van koude, bijvoorbeeld in onverwarmde ruimtes of bij stilzittend werk.

De verkoper is vrijgesteld van aansprakelijkheid voor enig letsel of schade veroorzaakt door het gebruik van het apparaat buiten het beoogde gebruik ervan. Elke wijziging van het apparaat kan gevolgen hebben voor je veiligheid en garantie.

2.2 Productoverzicht

1. Warmtevest
2. Stroomkabel
3. Bedieningspaneel
4. Stroomaansluiting

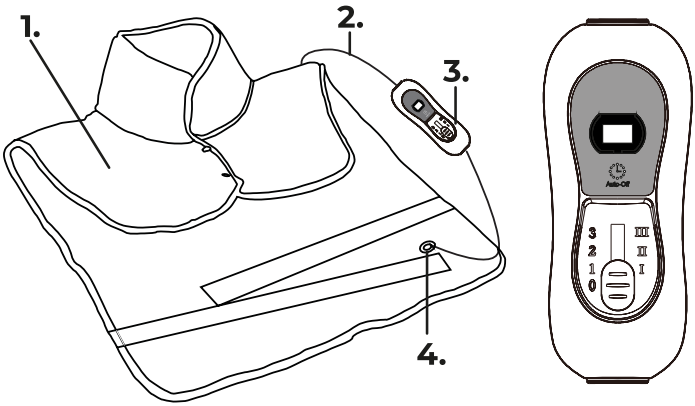

2.3 Productspecificaties

Afmetingen	60 x 90 cm
Gewicht	950 g
Spanning	220/240V AC
Stroomverbruik in standby-stand	0.17W
Frequentie	50Hz
Vermogen	100W
Temperatuur bereik	Laag: 53ºC (+/-5ºC) Middel: 59ºC (+/-5ºC) Hoog: 65ºC (+/-5ºC)

2.4 Inhoud verpakking

Controleer of de inhoud van het pakket overeenkomt met de lijst hieronder. Licht de verkoper in als er onderdelen ontbreken. Lijkt het apparaat beschadigd, dien dan onmiddellijk een klacht in bij de vervoerder en geef de verkoper een gedetailleerde beschrijving van de schade. Bewaar de beschadigde onderdelen en verpakking om je melding te onderbouwen.

- 1x Warmtevest
- 1x Handleiding

3. Instructies voor gebruik

3.1 Voor gebruik

1. Controleer voor gebruik altijd of het netsnoer, het bedieningspaneel, of het apparaat zelf niet beschadigd zijn. Het bedieningspaneel en de aansluiting op het apparaat zijn ontworpen om slechts op één manier te worden aangesloten.
2. Zorg ervoor dat het bedieningspaneel correct en stevig is aangesloten op de aansluiting in het apparaat.
3. Als er geen stroom is, controleer dan of het stopcontact goed functioneert en of het bedieningspaneel goed aangesloten zit. Stop met het gebruik van het apparaat als de stroomstoring aanhoudt.

3.2 Bediening

1. Steek de stekker in het stopcontact en schuif de schuifknop van 0 naar 1 (laag - 53ºC +/- 5ºC). Het apparaat warmt langzaam op. We raden aan om te beginnen met een lage warmtestand en daarna langzaamaan de warmtestand hoger te zetten, om letsel door hitte te voorkomen.
2. Schuif de schuifknop op 2 (medium - 59ºC +/- 5ºC) of 3 (hoog - 65ºC +/-5ºC) voor een hogere temperatuur. Schuif de schuifknop terug op een lagere stand als het apparaat te warm wordt. De temperatuur wordt weergeven op het LED-display.
3. Schuif de schuifknop terug op stand 1 als je het apparaat een langere tijd gebruikt.
4. Zet de schuifknop terug op 0 om het apparaat uit te zetten. Het apparaat schakelt automatisch uit na 90 minuten continu gebruik.
5. Zet het apparaat uit als je het niet gebruikt. Schuif de schuifknop terug naar 0 en haal de stekker uit het stopcontact.

4. Onderhoud en reiniging

Reinig het product met een licht vochtige, schone doek en maak hem goed droog. Gebruik geen schurende of agressieve schoonmaakmiddelen.

1. Haal de stekker uit het stopcontact en laat het apparaat minstens 10 minuten afkoelen.
2. Zorg ervoor dat het bedieningspaneel losgekoppeld is van de aansluiting door op de 10 lipjes aan de zijkanten van de aansluiting te drukken terwijl je het bedieningspaneel losmaakt.
3. Was het apparaat in de wasmachine of met de hand met een mild wasmiddel, koud water en een zacht/gematigd wasprogramma.
4. Laat het apparaat aan de waslijn drogen of leg het plat neer om te drogen. Doe het apparaat niet in de droger
5. Zorg ervoor dat het apparaat volledig droog is voordat je het weer gebruikt.

5. Opslag

Bewaar het product op een droge, schone plek. Bewaar het product niet in extreem hoge of lage temperaturen.

6. Weggooien en recyclen

Denk aan het milieu en lever een bijdrage aan een schonere leefomgeving! Je kunt bij je gemeente terecht voor alle informatie over de mogelijkheden voor het afvoeren van afgedankte producten.

6.1 Weggooien

Gooi het product aan het einde van zijn levensduur niet weg met het normale huisvuil, maar lever hem in op een door de overheid aangewezen inzamelpunt om het te laten recyclen.

Voer de verpakking en de accessoires af conform de milieuvoorschriften die gelden in jouw gemeente. Let op de symbolen op de verschillende verpakkingsmaterialen en voer ze – indien nodig – gescheiden af. De verpakkingsmaterialen zijn voorzien van letters en cijfers: 1-7: plastic, 20-22: papier en karton, 80-98 composietmaterialen.

Scheid afval in glas, papier en plastic voor recycling met Tri sélectif. Verminder stortplaatsafval en behoud natuurlijke hulpbronnen. Draag bij aan duurzaamheid door bewust te scheiden.

6.2 Elektrisch apparaat

Dit product is onderworpen aan de Europese richtlijn (EU) 2012/19/EU. Deze richtlijn stelt dat je dit product aan het einde van zijn levensduur niet met het normale huisvuil af mag laten voeren, maar het moet inleveren op een door de overheid aangewezen inzamelpunt om het te laten recyclen.

7. Service en garantie

Als je service nodig hebt of een vraag hebt over je apparaat, neem dan contact op met onze klantenservice via service@auronic.nl.

Je krijgt 2 jaar garantie op dit apparaat vanaf de datum waarop je het hebt gekocht. Als het apparaat kapot gaat, heb je altijd recht op wettelijke bescherming via de verkoper. Deze garantie verandert niets aan die wettelijke rechten.

7.1 Voorwaarden van de garantie

De garantie gaat in op de dag dat je het apparaat hebt gekocht. Bewaar daarom goed het originele aankoopbewijs of de e-mailbevestiging – dit is je bewijs van aankoop. Als het apparaat binnen twee jaar na aankoop stukgaat door een materiaal- of fabricagefout, repareren of vervangen wij het apparaat gratis. Hiervoor moet je:

- Contact opnemen met onze klantenservice via service@auronic.nl.
- Een kopie van het aankoopbewijs meesturen.
- Kort opschrijven wat het probleem is en wanneer het is ontstaan.

Als het defect onder de garantie valt, krijg je het gerepareerde of een nieuw apparaat terug. De garantieperiode wordt daardoor niet verlengd of opnieuw gestart.

7.2 Garantietermijn

De garantie duurt 2 jaar. Deze periode wordt niet verlengd als je apparaat is gerepareerd of vervangen. Zitten er bij het uitpakken al beschadigingen of gebreken aan het apparaat? Meld dit dan meteen bij onze klantenservice. Reparatie of vervanging buiten de garantieperiode zijn niet gratis.

7.3 Niet gedekt onder de garantie

Het apparaat is zorgvuldig gemaakt en getest. De garantie geldt alleen voor fouten in het materiaal of de productie. De volgende dingen vallen niet onder de garantie:

- Onderdelen die slijten door normaal gebruik.
- Breekbare onderdelen die beschadigd raken.
- Schade door verkeerd gebruik, onjuist onderhoud of als je het apparaat hebt gebruikt op een manier die niet in de gebruiksaanwijzing staat.
- Gebruik voor zakelijke of commerciële doeleinden.
- Schade door misbruik, geweld of aanpassingen door anderen dan onze eigen serviceafdeling.

Lees de handleiding goed door en volg de aanwijzingen op.

7.4 Aanspraak maken op de garantie

Volg deze stappen voor een snelle afhandeling:

- Houd het aankoopbewijs, artikelnummer en EAN-code bij de hand.
- Je vindt het artikelnummer op het typeplaatje van het apparaat, in de gebruiksaanwijzing (onderaan de titelpagina), of op een sticker aan de achterkant of onderkant van het apparaat.
- Neem bij problemen eerst contact met ons op via service@auronic.nl of via het contactformulier op www.auronic.nl.
- Na overleg met onze klantenservice kun je het apparaat eventueel opsturen. Gebruik het retouradres dat je van ons krijgt op de retourlabel. Voeg een kopie van het aankoopbewijs toe en schrijf erbij wat het defect is en wanneer dit is ontstaan.

Belangrijk

- Verstuur het apparaat alleen naar het opgegeven adres.
- Zorg voor een stevige verpakking.
- Gebruik geen expreszending, vrachtvervoer of speciale leveringsvormen.
- Stuur ook alle accessoires mee die bij aankoop geleverd zijn.

8. Disclaimer

Veranderingen onder voorbehoud; specificaties kunnen veranderen zonder opgaaf van redenen.

EN - Manual

Foreword

About this document

This manual contains all the information for correct, efficient and safe use of the device. Make sure you have fully read and understood the instructions in this manual before installing or using the device. Use the device only as described and only for the purposes specified. Keep this manual for future reference.

Meet **Auronic**, the driving force behind your electronic experiences. Embracing the essence of innovation and functionality, Auronic brings a range of electronics that integrate seamlessly into your everyday life.

With handy stick vacuums that effortlessly clean every nook and cranny of your home, advanced dehumidifiers that ensure a fresh living environment, and smart computer accessories that boost your productivity, Auronic offers everything for technological comfort at home.

Our products are not only top quality, but also designed with an eye for style and functionality. Auronic strives for the perfect combination of contemporary innovation and quality so that everyone can enjoy the convenience of modern technology.

Check out our products at www.auronic.nl.

auronic

Table of contents

1. Safety **17**

2. Introduction **20**

2.1 Intended use 20

2.2 Product overview 21

2.3 Product specifications 21

2.4 Package contents 22

3. Instructions for use **22**

3.1 How to use 22

3.2 Operation 22

4. Maintenance and cleaning **23**

5. Storage **23**

6. Discarding and recycling **24**

6.1 Discard 24

6.2 Electric appliance 24

7. Service and warranty **25**

7.1 Terms of the warranty 25

7.2 Warranty period 25

7.3 Not covered under warranty 25

7.4 Making a claim under the warranty 26

8. Disclaimer **26**

1. Safety

WARNING!

Make sure that the packaging material does not get into the hands of children. They can choke on it!

Before use, read the manual and safety information carefully. Follow the instructions and save the manual for future reference. The seller is not responsible for failure to follow safety information on the use and handling of the product or damage to property or personal injury.

DANGER

This category contains warnings for situations that could cause serious injury, damage or death if not avoided.

- Do not use the device near a bath, shower, swimming pool or (laundry) tub filled with water. Do not touch the device and power cord with wet hands.
- Do not immerse the unit, power cord or plug in water.
- To avoid electric shock, do not allow pets or small children to chew on the power cord.
- If black smoke comes out of the appliance, unplug it immediately.
- If the surface of the device is cracked, turn off the device to avoid electric shock.
- To avoid electric shock, do not use the appliance if you suspect the power cord or plug is damaged.
- Do not use an extension cord. Make sure the unit is plugged into a grounded outlet.

- Never leave the unit unattended when in use.
- Children under 3 years of age should not use this device due to their ability to react to overheating.

- The device should not be used on persons insensitive to heat.
- If burns occur, immediately run lukewarm water over the affected body part.
- Do not use the device in areas sensitive to heat. This can lead to burns!
- Prolonged use on a high setting can cause burns.

WARNING

This category contains warnings for situations that could cause injury or damage if not avoided.

- Do not use the device if you are tired, have taken medication or drank alcohol.
- Do not allow children to play with the device.

- Do not use the device near your eyes or other sensitive areas.
- If you experience pain or discomfort while using the device, stop immediately and consult your doctor.
- Consult a doctor before using the device if you have unexplained pain, are undergoing medical treatment.
- Do not use the device or consult a physician before use if you are pregnant.
- Cleaning and maintenance of the device should not be performed by children.
- Do not unplug by pulling the cord. This may cause fire or electric shock.

- Do not cover the control panel when it is on. This may cause a fire hazard, electric shock, personal injury or damage to the unit.
- Do not use the device for more than 10 hours at a time.
- Unplug the appliance and turn it off when not in use or cleaning.
- Make sure you don't trip over the cable.
- Let the unit cool completely before folding and storing.
- If the power fails during operation, turn off the unit immediately and unplug it.
- Do not use accessories not offered by the supplier.
- Do not disassemble the device. leave maintenance to authorized personnel.
- Check both power cord and plug regularly for damage.

CAUTION

This category contains warnings that need extra attention to avoid situations that could cause minor injuries or damage.

- Use and store the device so that the cables cannot be damaged.
- Never place the device on or over the head.
- Do not attach safety pins or sharp objects to the device.
- Do not use the unit on an adjustable bed unless it is free lying and cannot wrinkle.
- The device is suitable for indoor use only. Outdoor use may cause damage.
- Check for damage or wear of parts before each use and replace as necessary.

- If the device is malfunctioning or damaged, do not use it and consult customer service.
- The device may be used by children as young as 3 years old if properly supervised.
- The device is not suitable for animals.
- Do not use the device as a substitute for medical treatment.
- The device should only be connected to a grounded 220-240V outlet.
- Do not run the cables over tables, warm surfaces or under carpets.
- Do not tuck cables under rugs or blankets.

2. Introduction

Thank you for choosing a Auronic product! Always follow safety precautions for safe use.

2.1 Intended use

A thermal vest is designed to provide additional warmth to the body in cold indoor environments. It is worn as a garment and contains electrically powered heating elements that deliver even heat to the torso. The vest is intended for temporary use when feeling cold, such as in unheated rooms or when working while sitting still.

The seller is released from liability for any injury or damage caused by the use of the device beyond its intended use. Any modification of the device may affect your safety and warranty.

2.2 Product overview

1. Heat vest
2. Power cable
3. Control panel
4. Power connection

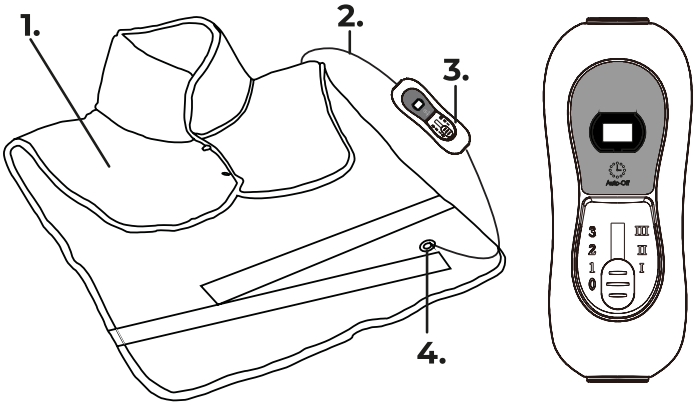

2.3 Product specifications

Dimensions	60 x 90 cm
Weight	950 g
Tension	220/240V AC
Power consumption in standby mode	0.17W
Frequency	50Hz
Power	100W
Temperature range	Low: 53ºC (+/-5ºC) Medium: 59ºC (+/-5ºC) High: 65ºC (+/-5ºC)

2.4 Package contents

Check that the package contents match the list below. Notify the seller if parts are missing. If the device appears damaged, file a complaint with the carrier immediately and provide the seller with a detailed description of the damage. Keep the damaged parts and packaging to substantiate your report.

- 1x Heating vest
- 1x Manual

3. Instructions for use

3.1 How to use

1. Before use, always check that the power cord, control panel, or the unit itself are not damaged. The control panel and connection to the unit are designed to be connected in only one way.
2. Make sure the control panel is correctly and securely connected to the connector inside the unit.
3. If there is no power, check that the outlet is functioning properly and that the control panel is plugged in properly. Stop using the device if the power failure persists.

3.2 Operation

1. Plug in and slide the slider from 0 to 1 (low - 53°C +/- 5°C). The device heats up slowly. We recommend starting with a low heat setting and then gradually increasing the heat setting higher to avoid heat injury.
2. Slide the slider to 2 (medium - 59°C +/- 5°C) or 3 (high - 65°C +/-5°C) for a higher temperature. Slide the slider back to a lower setting if the unit gets too hot. The temperature is displayed on the LED display.
3. Slide the slider back to position 1 when using the unit for a longer period of time.
4. Return the slider to 0 to turn off the device. The unit automatically turns off after 90 minutes of continuous use.
5. Turn off the device when not in use. Slide the slider back to 0 and unplug.

4. Maintenance and cleaning

Clean with a slightly damp, clean cloth and dry thoroughly. Do not use abrasive or aggressive cleaning agents.

1. Unplug the appliance and allow it to cool for at least 10 minutes.
2. Make sure the control panel is disconnected from the connector by pressing the 10 tabs on the sides of the connector while disconnecting the control panel.
3. Wash in a washing machine or by hand with mild detergent, cold water and a gentle/moderate wash cycle.
4. Let dry on the clothesline or lay flat to dry. Do not put the device in the dryer
5. Make sure the unit is completely dry before using it again.

5. Storage

Store the product in a dry, clean place. Do not store the product in extremely high or low temperatures.

6. Discarding and recycling

Think about the environment and contribute to a cleaner living environment! You can contact your municipality for all information on disposal options for discarded products.

6.1 Discard

At the end of its life, do not dispose of the product with normal household waste, but hand it in at a government designated collection point for recycling.

Dispose of the packaging and accessories in accordance with the environmental regulations in force in your municipality. Observe the symbols on the various packaging materials and dispose of them separately - if necessary. Packaging materials are labeled with letters and numbers: 1-7: plastic, 20-22: paper and cardboard, 80-98 composite materials.

Separate waste into glass, paper and plastic for recycling with Tri sélectif. Reduce landfill waste and conserve natural resources. Contribute to sustainability by consciously separating.

6.2 Electric appliance

This product is subject to European Directive (EU) 2012/19/EU. This directive states that at the end of its useful life, you should not dispose of this product with your normal household waste, but rather return it to a government designated collection point for recycling.

7. Service and warranty

If you need service or have a question about your device, please contact our customer service team at service@auronic.nl.

You get a 2-year warranty on this device from the date you bought it. If the device breaks down, you are always entitled to legal protection through the seller. This warranty does not change those legal rights.

7.1 Terms of the warranty

The warranty starts on the day you bought the device. Therefore, keep the original receipt or email confirmation carefully - this is your proof of purchase. If the device breaks down within two years of purchase due to a material or manufacturing defect, we will repair or replace the device free of charge. For this you must:

- Contact our customer service department at service@auronic.nl.
- Enclose a copy of the proof of purchase.
- Briefly write down what the problem is and when it arose.

If the defect is covered by warranty, you will receive the repaired device or a new one. This does not extend or restart the warranty period.

7.2 Warranty period

The warranty lasts for 2 years. This period is not extended if your device is repaired or replaced. Are there any damages or defects on the device when it is unpacked? Please report this to our customer service department immediately. Repair or replacement outside the warranty period are not free of charge.

7.3 Not covered under warranty

The device has been carefully made and tested. The warranty applies only to errors in material or manufacturing. The following are not covered by the warranty:

- Parts that wear out from normal use.
- Fragile parts getting damaged.
- Damage caused by misuse, improper maintenance or if you have used the device in a manner not specified in the instructions for use.
- Use for business or commercial purposes.
- Damage caused by abuse, violence or modification by anyone other than our own service department.

Read the manual carefully and follow the instructions.

7.4 Making a claim under the warranty

Follow these steps for quick processing:

- Have the proof of purchase, item number and EAN code handy.
- You can find the part number on the device's nameplate, in the instruction manual (at the bottom of the title page), or on a sticker on the back or bottom of the device.
- If you have any problems, please contact us first at service@auronic.nl or via the contact form at www.auronic.nl.
- After consulting with our customer service department, you can send the device to us if necessary. Please use the return address provided by us on the return label. Include a copy of the proof of purchase and write what the defect is and when it occurred.

Important

- Send the device only to the address provided.
- Make sure the packaging is sturdy.
- Do not use express shipping, freight shipping or special forms of delivery.
- Also send all accessories that came with your purchase.

8. Disclaimer

Changes subject to change; specifications are subject to change without notice.

FR - Manuel

Avant-propos

À propos de ce document

Ce manuel contient toutes les informations nécessaires à une utilisation correcte, efficace et sûre de l'appareil. Assurez-vous d'avoir bien lu et compris les instructions de ce manuel avant d'installer ou d'utiliser l'appareil. N'utilisez l'appareil que de la manière décrite et aux fins spécifiées. Conservez ce manuel pour une utilisation ultérieure.

Rencontrez **Auronic**, la force motrice de vos expériences électroniques. En embrassant l'essence de l'innovation et de la fonctionnalité, Auronic propose une gamme d'appareils électroniques qui s'intègrent parfaitement dans votre vie quotidienne.

Avec des aspirateurs à manche pratiques qui nettoient sans effort tous les coins et recoins de votre maison, des déshumidificateurs avancés qui garantissent un environnement de vie frais, et des accessoires informatiques intelligents qui stimulent votre productivité, Auronic offre tout ce qu'il faut pour un confort technologique à la maison.

Nos produits sont non seulement de qualité supérieure, mais aussi conçus dans un souci de style et de fonctionnalité. Auronic s'efforce de combiner parfaitement l'innovation contemporaine et la qualité afin que chacun puisse profiter de la commodité de la technologie moderne.

Consultez nos produits sur le site www.auronic.nl.

auronic

Table des matières

1. Sécurité **29**

2. Introduction **33**

2.1 Utilisation prévue 33

2.2 Aperçu du produit 33

2.3 Spécifications du produit 34

2.4 Contenu de l'emballage 34

3. Mode d'emploi **34**

3.1 A utiliser 34

3.2 Fonctionnement 35

4. Entretien et nettoyage **35**

5. Stockage **35**

6. Élimination et recyclage **36**

6.1 Rejeter 36

6.2 Appareil électrique 36

7. Service et garantie **37**

7.1 Conditions de la garantie 37

7.2 Période de garantie 37

7.3 Non couvert par la garantie 38

7.4 Faire une demande d'indemnisation au titre de la garantie 38

8. Clause de non-responsabilité **38**

1. Sécurité

ATTENTION !

Veillez à ce que les matériaux d'emballage ne tombent pas entre les mains des enfants. Ils peuvent s'étouffer avec !

Lisez attentivement le manuel et les informations de sécurité avant d'utiliser l'appareil. Suivez les instructions et conservez le manuel pour vous y référer ultérieurement. Le vendeur n'est pas responsable du non-respect des consignes de sécurité relatives à l'utilisation et à la manipulation du produit, ni des dommages matériels ou corporels.

DANGER

Cette catégorie contient des avertissements relatifs à des situations susceptibles de provoquer des blessures graves, des dommages ou la mort si elles ne sont pas évitées.

- N'utilisez pas l'appareil à proximité d'une baignoire, d'une douche, d'une piscine ou d'un bassin (de lavage) rempli d'eau. Ne pas toucher l'appareil et le cordon d'alimentation avec des mains mouillées.
- Ne pas immerger l'appareil, le câble d'alimentation ou la fiche dans l'eau.
- Ne laissez pas les animaux domestiques ou les jeunes enfants mâcher le cordon d'alimentation afin d'éviter tout risque d'électrocution.
- Si de la fumée noire sort de l'appareil, débranchez-le immédiatement.
- Si la surface de l'appareil est fissurée, éteignez l'appareil pour éviter tout choc électrique.

- Pour éviter tout risque d'électrocution, n'utilisez pas l'appareil si vous pensez que le câble d'alimentation ou la fiche sont endommagés.
- Ne pas utiliser de rallonge. Assurez-vous que l'appareil est connecté à une prise de terre.
- Ne laissez jamais l'appareil sans surveillance lorsqu'il est utilisé.
- Les enfants de moins de 3 ans ne doivent pas utiliser cet appareil en raison de leur capacité à réagir à la surchauffe.
- L'appareil ne doit pas être utilisé sur des personnes insensibles à la chaleur.
- En cas de brûlure, faites immédiatement couler de l'eau tiède sur la partie du corps affectée.
- N'utilisez pas l'appareil dans des zones sensibles à la chaleur. Cela peut entraîner des brûlures !
- Une utilisation prolongée sur un réglage élevé peut entraîner des brûlures.

AVERTISSEMENT

Cette catégorie contient des avertissements relatifs à des situations susceptibles de provoquer des blessures ou des dommages si elles ne sont pas évitées.

- N'utilisez pas l'appareil si vous êtes fatigué, si vous avez pris des médicaments ou si vous avez bu de l'alcool.
- Ne laissez pas les enfants jouer avec l'appareil.
- N'utilisez pas l'appareil à proximité de vos yeux ou d'autres zones sensibles.
- Si vous ressentez une douleur ou une gêne lors de l'utilisation de l'appareil, arrêtez immédiatement et consultez votre médecin.

- Consultez un médecin avant d'utiliser l'appareil si vous souffrez de douleurs inexpliquées ou si vous suivez un traitement médical.
- N'utilisez pas l'appareil ou consultez un médecin avant de l'utiliser si vous êtes enceinte.
- Le nettoyage et l'entretien de l'appareil ne doivent pas être effectués par des enfants.
- Ne pas débrancher en tirant sur le cordon. Cela peut provoquer un incendie ou un choc électrique.
- Ne pas couvrir le panneau de contrôle lorsqu'il est allumé. Cela peut entraîner un risque d'incendie, un choc électrique, des blessures ou des dommages à l'appareil.
- Ne pas utiliser l'appareil pendant plus de 10 heures d'affilée.
- Débranchez et éteignez l'appareil lorsqu'il n'est pas utilisé ou nettoyé.
- Veillez à ne pas trébucher sur le câble.
- Laissez l'appareil refroidir complètement avant de le plier et de le ranger.
- En cas de coupure de courant en cours de fonctionnement, éteignez immédiatement l'appareil et débranchez-le.
- Ne pas utiliser d'accessoires non proposés par le fournisseur.
- Ne pas démonter l'appareil. confier l'entretien au personnel autorisé.
- Vérifiez régulièrement que le cordon d'alimentation et la fiche ne sont pas endommagés.

PRUDENCE

Cette catégorie contient des avertissements qui requièrent une attention particulière afin d'éviter des situations qui pourraient causer des blessures mineures ou des dommages.

- Utilisez et rangez l'appareil de manière à ce que les câbles ne soient pas endommagés.
- Ne jamais placer l'appareil sur ou au-dessus de la tête.
- Ne pas fixer d'épingles à nourrice ou d'objets pointus sur l'appareil.
- N'utilisez pas l'appareil sur un lit réglable s'il ne repose pas librement et ne peut pas se plisser.
- L'appareil ne peut être utilisé qu'à l'intérieur. L'utilisation à l'extérieur peut entraîner des dommages.
- Avant chaque utilisation, vérifiez que les pièces ne sont pas endommagées ou usées et remplacez-les si nécessaire.
- Si l'appareil fonctionne mal ou est endommagé, ne l'utilisez pas et consultez le service clientèle.
- L'appareil peut être utilisé par des enfants à partir de 3 ans s'ils sont correctement surveillés.
- L'appareil ne convient pas aux animaux.
- Ne pas utiliser l'appareil comme substitut à un traitement médical.
- L'appareil ne doit être branché que sur une prise de courant de 220-240 V reliée à la terre.
- Ne pas faire passer les câbles sur des tables, des surfaces chaudes ou sous des tapis.
- Ne pas glisser les câbles sous des tapis ou des couvertures.

2. Introduction

Merci d'avoir choisi le produit Auronic! Respectez toujours les consignes de sécurité pour une utilisation sûre.

2.1 Utilisation prévue

Une veste thermique est conçue pour fournir au corps une chaleur supplémentaire dans les environnements intérieurs froids. Il se porte comme un vêtement et contient des éléments chauffants électriques qui diffusent une chaleur homogène sur le torse. Le gilet est destiné à une utilisation temporaire en cas de sensation de froid, par exemple dans des pièces non chauffées ou lors d'un travail en position assise.

Le vendeur est dégagé de toute responsabilité en cas de blessures ou de dommages causés par l'utilisation de l'appareil au-delà de l'usage prévu. Toute modification de l'appareil peut affecter votre sécurité et la garantie.

2.2 Aperçu du produit

1. Gilet thermique
2. Câble d'alimentation
3. Panneau de contrôle
4. Raccordement électrique

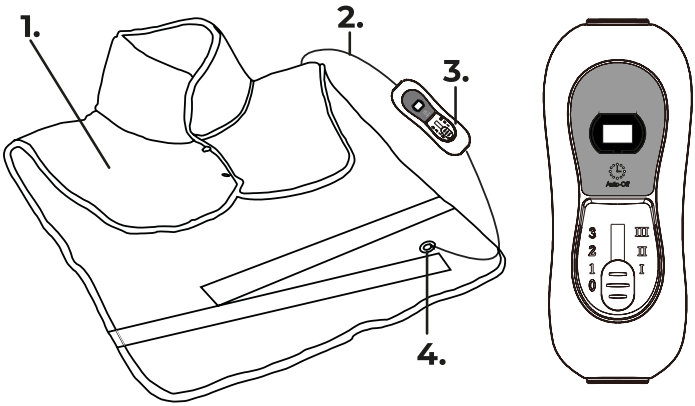

2.3 Spécifications du produit

Dimensions	60 x 90 cm
Poids	950 g
Tension	220/240V AC
Consommation électrique en mode veille	0.17W
Fréquence	50Hz
Puissance	100W
Plage de température	Bas : 53°C (+/-5°C) Milieu : 59°C (+/-5°C) Haut : 65°C (+/-5°C)

2.4 Contenu de l'emballage

Vérifiez que le contenu de l'emballage correspond à la liste ci-dessous. Informez le vendeur s'il manque des pièces. Si l'appareil semble endommagé, déposez immédiatement une plainte auprès de l'opérateur et donnez au vendeur une description détaillée des dommages. Conservez les pièces endommagées et l'emballage pour étayer votre rapport.

- 1x Gilet thermique
- 1x Manuel

3. Mode d'emploi

3.1 A utiliser

1. Avant toute utilisation, vérifiez toujours que le cordon d'alimentation, le panneau de commande ou l'appareil lui-même ne sont pas endommagés. Le panneau de contrôle et la connexion à l'appareil sont conçus pour être connectés d'une seule manière.
2. Assurez-vous que le panneau de contrôle est correctement et solidement connecté à la prise de l'appareil.
3. S'il n'y a pas de courant, vérifiez que la prise fonctionne correctement et que le panneau de contrôle est branché correctement. Cessez d'utiliser l'appareil si la panne de courant persiste.

3.2 Fonctionnement

1. Branchez et faites glisser le curseur de 0 à 1 (bas - 53ºC +/- 5ºC). L'appareil chauffe lentement. Il est recommandé de commencer par une chaleur faible, puis d'augmenter progressivement la chaleur afin d'éviter les blessures liées à la chaleur.
2. Faites glisser le curseur sur 2 (moyenne - 59ºC +/- 5ºC) ou 3 (élevée - 65ºC +/- 5ºC) pour une température plus élevée. Si l'appareil devient trop chaud, ramenez le curseur à une position plus basse. La température est affichée sur l'écran LED.
3. Remettre le curseur en position 1 en cas d'utilisation prolongée de l'appareil.
4. Ramenez le curseur à 0 pour éteindre l'appareil. L'appareil s'éteint automatiquement après 90 minutes d'utilisation continue.
5. Éteindre l'appareil lorsqu'il n'est pas utilisé. Ramener le curseur à 0 et débrancher.

4. Entretien et nettoyage

Nettoyer avec un chiffon propre légèrement humide et sécher soigneusement. Ne pas utiliser de produits de nettoyage abrasifs ou agressifs.

1. Débranchez l'appareil et laissez-le refroidir pendant au moins 10 minutes.
2. Assurez-vous que le panneau de contrôle est déconnecté du connecteur en appuyant sur les 10 languettes situées sur les côtés du connecteur tout en déconnectant le panneau de contrôle.
3. Laver en machine ou à la main avec un détergent doux, de l'eau froide et un cycle de lavage doux/modéré.
4. Laissez sécher sur la corde à linge ou posez-la à plat pour la faire sécher. Ne pas sécher au sèche-linge
5. Assurez-vous que l'appareil est complètement sec avant de le réutiliser.

5. Stockage

Stocker le produit dans un endroit sec et propre. Ne pas stocker le produit à des températures extrêmement élevées ou basses.

6. Élimination et recyclage

Pensez à l'environnement et contribuez à un cadre de vie plus propre ! Vous pouvez contacter votre mairie pour obtenir toutes les informations sur les possibilités d'élimination des produits mis au rebut.

6.1 Rejeter

En fin de vie, ne jetez pas le produit avec les ordures ménagères, mais déposez-le dans un point de collecte désigné par le gouvernement pour qu'il soit recyclé.

Éliminez l'emballage et les accessoires conformément à la réglementation environnementale en vigueur dans votre commune. Notez les symboles sur les différents matériaux d'emballage et éliminez-les séparément - si nécessaire. Les matériaux d'emballage sont étiquetés avec des lettres et des chiffres : 1-7 : plastique, 20-22 : papier et carton, 80-98 : matériaux composites.

Séparer les déchets en verre, papier et plastique pour les recycler avec Tri sélectif. Réduire les déchets dans les décharges et préserver les ressources naturelles. Contribuez à la durabilité en vous séparant consciemment.

6.2 Appareil électrique

Ce produit est soumis à la directive européenne (UE) 2012/19/EU. Cette directive stipule qu'à la fin de sa durée de vie utile, vous ne devez pas jeter ce produit avec les déchets ménagers normaux, mais plutôt le retourner à un point de collecte désigné par le gouvernement en vue de son recyclage.

7. Service et garantie

Si vous avez besoin d'un service après-vente ou si vous avez des questions concernant votre appareil, veuillez contacter notre service clientèle à l'adresse suivante : service@auronic.nl.

Cet appareil bénéficie d'une garantie de 2 ans à compter de la date d'achat. Si l'appareil tombe en panne, vous avez toujours droit à une protection juridique par l'intermédiaire du vendeur. Cette garantie ne modifie pas ces droits légaux.

7.1 Conditions de la garantie

La garantie prend effet le jour de l'achat de l'appareil. Conservez donc l'original de la preuve d'achat ou de l'e-mail de confirmation - c'est votre preuve d'achat. Si l'appareil tombe en panne dans les deux ans suivant l'achat en raison d'un défaut de matériel ou de fabrication, nous le réparerons ou le remplacerons gratuitement. Pour cela, vous devez

- Contactez notre service clientèle à l'adresse suivante : service@auronic.nl.
- Joindre une copie de la preuve d'achat.
- Décrivez brièvement le problème et la date à laquelle il s'est posé.

Si le défaut est couvert par la garantie, vous recevrez l'appareil réparé ou un nouvel appareil. Cela ne prolonge pas ou ne relance pas la période de garantie.

7.2 Période de garantie

La garantie est de 2 ans. Cette période n'est pas prolongée si votre appareil est réparé ou remplacé. L'appareil présente-t-il des dommages ou des défauts lorsqu'il est déballé ? Si c'est le cas, signalez-le immédiatement à notre service clientèle. La réparation ou le remplacement en dehors de la période de garantie ne sont pas gratuits.

7.3 Non couvert par la garantie

L'appareil a été soigneusement fabriqué et testé. La garantie ne s'applique qu'aux défauts de matériel ou de production. Les éléments suivants ne sont pas couverts par la garantie :

- Pièces qui s'usent dans le cadre d'une utilisation normale.
- Pièces fragiles endommagées.
- Les dommages causés par une mauvaise utilisation, un mauvais entretien ou si vous avez utilisé l'appareil d'une manière non spécifiée dans le mode d'emploi.
- Utilisation à des fins professionnelles ou commerciales.
- Les dommages dus à l'abus, à la violence ou à des modifications effectuées par d'autres personnes que notre propre service d'entretien.

Lisez attentivement le manuel et suivez les instructions.

7.4 Faire une demande d'indemnisation au titre de la garantie

Suivez les étapes suivantes pour un traitement rapide :

- Conservez la preuve d'achat, le numéro d'article et le code EAN à portée de main.
- Vous trouverez la référence sur la plaque signalétique de l'appareil, dans le manuel d'utilisation (en bas de la page de titre) ou sur un autocollant situé à l'arrière ou en bas de l'appareil.
- En cas de problème, veuillez nous contacter d'abord à l'adresse service@auronic.nl ou via le formulaire de contact à l'adresse www.auronic.nl.
- Après avoir consulté notre service clientèle, vous pouvez nous renvoyer l'appareil si nécessaire. Veuillez utiliser l'adresse de retour que nous vous avons fournie sur l'étiquette de retour. Joignez une copie de la preuve d'achat et indiquez la nature du défaut et la date à laquelle il s'est produit.

Important

- Envoyer le dispositif uniquement à l'adresse spécifiée.
- Veillez à ce que l'emballage soit solide.
- Ne pas utiliser d'envoi express, de transport de fret ou de formes spéciales de livraison.
- Envoyez également tous les accessoires qui accompagnent votre achat.

8. Clause de non-responsabilité

Les spécifications peuvent être modifiées sans préavis.

DE - Handbuch

Vorwort

Über dieses Dokument

Dieses Handbuch enthält alle Informationen für den korrekten, effizienten und sicheren Gebrauch des Geräts. Stellen Sie sicher, dass Sie die Anweisungen in diesem Handbuch vollständig gelesen und verstanden haben, bevor Sie das Gerät installieren oder benutzen. Verwenden Sie das Gerät nur wie beschrieben und nur für die angegebenen Zwecke. Bewahren Sie dieses Handbuch zum späteren Gebrauch auf.

Lernen Sie **Auronic** kennen, die treibende Kraft hinter Ihren elektronischen Erlebnissen. Auronic steht für Innovation und Funktionalität und bietet eine Reihe von elektronischen Geräten, die sich nahtlos in Ihr tägliches Leben integrieren.

Mit praktischen Staubsaugern, die mühelos jeden Winkel Ihres Zuhauses reinigen, fortschrittlichen Luftentfeuchtern, die für ein frisches Wohnklima sorgen, und intelligentem Computerzubehör, das Ihre Produktivität steigert, bietet Auronic alles für den technischen Komfort zu Hause.

Unsere Produkte sind nicht nur von höchster Qualität, sondern auch mit einem Auge für Stil und Funktionalität entworfen. Auronic strebt nach der perfekten Kombination aus zeitgemäßer Innovation und Qualität, damit jeder die Annehmlichkeiten der modernen Technik genießen kann.

Informieren Sie sich über unsere Produkte unter www.auronic.nl.

auronic

Inhaltsübersicht

1. Sicherheit **41**

2. Einführung **45**

2.1 Verwendungszweck 45

2.2 Produktübersicht 45

2.3 Produktspezifikationen 46

2.4 Inhalt der Verpackung 46

3. Anweisungen für den Gebrauch **46**

3.1 Zur Verwendung 46

3.2 Operation 47

4. Wartung und Reinigung **47**

5. Lagerung **47**

6. Entsorgung und Recycling **48**

6.1 Ablegen 48

6.2 Elektrisches Gerät 48

7. Service und Garantie **49**

7.1 Bedingungen der Garantie 49

7.2 Gewährleistungsfrist 49

7.3 Nicht von der Garantie abgedeckt 49

7.4 Inanspruchnahme der Garantie 50

8. Haftungsausschluss **50**

1. Sicherheit

WARNUNG!

Achten Sie darauf, dass das Verpackungsmaterial nicht in die Hände von Kindern gelangt. Daran können sie ersticken!

Lesen Sie das Handbuch und die Sicherheitshinweise vor dem Gebrauch sorgfältig durch. Befolgen Sie die Anweisungen und bewahren Sie das Handbuch zum späteren Nachschlagen auf. Der Verkäufer haftet nicht für die Nichtbeachtung der Sicherheitshinweise zur Verwendung und Handhabung des Produkts sowie für Sach- und Personenschäden.

GEFAHR

Diese Kategorie enthält Warnhinweise für Situationen, die zu schweren Verletzungen, Schäden oder Tod führen können, wenn sie nicht vermieden werden.

- Verwenden Sie das Gerät nicht in der Nähe einer Badewanne, einer Dusche, eines Schwimmbeckens oder eines mit Wasser gefüllten (Wasch-)Beckens. Berühren Sie das Gerät und das Netzkabel nicht mit nassen Händen.
- Tauchen Sie das Gerät, das Netzkabel und den Stecker nicht in Wasser.
- Lassen Sie Haustiere oder kleine Kinder nicht auf dem Netzkabel herumkauen, um einen Stromschlag zu vermeiden.
- Wenn schwarzer Rauch aus dem Gerät kommt, ziehen Sie sofort den Netzstecker.

- Wenn die Oberfläche des Geräts rissig ist, schalten Sie das Gerät aus, um einen Stromschlag zu vermeiden.
- Um einen Stromschlag zu vermeiden, verwenden Sie das Gerät nicht, wenn Sie vermuten, dass das Netzkabel oder der Stecker beschädigt ist.
- Verwenden Sie kein Verlängerungskabel. Stellen Sie sicher, dass das Gerät an eine geerdete Steckdose angeschlossen ist.
- Lassen Sie das Gerät niemals unbeaufsichtigt, wenn es in Betrieb ist.
- Kinder unter 3 Jahren sollten dieses Gerät nicht benutzen, da sie auf Überhitzung reagieren können.
- Das Gerät sollte nicht bei hitzeunempfindlichen Personen verwendet werden.
- Wenn es zu Verbrennungen kommt, lassen Sie sofort lauwarmes Wasser über die betroffene Körperstelle laufen.
- Verwenden Sie das Gerät nicht in hitzeempfindlichen Bereichen. Dies kann zu Verbrennungen führen!
- Längerer Gebrauch auf hoher Stufe kann zu Verbrennungen führen.

WARNUNG

Diese Kategorie enthält Warnhinweise für Situationen, die Verletzungen oder Schäden verursachen können, wenn sie nicht vermieden werden.

- Verwenden Sie das Gerät nicht, wenn Sie müde sind, Medikamente eingenommen oder Alkohol getrunken haben.
- Lassen Sie Kinder nicht mit dem Gerät spielen.
- Verwenden Sie das Gerät nicht in der Nähe Ihrer Augen oder anderer empfindlicher Bereiche.

- Wenn Sie während der Anwendung des Geräts Schmerzen oder Unwohlsein verspüren, brechen Sie die Anwendung sofort ab und suchen Sie Ihren Arzt auf.
- Konsultieren Sie einen Arzt, bevor Sie das Gerät verwenden, wenn Sie unerklärliche Schmerzen haben oder sich in ärztlicher Behandlung befinden.
- Benutzen Sie das Gerät nicht oder konsultieren Sie vor der Benutzung einen Arzt, wenn Sie schwanger sind.
- Die Reinigung und Wartung des Geräts sollte nicht von Kindern durchgeführt werden.
- Ziehen Sie den Stecker nicht am Kabel aus der Steckdose. Dies kann zu Bränden oder Stromschlägen führen.
- Decken Sie das Bedienfeld nicht ab, wenn es eingeschaltet ist. Dies kann zu Brandgefahr, elektrischem Schlag, Verletzungen oder Beschädigung des Geräts führen.
- Verwenden Sie das Gerät nicht länger als 10 Stunden am Stück.
- Ziehen Sie den Netzstecker und schalten Sie das Gerät aus, wenn Sie es nicht benutzen oder reinigen.
- Achten Sie darauf, dass Sie nicht über das Kabel stolpern.
- Lassen Sie das Gerät vollständig abkühlen, bevor Sie es zusammenfalten und aufbewahren.
- Wenn der Strom während des Betriebs ausfällt, schalten Sie das Gerät sofort aus und ziehen Sie den Netzstecker.
- Verwenden Sie kein Zubehör, das nicht vom Lieferanten angeboten wird.
- Das Gerät darf nicht zerlegt werden. überlassen Sie die Wartung dem autorisierten Personal.
- Überprüfen Sie regelmäßig sowohl das Netzkabel als auch den Stecker auf Beschädigungen.

VORSICHT

Diese Kategorie enthält Warnhinweise, die besondere Aufmerksamkeit erfordern, um Situationen zu vermeiden, die zu leichten Verletzungen oder Schäden führen können.

- Verwenden und lagern Sie das Gerät so, dass die Kabel nicht beschädigt werden können.
- Legen Sie das Gerät niemals auf oder über den Kopf.
- Bringen Sie keine Sicherheitsnadeln oder scharfen Gegenstände am Gerät an.
- Verwenden Sie das Gerät nicht auf einem verstellbaren Bett, es sei denn, es liegt frei und kann nicht knittern.
- Das Gerät ist nur für den Gebrauch in Innenräumen geeignet. Die Verwendung im Freien kann zu Schäden führen.
- Prüfen Sie vor jedem Gebrauch, ob Teile beschädigt oder abgenutzt sind, und tauschen Sie sie gegebenenfalls aus.
- Wenn das Gerät nicht funktioniert oder beschädigt ist, verwenden Sie es nicht und wenden Sie sich an den Kundendienst.
- Das Gerät kann von Kindern ab 3 Jahren verwendet werden, wenn sie ordnungsgemäß beaufsichtigt werden.
- Das Gerät ist nicht für Tiere geeignet.
- Verwenden Sie das Gerät nicht als Ersatz für eine medizinische Behandlung.
- Das Gerät darf nur an eine geerdete 220-240-V-Steckdose angeschlossen werden.
- Verlegen Sie die Kabel nicht über Tische, warme Oberflächen oder unter Teppichen.
- Verstecken Sie die Kabel nicht unter Teppichen oder Decken.

2. Einführung

Vielen Dank, dass Sie sich für ein Produkt von Auronic entschieden haben! Beachten Sie stets die Sicherheitshinweise für eine sichere Verwendung.

2.1 Verwendungszweck

Eine Thermoweste soll den Körper in kalten Innenräumen zusätzlich wärmen. Es wird als Kleidungsstück getragen und enthält elektrisch betriebene Heizelemente, die gleichmäßige Wärme an den Oberkörper abgeben. Die Weste ist für den vorübergehenden Einsatz bei Kälte gedacht, z. B. in unbeheizten Räumen oder bei Arbeiten im Sitzen.

Der Verkäufer haftet nicht für Verletzungen oder Schäden, die durch eine nicht bestimmungsgemäße Verwendung des Geräts entstehen. Jede Veränderung am Gerät kann Ihre Sicherheit und Garantie beeinträchtigen.

2.2 Produktübersicht

1. Wärmeweste
2. Stromkabel
3. Bedienfeld
4. Stromanschluss

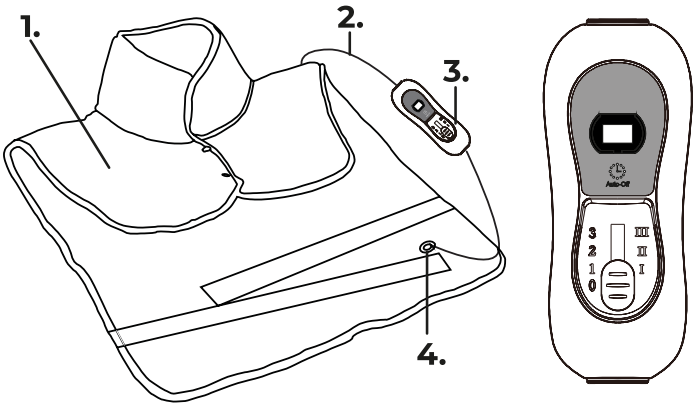

2.3 Produktspezifikationen

Abmessungen	60 x 90 cm
Gewicht	950 g
Spannung	220/240V AC
Stromverbrauch im Standby-Modus	0.17W
Frequenz	50Hz
Strom	100W
Temperaturbereich	Niedrig: 53°C (+/-5°C) Medium: 59°C (+/-5°C) Hoch: 65°C (+/-5°C)

2.4 Inhalt der Verpackung

Überprüfen Sie, ob der Inhalt der Verpackung mit der nachstehenden Liste übereinstimmt. Informieren Sie den Verkäufer, wenn Teile fehlen. Wenn das Gerät beschädigt erscheint, reklamieren Sie es sofort bei der Spedition und geben Sie dem Verkäufer eine genaue Beschreibung des Schadens. Bewahren Sie die beschädigten Teile und die Verpackung auf, um Ihren Bericht zu belegen.

- 1x Wärmeweste
- 1x Handbuch

3. Anweisungen für den Gebrauch

3.1 Zur Verwendung

1. Vergewissern Sie sich vor der Benutzung immer, dass das Netzkabel, das Bedienfeld oder das Gerät selbst nicht beschädigt sind. Das Bedienfeld und der Anschluss an das Gerät sind so konzipiert, dass sie nur auf eine Weise angeschlossen werden können.
2. Vergewissern Sie sich, dass das Bedienfeld korrekt und sicher mit der Buchse im Gerät verbunden ist.
3. Wenn kein Strom vorhanden ist, prüfen Sie, ob die Steckdose richtig funktioniert und ob das Bedienfeld richtig angeschlossen ist. Verwenden Sie das Gerät nicht mehr, wenn der Stromausfall weiterhin besteht.

3.2 Operation

1. Stecken Sie den Stecker ein und schieben Sie den Schieberegler von 0 auf 1 (niedrig - 53°C +/- 5°C). Das Gerät heizt langsam auf. Wir empfehlen, mit einer niedrigen Heizstufe zu beginnen und dann die Heizstufe schrittweise zu erhöhen, um hitzebedingte Verletzungen zu vermeiden.
2. Schieben Sie den Schieberegler auf 2 (mittel - 59°C +/- 5°C) oder 3 (hoch - 65°C +/-5°C), um eine höhere Temperatur zu erreichen. Schieben Sie den Schieberegler auf eine niedrigere Einstellung zurück, wenn das Gerät zu heiß wird. Die Temperatur wird auf dem LED-Display angezeigt.
3. Schieben Sie den Schieber zurück auf Position 1, wenn Sie das Gerät längere Zeit benutzen.
4. Stellen Sie den Schieberegler auf 0, um das Gerät auszuschalten. Das Gerät schaltet sich nach 90 Minuten Dauerbetrieb automatisch ab.
5. Schalten Sie das Gerät aus, wenn es nicht benutzt wird. Schieben Sie den Schieberegler zurück auf 0 und ziehen Sie den Stecker.

4. Wartung und Reinigung

Mit einem leicht feuchten, sauberen Tuch reinigen und gründlich abtrocknen. Verwenden Sie keine scheuernden oder aggressiven Reinigungsmittel.

1. Ziehen Sie den Netzstecker und lassen Sie das Gerät mindestens 10 Minuten lang abkühlen.
2. Vergewissern Sie sich, dass das Bedienfeld vom Anschluss getrennt ist, indem Sie auf die 10 Laschen an den Seiten des Anschlusses drücken, während Sie das Bedienfeld abziehen.
3. In der Waschmaschine oder von Hand mit einem milden Waschmittel, kaltem Wasser und einem sanften/mittleren Waschgang waschen.
4. Auf der Wäscheleine trocknen lassen oder zum Trocknen flach hinlegen. Nicht im Trockner trocknen
5. Vergewissern Sie sich, dass das Gerät vollständig trocken ist, bevor Sie es wieder benutzen.

5. Lagerung

Lagern Sie das Produkt an einem trockenen, sauberen Ort. Lagern Sie das Produkt nicht bei extrem hohen oder niedrigen Temperaturen.

6. Entsorgung und Recycling

Denken Sie an die Umwelt und tragen Sie zu einem sauberen Lebensraum bei! Sie können sich an Ihre Gemeindeverwaltung wenden, um alle Informationen über die Möglichkeiten der Entsorgung ausgedienter Produkte zu erhalten.

6.1 Ablegen

Entsorgen Sie das Produkt am Ende seiner Lebensdauer nicht mit dem normalen Hausmüll, sondern geben Sie es bei einer staatlich anerkannten Sammelstelle zum Recycling ab.

Entsorgen Sie die Verpackung und das Zubehör in Übereinstimmung mit den in Ihrer Gemeinde geltenden Umweltvorschriften. Beachten Sie die Symbole auf den verschiedenen Verpackungsmaterialien und entsorgen Sie diese - falls erforderlich - getrennt. Die Verpackungsmaterialien sind mit Buchstaben und Zahlen gekennzeichnet: 1-7: Kunststoff, 20-22: Papier und Pappe, 80-98: Verbundmaterialien.

Trennen Sie Ihre Abfälle in Glas, Papier und Kunststoff für das Recycling mit Tri sélectif. Verringerung des Deponiemülls und Schonung der natürlichen Ressourcen. Tragen Sie zur Nachhaltigkeit bei, indem Sie sich bewusst trennen.

6.2 Elektrisches Gerät

Dieses Produkt unterliegt der Europäischen Richtlinie (EU) 2012/19/EU. Diese Richtlinie besagt, dass Sie dieses Produkt am Ende seiner Nutzungsdauer nicht mit dem normalen Hausmüll entsorgen dürfen, sondern es bei einer staatlich ausgewiesenen Sammelstelle zum Recycling abgeben müssen.

7. Service und Garantie

Wenn Sie Service benötigen oder eine Frage zu Ihrem Gerät haben, wenden Sie sich bitte an unser Kundendienstteam unter service@auronic.nl.

Sie erhalten auf dieses Gerät eine 2-jährige Garantie ab Kaufdatum. Wenn das Gerät kaputt geht, haben Sie immer Anspruch auf Rechtsschutz durch den Verkäufer. Diese Garantie ändert nichts an diesen gesetzlichen Rechten.

7.1 Bedingungen der Garantie

Die Garantie beginnt am Kaufdatum. Bewahren Sie den Kaufbeleg oder die E-Mail-Bestätigung als Nachweis auf. Bei Material- oder Herstellungsfehlern reparieren oder ersetzen wir das Gerät innerhalb von zwei Jahren kostenlos. So gehen Sie vor:

- Kontaktieren Sie unseren Kundendienst unter service@auronic.nl.
- Legen Sie eine Kopie des Kaufbelegs bei.
- Schreiben Sie kurz auf, worin das Problem besteht und wann es aufgetreten ist.

Wenn der Defekt unter die Garantie fällt, erhalten Sie das reparierte Gerät oder ein neues Gerät zurück. Dadurch wird die Garantiezeit nicht verlängert oder neu gestartet.

7.2 Gewährleistungsfrist

Die Garantie gilt für 2 Jahre. Diese Frist wird nicht verlängert, wenn Ihr Gerät repariert oder ersetzt wird. Gibt es beim Auspacken Schäden oder Mängel am Gerät? Wenn dies der Fall ist, melden Sie dies unverzüglich unserem Kundendienst. Die Reparatur oder der Austausch außerhalb der Garantiezeit ist nicht kostenlos.

7.3 Nicht von der Garantie abgedeckt

Das Gerät wurde sorgfältig hergestellt und getestet. Die Garantie gilt nur für Material- oder Produktionsfehler. Die folgenden Punkte sind von der Garantie ausgeschlossen:

- Teile, die durch normalen Gebrauch verschleißen.
- Zerbrechliche Teile beschädigt.
- Schäden, die durch unsachgemäßen Gebrauch, unsachgemäße Wartung oder durch eine nicht in der Bedienungsanleitung beschriebene Verwendung des Geräts entstanden sind.
- Verwendung für geschäftliche oder kommerzielle Zwecke.
- Schäden, die auf Missbrauch, Gewaltanwendung oder Änderungen durch andere Personen als unsere eigene Serviceabteilung zurückzuführen sind.

Lesen Sie das Handbuch sorgfältig durch und befolgen Sie die Anweisungen.

7.4 Inanspruchnahme der Garantie

Befolgen Sie diese Schritte für eine schnelle Bearbeitung:

- Halten Sie den Kaufbeleg, die Artikelnummer und den EAN-Code bereit.
- Sie finden die Teilenummer auf dem Typenschild des Geräts, in der Bedienungsanleitung (unten auf der Titelseite) oder auf einem Aufkleber auf der Rückseite oder Unterseite des Geräts.
- Bei Problemen wenden Sie sich bitte zunächst an service@auronic.nl oder über das Kontaktformular auf www.auronic.nl.
- Nach Rücksprache mit unserem Kundendienst können Sie das Gerät gegebenenfalls an uns schicken. Bitte verwenden Sie die von uns auf dem Rücksendeetikett angegebene Adresse. Legen Sie eine Kopie des Kaufbelegs bei und schreiben Sie auf, um welchen Mangel es sich handelt und wann er aufgetreten ist.

Wichtig

- Senden Sie das Gerät nur an die angegebene Adresse.
- Vergewissern Sie sich, dass die Verpackung stabil ist.
- Verwenden Sie keine Expresssendungen, Frachttransporte oder Sonderformen der Zustellung.
- Schicken Sie auch jegliches Zubehör mit, das mit Ihrem Kauf geliefert wurde.

8. Haftungsausschluss

Änderungen vorbehalten; die Spezifikationen können ohne vorherige Ankündigung geändert werden.

AU1003133 / AU1003523

CE

LifeGoods Group B.V.
P.J. Oudweg 4, 1314 CH Almere (NL)
www.auronic.nl - service@auronic.nl
08.2025 - v4.0