lifegoods

Stuntstep

NL/BE - Handleiding - Stuntstep
EN - User manual - Stunt scooter
FR/BE - Manuel d'utilisation - Scooter cascadeur

LG1001414 / LG1001415 / LG1001416 / LG1001417 / LG1001418 / LG1001419 / LG1001420 / LG1001421 / LG1001422

Scan voor online handleiding
Scan for online user manual
Recherche d'un manuel en ligne

NL - Handleiding

Voorwoord

Over dit document

Deze handleiding bevat alle informatie voor correct, efficiënt en veilig gebruik van het product. Zorg ervoor dat je de instructies in deze handleiding volledig gelezen en begrepen hebt voordat je het product installeert of gebruikt. Bewaar deze handleiding voor toekomstig gebruik.

Service en garantie

Indien je service of informatie nodig hebt omtrent je product, neem dan contact op met onze klantenservice via service@lifegoods.nl.

Wij verlenen 2 jaar garantie op onze producten. De klant dient een aankoopbewijs te kunnen tonen wanneer er beroep wordt gedaan op de garantie. Productdefecten moeten binnen 2 jaar na aankoopdatum worden gemeld bij ons. Let op, de garantie geldt niet: bij schade veroorzaakt door onjuist gebruik of reparatie; voor aan slijtage onderhevige onderdelen; voor gebreken waarvan de klant bij aankoop op de hoogte was; bij defecten door eigen schuld van de klant, bij schade door derden.

Inhoudsopgave

1. Veiligheid **5**

2. Introductie **9**

2.1 Beoogd gebruik 9

2.2 Productoverzicht 9

2.3 Productspecificaties 10

2.4 Inhoud verpakking 10

3. Instructies voor gebruik **10**

3.1 Montage 10

3.2 Gebruik 11

3.3 Wisselen van wielen 11

4. Onderhoud en reiniging **12**

5. Opslag **12**

6. Weggooien en recyclen **12**

6.1 Afvoeren 12

7. Disclaimer **13**

1. Veiligheid

WAARSCHUWING!

Let erop dat het verpakkingsmateriaal niet in handen komt van kinderen. Zij kunnen erin stikken!

WAARSCHUWING! Gebruik uitsluitend onder direct toezicht van een volwassene.

WAARSCHUWING! Alleen gebruik door één persoon toegestaan.

WAARSCHUWING! Zorg ervoor dat het product uitsluitend in een veilige omgeving wordt gebruikt. Gebruik het product niet in de buurt van trappen, straten, sporen, waterplassen of andere gevaarlijke plekken.

WAARSCHUWING! Houd tijdens de montage kinderen uit de buurt. Kleine onderdelen kunnen makkelijk ingeslikt worden. Verstikkingsgevaar!

WAARSCHUWING! Draag altijd beschermingsmiddelen zoals kniebeschermers, elleboogbeschermers en vastzittend schoeisel. Gebruik het product niet op de openbare weg.

WAARSCHUWING! Het product is geschikt voor personen vanaf 6 jaar, met een maximaal gewicht van 100 kg.

WAARSCHUWING! Pas de rijstijl aan op basis van de omgeving en persoonlijke vaardigheden. Te snel bochten nemen kan leiden tot kantelen.

WAARSCHUWING! Dit product is uitsluitend voor privégebruik en is niet geschikt voor commercieel gebruik.

WAARSCHUWING! Beschadigde onderdelen kunnen de veiligheid in gevaar brengen. Controleer regelmatig op significante schade zoals scheuren, breuken of andere ernstige defecten. Gebruik het product niet meer als het dergelijke schade vertoont.

WAARSCHUWING! Het product is niet ontworpen voor hoge snelheden en mag niet worden verbonden met andere voertuigen of trekvoorzieningen.

WAARSCHUWING! Het product is onverlicht. Gebruik in het donker is gevaarlijk.

Lees voor gebruik de handleiding en de veiligheidsinformatie zorgvuldig door. Volg de instructies op en bewaar de handleiding voor de toekomst. De leverancier is niet verantwoordelijk voor het niet opvolgen van de veiligheidsinformatie over het gebruik en de omgang met het product of schade aan eigendommen of persoonlijk letsel.

GEVAAR

Deze categorie bevat waarschuwingen voor situaties die ernstige verwondingen, schade of de dood kunnen veroorzaken als ze niet worden vermeden.

- Het product mag niet gebruikt worden door mensen met een fysieke of mentale beperking. Gebruik van het product is alleen toegestaan als er een toezichthouder bij is, die verantwoordelijk is voor de veiligheid van de gebruiker.
- Het product mag niet gebruikt worden door personen jonger dan 6 jaar. Gebruik van het product is alleen toegestaan als er een toezichthouder bij is, die verantwoordelijk is voor de veiligheid van de gebruiker.
- Het product bevat kleine onderdelen die een risico op verstikkingsgevaar vormen. Houd deze kleine onderdelen uit de buurt van jonge kinderen en (huis)dieren.
- Gebruik het product niet in het verkeer. Dit kan leiden tot ongelukken en persoonlijk letsel.
- Het remsysteem kan heet worden bij doorlopend gebruik. Raak deze niet aan na het afremmen. Dit kan leiden tot brandwonden.
- Laat het product niet buiten liggen in de regen. Dit kan leiden tot schade aan het product.
- Houd het product uit de buurt van hitte, ruimtes waar de temperatuur relatief hoog is en hittebronnen zoals ovens.

WAARSCHUWING

Deze categorie bevat waarschuwingen voor situaties die verwondingen of schade kunnen veroorzaken als ze niet worden vermeden.

- Let op de risico's en consequenties die verbonden zijn aan verkeerd gebruik van het product. Verkeerd gebruik van het product kan leiden tot persoonlijk letsel en schade aan het product.
- Haal het product niet uit elkaar, repareer en herstel het product niet. Dit kan schade aan het product aanbrengen. Voor de eigen veiligheid mogen deze onderdelen alleen vervangen worden door geautoriseerd onderhoudspersoneel. Stuur het product altijd naar het servicecentrum voor reparaties om schade en persoonlijk letsel te voorkomen.
- Gebruik geen accessoires die niet aangeboden worden door de leverancier. Deze kunnen een gevaar vormen voor de gebruiker en het product beschadigen.
- Het maximale draaggewicht is 100 kg, overschrijd deze limiet niet.

- Het product kan door één persoon tegelijkertijd gebruikt worden. Sta nooit met meer dan één persoon tegelijk op het product.
- Zorg ervoor dat de gebruiker altijd persoonlijke bescherming zoals een helm, hand-, pols-, knie- en elleboogbescherming draagt. Zorg ervoor dat de gebruiker altijd dichte schoenen draagt bij gebruik van het product. Als je dit niet doet kan dit leiden tot persoonlijk letsel.

- Zorg ervoor dat de gebruiker geen telefoon gebruikt als het product wordt gebruikt.

PAS OP

Deze categorie bevat waarschuwingen waar extra op gelet moet worden om situaties te voorkomen die kleine verwondingen of schade kunnen veroorzaken.

- Verwijder voor het eerste gebruik al het verpakkingsmateriaal en eventuele stickers.

- Controleer voor elk gebruik de onderdelen en accessoires op schade of slijtage (barsten/breuken) die het functioneren negatief kunnen beïnvloeden en vervang ze, als hiervan sprake is, door originele of door de fabrikant aanbevolen onderdelen en accessoires.
- Als het product niet goed functioneert, gevallen of beschadigd is, gebruik het product dan niet en raadpleeg onze klantenservice.
- Als dit de eerste keer is dat je het product gebruikt, is het belangrijk om de handleiding en instructies zorgvuldig door te nemen.
- Het product is alleen geschikt voor buitenshuis. Gebruik het product niet binnenshuis.

- Zorg ervoor dat alle bouten en moeren stevig vastzitten, het stuur goed vastzit, alle onderdelen werken en onbeschadigd zijn. Controleer ook altijd of de rem correct werkt voordat het product wordt gebruikt.
- Het monteren van het product dient altijd door een persoon boven de 18 jaar gedaan te worden.
- Stel het product niet een langere tijd bloot aan direct zonlicht, extreme temperaturen, vochtigheid of natte omgevingen.
- Controleer altijd of het product stevig staat en alle onderdelen stevig vastzitten.
- Houd altijd beide handen aan het stuur. Maak geen scherpe bochten en plaats je gewicht niet op het stuur, hierdoor kan het product omvallen.
- Gebruik het product niet: op natte, gladde, zanderige, ruwe of oneffen ondergronden; op trappen en stoepranden; op wegen waar zich ander verkeer bevindt; in het donker; in de buurt van water of zwembaden; om van bergen af te steppen; of om op hoge snelheid te steppen.
- Gebruik het product alleen op platte, droge, schone en effen ondergronden. Zorg ervoor dat je - waar mogelijk - afstand houdt van andere weggebruikers. Volg altijd alle plaatselijke verkeersregels en voorschriften.

2. Introductie

Bedankt dat je hebt gekozen voor een LifeGoods product! Volg altijd de veiligheidsvoorschriften voor veilig gebruik.

2.1 Beoogd gebruik

Een stuntstep is bedoeld voor het uitvoeren van stunts en acrobatische bewegingen in skateparken of op straat. In tegenstelling tot gewone steps is een stuntstep steviger gebouwd, met een vast stuur en versterkte onderdelen om schokken en sprongen op te vangen. Het gebruik richt zich op sportieve en recreatieve activiteiten waarbij behendigheid, evenwicht en controle belangrijk zijn. De step is niet geschikt voor lange afstanden of dagelijks vervoer, maar specifiek ontworpen voor het doen van sprongen, draaibewegingen en andere technische handelingen.

De leverancier is vrijgesteld van aansprakelijkheid voor enig letsel of schade veroorzaakt door het gebruik van het product buiten het beoogde gebruik ervan. Elke wijziging van het product kan gevolgen hebben voor je veiligheid en garantie.

2.2 Productoverzicht

1. Stuurstang
2. Voorstang
3. Stuurbuis klem
4. Voorvork
5. Handvatten
6. Stuurbuis
7. Voetplaat
8. Rem
9. Wielen

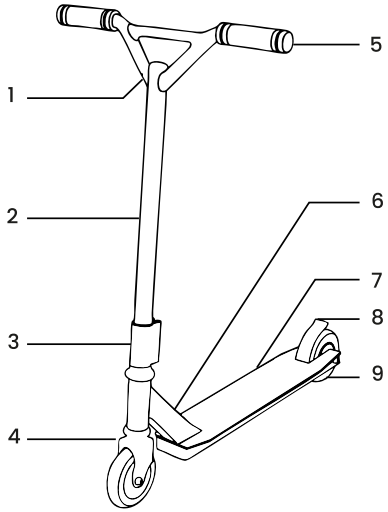

2.3 Productspecificaties

Modelnummer	LG1001414, LG1001415, LG1001416, LG1001417, LG1001418, LG1001419	LG1001420, LG1001421, LG1001422
Afmetingen	66 x 50 x 82 cm	67 x 54 x 80 cm
Gewicht	3,2 kg	3,4 kg
Geschikt voor lengte	80 - 180 cm	
Geschikt voor gewicht	20 - 100 kg	

2.4 Inhoud verpakking

Controleer of de inhoud van het pakket overeenkomt met de pakbon wanneer je de verzending ontvangt. Licht je leverancier in als er onderdelen ontbreken. Lijkt het product beschadigd, dien dan onmiddellijk een klacht in bij de vervoerder en geef de leverancier een gedetailleerde beschrijving van de schade. Bewaar de beschadigde onderdelen en verpakking om je klacht te onderbouwen.

- 1x Handleiding
- 1x Stuurstang
- 1x Voetplaat + wielen
- 2x Gereedschap

3. Instructies voor gebruik

3.1 Montage

1. Schuif de stuurbuisklem over de stuurstang.
2. Plaats het stuur op de voorvork.
3. Draai de stuurbuisklem stevig vast met de meegeleverde inbussleutel.

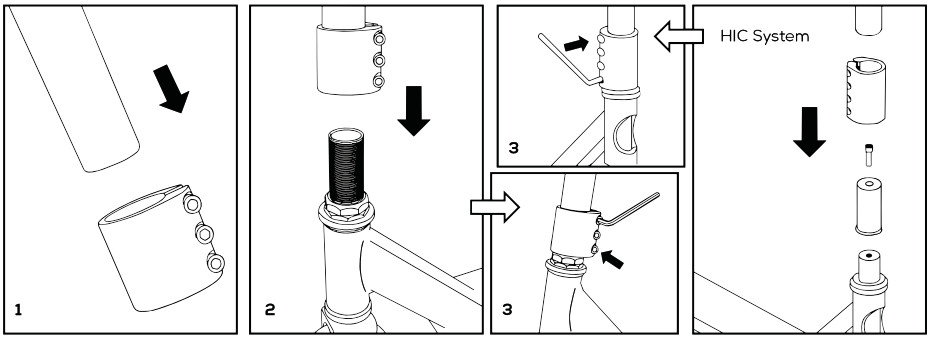

3.2 Gebruik

- Houd het stuur altijd met beide handen vast en plaats een voet op het dek.
- Houd de andere voet op het dek om je evenwicht te bewaren en ongelukken te voorkomen.
- Duw je voet van de grond om het productin beweging te zetten.
- Je beïnvloedt de snelheid van het product door de kracht en de frequentie van het wegduwen.
- U kunt de rijrichting veranderen door het stuur een beetje te bewegen. Kantel in de bocht een beetje met het product om je evenwicht beter te bewaren.
- Gebruik dezelfde voet voor het remmen als voor het
- wegduwen.
- Gebruik het rempedaal op het achterwiel om de snelheid te verminderen of om het product tot stilstand te brengen.
- Oefen het rijden en vooral het remmen eerst op een volledig vlakke en droge ondergrond.

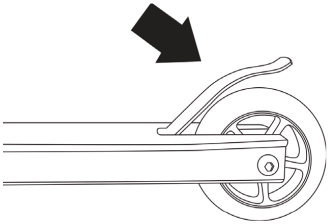

3.3 Wisselen van wielen

Opmerking

- Vervang de wielen als ze versleten zijn.
- Wij raden aan om de kogellagers te vervangen samen met het vervangen van de wielen.

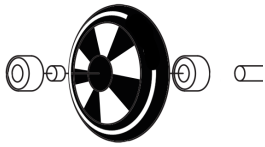

1. Om de wielen te verwisselen, draai je eerst de asverbinding los met twee inbussleutels van maat 5 en verwijder je vervolgens de wielen van de as.
2. De kogellagers kunnen met een inbussleutel of schroevendraaier uit het wiel worden geduwd als ke ze wil blijven gebruiken.
3. Plaats de lagers met afstandsbus in de nieuwe wielen en monteer de rollen met de asbouten aan het frame.
4. Zorg ervoor dat de assen stevig zijn vastgeschroefd.

4. Onderhoud en reiniging

Reinig het product met een vochtige, schone doek en maak hem goed droog. Gebruik geen schurende of agressieve schoonmaakmiddelen.

5. Opslag

Bewaar het product op een droge, schone plek. Bewaar het product niet in extreem hoge of lage temperaturen.

6. Weggooien en recyclen

Denk aan het milieu en lever een bijdrage aan een schonere leefomgeving! Je kunt bij je gemeente terecht voor alle informatie over de mogelijkheden voor het afvoeren van afgedankte producten.

6.1 Afvoeren

Gooi het product aan het einde van zijn levensduur niet weg met het normale huisvuil, maar lever hem in op een door de overheid aangewezen inzamelpunt om het te laten recyclen.

Voer de verpakking en de accessoires af conform de milieuvoorschriften die gelden in jouw gemeente. Let op de symbolen op de verschillende verpakkingsmaterialen en voer ze – indien nodig – gescheiden af. De verpakkingsmaterialen zijn voorzien van letters en cijfers: 1-7: plastic, 20-22: papier en karton, 80-98 composietmaterialen.

Scheid afval in glas, papier en plastic voor recycling met Tri sélectif. Verminder stortplaatsafval en behoud natuurlijke hulpbronnen. Draag bij aan duurzaamheid door bewust te scheiden.

7. Disclaimer

Veranderingen onder voorbehoud; specificaties kunnen veranderen zonder opgaaf van redenen.

EN - Manual

Foreword

About this paper

This manual contains all the information for correct, efficient and safe use of the product. Make sure you have fully read and understood the instructions in this manual before installing or using the product. Keep this manual for future use.

Service and warranty

If you need service or information regarding your product, please contact our customer service department at service@lifegoods.nl.

We provide a 2-year warranty on our products. The customer must be able to show proof of purchase when making a warranty claim. Product defects must be reported to us within 2 years from the date of purchase. Please note, the warranty does not apply: for damage caused by improper use or repair; for parts subject to wear and tear; for defects known to the customer at the time of purchase; for defects caused by the customer's own fault, for damage caused by third parties.

Table of contents

1. Safety **16**

2. Introduction **20**

2.1 Intended use 20

2.2 Product Overview 20

2.3 Product specifications 21

2.4 Package Contents 21

3. Instructions for use **21**

3.1 Assembly 21

3.2 Use 22

3.3 Changing wheels 22

4. Maintenance and cleaning **23**

5. Storage **23**

6. Discarding and recycling **23**

6.1 Drain 23

7. Disclaimer **24**

1. Safety

WARNING!

Make sure that the packaging material does not get into the hands of children. They can choke on it!

WARNING! Use only under the direct supervision of an adult.

WARNING! Only use by one person allowed.

WARNING! Ensure that the product is used only in a safe environment. Do not use the product near stairs, streets, tracks, puddles of water or other hazardous areas.

WARNING! Keep children away during assembly. Small parts can be easily swallowed. Choking hazard!

WARNING! Always wear protective equipment such as knee pads, elbow pads and secure footwear. Do not use the product on public roads.

WARNING! The product is suitable for persons 6 years and older, with a maximum weight of 100 kg.

WARNING! Adjust driving style based on environment and personal skills. Taking turns too quickly can cause tipping.

WARNING! This product is for private use only and is not suitable for commercial use.

WARNING! Damaged parts may compromise safety. Check regularly for significant damage such as cracks, fractures or other serious defects. Do not use the product again if it shows such damage.

WARNING! The product is not designed for high speeds and should not be connected to other vehicles or towing devices.

WARNING! The product is unlit. Use in the dark is dangerous.

Before use, read the manual and safety information carefully. Follow the instructions and save the manual for the future. The supplier is not responsible for failure to follow the safety information on the use and handling of the product or damage to property or personal injury.

DANGER

This category contains warnings for situations that could cause serious injury, damage or death if not avoided.

- The product should not be used by people with physical or mental disabilities. Use of the product is permitted only when a supervisor is present and responsible for the safety of the user.
- The product should not be used by persons under 6 years of age. Use of the product is permitted only when a supervisor is present and responsible for the safety of the user.
- The product contains small parts that pose a choking hazard. Keep these small parts away from young children and (domestic) animals.
- Do not use the product in traffic. This can lead to accidents and personal injury.
- The brake system may become hot with continuous use. Do not touch it after braking. This can lead to burns.

- Do not leave the product outside in the rain. This may result in damage to the product.
- Keep the product away from heat, areas where the temperature is relatively high and heat sources such as ovens.

WARNING

This category contains warnings for situations that could cause injury or damage if not avoided.

- Note the risks and consequences associated with improper use of the product. Improper use of the product may result in personal injury and damage to the product.

- Do not disassemble, repair or restore the product. This may cause damage to the product. For your own safety, these parts should only be replaced by authorized service personnel. Always send the product to the service center for repairs to avoid damage and personal injury.
- Do not use accessories not offered by the supplier. These may pose a danger to the user and damage the product.
- The maximum load weight is 100 kg, do not exceed this limit.

- The product can be used by one person at a time. Never stand on the product with more than one person at a time.
- Always ensure that the operator wears personal protection such as a helmet, hand, wrist, knee and elbow protection. Make sure the user always wears closed shoes when using the product. Failure to do so could result in personal injury.

- Make sure the user is not using a telephone when the product is being used.

CAUTION

This category contains warnings that need extra attention to avoid situations that could cause minor injuries or damage.

- Before first use, remove all packaging material and any stickers.
- Before each use, check parts and accessories for damage or wear (cracks/breakage) that may adversely affect performance and, if so, replace them with original or manufacturer-recommended parts and accessories.
- If the product is malfunctioning, dropped or damaged, do not use the product and consult our customer service.
- If this is your first time using the product, it is important to read the manual and instructions carefully.
- The product is suitable for outdoor use only. Do not use the product indoors.

- Make sure all bolts and nuts are tight, handlebars are secure, all parts are working and undamaged. Also, always check that the brake is working correctly before using the product.
- Product assembly should always be done by a person over the age of 18.
- Do not expose the product to direct sunlight, extreme temperatures, humidity or wet environments for an extended period of time.
- Always check that the product is standing firmly and all parts are securely fastened.
- Always keep both hands on the wheel. Do not make sharp turns or place your weight on the handlebars, this may cause the product to fall over.
- Do not use the product: on wet, slippery, sandy, rough or uneven surfaces; on stairs and curbs; on roads where there is other traffic; at night; near water or swimming pools; to scoot off mountains; or to scoot at high speed.
- Use the product only on flat, dry, clean and even surfaces. Be sure to keep your distance - whenever possible - from other road users. Always follow all local traffic rules and regulations.

2. Introduction

Thank you for choosing LifeGoods product! Always follow safety precautions for safe use.

2.1 Intended use

A stunt scooter is designed for performing stunts and acrobatic moves in skate parks or on the street. Unlike regular scooters, a stunt scooter is more sturdily built, with fixed handlebars and reinforced parts to absorb shocks and jumps. Use focuses on sports and recreational activities where agility, balance and control are important. The scooter is not suitable for long distances or daily transportation, but specifically designed for doing jumps, spins and other technical actions.

The supplier is released from liability for any injury or damage caused by the use of the product beyond its intended use. Any modification of the product may affect your safety and warranty.

2.2 Product Overview

1. Handlebar
2. Front bar
3. Steering tube clamp
4. Front fork
5. Handle
6. Steering tube
7. Footplate
8. Brake
9. Wheels

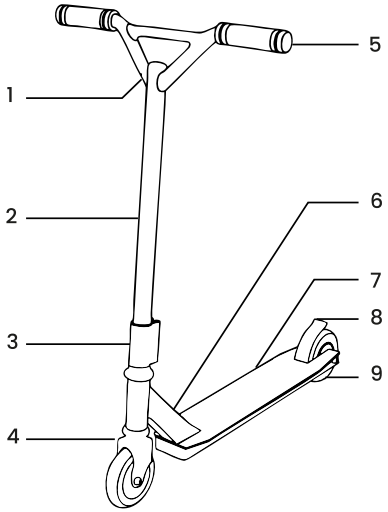

2.3 Product specifications

Model number	LG1001414, LG1001415, LG1001416, LG1001417, LG1001418, LG1001419	LG1001420, LG1001421, LG1001422
Dimensions	66 x 50 x 82 cm	67 x 54 x 80 cm
Weight	3.2 kg	3.4 kg
Suitable for length	80 - 180 cm	
Suitable for weight	20 - 100 kg	

2.4 Package Contents

Check that the contents of the package match the packing slip when you receive the shipment. Notify your supplier if parts are missing. If the product appears damaged, file a complaint with the carrier immediately and give the supplier a detailed description of the damage. Keep the damaged parts and packaging to substantiate your complaint.

- 1x Manual
- 1x Handlebar
- 1x Foot plate + wheels
- 2x Tools

3. Instructions for use

3.1 Assembly

1. Slide the steering tube clamp over the steering rod.
2. Place the handlebars on the front fork.
3. Tighten the steering tube clamp securely with the supplied Allen wrench.

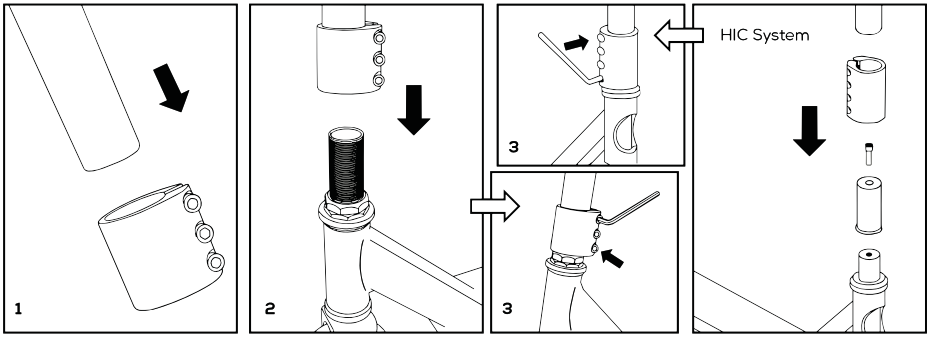

3.2 Use

- Always hold the handlebars with both hands and place one foot on the deck.
- Keep the other foot on the deck to keep your balance and avoid accidents.
- Push your foot off the ground to set the product in motion.
- You influence the speed of the product by the force and frequency of pushing it away.
- You can change the direction of travel by moving the handlebars slightly. When cornering, tilt the product slightly to better maintain your balance.
- Use the same foot for braking as for pushing off.
- Use the brake pedal on the rear wheel to reduce speed or stop the product.
- Practice riding and especially braking first on a completely flat and dry surface.

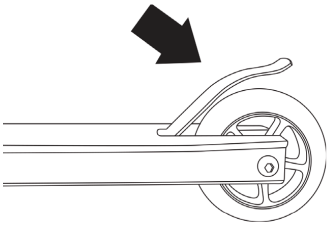

3.3 Changing wheels

Note

- Replace the wheels when they are worn out.
- We recommend replacing the ball bearings along with replacing the wheels.

1. To change the wheels, first loosen the axle connection with two size 5 Allen wrenches, then remove the wheels from the axle.

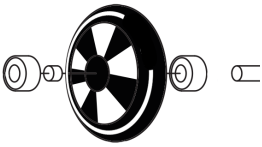

2. The ball bearings can be pushed out of the wheel with an Allen wrench or screwdriver if ke wants to keep using them.
3. Install the bearings with spacer in the new wheels and mount the rollers to the frame with the axle bolts.
4. Make sure the axles are screwed down securely.

4. Maintenance and cleaning

Clean with a damp, clean cloth and dry thoroughly. Do not use abrasive or aggressive cleaning agents.

5. Storage

Store the product in a dry, clean place. Do not store the product in extremely high or low temperatures.

6. Discarding and recycling

Think about the environment and contribute to a cleaner living environment! You can contact your municipality for all information on disposal options for discarded products.

6.1 Drain

At the end of its life, do not dispose of the product with normal household waste, but hand it in at a government designated collection point for recycling.

Dispose of the packaging and accessories in accordance with the environmental regulations in force in your municipality. Observe the symbols on the various packaging materials and dispose of them separately - if necessary. Packaging materials are labeled with letters and numbers: 1-7: plastic, 20-22: paper and cardboard, 80-98 composite materials.

Separate waste into glass, paper and plastic for recycling with Tri sélectif. Reduce landfill waste and conserve natural resources. Contribute to sustainability by consciously separating.

7. Disclaimer

Changes subject to change; specifications are subject to change without notice.

FR - Manuel

Avant-propos

À propos de ce document

Ce manuel contient toutes les informations nécessaires à une utilisation correcte, efficace et sûre du produit. Assurez-vous d'avoir bien lu et compris les instructions de ce manuel avant d'installer ou d'utiliser le produit. Conservez ce manuel pour une utilisation ultérieure.

Service et garantie

Si vous avez besoin d'un service ou d'informations concernant votre produit, veuillez contacter notre service clientèle à l'adresse suivante : service@lifegoods.nl.

Nous offrons une garantie de 2 ans sur nos produits. Le client doit être en mesure de présenter une preuve d'achat lorsque la garantie est invoquée. Les défauts du produit doivent nous être signalés dans un délai de deux ans à compter de la date d'achat. Veuillez noter que la garantie ne s'applique pas : aux dommages causés par une utilisation ou une réparation inappropriée ; aux pièces soumises à l'usure ; aux défauts connus du client au moment de l'achat ; aux défauts causés par la faute du client ; aux dommages causés par des tiers.

Table des matières

1. Sécurité **27**

2. Introduction **31**

2.1 Utilisation prévue 31

2.2 Aperçu du produit 31

2.3 Spécifications du produit 32

2.4 Contenu de l'emballage 32

3. Mode d'emploi **32**

3.1 Assemblée 32

3.2 Utilisation 33

3.3 Changement de roues 33

4. Entretien et nettoyage **34**

5. Stockage **34**

6. Élimination et recyclage **34**

6.1 Élimination 34

7. Clause de non-responsabilité **35**

1. Sécurité

ATTENTION !

Veillez à ce que les matériaux d'emballage ne tombent pas entre les mains des enfants. Ils peuvent s'étouffer avec !

ATTENTION ! N'utiliser que sous la supervision directe d'un adulte.

ATTENTION ! Alleen gebruik door één persoon toegestaan.

ATTENTION ! Zorg ervoor dat het product uitsluitend in een veilige omgeving wordt gebruikt. Gebruik het product niet in de buurt van trappen, straten, sporen, waterplassen of andere gevaarlijke plekken.

ATTENTION ! Tenir les enfants à l'écart pendant le montage. Les petites pièces peuvent être facilement avalées. Risque d'étouffement !

ATTENTION ! Portez toujours des équipements de protection tels que des genouillères, des coudières et des chaussures sûres. Gebruik het product niet op de openbare weg.

ATTENTION ! Het product is geschikt voor personen vanaf 6 jaar, met een maximaal gewicht van 100 kg.

ATTENTION ! Adapter le style de conduite en fonction de l'environnement et des compétences personnelles. Prendre des virages trop rapidement peut entraîner un basculement.

ATTENTION ! Dit product is uitsluitend voor privégebruik en is niet geschikt voor commercieel gebruik.

ATTENTION ! Les pièces endommagées peuvent compromettre la sécurité. Vérifier régulièrement qu'il n'y a pas de dommages importants tels que des fissures, des fractures ou d'autres défauts graves. Ne pas réutiliser le produit s'il présente de tels dommages.

ATTENTION ! Het product is niet ontworpen voor hoge snelheden en mag niet

worden verbonden met andere voertuigen of trekvoorzieningen.

ATTENTION ! Het product is onverlicht. L'utilisation dans l'obscurité est dangereuse.

Lisez attentivement le manuel et les informations de sécurité avant d'utiliser l'appareil. Suivez les instructions et conservez le manuel pour vous y référer ultérieurement. Le fournisseur n'est pas responsable du non-respect des consignes de sécurité relatives à l'utilisation et à la manipulation du produit, ni des dommages matériels ou corporels.

DANGER

Cette catégorie contient des avertissements relatifs à des situations susceptibles de provoquer des blessures graves, des dommages ou la mort si elles ne sont pas évitées.

- Le produit ne doit pas être utilisé par des personnes souffrant d'un handicap physique ou mental. L'utilisation du produit n'est autorisée qu'en présence d'un superviseur responsable de la sécurité de l'utilisateur.
- Het product mag niet gebruikt worden door personen jonger dan 6 jaar. L'utilisation du produit n'est autorisée qu'en présence d'un superviseur responsable de la sécurité de l'utilisateur.
- Le produit contient de petites pièces qui présentent un risque d'étouffement. Conservez ces petites pièces hors de portée des jeunes enfants et des animaux (domestiques).
- Ne pas utiliser le produit dans la circulation. Cela peut entraîner des accidents et des dommages corporels.
- Le système de freinage peut chauffer en cas d'utilisation continue. Ne le touchez pas après avoir freiné. Cela peut entraîner des brûlures.
- Ne laissez pas le produit à l'extérieur sous la pluie. Cela pourrait endommager le produit.
- Conservez le produit à l'écart de la chaleur, des zones où la température est relativement élevée et des sources de chaleur telles que les fours.

AVERTISSEMENT

Cette catégorie contient des avertissements relatifs à des situations susceptibles de provoquer des blessures ou des dommages si elles ne sont pas évitées.

- Veuillez noter les risques et les conséquences liés à une utilisation incorrecte du produit. Une mauvaise utilisation du produit peut entraîner des blessures corporelles et endommager le produit.
- Ne pas démonter, réparer ou restaurer le produit. Cela pourrait endommager le produit. Pour votre propre sécurité, ces pièces ne doivent être remplacées que par du personnel de service autorisé. Pour éviter les dommages et les blessures, envoyez toujours le produit au centre de service pour le faire réparer.
- Ne pas utiliser d'accessoires non proposés par le fournisseur. Ils peuvent constituer un danger pour l'utilisateur et endommager le produit.
- Le poids maximal de la charge est de 100 kg, ne pas dépasser cette limite.

- Le produit peut être utilisé par une seule personne à la fois. Ne jamais se tenir sur le produit avec plus d'une personne à la fois.
- Zorg ervoor dat de gebruiker altijd persoonlijke bescherming zoals een helm, hand-, pols-, knie- en elleboogbescherming draagt. Zorg ervoor dat de gebruiker altijd dichte schoenen draagt bij gebruik van het product. Le non-respect de cette consigne peut entraîner des blessures.

- Zorg ervoor dat de gebruiker geen telefoon gebruikt als het product wordt gebruikt.

ATTENTION

Cette catégorie contient des avertissements qui requièrent une attention particulière afin d'éviter des situations qui pourraient causer des blessures mineures ou des dommages.

- Avant la première utilisation, retirez tous les matériaux d'emballage et les éventuels autocollants.
- Avant chaque utilisation, vérifiez que les pièces et accessoires ne sont pas endommagés ou usés (fissures/cassures), ce qui pourrait nuire aux performances, et, le cas échéant, remplacez-les par des pièces et accessoires d'origine ou recommandés par le fabricant.

- Si le produit fonctionne mal, s'il est tombé ou s'il est endommagé, ne l'utilisez pas et consultez notre service clientèle.
- Si vous utilisez le produit pour la première fois, il est important de lire attentivement le manuel et les instructions.
- Le produit convient uniquement à un usage extérieur. Ne pas utiliser le produit à l'intérieur.

- Assurez-vous que tous les écrous et les boulons sont bien serrés, que le guidon est bien fixé et que toutes les pièces fonctionnent et ne sont pas endommagées. En outre, il faut toujours vérifier que le frein fonctionne correctement avant d'utiliser le produit.
- L'assemblage du produit doit toujours être effectué par une personne âgée de plus de 18 ans.
- Ne pas exposer le produit à la lumière directe du soleil, à des températures extrêmes, à l'humidité ou à des environnements humides pendant une période prolongée.
- Vérifiez toujours que le produit tient bien debout et que toutes les pièces sont solidement fixées.
- Gardez toujours les deux mains sur le volant. Ne prenez pas de virages serrés et ne mettez pas votre poids sur le guidon, cela pourrait faire tomber le produit.
- N'utilisez pas le produit sur des surfaces mouillées, glissantes, sablonneuses, rugueuses ou inégales, sur des escaliers et des bordures, sur des routes où il y a du trafic, dans l'obscurité, près de l'eau ou de piscines, pour faire de la trottinette en montagne ou pour faire de la trottinette à grande vitesse.
- N'utiliser le produit que sur des surfaces planes, sèches, propres et égales. Veillez à garder vos distances - dans la mesure du possible - avec les autres usagers de la route. Respectez toujours les règles et réglementations locales en matière de circulation.

2. Introduction

Merci d'avoir choisi le produit Produits de la vie courante! Respectez toujours les consignes de sécurité pour une utilisation sûre.

2.1 Utilisation prévue

Une trottinette de cascade est conçue pour effectuer des cascades et des mouvements acrobatiques dans les skateparks ou dans la rue. Contrairement aux trottinettes ordinaires, une trottinette de cascade est plus solidement construite, avec un guidon fixe et des pièces renforcées pour absorber les chocs et les sauts. Son utilisation se concentre sur les sports et les activités récréatives où l'agilité, l'équilibre et le contrôle sont importants. La trottinette n'est pas adaptée aux longues distances ou au transport quotidien, mais elle est spécialement conçue pour effectuer des sauts, des virages et d'autres actions techniques.

Le fournisseur est dégagé de toute responsabilité en cas de blessures ou de dommages causés par l'utilisation du produit au-delà de l'usage prévu. Toute modification du produit peut avoir une incidence sur votre sécurité et votre garantie.

2.2 Aperçu du produit

1. Guidon
2. Barre frontale
3. Collier de serrage du tube de direction
4. Fourche avant
5. Poignées
6. Tube de direction
7. Plaque de base
8. Frein
9. Roues

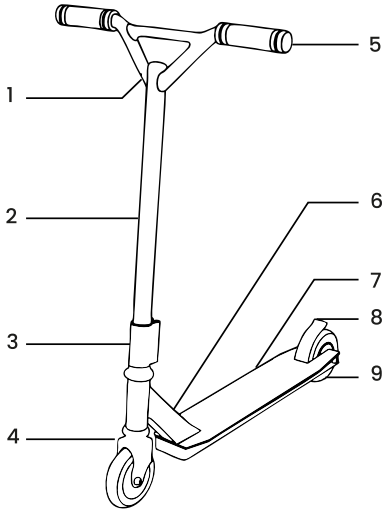

2.3 Spécifications du produit

Numéro de modèle	LG1001414, LG1001415, LG1001416, LG1001417, LG1001418, LG1001419	LG1001420, LG1001421, LG1001422
Dimensions	66 x 50 x 82 cm	67 x 54 x 80 cm
Poids	3,2 kg	3,4 kg
Adapté à la longueur	80 - 180 cm	
Convient pour le poids	20 - 100 kg	

2.4 Contenu de l'emballage

Vérifiez que le contenu du colis correspond au bordereau d'expédition lorsque vous recevez l'envoi. Informez votre fournisseur s'il manque des pièces. Si le produit semble endommagé, déposez immédiatement une plainte auprès du transporteur et donnez au fournisseur une description détaillée des dommages. Conservez les pièces et l'emballage endommagés pour justifier votre réclamation.

- 1x Manuel
- 1x guidon
- 1x socle + roulettes
- 2 outils

3. Mode d'emploi

3.1 Assemblée

1. Glisser le collier de serrage du tube de direction sur la tige de direction.
2. Placez le guidon sur la fourche avant.
3. Serrer fermement le collier de serrage du tube de direction à l'aide de la clé hexagonale fournie.

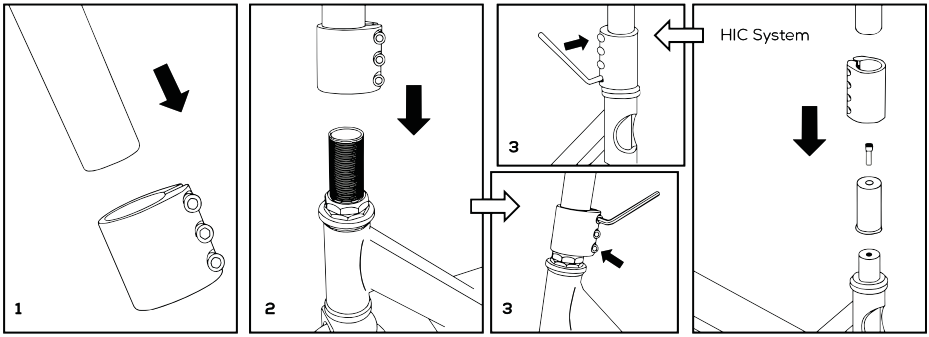

3.2 Utilisation

- Tenez toujours le guidon à deux mains et posez un pied sur la plate-forme.
- Gardez l'autre pied sur le pont pour garder l'équilibre et éviter les accidents.
- Duw je voet van de grond om het productin beweging te zetten.
- Je beïnvloedt de snelheid van het product door de kracht en de frequentie van het wegduwen.
- Vous pouvez changer le sens de la marche en déplaçant légèrement le guidon. Kantel in de bocht een beetje met het product om je evenwicht beter te bewaren.
- Pour freiner, utilisez le même pied que pour décoller.
- Gebruik het rempedaal op het achterwiel om de snelheid te verminderen of om het product tot stilstand te brengen.
- Entraînez-vous d'abord à rouler et surtout à freiner sur une surface complètement plate et sèche.

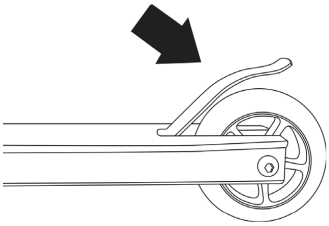

3.3 Changement de roues

Commentaire

- Remplacer les roues si elles sont usées.
- Nous recommandons de remplacer les roulements à billes en même temps que les roues.

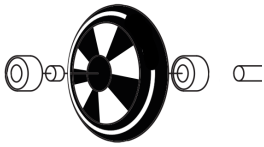

1. Pour changer les roues, il faut d'abord desserrer le raccord de l'essieu à l'aide de deux clés Allen de taille 5, puis retirer les roues de l'essieu.
2. Les roulements à billes peuvent être retirés de la roue à l'aide d'une clé Allen ou d'un tournevis si l'on souhaite continuer à les utiliser.
3. Installez les roulements et l'entretoise dans les nouvelles roues et montez les rouleaux sur le cadre à l'aide des boulons de l'essieu.
4. Assurez-vous que les essieux sont bien vissés.

4. Entretien et nettoyage

Nettoyer avec un chiffon humide et propre et sécher soigneusement. Ne pas utiliser de produits de nettoyage abrasifs ou agressifs.

5. Stockage

Stocker le produit dans un endroit sec et propre. Ne pas stocker le produit à des températures extrêmement élevées ou basses.

6. Élimination et recyclage

Pensez à l'environnement et contribuez à un cadre de vie plus propre ! Vous pouvez contacter votre mairie pour obtenir toutes les informations sur les possibilités d'élimination des produits mis au rebut.

6.1 Élimination

En fin de vie, ne jetez pas le produit avec les ordures ménagères, mais déposez-le dans un point de collecte désigné par le gouvernement pour qu'il soit recyclé.

Éliminez l'emballage et les accessoires conformément à la réglementation environnementale en vigueur dans votre commune. Notez les symboles sur les différents matériaux d'emballage et éliminez-les séparément - si nécessaire. Les matériaux d'emballage sont étiquetés avec des lettres et des chiffres : 1-7 : plastique, 20-22 : papier et carton, 80-98 : matériaux composites.

Séparer les déchets en verre, papier et plastique pour les recycler avec Tri sélectif. Réduire les déchets dans les décharges et préserver les ressources naturelles. Contribuez à la durabilité en vous séparant consciemment.

7. Clause de non-responsabilité

Les spécifications peuvent être modifiées sans préavis.

LG1001414 / LG1001415 / LG1001416 / LG1001417 / LG1001418 / LG1001419 / LG1001420 / LG1001421 / LG1001422

LifeGoods Group B.V.
P.J. Oudweg 4, 1314 CH Almere (NL)
www.lifegoods.nl - service@lifegoods.nl
05-2025 - v3.0