WASMACHINE- EN DROGERVERHOGER MET LADE (DUBBEL)

Waschmaschinen- und Trockner-Sockel Mit Schublade (Doppel) | Washing Machine and Dryer Pedestal With Drawer (Double)

HANDLEIDING | MANUAL | BEDIENUNGSANLEITUNG

1

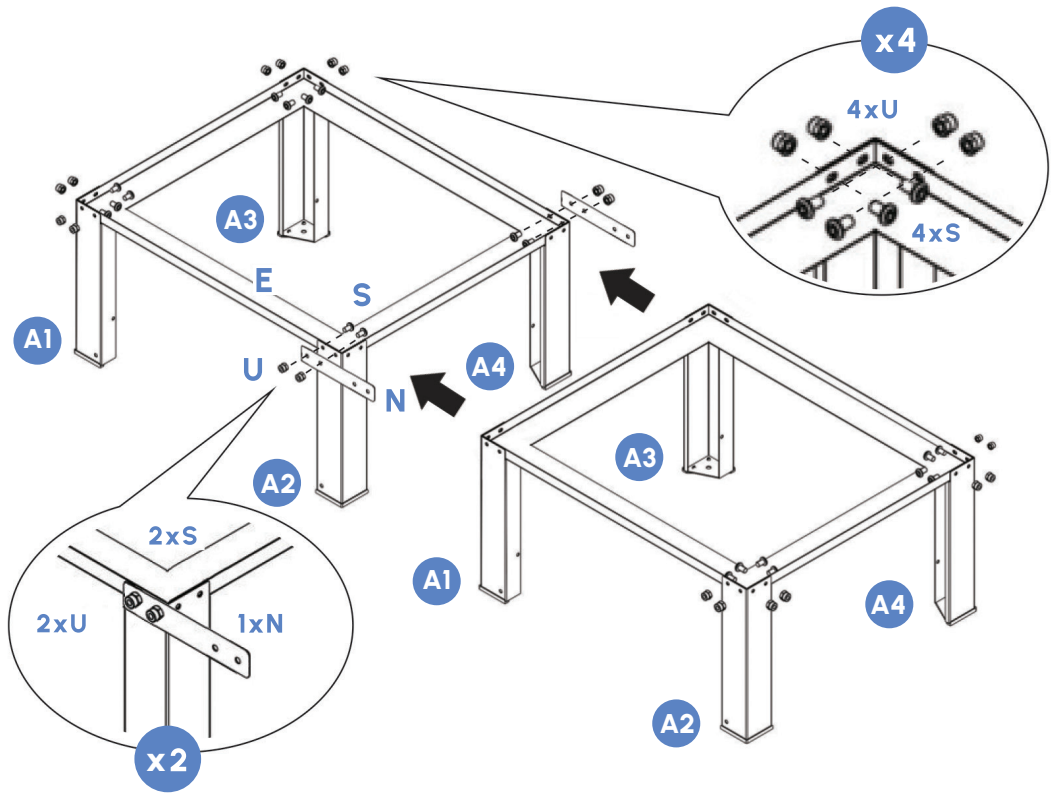

Vooraanzicht | *Vorderansicht* | *Front view*

2

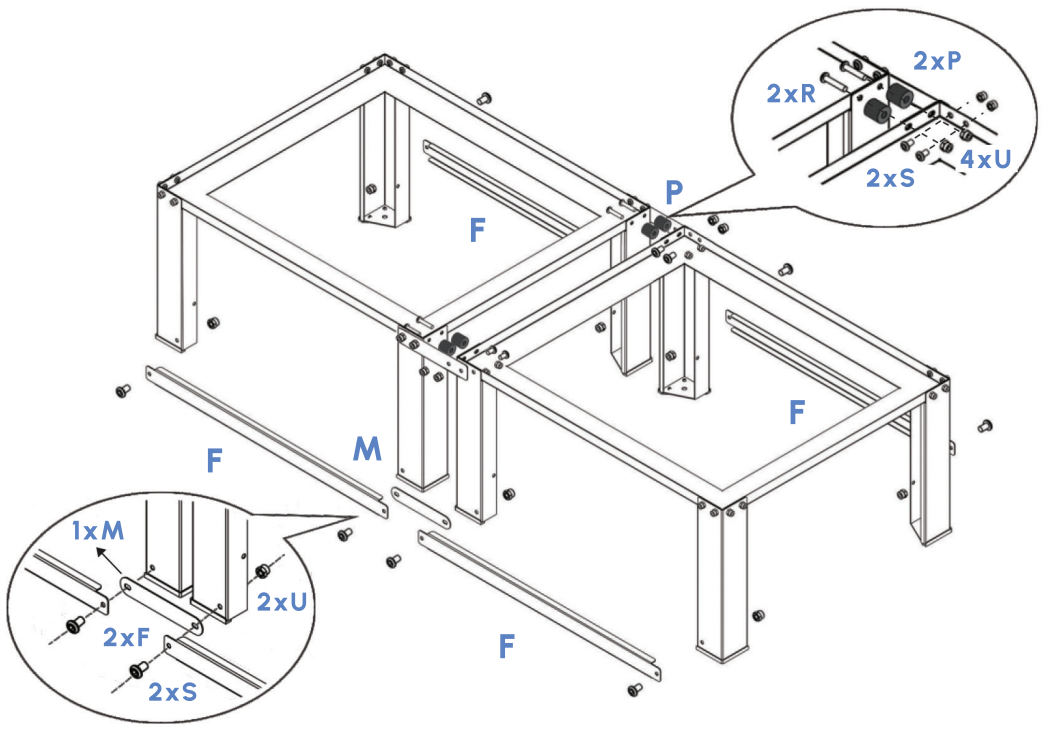

Vooraanzicht | *Vorderansicht* | *Front view*

3

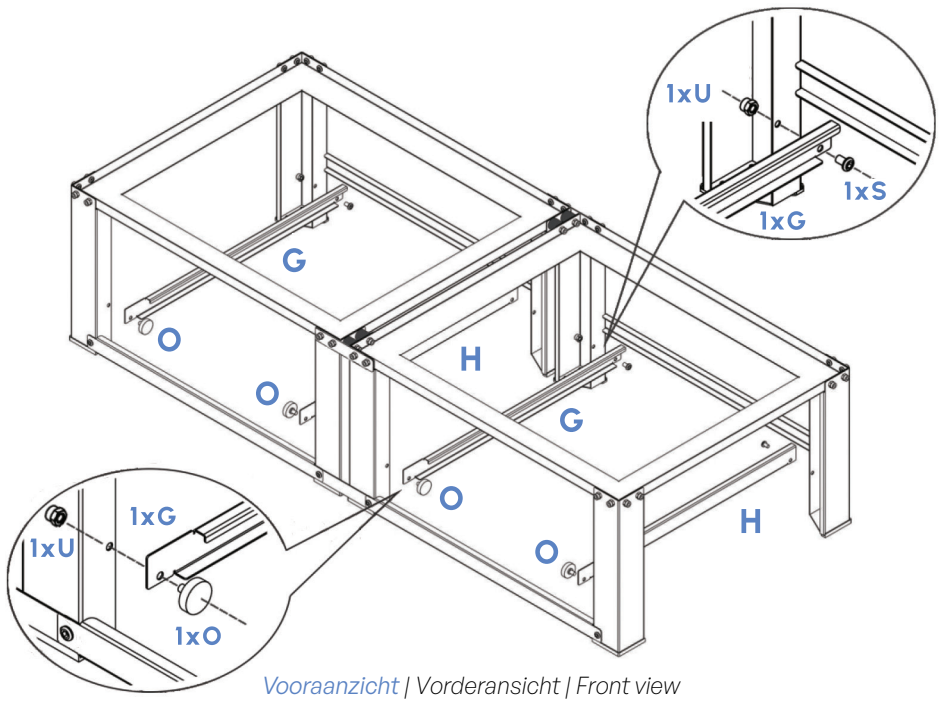

Vooraanzicht | *Vorderansicht* | *Front view*

4

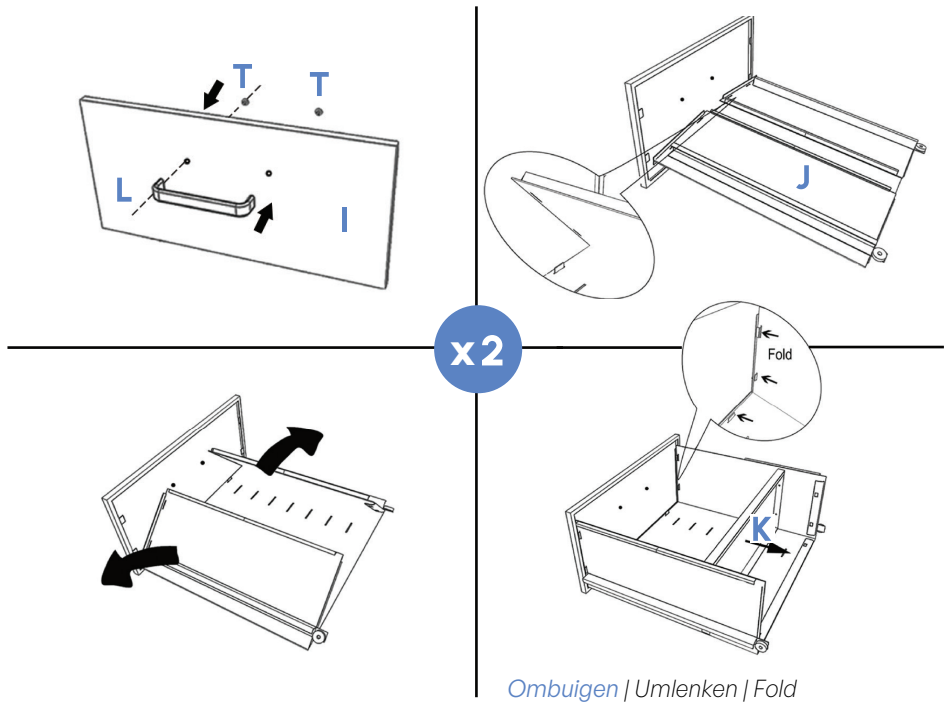

Ombuigen | *Umlenken* | *Fold*

5

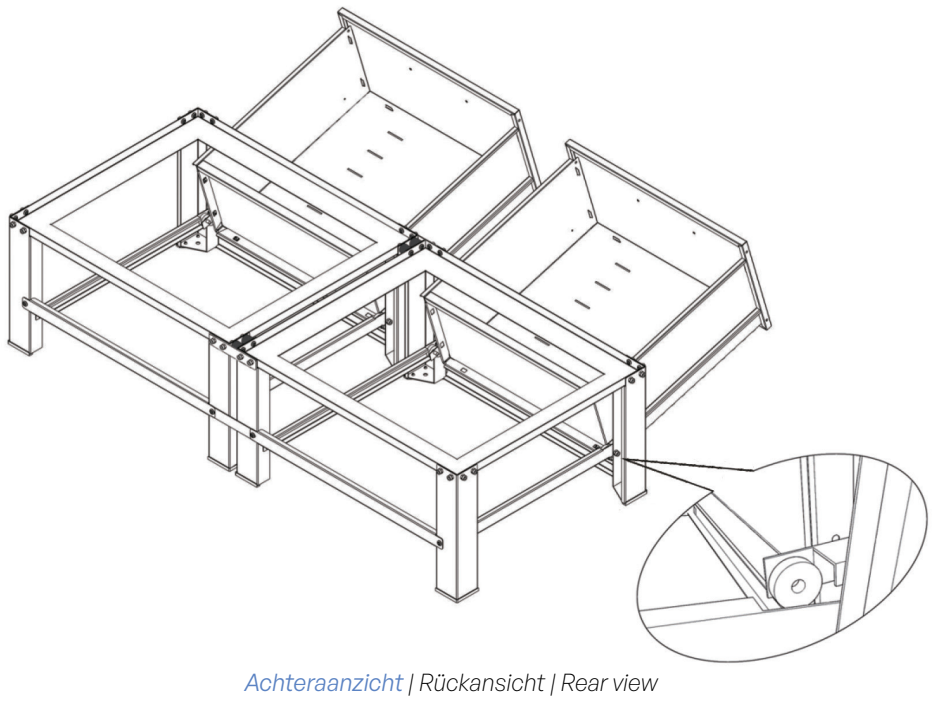

Achteraanzicht | *Rückansicht* | *Rear view*

6

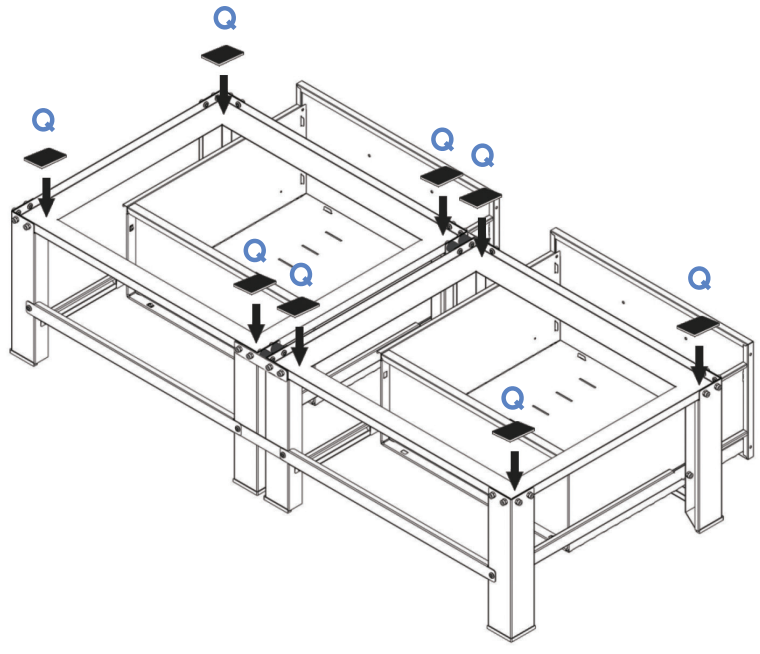

Achteraanzicht | *Rückansicht* | *Rear view*

Voor hulp, informatie en de instructievideo, kijk op | Für Hilfe, Informationen und ein Anleitungsvideo, besuchen Sie | For help, information, and an instructional video, visit **www.bo-do.nl**