*INSTRUKCJA MONTAŻU*
*INSTRUCTIONS DE MONTAGE*
*ASSEMBLING INSTRUCTIONS*
*ISTRUZIONI DI MONTAGGIO*
*MONTAGEANLEITUNG*
*INSTRUÇÕES DE MONTAGEM*
*MANUAL DE MONTAJE*

*Nazwa modelu:*
*Nom du modèle:*
*Model name:*
*Nome modello:*
*Modellname:*
*Nome de modelo:*
*Nombre del modelo:*

# *MONIA S-90*

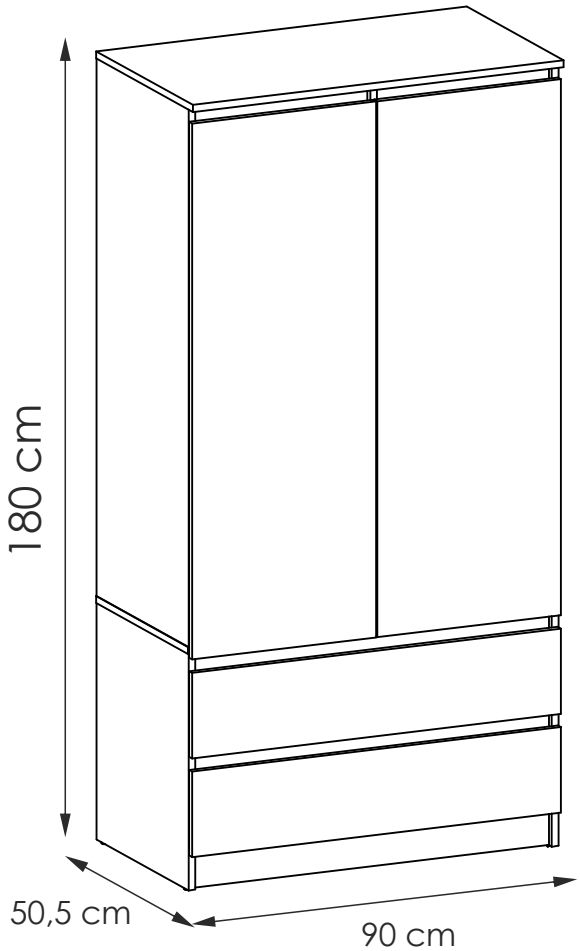


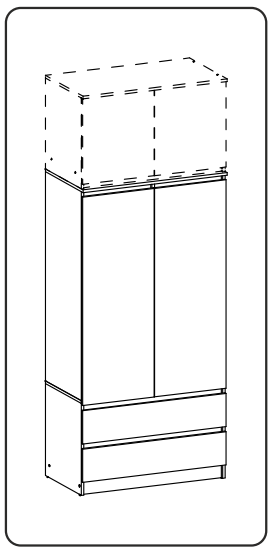

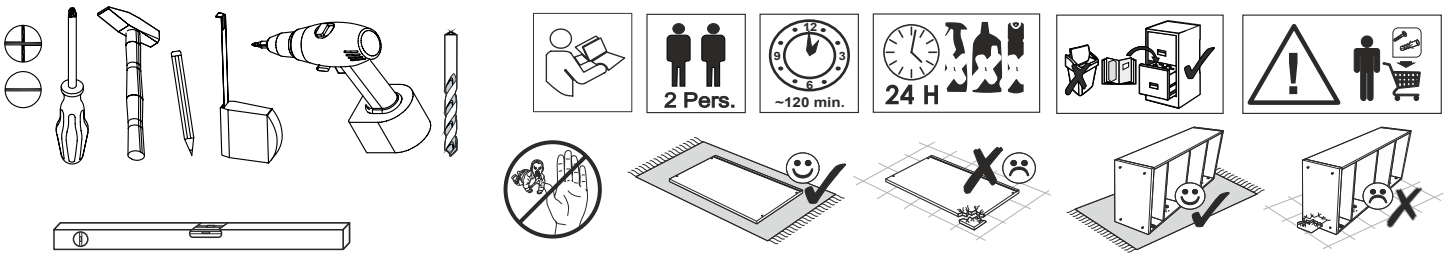

# *NIEBEZPIECZEŃSTWO! / DANGER! / DANGER! / PERICOLO! / GEFAHR! / PERIGO! / PELIGRO!*

PL.
UWAGA! Mebel powinien być trwale przymocowany do ściany, aby uniknąć przewrócenia się mebla.
W paczce nie ma śrub mocujących, ponieważ rodzaj mocowania powinien być odpowiednio dobrany do rodzaju ściany.
Należy dokupić mocowanie odpowiednie do twojego rodzaju ściany.

FR.
REMARQUE! Les meubles doivent être fixés en permanence au mur pour éviter qu'ils ne tombent.
Il n'y a pas de vis de fixation dans l'emballage, car le type de fixation doit être correctement sélectionné pour le type de mur.
Vous devez acheter un support adapté à votre type de mur.

EN.
NOTE! Furniture should be permanently attached to the wall to avoid furniture falling over.
There are no fastening screws in the package, because the type of fastening should be properly selected for the type of wall.
You need to buy a mount suitable for your type of wall.

IT.
NOTA! I mobili devono essere fissati in modo permanente al muro per evitare che i mobili cadano.
Non ci sono viti di fissaggio nella confezione, perché il tipo di fissaggio deve essere selezionato correttamente per il tipo di parete.
Devi acquistare un supporto adatto al tuo tipo di muro.

D.
HINWEIS! Möbel sollten dauerhaft an der Wand befestigt sein, um ein Umfallen der Möbel zu vermeiden.
Das Paket enthält keine Befestigungsschrauben, da die Art der Befestigung für den Wandtyp richtig gewählt werden sollte.
Sie müssen eine Halterung kaufen, die für Ihren Wandtyp geeignet ist.

PT.
NOTA! Os móveis devem ser permanentemente presos à parede para evitar a queda dos móveis.
Não há parafusos de fixação na embalagem, porque o tipo de fixação deve ser selecionado corretamente para o tipo de parede.
Você precisa comprar um suporte adequado ao seu tipo de parede.

E.
NOTA! Los muebles deben estar unidos permanentemente a la pared para evitar que se caigan.
No hay tornillos de fijación en el paquete, porque el tipo de fijación debe seleccionarse adecuadamente para el tipo de pared.
Necesita comprar un soporte adecuado para su tipo de pared.

**PL.**
- Zalecamy nie wyrzucać opakowania, dopóki nie ukończysz montażu.
- Montażu najlepiej dokonać na miękkiej i czystej powierzchni, takiej jak tektura, ręcznik, koc. Uchroni to przed uszkodzeniem krawędzi mebla.
- Zarówno opakowania plastikowe, jak i okucia trzymać w miejscu niedostępnym dla niemowląt i dzieci.
- Wszystkie połączenia powinny być odpowiednio dokręcone.
- Przed przystąpieniem do montażu prosimy zapoznać się z całą instrukcją montażu.
- Prosimy nie montować mebla, jeśli zauważysz wady lub uszkodzenia, prosimy o kontakt ze sprzedawcą.

**FR.**
- L'assemblage correct de cet article nécessite 2 personnes.
- Nous vous recommandons de conserver l'emballage jusqu'à la fin de l'assemblage du meuble.
- Avant de procéder au montage, préparez une surface douce comme du carton, une serviette ou un plaid afin de ne pas endommager le meuble.
- Gardez les emballages en plastique et les accessoires hors de portée des enfants.
- Assurez-vous d'avoir bien serré toutes les vis.
- Avant de procéder au montage, veuillez lire l'intégralité du manuel.
- Veuillez ne pas assembler les articles endommagés ou défectueux, auquel cas, contactez le vendeur.

**EN.**
- Proper assembly of this item requires 2 people.
- Do not throw away packaging materials until assembly is complete.
- Assemble this item on a soft surface, such as cardboard, towel, carpet. It should protect finish.
- Keep plastic packages and other parts away from children and infants.
- All connections should be tight.
- Until starting assembling, please read whole instruction.
- Please do not assembly the item if you notice any defects or damage, in that case contact the seller.

**IT.**
- Si consiglia di tenere l'imballaggio finché non si finisce di montare il mobile.
- Prima di procedere al montaggio preparare una superficie morbida come cartone, asciugamano o plaid in modo da non rovinare il mobile.
- Tenere fuori dalla portata di mano dei bambini e dei neonati sia gli imballaggi di plastica sia gli accessori.
- Assicurati di aver avvitato bene tutte le viterie.
- Prima di procedere al montaggio si prega di guardare tutto il manuale.
- Si prega di non montare gli elementi che sono danneggiati o difettosi, in tal caso contattare il venditore.

**D.**
- Wir empfehlen Ihnen, die Verpackung nicht wegzuwerfen, bis Sie das Möbel aufgebaut haben.
- Die Montage bitte auf einer sauberen, weichen Oberfläche, wie auf Kartonage, einem Tuch oder einer Decke durchzuführen. Dies schützt gegen eine Beschädigung der Kanten von Möbel.
- Sowohl Plastikverpackung als auch Zwinge sind von Kinder und Babys fernzuhalten.
- AIle zusammenhängende Möbelstücke sollten lest aneinander zusammengebaut werden. Vor der Montage lesen Sie bitte die ganze Montageanleitung.
- Bitte montieren Sie die Möbel nicht, wenn Sie Mängel oder Schäden feststellen, in dem Fall kontaktieren Sie den Verkäufen.

**E.**
- El ensamblaje adecuado de este artículo requiere de 2 personas.
- No deseche los materiales de embalaje hasta que se haya completado el montaje.
- Monte este artículo sobre una superficie blanda, como cartón, toalla, alfombra. Debe proteger el acabado.
- Mantenga los envases de plástico y otras piezas fuera del alcance de los niños y los bebés.
- Todas las conexiones deben estar apretadas.
- Hasta que comience el montaje, lea las instrucciones completas.
- Por favor, no ensamble el artículo si nota algún defecto o daño, en ese caso contacte al vendedor.

*Akcesoria/Accessories/Accessories*
*Accessori/Zubehör/Acessórios/Accesorios*

| | | |
|---|---|---|
| **A** 8x35 x48 | **A1** 8x55 x6 | **Z** x12 |
| **D1** x4 | **Z1** x12 | **C** 7x50 x16 |
| **S1** x16 | **LH** L=458 x1 | **H3** 3,5x16 x14 |
| **H** 3,5x13 x27 | **O2** 6,3x8 x12 | **D8** x12 |
| **D2** x4 | **E** x4 | **B** ø8 x4 |
| **DR1** L-418 x1 | **M** x14 | **Q9** x1 |
| **Q7** 4 mm x1 | **W** x90 | **G2+F** x6 |
| **P45** x2 L-450 | **N** x2 | **B1** ø5 x2 |

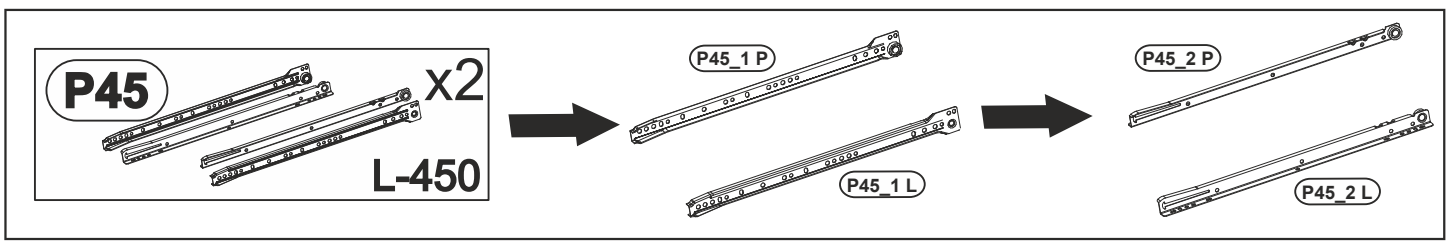

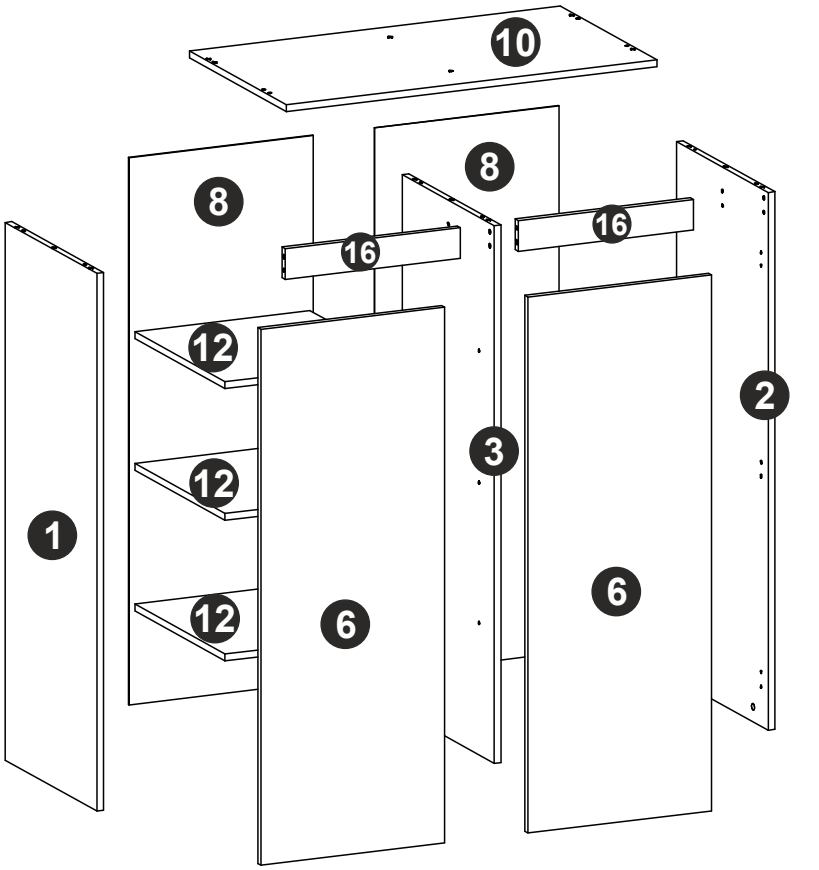


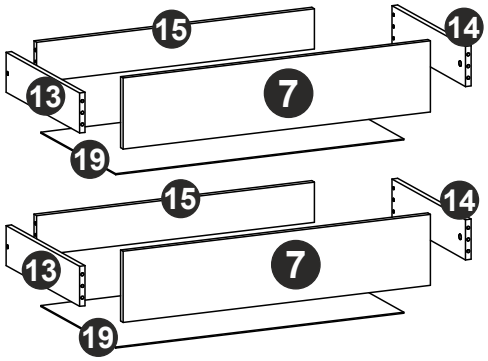


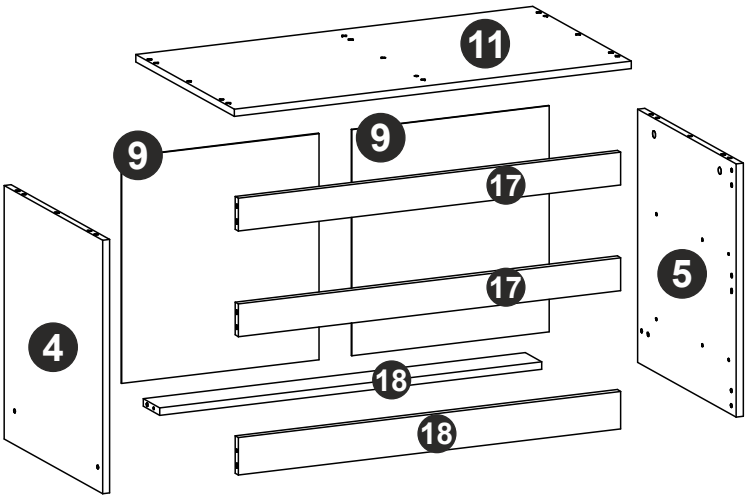


| 1/3 | | |
|---|---|---|
| Pos. | LxWxT [mm] | Qty |
| 1 | 1228x480x16 | x1 |
| 2 | 1228x480x16 | x1 |
| 3 | 1228x480x16 | x1 |
| 4 | 540x480x16 | x1 |
| 5 | 540x480x16 | x1 |

| 2/3 | | |
|---|---|---|
| Pos. | LxWxT [mm] | Qty |
| 6 | 1224x447x16 | x2 |
| 7 | 897x195x16 | x2 |
| 8 | 1250x448x3 | x2 |
| 9 | 482x448x3 | x2 |

| 3/3 | | |
|---|---|---|
| Pos. | LxWxT [mm] | Qty |
| 10 | 902x505x16 | x1 |
| 11 | 902x480x16 | x1 |
| 12 | 426x470x16 | x3 |
| 13 | 460x110x16 | x2 |
| 14 | 460x110x16 | x2 |
| 15 | 811x110x16 | x2 |
| 16 | 426x70x16 | x2 |
| 17 | 868x70x16 | x2 |
| 18 | 868x80x16 | x2 |
| 19 | 841x468x3 | x2 |
| | Accessories | x1 |

# 1

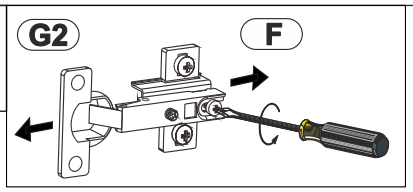
G2
F

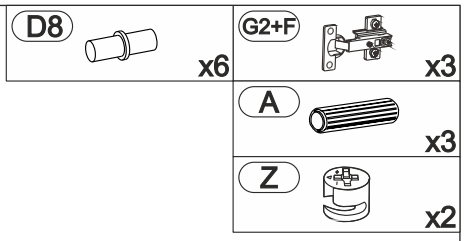
D8
x6
G2+F
x3
A
x3
Z
x2

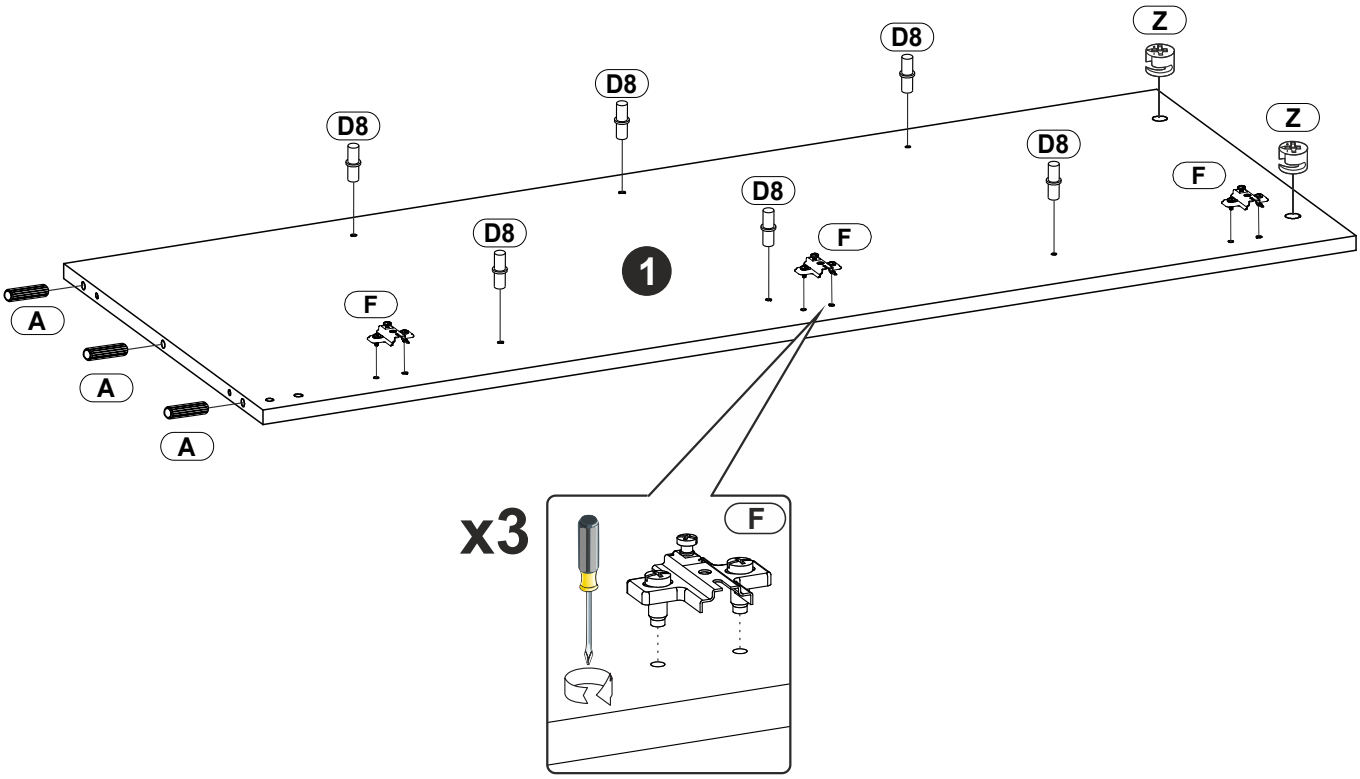
D8
D8
D8
D8
D8
D8
Z
Z
F
F
F
F
A
A
A
1
x3
F

# 2

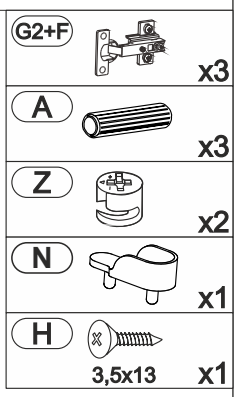
G2+F
x3
A
x3
Z
x2
N
x1
H
3,5x13
x1

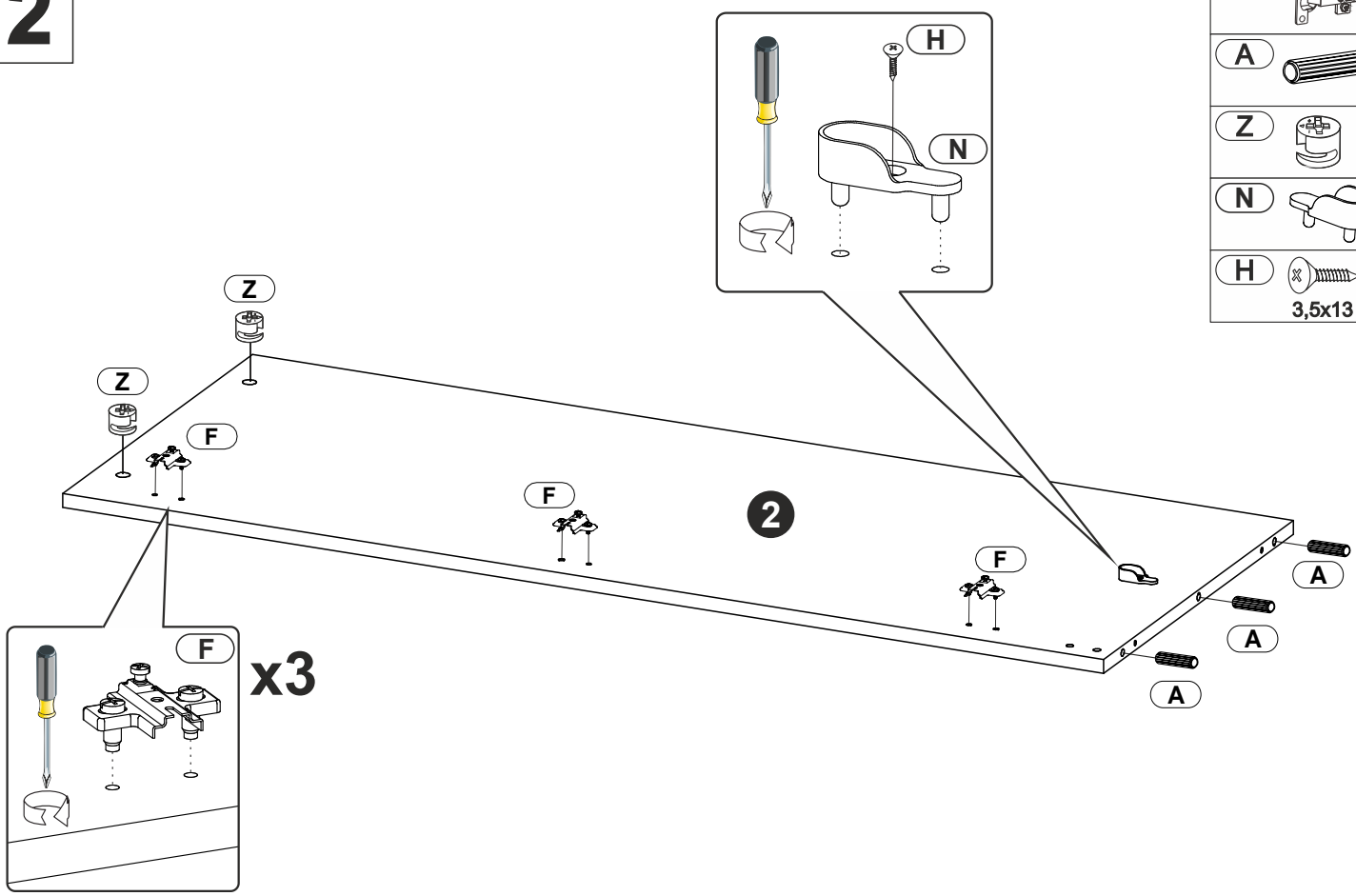
H
N
Z
Z
F
F
F
F
2
A
A
A
F
x3

# 3

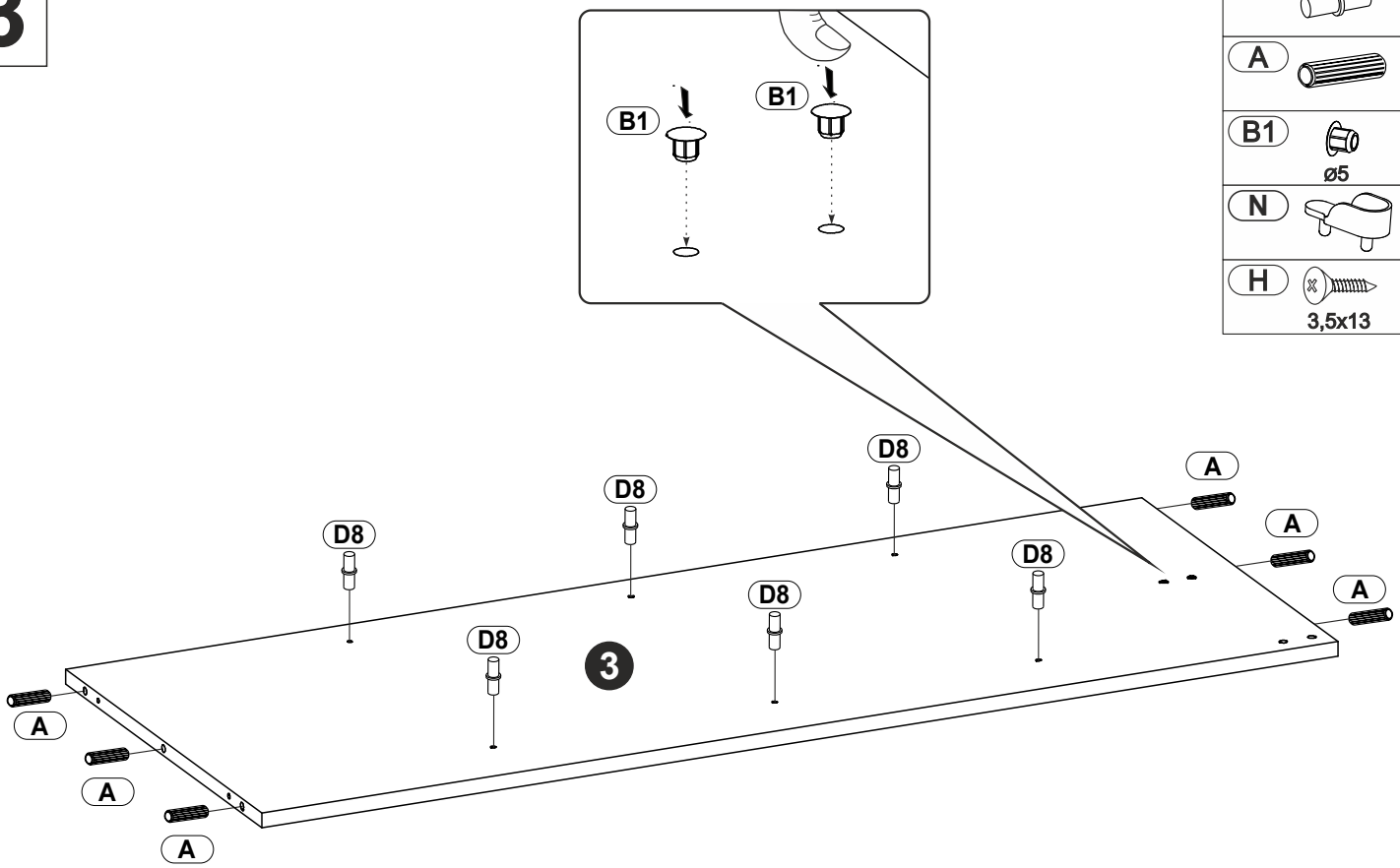


| | | |
|---|---|---|
| D8 | | x6 |
| A | | x6 |
| B1 | ø5 | x2 |
| N | | x1 |
| H | 3,5x13 | x1 |




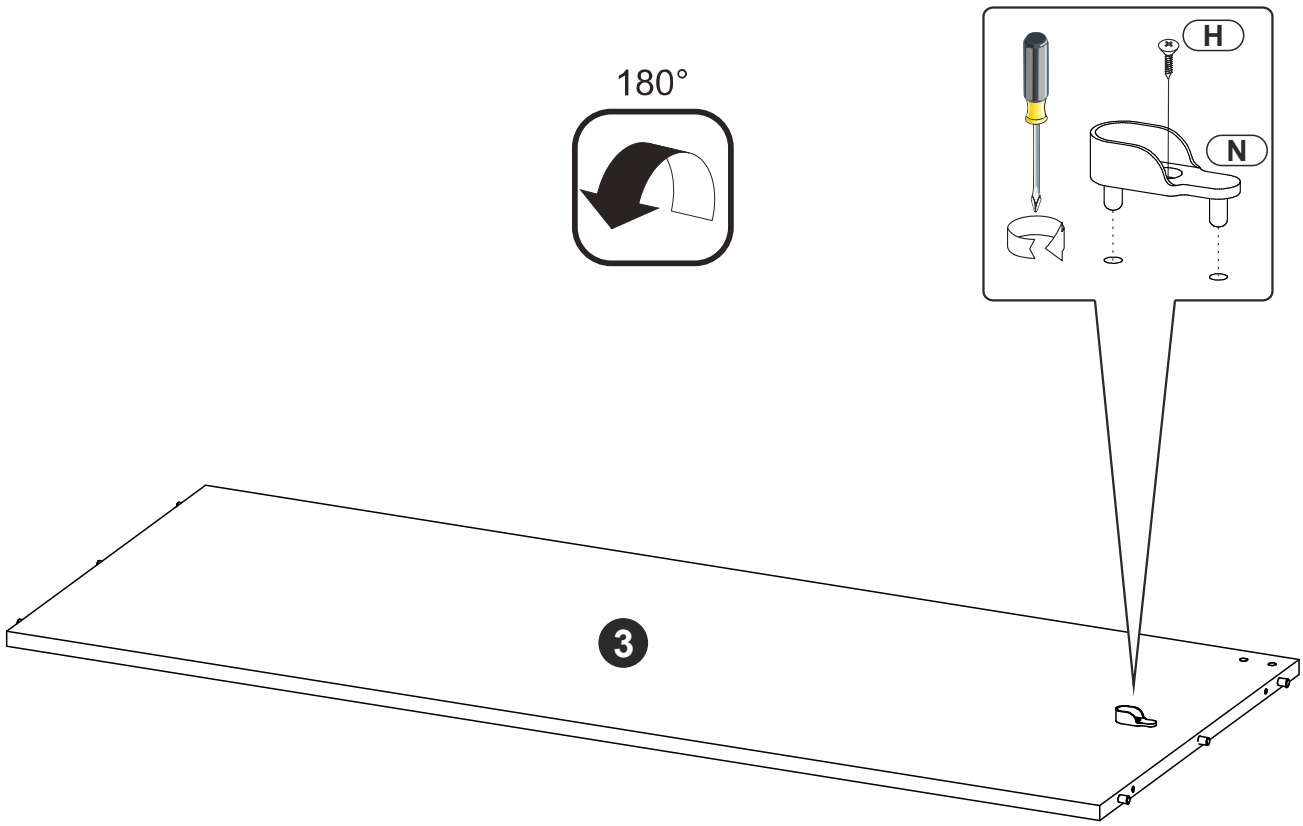

# 4

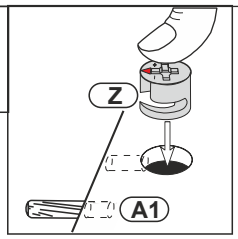


| | | |
|---|---|---|
| Z | | x2 |
| O2 | 6,3x8 | x6 |
| P45_1 L | L-450 | x2 |
| A1 | 8x55 | x3 |

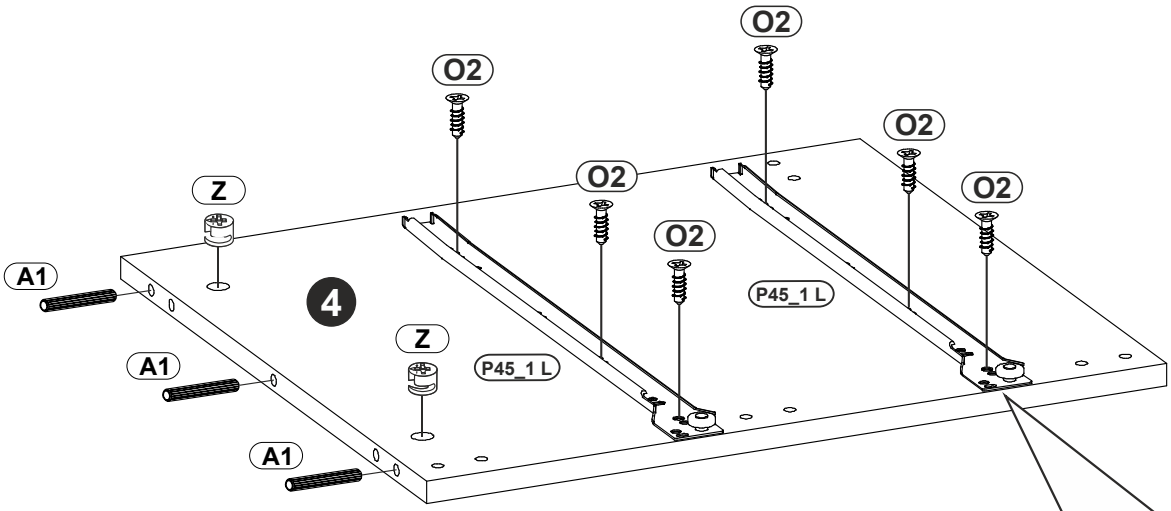


x2

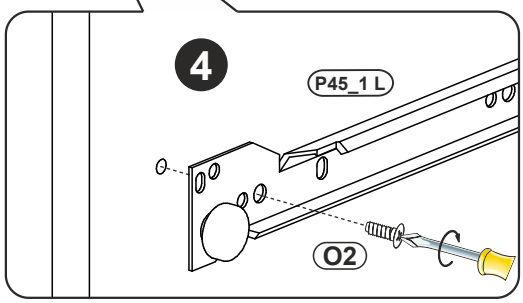


# 5

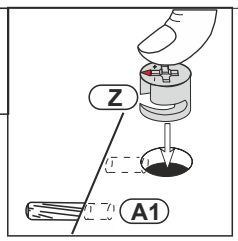


| | | |
|---|---|---|
| P45_1 P | L-450 | x2 |
| Z | | x2 |
| A1 | 8x55 | x3 |
| O2 | 6,3x8 | x6 |

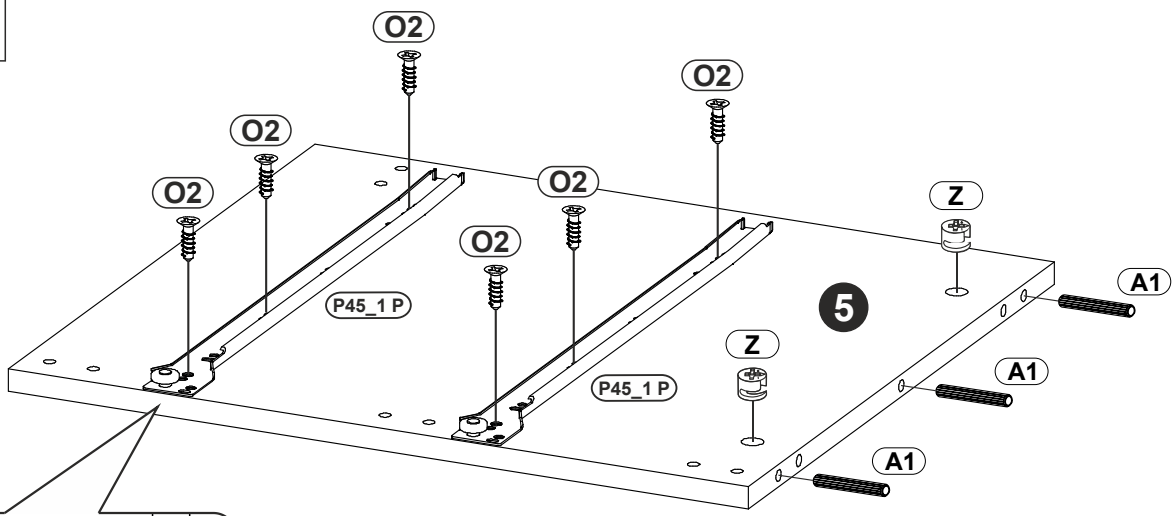


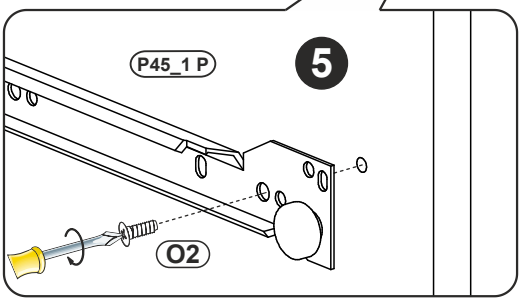


x2

# 6

x2

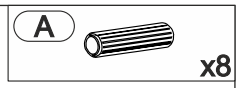


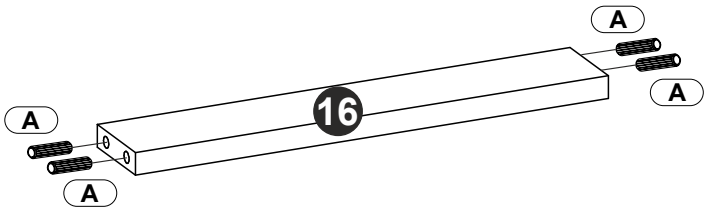


# 7

x2

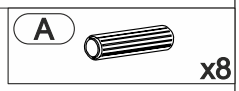


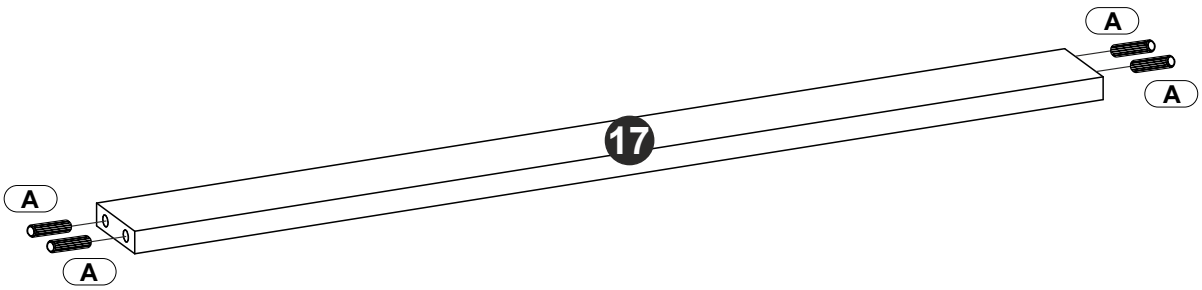


# 8

x2

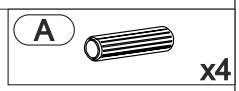


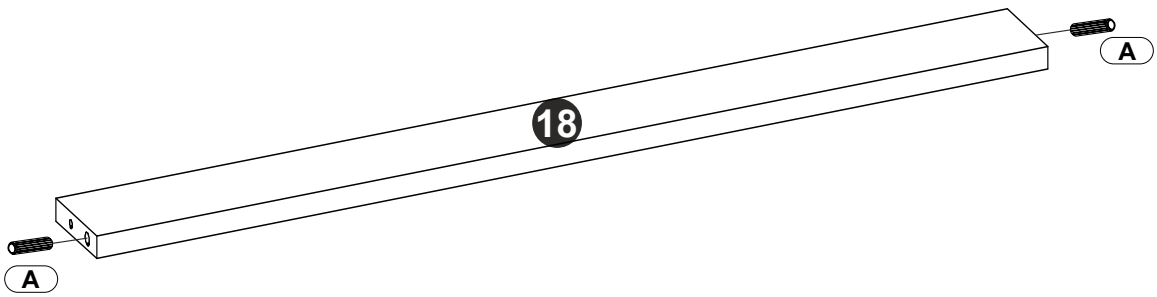

## 9

2 Pers.

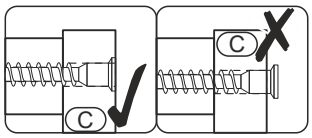


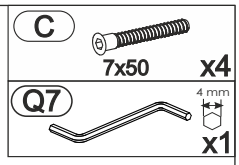


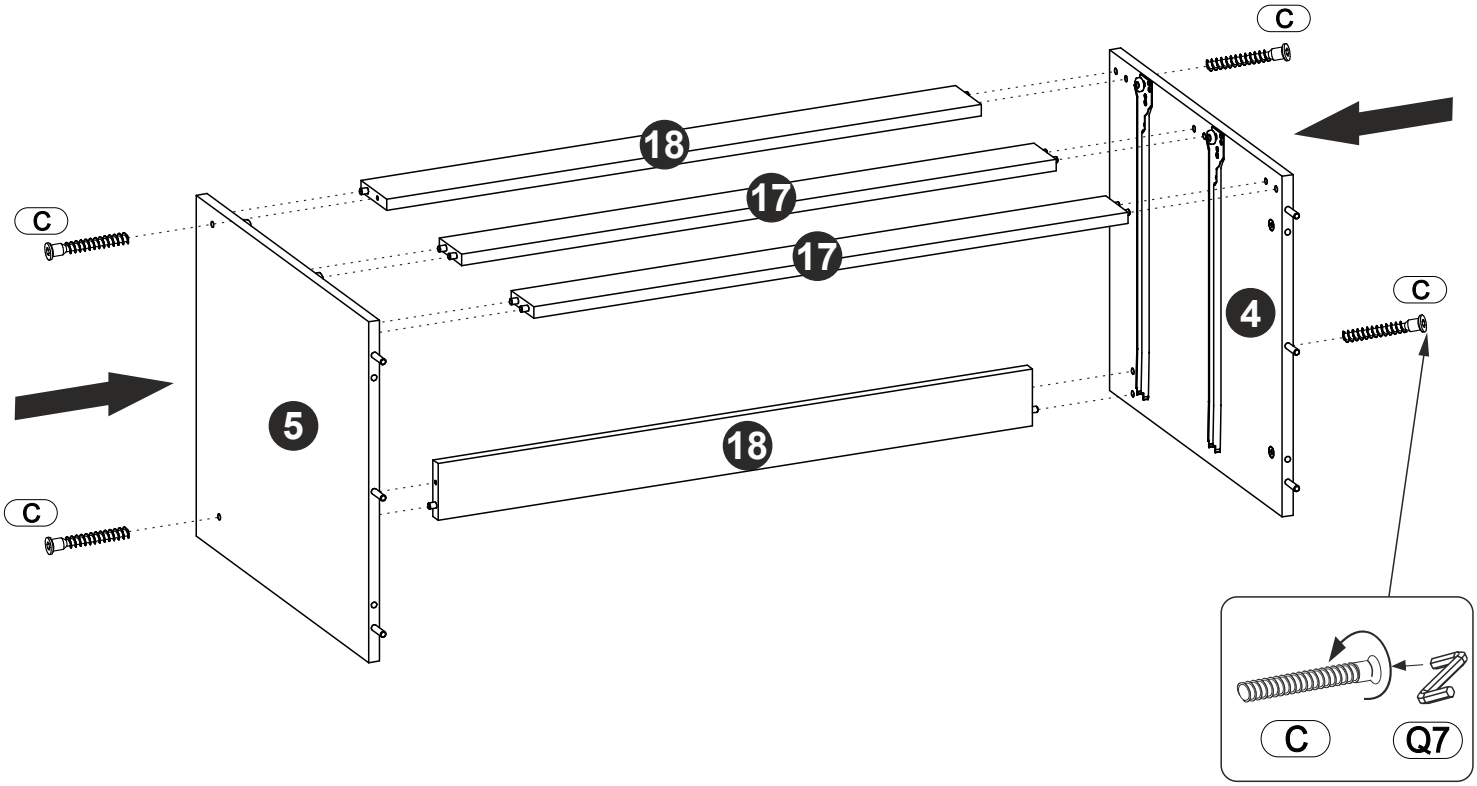


## 10

2 Pers.

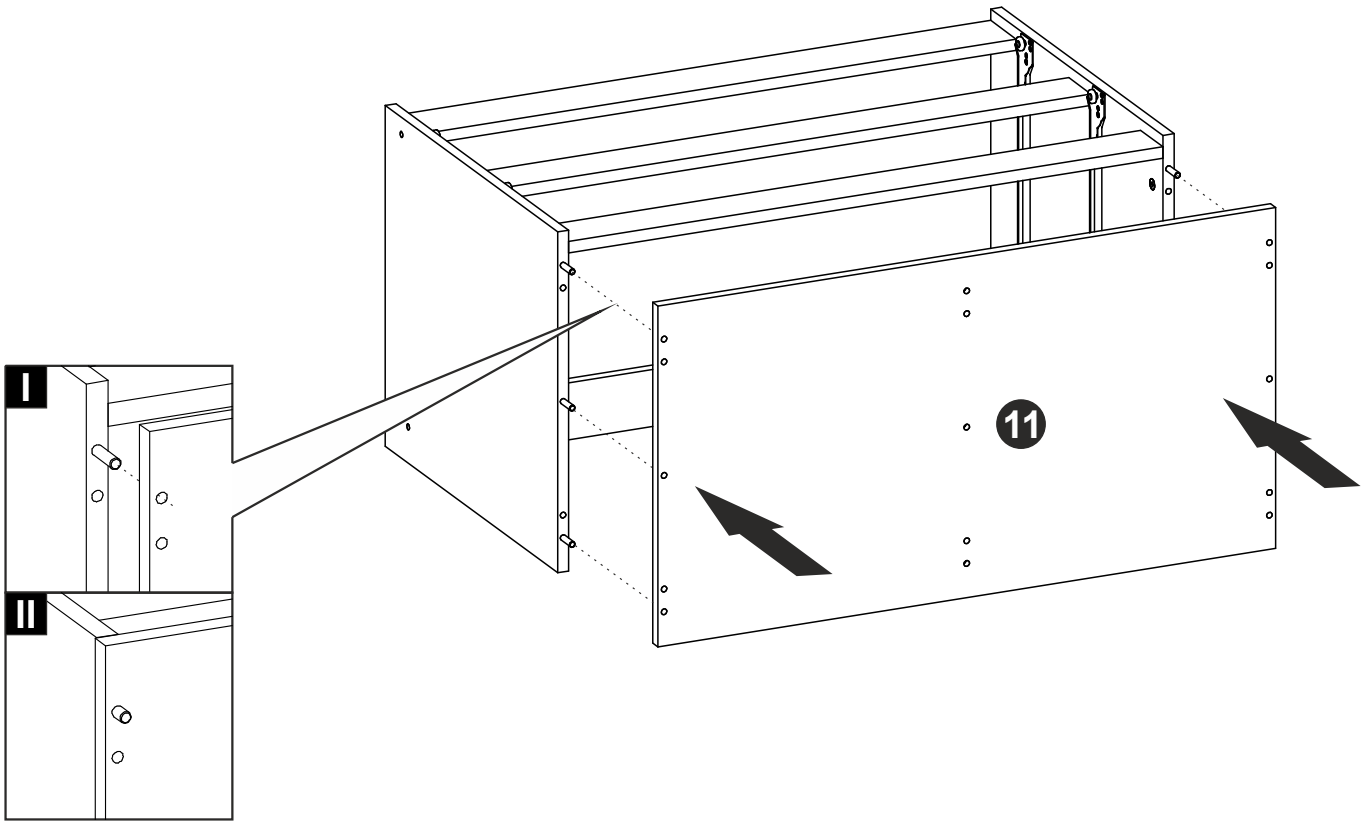

# 11

2 Pers.

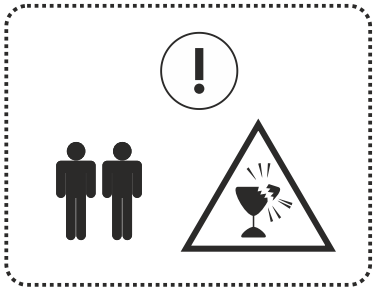

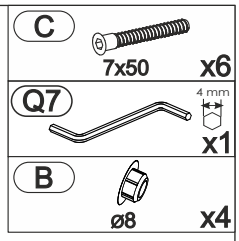


## I

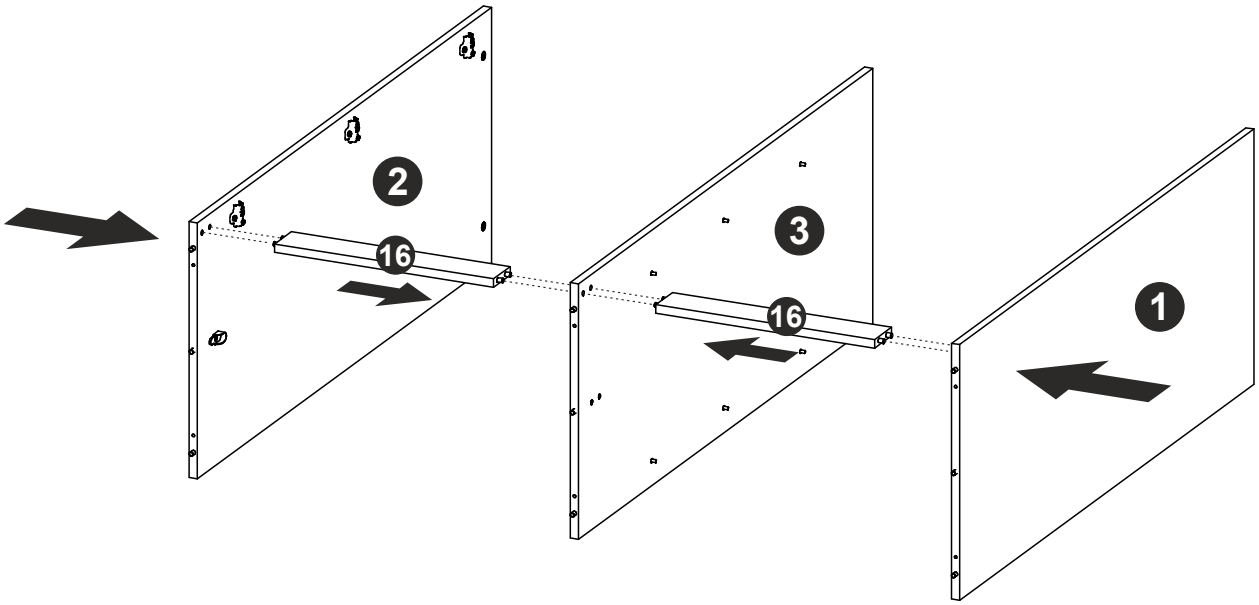


## II

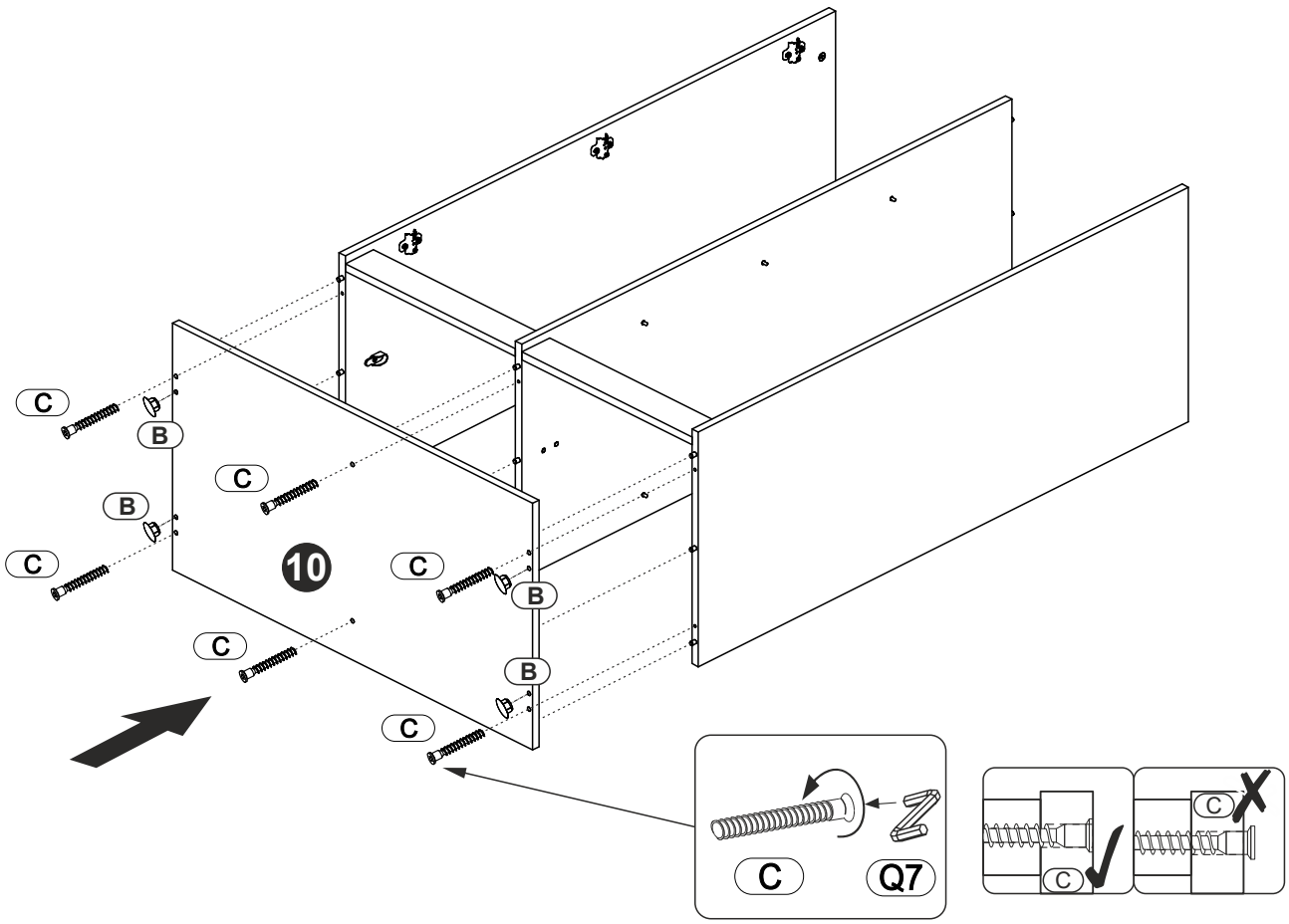

## 12

2 Pers.

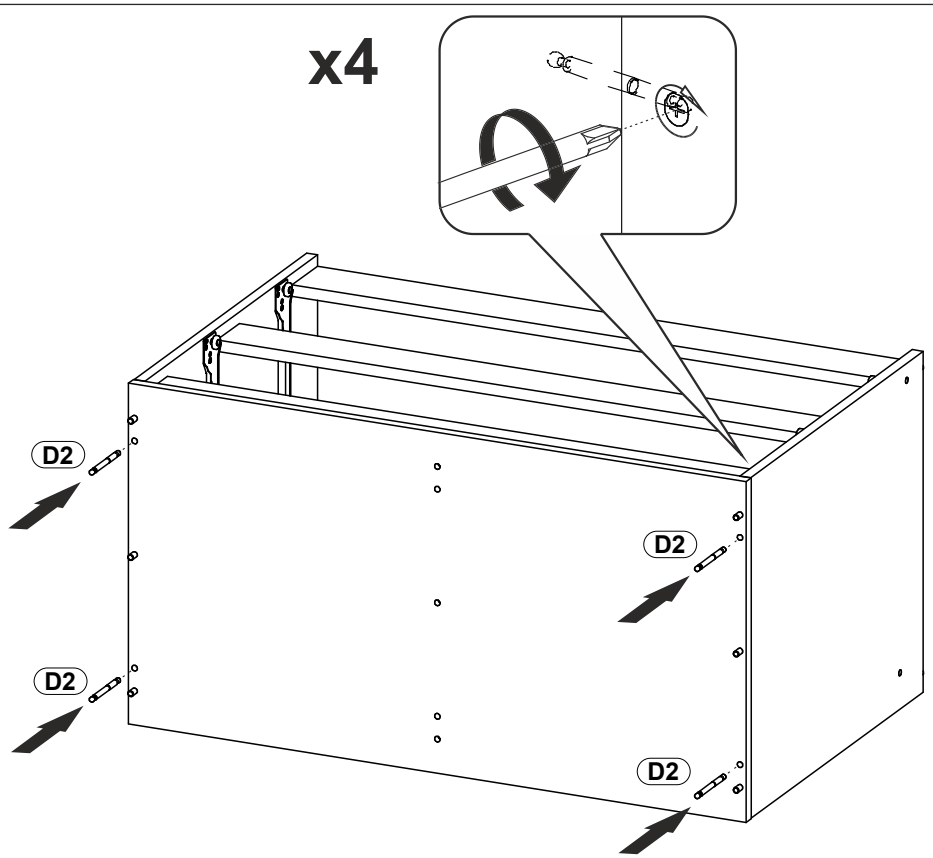


## 13

2 Pers.

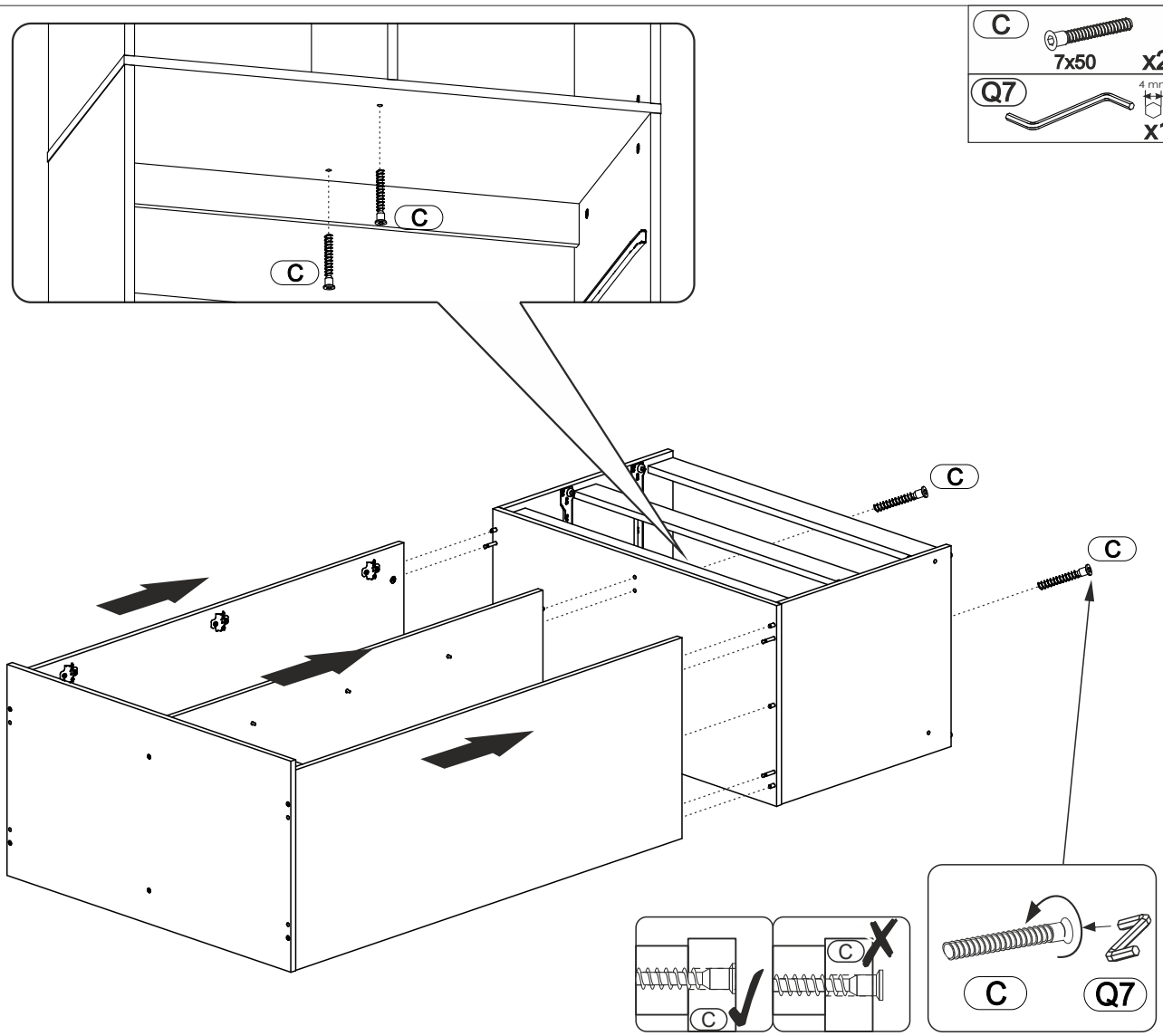

14

2 Pers.

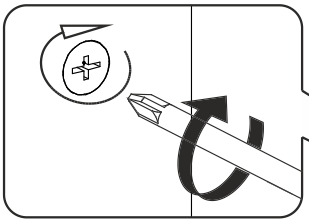


| | |
|---|---|
| M. x14 | W x60 |
| H3 3,5x16 x14 | E x4 |
| | LH L=458 x1 |

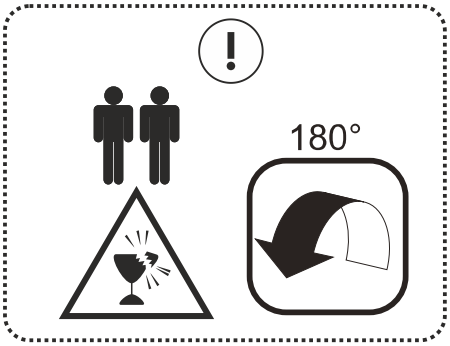


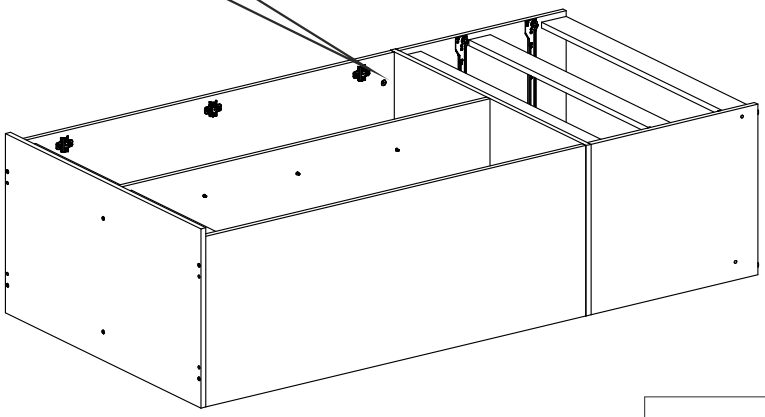

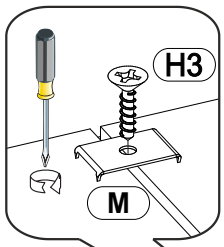


180°

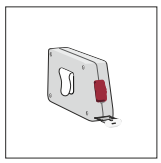

A=B

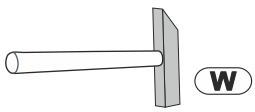


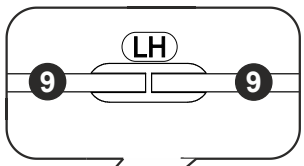


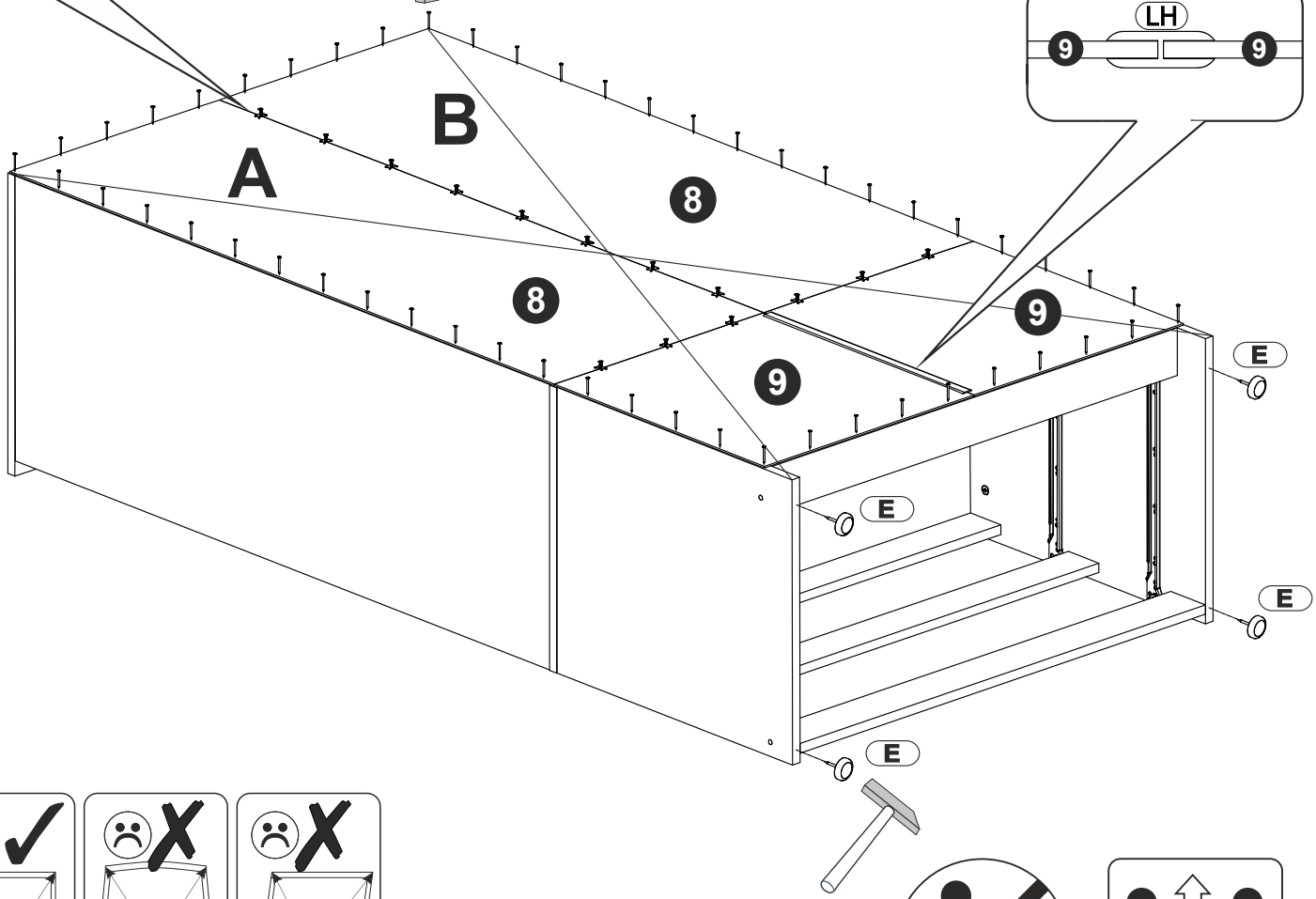


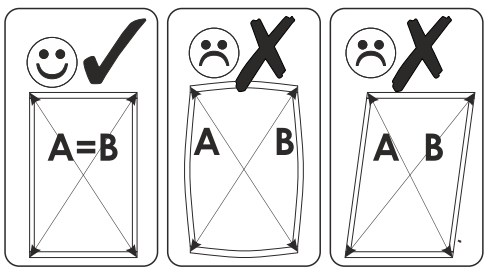

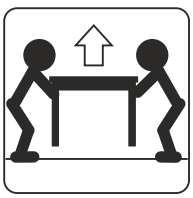

15

2 Pers.

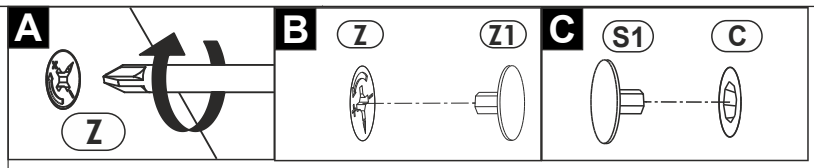


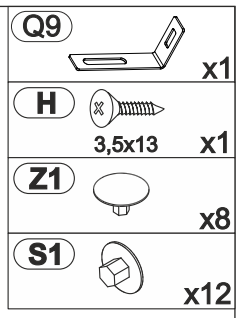

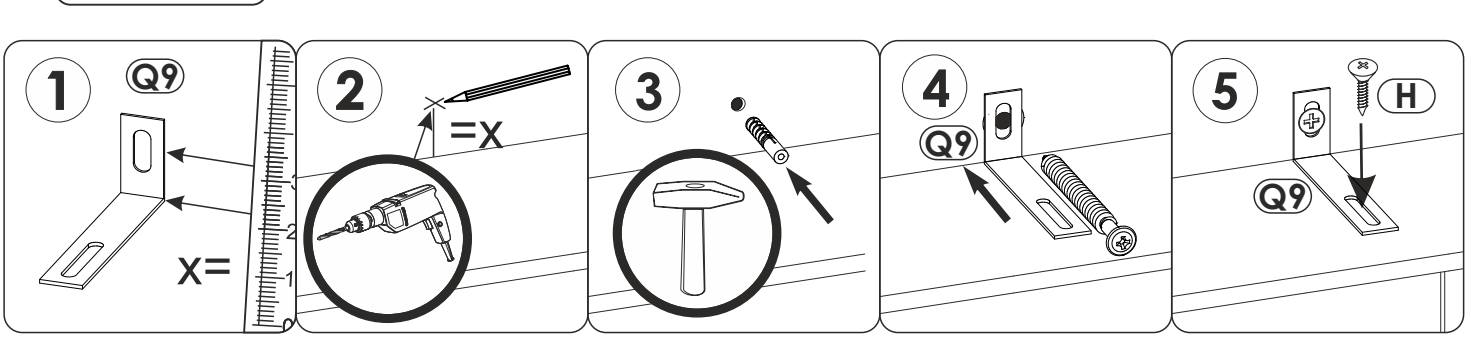

# 16

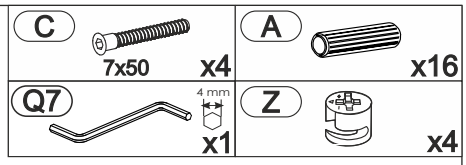


## A x2

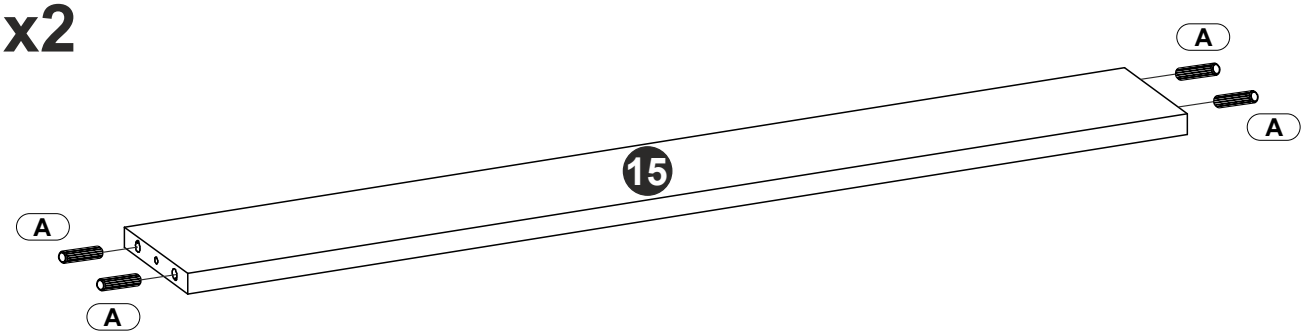


## B x2

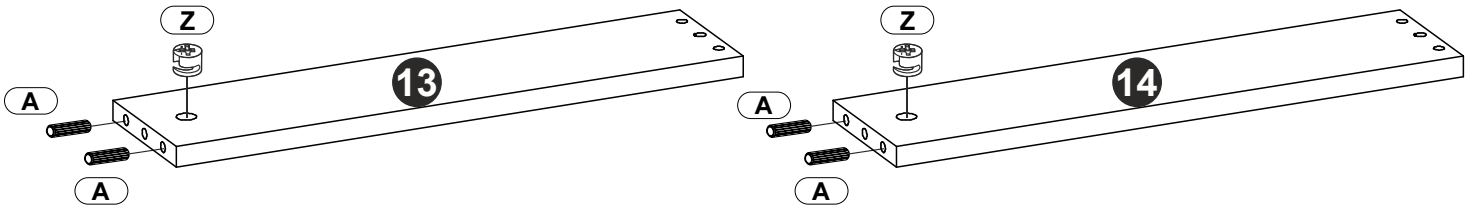


## C x2

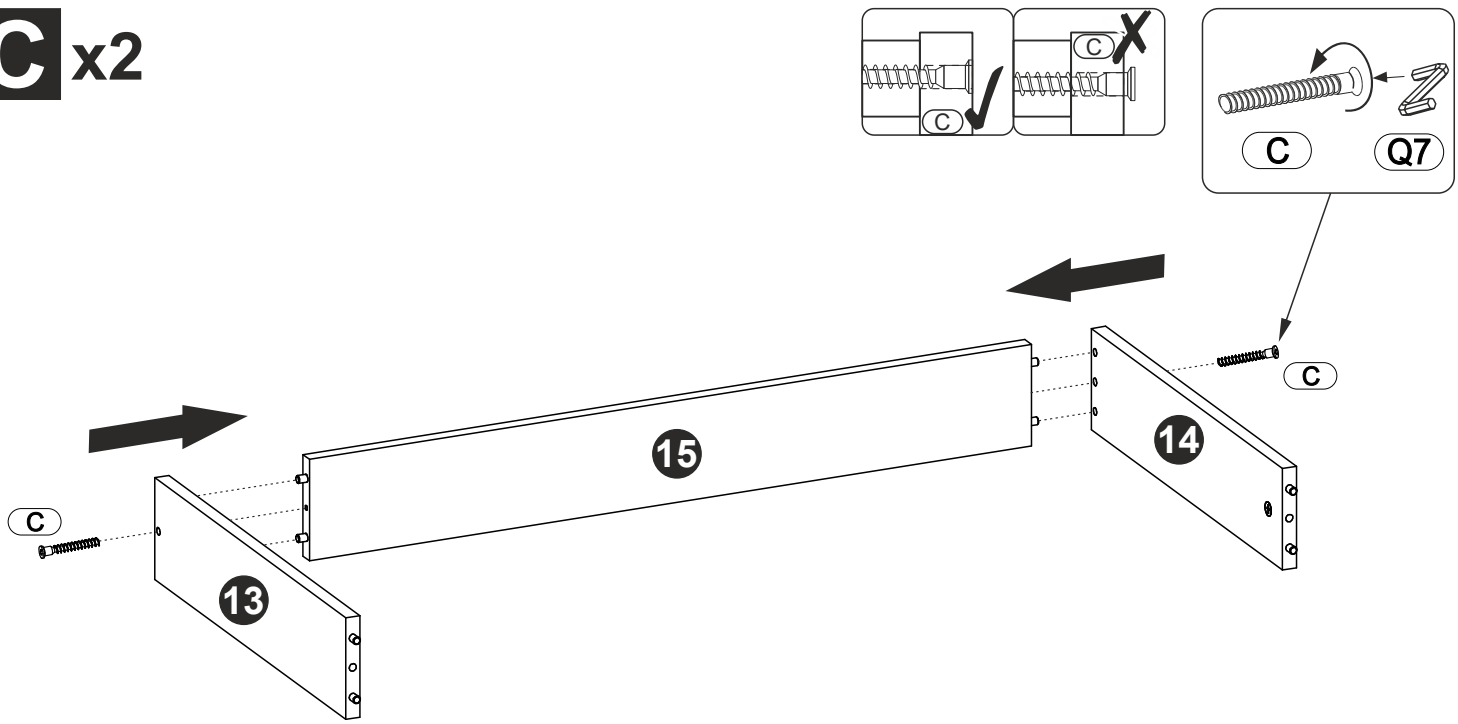

17

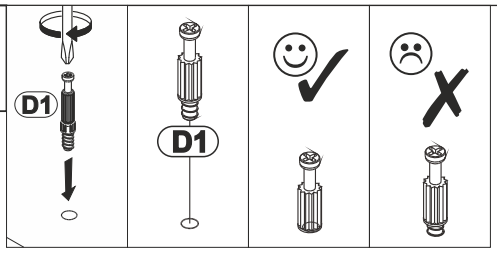


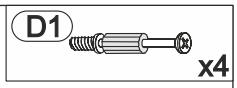


D x2

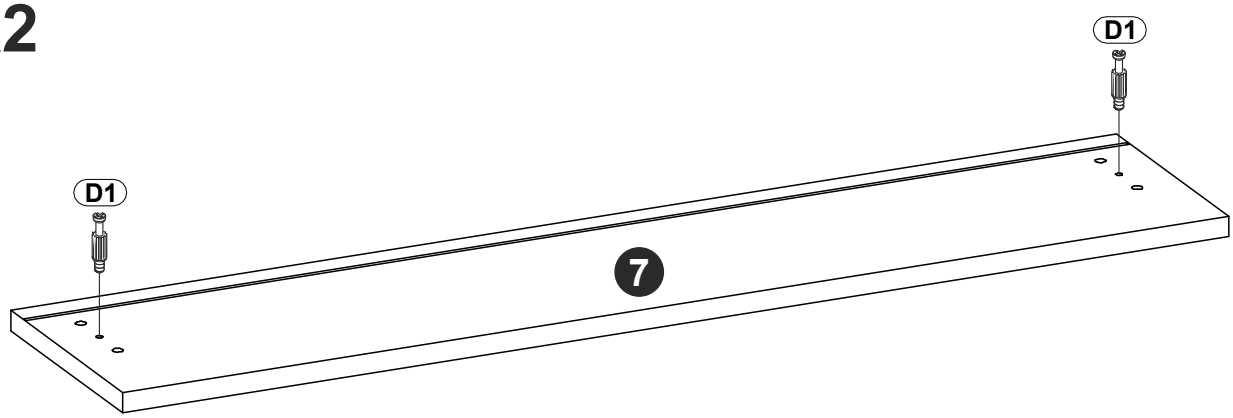


E x2

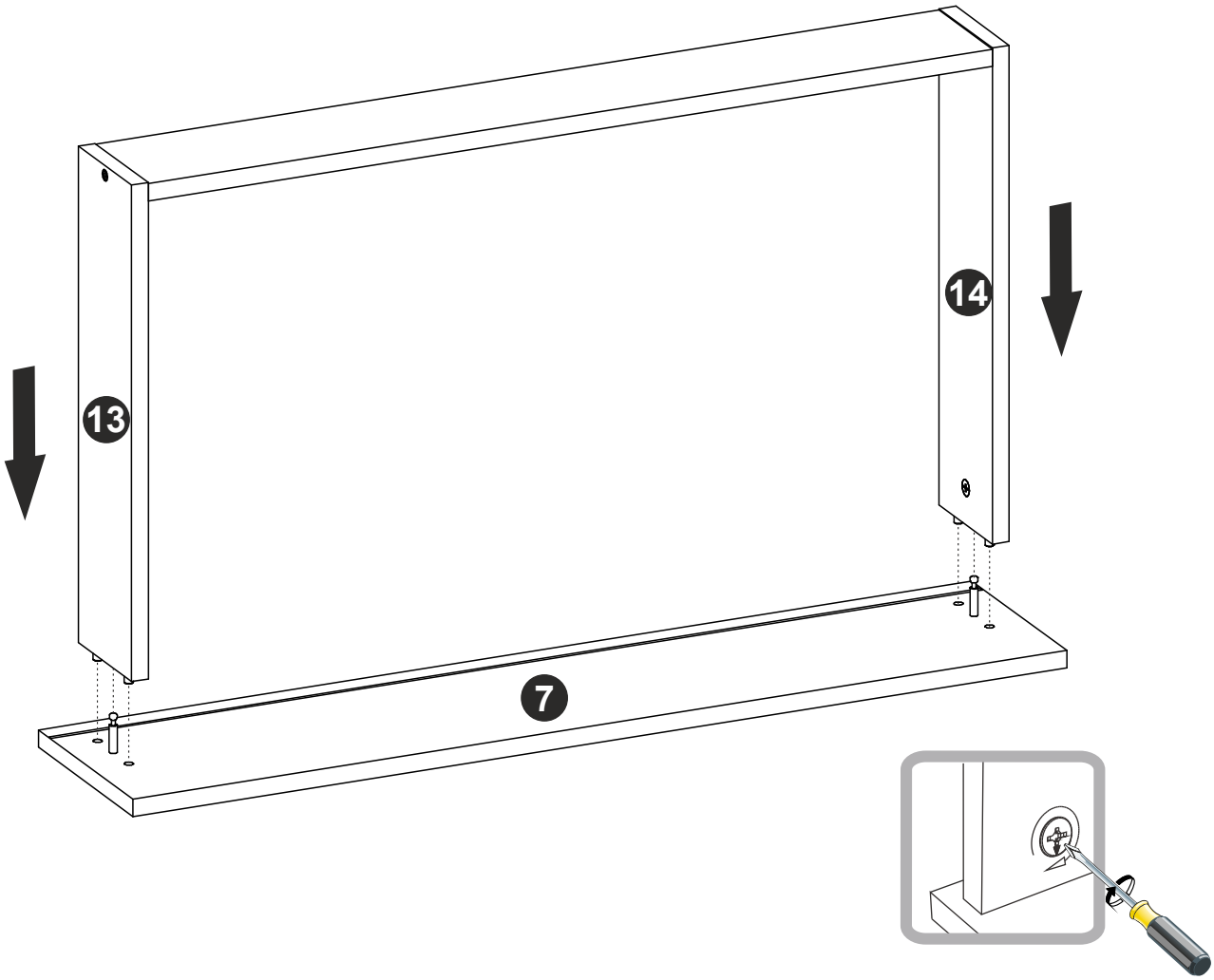

18

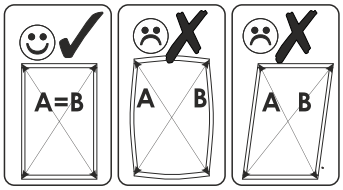
A=B
A B
A B

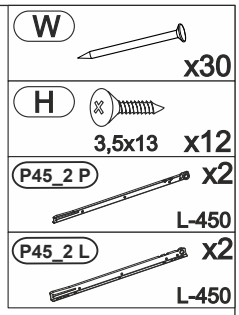
W
x30
H
3,5x13
x12
P45_2 P
x2
L-450
P45_2 L
x2
L-450

# F x2

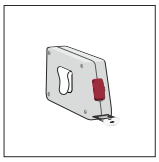

A=B

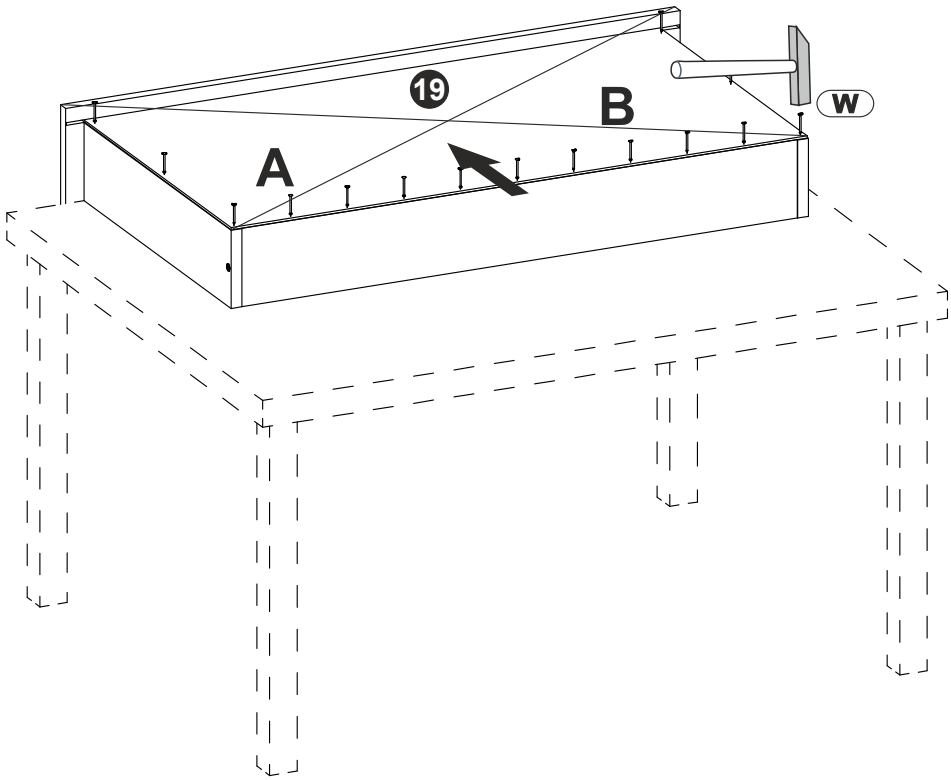
19
A
B
W

# G x2

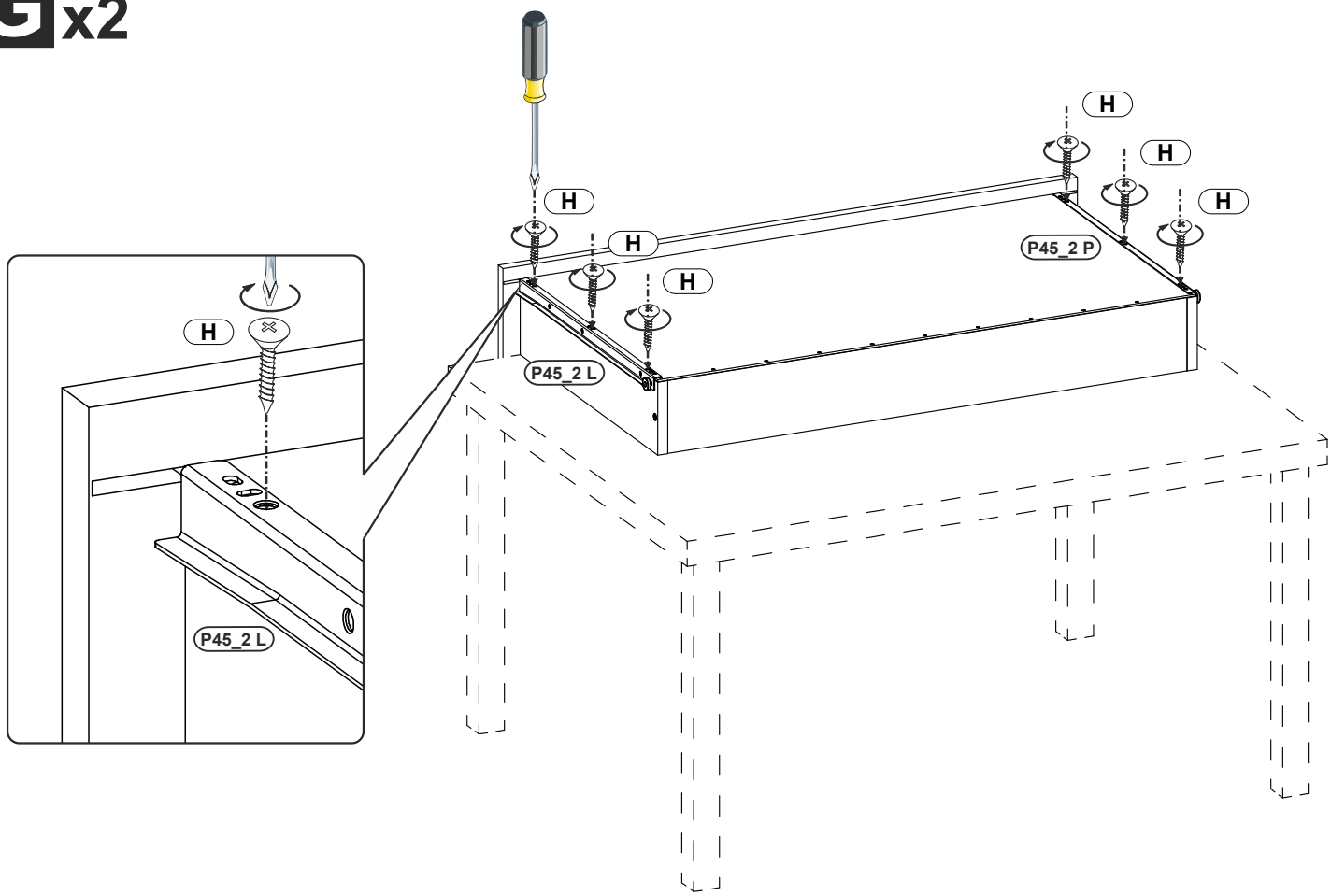
H
H
H
H
H
H
H
P45_2 P
P45_2 L
P45_2 L

## 19

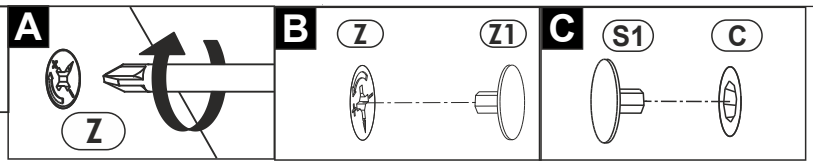


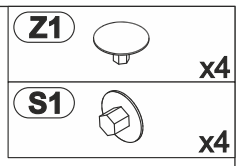


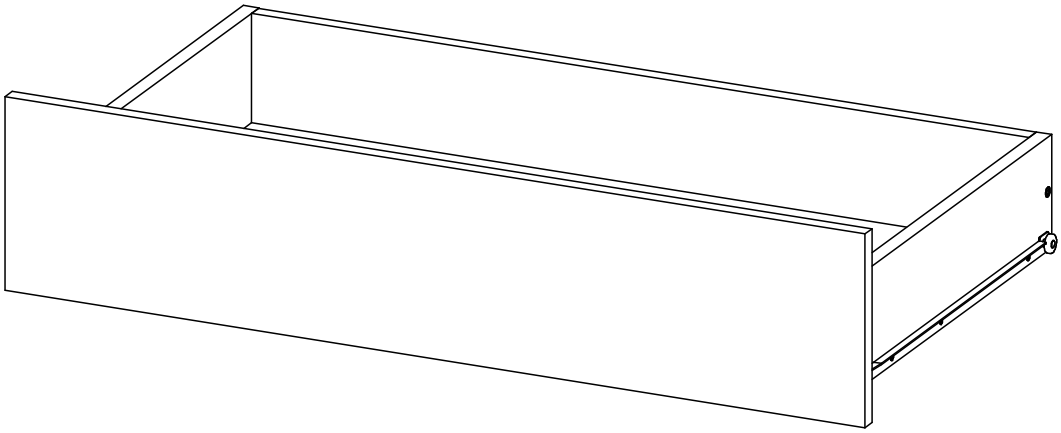

## 20

x2

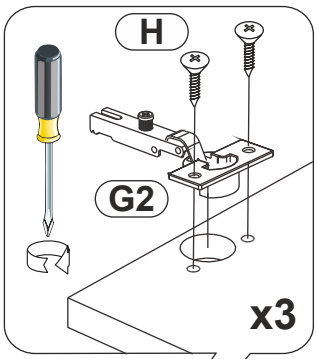


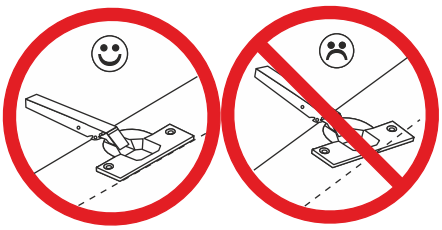

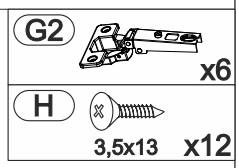


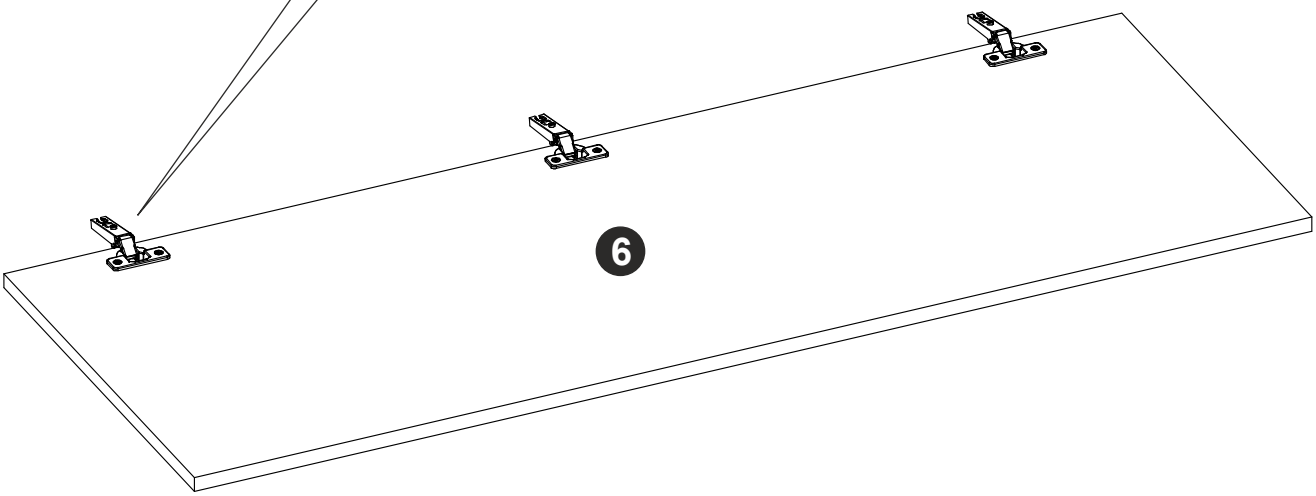

# 21

max
kg

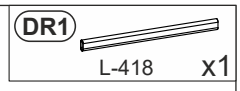
DR1
L-418
x1

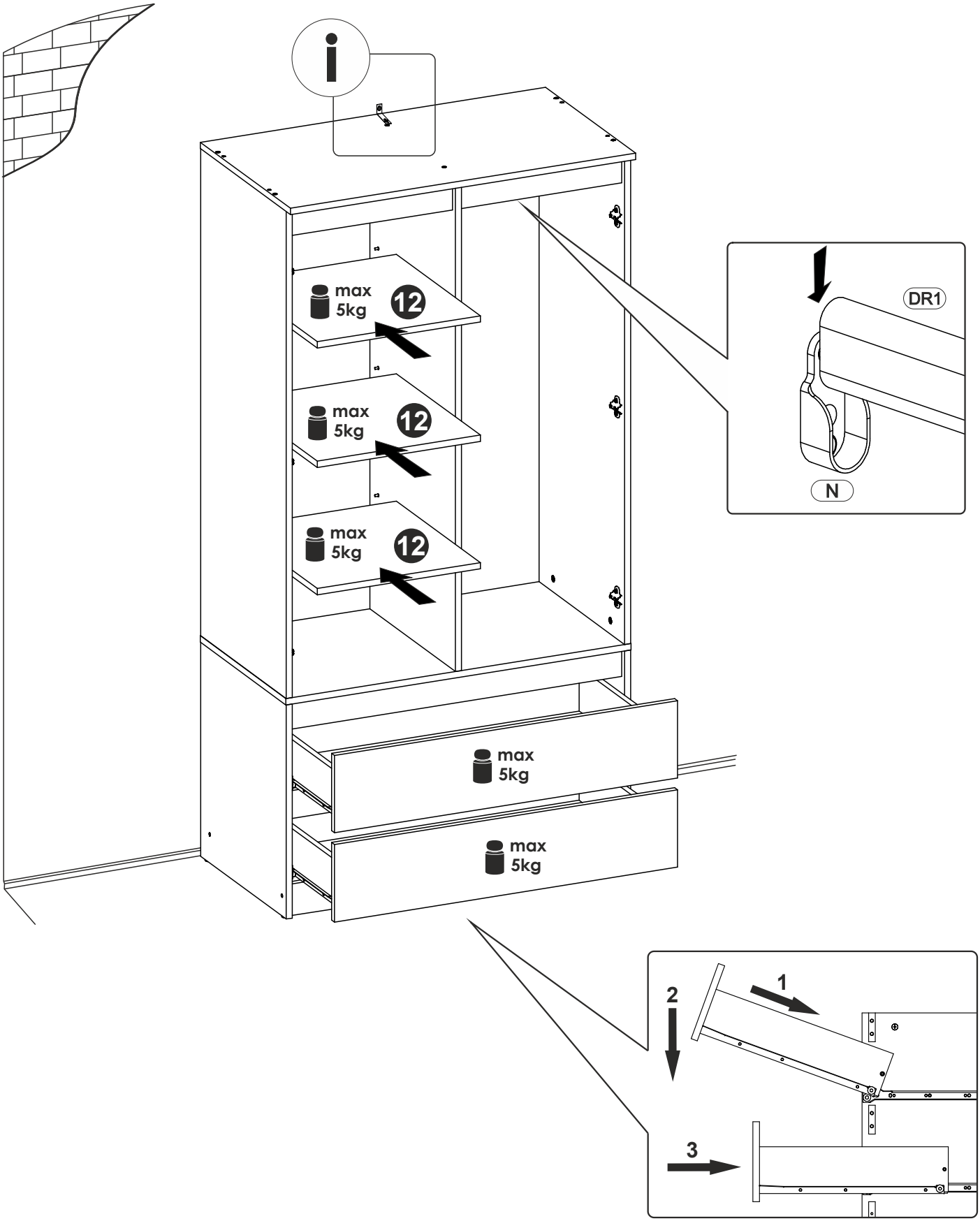
max
5kg
12
max
5kg
12
max
5kg
12
max
5kg
max
5kg
DR1
N
1
2
3

22
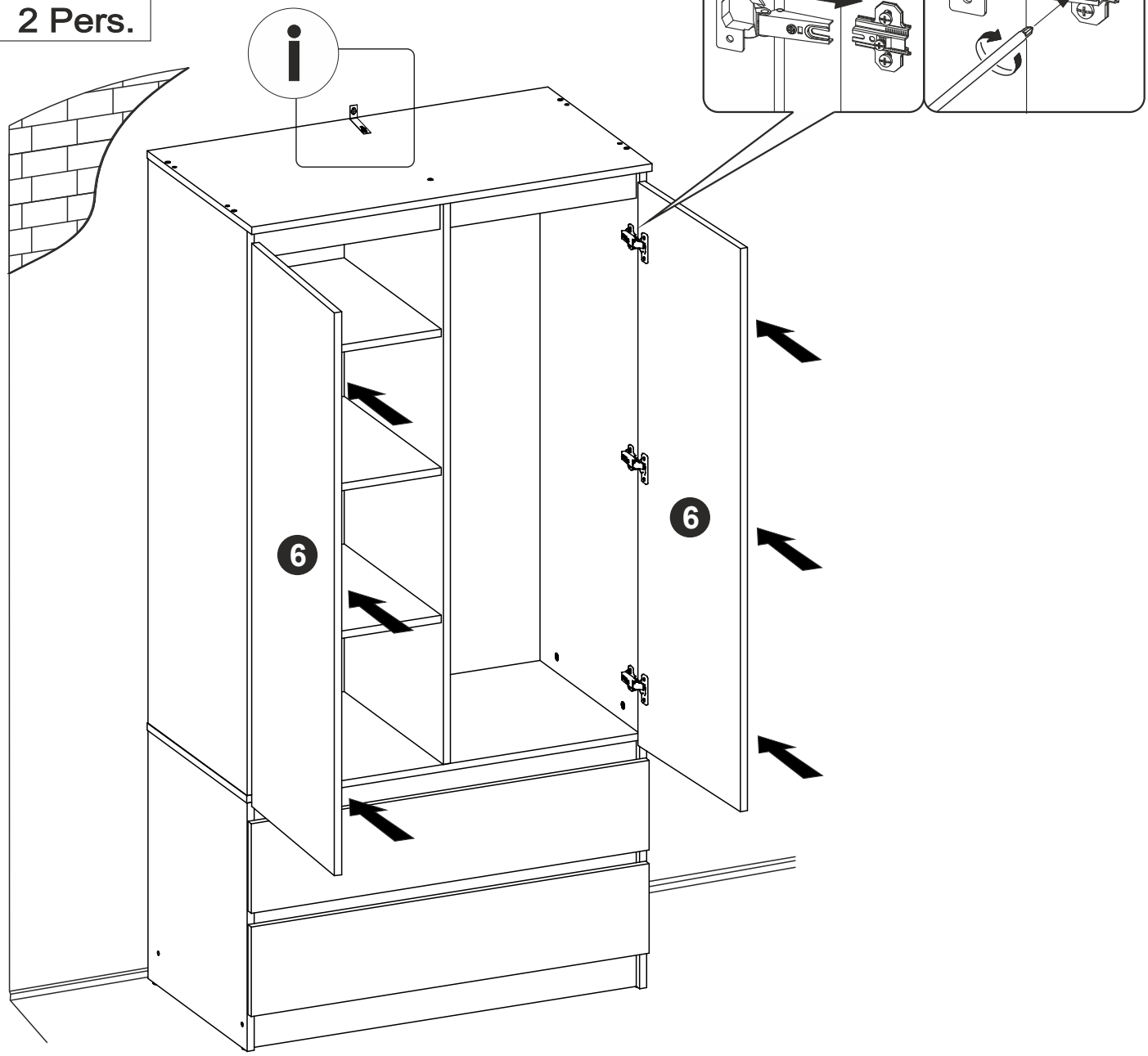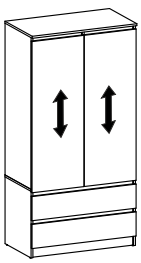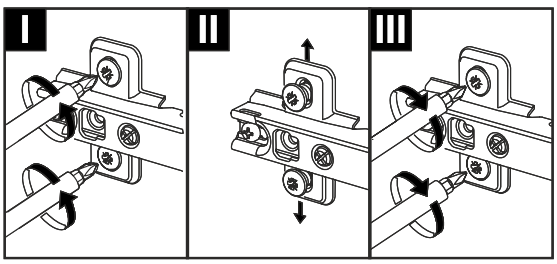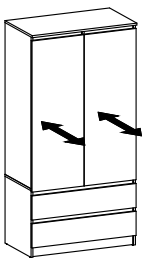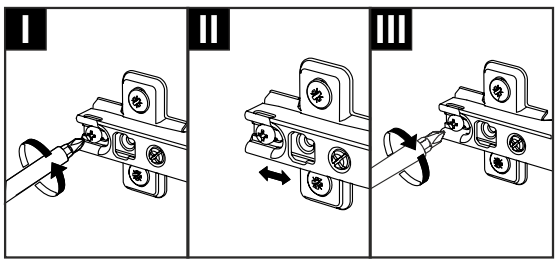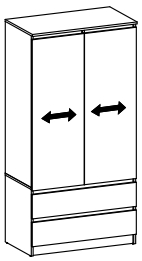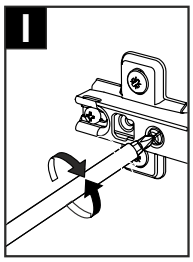
2 Pers.