OWNER'S MANUAL

MET SPA | Via Piemonte 373 | 23018 Talamona SO | Italy
Ph. +39 0342 615876 | met@met-helmets.com | met-helmets.com

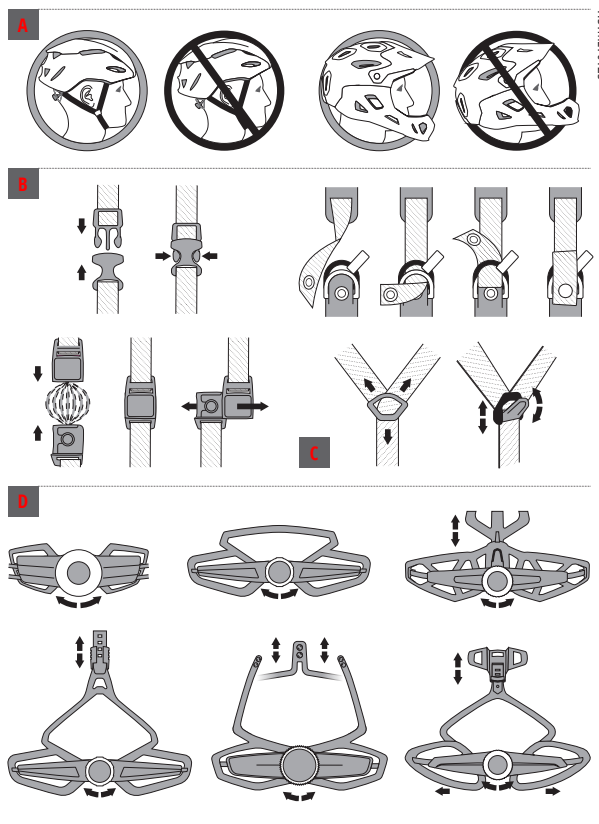

1STMET0123

EC/EU Type examination conducted by: CSI SPA | Viale Lombardia 20/B, 20021 Bollate MI, Italy Notified Body No.0497

ENGLISH

THIS HELMET COMPLIES WITH ONE OR MORE OF THE FOLLOWING INTERNATIONAL REGULATIONS:
EN 1078:2012+A1:2012 | REGULATION (EU) 2016/425 – Helmet for pedal cyclists, skateboarders or roller-skaters.
U.S. CPSC 1203 – Safety standard for bicycle helmet for persons age 5 and older.
AS/NZS 2063:2008 + A1:2009 – Australia and New Zealand standard for bicycle helmets.
ASTM F1952-15 and ASTM F2032-15 – Helmet for downhill mountain bike racing and BMX bicycle riding and racing.
The certification label inside the helmet identifies the individual certification.

WARNING - Carefully read the following instructions before using the helmet. Parents should explain the information in this manual to their children or anyone who is not able to understand.
- No helmet can protect the wearer against all possible impacts.
- The helmet is designed to be retained by a strap under the lower jaw.
- To be effective, a helmet must fit and be worn correctly. To check for correct fit, place helmet on head and make any adjustments indicated. Securely fasten retention system. Grasp the helmet and try to rotate it to the front and rear. A correctly fitted helmet should be comfortable and should not move forward to obscure vision or rearward to expose the forehead.
- No attachments should be made to the helmet except those recommended by the helmet manufacturer.
- The helmet is designed to absorb shock by partial destruction of the shell and liner. This damage may not be visible. Therefore, if subjected to a severe blow, the helmet should be destroyed and replaced even if it appears undamaged.
- The helmet may be damaged and rendered ineffective by petroleum and petroleum products, cleaning agents, paints, adhesives and the like, without the damage being visible to the user.
- A helmet has a limited lifespan in use and should be replaced when it shows obvious signs of wear.
- This helmet should not be used by children while climbing or doing other activities where there is a risk of hanging or strangulation if the child gets trapped whilst wearing the helmet.
- This helmet is intended for pedal cyclist, skateboarders or roller-skaters. It is not intended for motorsport, moped or other similar uses.
- Depending on the type of impact, even a low speed accident can result in a serious head injury or death. Helmets cannot prevent all head injuries and will not protect against cervical, spinal or other bodily injuries that may result from an accident.
- Always ride carefully and comply with local traffic regulations. Do not make adjustments to the helmet or helmet components while riding as this can cause an accident.
- Do not wear anything under your helmet. A cap, scarf, or even some high volume hairstyles could cause the helmet to move during an impact. Hair clips, headphones, or anything else under your helmet can injure you if the helmet is impacted.
- Sharp objects may penetrate the helmet. Sticks, stones, or insects can pass through the ventilation holes to the interior of the helmet.

FITTING INSTRUCTIONS - The helmet can only help protect you if it fits well. Make sure you try on different sizes and choose the size which feels most secure and comfortable on your head. Position the helmet on the head, ensuring that the helmet covers the forehead and is not pushed too far over the back of the head (Figure A). The chin straps must be securely fastened under your chin and against your throat (Figure B). The loose ends of the strap must be passed through the rubber "0" ring. Do not cut the chin strap length excess. Straps should be evenly tensioned and should not cover your ears. Slide the strap divider on both sides and position it just underneath your earlobes (Figure C). If the helmet is provided with a fit system, adjust it up or down and turn the wheel clockwise to tighten until you reach the right fit (Figure D). When properly fitted, you should not be able to pull the helmet off of your head in any direction.

MAINTENANCE AND CARE - Use only mild soap and water to clean your helmet. Store the helmet in a cool and dry place. Excessive heat will damage the helmet. Never leave the helmet in the car on a sunny day or anywhere near direct or indirect heat. Do not apply decals to your helmet. Avoid harsh sunscreens, hair and skin products on the head while wearing the helmet. Check the helmet's condition before and after each use. It is recommended to replace the helmet every 3 years from the date of purchase.

SPARE PARTS AND ACCESSORIES - Use genuine (original) spare parts only. Peak and pad sets are available through our worldwide retailer network and online at: met-helmets.com. Do not alter or remove any component of the helmet other than as recommended by the manufacturer. The helmet should not be adapted to attach accessories in a way not recommended by the manufacturer. Cameras, lights and brackets devices or anything fixed on your helmet can injure you if the helmet is impacted.

WARRANTY - MET warrants its helmets for a period of 2 years from the original date of purchase to be free from defects in material or workmanship for the original owner. To apply for the warranty request, the helmet should be returned to the shop from where the helmet was purchased for inspection, or send it to MET at your own cost. Helmets must be returned in proper individual protective packaging with a detailed description of the claim, along with an original proof of receipt. If the helmet is found to be defective in materials or workmanship it will either be repaired or replaced with the nearest helmet model in price, size and colour available. Helmets that are not warrantable will be at the consumer's disposal. MET shall not be held liable for any indirect, special or consequential damages. The warranty does not apply to helmets that have not been used properly according to the met helmet owner's instruction manual. The warranty does not cover normal wear. The warranty does not cover damages caused by accidents, abuse, negligence, incorrect adjustment, or for use other than that intended by the manufacturer. Any modification made by the user will render the warranty null and void. The warranty does not cover damages due to heat.

CRASH REPLACEMENT PROGRAM* - If your MET helmet is damaged in a bicycle accident within 2 years from the original date of purchase, MET proposes to replace it at a reduced cost. To receive advice of the exact cost of a new replacement helmet and information on how to proceed, contact the MET distributor** of the country where you bought the helmet. The damaged helmet will be replaced with the nearest model in price, size and color available in the current product line. The crash replacement program is only valid once per purchased helmet.
*This service is not available in all countries.
**If you do not know the MET distributor please contact: customerservice@met-helmets.com

EU DECLARATION OF CONFORMITY available at: met-helmets.com

SLOVENSKO

ČELADA USTREZA NASLEDNJIM MEDNARODNIM PREDPISOM:
EN 1078:2012+A1:2012 | DIREKTIVE (EU) 2016/425 – Čelade za kolesarje, uporabnike rolk in kotalk.
U.S. CPSC 1203 – Varnostni standard za kolesarske čelade za osebe stare 5 in več let.
AS/NZS 2063:2008 + A1:2009 – Avstralski in Novozelandski standard za kolesarske čelade.
ASTM F1952-15 in ASTM F2032-15 – Čelade za spust z gorskimi kolesi in vožnjo z BMX kolesi.
Certifikacijska nalepka znotraj čelade označuje posamezen certifikat.

OPOZORILO - Pred uporabo nove čelade pozorno preberite naslednja navodila in jih shranite za prihodnjo uporabo. Starši morajo informacije v teh navodilih razložiti svojim otrokom ali vsem, ki jih ne morejo razumeti.
- Nobena čelada vas ne more zavarovati pred vsemi možnimi udarci.
- Čelada je oblikovana tako, da se jo nosi nameščeno s trakom pod spodnjo čeljustjo.
- Čelada vam mora po velikosti ustrezati in nositi jo morate pravilno. Da preverite ustreznost velikosti, si nadenite čelado in jo prilagodite kot je prikazano. Ustrezno si pritrdite nosilni trak. Primite čelado in jo poskusite pomakniti naprej in nazaj. Ustrezno velika čelada bi morala biti udobna in se ne bi smela pomikati naprej, da zastira pogled, ali nazaj, da izpostavlja čelo.
- Ne spreminjajte ali odstranjujte nobenih delov čelade. Čeladi ne pritrjujte nobenih dodatkov, razen tistih, katere priporoča proizvajalec čelade. Na čelado ne lepite nalepk.
- Čelada je oblikovana tako, da zaduši udarce z delnim uničenjem vrhnje plasti in vložka. Te poškodbe niso vedno vidne. Če je čelada izpostavljena hudim udarcem, jo morate zamenjati, čeprav izgleda še uporabna.
- Bencin, bencinski izdelki, ogljikovodikova čistila, čistilna sredstva, barve in lepila, lahko poškodujejo čelado ali jo naredijo varnostno neučinkovito, brez da bi bila škoda očitno vidna.
- Čelada ima omejeno dobo uporabe. Potrebno jo je nadomestiti, ko začne kazati očitne znake obrabe.
- Da bi preprečili telesne poškodbe z zadavitvijo, se čelada ne sme uporabljati na igriščih. Čelado ne smejo uporabljati otroci pri plezanju ali drugih aktivnostih, kjer obstaja tveganje zadušitve, obešanja, če se otrok zatakne s čelado.
- Ta čelada je namenjena kolesarjem, uporabnikom rolk in kotalk. Ni namenjena za moto šport, kolesa z motorjem ali druge podobne namene.
- Glede na vrsto udarca lahko tudi nesreča z nizko hitrostjo povzroči resno poškodbo glave ali smrt. Čelade ne morejo preprečiti vseh poškodb glave, hrbtenice ali drugih poškodb.
- Vedno vozite previdno in upoštevajte lokalne prometne predpise. Med vožnjo si ne prilagajajte čelade, saj s tem lahko povzročite nesrečo.
- Pod čelado ne nosite ničesar. Kapa, šal ali celo večja pričeska lahko povzroči premikanje čelade med udarcem. Zaponke, slušalke ali karkoli pod vašo čelado vas lahko poškodujejo, če je čelada udarjena.
- Ostri predmeti lahko čelado prodrejo. Palice, kamni ali žuželke lahko preidejo skozi prezračevalne odprtine v notranjost čelade.

NAVODILA ZA NAMESTITEV - Čelada vas lahko zaščiti le, če se dobro prilega. Poskusite različne velikosti in izberite velikost, ki je na vaši glavi najbolj varna in udobna. Čelado namestite na glavo tako, da čelada pokrije čelo in se ne zamakne predaleč nazaj na glavo (slika A). Trakovi za brado morajo varno pritrjeni pod brado in proti grlu (slika B). Zrahljani konci traku morajo biti speljani skozi gumijasti obroček „0". Predolg trak brade ne odrežite stran. Trakovi morajo biti enakomerno napeti in ne smejo pokrivati ušes. Potegnite razdelilnik traku na obeh straneh in ga namestite pod ušesa (slika C). Če je čelada opremljena s sistemom za prileganje, ga nastavite navzgor ali navzdol ter zavrtite v smeri urinega kazalca, da ga privijete, dokler ne dosežete pravilnega prileganja (slika D). Če je čelada pravilno nameščena, je ne morete izvleči v nobeni smeri.

VZDRŽEVANJE IN NEGA - Za čiščenje čelade uporabljajte le blago milo in vodo. Čiščenje z ogljikovodikovimi čistili je prepovedano. Čelado hranite na hladnem in suhem mestu. Prekomerna toplota bo poškodovala čelado. Čelade nikoli ne pustite v avtu na sončen dan ali kjerkoli blizu neposredne ali posredne toplote. Na čelado ne lepite nalepk. Med nošenjem čelade se izogibajte močnim kremam za sončenje, ter produktom za lase in kožo na glavi. Preverite stanje čelade pred in po vsaki uporabo. Priporočamo, da čelado zamenjate vsake 3 leta od datuma nakupa.

REZERVNI DELI IN PRIBOR - Uporabite samo originalne rezervne dele. Komponente in blazinice so na voljo prek našega prodajnega omrežja in na spletni strani: met-helmets.com. Ne spreminjajte ali odstranjujte nobene komponente čelade, razen tistih, ki jih priporoča proizvajalec. Na čelado ne nameščajte dodatkov, ki niso bili priporočeni s strani proizvajalca. Kamere, luči in nosilci na čeladi se lahko poškodujejo, če je čelada udarjena.

GARANCIJA - Garant Proloco Trade d.o.o., Cesta na Rupo 49, 4000 Kranj daje za čelade MET 2 letno garancijo od dneva izročitve za napake v materialu ali izdelavi in najmanj 3 leta po preteku garancije zagotavlja nadomestne dele. Če želite uveljavljati garancijski zahtevek, je potrebno čelado skupaj z originalnim računom vrniti v pregled v trgovino, kjer je bila čelada kupljena. Če se ugotovi, da je razlog za okvaro čelade v materialih ali izdelavi, bo čelada popravljena ali nadomeščena z enakim ali drugim modelom čelade, ki po ceni, velikosti in barvi najbolj ustreza prvotnemu modelu v roku do 45 dni. Čelade, ki niso upravičene do garancije, bodo vrnjene potrošniku. Garancija ne velja za kakršnokoli posredne, posebne ali indirektne poškodbe. Garancija ne velja za čelade, ki niso bile uporabljene v skladu z navodili. Garancija ne pokriva normalne obrabe čelade. Garancija ne krije škode, ki so jo povzročile nesreče, zloraba, malomarnost in nepravilna nastavitev za uporabo, ki ni predvidena s strani proizvajalca. Vsaka sprememba čelade, ki jo izvede uporabnik, bo prekinila garancijo. Garancija ne vključuje poškodb zaradi toplote in posledic UV žarkov. Garancija velja na območju Republike Slovenije. Garancija ne izključuje pravic potrošnika, ki izhajajo iz odgovornosti prodajalca za napake na blagu.

ZAMENJAVA V PRIMERU NESREČE - Če je čelada poškodovana v nesreči v roku 2 let od datuma nakupa, vam MET nudi zamenjavo za minimalno ceno. Če želite zamenjati poškodovano čelado, se za podatke o ceni obrnite na prodajalca, kjer ste čelado kupili. Distributerju bo potrebno poslati poškodovano čelado s plačano poštnino in računom ter kratko obrazložitvijo, kako je prišlo do nesreče. Poškodovana čelada bo zamenjana s trenutno najbolj podobnim modelom in velikostjo. Zahtevek za zamenjavo v primeru nesreče lahko za vsako kupljeno čelado uveljavljate le enkrat.

IZJAVA EU O SKLADNOSTI je na voljo na: met-helmets.com

PRODAJA IN HOMOLOGACIJA - Strokovnjaki za razvoj, prodajo in marketing tega proizvoda v EU imajo sedež v: MET SpA, Via Piemonte 13, 23018 Talamona, Italija

HOMOLOGACIJA - Identifikacijska št. priglašenega organa: 0497, CSI S.p.a. Viale Lombardia, 20 – 20021 Bollate (MI) Italia EU direktiva: Met kolesarske čelade izpolnjujejo pogoje in varnostne zahteve Direktive EU 2016/425.

ČESKÝ

TATO PŘILBA SPLŇUJE POŽADAVKY JEDNOHO NEBO NĚKOLIKA NÁSLEDUJÍCÍCH MEZINÁRODNÍCH PŘEDPISŮ:
ČSN EN 1078:2012 + A1:2012 | NAŘÍZENÍ (EU) 2016/425 – Přilby pro cyklisty a pro uživatele skateboardů a kolečkových bruslí.
U.S. CPSC 1203 – Bezpečnostní standard pro cyklistickou přilbu pro osoby starší 5 let.
AS/NZS 2063:2008 + A1:2009 – Standard pro cyklistické přilby platný v Austrálii a na Novém Zélandu.
ASTM F1952-15 a ASTM F2032-15 – Přilba pro závody ve sjezdu na horských kolech a jízdu a závody na kole BMX.
Certifikační štítek uvnitř přilby označuje individuální certifikaci.

VAROVÁNÍ - Před použitím přilby si pozorně přečtěte následující pokyny. Rodiče by měli vysvětlit informace uvedené v této příručce svým dětem nebo komukoli, kdo jim není schopen porozumět.
- Žádná přilba nedokáže ochránit uživatele proti všem druhům nárazů.
- Přilba se upevňuje pomocí popruhu pod dolní čelistí.
- Aby přilba poskytovala účinnou ochranu, je třeba ji nastavit a nosit správným způsobem. Správné nasazení zkontrolujete tak, že si dáte přilbu na hlavu a provedete veškeré uvedené úpravy. Pečlivě utáhněte upevňovací popruhy. Uchopte přilbu a zkuste ji otočit dopředu a dozadu. Správně nasazená přilba by měla být pohodlná a neměla by se pohybovat dopředu, aby nebránila ve výhledu, ani dozadu, aby obnažovala čelo.
- K přilbě nesmíte upevňovat žádné předměty s výjimkou těch, které jsou doporučeny jejím výrobcem.
- Přilba je navržena tak, aby absorbovala náraz částečnou deformací pláště a vložky. Toto poškození nemusí být viditelné. Pokud tedy dojde k silnému nárazu do přilby, měli byste ji zlikvidovat a vyměnit, i když se může zdát nepoškozená.
- Přilba se může poškodit a její funkčnost narušit vlivem ropy a ropných produktů, čisticích prostředků, barev, lepidel a podobných látek, aniž by bylo poškození pro uživatele viditelné.
- Přilba má omezenou životnost a měla by být vyměněna, jakmile jsou na ní patrné stopy opotřebování.
- Tato přilba by neměla být používána dětmi při horolezeckých a podobných aktivitách, kde hrozí riziko oběšení nebo udušení v případě, že by se dítě o nasazenou přilbu zachytilo.
- Tato přilba je navržena pouze pro cyklisty a uživatele skateboardu nebo kolečkových bruslí. Není určena pro motoristické sporty, jízdu na mopedu a podobné použití.
- V závislosti na typu nárazu může i náraz malou rychlostí způsobit těžké nebo dokonce smrtelné zranění hlavy. Přilby nejsou schopny zabránit všem zraněním hlavy a neposkytují ochranu před poraněním krku, páteře nebo jinými tělesnými úrazy, které mohou při nehodě vzniknout.
- Vždy jezděte opatrně a dodržujte místní dopravní předpisy. Nikdy neprovádějte úpravy přilby nebo jejích součástí během jízdy, protože by mohlo dojít k nehodě.
- Pod přilbou nic nenoste. Čepice, šátek nebo dokonce i některé objemné účesy by mohly způsobit, že se přilba při nárazu pohne. Sponky, sluchátka nebo jakékoli jiné předměty pod přilbou mohou v případě nárazu do přilby způsobit zranění.
- Ostré předměty mohou proniknout skrz přilbu. Úlomky větví, kamínky nebo hmyz se mohou dostat větracími otvory dovnitř přilby.

POKYNY PRO NASAZENÍ - Přilba vás může chránit, pouze pokud ji nosíte správným způsobem. Vyzkoušejte si různé velikosti a vyberte si tu, ve které se cítíte nejbezpečněji a nejpohodlněji. Nasaďte si přilbu na hlavu a ujistěte se, že zakrývá čelo a není příliš nakloněna dozadu (obrázek A). Popruhy na bradě je třeba důkladně utáhnout pod bradou a vůči hrdlu (obrázek B). Volné konce popruhů je třeba protáhnout pryžovým 0-kroužkem. Neuřezávejte přebytečnou délku popruhů pod bradou. Popruhy by měly být rovnoměrně napnuty a neměly by zakrývat vaše uši. Posuňte rozdělovač popruhů na obou stranách tak, aby byl umístěn těsně pod ušními lalůčky (obrázek C). Pokud je přilba vybavena upínacím systémem, nasaďte si ji a nakloňte podle potřeby nahoru nebo dolů. Následně otáčejte kolečkem ve směru hodinových ručiček, dokud nedosáhnete optimálního utažení (obrázek D). Při správném nasazení byste neměli být schopni přilbu žádným směrem z hlavy sundat.

ÚDRŽBA A PÉČE - K čištění přilby používejte pouze slabý roztok mýdla a vody. Přilbu uložte na chladném a suchém místě. Nadměrné teplo může přilbu poškodit. Nikdy nenechávejte přilbu v autě za slunečného dne nebo v blízkosti zdroje přímého nebo nepřímého tepla. Nelepte na přilbu žádné ozdobné štítky. Jestliže máte nasazenu přilbu, nepoužívejte agresivní opalovací krémy a produkty pro péči o vlasy a pokožku. Před každým použitím i po každém použití zkontrolujte stav přilby. Doporučujeme přilbu vyměnit po 3 letech od data zakoupení.

NÁHRADNÍ DÍLY A PŘÍSLUŠENSTVÍ - Používejte pouze originální náhradní díly. Sady chrániče a vycpávek jsou k dispozici prostřednictvím naší celosvětové sítě prodejců a také online na adrese: met-helmets.com. Neupravujte ani neodstraňujte žádnou součást přilby, pokud to není výslovně povoleno výrobcem. Je zakázáno upravovat přilbu za účelem upevnění příslušenství způsobem, který není doporučen výrobcem. Kamery, světla, držáky nebo jakékoli jiné předměty upevněné na přilbě mohou v případě nárazu do přilby způsobit zranění.

ZÁRUKA - Společnost MET původnímu vlastníkovi zaručuje, že její přilby nebudou po dobu 2 let od původního data zakoupení vykazovat žádné vady materiálu ani zpracování. Při uplatňování nároku v rámci záruky je třeba za účelem prohlídky odevzdat přilbu v prodejně, kde byla zakoupena, nebo ji na vlastní náklady odeslat společnosti MET. Přilby musí být vráceny v řádném ochranném obalu, přičemž je nutné podrobně uvést důvod reklamace a přiložit originální doklad o koupi. Pokud se zjistí, že přilba vykazuje vadu materiálu nebo zpracování, bude buď opravena, nebo vyměněna za dostupný model, který nejvíce odpovídá její ceně, velikosti a barvě. Přilby, na něž se záruka nevztahuje, budou vráceny zpět zákazníkovi. Společnost MET neodpovídá za žádné nepřímé, zvláštní nebo následné škody. Záruka se nevztahuje na přilby, které nebyly používány správným způsobem podle uživatelské příručky k přilbě MET. Záruka se nevztahuje na běžné opotřebení. Záruka se nevztahuje na škody vzniklé v důsledku nehod, zneužití, nedbalosti, nesprávného nastavení nebo použití k jinému než výrobcem určenému účelu. Jakákoli úprava provedená uživatelem bude mít za následek zrušení a ukončení platnosti záruky. Záruka se nevztahuje na škody způsobené teplem.

PROGRAM VÝMĚNY V PŘÍPADĚ NEHODY* - Pokud během 2 let od původního data zakoupení dojde k poškození vaší přilby MET v důsledku nehody při jízdě na kole, společnost MET vám navrhne její výměnu za nižší cenu. Pokud chcete získat informace o přesných nákladech na novou náhradní přilbu a dozvědět se podrobnosti o tom, jak postupovat, obraťte se na distributora společnosti MET** v zemi, ve které jste přilbu zakoupili. Poškozená přilba bude vyměněna za dostupný model v aktuální produktové řadě, který nejvíce odpovídá její ceně, velikosti a barvě. Program výměny v případě nehody lze u každé zakoupené přilby využít pouze jednou.
*Tato služba není dostupná ve všech zemích.
**Pokud neznáte distributora společnosti MET, obraťte se prosím na: customerservice@met-helmets.com

PROHLÁŠENÍ O SHODĚ PRO EU je k dispozici na: met-helmets.com

POLSKY

KASK TEN SPEŁNIA WYMOGI JEDNEGO LUB WIĘCEJ PRZEPISÓW MIĘDZYNARODOWYCH:
EN 1078:2012+A1:2012 | ROZPORZĄDZENIE (UE) 2016/425 – Kask dla rowerzystów, deskorolkarzy lub rolkarzy.
U.S. CPSC 1203 – Standard bezpieczeństwa kasku dla osób w wieku 5 lat I starszych.
AS/NZS 2063:2008 + A1:2009 – Standard dla kasków rowerowych w Australii i Nowej Zelandii.
ASTM F1952-15, ASTM F2032-15 – Kaski przeznaczone do downhill'u i do górskich wyścigów.
Nalepka certyfikacyjna znajduje się wewnątrz kasku I identyfikuje poszczególną certyfikacje.

OSTRZEŻENIE - Przeczytaj uważnie poniższe instrukcje przed użyciem kasku. Rodzice powinni wyjaśnić informacje zawarte w tym podręczniku swoim dzieciom lub każdemu, kto nie jest w stanie zrozumieć.
- Żaden kask nie chroni użytkownika przed wszelkimi możliwymi uderzeniami.
- Kask został zaprojektowany w ten sposób, aby można go było zapiąć za Pasek pod szczęką.
- Kask,a by spełniał swoją funkcję musi byc dopasowany i być prawidłowo noszony. Aby sprawdzić poprawność dopasowania, umieść kask na głowie i wykonaj wskazane zmiany. Bezpiecznie zamocuj system przytrzymujący. Chwyć kask i spróbuj obrócić go do przodu i do tyłu. Prawidłowo dopasowany kask powinien być wygodny i nie powinien przesuwać się do przodu w celu zasłonięcia widzenia lub do tyłu, aby odsłonić czoło.
- Do kasku nie należy mocować żadnych akcesoriów z wyjątkiem tych zalecanych przez producenta kasku.
- Kask jest zaprojektowany tak, aby absorbować siłę uderzenia poprzez częściowe zniszczenie powłoki i wkładki. To uszkodzenie może nie być widoczne. Dlatego, jeśli kask zostanie poddany ciężkiemu uderzeniu, powinien on zostać zniszczony i wymieniony, nawet jeśli wydaje się nieuszkodzony.
- Kask może zostać uszkodzony przez ropę naftową i produkty ropopochodne, środki czyszczące, farby, kleje i tym podobne, bez uszkodzenia widocznego dla użytkownika.
- Kask ma ograniczoną żywotność i powinien być wymieniony, gdy wykazuje wyraźne oznaki zużycia.
- Kask nie powinien być używany przez dzieci podczas wspinaczki lub wykonywania innych czynności, w których istnieje ryzyko powieszenia lub uduszenia, jeśli dziecko zostanie uwięzione podczas noszenia kasku.
- Kask ten jest przeznaczony dla rowerzystów, deskorolkarzy lub rolkarzy. Nie jest przeznaczony do sportów motorowych, motorowerów ani innych podobnych zastosowań.
- W zależności od rodzaju uderzenia, nawet wypadek o niskiej prędkości może spowodować poważne obrażenia głowy lub śmierć. Kaski nie mogą zapobiegać wszelkim urazom głowy i nie chronią przed urazami szyjnymi lub innymi obrażeniami ciała, które moga wynikać z upadku.
- Zawsze należy jeździć ostrożnie i przestrzegać lokalnych przepisów ruchu drogowego. Nie należy regulować elementów kasku lub kasku podczas jazdy, ponieważ może to spowodować wypadek.
- Nie noś niczego pod kaskiem. Czapka, szalik, a nawet niektóre fryzury o dużej objętości mogą spowodować ruch kasku podczas uderzenia. Spinki do włosów, słuchawki lub cokolwiek innego pod kaskiem może spowodować obrażenia, jeśli kask zostanie uderzony.
- Ostre przedmioty mogą przebić kask. Kije, kamienie lub owady mogą przechodzić przez otwory wentylacyjne do wnętrza kasku.

INSTRUKCJA MONTAŻU - Kask spełni swoją rolę tylko wtedy, gdy dobrze pasuje. Przed zakupem przymierz różne rozmiary i wybierzesz rozmiar, który jest najbardziej bezpieczny i wygodny na głowie. Połóż kask na głowie, upewniając się, że kask przykrywa czoło i nie jest popychany zbyt głęboko w tył głowy (Rysunek A). Paski kasku muszą być bezpiecznie przymocowane pod brodą (Rysunek B). Luźne końce paska należy przepuścić przez gumowy pierścień „0". Nie przecinaj nadmiaru długości paska. Paski powinny być równomiernie napięte i nie powinny zakrywać uszu. Przesuń rozdzielacz paska po obu stronach i umieść go tuż pod uszami (Rysunek C). Jeśli kask jest wyposażony w system dopasowania, wyreguluj go w górę lub w dół i obróć koło zgodnie z ruchem wskazówek zegara, aby dokręcić, aż osiągniesz właściwe dopasowanie (Rysunek D). Odpowiednie dopasowanie kasku nie powinno pozwolić Ci wyciągnąć kask z głowy w żadnym kierunku.

CZYSZCZENIE I KONSERWACJA - Do czyszczenia kasku używaj tylko łagodnego mydła i wody. Przechowuj kask w chłodnym i suchym miejscu. Nadmierne ciepło uszkodzi kask. Nigdy nie zostawiaj kask w samochodzie w słoneczny dzień lub w pobliżu bezpośredniego lub pośredniego ciepła. Nie nakładaj kalkomanii na kask. Unikaj ostrych filtrów przeciwsłonecznych, produktów do włosów i skóry sosowanych na głowie podczas noszenia kasku. Sprawdź stan kasku przed i po każdym użyciu. Zaleca się wymianę kasku co 3 lata od daty zakupu.

CZĘŚCI ZAMIENNE I AKCESORIA - Używaj wyłącznie oryginalnych części zamiennych. Daszki i wkładki są dostępne w naszej sieci sprzedaży detalicznej i online pod adresem: met-helmets.com Nie zmieniaj ani nie usuwaj żadnych elementów kasku innych niż zalecane przez producenta. Kask nie powinien być przystosowany do mocowania akcesoriów w sposób niezalecany przez producenta. Aparaty, urządzenia oświetleniowe i wsporniki lub wszystko, co jest zamocowane na kasku, może spowodować obrażenia, jeśli kask zostanie uderzony.

GWARANCJA - MET udziela gwarancji na swoje kaski na okres 2 lat od pierwotnej daty zakupu.
Aby złożyć wniosek o gwarancję, kask powinien zostać zwrócony do sklepu, z którego został zakupiony w celu przeprowadzenia inspekcji, lub wysłać go na MET na własny koszt. Kaski muszą być zwrócone w odpowiednim indywidualnym opakowaniu ochronnym ze szczegółowym opisem roszczenia, wraz z oryginalnym dowodem zakupu. Jeśli okaże się, że kask jest wadliwy pod względem materiałowym lub wykonania, zostanie on naprawiony lub wymieniony na najbliższy model kasku w cenie, rozmiarze i kolorze. Kaski, które nie są objęte gwarancją, będą do dyspozycji konsumenta. MET nie ponosi odpowiedzialności za jakiekolwiek szkody pośrednie, specjalne lub wynikowe. Gwarancja nie dotyczy kasków, które nie były prawidłowo używane zgodnie z instrukcją obsługi kasku. Gwarancja nie obejmuje normalnego zużycia. Gwarancja nie obejmuje szkód spowodowanych wypadkami, nadużyciami, zaniedbaniami, nieprawidłową regulacją lub do użytku innego niż zamierzony przez producenta. Wszelkie zmiany dokonane przez użytkownika powodują unieważnienie gwarancji. Gwarancja nie obejmuje uszkodzeń spowodowanych ciepłem.

PROGRAM CRASH REPLACEMENT* - Jeśli Twój kask MET zostanie uszkodzony w wypadku rowerowym w ciągu 2 lat od pierwotnej daty zakupu, MET proponuje zastąpienie go po obniżonej cenie. Aby uzyskać informacje o dokładnym koszcie nowego kasku i informacje o tym, jak postępować, skontaktuj się z dystrybutorem MET ** kraju, w którym kupiłeś kask. Uszkodzony kask zostanie zastąpiony najbliższym modelem w cenie, rozmiarze i kolorze dostępnym w bieżącej linii produktów. Program wymiany uszkodzonego kasku jest ważny tylko raz na zakupiony kask.
*Ta usługa nie jest dostępna we wszystkich krajach.
** Jeśli nie znasz dystrybutora MET, skontaktuj się z: customerservice@met-helmets.com

DEKLARACJA ZGODNOŚCI UE: met-helmets.com

SLOVENČINA

TÁTO PRILBA JE V SÚLADE S JEDNÝM ALEBO NIEKOĽKÝMI Z NASLEDUJÚCICH MEDZINÁRODNÝCH PREDPISOV:
EN 1078:2012 + A1:2012 | NARIADENIE (EÚ) 2016/425 – Prilby pre cyklistov, používateľov skejtbordov a kolieskových korčúľ.
U.S. CPSC 1203 – Bezpečnostné normy pre cyklistické prilby určené osobám nad 5 rokov.
AS/NZS 2063:2008 + A1:2009 – Australske a novozélandské normy pre cyklistické prilby.
ASTM F1952-15 a ASTM F2032-15 – Prilby určené pre zjazdovú horskú cyklistiku a BMX cyklistiku.
Individuálna certifikácia je uvedená na certifikačnom štítku vnútri prilby.

UPOZORNENIE - Pred použitím prilby si dôkladne prečítajte nasledujúce pokyny. Rodičia by mali informácie z tohto návodu vysvetliť deťom alebo komukoľvek, kto im nerozumie.
- Žiadna prilba nedokáže ochrániť svojho majiteľa pred všetkými možnými rizikami.
- Prilba je navrhnutá tak, aby bola remienkami zapnutá pod bánkou.
- Aby prilba poskytovala účinnú ochranu, musí dobre sedieť na hlave a byť správne nasadená. Správne upevnenie prilby môžete skontrolovať tak, že ju nasadíte na hlavu a vykonáte potrebné úpravy. Bezpečne zapnite upevňovací systém. Chyťte prilbu a skúste ju otočiť dopredu a dozadu. Správne nasadená prilba by sa mala nosiť pohodlne a nemala by sa posúvať dopredu, aby nebránila ve výhľade, ani dozadu, aby obnažovala čelo.
- Na prilbu sa nesmie nič pridávať, s výnimkou príslušenstva, ktoré odporúča výrobca.
- Prilba je navrhnutá tak, aby pohltila náraz čiastočným poškodením škrupiny a výstelky. Toto poškodenie nemusíte vidieť. Pokiaľ teda prilba utrpí silný náraz, je nutné ju znehodnotiť a vymeniť, a to i v prípade, že nejaví známky poškodenia.
- Ropa či ropné produkty, čistiace prostriedky, farby, lepidlá a podobné látky môžu spôsobiť poškodenie prilby alebo stratu jej účinnosti, a to i bez viditeľných známok poškodenia.
- Prilba má obmedzenú životnosť, preto by ste mali opotrebovanú prilbu vymeniť za novú.
- Deti by nemali používať túto prilbu pri lezení alebo iných činnostiach, pri ktorých hrozí riziko uviaznutia alebo priškrtenia, ak sa dieťa zachytí o prilbu.
- Táto prilba je určená pre cyklistov, používateľov skejtbordov a kolieskových korčúľ. Nie je určená pre motoristické športy, jazdu na mopede a podobné použitia.
- V závislosti od typu nárazu môže aj nehoda pri nízkej rýchlosti zapríčiniť vážne poranenie hlavy alebo smrť. Prilby nedokážu predísť všetkým typom zranení hlavy a neochránia pred zraneniami chrbtice, krčnej chrbtice alebo iným zraneniami tela, ktoré náraz môže spôsobiť.
- Za každých okolností jazdite opatrne a dodržiavajte miestne dopravné predpisy. Prilbu alebo jej časti nenastavujte počas jazdy, môže to zapríčiniť nehodu.
- Pod prilbou nič nenoste. Čiapka, šál alebo dokonca aj objemný účes by mohli pri náraze zapríčiniť posunutie prilby. Sponky, slúchadlá alebo iné predmety pod prilbou môžu pri náraze spôsobiť zranenia.
- Do prilby môžu preniknúť ostré predmety. Vetracími otvormi môžu dovnútra prilby preniknúť palice, kamene alebo hmyz.

UPEVNENIE PRILBY - Prilba vás ochráni, len ak je správne upevnená. Vyskúšajte si rôzne veľkosti a vyberte si tú, ktorá tesne a pohodlne prilieha k hlave. Nasaďte si prilbu na hlavu a dbajte na to, aby kryla čelo a aby nebola naklonená príliš dozadu (obrázok A). Podbradné remienky musia byť bezpečne upevnené pod bradou a obopínať hrdlo (obrázok B). Voľné konce remienkov je potrebné prevlieť gumovým O-krúžkom. Nadbytočnú dĺžku podbradných remienkov neodstrihujte. Remienky by mali byť rovnako napnuté a nemali by zakrývať uši. Rozdeľovač remienkov nasaďte na obe strany a umiestnite ho pod ušné laloky (obrázok C). Ak je súčasťou prilby aj upínací systém, posúvajte ho nahor alebo nadol a otáčajte kolieskom v smere hodinových ručičiek, až kým nie je prilba správne upevnená (obrázok D). Riadne upevnená prilba by sa po potiahnutí nemala z hlavy posunúť žiadnym smerom.

ÚDRŽBA A STAROSTLIVOSŤ - Na čistenie helmy používajte len jemné mydlo a vodu. Prilbu uchovávajte na chladnom a suchom mieste. Nadmerné teplo môže prilbu poškodiť. Nikdy prilbu nenechávajte v aute počas slnečných dní, ani pri priamom alebo nepriamom zdroji tepla. Na prilbu nelepte žiadne samolepky. V čase nosenia prilby nepoužívajte na tvári a hlave príliš silné opaľovacie krémy a vlasovú alebo pleťovú kozmetiku. Skontrolujte stav prilby pred každým použitím i po ňom. Odporúča sa prilbu vymieňať každé 3 roky po jej zakúpení.

NÁHRADNÉ DIELY A PRÍSLUŠENSTVO - Používajte výhradne pôvodné (originálne) náhradné diely. Šilty a súpravy vložiek sú dostupné v našej svetovej sieti maloobchodov a online na met-helmets.com. Vyberať alebo vymieňať komponenty prilby môžete len v súlade s odporúčaniami od výrobcu. Na prilbu by ste nemali upevňovať príslušenstvo iným spôsobom, ako odporúča výrobca. Fotoaparáty, svetlá, zariadenia upevnené svorkou alebo akékoľvek predmety upevnené na prilbe môžu pri náraze spôsobiť zranenia.

ZÁRUKA - Záručná doba pre prilby spoločnosti MET je 2 roky od zakúpenia pôvodným vlastníkom a vzťahuje sa na chyby materiálu alebo spracovania. Pre uplatnenie záruky je potrebné prilbu vrátiť na kontrolu do predajne, v ktorej bola zakúpená, alebo ju poslať na vlastné náklady do sídla spoločnosti MET. Prilbu je potrebné vrátiť v ochrannom balení s podrobným popisom dôvodu reklamácie a pôvodným dokladom o kúpe. Ak budú zistené chyby materiálu alebo spracovania, prilba

ITALIANO

QUESTO CASCO SODDISFA I REQUISITI DI SICUREZZA DI UNA O PIÙ DELLE SEGUENTI NORME INTERNAZIONALI:
EN 1078:2012 + A1:2012 | REGOLAMENTO (UE) 2016/425 – Caschi per ciclisti, utilizzatori di skateboard o di pattini a rotelle.
U.S. CPSC 1203 – Standard di sicurezza per caschi da ciclismo per persone di età superiore ai 5 anni.
AS/NZS 2063:2008 + A1:2009 – Standard di sicurezza dei caschi per bicicletta in Australia e Nuova Zelanda.
ASTM F1952-15 e ASTM F2032-15 – Caschi per gare di Downhill Mountain Bike e BMX.
La certificazione specifica è riportata sull'etichetta all'interno del casco.

AVVERTENZA - Leggere attentamente le seguenti istruzioni prima di utilizzare il casco. Genitori e adulti dovrebbero spiegare le informazioni riportate in questo manuale ai bambini e a chiunque non sia in grado di intendere.
- Nessun casco può proteggere da tutti gli impatti possibili.
- Questo casco è progettato per essere mantenuto in posizione da un cinturino che passa sotto la mascella.
- Per essere efficace, il casco deve essere della giusta taglia e indossato correttamente. Per controllare la vestibilità corretta, indossare il casco ed effettuare tutte le regolazioni indicate. Allacciare il sistema di ritenzione. Afferrare il casco e cercare di ruotarlo in avanti e indietro. Un casco indossato e regolato correttamente deve essere comodo e non deve muoversi in avanti limitando la visuale o troppo indietro lasciando la fronte scoperta.
- Non fissare niente al casco che non sia autorizzato dal produttore
- Il casco è progettato per assorbire l'energia dell'urto mediante distruzione parziale. Il danno potrebbe non essere visibile. Un casco che ha subito un forte impatto deve essere distrutto e sostituito anche se appare privo di danni.
- Il casco potrebbe essere danneggiato e reso inefficace da petrolio e prodotti del petrolio, detergenti, vernici, adesivi e simili, senza che il danno sia visibile all'utente.
- Un casco ha una durata di utilizzo limitata e deve essere sostituito quando mostra evidenti segni di usura.
- Questo casco non dovrebbe essere utilizzato da bambini intenti ad arrampicarsi o a svolgere altre attività che comportino il rischio di strangolamento/impiccagione qualora il bambino resti agganciato per il casco.
- Questo casco è destinato a ciclisti, utilizzatori di skateboard o pattini a rotelle. Non è destinato ad attività motoristiche o ad altri utilizzi.
- A seconda del tipo di impatto, anche un incidete a bassa velocità può provocare gravi lesioni alla testa o morte. Il casco non può sempre proteggere da lesioni alla testa e non può proteggere contro lesioni al collo o altri parti del corpo che possono verificarsi in caso di incidente.
- Si raccomanda di prestare attenzione ogni volta che si va in bicicletta e di osservare le norme di circolazione locali. Non regolare il casco o i componenti del casco mentre si guida perché ciò potrebbe causare incidenti.
- Non indossare qualcosa sotto al casco. Un cappello, una sciarpa o una capigliatura particolarmente voluminosa potrebbero consentire al casco di muoversi in caso di impatto. Mollette per capelli, auricolari o altri accessori potrebbe ferire l'utente in caso di impatto.
- Oggetti appuntiti potrebbero penetrare il casco. Rami, sassi o insetti potrebbero passare attraverso i fori di ventilazione del casco.

REGOLAZIONE - Il casco può proteggere solo se si adatta bene al proprio capo. Assicurarsi di provare diverse taglie e scegliere quella che calza la propria testa in maniera più comoda e stabile. Indossare il casco, assicurandosi che copra la fronte e non sia troppo inclinato indietro sulla testa (Figura A). Regolare il cinturino sottogola e allacciare la fibbia sotto il mento e verso la gola, lontana dalla mandibola (Figura B). Passare l'estremità libera del cinturino attraverso l'anello in gomma per evitare che penzoli. Non tagliare l'estremità dei cinturini. I cinturini devono essere uniformemente tesi e non devono coprire le orecchie. Regolare i cinturini facendo scorrere i passanti laterali in modo che siano posizionati immediatamente sotto i lobi delle orecchie (Figura C). Se il casco è provvisto di sistema di regolazione, regolare il sistema verso l'alto o verso il basso per un maggiore comfort e ruotare la rotella in senso orario e antiorario per adattare il sistema alla misura della propria testa (Figura D). Se il casco è indossato e regolato correttamente non deve essere possibile sfilarlo dalla testa da nessuna direzione.

MANUTENZIONE E CURA - Per la pulizia utilizzare esclusivamente sapone neutro e acqua. Quando non utilizzato, riporre il casco in luogo fresco e asciutto, al riparo dalla luce e da fonti di calore. Non lasciare mai il casco in auto. Il calore eccessivo può danneggiare il casco. Non applicare autoadesivi sul casco. Evitare l'uso di creme solari, prodotti per la pelle e per i capelli quando si utilizza il casco. Controllare le condizioni del casco prima e dopo ogni utilizzo. Si raccomanda di sostituire il casco dopo 3 anni dall'acquisto.

PARTI DI RICAMBIO E ACCESSORI - Utilizzare solo ricambi originali. Visiere e imbottiture di ricambio sono disponibili presso i nostri rivenditori e online sul nostro sito: met-helmets.com. Non modificare o rimuovere nessun componente del casco se non raccomandato dal produttore. Il casco non deve essere modificato per aggiungere accessori che non sono forniti dal produttore. Camere, luci o qualsiasi accessorio fissato sul casco possono causare lesioni in caso di impatto.

GARANZIA - I caschi MET sono garantiti per un periodo di 2 anni a partire dalla data di acquisto contro difetti di fabbricazione o di materiale. Qualora entro 2 anni dall'acquisto il casco presenti difetti di materiali o fabbricazione, restituire il casco al rivenditore presso il quale è stato acquistato oppure spedirlo direttamente a MET a proprie spese. Il casco deve essere restituito nel proprio packaging originale insieme ad una descrizione della motivazione del reso e un documento comprovante la data di acquisto. I caschi riconosciuti difettosi da MET verranno riparati o sostituiti con il modello più simile della gamma in corso al momento, a sola discrezione di MET. I caschi ritenuti non difettosi saranno lasciati a disposizione del consumatore che avrà la possibilità di organizzarne il ritiro a proprie spese entro 30 giorni dalla data di ispezione. MET non può essere ritenuta responsabile di alcun danno diretto o indiretto. La presente garanzia non è applicabile a caschi che non sono stati usati secondo il manuale d'uso di MET. La garanzia non copre danni causati da incidenti, negligenza, trattamenti nocivi, regolazione impropria, esposizione a temperature eccessive, contatto con solventi o utilizzo improprio non previsto dal produttore. Qualsiasi modifica apportata al casco da parte dell'utilizzatore renderà la garanzia nulla. La garanzia non copre la normale usura del casco.

SOSTITUZIONE IN CASO DI INCIDENTE* - Nel caso in cui il proprio casco MET risulti danneggiato in un incidente durante un periodo di 2 anni dalla data d'acquisto, MET offre la possibilità di sostituirlo ad un prezzo ridotto. Contattare il distributore MET** del paese in cui è stato acquistato il casco per conoscere il costo della sostituzione e la procedura da seguire. Il casco danneggiato sarà sostituito con il modello più simile nel prezzo, misura e colore disponibile nella gamma in corso al momento.
*Questo servizio non è disponibile in tutti i paesi.
**Se non si conosce il distributore MET del paese in cui è stato acquistato il casco, contattare: customerservice@met-helmets.com

DICHIARAZIONE DI CONFORMITÀ UE disponibile sul sito: met-helmets.com

FRANÇAIS

CE CASQUE EST CONFORME À UNE OU PLUSIEURS NORMES INTERNATIONALES SUIVANTES:
EN 1078:2012+A1:2012 | RÈGLEMENT (UE) 2016/425 – Casques pour les vélos à pédales, planches à roulettes ou patins à roulettes.
U.S. CPSC 1203 – Standard de sécurité des Etats Unis d'Amérique pour les casques de vélo et pour personnes âgées de 5 ans ou plus.
AS/NZS 2063:2008 + A1:2009 – Standard Australien et Néo-Zélandais pour les casques de vélo.
ASTM F1952-15 et ASTM F2032-15 – Casques pour la course de VTT de descente et pour la pratique du BMX en course ou non.
L'étiquette de certification à l'intérieur du casque permet d'identifier sa certification individuelle.

ATTENTION - Lisez attentivement les instructions suivantes avant usage du casque. Les parents doivent expliquer les informations de ce manuel à leurs enfants ou à toute personne n'étant pas en capacité de le comprendre.
- Aucun casque ne peut protéger son porteur de tous les impacts possibles.
- Le casque est conçu pour être retenu par une sangle en dessous de la mâchoire inferieure.
- Pour être efficace, un casque doit être bien ajusté et porté correctement. Pour contrôler le bon ajustement, placer le casque sur la tête et faites les régulations nécessaires. Fermer correctement le système de rétention. Empoignez le casque et essayer de le faire basculer d'avant en arrière. Un casque bien ajusté doit être confortable et ne doit pas ni bouger en avant en obscurcissant la vision ni en arrière en exposant le front.
- Aucun ajout ne doit être fait sur le casque, exceptés ceux recommandés par le constructeur du casque.
- Le casque est conçu pour absorber les chocs par une destruction partielle de sa coque externe et interne. Ces dommages peuvent ne pas être visibles. Toutefois, si le casque a subi un choc important, il doit être détruit et remplacé même s'il apparaît non endommagé.
- Le casque peut être endommagé et rendu inefficace par du pétrole ou des produits dérivés du pétrole, agents d'entretient, peintures, adessifs et assimilés ; sans que le dommage soit visible par l'utilisateur.
- Un casque a une durée limitée dans le temps lors de son usage, et doit être remplacé lorsqu'il montre des signes évidents d'usure.
- Attention ! Il convient que les enfants n'utilisent pas ce casque alors qu'ils grimpent ou s'adonnent à des activités induisant un risque de pendaison au cas où ils resteraient accrochés par leur casque.
- Ce casque est conçu pour l'usage sur un vélo à pédales, planches à roulettes ou patins à roulettes. Il n'est pas conçu pour les sports motorisés, cyclomoteurs ou usages similaires.
- Suivant le type d'impact, même à basse vitesse, une blessure sérieuse à la tête ou la mort peut survenir. Les casques ne peuvent prévenir toutes les blessures à la tête et ne protègeront pas en cas de dommages aux cervicales, à la colonne vertébrale ou autres dommages corporels qui peuvent résulter d'un accident.
- Toujours rouler prudemment et respecter les lois locales en matière de code de la route. Ne pas faire d'ajustements au casque ou à ses composants en roulant, cela pouvant causer un accident.
- Ne pas porter quelque chose sous votre casque. Une casquette, un foulard ou même une coupe de cheveux volumineuse peuvent faire bouger le casque lors d'un impact. Pinces à cheveux, écouteurs ou autres, placés sous cotre casque, peuvent vous blesser si le casque subit un impact.
- Les objets pointus pourraient pénétrer le casque. Bâtons, pierres ou insectes peuvent passer à l'intérieur du casque par les trous d'aération.

INSTRUCTIONS D'AJUSTEMENT - Le casque ne peut vous protéger que s'il est correctement ajusté. Assurez-vous d'essayer différentes tailles et de choisir la taille qui vous semble la plus securisante et confortable pour votre tête. Positionnez le casque sur la tète, en vous assurant que le casque couvre le front et n'est pas positionné trop au dessus de la nuque (Figure A). La sangle jugulaire doit être fermée de manière sûre sous votre menton et contre votre gorge (Figure B). L'extrémité libre de la sangle doit être passée au travers du passant en caoutchouc. Ne pas couper la sangle si la longueur est excessive. La sangle devrait être toujours être en tension et ne pas couvrir vos oreilles. Faites glisser les diviseurs de sangles des deux côtés et positionnez-les juste en dessous de vos lobes d'oreille (Figure C). Si votre casque est equipé d'un systeme de rétention, ajustez le système verticalement et tournez la molette dans le sens des aiguilles d'une montre jusqu'à atteindre le bon ajustement (Figure D). Lorsque le casque est correctement ajusté, vous ne devriez pas pouvoir tirer votre casque au-dessus de votre tête, et ce dans quelque position que ce soit.

MAINTENANCE ET SOIN - Utiliser uniquement du savon doux et de l'eau pour laver votre casque. Entreposez-le dans un droit froid et sec. Une chaleur excessive endommagera le casque. Ne jamais laisser le casque dans la voiture lors d'un jour ensoleillé ou près de quelque source de chaleur que ce soit directe ou indirecte. Ne pas appliquer d'autocollants sur votre casque. Evitez d'appliquer sur la tête des crèmes solaires, produits pour les cheveux ou la peau qui comporte des produits chimiques lorsque vous portez le casque. Contrôlez l'état du casque avant et après chaque usage. Il est recommandé de remplacer le casque tous les 3 ans après la date d'achat originelle.

PIECES DETACHÉES ET ACCESSOIRES - Utilisez uniquement des pièces détachées authentiques (originales). Les visières et les jeux de mousses sont disponibles dans le monde entier via nos revendeurs agréés ou en ligne à : met-helmets.com. Ne pas modifier ou retirer les composants du casque, autres que ceux recommandés par le fabriquant. Le casque ne doit pas être adapté pour être accroché à des accessoires non recommandés par le fabricant. Les caméras, lumières, dispositifs de supports ou tout autre éléments fixés à votre casque peuvent vous blesser si le casque est impacté.

GARANTIE - MET garanti ses casques exempts de défauts de matière ou de fabrication au premier possesseur, pour une période de 2 ans à compter de la date d'achat originelle. Pour toute demande de garantie, le casque doit être retourné pour inspection au vendeur où le casque a été acheté, ou l'envoyer directement à MET à votre charge. Le casque doit être retourné dans un emballage individuel et protectif ; avec une description détaillée de la demande, accompagnée de l'original de la preuve d'achat. Si le casque est jugé comme défectueux dans sa matière ou dans sa fabrication, il sera soit réparé soir remplacé avec le modèle de casque disponible le plus proche en prix, taille et couleur. Les casques qui ne sont pas couverts par la garantie seront à disposition du client. MET ne peut pas être tenu pour responsable de quelques que ce soit dommage indirect, spécial ou consécutif. La garantie ne s'applique pas aux casques qui n'ont pas été utilisés conformément au manuel d'utilisation fourni par MET. La garantie ne couvre pas l'usure normale. La garantie ne couvre pas les dommages causés par des accidents, abus, négligences, ajustements incorrects, ou pour un usage autre que celui prévu par le fabricant. Toute modification faite par l'utilisateur rendra la garantie nulle et non avenue. La garantie ne couvre pas les dommages résultant d'une exposition du casque à une température excessive.

REMPLACEMENT EN CAS D'ACCIDENT* - Si votre casque MET est endommagé lors d'un accident de vélo pendant les 2 ans après la date d'achat originelle, MET propose de le remplacer à coût réduit. Pour connaître le coût de remplacement et la marche à suivre, contactez le distributeur** MET du pays ou vous avez acheté le casque. Le casque endommagé sera remplacé par le modèle disponible le plus proche en terme de prix, taille et couleurs de la gamme en cours. Le programme de remplacement en cas d'accident n'est valide qu'une fois pour l'achat d'un casque.
*Ce service n'est pas disponible dans tous les pays.
**Si vous ne connaissez pas le distributeur MET, merci de contacter: customerservice@met-helmets.com

DÉCLARATION UE DE CONFORMITÉ disponible à : met-helmets.com

DEUTSCH

DIESER HELM ENTSPRICHT EINER ODER MEHREREN DER FOLGENDEN INTERNATIONALEN VORSCHRIFTEN:
EN 1078:2012+A1:2012 | VERORDNUNG (EU) 2016/425 – Helm für Radfahrer, Skateboarder oder Rollschuhläufer.
U.S. CPSC 1203 – Sicherheitsstandard für Fahrradhelme für Personen ab 5 Jahren.
AS/NZS 2063:2008 + A1:2009 – Australischer und neuseeländischer Sicherheitsstandard für Fahrradhelme.
ASTM F1952-15 und ASTM F2032-15 – Helm für Downhill- und BMX-Rennen.
Das Zertifizierungslabel im Inneren des Helmes kennzeichnet die individuelle Zertifizierung.

WARNUNG - Bitte lesen Sie die folgenden Anweisungen sorgfältig durch, bevor Sie den Helm nutzen. Eltern sollten die Informationen in diesem Handbuch ihren Kindern oder Personen, die diese nicht verstehen können, sorgfältig erklären.
- Kein Helm kann den Träger vor allen erdenklichen Verletzungen schützen.
- Der Helm wurde so entwickelt, dass er durch einen Gurt unter dem Unterkiefer bzw. dem Kinn zurückgehalten wird.
- Damit der Helm seine Schutzfunktion erfüllt, muss dieser richtig passen und korrekt getragen werden. Um die richtige Passform zu ermitteln, setzen Sie den Helm auf den Kopf und nehmen Sie die folgenden Schritte vor. Schließen Sie das Anpassungssystem. Greifen Sie den Helm und versuchen Sie ihn nach vorne und hinten zu kippen. Ein korrekt angepasster Helm sollte bequem sein und sich nicht nach vorne oder nach hinten kippen lassen, sodass weder die Sicht eingeschränkt, noch die Stirn sichtbar wird.
- Es darf lediglich das vom Hersteller empfohlene Zubehör am Helm befestigt werden.
- Der Helm ist so konzipiert, dass er Stöße durch die teilweise Zerstörung der Schale und des Liners absorbiert. Diese Schäden sind mit dem bloßen Auge möglicherweise nicht sichtbar. Daher sollte der Helm nach einem Sturz oder schweren Schlag unbrauchbar gemacht und ersetzt werden, auch wenn er unbeschädigt erscheint.
- Der Helm kann durch Erdöl und Erdölprodukte, Reinigungsmittel, Farben, Klebstoffe und dergleichen beschädigt und unwirksam gemacht werden, ohne dass die Schäden für den Nutzer sichtbar sind.
- Ein Helm hat eine begrenzte Lebensdauer und sollte zwingend ersetzt werden, wenn er deutliche Gebrauchsspuren aufweist.
- Der Helm sollte von Kindern nicht beim Klettern oder anderen Aktivitäten getragen werden, bei denen die Gefahr besteht, dass sie mit dem Helm hängenbleiben und sich strangulieren könnten.
- Dieser Helm ist für Radfahrer, Skateboarder oder Rollschuhläufer gedacht. Es ist nicht für den Motorsport, zum Mopedfahren oder ähnliche Zwecke bestimmt.
- Je nach Art des Aufpralls kann auch ein Unfall mit niedriger Geschwindigkeit zu einer schweren Kopfverletzung oder zum Tod führen. Helme können nicht alle Kopfverletzungen verhindern und schützen nicht vor Hals-, Wirbelsäulen- oder anderen Körperschäden, die durch einen Unfall verursacht werden können.
- Fahren Sie immer vorsichtig und befolgen Sie die örtlichen Verkehrsvorschriften. Nehmen Sie während der Fahrt keine Einstellungen am Helm oder an den Helmkomponenten vor, da dies zu einem Unfall führen kann.
- Tragen Sie nichts unter Ihrem Helm. Eine Mütze, ein Schal oder sogar hochvolumige Frisuren können dazu führen, dass sich der Helm während eines Aufpralls bewegt. Haarspangen, Kopfhörer oder etwas anderes unter Ihrem Helm kann Sie während eines Aufpralls verletzen.
- Scharfe Gegenstände können unter Umständen in den Helm eindringen. Stöckchen, Steine oder Insekten können ggf. durch die Lüftungsöffnungen in das Innere des Helmes eindringen.

ANWEISUNGEN ZUR ANPASSUNG - Der Helm kann Sie nur dann schützen, wenn er gut passt. Stellen Sie sicher, dass Sie Helme in verschiedenen Größen anprobieren und die Größe kaufen, die sich am sichersten und bequemsten auf Ihrem Kopf anfühlt. Positionieren Sie den Helm so auf ihrem Kopf, dass er die Stirn bedeckt und nicht zu weit in den Nacken ragt (Abbildung A). Der Kinnriemen muss sicher unter dem Kinn geschlossen werden und an der Kehle anliegen (Abbildung B). Die losen Enden des Gurtbandes müssen durch den O-Ring geführt werden. Schneiden Sie diese nicht zu weit ab. Die Gurte sollten gleichmäßig gespannt sein und die Ohren nicht bedecken. Positionieren Sie die Cam-Divider auf beiden Seiten direkt unter Ihren Ohrläppchen (Abbildung C). Wenn der Helm mit einem Anpassungssystem ausgestattet ist, stellen Sie es in der Höhe ein und drehen Sie anschließend das Einstellrad im Uhrzeigersinn, bis Sie die richtige Passform erreicht haben (Abbildung D). Bei sachgemäßer Anpassung sollten Sie den Helm nicht von ihrem Kopf ziehen können.

WARTUNG UND PFLEGE - Verwenden Sie zur Reinigung des Helmes ausschließlich milde Seife und Wasser. Lagern Sie den Helm an einem kühlen und trockenen Ort. Übermäßige Hitze führt zu einer Beschädigung des Helmes. Lagern Sie den Helm niemals an einem sonnigen Tag im Auto oder in der Nähe von direkten oder indirekten Hitzequellen. Kleben Sie keine Aufkleber auf Ihren Helm. Verzichten Sie beim Tragen des Helmes auf aggressive Sonnenschutzmittel, Haar- und Hautprodukte auf dem Kopf. Überprüfen Sie den Zustand des Helmes vor und nach jedem Gebrauch. Es wird empfohlen, den Helm 3 Jahre nach Kaufdatum auszutauschen.

ERSATZTEILE UND ZUBEHÖR - Verwenden Sie ausschließlich Original-Ersatzteile. Visiere und Polster sind über unser weltweites Händlernetz erhältlich sowie online unter: met-helmets.com Verändern oder entfernen Sie keine anderen Komponenten des Helmes als die vom Hersteller empfohlenen. Der Helm sollte nicht für die Befestigung von Zubehörteilen in einer Weise angepasst werden, die nicht vom Hersteller empfohlen ist. Kameras, Lampen oder sonstige angebrachte Gegenstände können Sie bei einem Sturz verletzen.

GEWÄHRLEISTUNG - MET garantiert für alle eigenen Helme, dass diese für einen Zeitraum von 2 Jahren ab dem ursprünglichen Kaufdatum frei von Material- und Verarbeitungsfehlern sind. Die Gewährleistung gilt für den Erstbesitzer. Im Falle einer Gewährleistung, sollte der Helm zu dem MET-Händler zurückgebracht werden, bei dem der Helm ursprünglich gekaut wurde. Alternativ kann der Helm aber auch auf eigene Kosten direkt an MET gesendet werden. Dazu muss der Helm in einer geeigneten Schutzverpackung mit einer detaillierten Beschreibung des Gewährleistungsanspruchs und dem Original-Kaufbeleg zurückgegeben werden. Im Falle einer berechtigten Reklamation, wird der Helm entweder repariert, ausgetauscht oder durch ein anderes Modell, welches dem reklamierten Helm in Preis, Größe und Farbe am ähnlichsten ist, ersetzt. Helme, die nicht unter die Gewährleistungsbedingungen fallen, werden auf Kosten des Kunden entsorgt. MET haftet nicht für indirekte, besondere oder Folgeschäden. Die Gewährleistung gilt nicht für Helme, die nicht ordnungsgemäß des jeweiligen Handbuchs verwendet wurden. Die Gewährleistung gilt nicht bei normalem Verschleiß. Die Gewährleistung gilt nicht für Schäden, die durch Unfälle, Missbrauch, Fahrlässigkeit, falsche Einstellung oder für einen anderen als den vom Hersteller vorgesehenen Gebrauch verursacht wurden. Jede vom Benutzer vorgenommene Änderung führt zum Erlöschen des Gewährleistungsanspruchs. Die Gewährleistung gilt nicht für Schäden durch Hitze.

CRASH REPLACEMENT PROGRAM* - Wenn Ihr MET-Helm bei einem Fahrradunfall innerhalb von 2 Jahren ab dem Kaufdatum beschädigt bzw. zerstört wurde, besteht die Möglichkeit, diesen zu einem reduzierten Preis zu ersetzen. Zur Ermittlung der genauen Kosten für einen Ersatzhelm und Informationen zum weiteren Vorgehen, wenden Sie sich bitte an den MET-Vertrieb** des Landes, wo Sie den Helm gekauft haben. Der beschädigte Helm wird durch das gleiche Modell ersetzt. Sollte dieser nicht mehr lieferbar sein, wird er durch ein in Preis, Größe und Farbe ähnliches Modell der aktuellen Produktlinie ersetzt. Das Crash Replacement Programm ist nur einmal pro gekauften Helm gültig.
*Dieser Service ist nicht in allen Ländern verfügbar.
**Sollte Ihnen der für Sie zuständige MET-Vertrieb nicht bekannt sein, so kontaktieren Sie bitte: customerservice@met-helmets.com

EU-KONFORMITÄTSERKLÄRUNG verfügbar unter: met-helmets.com

ESPAÑOL

ESTE CASCO CUMPLE CON UNA O MÁS DE LAS SIGUIENTES REGULACIONES INTERNACIONALES:
EN 1078:2012+A1:2012 | REGLAMENTO (UE) 2016/425 – Casco para ciclistas, usuarios de monopatín y patinadores.
U.S. CPSC 1203 – Norma de seguridad para cascos de bicicleta para personas de 5 años o más.
AS/NZS 2063:2008 + A1:2009 – Norma de Australia y Nueva Zelanda para cascos de bicicleta.
ASTM F1952-15 y ASTM F2032-15 – Casco para descenso en bicicleta montaña, BMX y competición.
La etiqueta de certificación dentro del casco identifica la certificación individual.

ADVERTENCIA - Lea cuidadosamente las instrucciones antes de utilizar su nuevo casco. Los padres deberán explicar la información del manual a sus hijos o a todas las personas que no estén en disposición de comprenderlo.
- Ningún casco puede proteger al usuario ante cualquier tipo de impacto.
- El casco está diseñado para ser retenido por una correa bajo la mandíbula inferior.
- Para ser eficaz, un casco debe encajar y ser usado correctamente. Para verificar el ajuste correcto, coloque el casco en la cabeza y realice los ajustes necesarios, como se le indica más abajo. Sujételo firmemente con el sistema de retención. Intente moverlo hacia delante o hacia detrás; un casco correctamente ajustado debe ser cómodo y no moverse hacia delante impidiendo la visión o hacia atrás dejando al descubierto la frente.
- No altere ningún componente del casco. No se deben hacer fijaciones al casco, excepto las recomendadas por el fabricante del casco.
- El casco está diseñado para absorber el impacto por la destrucción parcial de la carcasa y el forro. Este daño puede no ser visible. Por lo tanto, si se somete a un golpe fuerte, el casco debe ser destruido y reemplazado aunque parezca intacto.
- El casco puede resultar dañado e inutilizado por el petróleo y los productos derivados del petróleo, productos de limpieza, pinturas, adhesivos y similares, sin que el daño sea visible para el usuario.
- Un casco tiene una vida útil limitada y debe ser reemplazado cuando muestre signos obvios de desgaste.
- Este casco no debe ser utilizado por los niños mientras escalan o realizan otras actividades en las que exista riesgo de ahorcamiento o estrangulamiento si el niño queda atrapado con el casco puesto.
- Este casco está destinado a ciclistas, patinadores o skateboarders. No está diseñado para deportes de motor, ciclomotores u otros usos similares.
- Dependiendo del tipo de impacto, incluso un accidente a baja velocidad puede resultar en una lesión grave en la cabeza o la muerte. Los cascos no pueden prevenir todas las lesiones en la cabeza y no protegen contra lesiones cervicales, espinales u otras lesiones corporales que puedan resultar de un accidente.
- Conduzca siempre con cuidado y cumpla con las normas de tráfico locales. No realice ajustes en el casco ni en sus componentes mientras conduce, ya que esto puede provocar un accidente.
- No use nada debajo del casco. Una gorra, una bufanda o incluso algunos peinados de gran volumen pueden hacer que el casco se mueva durante un impacto. Las pinzas para el cabello, los auriculares o cualquier otra cosa que se encuentre debajo del casco pueden lesionarlo si éste se golpea.
- Objetos punzantes pueden penetrar en el casco. Los palos, piedras o insectos pueden pasar a través de los orificios de ventilación hacia el interior del casco.

INSTRUCCIONES DE AJUSTE - El casco solo contribuye a tu protección si se ajusta correctamente. Asegúrate probando diferentes tallas y elige la que sientas como más segura y cómoda en la cabeza. Ponte el casco de manera que cubra la frente y no deje muy al descubierto la parte trasera de la cabeza (Figura A). Las correas deben abrocharse de forma segura bajo la barbilla y sobre la garganta (Figura B). El extremo sobrante de las correas debe pasarse a través del anillo de goma con forma de "O". No cortes el exceso de las correas. Las correas deben estar tensas por igual y no deben cubrir las orejas. Desliza el divisor en ambos lados y posiciónalo bajo los lóbulos de la oreja (Figura C). Si el casco tiene un sistema de ajuste, súbelo o bájalo y gira la rueda en el sentido de las agujas del reloj hasta que quede bien ajustado (Figura D). Si el proceso de ajuste se ha realizado convenientemente, no deberías poder sacarte el casco en ninguna dirección.

MANTENIMIENTO Y CUIDADO - Usa sólo agua y un jabón no agresivo para limpiar el casco. Guárdalo en un sitio fresco y seco. El calor excesivo daña el casco. Nunca dejes el casco en el coche en días soleados o en ningún sitio en el que incida una fuente de calor directa o indirecta. No pongas adhesivos en el casco. Evita protectores solares fuertes o productos para el pelo o la piel en la cabeza cuando uses el casco. Comprueba el estado del casco tras cada uso. Es recomendable cambiar el casco cada tres años a partir de la fecha de compra.

RECAMBIOS Y ACCESORIOS - Usa solamente recambios originales. Las viseras y los tornillos están disponibles a través de la red mundial de distribución y online en met-helmets.com. No manipules o quites ningún componente del casco excepto los recomendados por el fabricante. No pongas en el casco accesorios de manera diferente a la que especifica el fabricante. Cámaras, luces, soportes de dispositivos o cualquier cosa sujeta al casco puede causar daños si el casco recibe un impacto.

GARANTÍA - MET garantiza que sus cascos durante un período de 2 años a partir de la fecha original de compra. Para solicitar la solicitud de garantía, el casco debe ser devuelto a la tienda donde se compró para su inspección, o enviarlo a MET asumiendo Vd. el coste de transporte. Los cascos deben ser devueltos en su embalaje original con una descripción detallada del problema, junto con el comprobante de compra. Si el casco tiene un defecto de fábrica será reparado o reemplazado por el modelo de casco más similar en precio, tamaño y color disponibles. Cascos que no están bajo garantía estarán a disposición del consumidor. MET no se hace responsable de los daños indirectos, especiales o consecuentes. La garantía no se aplica a los cascos que no se han utilizado correctamente de acuerdo con el manual de instrucciones. La garantía no cubre el desgaste normal. La garantía no cubre daños causados por accidentes, abuso, negligencia, ajuste incorrecto, o para uso distinto del previsto por el fabricante. Cualquier modificación realizada por el usuario daría lugar a una garantía nula y sin efecto. La garantía no cubre los daños ocasionados por el calor.

PROGRAMA DE SUSTITUCIÓN - CRASH* - Si su casco MET resulta dañado en un accidente de bicicleta dentro de 2 años a partir de la fecha original de compra, MET le propone su sustitución a un costo reducido. Para recibir asesoramiento del coste exacto de un nuevo casco de sustitución y la información de cómo proceder, póngase en contacto con el distribuidor MET** del país donde adquirió el casco. El casco dañado será substituido por el modelo más similar en precio, tamaño y color disponibles en la línea actual de productos. El programa de sustitución es válido sólo una vez por casco adquirido.
*Este servicio no está disponible en todos los países.
**si usted no sabe el distribuidor MET por favor póngase en contacto con: customerservice@met-helmets.com

DECLARACIÓN UE DE CONFORMIDAD disponible en: met-helmets.com

PORTUGUÊS

ESTE CAPACETE ESTÁ EM CONFORMIDADE COM UMA O MAIS DAS OS SEGUINTES REGULAMENTAÇÕES INTERNACIONAIS:
EN 1078: 2012 + A1: 2012 | REGULAMENTO (UE) 2016/425 - Capacete para ciclistas, skaters ou patinadores.
U.S. CPSC 1203 - Norma de segurança para capacete de bicicleta para pessoas com 5 anos ou mais.
AS / NZS 2063: 2008 – Norma em vigor na Austrália e Nova Zelândia para capacetes de bicicleta.
ASTM F1952-15 e ASTM F2032-15 - Capacete para competição de Downhill e de BMX
A etiqueta de certificado dentro do capacete identifica a certificação individual.

AVISO - Leia cuidadosamente as instruções antes de utilizar o seu novo capacete. Os Pais deverão explicar as informações contidas neste manual aos seus filhos ou a qualquer sujeito incapaz de as compreender.
- Nenhum capacete protege o seu utilizador contra todos os impactos possíveis.
- O capacete foi concebido para ficar preso através de uma correia sob o maxilar inferior.
- Para ser eficaz, o capacete deverá estar devidamente ajustado e ser utilizado corretamente. Para se certificar que está corretamente ajustado, coloque o capacete e faça os ajustes indicados. Certifique-se que fechou o sistema de retenção. Segure o capacete e tente movê-lo para a frente e para trás. Um capacete devidamente ajustado deverá ser confortável e não poderá mover-se para a frente, para não obstruir a visão, nem para trás, desprotegendo a testa.
- Não deverão ser adicionados elementos ao capacete, exceto os recomendados pelo fabricante.
- O capacete foi concebido para absorver o choque pela destruição parcial da carapaça e do enchimento do capacete. Esta destruição poderá não ser visível. Nesta medida, se submetido a um impacto violento, o capacete deve ser destruído e substituído mesmo que não evidencie danos.
- O capacete poderá ser danificado ou tornado ineficaz pelo uso de petróleo ou produtos que contenham petróleo, detergentes, tintas, produtos adesivos e semelhantes, sem que o dano seja visível ao utilizador.
- Um capacete tem uma esperança de vida limitada em uso e deve ser substituído quando mostra sinais evidentes de utilização.
- Este capacete não deve ser utilizado por crianças para escalar ou outras atividades onde há um risco de enforcamento ou estrangulamento caso a criança fique presa enquanto utiliza o capacete.
- Este capacete é destinado a ciclistas, skaters ou patinadores. Não é destinado a desportos motorizados, ciclomotores ou outros usos semelhantes.
- Dependendo do tipo de impacto, até um acidente a baixa velocidade pode resultar em ferimentos graves na cabeça ou morte. Os capacetes não podem prevenir todos os ferimentos na cabeça e não protegem contra lesões cervicais, espinais ou outras lesões corporais que possam resultar de um acidente.
- Ande sempre com cuidado e cumpra as regras de trânsito locais. Não faça ajustes no capacete ou nos seus componentes enquanto estiver a andar de bicicleta pois isso poderá causar um acidente.
- Não use nada por baixo do seu capacete. Um boné, cachecol ou até mesmo alguns penteados volumosos podem fazer com que o capacete se mova durante um impacto. Ganchos de cabelo, auscultadores ou qualquer outra coisa sob o capacete podem ferir em caso de impacto.
- Objetos pontiagudos podem trespassar o capacete. Varas, pedras, insetos ou outros podem passar através dos orifícios de ventilação para o interior do capacete.

INSTRUÇÕES DE AJUSTE - O capacete só pode ajudar a protegê-lo se estiver bem ajustado. Certifique-se que experimenta tamanhos diferentes e escolha o tamanho que parece mais seguro e confortável. Posicione o capacete na cabeça, assegurando que o capacete cobre a testa e não descai demasiado na parte de trás da cabeça (Figura A). O aperto das fitas deverá ficar colocado debaixo do queixo e junto à garganta (Figura B). As pontas soltas devem ser passadas através do anel de borracha. Não corte o excesso de comprimento das fitas. As fitas devem ter uma tensão uniforme e não devem cobrir as orelhas. Deslize o divisor de fitas para ambos os lados e posicione-o por baixo dos lóbulos das orelhas (Figura C). Se o capacete incluir um sistema de ajuste, ajuste-o para cima ou para baixo e gire a roda no sentido horário para apertar até atingir o tamanho correto (Figura D). Quando devidamente ajustado, não deverá conseguir puxar o capacete em nenhuma direção.

MANUTENÇÃO E CUIDADOS - Use apenas sabão neutro e água para limpar seu capacete. Guarde o capacete num local fresco e seco, o calor excessivo irá danificar o capacete. Nunca deixe o capacete no carro em dias ensolarados ou em qualquer lugar próximo de fontes de calor direta ou indiretas. Não aplique decalques no seu capacete. Evite protetores solares e produtos de pele e cabelo na cabeça enquanto estiver a utilizar o capacete. Verifique a condição do capacete antes e depois de cada uso. Recomenda-se substituir o capacete a cada 3 anos a partir da data da compra.

PEÇAS DE SUBSTITUIÇÃO E ACESSÓRIOS - Utilize apenas peças de substituição genuínas. Os conjuntos de almofadas estão disponíveis na nossa rede mundial de distribuidores e online em: met-helmets.com Não altere nem remova qualquer componente do capacete, exceto conforme recomendado pelo fabricante. O capacete não deve ser adaptado para fixar acessórios de forma não recomendada pelo fabricante. Câmeras, luzes e suportes ou qualquer coisa fixada no seu capacete podem causar dano em caso de impacto.

GARANTIA - A MET assegura a garantia dos seus capacetes pelo período de 2 anos a partir da data original da compra relativamente a quaisquer defeitos nos materiais e na mão de obra.
Para solicitar a Garantia, o capacete deve ser devolvido para análise à loja onde foi adquirido, ou ser enviado para a MET ao encargo do cliente. Os capacetes devem ser devolvidos em embalagem de proteção individual adequada com uma descrição detalhada da queixa e com a prova de compra. Caso se considere que o capacete tem defeito de material ou de mão de obra, será reparado ou substituído pelo modelo de capacete disponível mais idêntico em pre