evolar

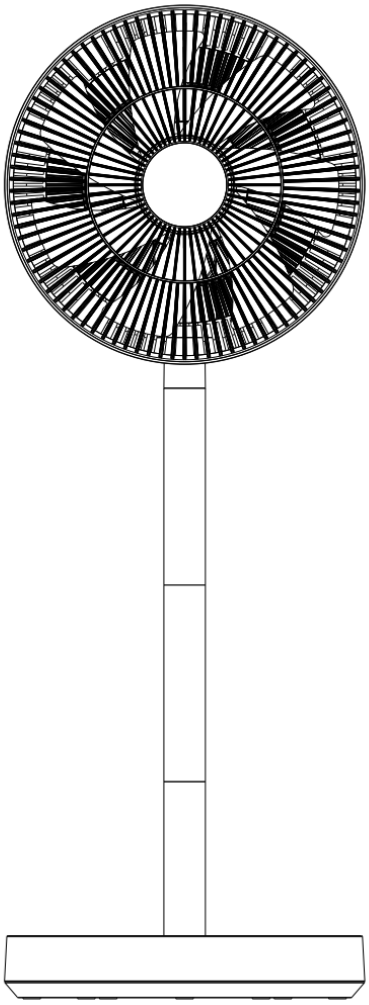

EVO-SF30WW & EVO-SF30GW

Evolar Staande Ventilator
Gebruikershandleiding 1

Evolar Standing Fan
User Manual 13

Evolar Standventilator
Benutzerhandbuch 25

Evolar Ventilateur sur pied
Manuel d’utilisation 37

Nederlands

Inleiding

Hartelijk dank dat u hebt gekozen voor een Evolar-product. Lees deze handleiding zorgvuldig door voordat u het apparaat in gebruik neemt en bewaar deze voor toekomstig gebruik.

Vrijwaring

Evolar behoudt zich het recht voor om na publicatie wijzigingen aan te brengen in specificaties, aantallen en afmetingen, onder meer om productie- of andere redenen.
Hoewel wij ernaar streven dat de informatie in deze handleiding juist en volledig is, kunnen wij geen garanties of verklaringen geven met betrekking tot specifieke toepassingen. De informatie wordt naar beste weten verstrekt. Het gebruik van apparaten of accessoires in strijd met de instructies en waarschuwingen in dit document is volledig voor eigen risico van de gebruiker.

Recyclingrichtlijn (EU)

Gooi dit product niet bij het gewone huisvuil. Het moet worden afgevoerd in overeenstemming met de Europese wetgeving inzake afgedankte elektrische en elektronische apparatuur. Raadpleeg zo nodig uw lokale autoriteiten voor informatie over de beschikbare inzamel- en verwerkingsmogelijkheden.

1. Algemene veiligheidsregels

Lees en bewaar deze veiligheidsinstructies zorgvuldig voordat u dit product gebruikt.

- Lees deze gebruikershandleiding volledig en aandachtig door voordat u het product in gebruik neemt.
- De ventilator is uitsluitend ontworpen voor gebruik met de gespecificeerde voedingsspanning en het juiste type stroomvoorziening. Sluit het apparaat niet aan op een andere stroombron.
- Zet de schakelaar vóór gebruik op UIT en trek de stekker uit het stopcontact.
- Trek vóór reiniging of onderhoud altijd de stekker uit het stopcontact en wacht tot de ventilator volledig tot stilstand is gekomen.
- Plaats de ventilator op een stabiele, droge ondergrond, uit de buurt van brandbare materialen en waterbronnen.
- Zorg ervoor dat de ventilator in een goed geventileerde ruimte wordt geplaatst om een goede luchtcirculatie te waarborgen en oververhitting te voorkomen.
- Steek geen vingers of andere voorwerpen in het voor- of achter rooster of in de ventilatorbladen om letsel te voorkomen.
- Stop het gebruik onmiddellijk en neem contact op met de klantenservice indien u ongebruikelijke geluiden of onaangename geuren waarneemt.
- Plaats geen zware voorwerpen op de ventilator en blokkeer de luchtstroom niet om optimale prestaties te garanderen.
- Trek de stekker uit het stopcontact en berg de ventilator op een veilige plaats op wanneer deze gedurende langere tijd niet wordt gebruikt.
- Stel de ventilator niet bloot aan direct zonlicht of hoge temperaturen om brandgevaar, beschadiging of vervorming te voorkomen.
- Gebruik bij het reinigen een zachte doek of borstel. Gebruik geen corrosieve of schurende reinigingsmiddelen.
- Gebruik het apparaat niet indien het netsnoer, de stekker of het stopcontact beschadigd of los is. Controleer het netsnoer en de stekker regelmatig om elektrische schokken of kortsluiting te voorkomen.
- Voorkom dat water in contact komt met de behuizing van de ventilator om elektrische schokken, brand of kortsluiting te vermijden.
- Blokkeer de luchtstroom niet en gebruik de ventilator niet in nauwe of afgesloten ruimtes tijdens gebruik.
- Controleer bij langdurig gebruik regelmatig de werking van de ventilator en verwijder stofophoping indien nodig.
- Indien de ventilator nat of vochtig is geworden, trek dan de stekker uit het stopcontact en laat het apparaat volledig drogen voordat u het opnieuw gebruikt.
- Houd de ventilator buiten het bereik van kinderen en huisdieren om onbedoeld contact of letsel te voorkomen.
- Neem voor reparaties of vervanging van onderdelen contact op met een gekwalificeerde technicus of een erkend servicecentrum.

2. Technische tekening

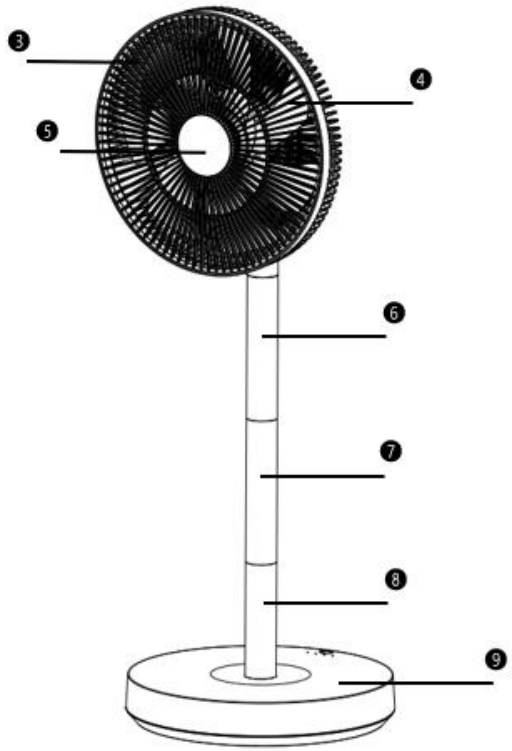

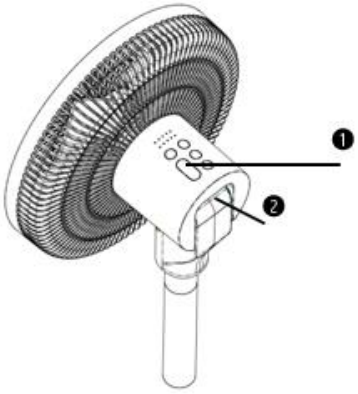

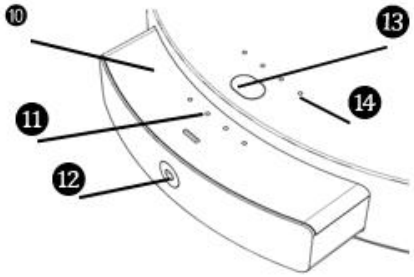

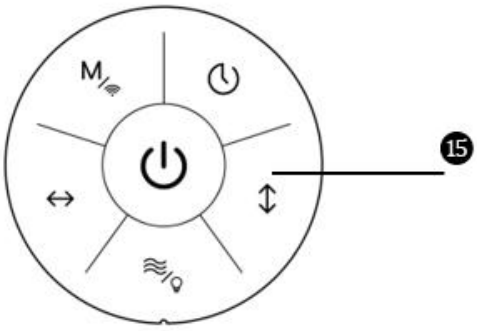

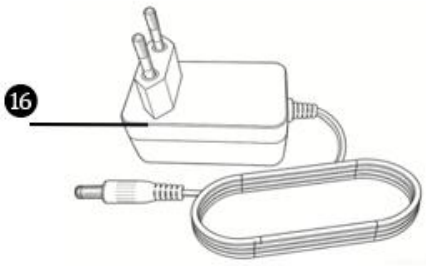

❶ **Bedieningspaneel**
❷ **Ingebouwde handgreep**
❸ **Voorrooster**
❹ **Ventilatorblad**
❺ **Magnetische afstandsbedieningshouder**
❻ **Stang 1**
❼ **Stang 2**
❽ **Stang 3**
❾ **Voet**
❿ **Uitneembare accu**
⓫ **Batterijniveau-indicator**
⓬ **Accu-bedieningsknop**
⓭ **Accu-ontgrendelknop**
⓮ **Accu-indicator van het apparaat**
⓯ **Magnetische afstandsbediening**
⓰ **Voedingsadapter**

3. Montagehandleiding

1. Voorbereiden van de stangen
Haal de drie stangdelen uit het opbergvak in de voet.

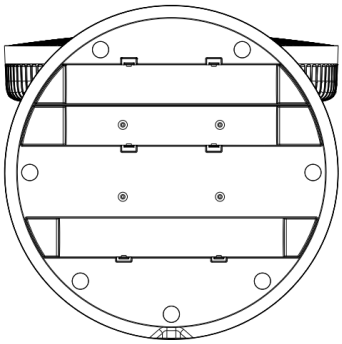

2. Monteren van de stangen
Lijn de stangdelen uit en verbind deze door ze in elkaar te draaien.
Bevestig de gemonteerde stang stevig aan de voet.

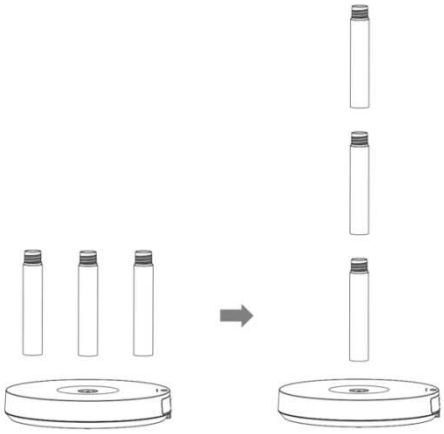

3. Monteren van de ventilatorkop
Plaats de ventilatorkop op de bovenkant van de stang en draai deze met de klok mee totdat deze stevig vastzit.

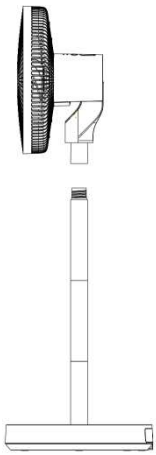

4. Plaatsen van de afstandsbediening
Bevestig de magnetische afstandsbediening direct op de ventilatorkop voor eenvoudig gebruik en opbergen.

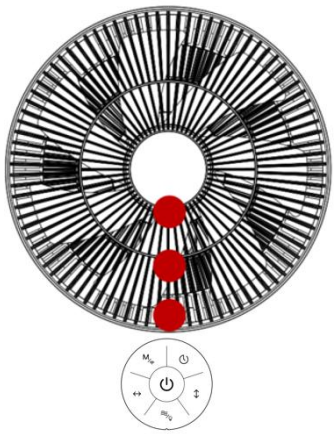

5. Aansluiten op de voeding
Sluit de DC-stekker van de voedingsadapter aan op de aansluiting aan de onderzijde van de ventilatorvoet.

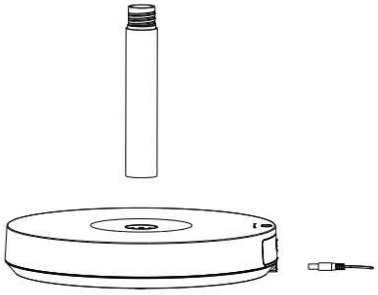

Demonteren en opbergen

Om de ventilator te demonteren, voert u bovenstaande stappen in omgekeerde volgorde uit.
Zorg ervoor dat alle onderdelen schoon en droog zijn voordat u het apparaat opbergt. Bewaar het apparaat op een koele, droge plaats.

4. Gebruiksaanwijzing

Bedieningspaneel

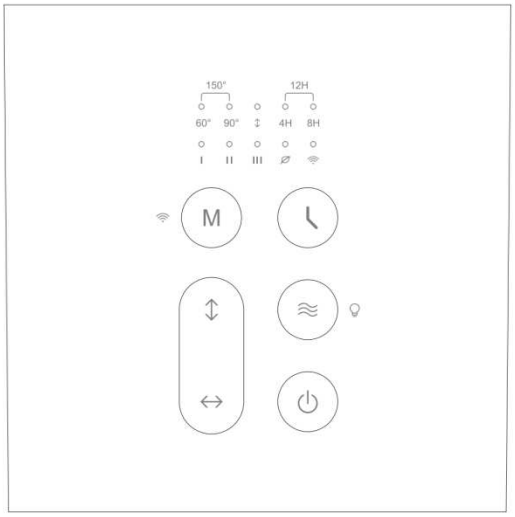

Icoon	Beschrijving
	Aan/uit
	Kort indrukken: ventilator in- of uitschakelen.
	Ventilatorsnelheid & sfeerverlichting
	● **Ventilatorsnelheid:** Standaardinstelling bij eerste inschakeling: stand I. Druk kort om te schakelen tussen 4 snelheden: I → II → III → IV. ● **Sfeerverlichting:** Houd de toets ingedrukt om de sfeerverlichting in of uit te schakelen. **Let op:** Via de smartphone-app zijn 21 instelbare snelheidsniveaus (1–21) beschikbaar. De snelheden op het bedieningspaneel komen overeen met: • Stand I → niveau 5 • Stand II → niveau 10 • Stand III → niveau 15 • Stand IV → niveau 20
	Indicator
	I / II / III: Stand I / II / III: het bijbehorende LED-lampje brandt. Stand IV: drie LED-lampjes branden gelijktijdig.
	Horizontale Oscillatie
	● Horizontale oscillatie: druk kort om de oscillatie te activeren en de draaishoek te selecteren. **3D-oscillatie**

	Wanneer de ventilator verticaal oscilleert, activeert indrukken van deze toets de 3D-modus. Tijdens 3D-oscillatie: druk opnieuw om de horizontale oscillatie te stoppen en de 3D-modus te verlaten, terwijl de verticale oscillatie actief blijft.	
	Verticale Oscillatie	
	● Verticale oscillatie: druk kort om verticale beweging te starten en de oscillatiehoek te selecteren. Druk opnieuw om de beweging te stoppen op de huidige positie. **3D-oscillatie** Wanneer de ventilator horizontaal oscilleert, activeert indrukken van deze toets de 3D-modus. Tijdens 3D-oscillatie: druk opnieuw om de verticale oscillatie te stoppen en de 3D-modus te verlaten, terwijl de horizontale oscillatie actief blijft.	
	Indicator	
	● ↕	Het LED-lampje brandt wanneer verticale oscillatie is ingeschakeld.
	Timer	
	Druk kort om de automatische uitschakeltimer in te stellen: 4 uur → 8 uur → 12 uur → uit.	
	Indicator	
	12H ● ● 4H 8H	4H / 8H: het bijbehorende LED-lampje brandt.
		12H: de LED's van 4H en 8H branden gelijktijdig.
	Windmodus & WiFi-verbinding	
	● **Windmodus:** Standaard bij eerste inschakeling: Normale modus. Druk kort om te schakelen tussen Normale modus en Natuurlijke modus. **Let op:** Extra modi (Slaap, Automatisch, 3D, Turbo) zijn beschikbaar via de smartphone-app. **WiFi-verbinding:** Houd de toets 3 seconden ingedrukt om de WiFi-koppelings- of resetmodus te activeren.	
	Indicator	
	●	Het LED-lampje brandt wanneer de Natuurlijke modus is geselecteerd.
	●	Een continu brandend LED-lampje geeft aan dat de WiFi-verbinding succesvol tot stand is gebracht.

Afstandsbediening

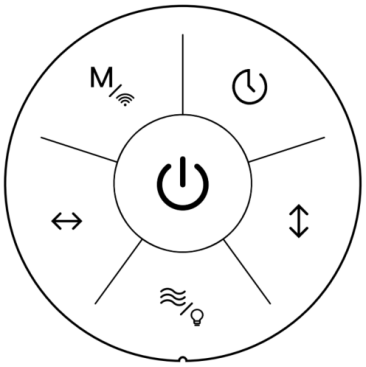

Icoon	Beschrijving
	Aan/uit
	Kort indrukken: apparaat in- of uitschakelen.
	Ventilatorsnelheid & sfeerverlichting
	● **Ventilatorsnelheid:** druk kort om te schakelen tussen snelheid 1 t/m 8. ● **Sfeerverlichting:** houd de toets 3 seconden ingedrukt om de sfeerverlichting in te schakelen op 50% helderheid. Houd de toets opnieuw 3 seconden ingedrukt om de verlichting uit te schakelen.
	Horizontale Oscillatie
	● **Horizontale draaiing:** druk om horizontale oscillatie te starten; druk opnieuw om te stoppen. **3D-oscillatie** ● Tijdens verticale oscillatie: druk om de 3D-oscillatiemodus te activeren. ● Tijdens 3D-oscillatie: druk om de horizontale oscillatie te stoppen en de 3D-modus te verlaten.
	Verticale Oscillatie
	●**Verticale draaiing:** druk om verticale oscillatie te starten; druk opnieuw om te stoppen. **3D-oscillatie** ● Tijdens horizontale oscillatie: druk om de 3D-oscillatiemodus te activeren. ● Tijdens 3D-oscillatie: druk om de verticale oscillatie te stoppen en de 3D-modus te verlaten.
	Windmodus & WiFi
	● **Windmodus:** standaard Normale modus. Druk kort om te schakelen tussen Normaal / Natuurlijk / Automatisch / 3D. **Automatische modus** In de automatische modus wordt de ventilatorsnelheid automatisch aangepast aan de kamertemperatuur: • Kamertemperatuur ≤ 14 °C → Snelheid 1 • ≤ 22 °C → Snelheid 2 • ≤ 23 °C → Snelheid 3

	• ≤ 25 °C → Snelheid 4 • ≤ 26 °C → Snelheid 5 • ≤ 27 °C → Snelheid 6 • ≤ 28 °C → Snelheid 7 • 28 °C → Snelheid 8 **WiFi-verbinding:** houd de toets ingedrukt om de WiFi-koppelingsmodus te activeren of te resetten.
	Timer
	Timer: standaard uit. Druk kort om de uitschakeltimer in te stellen op 4 uur, 8 uur, 12 uur of uit.

Accupakket

Accupakket verwijderen
Druk op de ontgrendelknop op de voet om het accupakket van de ventilator los te koppelen.

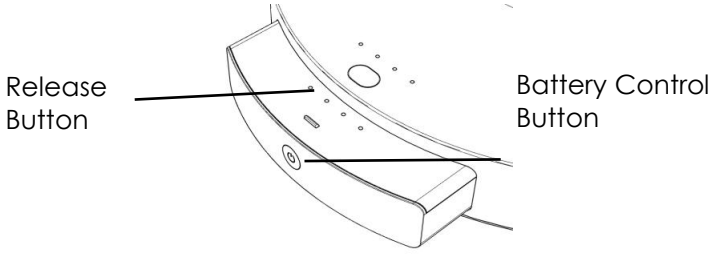

Accupakket opladen
Gebruik een standaard USB-C-kabel om het accupakket aan te sluiten op een voedingsbron.

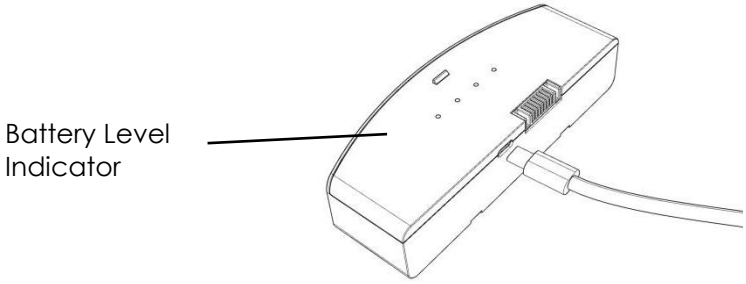

Oplaadstatus controleren
De 4-niveau LED-indicator geeft de voortgang van het opladen weer.

Batterij Indicator	Batterijniveau
● ○ ○ ○	0%≤Batterijniveau ≤25%
● ● ○ ○	25%＜Batterijniveau ≤50%
● ● ● ○	50%＜Batterijniveau ≤75%
● ● ● ●	75%＜Batterijniveau ≤100%

Tijdens het opladen: de LED-indicatoren pulseren (ademend effect) opeenvolgend, afhankelijk van het huidige laadniveau.

Volledig opgeladen: alle vier LED-indicatoren branden continu.

Accupakket terugplaatsen
Lijn het volledig opgeladen accupakket uit met de voet en schuif het terug totdat het vastklikt.

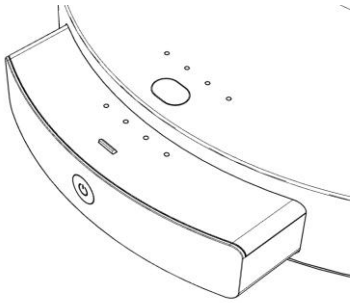

5. Reiniging, onderhoud en opslag

Een correcte reiniging van de ventilator is essentieel om optimale prestaties te behouden.

Let op:

1. Schakel het apparaat uit en trek de stekker uit het stopcontact voordat u begint met reinigen of onderhoud.
2. Zorg ervoor dat alle onderdelen volledig droog zijn voordat u het apparaat weer monteert en gebruikt.
3. Gebruik geen bijtende schoonmaakmiddelen, staalborstels, schuurmiddelen, metalen of scherpe voorwerpen om het apparaat te reinigen.
4. Het wordt aanbevolen de ventilator minimaal één keer per maand te reinigen.
5. Berg de ventilator bij langdurige opslag op in de originele verpakking en bewaar deze op een koele, droge plaats.

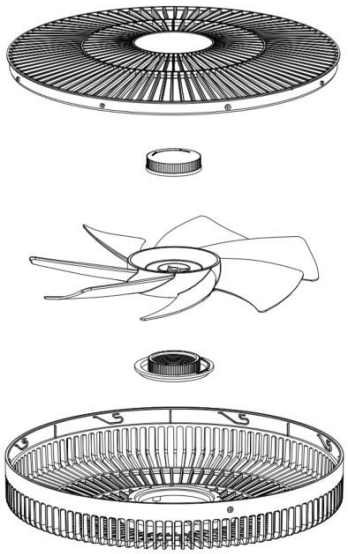

Demontagevolgorde

Demonteer de onderdelen in de volgende volgorde:
Voorrooster → Ventilatorblad-houder → Ventilatorblad → Achterroosterhouder → Achterrooster

Reinigingsstappen

Stap 1: Draai de schroeven van het voorrooster los met een schroevendraaier. Til het voorrooster op en trek het voorzichtig naar voren om het te verwijderen.

Stap 2: Draai de ventilatorblad-houder los en verwijder deze.

Stap 3: Verwijder vervolgens achtereenvolgens het ventilatorblad, de achterroosterhouder en het achterrooster.

Stap 4: Reinig of spoel de in de afbeelding aangegeven onderdelen. Zorg ervoor dat alle onderdelen volledig droog zijn voordat u ze opnieuw monteert en het apparaat weer gebruikt.

Stap 5: Onderdelen die niet met water gereinigd mogen worden, reinigt u met een zachte, droge doek.

6. Troubleshooting

Probleem	Mogelijke oorzaak	Oplossing
Apparaat schakelt niet in	Stroomaansluiting	Controleer of de stekker stevig in het stopcontact zit. Trek de stekker eruit en sluit deze opnieuw aan.
	Stopcontact	Controleer of het stopcontact correct werkt.
Onvoldoende luchtstroom	Ventilatorbladen	Controleer of de ventilatorbladen vrij zijn van obstakels en vuil dat de beweging kan belemmeren.
Trillen / veel geluid	Plaatsing van het apparaat	Plaats het apparaat op een vlakke en stabiele ondergrond.
	Losse onderdelen	Controleer of er losse schroeven of onderdelen zijn en draai deze indien nodig vast.
	Ventilatorbladen	Controleer of de ventilatorbladen vrij zijn van obstakels en vuil.

English

Introduction

Thank you for choosing an Evolar product. Please read this manual carefully before using the device and keep it for future reference.

Indemnification

Evolar reserves the right to make changes to specifications, quantities, and dimensions after publication, including for production or other reasons.
While we strive to ensure the information in this manual is accurate and complete, we cannot make any warranties or representations regarding specific applications. The information is provided to the best of our knowledge. Use of any device or accessory contrary to the instructions and warnings in this document is entirely at the user's own risk.

Recycling Directive (EU)

Do not dispose of this product with normal household waste. It must be disposed of in accordance with European legislation on waste electrical and electronic equipment. If necessary, consult your local authorities for information on available collection and disposal options.

1. General safety rules

Read and save these safety instructions carefully before using this product.

- Read this user manual completely and carefully before using the product.
- The fan is designed for use only with the specified voltage and the correct power supply type. Do not connect the device to any other power source.
- Before use, turn the switch to OFF and unplug the power cord.
- Before cleaning or maintaining the fan, always unplug it and wait until it has come to a complete stop.
- Place the fan on a stable, dry surface, away from flammable materials and water sources.
- Make sure the fan is placed in a well-ventilated area to ensure good air circulation and prevent overheating.
- To avoid injury, do not insert your fingers or other objects into the front or rear grille or into the fan blades.
- Stop use immediately and contact customer service if you notice any unusual sounds or unpleasant odors.
- To ensure optimal performance, do not place heavy objects on the fan or block the airflow.
- Unplug the fan and store it in a safe place when not in use for an extended period of time.
- Do not expose the fan to direct sunlight or high temperatures to avoid fire hazard, damage or deformation.
- When cleaning, use a soft cloth or brush. Do not use corrosive or abrasive cleaning agents.
- Do not use the appliance if the power cord, plug, or socket are damaged or loose. Check the power cord and plug regularly to prevent electric shock or short circuits.
- Prevent water from coming into contact with the fan housing to avoid electric shock, fire or short circuit.
- Do not block the airflow or use the fan in narrow or enclosed spaces during use.
- When in use for extended periods, regularly check the fan's operation and remove dust buildup if necessary.
- If the fan becomes wet or damp, unplug it and allow it to dry completely before using it again.
- Keep the fan out of the reach of children and pets to avoid accidental contact or injury.
- For repairs or replacement of parts, contact a qualified technician or an authorized service center.

2. Technical drawing

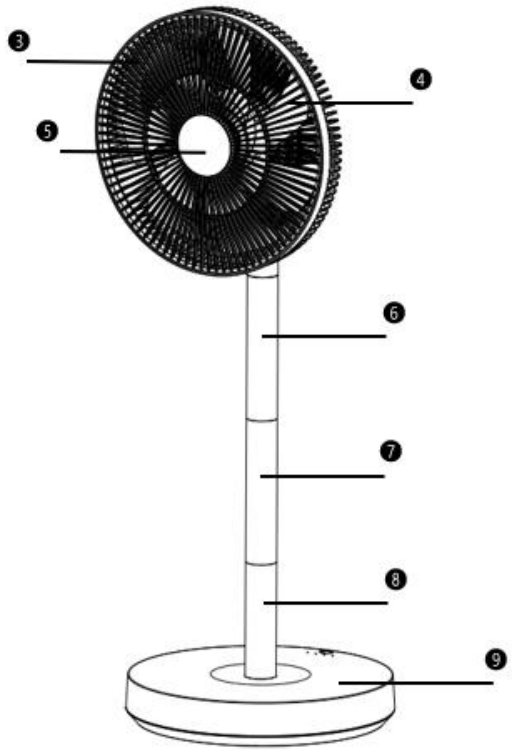

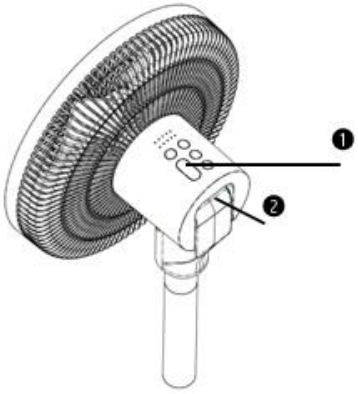

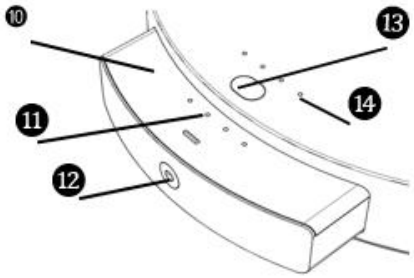

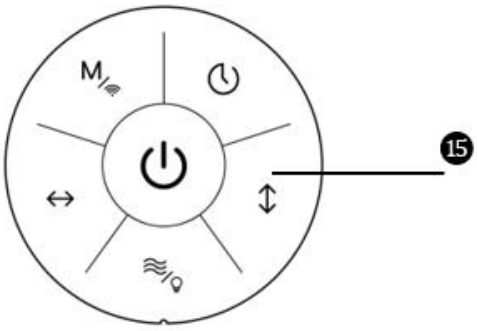

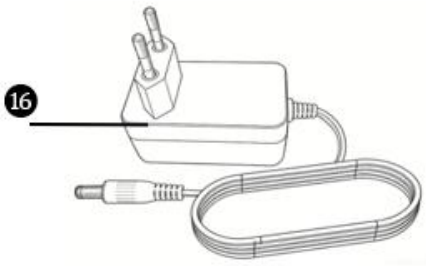

❶ **Control panel**
❷ **Built-in handle**
❸ **Front grille**
❹ **Fan blade**
❺ **Magnetic remote control holder**
❻ **Rod 1**
❼ **Rod 2**
❽ **Rod 3**
❾ **Foot**
❿ **Removable battery**
⓫ **Battery level indicator**
⓬ **Battery control button**
⓭ **Battery release button**
⓮ **Battery indicator of the device**
⓯ **Magnetic remote control**
⓰ **Power adapter**

3. Assembly instructions

1. Preparing the bars
Remove the three rod sections from the storage compartment in the base.

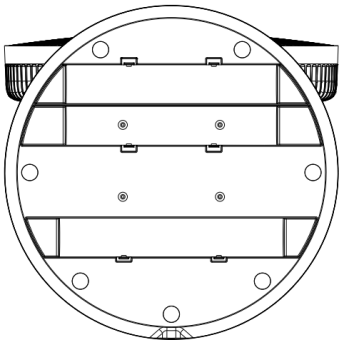

2. Mounting the rods
Align the rod sections and connect them by twisting them together.
Secure the mounted rod firmly to the base.

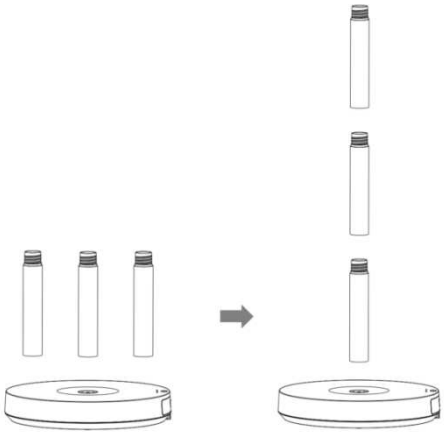

3. Mounting the fan head
Place the fan head on the top of the rod and turn it clockwise until it is firmly secured.

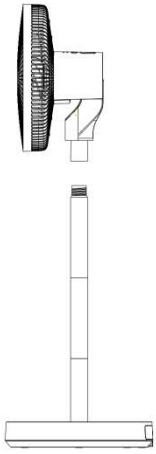

4. Placing the remote control
Attach the magnetic remote control directly to the fan head for easy use and storage.

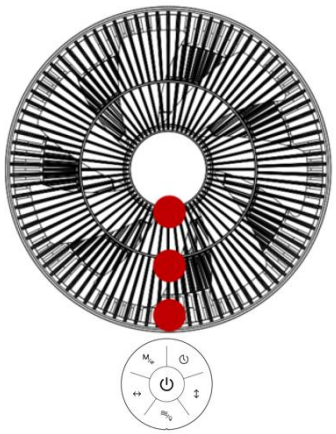

5. Connect to power

Connect the DC plug of the power adapter to the socket on the bottom of the fan base.

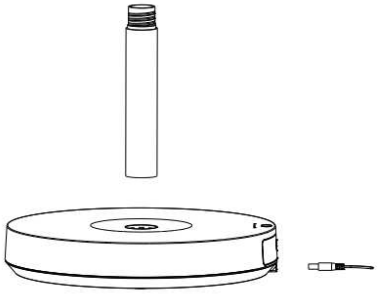

Disassembly and storage

To disassemble the fan, reverse the above steps.

Make sure all parts are clean and dry before storing the appliance. Store the appliance in a cool, dry place.

4. Instructions for use

Control panel

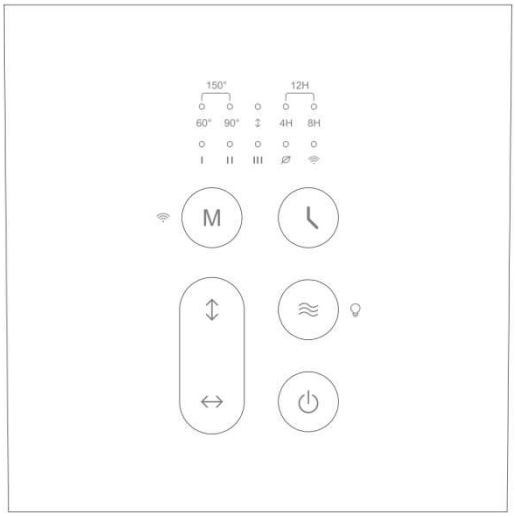

Icon	Description
	On/off
	Short press: Switch fan on or off.
	Fan speed & mood lighting
	● **Fan speed:** Default setting when first switched on: position I. Short press to switch between 4 speeds: I → II → III → IV. ● **Mood lighting:** Press and hold the button to turn the mood light on or off. **NB:** 21 adjustable speed levels (1–21) are available via the smartphone app. The speeds on the control panel correspond to: ● State I → level 5 ● Stand II → level 10 ● Stand III → level 15 ● Level IV → level 20
	Indicator
	I II III: Position I / II / III: the corresponding LED lights up. Position IV: Three LED lights illuminate simultaneously.
	Horizontal Oscillation
	● Horizontal oscillation: short press to activate oscillation and select the rotation angle. **3D oscillation** When the fan is oscillating vertically, pressing this key activates the 3D mode.

	During 3D oscillation: Press again to stop horizontal oscillation and exit 3D mode, while vertical oscillation remains active.	
	Vertical Oscillations	
	● Vertical oscillation: Short press to start vertical movement and select the oscillation angle. Press again to stop movement at the current position. **3D oscillation** When the fan is oscillating horizontally, pressing this key activates the 3D mode. During 3D oscillation: Press again to stop vertical oscillation and exit 3D mode, while horizontal oscillation remains active.	
	Indicator	
	● ↕	The LED light is on when vertical oscillation is enabled.
	Timer	
	Short press to set the auto power-off timer: 4 hours → 8 hours → 12 hours → off.	
	Indicator	
	12H ● ● 4H 8H	4H/8H: The corresponding LED light is on.
		12H: The 4H and 8H LEDs light up simultaneously.
	Wind mode & WiFi connection	
	● **Wind mode:** Default when first switched on: Normal mode. Short press to switch between Normal mode and Natural mode. **NB:** Additional modes (Sleep, Auto, 3D, Turbo) are available via the smartphone app. **WiFi connection:** Press and hold the button for 3 seconds to enter WiFi pairing or reset mode.	
	Indicator	
	●	The LED light is on when Natural mode is selected.
	●	A solid LED light indicates that the WiFi connection has been successfully established.

Remote control

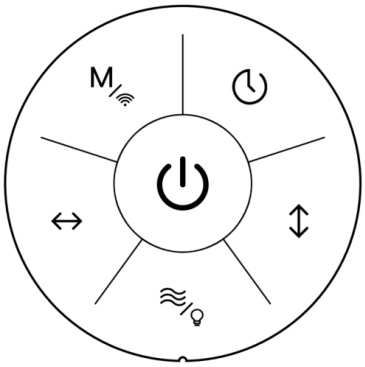

Icon	Description
	On/off
	Short press:turn the device on or off.
	Fan speed & mood lighting
	● **Fan speed:**press briefly to switch between speed 1 to 8. ● **Mood lighting:**Press and hold the button for 3 seconds to turn on the ambient light at 50% brightness. Press and hold the button again for 3 seconds to turn off the light.
	Horizontal Oscillation
	● **Horizontal rotation:**press to start horizontal oscillation; press again to stop. **3D oscillation** ● During vertical oscillation: press to activate 3D oscillation mode. ● During 3D oscillation: Press to stop horizontal oscillation and exit 3D mode.
	Vertical Oscillations
	●**Vertical rotation:**press to start vertical oscillation; press again to stop. **3D oscillation** ● During horizontal oscillation: Press to activate 3D oscillation mode. ● During 3D oscillation: Press to stop vertical oscillation and exit 3D mode.
	Wind mode & WiFi
	● **Wind mode:**Normal mode by default. Short press to switch between Normal/Natural/Auto/3D. **Automatic mode** In automatic mode, the fan speed is automatically adjusted to the room temperature: ● Room temperature ≤ 14 °C → Speed 1 ● ≤ 22 °C → Speed 2 ● ≤ 23 °C → Speed 3 ● ≤ 25 °C → Speed 4 ● ≤ 26 °C → Speed 5 ● ≤ 27 °C → Speed 6 ● ≤ 28 °C → Speed 7

	• 28 °C → Speed 8 **WiFi connection:**Press and hold the button to activate or reset WiFi pairing mode.
	Timer
	Timer: Off by default. Press briefly to set the shutdown timer. 4 hours, 8 hours, 12 hours or off.

Battery pack

Remove battery pack
Press the release button on the base to disconnect the fan's battery pack.

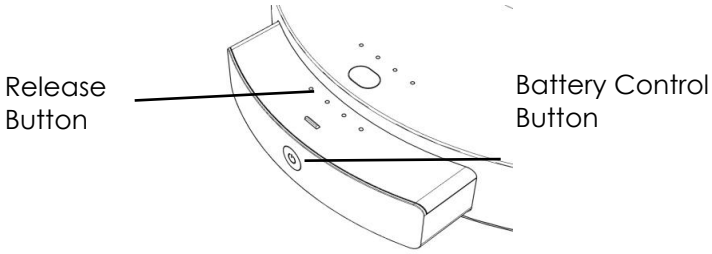

Charging the battery pack
Use a standard USB-C cable to connect the battery pack to a power source.

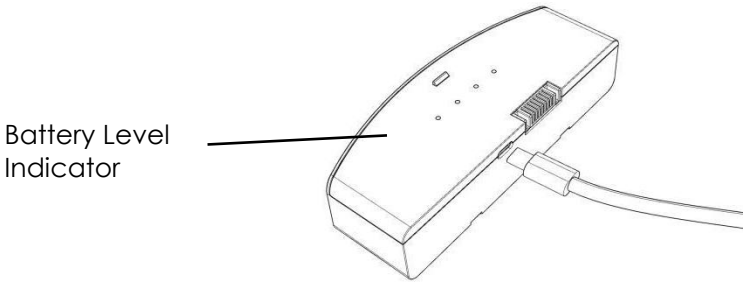

Check charging status
The 4-level LED indicator shows the charging progress.

Battery Indicator	Battery level
● ○ ○ ○	0%≤Batterijniveau ≤25%
● ● ○ ○	25%＜Battery level ≤50%
● ● ● ○	50%＜Battery level ≤75%
● ● ● ●	75%＜Battery level ≤100%

While charging: The LED indicators pulse (breathing effect) sequentially depending on the current charge level.

Fully charged:all four LED indicators are lit continuously.

Replacing the battery pack
Align the fully charged battery pack with the base and slide it back until it clicks into place.

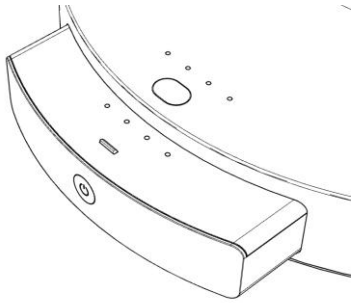

5. Cleaning, maintenance and storage

Proper cleaning of the fan is essential tooptimal performance to keep.

Please note:
Switch off the device and unplug it from the power outlet before cleaning or maintenance.
Ensure that all parts are completely dry before reassembling and using the device.
Do not use corrosive cleaning agents, steel brushes, abrasives, metal or sharp objects to clean the device.
It is recommended to clean the fan at least once a month.
For long-term storage, store the fan in its original packaging and keep it in a cool, dry place.

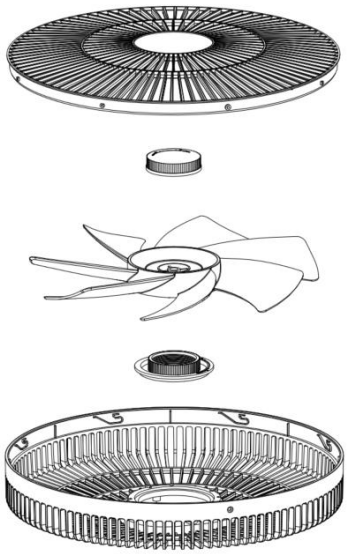

Disassembly sequence
Disassemble the parts in the following order:
Front grille → Fan blade holder → Fan blade → Rear grille holder → Rear grille

Cleaning steps
Step 1: Loosen the screws on the front grille with a screwdriver. Lift the front grille and gently pull it forward to remove it.

Step 2: Loosen and remove the fan blade holder.

Step 3: Next, remove the fan blade, rear grille holder, and rear grille in that order.

Step 4: Clean or rinse the parts shown in the image. Make sure all parts are completely dry before reassembling them and using the appliance again.

Step 5: Parts that cannot be cleaned with water should be cleaned with a soft, dry cloth.

6. Troubleshooting

Problem	Possible cause	Solution
Device does not turn on	Power connection	Check that the plug is firmly in the socket. Unplug the power cord and plug it back in.
	Power socket	Check that the socket is working properly.
Insufficient airflow	Fan blades	Check that the fan blades are free of obstructions and dirt that could impede movement.
Vibrating / loud noise	Placement of the device	Place the appliance on a flat and stable surface.
	Loose parts	Check for any loose screws or parts and tighten them if necessary.
	Fan blades	Check that the fan blades are free of obstructions and dirt.

Deutsch

Einführung

Vielen Dank, dass Sie sich für ein Evolar-Produkt entschieden haben. Bitte lesen Sie diese Bedienungsanleitung vor der Inbetriebnahme des Geräts sorgfältig durch und bewahren Sie sie zum späteren Nachschlagen auf.

Entschädigung

Evolar behält sich das Recht vor, nach Veröffentlichung Änderungen an Spezifikationen, Mengen und Abmessungen vorzunehmen, unter anderem aus Produktionsgründen oder anderen Gründen.
Wir bemühen uns, die Informationen in diesem Handbuch korrekt und vollständig darzustellen, können jedoch keine Gewährleistung oder Zusicherung hinsichtlich spezifischer Anwendungen übernehmen. Die Informationen wurden nach bestem Wissen und Gewissen bereitgestellt. Die Verwendung von Geräten oder Zubehör entgegen den Anweisungen und Warnhinweisen in diesem Dokument erfolgt ausschließlich auf eigenes Risiko.

Recyclingrichtlinie (EU)

Dieses Produkt darf nicht im normalen Hausmüll entsorgt werden. Es muss gemäß der europäischen Gesetzgebung zu Elektro- und Elektronikaltgeräten entsorgt werden. Erkundigen Sie sich gegebenenfalls bei Ihrer örtlichen Behörde nach den verfügbaren Sammel- und Entsorgungsmöglichkeiten.

1. Allgemeine Sicherheitsregeln

Lesen und bewahren Sie diese Sicherheitshinweise sorgfältig auf, bevor Sie dieses Produkt verwenden.

- Lesen Sie diese Bedienungsanleitung vor der Verwendung des Produkts vollständig und sorgfältig durch.
- Der Lüfter ist ausschließlich für den Betrieb mit der angegebenen Spannung und dem entsprechenden Netzteil ausgelegt. Schließen Sie das Gerät nicht an eine andere Stromquelle an.
- Vor Gebrauch den Schalter auf AUS stellen und das Netzkabel abziehen.
- Vor der Reinigung oder Wartung des Ventilators immer den Netzstecker ziehen und warten, bis er vollständig zum Stillstand gekommen ist.
- Stellen Sie den Ventilator auf eine stabile, trockene Oberfläche, fern von brennbaren Materialien und Wasserquellen.
- Stellen Sie sicher, dass der Ventilator in einem gut belüfteten Bereich aufgestellt wird, um eine gute Luftzirkulation zu gewährleisten und eine Überhitzung zu vermeiden.
- Um Verletzungen zu vermeiden, führen Sie Ihre Finger oder andere Gegenstände nicht in das vordere oder hintere Lüftungsgitter oder in die Lüfterflügel ein.
- Stellen Sie die Nutzung sofort ein und kontaktieren Sie den Kundendienst, wenn Sie ungewöhnliche Geräusche oder unangenehme Gerüche bemerken.
- Um eine optimale Leistung zu gewährleisten, stellen Sie keine schweren Gegenstände auf den Ventilator und blockieren Sie nicht den Luftstrom.
- Ziehen Sie den Netzstecker des Ventilators und bewahren Sie ihn an einem sicheren Ort auf, wenn er längere Zeit nicht benutzt wird.
- Um Brandgefahr, Beschädigung oder Verformung des Ventilators zu vermeiden, setzen Sie ihn weder direkter Sonneneinstrahlung noch hohen Temperaturen aus.
- Verwenden Sie zum Reinigen ein weiches Tuch oder eine Bürste. Verwenden Sie keine ätzenden oder scheuernden Reinigungsmittel.
- Verwenden Sie das Gerät nicht, wenn Netzkabel, Stecker oder Steckdose beschädigt oder locker sind. Überprüfen Sie Netzkabel und Stecker regelmäßig, um Stromschläge oder Kurzschlüsse zu vermeiden.
- Um Stromschläge, Brände oder Kurzschlüsse zu vermeiden, muss verhindert werden, dass Wasser mit dem Lüftergehäuse in Berührung kommt.
- Blockieren Sie während des Gebrauchs nicht den Luftstrom und verwenden Sie den Ventilator nicht in engen oder geschlossenen Räumen.
- Bei längerem Gebrauch sollte die Funktion des Ventilators regelmäßig überprüft und gegebenenfalls Staubablagerungen entfernt werden.
- Sollte der Ventilator nass oder feucht werden, ziehen Sie den Stecker und lassen Sie ihn vollständig trocknen, bevor Sie ihn wieder verwenden.
- Um versehentlichen Kontakt oder Verletzungen zu vermeiden, halten Sie den Ventilator außerhalb der Reichweite von Kindern und Haustieren.
- Für Reparaturen oder den Austausch von Teilen wenden Sie sich bitte an einen qualifizierten Techniker oder ein autorisiertes Servicecenter.

2. Technische Zeichnung

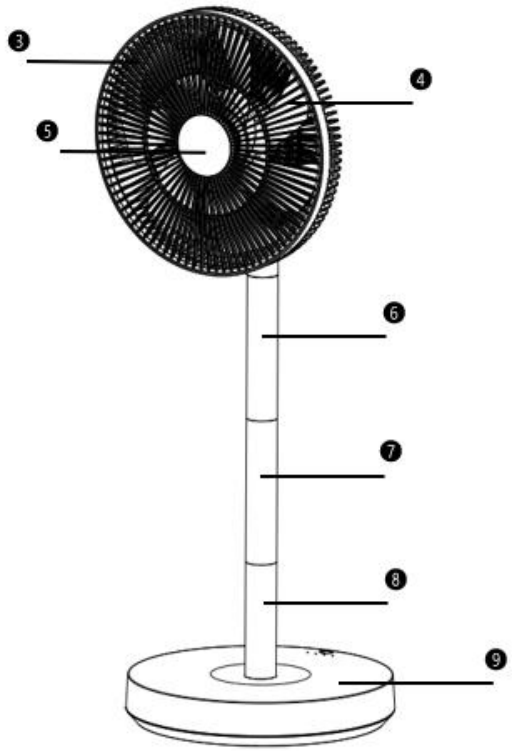

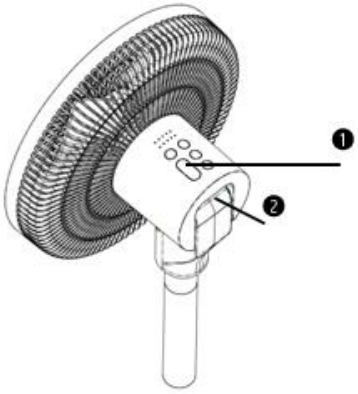

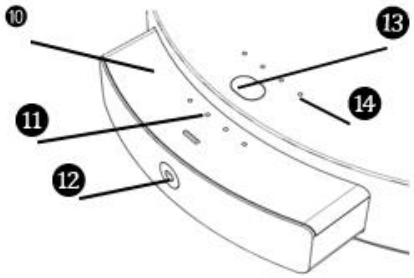

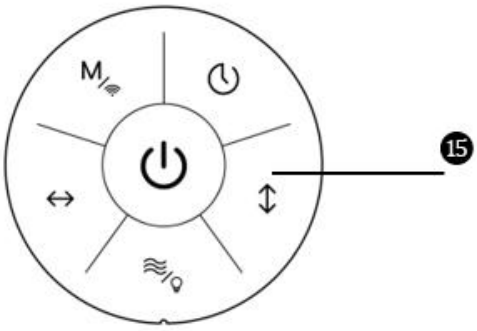

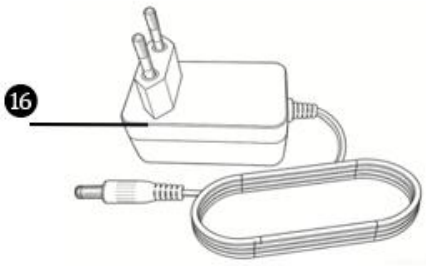

❶ Bedienfeld
❷ Eingebauter Griff
❸ Frontgrill
❹ Lüfterflügel
❺ Magnetischer Fernbedienungshalter
❻ Stange 1
❼ Stange 2
❽ Stange 3
❾ Fuß
❿ Austauschbarer Akku
⓫ Batteriestandsanzeige
⓬ Batteriekontrollknopf
⓭ Batterieentriegelungstaste
⓮ Akkuanzeige des Geräts
⓯ Magnetische Fernbedienung
⓰ Netzteil

3. Montageanleitung

1. Zubereitung der Riegel
Nehmen Sie die drei Stangensegmente aus dem Staufach im Sockel.

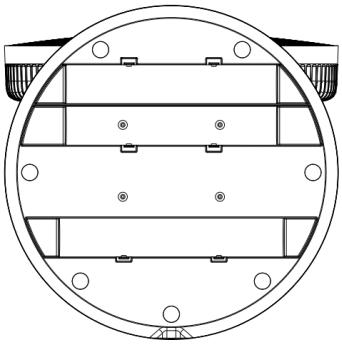

2. Montage der Stangen
Richten Sie die Stangenteile aus und verbinden Sie sie durch Verdrehen.
Befestigen Sie die montierte Stange fest an der Basis.

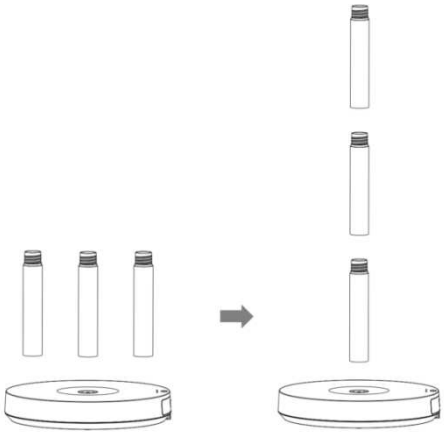

3. Montage des Lüfterkopfes
Setzen Sie den Ventilatorkopf oben auf die Stange und drehen Sie ihn im Uhrzeigersinn, bis er fest sitzt.

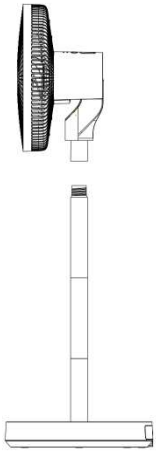

4. Platzierung der Fernbedienung
Befestigen Sie die magnetische Fernbedienung direkt am Ventilatorkopf, um die Bedienung und Aufbewahrung zu vereinfachen.

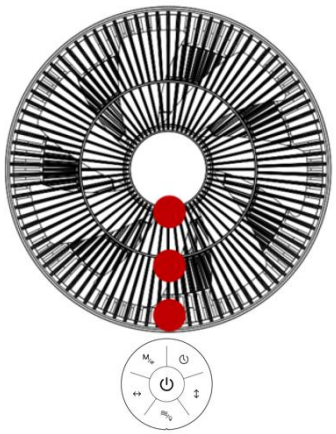

5. An die Stromversorgung anschließen.
Verbinden Sie den Gleichstromstecker des Netzteils mit der Buchse an der Unterseite des Lüfterfußes.

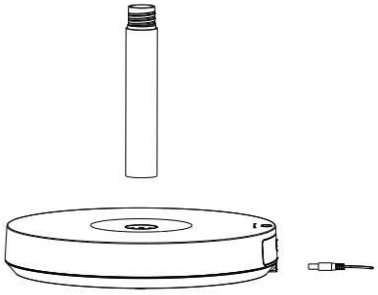

Demontage und Lagerung

Um den Lüfter zu zerlegen, führen Sie die oben genannten Schritte in umgekehrter Reihenfolge aus.
Stellen Sie sicher, dass alle Teile sauber und trocken sind, bevor Sie das Gerät einlagern. Lagern Sie das Gerät an einem kühlen, trockenen Ort.

4. Gebrauchsanweisung

Bedienfeld

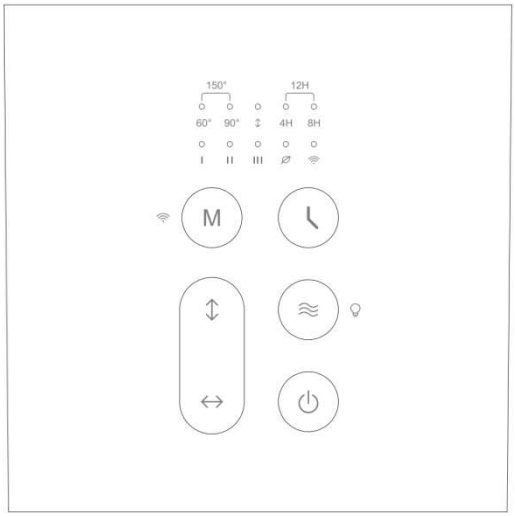

Symbol	Beschreibung	
	Ein/Aus	
	Kurz drücken: Lüfter ein- oder ausschalten.	
	Lüftergeschwindigkeit und Stimmungsbeleuchtung	
	●Lüftergeschwindigkeit: Standardeinstellung beim ersten Einschalten: Position I. Durch kurzes Drücken können Sie zwischen 4 Geschwindigkeiten umschalten: I → II → III → IV. **●Stimmungsbeleuchtung:** Durch Drücken und Halten der Taste kann die Stimmungsbeleuchtung ein- oder ausgeschaltet werden. **Anmerkung:** Über die Smartphone-App stehen 21 einstellbare Geschwindigkeitsstufen (1–21) zur Verfügung. Die Geschwindigkeiten auf dem Bedienfeld entsprechen Folgendem: ● Zustand I → Ebene 5 ● Stand II → Ebene 10 ● Stand III → Ebene 15 ● Stufe IV → Stufe 20	
	Indikator	
	I II III	Position I / II / III: Die entsprechende LED leuchtet auf.
		Position IV: Drei LED-Leuchten leuchten gleichzeitig.
	Horizontale Schwingung	

↔	● Horizontale Oszillation: Durch kurzes Drücken wird die Oszillation aktiviert und der Drehwinkel ausgewählt. **3D-Oszillation** Wenn der Ventilator vertikal oszilliert, aktiviert das Drücken dieser Taste den 3D-Modus. Während der 3D-Oszillation: Durch erneutes Drücken wird die horizontale Oszillation gestoppt und der 3D-Modus verlassen, während die vertikale Oszillation aktiv bleibt.	
↕	**Vertikale Schwingungen**	
	● Vertikale Oszillation: Kurz drücken, um die vertikale Bewegung zu starten und den Oszillationswinkel auszuwählen. Erneut drücken, um die Bewegung an der aktuellen Position zu stoppen. **3D-Oszillation** Wenn der Ventilator horizontal oszilliert, aktiviert das Drücken dieser Taste den 3D-Modus. Während der 3D-Oszillation: Durch erneutes Drücken wird die vertikale Oszillation gestoppt und der 3D-Modus verlassen, während die horizontale Oszillation aktiv bleibt.	
	Indikator	
	● ↕	Die LED-Leuchte ist an, wenn die vertikale Oszillation aktiviert ist.
	Timer	
	Durch kurzes Drücken wird der automatische Abschalttimer eingestellt: 4 Stunden → 8 Stunden → 12 Stunden → aus.	
	Indikator	
	12H ● ● 4H 8H	4H/8H: Die entsprechende LED-Leuchte ist an.
		12H: Die 4H- und 8H-LEDs leuchten gleichzeitig auf.
M	**Windmodus & WLAN-Verbindung**	
	●Windmodus: Standardeinstellung beim ersten Einschalten: Normalmodus. Kurzes Drücken schaltet zwischen Normalmodus und Naturmodus um. **Anmerkung:** Über die Smartphone-App stehen zusätzliche Modi (Schlaf, Auto, 3D, Turbo) zur Verfügung. **WLAN-Verbindung:** Drücken und halten Sie die Taste 3 Sekunden lang, um in den WLAN-Kopplungs- oder Reset-Modus zu gelangen.	
	Indikator	
	●	Die LED-Leuchte ist an, wenn der Modus „Natural“ ausgewählt ist.
	●	Eine dauerhaft leuchtende LED signalisiert, dass die WLAN-Verbindung erfolgreich hergestellt wurde.

Fernbedienung

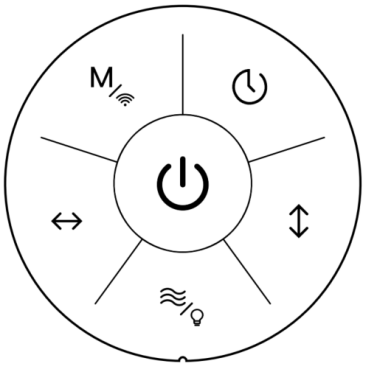

Symbol	Beschreibung
	Ein/Aus
	Kurzpresse: Schalten Sie das Gerät ein oder aus.
	Lüftergeschwindigkeit und Stimmungsbeleuchtung
	●**Lüftergeschwindigkeit:**Durch kurzes Drücken kann zwischen den Geschwindigkeiten 1 bis 8 umgeschaltet werden. ●**Stimmungsbeleuchtung:**Halten Sie die Taste 3 Sekunden lang gedrückt, um das Umgebungslicht mit 50 % Helligkeit einzuschalten. Halten Sie die Taste erneut 3 Sekunden lang gedrückt, um das Licht auszuschalten.
	Horizontale Schwingung
	●**Horizontale Drehung:**Drücken Sie, um die horizontale Schwingung zu starten; drücken Sie erneut, um sie zu stoppen. **3D-Oszillation** ● Während der vertikalen Oszillation: Drücken Sie, um den 3D-Oszillationsmodus zu aktivieren. ● Während der 3D-Oszillation: Drücken Sie diese Taste, um die horizontale Oszillation zu stoppen und den 3D-Modus zu verlassen.
	Vertikale Schwingungen
	●**Vertikale Drehung:**Drücken Sie, um die vertikale Oszillation zu starten; drücken Sie erneut, um sie zu stoppen. **3D-Oszillation** ● Während der horizontalen Oszillation: Drücken Sie, um den 3D-Oszillationsmodus zu aktivieren. ● Während der 3D-Oszillation: Drücken Sie, um die vertikale Oszillation zu stoppen und den 3D-Modus zu verlassen.
	Windmodus & WLAN
	●**Windmodus:**Standardmäßig im Normalmodus. Kurzes Drücken wechselt zwischen Normal/Natürlich/Auto/3D.

	Automatische modus Im Automatikmodus wird die Lüftergeschwindigkeit automatisch an die Raumtemperatur angepasst: ● Raumtemperatur ≤ 14 °C → Geschwindigkeit 1 ● ≤ 22 °C → Geschwindigkeit 2 ● ≤ 23 °C → Geschwindigkeit 3 ● ≤ 25 °C → Geschwindigkeit 4 ● ≤ 26 °C → Geschwindigkeit 5 ● ≤ 27 °C → Geschwindigkeit 6 ● ≤ 28 °C → Geschwindigkeit 7 ● 28 °C → Geschwindigkeit 8 **WLAN-Verbindung:**Durch Drücken und Halten der Taste wird der WLAN-Kopplungsmodus aktiviert oder zurückgesetzt.
	Timer
	Timer: Standardmäßig deaktiviert. Kurz drücken, um den Abschalttimer einzustellen. 4 Stunden, 8 Stunden, 12 Stunden oder frei.

Akku

Akku entfernen
Drücken Sie den Entriegelungsknopf an der Unterseite, um den Akku des Ventilators zu trennen.

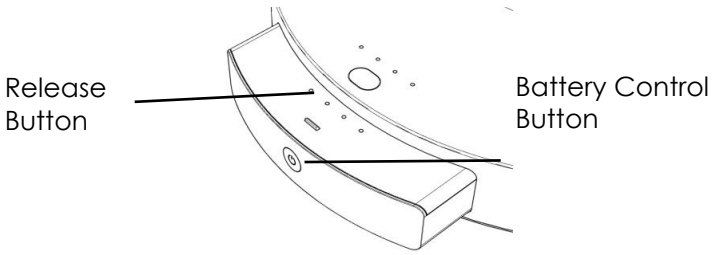

Laden des Akkus
Verwenden Sie ein Standard-USB-C-Kabel, um den Akku an eine Stromquelle anzuschließen.

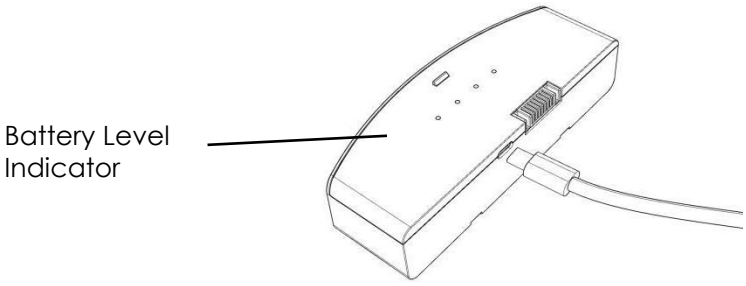

Ladestatus prüfen
Die 4-stufige LED-Anzeige zeigt den Ladefortschritt an.

Batterieanzeige	Batteriestand
● ○ ○ ○	0%≤Batteriestand ≤25%
● ● ○ ○	25 % < Batteriestand ≤ 50 %
● ● ● ○	50 % < Akkustand ≤ 75 %
● ● ● ●	75 % < Akkustand ≤ 100 %

Während des Ladevorgangs: Die LED-Anzeigen pulsieren (Atemeffekt) nacheinander in Abhängigkeit vom aktuellen Ladezustand.

Vollständig aufgeladen: Alle vier LED-Anzeigen leuchten dauerhaft.

Austausch des Akkus
Richten Sie den vollständig geladenen Akku an der Basis aus und schieben Sie ihn zurück, bis er einrastet.

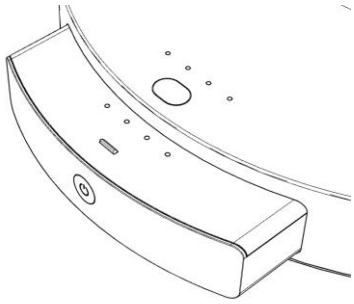

5. Reinigung, Wartung und Lagerung

Eine ordnungsgemäße Reinigung des Ventilators ist unerlässlich.optimale Leistung zum Behalten.

Achtung:
Schalten Sie das Gerät aus und ziehen Sie den Netzstecker aus der Steckdose, bevor Sie mit der Reinigung oder Wartung beginnen.
Stellen Sie sicher, dass alle Teile vollständig trocken sind, bevor Sie das Gerät wieder zusammenbauen und verwenden.
Verwenden Sie keine aggressiven Reinigungsmittel, Stahlbürsten, Scheuermittel, Metall- oder scharfe Gegenstände zur Reinigung des Geräts.
Es wird empfohlen, den Ventilator mindestens einmal im Monat zu reinigen.
Bei längerer Lagerung bewahren Sie den Ventilator in der Originalverpackung an einem kühlen, trockenen Ort auf.

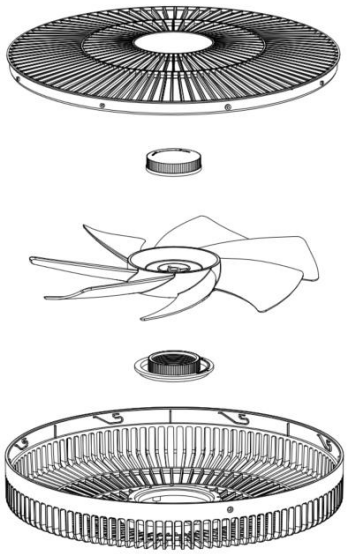

Reihenfolge der Demontage
Demontieren Sie die Teile in der folgenden Reihenfolge:
Vordergitter → Lüfterflügelhalterung → Lüfterflügel → Hintergitterhalterung → Hintergitter

Reinigungsschritte
Schritt 1: Lösen Sie die Schrauben des Frontgitters mit einem Schraubendreher. Heben Sie das Frontgitter an und ziehen Sie es vorsichtig nach vorne, um es zu entfernen.

Schritt 2: Lösen Sie den Ventilatorflügelhalter und entfernen Sie ihn.

Schritt 3: Entfernen Sie anschließend nacheinander den Ventilatorflügel, den hinteren Gitterhalter und das hintere Gitter.

Schritt 4: Reinigen oder spülen Sie die in der Abbildung gezeigten Teile. Stellen Sie sicher, dass alle Teile vollständig trocken sind, bevor Sie sie wieder montieren und das Gerät wieder in Betrieb nehmen.

Schritt 5: Teile, die nicht mit Wasser gereinigt werden dürfen, reinigen Sie mit einem weichen, trockenen Tuch.

6. Fehlerbehebung

Problem	Mögliche Ursache	Lösung
Das Gerät lässt sich nicht einschalten.	Stromanschluss	Vergewissern Sie sich, dass der Stecker fest in der Steckdose sitzt. Ziehen Sie das Netzkabel heraus und stecken Sie es wieder ein.
	Steckdose	Prüfen Sie, ob die Steckdose ordnungsgemäß funktioniert.
Unzureichender Luftstrom	Ventilatorbladen	Prüfen Sie, ob die Lüfterflügel frei von Verunreinigungen und Schmutz sind, die die Bewegung behindern könnten.
Vibration / lautes Geräusch	Platzierung des Geräts	Stellen Sie das Gerät auf eine ebene und stabile Fläche.
	Lose Teile	Prüfen Sie, ob Schrauben oder Teile locker sind, und ziehen Sie diese gegebenenfalls fest.
	Ventilatorbladen	Prüfen Sie, ob die Lüfterflügel frei von Verunreinigungen und Schmutz sind.

Françouis

Introduction

Merci d'avoir choisi un produit Evolar. Veuillez lire attentivement ce manuel avant d'utiliser l'appareil et conservez-le pour toute consultation ultérieure.

Indemnité

Evolar se réserve le droit d'apporter des modifications aux spécifications, aux quantités et aux dimensions après publication, notamment pour des raisons de production ou autres.
Bien que nous nous efforcions de garantir l'exactitude et l'exhaustivité des informations contenues dans ce manuel, nous ne pouvons donner aucune garantie ni faire aucune déclaration concernant des applications spécifiques. Ces informations sont fournies en toute bonne foi. L'utilisation de tout appareil ou accessoire non conforme aux instructions et avertissements de ce document se fait entièrement aux risques et périls de l'utilisateur.

Directive sur le recyclage (UE)

Ne jetez pas ce produit avec les ordures ménagères. Il doit être éliminé conformément à la réglementation européenne relative aux déchets d'équipements électriques et électroniques (DEEE). Le cas échéant, renseignez-vous auprès de votre mairie pour connaître les modalités de collecte et d'élimination.

1. Règles générales de sécurité

Veuillez lire et conserver attentivement ces consignes de sécurité avant d'utiliser ce produit.

- Veuillez lire attentivement et intégralement ce manuel d'utilisation avant d'utiliser le produit.
- Ce ventilateur est conçu pour fonctionner uniquement avec la tension et le type d'alimentation spécifiés. Ne le branchez à aucune autre source d'alimentation.
- Avant utilisation, mettez l'interrupteur sur OFF et débranchez le cordon d'alimentation.
- Avant de nettoyer ou d'entretenir le ventilateur, débranchez-le toujours et attendez qu'il soit complètement arrêté.
- Placez le ventilateur sur une surface stable et sèche, à l'écart des matériaux inflammables et des sources d'eau.
- Veillez à placer le ventilateur dans un endroit bien ventilé afin d'assurer une bonne circulation de l'air et d'éviter la surchauffe.
- Pour éviter toute blessure, n'insérez pas vos doigts ni aucun autre objet dans la grille avant ou arrière ni dans les pales du ventilateur.
- Cessez immédiatement l'utilisation et contactez le service client si vous remarquez des bruits inhabituels ou des odeurs désagréables.
- Pour garantir des performances optimales, ne placez pas d'objets lourds sur le ventilateur et ne bloquez pas le flux d'air.
- Débranchez le ventilateur et rangez-le dans un endroit sûr lorsqu'il n'est pas utilisé pendant une période prolongée.
- N’exposez pas le ventilateur à la lumière directe du soleil ou à des températures élevées afin d’éviter tout risque d’incendie, de dommage ou de déformation.
- Pour le nettoyage, utilisez un chiffon doux ou une brosse. N'utilisez pas de produits de nettoyage corrosifs ou abrasifs.
- N’utilisez pas l’appareil si le cordon d’alimentation, la fiche ou la prise sont endommagés ou mal branchés. Vérifiez régulièrement le cordon d’alimentation et la fiche afin d’éviter tout risque d’électrocution ou de court-circuit.
- Pour éviter tout risque d'électrocution, d'incendie ou de court-circuit, veillez à ce que l'eau n'entre pas en contact avec le boîtier du ventilateur.
- Ne bloquez pas le flux d'air et n'utilisez pas le ventilateur dans des espaces étroits ou clos pendant son utilisation.
- En cas d'utilisation prolongée, vérifiez régulièrement le fonctionnement du ventilateur et retirez la poussière accumulée si nécessaire.
- Si le ventilateur devient mouillé ou humide, débranchez-le et laissez-le sécher complètement avant de le réutiliser.
- Gardez le ventilateur hors de portée des enfants et des animaux domestiques afin d'éviter tout contact accidentel ou toute blessure.
- Pour toute réparation ou remplacement de pièces, veuillez contacter un technicien qualifié ou un centre de service agréé.

2. dessin technique

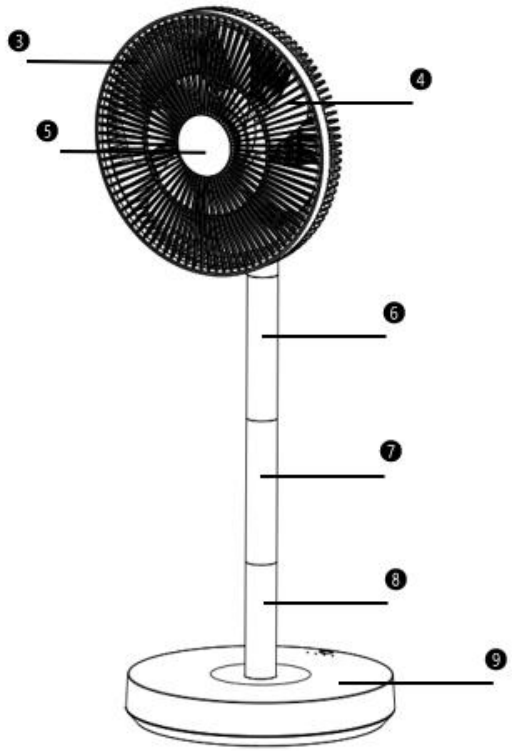

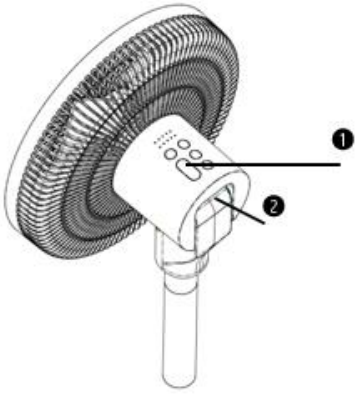

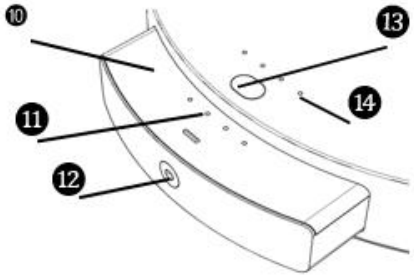

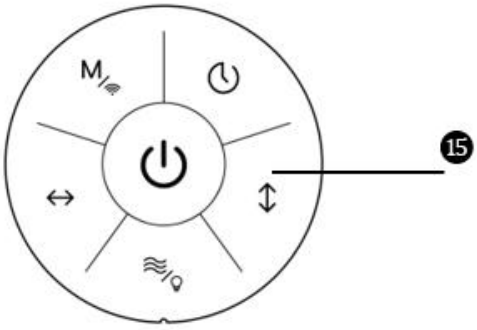

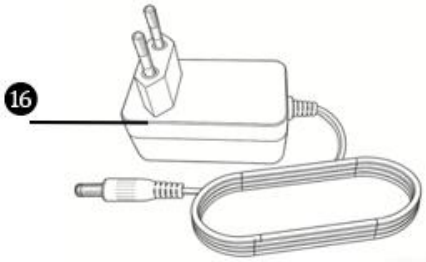

❶ **Panneau de contrôle**
❷ **Poignée intégrée**
❸ **calandre avant**
❹ **pale de ventilateur**
❺ **support magnétique pour télécommande**
❻ **Tige 1**
❼ **Tige 2**
❽ **Tige 3**
❾ **Pied**
❿ **Batterie amovible**
⓫ **Indicateur de niveau de batterie**
⓬ **bouton de contrôle de la batterie**
⓭ **bouton de déverrouillage de la batterie**
⓮ **Indicateur de batterie de l'appareil**
⓯ **télécommande magnétique**
⓰ **Adaptateur secteur**

3. Instructions de montage

1. Préparation des barres
Retirez les trois sections de tige du compartiment de rangement situé dans la base.

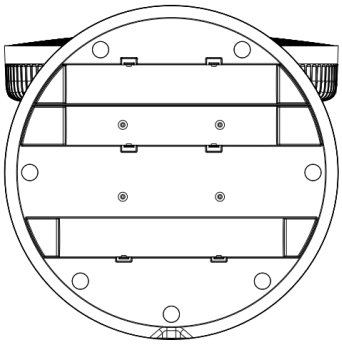

2. Montage des tiges
Alignez les sections de la tige et reliez-les en les torsadant ensemble.
Fixez fermement la tige montée à la base.

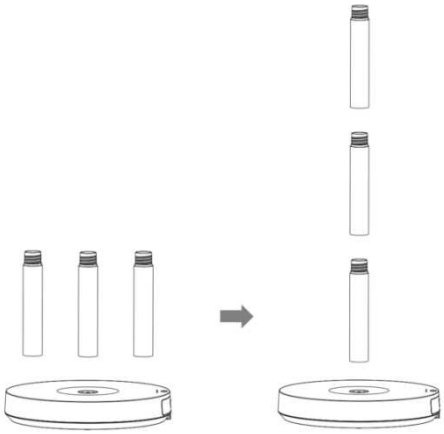

3. Montage de la tête de ventilateur
Placez la tête du ventilateur en haut de la tige et tournez-la dans le sens des aiguilles d'une montre jusqu'à ce qu'elle soit bien fixée.

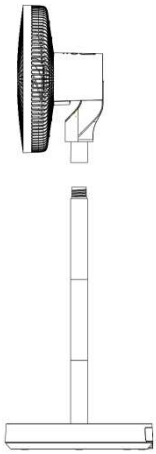

4. Placer la télécommande
Fixez la télécommande magnétique directement sur la tête du ventilateur pour une utilisation et un rangement faciles.

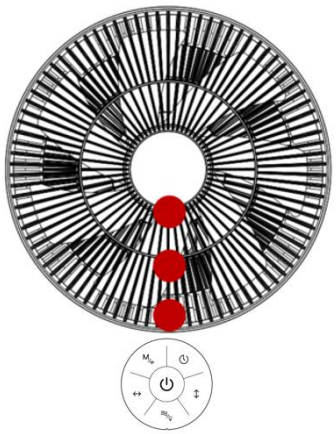

5. Brancher à l'alimentation électrique
Branchez la fiche CC de l'adaptateur secteur à la prise située sous le socle du ventilateur.

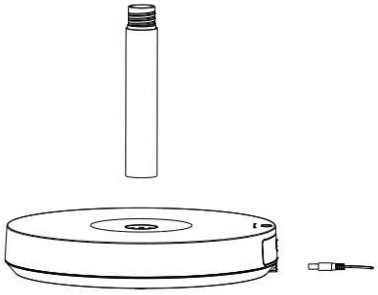

Démontage et rangement

Pour démonter le ventilateur, suivez les étapes ci-dessus en sens inverse.
Avant de ranger l'appareil, assurez-vous que toutes les pièces sont propres et sèches. Rangez-le dans un endroit frais et sec.

4. Instructions d'utilisation

Panneau de contrôle

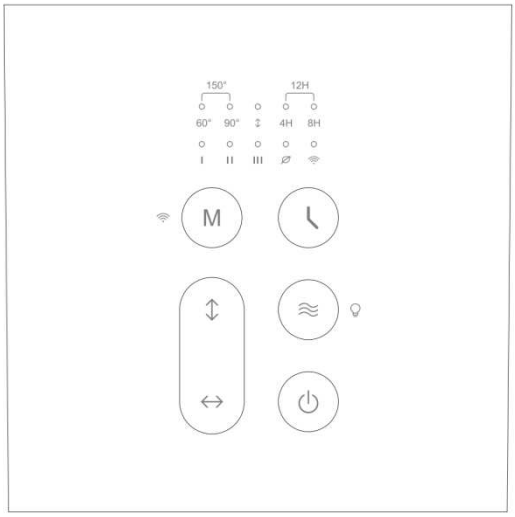

Icône	Description	
	Marche/arrêt	
	Appui court : allumer ou éteindre le ventilateur.	
	Vitesse du ventilateur et éclairage d'ambiance	
	●Vitesse du ventilateur : Réglage par défaut lors de la première mise en marche : position I. Appuyez brièvement pour passer d'une vitesse à l'autre parmi les 4 vitesses : I → II → III → IV. **●Éclairage d'ambiance :** Maintenez le bouton enfoncé pour allumer ou éteindre la lumière d'ambiance. **N.B. :** 21 niveaux de vitesse réglables (1–21) sont disponibles via l'application pour smartphone. Les vitesses indiquées sur le panneau de commande correspondent à : ● État I → niveau 5 ● Stand II → niveau 10 ● Stand III → niveau 15 ● Niveau IV → niveau 20	
	Indicateur	
	I II III	Position I / II / III : la LED correspondante s'allume.
		Position IV : Trois voyants LED s'allument simultanément.
	Oscillation horizontale	
	● Oscillation horizontale : appuyez brièvement pour activer l'oscillation et sélectionner l'angle de rotation. **Oscillation 3D**	

	Lorsque le ventilateur oscille verticalement, appuyer sur cette touche active le mode 3D. Pendant l'oscillation 3D : appuyez à nouveau pour arrêter l'oscillation horizontale et quitter le mode 3D, tandis que l'oscillation verticale reste active.	
	Oscillations verticales	
	● Oscillation verticale : Appuyez brièvement pour démarrer le mouvement vertical et sélectionner l'angle d'oscillation. Appuyez de nouveau pour arrêter le mouvement à la position actuelle. **Oscillation 3D** Lorsque le ventilateur oscille horizontalement, appuyer sur cette touche active le mode 3D. Pendant l'oscillation 3D : appuyez à nouveau pour arrêter l'oscillation verticale et quitter le mode 3D, tandis que l'oscillation horizontale reste active.	
	Indicateur	
		Le voyant LED s'allume lorsque l'oscillation verticale est activée.
	Minuteur	
	Appui bref pour régler la minuterie d'arrêt automatique : 4 heures → 8 heures → 12 heures → arrêt.	
	Indicateur	
	12H 4H 8H	4H/8H : Le voyant LED correspondant est allumé.
		12H : Les LED 4H et 8H s'allument simultanément.
	Mode vent et connexion Wi-Fi	
	●Mode vent : Par défaut lors de la première mise en marche : mode normal. Appuyez brièvement pour basculer entre le mode Normal et le mode Naturel. **N.B. :** Des modes supplémentaires (Sommeil, Auto, 3D, Turbo) sont disponibles via l'application pour smartphone. **Connexion Wi-Fi :** Maintenez le bouton enfoncé pendant 3 secondes pour accéder au mode de jumelage WiFi ou au mode de réinitialisation.	
	Indicateur	
		Le voyant LED s'allume lorsque le mode Naturel est sélectionné.
		Un voyant LED fixe indique que la connexion WiFi a été établie avec succès.

Télécommande

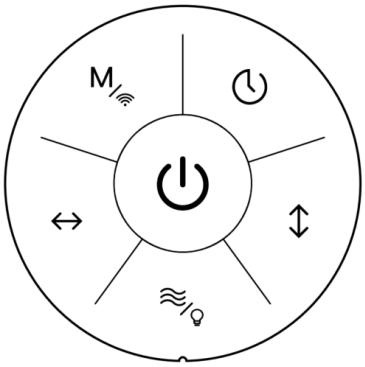

Icône	Description
	Marche/arrêt
	Presse courte :allumer ou éteindre l'appareil.
	Vitesse du ventilateur et éclairage d'ambiance
	●**Vitesse du ventilateur :**Appuyez brièvement pour basculer entre les vitesses 1 et 8. ●**Éclairage d'ambiance :**Maintenez le bouton enfoncé pendant 3 secondes pour allumer la lumière d'ambiance à 50 % de sa luminosité. Maintenez-le enfoncé à nouveau pendant 3 secondes pour éteindre la lumière.
	Oscillation horizontale
	●**Rotation horizontale :**Appuyez pour démarrer l'oscillation horizontale ; appuyez à nouveau pour l'arrêter. **Oscillation 3D** ● Pendant l'oscillation verticale : appuyez pour activer le mode d'oscillation 3D. ● Pendant l'oscillation 3D : appuyez pour arrêter l'oscillation horizontale et quitter le mode 3D.
	Oscillations verticales
	●**Rotation verticale :**Appuyez pour démarrer l'oscillation verticale ; appuyez à nouveau pour l'arrêter. **Oscillation 3D** ● Pendant l'oscillation horizontale : appuyez pour activer le mode d'oscillation 3D. ● Pendant l'oscillation 3D : appuyez pour arrêter l'oscillation verticale et quitter le mode 3D.
	Mode vent et Wi-Fi
	●**Mode vent :**Mode normal par défaut. Appuyez brièvement pour basculer entre les modes Normal/Naturel/Auto/3D. **Mode automatique** En mode automatique, la vitesse du ventilateur s'adapte automatiquement à la température ambiante : ● Température ambiante ≤ 14 °C → Vitesse 1 ● ≤ 22 °C → Vitesse 2

	• ≤ 23 °C → Vitesse 3 • ≤ 25 °C → Vitesse 4 • ≤ 26 °C → Vitesse 5 • ≤ 27 °C → Vitesse 6 • ≤ 28 °C → Vitesse 7 • 28 °C → Vitesse 8 **Connexion Wi-Fi :**Maintenez le bouton enfoncé pour activer ou réinitialiser le mode de couplage WiFi.
	Minuteur
	Minuterie : désactivée par défaut. Appuyez brièvement pour régler la minuterie d'arrêt. 4 heures, 8 heures, 12 heures ou pas de travail.

bloc-batterie

Retirez la batterie.
Appuyez sur le bouton de déverrouillage situé sur la base pour déconnecter le bloc-batterie du ventilateur.

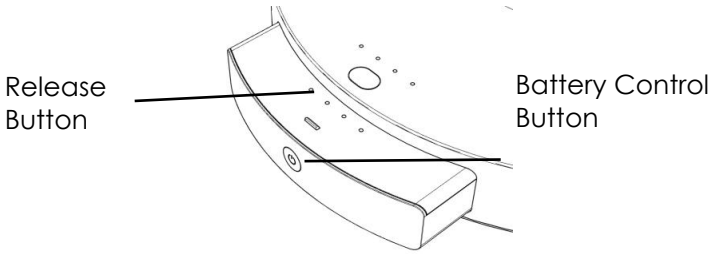

Recharge de la batterie
Utilisez un câble USB-C standard pour connecter la batterie à une source d'alimentation.

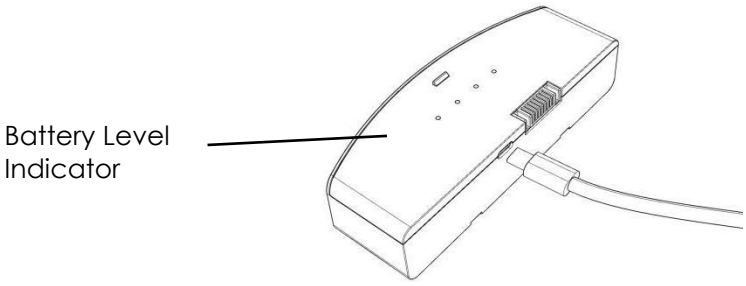

Vérifier l'état de charge
L'indicateur LED à 4 niveaux affiche la progression de la charge.

Indicateur de batterie	Niveau de batterie
● ○ ○ ○	0%≤Niveau de batterie ≤25%
● ● ○ ○	25 % < Niveau de batterie ≤ 50 %
● ● ● ○	50 % < Niveau de batterie ≤ 75 %
● ● ● ●	75 % < Niveau de batterie ≤ 100 %

Pendant la charge : Les indicateurs LED clignotent (effet de respiration) de manière séquentielle en fonction du niveau de charge actuel.

Entièrement chargé : Les quatre voyants LED sont allumés en permanence.

Remplacement de la batterie
Alignez la batterie complètement chargée avec la base et faites-la glisser vers l'arrière jusqu'à ce qu'elle s'enclenche.

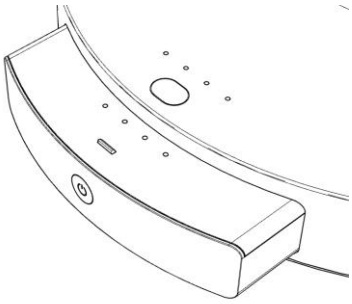

5. Nettoyage, entretien et stockage

Un nettoyage adéquat du ventilateur est essentiel pourperformance optimale à conserver.

Attention :
Éteignez l'appareil et débranchez-le avant de commencer le nettoyage ou l'entretien.
Assurez-vous que toutes les pièces sont complètement sèches avant de remonter et d'utiliser l'appareil.
N'utilisez pas de produits nettoyants corrosifs, de brosses en acier, d'abrasifs, d'objets métalliques ou tranchants pour nettoyer l'appareil.
Il est recommandé de nettoyer le ventilateur au moins une fois par mois.
Pour un stockage prolongé, rangez le ventilateur dans son emballage d'origine et conservez-le dans un endroit frais et sec.

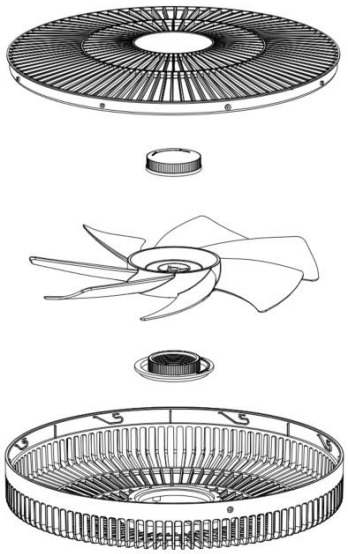

Ordre de démontage

Démontez les pièces dans l'ordre suivant :
Grille avant → Support de pale de ventilateur → Pale de ventilateur → Support de grille arrière → Grille arrière

Étapes de nettoyage
Étape 1 :
Dévissez les vis de la grille avant à l'aide d'un tournevis. Soulevez la grille avant et tirez-la délicatement vers l'avant pour la retirer.

Étape 2 :
Dévissez le support de la pale du ventilateur et retirez-le**.**

Étape 3 :
Retirez ensuite successivement la pale du ventilateur, le support de la grille arrière et la grille arrière.

Étape 4 :
Nettoyez ou rincez les pièces indiquées sur l'illustration. Assurez-vous que toutes les pièces sont complètement sèches avant de les remonter et de réutiliser l'appareil.

Étape 5 :
Nettoyez les pièces qui ne peuvent pas être lavées à l'eau à l'aide d'un chiffon doux et sec.

6. Dépannage

Problème	Cause possible	Solution
L'appareil ne s'allume pas.	Connexion électrique	Vérifiez que la fiche est bien branchée. Débranchez le cordon d'alimentation, puis rebranchez-le.
	Prise de courant	Vérifiez que la prise fonctionne correctement.
Débit d'air insuffisant	pales de ventilateur	Vérifiez que les pales du ventilateur ne présentent aucune obstruction ni saleté susceptible d'entraver leur mouvement.
Bruit vibrant / fort	Mise en place du dispositif	Placez l'appareil sur une surface plane et stable.
	Pièces détachées	Vérifiez qu'aucune vis ou pièce n'est desserrée et resserrez-les si nécessaire.
	pales de ventilateur	Vérifiez que les pales du ventilateur ne sont pas obstruées ni sales.

evolar

Evolar
Mercuriusstraat 5
6541 BM Nijmegen
The Netherlands

T +31 (0)24 2120369
www.evolarshop.com

NL – Vertaling van originele handleiding
EN – Original user instructions
DE – Übersetzung der originalen Sprache
FR – Traduction des instructions originales