TABLE OF CONTENTS

1 Safety Instructions P03
2 What's in the Box P07
3 Product Overview P08
4 Installation P09
5 Preparations before Use P11
6 Map Your Garden P14
7 Operation P20
8 Dreamehome App P25
9 Maintenance P27
10 Battery P31
11 Winter Storage P31
12 Transport P31
13 Troubleshooting P32
14 Specifications P35

1 Safety Instructions

1.1 General safety instructions

• Carefully read and understand the user manual before using the product.
• Only use the equipment recommended by Dreame with the product. Any other usage is incorrect.
• Do not allow children to be in the vicinity or play with the machine when it is operating.
• Do not use the product in areas where people are unaware of its presence.
• When manually operating the product with the Dreamehome App, do not run. Always walk, watch your steps on slopes, and maintain balance at all times.
• Avoid using the product when there are people, especially children or animals, in the work area.
• If operating the product in public areas, place warning signs around the work area with the following text: "Warning! Automatic lawn mower! Keep away from the machine! Supervise children!"
• Wear sturdy footwear and long trousers when operating the product.
• To prevent damage to the product and accidents involving vehicles and individuals, do not set work areas or transport paths across public pathways.
• Do not touch moving hazardous parts, such as the blade disc, before it has come to a complete stop.
• Seek medical aid in case of injury or accidents.
• Set the product to OFF before clearing blockages, performing maintenance, or examining the product. If the product vibrates abnormally, inspect it for damage before restarting. Do not use the product if any parts are defective.
• Do not install the main cable in areas where the product will cut. Follow the instructions provided for cable installation.
• Only use the charging station included in the package to charge the product. Incorrect use may result in electric shock, overheating, or corrosive liquid leakage from the battery. In case of electrolyte leakage, flush with water/neutralizing agent and seek medical aid if the corrosive liquid comes into contact with your eyes.
• When connecting the main cable to the power outlet, use a residual-current device (RCD) with a maximum tripping current of 30 mA.
• Only use original batteries recommended by Dreame. The safety of the product cannot be guaranteed with non-original batteries. Do not use non-rechargeable batteries.
• Keep extension cords away from moving hazardous parts to avoid damage to the cords which can lead to contact with live parts.
• The illustrations used in this document are for reference only. Please refer to the actual products.
• Never allow children, persons with reduced physical, sensory or mental capabilities or lack of experience and knowledge or people unfamiliar with these instructions to use the machine, local regulations may restrict the age of the operator.
• Do not connect or touch a damaged cable until it is disconnected from the power outlet. If the cable becomes damaged during operation, disconnect the plug from the power outlet. A worn or damaged cable increases the risk of electrical shock and should be replaced by service personnel.
• Do not push A1 forcefully or quickly, as this may damage A1.

1.2 Safety instructions for installation

• Avoid installing the charging station in areas where people may trip over it.
• Do not install the charging station in areas where there is a risk of standing water.
• Do not install the charging station, including any accessories, within 60 cm/24 in of any combustible material. Malfunctioning or overheating of the charging station and power supply can pose a fire hazard.
• For users in the USA/Canada: If installing the power supply outdoors, there is a risk of electric shock. Only install it in a covered Class A GFCI receptacle (RCD) with a weatherproof enclosure, ensuring that the attachment plug cap is inserted or removed.

1.3 Safety instructions for operation

• Keep your hands and feet away from the rotating blades. Do not place your hands or feet near or below the product when it is turned on.
• Do not lift or move the product when it is turned on.
• Use the park mode or set the product to **OFF** when there are people, especially children or animals, in the work area.
• Ensure that there are no objects such as stones, branches, tools, or toys on the lawn. Otherwise, the blades may be damaged when they come into contact with an object.
• Do not put objects on top of the product or charging station.
• Do not use the product if the **STOP** button is not functioning.
• Avoid collisions between the product and people or animals. If a person or animal comes in the path of the product, stop it immediately.
• Always set the product to **OFF** when it is not in operation.
• Do not use the product simultaneously with a pop-up sprinkler. Utilize the Schedule function to ensure that the product and pop-up sprinkler do not operate at the same time.
• Avoid placing a connection channel where pop-up sprinklers are installed.
• Do not operate the product in the presence of standing water in the work area, such as during heavy rain or water pooling.

1.4 Safety instructions for maintenance

• Set the product to **OFF** when performing maintenance.
• After washing, ensure that the product is placed on the ground in its normal orientation, not upside down.
• Do not reverse the product to clean the chassis. If you do reverse it for cleaning purposes, make sure to restore it to its proper orientation afterward. This precaution is necessary to prevent water from entering the motor and potentially affecting normal operation.
• Disconnect the plug from the charging station or remove the disabling device before cleaning or performing maintenance on the charging station.
• Do not use a high-pressure washer or solvents to clean the product.

1.5 Battery safety

Lithium-ion batteries can explode or cause a fire if disassembled, short-circuited, exposed to water, fire, or high temperatures. Handle them with care, do not dismantle or open the battery, and avoid any form of electrical/mechanical abuse. Store them away from direct sunlight.
1. Only use the battery charger and power supply provided by the Manufacturer. The use of an inappropriate charger and power supply can cause electric shocks and / or overheating.
2. DO NOT ATTEMPT TO REPAIR OR MODIFY BATTERIES! Repair attempts may result in severe personal injury, due to explosion or electrical shock. If a leak develops, released electrolytes are corrosive and toxic.
3. This appliance contains batteries that are only replaceable by skilled persons.

1.6 Residual risks

To avoid injuries, wear protective gloves when replacing the blades.

1.7 Symbols and Decals

	**WARNING –** Read user instructions before operating the machine.
	**WARNING –** Keep a safe distance from the machine when operating.
	**WARNING –** Operate the disabling device before working on or lifting the machine.
	**WARNING –** Do not ride on the machine.
	**WARNING –** It is not permitted to dispose of this product as normal household waste. Ensure that the product is recycled in accordance with local legal requirements.

CE	This product conforms to the applicable EC Directives.
III	Class III
	Before charging, read the instructions.
⎓	Direct current
	Class II

2 What's in the Box

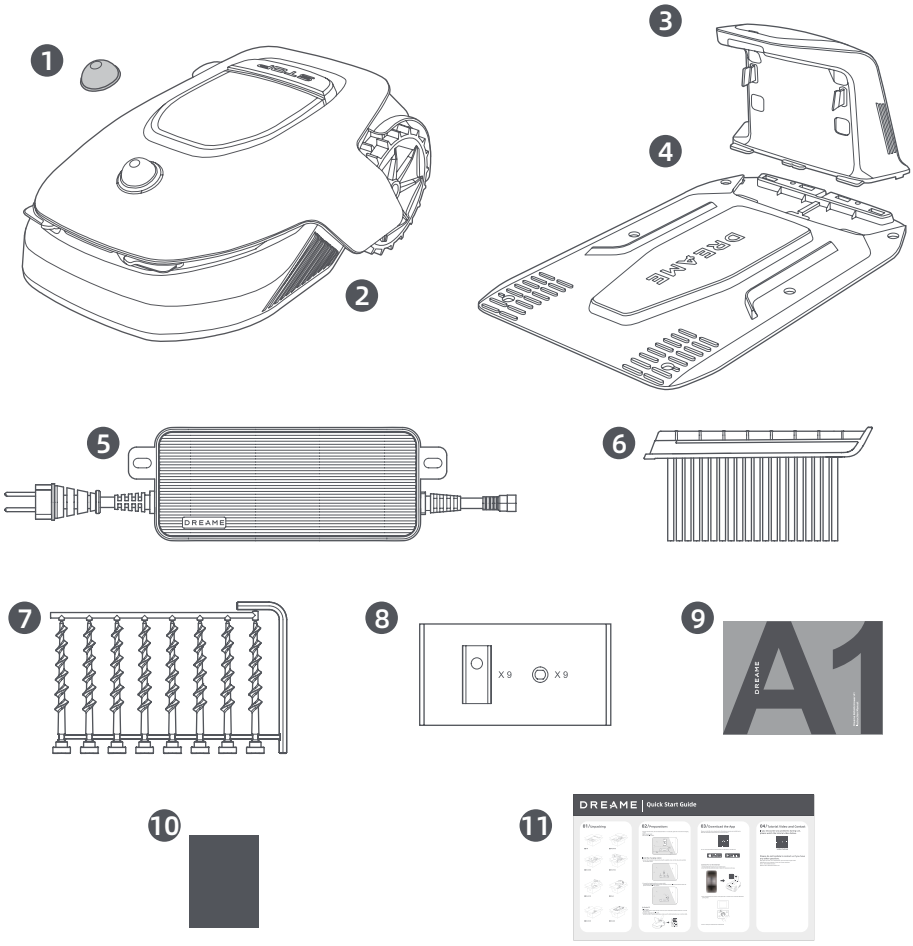

1 LiDAR protective cover

2 A1

3 Charging tower
(with a 10 m extension cable)

4 Baseplate

5 Power supply

6 Cleaning brush

7 Screws × 8, Hex key

8 Spare blade kits × 9

9 User manual

10 Lint-free cloth

11 Quick start guide

3 Product Overview

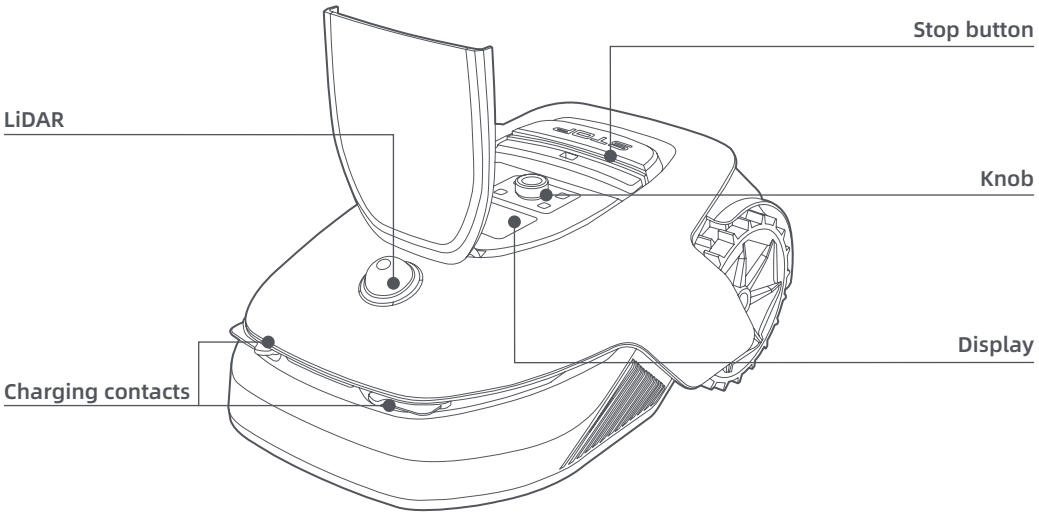

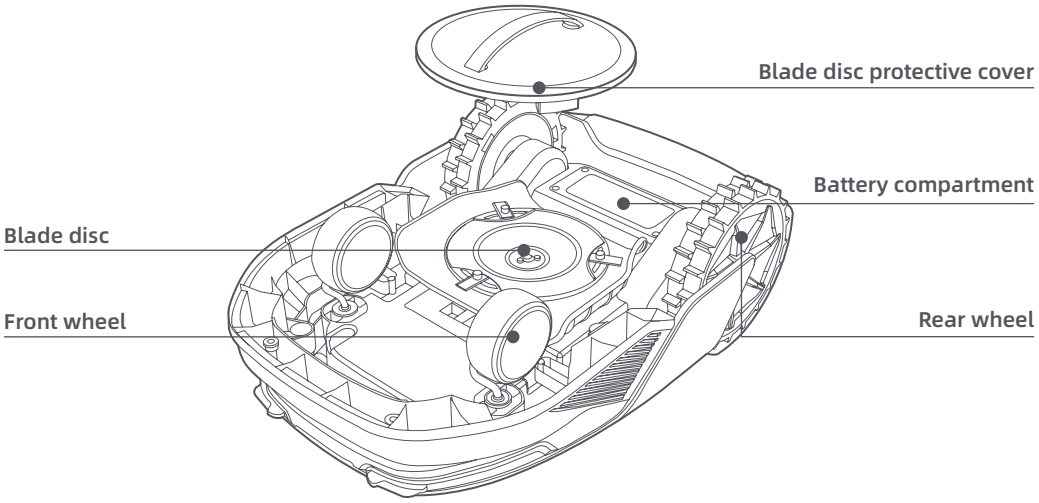

Sensor

Name	Description
Lidar	Obtains environmental information and facilitates A1's positioning, obstacle avoidance and sensing of water and dirt. Detection range: 70 m with 360° horizontal and 59° vertical wide angle.

4 Installation

4.1 Select a suitable location

• Place the charging station on a level surface near the edge of the lawn and a power outlet. It is recommended to place the charging station in an area with good Wi-Fi signal strength.

Note: Use your mobile device to help check the Wi-Fi signal strength of the location. Good Wi-Fi signal strength improves the stability of connection between A1 and app.

Note: Make sure the ground is soft enough to allow screw installation.

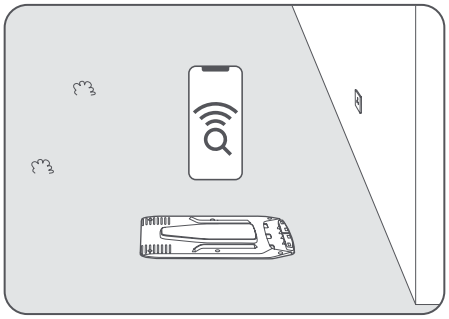

• Keep at least **1m** of free space with no obstacles to the left, right and in front of the charging station. Make sure that the grass around the location is shorter than **6 cm**. If the grass is taller, please mow it with a push mower first. Tall grass may make it difficult for A1 to return to the charging station.

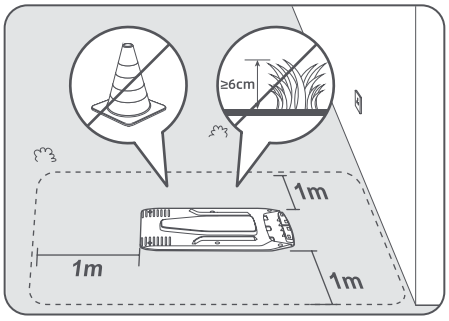

4.2 Install the charging station

❶ Secure the baseplate to the ground with supplied screws using the hex key.

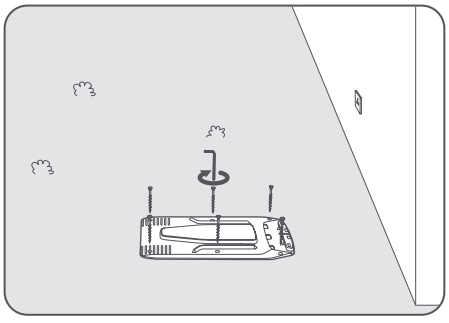

❷ Insert the charging tower to the baseplate until you hear the click.

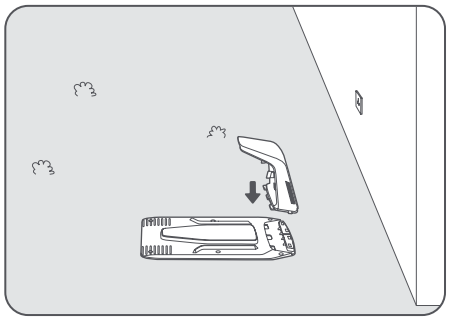

❸ Insert the cleaning brush into the charging tower by aligning the tongue with the groove.

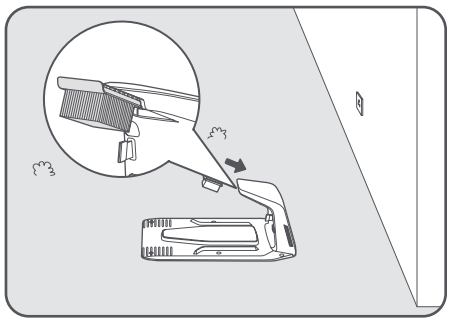

❹ Connect the power supply to the extension cable and then connect to a power outlet. Please keep the power supply at least **30 cm** above the ground.

Note: The LED indicator on the charging station will be constant **blue** if all connections are correct.

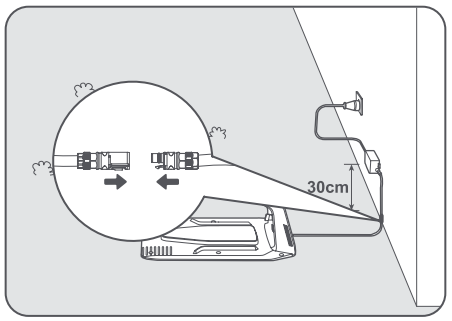

❺ Put A1 in the charging station to charge. Make sure the charging contacts on A1 and the charging station are connected correctly.

Note: The indicator light will blink green if A1 successfully docks in the charging station.

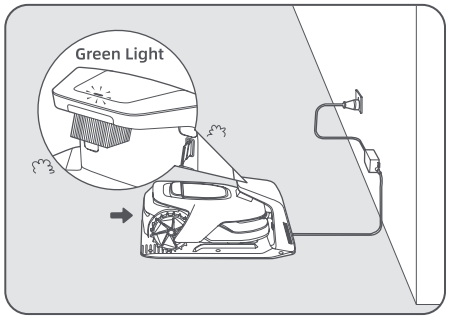

LED Indicator on the charging station

LED Indicator Light Colour	Meaning
Blinking/solid red	1. Charging station has a problem (for example a charging current or voltage problem).
	2. A1 docks in the charging station but the charging is abnormal (for example charging contacts have a short circuit).
Solid blue	The charging station has power. A1 is not in the charging station.
Blinking green	A1 is charging in the charging station.
Solid green	A1 is in the charging station and fully charged.

5 Preparations before Use

When A1 is turned on for the first time, there are some basic settings to do before A1 is ready to start working.

❶ Place A1 on a soft surface and turn it upside down to remove the protective cover from the blade disc.

⚠**Warning:** Make sure the LiDAR protective cover is on the LiDAR.

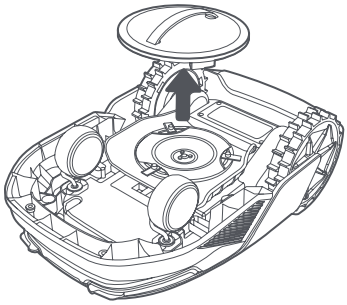

❷ Remove the LiDAR protective cover.

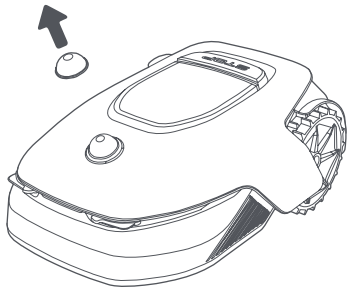

❸ Press **Stop** button to open the cover of the control panel. Press and hold the **Power** button on the control panel for **2 seconds** to turn on A1.

Note: A1 will automatically turn on when it docks in the charging station.

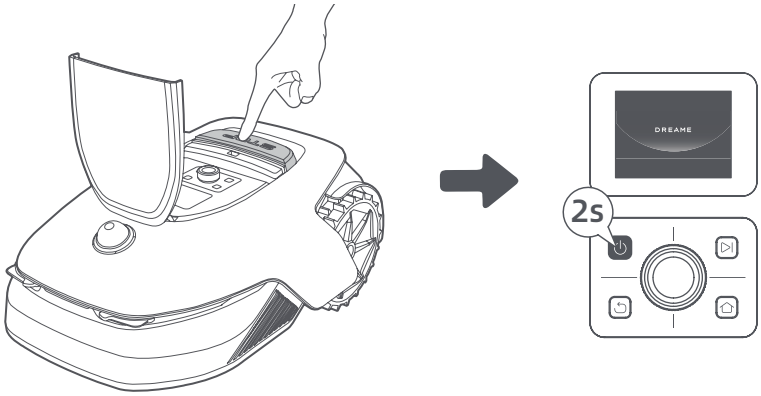

❹ **Select the language you prefer**

Turn the knob clockwise to go down and anticlockwise to go up to select your language. Press the knob to confirm.

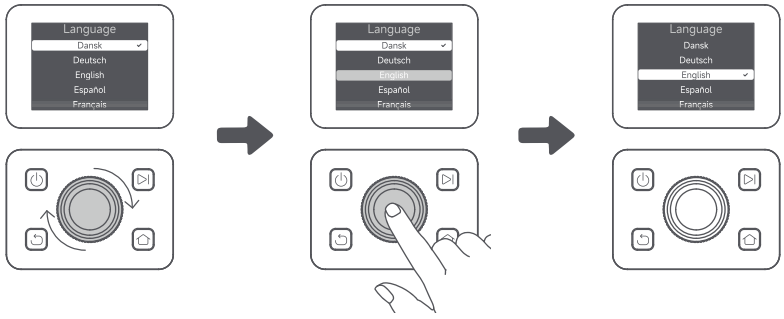

❺ **Set PIN code**

1. Turn the knob to select number from 0 to 9. Turn it clockwise to increase the number from 0 to 9 and turn it anticlockwise to decrease the number. Press the knob to set the next digit. To modify the previous digit, turn the knob anticlockwise until the number becomes 0 and keep turning it one time more.

Note: Please do not set the PIN code to "0000".

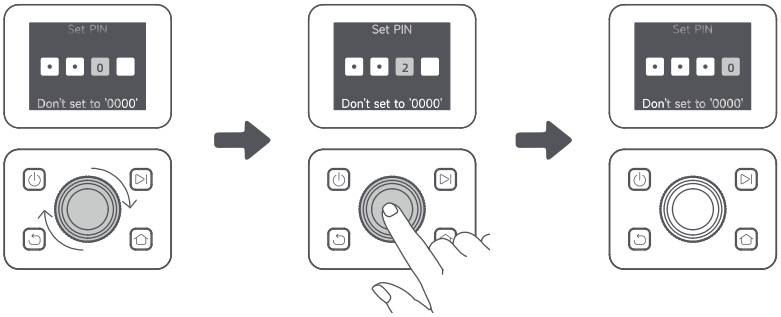

2. Enter the PIN code again to complete setting the PIN code.

Note: If two passwords do not match, please set the new password again.

❻ Connect A1 to the internet

Please scan the QR code to download the Dreamehome app on your mobile device. After the installation, please create an account and log in.

You can also download Dreamehome app from App Store or Google Play.

Download on the App Store

Get it on Google Play

1) Bluetooth connection

1. Enable Bluetooth function on your mobile device.
2. Scan the QR code inside the cover or select A1 manually via the App.

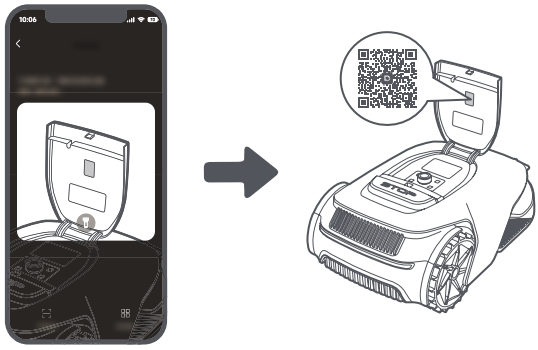

3. Press and hold the **knob** on the control panel for **3 seconds** and A1 will enter Bluetooth pairing mode.

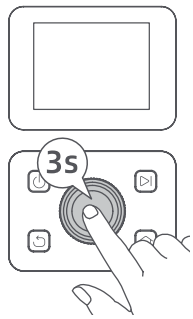

4. Pair A1 with your mobile device via Bluetooth.

Note: Make sure that your mobile device is within **10 m** of A1.

2) Wi-Fi connection

Make sure A1 and your mobile device are on the same Wi-Fi network. Please follow the in-app guidance to complete the connection.

Note: Please use a single-band network of 2.4 GHz frequency or dual-band network of 2.4/5 GHz frequency.
Note: You can also purchase the Link Module to remotely control A1 without Wi-Fi connection.

How to unbind A1?

A1 is automatically bound to the Dreamehome account once pairing is successful. Each device can only be bound to one account. It cannot be bound to another account at the same time.
To pair A1 with a new account, you need to unbind it first. Please follow the steps below to unbind A1:
1. Go to "Device" in the app
2. Tap the name of your A1 on the upper left corner.
3. Tap "Delete" to unbind the device from the current account.

How to log out of your Dreamehome account or delete it?

To log out, go to **Me > Settings > Account > Log Out**. To delete the account, go to **Me > Settings > Account > Delete Account.**

6 Map Your Garden

Before mapping, please check the following:
• The battery level of A1 is more than **50%**.
• Protective cover of the LiDAR is removed.

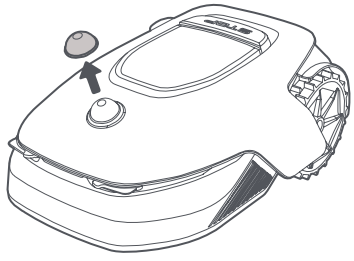

• A1 correctly docks in the charging station.

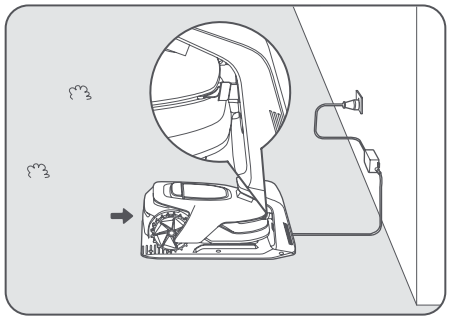

6.1 Create the boundary

❶ Tap **"Start Creating"** via the app, and A1 will check its status and calibrate. It will automatically leave the charging station to do the calibration. Please be careful.

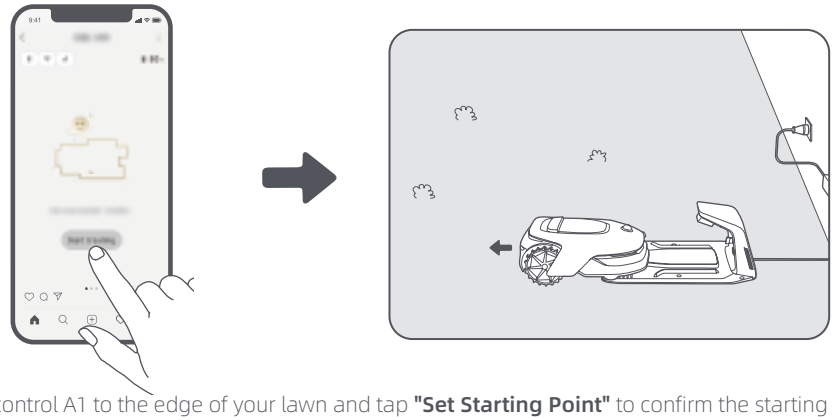

❷ Remote control A1 to the edge of your lawn and tap **"Set Starting Point"** to confirm the starting point of the boundary.

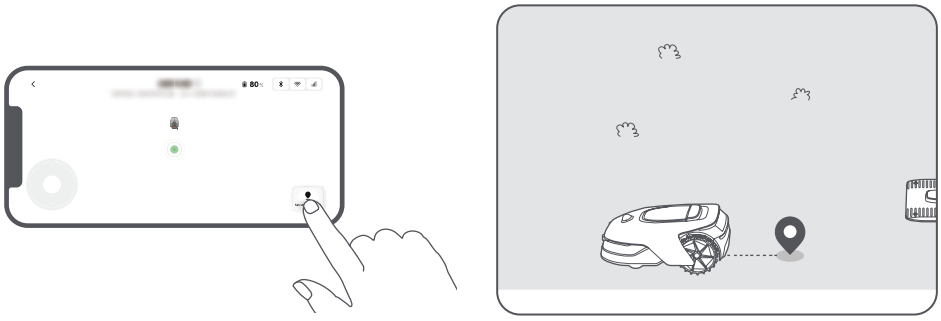

❸ Remote control A1 to move along the edge of your lawn to create the work area. When remotely controlling A1 to create the boundary, please bear in mind:

⚠**Warning:** Do not manually move A1 when creating the boundary, otherwise the mapping may fail.
⚠**Warning:** When mapping begins via remote control, do not remotely dock A1 in the charging station until the mapping is complete. Otherwise, the LiDAR may be blocked, which can cause the mapping to fail.

• Walk within **5 m** behind A1 when remotely controlling it.

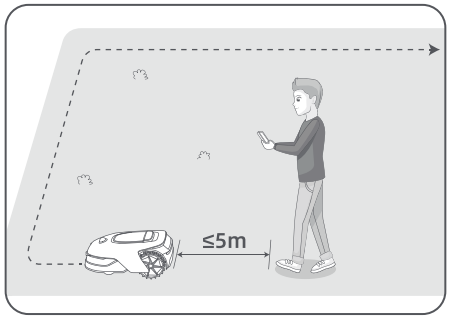

• Do not create the boundary on a slope that exceeds **27%**.

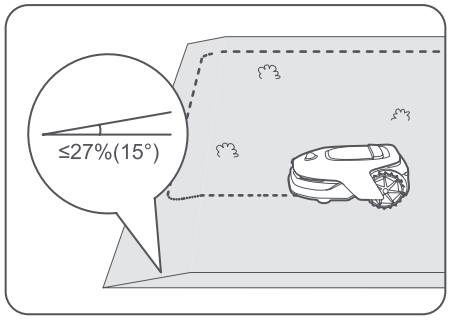

• Avoid creating boundaries inside corridors narrower than **1 m**.

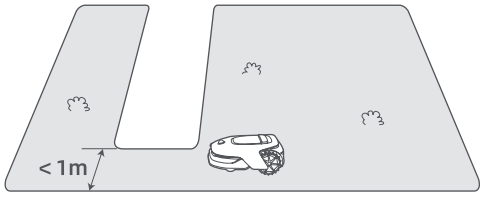

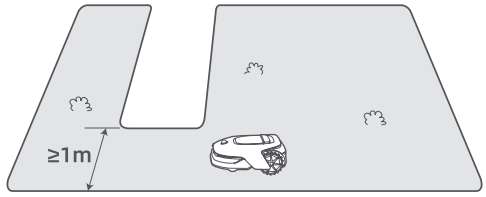

• If there is a height difference of **4 cm** between the edge of your lawn and the adjacent ground, please keep A1 at least **10 cm** from the edge of your lawn.

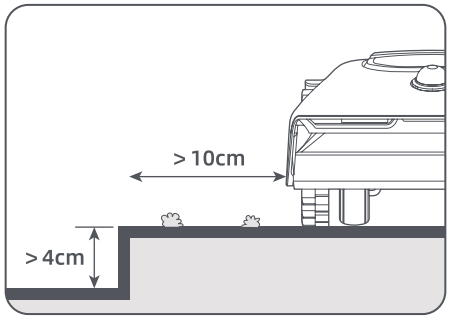

• Make sure the turning angles are greater than **90°** .

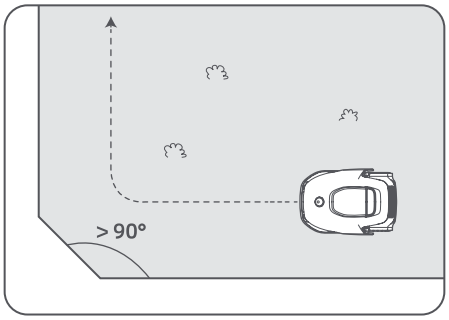

❹ When A1 returns to the place **1 m** near the starting point, you can tap **"Close Boundary"** and the boundary will automatically be completed.

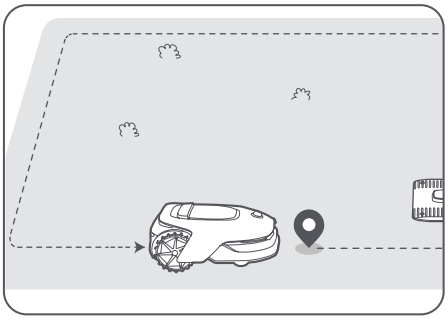

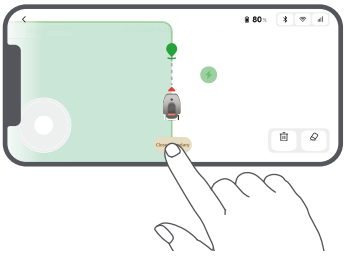

6.2 Set No-go zone

Though A1 can automatically avoid obstacles, it is still necessary to set up no-go zones for areas which A1 is prohibited from entering such as swimming pools and sandpits. For objects you want to protect (such as a flowerbed, a trampoline, a vegetable patch or a naked tree root), please set them as no-go zones. You can remote control A1 to create no-go zones via the app, or go to **"Map Editing"** to directly draw or delete no-go zones on the map.

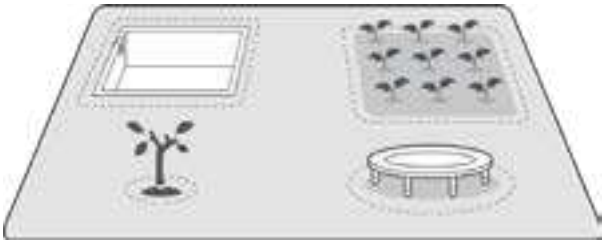

6.3 Set multiple zones

If your lawn is separated by roads or you have several isolated lawns, you can tap **"Work zone"** in the app to continue creating work area via remote control. You can also add, delete or modify the zones in **"Map Editing"** when the map is finished.

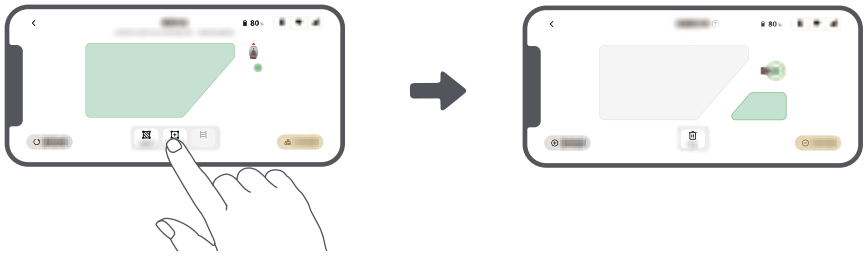

6.4 Set path

For isolated zones, please create a path to connect them. Isolated zones without a path will be inaccessible to A1.

Note: A1 can move in the path, but does not mow grass.

Note: If your lawn is divided by passages higher than **4 cm**, place an object with a slope equal in height to the passage (such as a ramp).

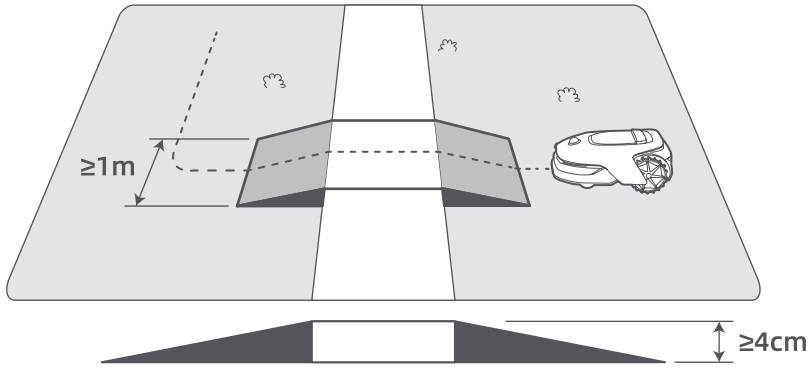

• To connect two isolated work zones

For isolated areas, please create paths to connect them, otherwise they will be inaccessible to A1. Tap **"Path"** and remote control A1 to create a path.

Note: Make sure the beginning and end of the path are in the work area. Keep at least **1 m** distance between the beginning/end of the path and the boundary.

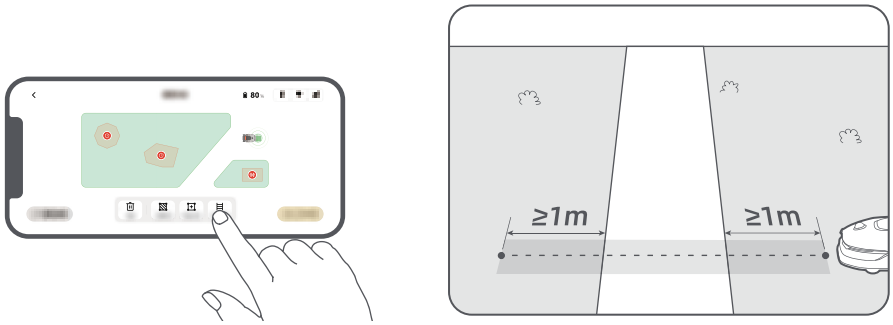

• To connect the work area and the charging station

If your charging station is not in the work area, a path should be created to connect it to the work area. Tap **"Path"**, and remote control A1 to create a path that allows it to return to the station.

Note: When creating a path, ensure that one end overlaps with the work area by at least 1 metre (≥ 1 m), and the other end is less than 0.2 metres (< 0.2 m) in front of the station.

⚠**Warning:** When creating paths to connect the work area and the charging station, do not remotely dock A1 in the charging station. Otherwise, the LiDAR may be blocked, which can cause the mapping to fail.

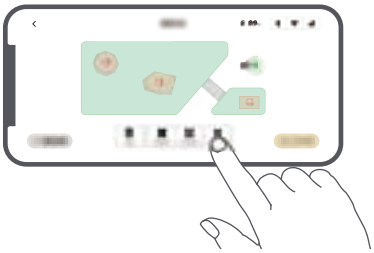

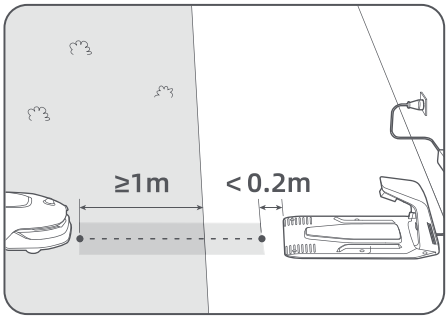

6.5 Finish map

Tap **"Finish Map"** when work areas, paths and no-go zones are completed. A1 should be inside the map when the map is finished, otherwise you will be prompted to remote control it to move back inside the map.

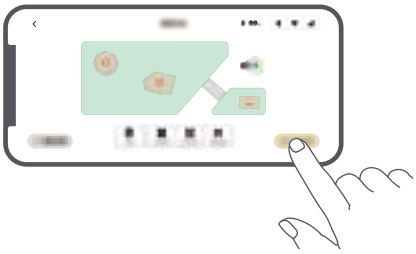

6.6 Map learning

When the map is finished, A1 will perform a self check. If there are areas with insufficient LiDAR signal coverage, please follow the in-app guidance and tap **"Start Map Learning"**. A1 will go to these areas to explore and learn autonomously. When learning is completed, A1 will automatically return to the charging station.

7 Operation

7.1 Get familiar with the control panel



Icon	Status
	Battery level (Shows the current battery level.)
	Charging (A1 successfully docks in the charging station.)
	Bluetooth (A1 is connected to the app via Bluetooth.)
	Wi-Fi (A1 is connected to the app via a Wi-Fi network.)
	Link service (Link service is activated.)
	Schedule (A task is scheduled for today.)

Button	Function
Power ⏻	Ensure that A1 is outside the charging station. Press and hold the **Power** button for 2 seconds to turn it on or off.
Start ▷|	Press **Start** button and close the cover in 5 seconds to start mowing. The task will be cancelled if the cover is not closed in 5 seconds.
Home ⌂	Press **Home** button and close the cover in 5 seconds to send A1 back to the station to charge. The task will be cancelled if the cover is not closed in 5 seconds.
Back ⮌	Press **Back** button to go back to the previous page.
Knob	Press the **knob** to confirm the selection in the menus.
	Press and hold the **knob** for 3 seconds to enable Bluetooth pairing mode on A1.
	Turn the **knob** clockwise/anticlockwise to navigate the menu.
Start + **Back**	Press and hold **Start** button and **Back** button together for 3 seconds to factory reset A1. The PIN code will not be erased.
Home + **Back**	Press and hold **Home** button and **Back** button together for 3 seconds to enter the About page in Settings. The About page will disappear in 5 seconds.
Knob + **Back**	Press and hold the knob and **Back** button together for 3 seconds to reset PIN code.
Stop	Press **Stop** button to open the cover of the control panel and stop A1. PIN code must be entered on the control panel to resume the operation of A1.

Menu structure overview



*It might be updated depending on the software version.

7.2 Start mowing for the first time

Tips before mowing:

• Use a push mower to mow the grass to a height of no more than **10 cm**.

• Clear the obstacles including debris, leaf piles, toys, wires and stones from the lawn.Make sure no children or pets are on the lawn when A1 is mowing.

• Fill in the holes in the lawn.

• Set your mowing preferences in the app in advance (such as mowing efficiency, mowing height and mowing direction).

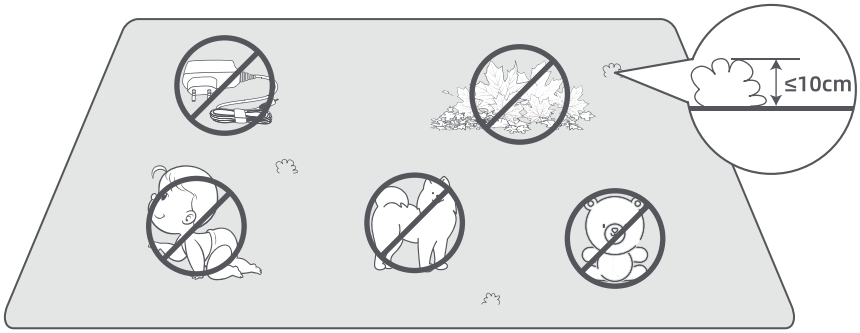

Press **Start** button on the control panel and **close the top cover** in 5 seconds. A1 will leave the charging station and start mowing. You can also tap **"Start"** in the app to start mowing.

• Start via the control panel

1. Press **Stop** button to open the cover and enter the PIN code.

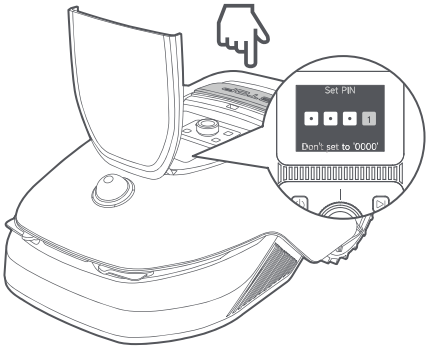

2. Select **"Modes"** on the display and press the knob.

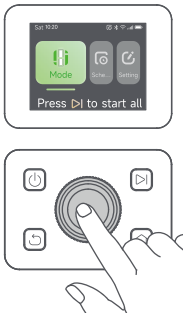

3. Turn the knob to select the mowing mode.

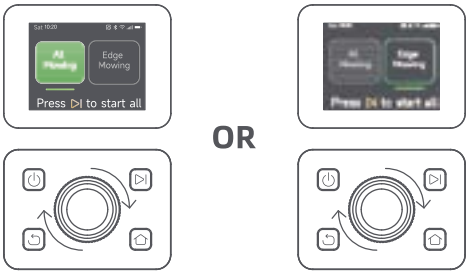

4. Press **Start** button and **close the top cover** in 5 seconds. A1 will start mowing.

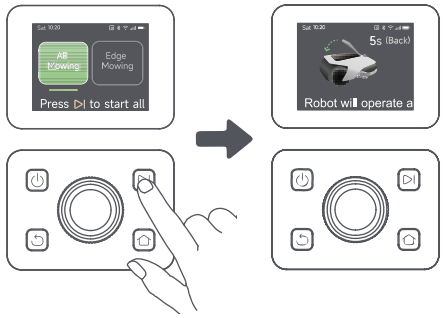

• Start via the app

1. Open the app.
2. Select a mowing mode and tap **"Start"** to start mowing.

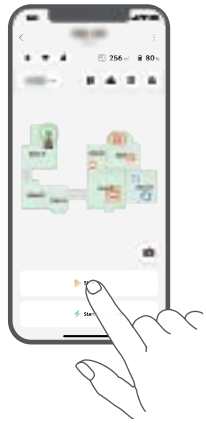

7.3 Pause

To pause the current mowing task, you can press the **Stop** button on A1 or tap **"Pause"** in the app.

Note: A1 will be locked and cannot be started directly through app after **Stop** button is pressed. To resume mowing, please enter your preset PIN code on the control panel first.

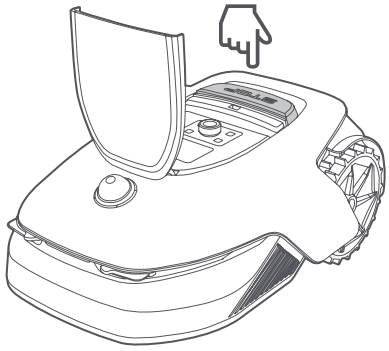

OR

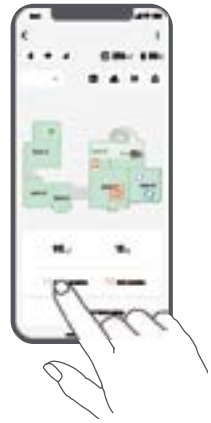

7.4 Resume

To resume the task when A1 is paused, press **Start** button on the robot and **close the cover** in 5 seconds. A1 will resume the previous mowing task. You can also tap **"Continue"** in the app to resume the mowing task.

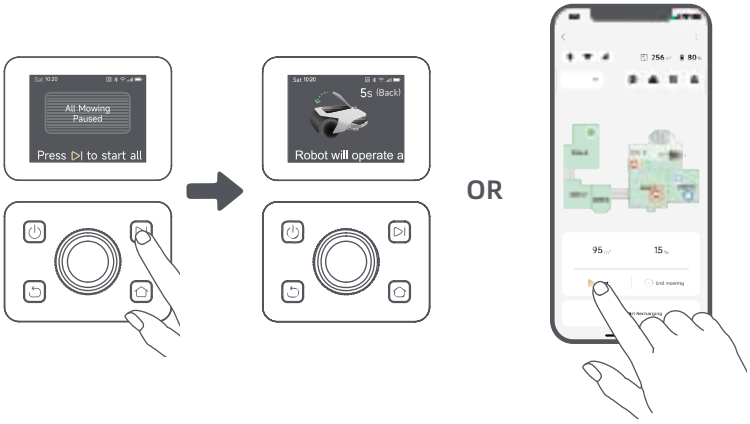

7.5 Return to the charging station

To stop the mowing task and send A1 back to the charging station, confirm your PIN code on the control panel and then press **Home** button. Confirm to end the task and **close the cover** in 5 seconds. A1 will automatically return to the charging station to charge. You can also tap **"Return to Station"** in the app to send A1 back to the charging station.

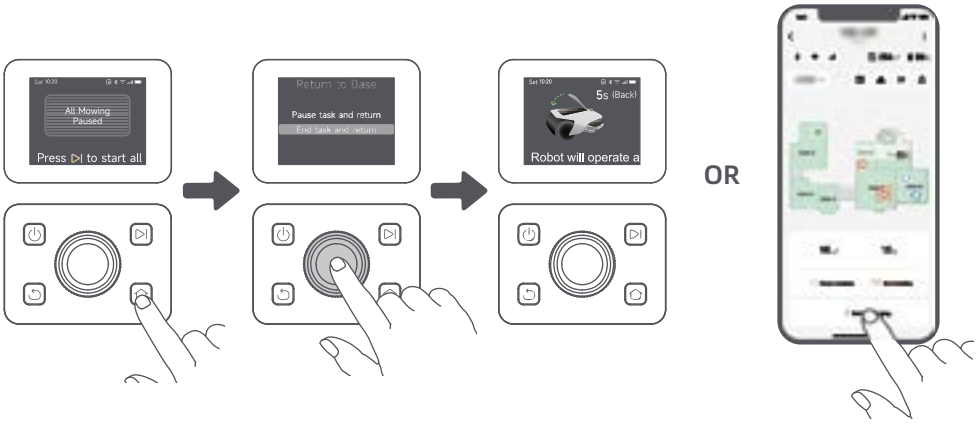

8 Dreamehome App

Where you can explore more

Dreamehome App is more than a remote control. There are many things you can do through the app: completing various settings remotely, experiencing different mowing modes, editing the map freely and adjusting mowing schedules. Moreover, you can view the 3D map of your lawn directly in the app.

8.1 Mowing modes

A1 offers various mowing modes. You can switch between modes through the app.



8.2 Schedule

After the first map is completed, A1 automatically creates two weekly mowing schedules according to the lawn size, which are **"Spr & Sum Schedule"** and **"Aut & Win Schedule"**. You can tap **"Schedule"** in the app to do detailed schedule settings. With the schedule function, you can completely leave the daily mowing work to A1. You only need to maintain A1 regularly.

Note: If you worry that A1 may disturb you or your neighbours when it works autonomously during certain hours, you can go to **Settings > Do Not Disturb** and set Do Not Disturb time in the app.



8.3 Child lock

If you worry that children may operate A1, you can enable **"Child Lock"** function in the app. With this function enabled, A1 will be locked if no operations are performed for 5 minutes when the cover is open.



8.4 Rain protection

If you worry that adverse weather conditions may affect the mowing work, you can enable **"Rain Protection"** function in **"Settings"** on the control panel or in the app. When this function is enabled, A1 automatically pauses mowing and returns to the charging station when it senses water on the LiDAR. You can set the rain protection time in the app.



8.5 Frost protection

When temperature is below **6 °C** , mowing operations will cause permanent damages to the lawn. Battery will not be able to charge due to self-protection. You can enable **"Frost Protection"** function in **"Settings"** on the control panel or in the app. The function enables A1 to automatically pause mowing and return to the charging station when ambient temperature is **≤ 6 °C**. It will automatically resume working when temperature is above **11 °C**.



8.6 Lift alarm

With this function enabled, A1 will be locked and alarm will go off immediately if it is lifted.



8.7 Off-map alarm

With this function enabled, A1 will be locked and alarm will go off immediately if it is away from the map. **(This function requires installation of Link Module.)**



8.8 Real-time location

With Link Module, you can view the current location of A1 in Google Map.



Note: Dreame development team will continuously conduct **OTA (Over-the-Air)** updates and maintenance on the firmware and app. Please check for update notifications or enable the **Auto-update function** to keep the firmware and app up-to-date and enjoy more features.

9 Maintenance

For better performance and lifespan of A1, please clean it regularly and replace worn parts according to the frequency below:

Part	Replacement Frequency
Blades	Every 6–8 weeks or sooner
Cleaning brush	Every 12 months or sooner

9.1 Cleaning

⚠**Warning:** Before cleaning, please turn off A1 and unplug the charging station.
⚠**Warning:** Please make sure LiDAR protective cover is on the LiDAR before turning A1 upside down to avoid damages to the LiDAR.

• The body of A1:

1. Turn A1 off.

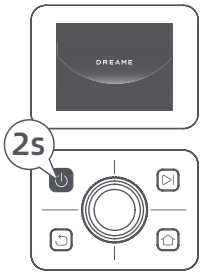

2. Put the LiDAR protective cover on the LiDAR.

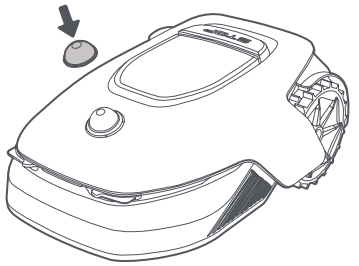

3. Turn A1 upside down.

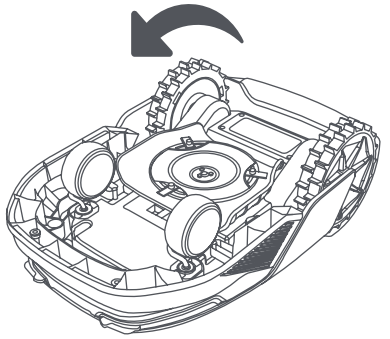

4. Clean the body of A1, blade disc and chassis with a hose.

⚠**Warning:** Do not touch the blades when cleaning the chassis. Please wear gloves when cleaning.

⚠**Warning:** Please do not use a high-pressure washer for cleaning. Do not use detergents for cleaning.

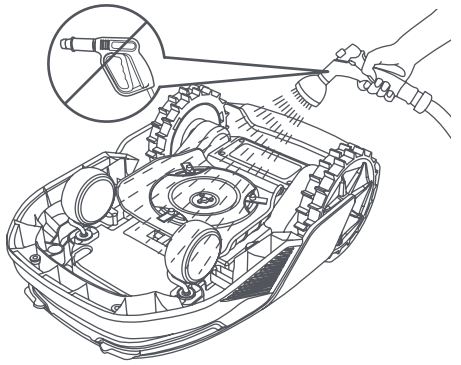

5. Use a lint-free cloth to carefully clean the LiDAR sensor.

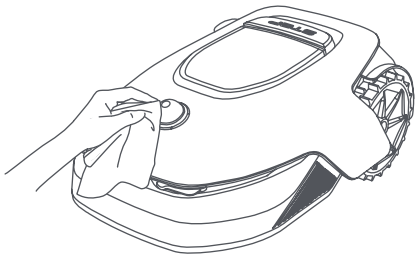

• Charging contacts:

Use a clean cloth to clean the charging contacts on A1 and the charging station. Keep the charging contacts dry after cleaning.

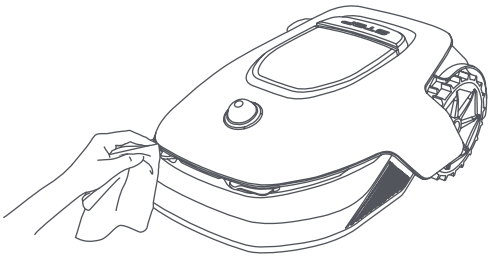

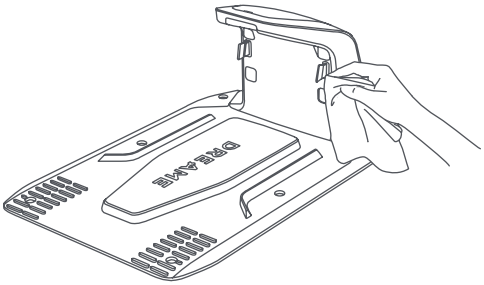

9.2 Replacement of the components

• Replacement of the blades

Too keep the blades sharp, please replace the blades regularly. It is recommended to replace the blades every **6-8 weeks** or sooner. Please only use Dreame original blades.

⚠**Warning:** Please turn off A1 and wear protective gloves before replacing the blades.

Note: Please replace all three blades at the same time to ensure a balanced cutting system. Replace the receptacles as well when replacing the blades because worn receptacles can make the blades loose and cause injury. This ensures that all blades and receptacles wear at the same speed.

1. Turn off A1.

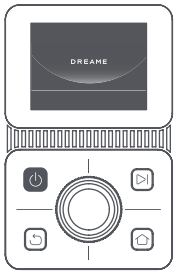

2. Make sure the LiDAR protective cover is on.

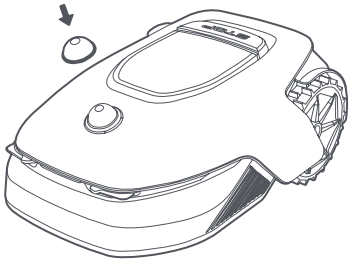

3. Put A1 on a soft surface and turn it upside down.

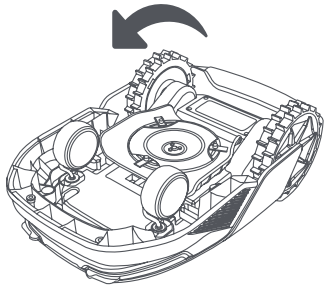

4. Remove the receptacle by pressing the button under the blade disc.

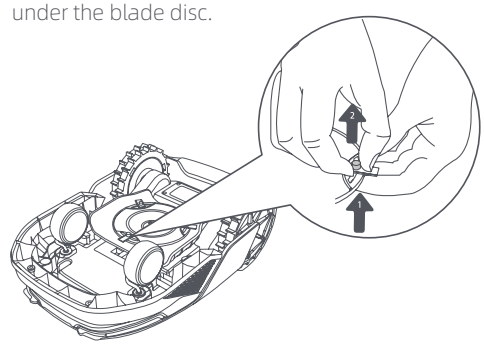

5. Remove the blade by aligning the hole of the blade with the shaft.

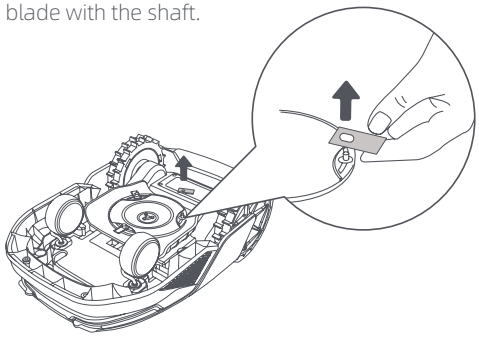

6. Remove 3 blades and receptacles.

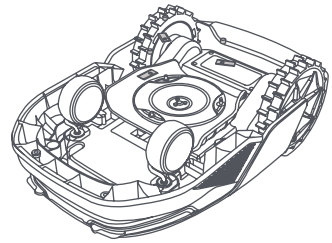

7. Press the button under the blade disc and align the hole of the receptacle with the shaft to fasten the receptacles and the blades.

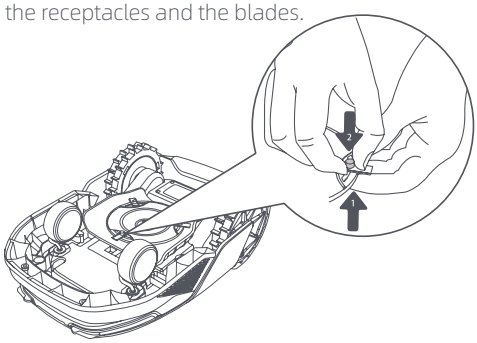

8. Make sure the blades can rotate freely.

• Replacement of the cleaning brush

When the cleaning brush for the LiDAR sensor wears out, its bristles may fray or deteriorate, affecting its cleaning performance. Please replace the cleaning brush regularly to keep a good cleaning result. It is recommended to replace the cleaning brush every **12 months** or sooner.

Note: Before replacing the cleaning brush, please make sure to unplug the charging station.

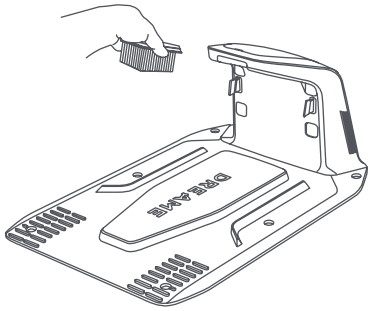

10 Battery

For long-term storage, charge A1 every **6 months** to protect the battery. Battery damage caused by over-discharge is not covered by the limited warranty. Do not charge the battery at an ambient temperature **above 45° C (113° F)** or **below 6° C (43° F)**. The long-term storage temperature for the battery should be **between -10 and 35° C (14 and 95° F)**. To minimize the damage, the recommended storage temperature for the battery is **between 0 and 25° C (32 and 77° F)**.

Note: The lifespan of A1's battery depends on frequency of usage and hours of operation. If the battery is damaged or cannot be charged, do not dispose of the obsolete or faulty battery arbitrarily. Please obey local recycling regulations.

Low-power charging mode:
With low-power charging mode on, functions not related to charging will be disabled. (Display and network will be turned off.)
• To enable low-power charging mode, press and hold **Start** button and **Home** button together, and press **Back** button 5 times quickly at the same time. You will hear a voice prompt: Low-power charging mode is on.
• To disable low-power charging mode, restart A1 or press **Power** button 5 times quickly to turn off low-power charging mode.

11 Winter Storage

• A1
1. Charge the battery fully and turn A1 off.
2. Clean A1 thoroughly before putting it into storage in winter.
3. Put on the LiDAR protective cover and blade disc protective cover.
4. Store A1 inside in a dry place, at a temperature above **0° C**.
• Charging station
Unplug the charging station and store it in a dry and cool place, away from direct sunlight.

Note: If you have not used A1 for a long time, please remap your garden as significant changes to the garden environment may cause positioning errors.

12 Transport

For long distance transport, it is recommended to use the original packaging to protect A1.

⚠**Warning:** Please turn A1 off before transporting it.
⚠**Warning:** Before lifting A1, please make sure it is turned off. Lift the product by the rear with the blade disc away from your body.

13 Troubleshooting

Issue	Cause	Solution
A1 is not connected to the app.	1. A1 is not within Wi-Fi signal coverage or Bluetooth range. 2. A1 is turned off or is restarting.	1. Check if A1 has completed the process of turning on. 2. Check if the router is working properly. 3. Move closer to A1 to establish a Bluetooth connection.
A1 lifted.	The wheel is not on the ground.	1. Put A1 back on flat ground. 2. Enter the PIN code on A1 and confirm. 3. A1 can't cross objects higher than 4 cm. Please keep the ground even where it is working.
A1 tilted.	A1 tilts more than 37°.	1. Put A1 back on flat ground. 2. Enter the PIN code on A1 to confirm. 3. A1 cannot climb slopes greater than 45% (24°).
A1 trapped.	A1 is trapped and fails to get out.	1. Remove the surrounding obstacles and then retry. 2. Manually move A1 to a flat and open place inside the map and try starting the task again. If you continue to encounter this problem, please retry after A1 is in the charging station. 3. Check if there are holes in the ground. Fill in the holes before mowing to prevent A1 from being trapped. 4. Check if the surrounding grass is taller than 10 cm. You can adjust the obstacle avoidance height or use a push mower to mow the lawn in advance to prevent the A1 from being trapped. 5. If A1 is often trapped in this location, you can set it as a no-go zone.
Left/right rear wheel error	The wheel cannot rotate or the wheel motor has a problem.	1. Clean the rear wheels and then retry. 2. If you continue to encounter this error, try restarting A1. 3. If the problem persists, please contact the after-sales service.
Blade disc can't rotate.	The blade disc cannot rotate normally or the cutting motor has a problem.	1. Clean the blade disc and then retry. 2. Check if the surrounding grass is taller than 10 cm. You can use a push mower to mow the lawn in advance to prevent the blade disc from being blocked by tall grass. 3. Check if there is water under the blade disc. If there is any, move A1 to a dry place and then retry. 4. If you continue to encounter this error, try restarting A1. 5. If the problem persists, please contact the after-sales service.
Bumper error.	The front bumper sensor is constantly triggered.	1. Check if A1 is trapped somewhere. 2. Gently tap the bumper and make sure it bounces back. 3. If you continue to encounter this error, try restarting A1.

Issue	Cause	Solution
		4. If the problem persists, please contact the after-sales service.
Charging error.	A1 docks in the charging station, but the charging current or voltage has a problem.	1. Check if the charging station is correctly connected to power. 2. Check if the charging contacts on A1 and the charging station are clean. 3. After checking is finished, try docking A1 in the charging station again. 4. If the problem persists, please contact the after-sales service.
Battery temperature too high.	Battery temperature is ≥ 60°C.	1. Use A1 where ambient temperature is below 40°C. You can wait until the battery temperature decreases automatically. 2. You can turn off A1 and restart it after a while. 3. If the problem persists, please contact the after-sales service.
LiDAR is blocked.	LiDAR is blocked (for examplethe LiDAR protective cover is not removed).	1. Remove the lidar protective cover and then retry. 2. If lidar on the top of the robot is very dirty, clean it with a lint-free cloth and then retry.
LiDAR malfunction.	LiDAR is very dirty or there is a sensor error.	1. Check if the lidar is dirty. Clean it if necessary and then try again. 2. If you continue to encounter this error, try restarting the robot. 3. If the problem persists, please contact the after-sales service.
Positioning signal is weak. Waiting for better signal.	When detecting that the positioning signal is weak, A1 will automatically pause and wait until the positioning signal is recovered to resume working.	1. Check if the current weather is adverse. Heavy rain can affect the robot's positioning. It will automatically resume working after the positioning signal is recovered. 2. If the positioning error persists, try remotely controlling the robot back to the station and then start the task.
A1 is lost.	Positioning is lost.	1. Check if the LiDAR on the top of A1 is dirty. Dirt will affect the positioning. 2. Manually move A1 to an open place inside the map and try starting the task again. 3. If the positioning is not recovered, remote control A1 back to the charging station via the app, and then start the mowing task.
Sensor error.	Sensor error.	1. Restart A1 and retry. 2. If the problem persists, please contact the after-sales service.
A1 is in the no-go zone.	A1 is in the no-go zone.	1. Manually move the robot out of the no-go zone and then retry. 2. Remotely control the robot through the app to move it out of the no-go zone, and then retry.

Issue	Cause	Solution
A1 is outside the map.	A1 is outside the map.	1. Manually move the robot inside the map, and then retry. 2. Remote control the robot back inside the map via the app, and then retry.
Emergency stop is activated.	The Stop button on A1 is pressed.	Enter PIN code on A1 to deactivate the emergency stop.
Low battery. A1 will shut down soon.	Battery level is ≤ 10%.	Dock A1 in the charging station to charge.
A1 is away from the map. Risk of being stolen	A1 is away from the map.	1. Enter PIN code to verify. 2. You can disable the Off-Map Alarm in settings in the app.
Failed to return to the charging station.	A1 cannot find the charging station when returning to the charging station.	1. Check if there are obstacles blocking A1. Remove the obstacles and retry. 2. Remote control A1 back to the charging station via the app.
Failed to dock in the charging station.	A1 finds the charging station but fails to dock.	1. Check if the reflective films on the charging station are dirty or blocked. 2. Check if there are obstacles in front of the charging station. 3. Check if the charging station is moved. 4. You can manually move A1 to the charging station.
Positioning failed.	Positioning fails when A1 tries to start a mowing task.	1. Manually move A1 to a flat and open place inside the map and try starting the task again. 2. If you continue to encounter this error, please retry after A1 is in the charging station.
Battery temperature is high.	Battery temperature is ≥ 45°C.	1. Charging may fail when battery temperature is above 45°C. 2. Use A1 where ambient temperature is below 40°C.
Battery temperature is low.	Battery temperature is ≤6°C.	1. Charging may fail when battery temperature is below 6°C. 2. Use A1 where ambient temperature is above 6°C.

14 Specifications

Basic information	Product name	Dreame Roboticmower
	Brand	Dreame
	Dimensions	643 × 436.5 × 261 mm (25.3 × 17.2 × 10.2 in)
	Weight (battery included)	12 kg (26 lbs)
Mowing	Recommended working capacity	2000 ㎡ (0.5 acre)
	Mowing efficiency	Standard: 120 ㎡ (0.03 acre)/h Efficient: 200 ㎡ (0.05 acre)/h
	Mowing height	30~70 mm (1.2~2.8 in)
	Mowing width	22 cm (8.7 in)
	Charging time [1]	65 min
Noise emissions	Sound power level LWA	64 dB(A)
	Sound power uncertainties KWA	3 dB(A)
	Sound pressure level LpA	56 dB(A)
	Sound pressure uncertainties KpA	3 dB(A)
Working condition	Operating temperature	0~50°C (32~122°F) Recommended: 10~35°C (50~95°F)
	Long-term storage temperature	-10~35°C (14~95°F) Recommended: 0~25°C (32~77°F)
	IP-classification	Mower: IPX6 Charging station: IPX4 Power supply: IP67
	Maximum slope for mowing area	45% (24°)
Connectivity	Bluetooth frequency range	2400.0–2483.5 MHz
	Wi-Fi	Wi-Fi 2.4 GHz (2400–2483.5M)
	Link service (optional) [2]	LTE-FDD: B1/3/7/8/20/28A LTE-TDD: B38/40/41
	GNSS (optional) [3]	GPS/GLONASS/BDS/Galileo/QZSS
Driving motor	Driving speed under remote control	0.45 m/s
	Driving speed when mowing	Standard: 0.35 m/s Efficient: 0.6 m/s
Cutting motor	Speed	2200 r/min

Battery (mower)	Battery type	Lithium-ion battery
	Rated capacity	5000 mAh
	Rated voltage	18 V
Power supply	Input voltage	100~240 V
	Output voltage	20 V
	Output current	3 A
Charging station	Input voltage	20 V
	Output voltage	20 V
	Input current	3 A
	Output current	3 A

[1] Charging time applies when A1 automatically returns to the charging station at low battery.
[2] Requires the installation of Link module.
[3] Requires the installation of Link module.

Note: The specifications are subject to change as we continually improve our product. For the latest information, please visit our website at global.dreametech.com.

Inhaltsverzeichnis

1 Sicherheitshinweise P38
2 Lieferumfang P42
3 Produktübersicht P43
4 Installation P44
5 Vorbereitung vor der Inbetriebnahme P46
6 Karte Ihres Gartens erstellen P49
7 Bedienung P55
8 Dreamehome App P60
9 Wartung P62
10 Akku P66
11 Einlagerung in der Winterzeit P66
12 Transport P66
13 Fehlersuche und -behebung P67
14 Technische Daten P71

1 Sicherheitshinweise

1.1 Allgemeine Sicherheitshinweise

• Lesen Sie das Benutzerhandbuch sorgfältig durch, bevor Sie das Produkt verwenden.
• Verwenden Sie mit dem Produkt nur die von Dreame empfohlene Zubehörteile. Andere Verwendungen sind nicht zulässig.
• Lassen Sie niemals Kinder, Personen mit eingeschränkten körperlichen, sensorischen oder geistigen Fähigkeiten oder mangelnder Erfahrung und Kenntnissen sowie Personen, die mit diesen Anweisungen nicht vertraut sind, das Gerät benutzen.
• Kinder dürfen sich nicht in der Nähe des Geräts aufhalten oder mit diesem spielen, wenn es in Betrieb ist.
• Verwenden Sie das Gerät nicht in Bereichen, wo sich Personen der Anwesenheit des Geräts nicht bewusst sind.
• Laufen Sie nicht schnell, wenn Sie das Gerät manuell mit der Dreamehome App bedienen. Gehen Sie immer zu Fuß, achten Sie auf Ihre Schritte an Steigungen, und achten Sie stets auf das Gleichgewicht.
• Verwenden Sie das Gerät nicht, wenn sich Personen, insbesondere Kinder oder Tiere, im Arbeitsbereich aufhalten.
• Wenn Sie das Gerät in öffentlichen Bereichen einsetzen, stellen Sie Warnschilder mit folgendem Text um den Arbeitsbereich auf: „Warnung! Automatischer Rasenmäher! Abstand zum Gerät halten! Kinder beaufsichtigen! “
• Tragen Sie bei der Bedienung des Geräts festes Schuhwerk und lange Hosen.
• Legen Sie Arbeitsbereiche oder Fahrwege nicht über öffentliche Verkehrs- oder Gehwege, um Schäden am Gerät und Unfälle mit Fahrzeugen und Personen zu vermeiden.
• Berühren Sie bewegliche, gefährliche Teile, wie z. B. den Schneidkopf, nicht, bevor er zum Stillstand gekommen ist.
• Bei Verletzungen oder Unfällen ärztliche Hilfe aufsuchen.
• Schalten Sie das Gerät AUS, bevor Sie Blockaden beseitigen, Wartungsarbeiten durchführen oder das Gerät überprüfen. Wenn das Gerät ungewöhnlich vibriert, prüfen Sie es auf Schäden, bevor Sie es wieder in Betrieb nehmen. Verwenden Sie das Gerät nicht, wenn Komponenten defekt sind.
• Schließen Sie ein beschädigtes Kabel nicht an und berühren Sie es nicht, bevor Sie es nicht aus der Steckdose gezogen haben. Wenn das Kabel während des Betriebs beschädigt wird, ziehen Sie den Netzstecker aus der Steckdose. Ein abgenutztes oder beschädigtes Kabel erhöht die Gefahr eines Stromschlags und sollte von Fachpersonal ausgetauscht werden.
• Verlegen Sie das Hauptkabel nicht an Stellen, an denen sich das Gerät mähen könnte. Befolgen Sie die Anweisungen für die Kabelinstallation.
• Laden Sie das Gerät nur mit der im Lieferumfang enthaltenen Ladestation auf. Bei unsachgemäßer Verwendung besteht die Gefahr eines Stromschlags, einer Überhitzung oder des Austretens von ätzender Flüssigkeit aus dem Akku. Im Falle des Austretens von Elektrolyt spülen Sie die betroffene Stelle mit Wasser/ Neutralisierungsmittel aus und suchen Sie einen Arzt auf, wenn die ätzende Flüssigkeit in Ihre Augen gelangt ist.
• Beim Anschluss des Hauptkabels an die Steckdose ist ein Fehlerstromschutzschalter (RCD) mit einem maximalen Auslösestrom von 30 mA zu verwenden.
• Benutzen Sie nur von Dreame empfohlene Original-Akkus. Die Gerätesicherheit kann mit nicht originalen Akkus nicht gewährleistet werden. Verwenden Sie keine nicht wiederaufladbaren Batterien.
• Halten Sie Verlängerungskabel von beweglichen, gefährlichen Teilen fern, um Beschädigungen an den Kabeln zu vermeiden, die zum Kontakt mit stromführenden Elementen führen können.
l Die Abbildungen in dieser Anleitung dienen nur als Referenz. Bitte beziehen Sie sich auf die tatsächlichen Produkte.
• Schieben Sie A1 nicht kräftig oder schnell, da dies A1 beschädigen könnte.

1.2 Sicherheitshinweise für die Installation

• Installieren Sie die Ladestation nicht in Bereichen, in denen Personen darauf stoßen könnten.
• Installieren Sie die Ladestation nicht in Bereichen, in denen die Gefahr von stehendem Wasser besteht.
• Installieren Sie die Ladestation (einschließlich des Zubehörs) nicht in einem Umkreis von 60 cm von brennbarem Material. Eine Fehlfunktion oder Überhitzung der Ladestation und des Netzteils kann eine Brandgefahr darstellen.
• Für Benutzer in den USA/Kanada: Bei der Installation des Netzteils im Freien besteht die Gefahr eines Stromschlags. Installieren Sie es nur in einer abgedeckten GFCI-Steckdose (RCD) der Klasse A mit wetterfestem Gehäuse und achten Sie darauf, dass die Verschlusskappe des Befestigungssteckers eingesteckt oder entfernt wird.

1.3 Sicherheitshinweise für den Betrieb

• Halten Sie Ihre Hände und Füße von den rotierenden Schneidmessern fern. Halten Sie Ihre Hände und Füße nicht in die Nähe oder unter das Gerät, wenn es eingeschaltet ist.
• Heben oder bewegen Sie das Gerät nicht, wenn es eingeschaltet ist.
• Aktivieren Sie den Parkmodus oder schalten Sie das Gerät **AUS**, wenn sich Personen, insbesondere Kinder oder Tiere, im Arbeitsbereich aufhalten.
• Achten Sie darauf, dass sich keine Gegenstände wie z. B. Steine, Äste, Gartenwerkzeuge oder Spielzeug auf dem Rasen befinden. Andernfalls können die Schneidmesser beschädigt werden, wenn sie mit einem Gegenstand in Berührung kommen.
• Legen Sie keine Gegenstände auf das Gerät oder die Ladestation.
• Betreiben Sie das Gerät nicht, wenn die **STOPP**-Taste nicht funktioniert.
• Verhindern Sie Zusammenstöße zwischen dem Gerät und Menschen oder Tieren. Wenn eine Person oder ein Tier in den Laufweg des Geräts gerät, halten Sie es sofort an.
• Schalten Sie das Gerät immer **AUS**, wenn es nicht in Betrieb ist.
• Verwenden Sie das Gerät nicht gleichzeitig mit einem Versenkregner. Verwenden Sie die Zeitplanfunktion, um sicherzustellen, dass das Produkt und der Versenkregner nicht gleichzeitig in Betrieb sind.
• Platzieren Sie den Verbindungskanal nicht dort, wo Versenkregner installiert sind.
• Betreiben Sie das Gerät nicht bei stehendem Wasser im Arbeitsbereich, wie z. B. bei starkem Regen oder Wasseransammlungen.

1.4 Sicherheitshinweise für die Wartung

• Schalten Sie das Gerät bei Wartungsarbeiten **AUS**.
• Ziehen Sie den Stecker aus der Ladestation oder entfernen Sie die Sperrvorrichtung, bevor Sie die Ladestation reinigen oder Wartungsarbeiten daran durchführen.
• Verwenden Sie zum Reinigen des Geräts weder einen Hochdruckreiniger noch Lösungsmittel.
• Stellen Sie sicher, dass das Gerät nach dem Waschen in seiner normalen Ausrichtung auf den Boden gestellt wird und nicht verkehrt herum.
• Drehen Sie das Gerät nicht um, um das Gehäuse zu reinigen. Wenn Sie es zu Reinigungszwecken umdrehen, achten Sie darauf, dass Sie es anschließend wieder in die richtige Ausrichtung bringen. Diese Vorsichtsmaßnahme ist notwendig, um zu verhindern, dass Wasser in den Motor eindringt und den normalen Betrieb beeinträchtigt.

1.5 Sicherheit des Akkus

Lithium-Ionen-Akkus können bei Zerlegung, Kurzschluss, Einwirkung von Wasser, Feuer oder hohen Temperaturen explodieren oder einen Brand verursachen. Behandeln Sie sie mit Vorsicht, zerlegen oder öffnen Sie den Akku nicht, und vermeiden Sie jede Form von elektrischer/mechanischer Fehlbedienung. Bewahren Sie den Akku vor direktem Sonnenlicht geschützt auf.

1. Verwenden Sie nur das vom Hersteller mitgelieferte Akku-Ladegerät und -Netzteil. Die Verwendung eines ungeeigneten Ladegeräts bzw. einer ungeeigneten Stromversorgung kann zu Stromschlag und / oder Überhitzung führen.
2. VERSUCHEN SIE NICHT, AKKUS ZU REPARIEREN ODER ZU MODIFIZIEREN! Reparaturversuche können zu schweren Verletzungen aufgrund von Explosionen oder Stromschlag führen. Die bei einem Leck austretenden Elektrolyte sind ätzend und giftig.
3. Dieses Gerät enthält Akkus, die nur von Fachpersonal ausgetauscht werden können.

1.6 Restrisiken

Tragen Sie beim Auswechseln der Schneidmesser stets Schutzhandschuhe, um Verletzungen zu vermeiden.

1.7 Symbols and Decals

CE	**Dieses Produkt entspricht den geltenden EU-Richtlinien.**
III	**Klasse III**
	**Lesen Sie die Anleitung, bevor Sie das Gerät aufladen.**
⎓	**Gleichstrom**
	**Klasse II**

	**WARNUNG -** Lesen Sie die Bedienungsanleitung, bevor Sie das Gerät in Betrieb nehmen.
	**WARNUNG -** Halten Sie während des Betriebs einen sicheren Abstand zum Gerät ein.
	**WARNUNG -** Vor Arbeiten am Gerät oder dem Anheben des Geräts muss die Sperrvorrichtung betätigt werden.
	**WARNUNG -** Nicht auf dem Gerät mitfahren.
	**WARNUNG -** Dieses Produkt darf nicht über den normalen Hausmüll entsorgt werden Sorgen Sie dafür, dass das Produkt in Übereinstimmung mit den örtlichen gesetzlichen Vorschriften recycelt wird.

2 Lieferumfang

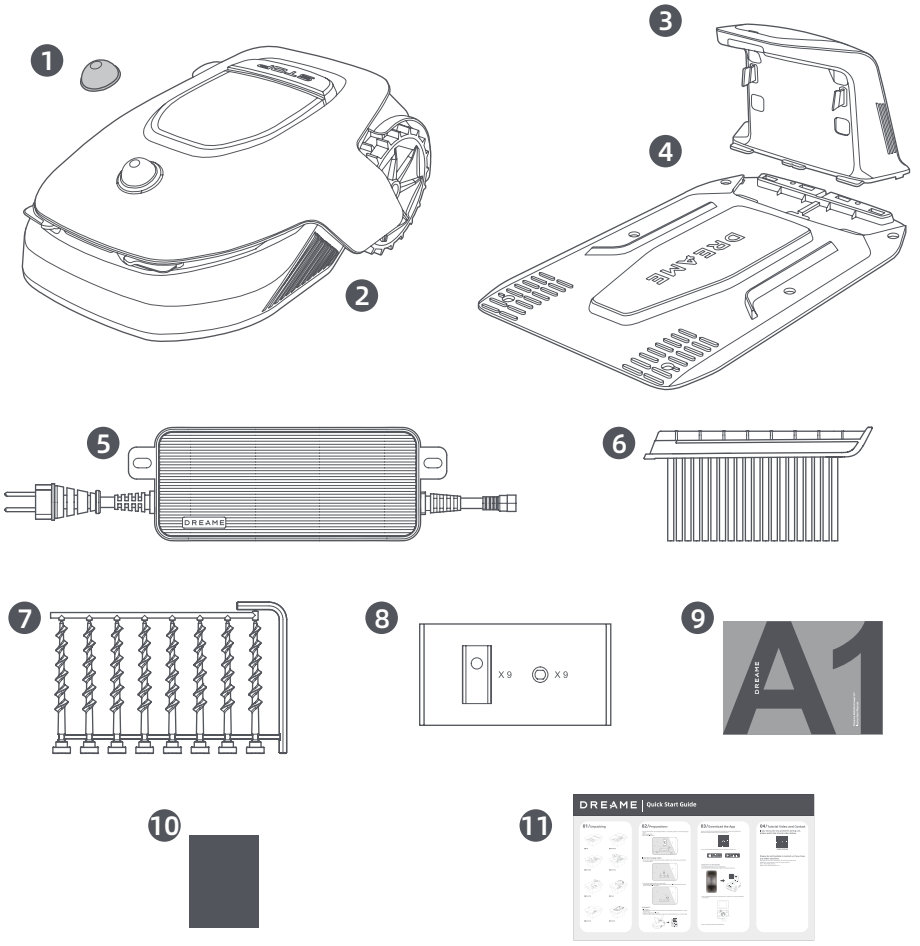

1. Schutzabdeckung des Lidar
2. A1
3. Ladesäule (mit einem 10m Verlängerungskabel)
4. Basisplatte
5. Netzteil
6. Reinigungsbürste
7. Schrauben × 8, Sechskantschlüssel
8. Ersatzmessersätze × 9
9. Benutzerhandbuch
10. Fusselfreies Tuch
11. Schnellstartanleitung

3 Produktübersicht

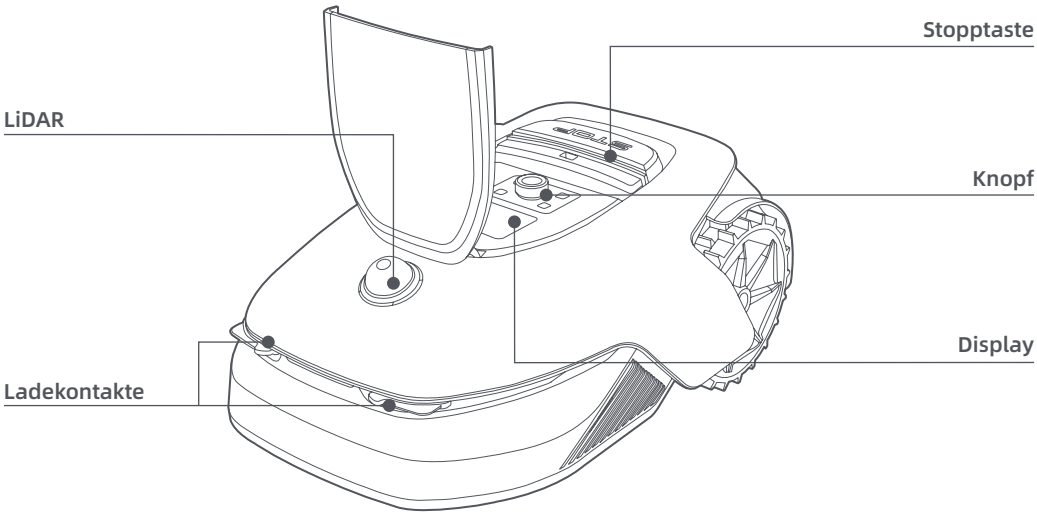

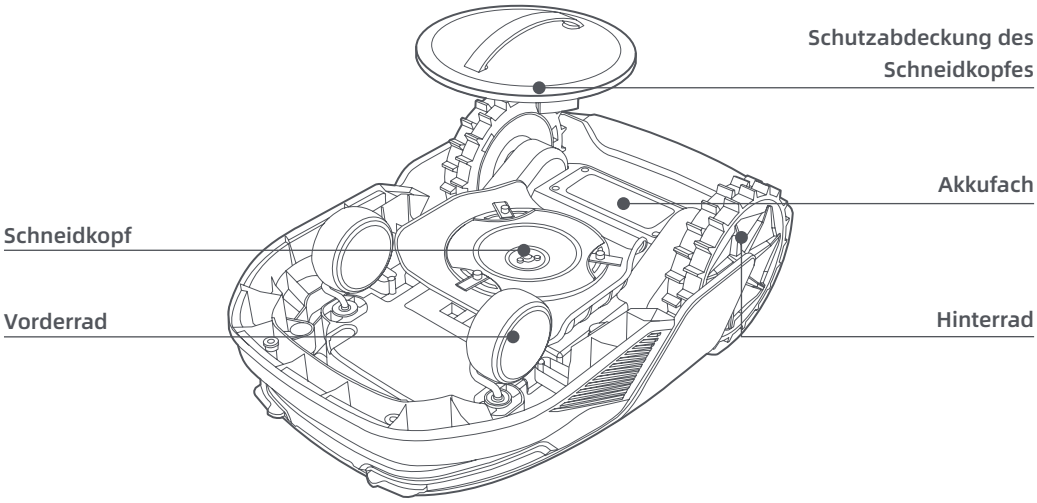

Sensor

Name	Beschreibung
Lidar	Erfasst Umgebungsinformationen und erleichtert die Ortung des A1, die Hindernisvermeidung und die Wasser- und Schmutzerkennung. Erfassungsbereich: 70 m mit 360° horizontalem und 59° vertikalem Weitwinkel.

4 Installation

4.1 Einen geeigneten Standort auswählen

• Stellen Sie die Ladestation auf eine ebene Fläche nahe der Rasenkante und einer Steckdose. Es wird empfohlen, die Ladestation in einem Bereich mit guter WLAN-Signalstärke aufzustellen.

Hinweis: Prüfen Sie mit Ihrem Mobilgerät die WLAN-Signalstärke am Standort. Mit einer guten WLAN-Signalstärke wird die Stabilität der Verbindung zwischen A1 und der App verbessert.
Hinweis: Vergewissern Sie sich, dass der Boden weich genug ist, um die Verschraubung zu ermöglichen.

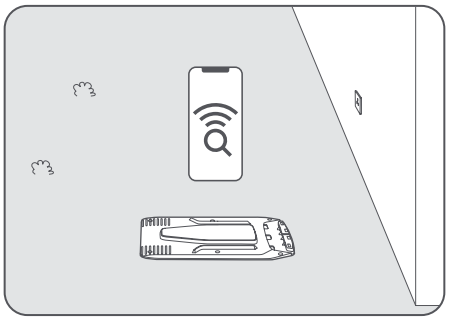

• Halten Sie links, rechts und im Vorderbereich der Ladestation einen Freiraum von mindestens 1 m ohne Hindernisse ein. Sorgen Sie dafür, dass das Gras rund um den Standort kürzer als 6 cm ist. Wenk das Gras höher ist, mähen Sie es bitte zuerst mit einem Schubmäher. Zu hohes Gras kann die Rückkehr von A1 zur Ladestation erschweren.

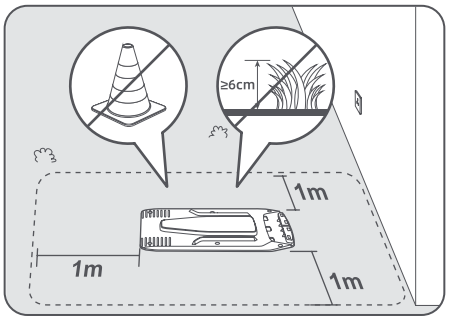

4.2 Installation der Ladestation

❶ Befestigen Sie die Basisplatte mit den mitgelieferten Schrauben und dem Sechskantschlüssel auf dem Boden.

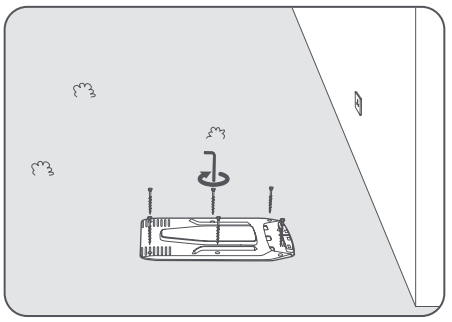

❷ Setzen Sie die Ladesäule in die Basisplatte ein, bis Sie ein Klickgeräusch hören.

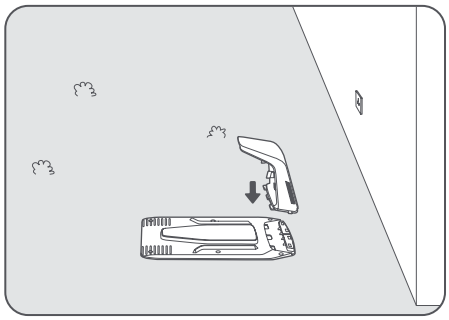

❸ Setzen Sie die Reinigungsbürste in die Ladesäule ein und richten Sie dabei die Zunge an der Nut aus.

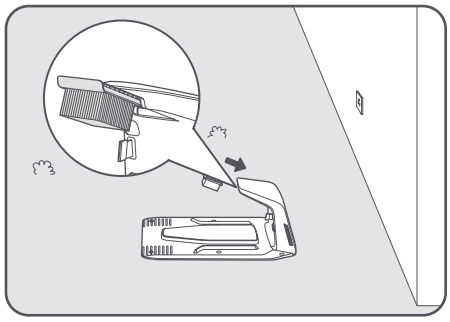

❹ Verbinden Sie das Netzteil mit dem Verlängerungskabel und schließen Sie es an eine Steckdose an. Bitte halten Sie das Netzteil mindestens 30 cm über dem Boden.

Hinweis: Die LED-Anzeige an der Ladestation leuchtet konstant blau, wenn alle Anschlüsse korrekt verbunden sind.

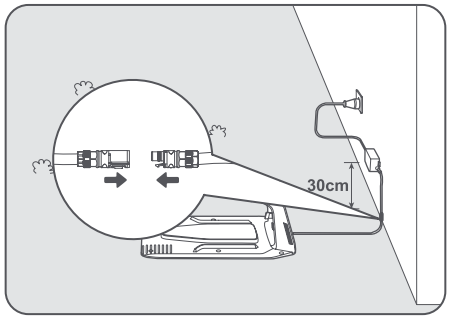

❺ Setzen Sie A1 zum Aufladen in die Ladestation. Stellen Sie sicher, dass die Ladekontakte an A1 und der Ladestation richtig miteinander verbunden sind.

Hinweis: Die Anzeigeleuchte wird grün blinken, wenn A1 erfolgreich in der Ladestation andockt.

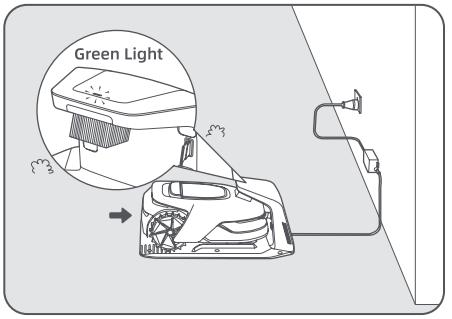

LED-Anzeige an der Ladestation

Farbe der LED-Anzeigeleuchte	Bedeutung
Blinkend/Leuchtet rot	1. Die Ladestation weist ein Problem auf (wie z. B. ein Problem mit dem Ladestrom oder der Spannung).
	2. A1 dockt an die Ladestation an, aber der Ladevorgang ist nicht normal (z. B. ein Kurzschluss bei den Ladekontakten).
Leuchtet blau	Die Ladestation ist mit Strom versorgt. A1 befindet sich nicht in der Ladestation.
Blinkt grün	A1 wird in der Ladestation geladen.
Leuchtet grün	A1 befindet sich in der Ladestation und ist voll geladen.

5 Vorbereitung vor der Inbetriebnahme

Beim ersten Einschalten von A1 müssen einige grundlegende Einstellungen vorgenommen werden, bevor A1 eingesetzt werden kann.

❶ Legen Sie A1 auf eine weiche Unterlage und drehen Sie es um, um die Schutzabdeckung von dem Schneidkopf zu entfernen.

⚠**Warnung:** Stellen Sie sicher, dass sich die LiDAR-Schutzabdeckung auf dem LiDAR befindet.

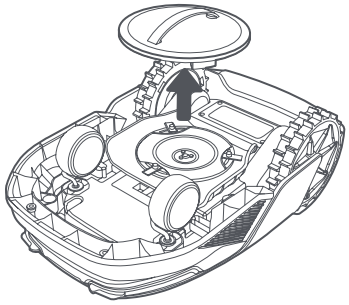

❷ Entfernen Sie die LiDAR-Schutzabdeckung.

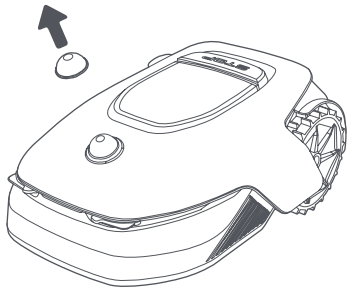

❸ Drücken Sie die **Stopptaste**, um die Abdeckung des Bedienfelds zu öffnen. Halten Sie die **Einschalttaste** auf dem Bedienfeld 2 Sekunden lang gedrückt, um A1 einzuschalten.

Hinweis: A1 schaltet sich automatisch ein, wenn er in der Ladestation andockt.

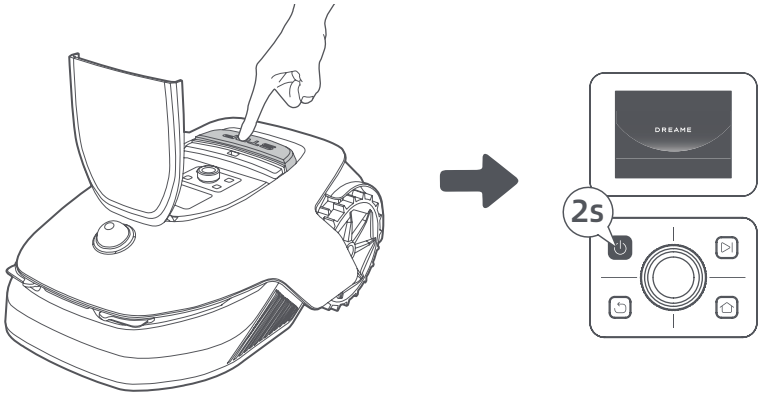

❹ **Wählen Sie die bevorzugte Sprache**

Drehen Sie den Drehknopf im Uhrzeigersinn nach unten und gegen den Uhrzeigersinn nach oben, um Ihre Sprache auszuwählen. Drücken Sie den Drehknopf zur Bestätigung.

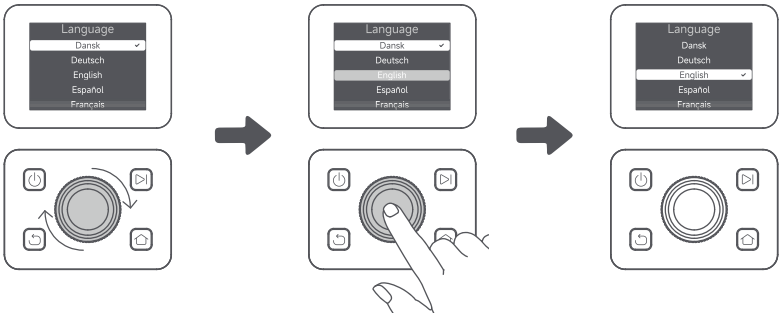

❺ **PIN-Code einstellen**

1. Drehen Sie den Drehknopf, um eine Zahl zwischen 0 und 9 auszuwählen. Drehen Sie ihn im Uhrzeigersinn, um die Zahl von 0 bis 9 zu erhöhen, und gegen den Uhrzeigersinn, um die Zahl zu verringern. Drücken Sie den Drehknopf, um die nächste Ziffer einzustellen. Um die vorherige Ziffer zu ändern, drehen Sie den Drehknopf gegen den Uhrzeigersinn, bis die Zahl 0 wird, und drehen Sie ihn noch einmal.

Hinweis: Bitte setzen Sie den PIN-Code nicht auf "0000".

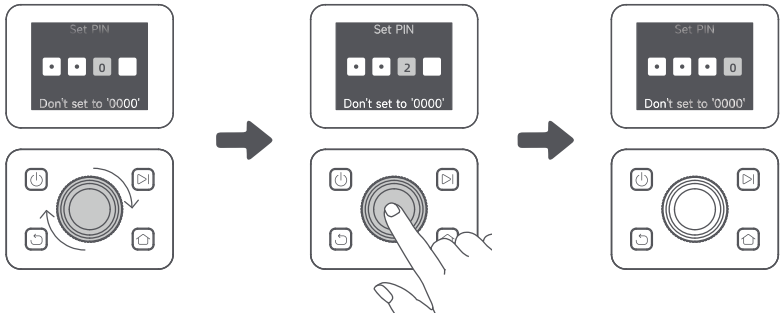

2. Geben Sie den PIN-Code erneut ein, um die Einstellung des PIN-Codes abzuschließen.

Hinweis: Wenn zwei Passwörter nicht übereinstimmen, geben Sie bitte das neue Passwort erneut ein.

❻ A1 mit dem Internet verbinden

Bitte scannen Sie den QR-Code, um die Dreamehome App auf Ihr mobiles Gerät herunterzuladen. Nach der Installation erstellen Sie bitte ein Konto und melden sich an.

Sie können die Dreamehome App auch im App Store oder bei Google Play herunterladen.

Download on the App Store Get it on Google Play

1) Bluetooth-Verbindung

1. Aktivieren Sie die Bluetooth-Funktion auf Ihrem mobilen Gerät.
2. Scannen Sie den QR-Code auf der Innenseite der Abdeckung oder wählen Sie A1 manuell über die App aus.

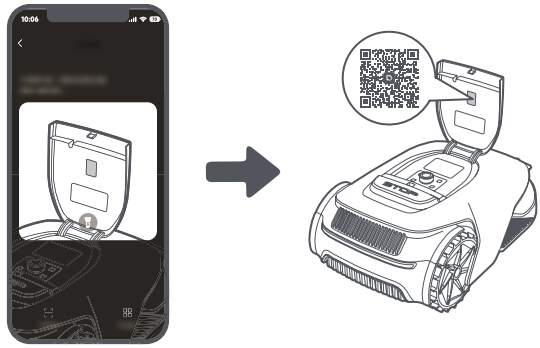

3. Halten Sie den Drehknopf auf dem Bedienfeld 3 Sekunden lang gedrückt, woraufhin A1 in den Bluetooth-Kopplungsmodus wechselt.

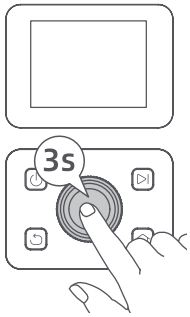

4. Koppeln Sie A1 mit Ihrem mobilen Gerät über Bluetooth.

Hinweis: Stellen Sie sicher, dass sich Ihr mobiles Gerät im Umkreis von 10 m von A1 befindet.

2) WLAN-Verbindung

Vergewissern Sie sich, dass A1 und Ihr mobiles Gerät im selben WLAN-Netzwerk sind. Bitte folgen Sie den Anweisungen in der App, um die Verbindung herzustellen.

Hinweis: Bitte nutzen Sie ein Singleband-Netzwerk mit 2,4 GHz Frequenz oder ein Dualband-Netzwerk mit 2,4/5 GHz Frequenz.

Hinweis: Sie können auch das Link-Modul separat erwerben, um A1 ohne WLAN-Verbindung fernzusteuern.

Wie kann man die Bindung von A1 aufheben?

A1 wird automatisch an das Dreamehome Konto gebunden, sobald die Kopplung erfolgreich ist. Jedes Gerät kann nur an ein Konto gebunden werden. Es kann nicht gleichzeitig an ein anderes Konto gebunden sein.
Um A1 mit einem neuen Konto zu verknüpfen, müssen Sie die bestehende Bindung zunächst aufheben. Bitte befolgen Sie die unten aufgeführten Schritte, um die Bindung von A1 aufzuheben:
1. Gehen Sie in der App zu "Das Gerät".
2. Tippen Sie auf den Namen Ihres A1 in der oberen linken Ecke.
3. Tippen Sie auf "Löschen", um die Bindung des Geräts mit dem aktuellen Konto zu lösen.

Wie kann man sich von seinem Dreamehome-Konto abmelden oder es löschen?

Um sich abzumelden, gehen Sie zu **Mich > Einstellungen > Konto > Logout**. Um das Konto zu löschen, gehen Sie zu **Mich > Einstellungen > Konto > Das Konto löschen**.

6 Karte Ihres Gartens erstellen

Bevor Sie die Karte erstellen, überprüfen Sie bitte Folgendes:
- Der Akkustand von A1 beträgt mehr als **50 %**.
- Die Schutzabdeckung des LiDAR ist entfernt.

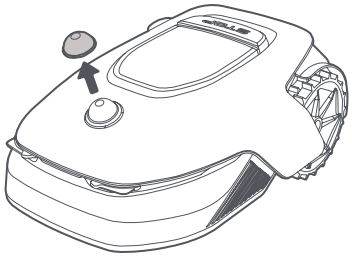

• A1 dockt korrekt in der Ladestation an.

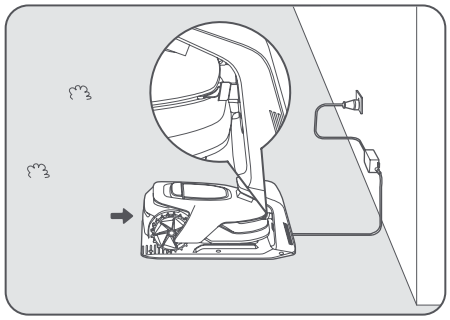

6.1 Eine Grenze erstellen

❶ Tippen Sie in der App auf **"Erstellen beginnen"**, woraufhin A1 seinen Status überprüft und sich kalibriert. Er verlässt automatisch die Ladestation, um die Kalibrierung durchzuführen. Bitte seien Sie vorsichtig.

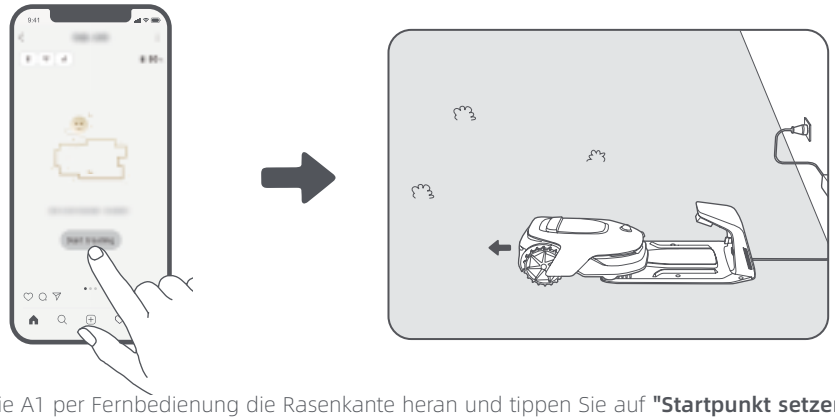

❷ Führen Sie A1 per Fernbedienung die Rasenkante heran und tippen Sie auf **"Startpunkt setzen"**, um den Startpunkt der Grenze zu bestimmen.

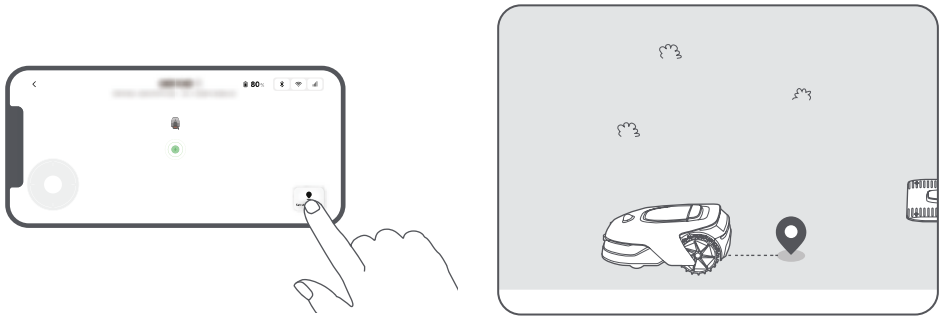

❸ Bewegen Sie A1 per Fernbedienung entlang der Rasenkante, um den Arbeitsbereich zu erstellen. Beachten Sie bitte beim Erstellen der Grenze durch die Fernsteuerung von A1 die folgenden Punkte:

⚠ **Warnung:** Bewegen Sie A1 beim Erstellen der Grenze nicht manuell, da sonst die Kartenerstellung möglicherweise nicht erfolgreich ist.

⚠ **Warnung:** Wenn die Kartenerstellung über die Fernbedienung beginnt, darf A1 nicht ferngesteuert an die Ladestation angedockt werden, bevor die Kartenerstellung abgeschlossen ist. Andernfalls kann das LiDAR blockiert werden, was zum Fehlschlagen der Kartenerstellung führen kann.

• Gehen Sie bei der Fernbedienung von A1 in einer Entfernung von maximal **5 m** hinter A1.

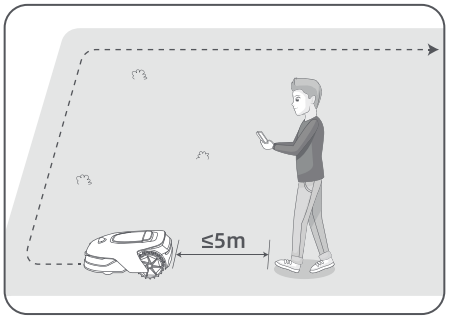

• Legen Sie die Grenze nicht an einer Steigung von mehr als **27 %** an.

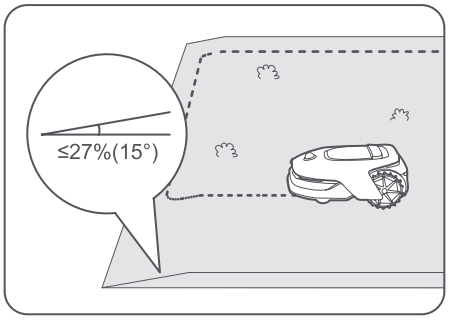

• Vermeiden Sie das Anlegen von Grenzen innerhalb von Gängen, die schmaler als **1 m** sind.

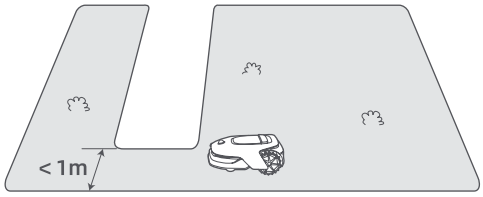

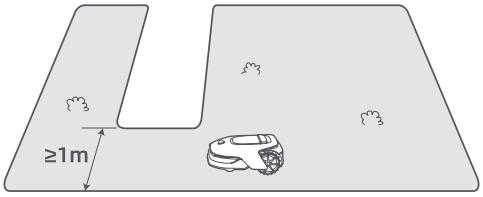

• Wenn zwischen der Rasenkante und dem angrenzenden Boden ein Höhenunterschied von 4 cm besteht, halten Sie bitte einen Mindestabstand von 10 cm zwischen A1 und der Rasenkante ein.

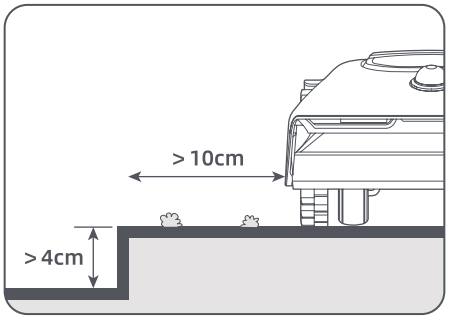

• Stellen Sie sicher, dass der Wendewinkel größer als 90° ist.

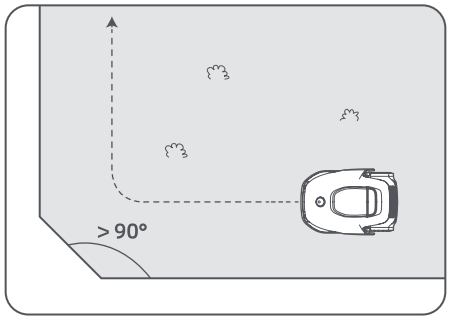

❹ Wenn A1 an die Stelle zurückkehrt, die 1 m vom Startpunkt entfernt ist, können Sie auf "Begrenzung schließen" tippen und die Grenze wird automatisch fertiggestellt.

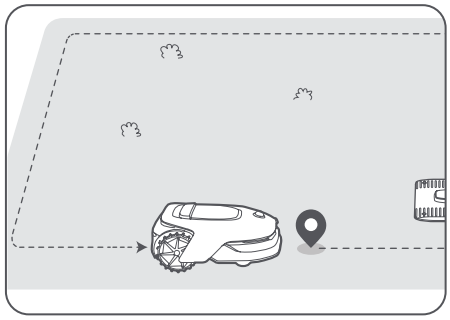

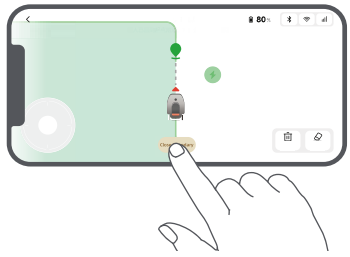

6.2 Sperrzone festlegen

A1 kann zwar Hindernissen automatisch umgehen, dennoch ist es notwendig, Sperrzonen für Bereiche einzurichten, die A1 nicht betreten darf, wie z.B. Schwimmbäder und Sandkästen. Bitte richten Sie für Objekte, die Sie schützen möchten (wie z.B. ein Blumenbeet, ein Trampolin, ein Gemüsebeet oder eine offene Baumwurzel), Sperrzonen ein. Sie können die Sperrzonen mit A1 über die App per Fernbedienung erstellen oder unter "Kartenbearbeitung" direkt Sperrzonen auf der Karte einzeichnen bzw. löschen.

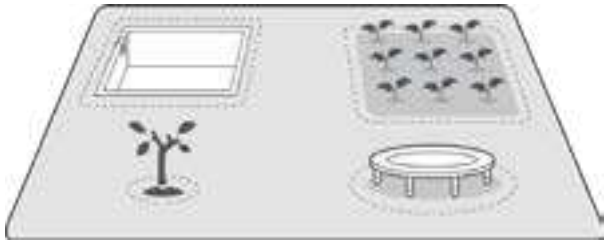

6.3 Mehrere Zonen festlegen

Wenn Ihr Rasen durch Wege getrennt ist oder Sie mehrere voneinander getrennte Rasenflächen haben, können Sie in der App auf "Arbeitszone" tippen, um die Arbeitszone per Fernbedienung zu erstellen. Sie können die Zonen auch unter "Kartenbearbeitung" hinzufügen, löschen oder ändern, wenn die Karte fertig ist.

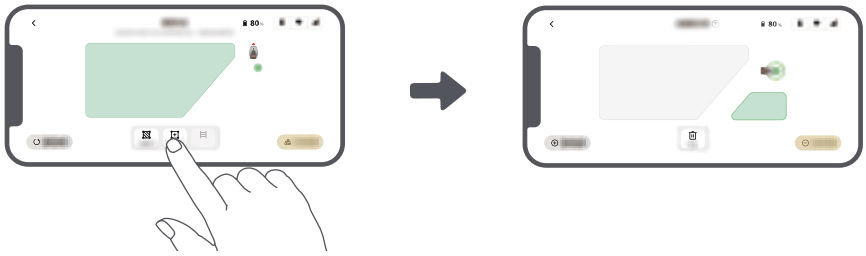

6.4 Pfad festlegen

Für einzelne Zonen müssen Sie einen Pfad erstellen, um sie zu verbinden. Isolierte Zonen ohne Pfad sind für A1 unzugänglich.

Hinweis: A1 kann sich auf dem Pfad bewegen, aber er mäht dabei kein Gras.

Hinweis: Wenn Ihre Rasenfläche durch Durchgänge mit einer Höhe von mehr als 4 cm unterteilt ist, platzieren Sie ein Objekt mit einer Neigung, die der Höhe des Durchgangs entspricht (z. B. eine Rampe).

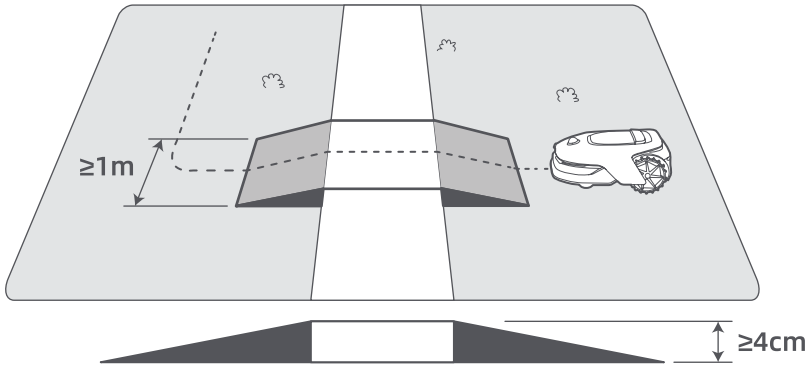

• So verbindet man zwei voneinander getrennte Arbeitszonen

Wenn sich die neue(n) Fläche(n) und die Ausgangsfläche überlappen, werden sie automatisch miteinander verbunden. Für isolierte Bereiche legen Sie bitte Pfade an, um sie zu verbinden, da sie sonst für A1 unzugänglich sind. Tippen Sie auf "Pfad" und steuern Sie A1 mit der Fernbedienung, um einen Pfad zu erstellen.

Hinweis: Achten Sie darauf, dass der Anfang und das Ende des Pfades im Arbeitsbereich liegen. Halten Sie mindestens 1 m Abstand zwischen dem Anfang/Ende des Pfades und der Grenze ein.

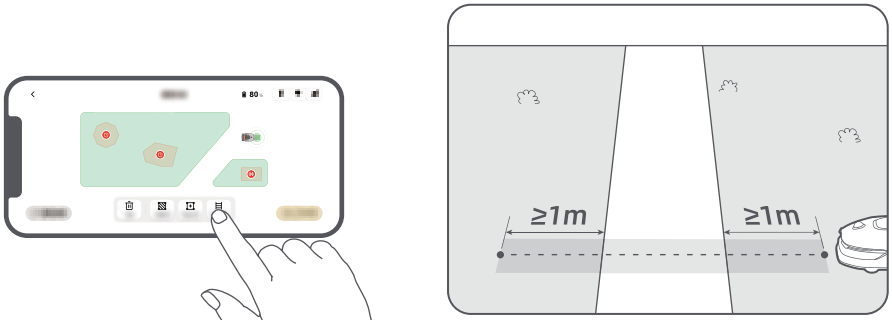

• So verbindet man die Arbeitszone und die Ladestation

Wenn sich Ihre Ladestation nicht im Arbeitsbereich befindet, sollte ein Pfad erstellt werden, um sie mit dem Arbeitsbereich zu verbinden. Tippen Sie auf "Pfad", und steuern Sie den A1 mit der Fernbedienung, um einen Pfad für die Rückkehr des Roboters zur Ladestation zu erstellen.

Hinweis: Beim Erstellen eines Pfades stellen Sie sicher, dass ein Ende mindestens 1 Meter (≥ 1 m) mit dem Arbeitsbereich überlappt und das andere Ende weniger als 0,2 Meter (< 0,2 m) vor der Ladestation liegt.

⚠**Warnung:** Beim Anlegen von Pfaden zwischen dem Arbeitsbereich und der Ladestation darf A1 nicht ferngesteuert an die Ladestation angedockt werden. Andernfalls kann das LiDAR blockiert werden, was zum Fehlschlagen der Kartenerstellung führen kann.

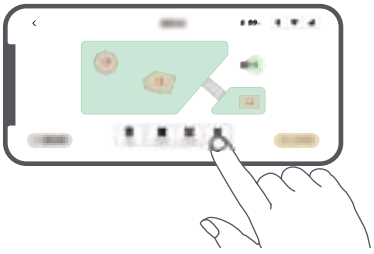

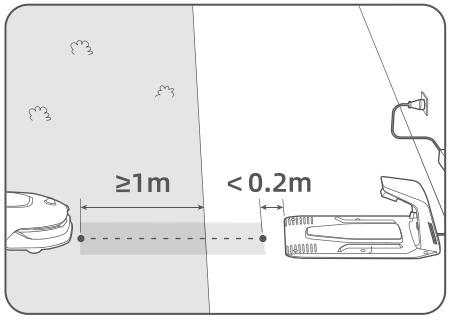

6.5 Karte fertigstellen

Tippen Sie auf "Karte fertigstellen", wenn die Arbeitsbereiche, Wege und Sperrzonen festgelegt sind. A1 sollte sich im Bereich innerhalb der Karte befinden, wenn die Karte fertiggestellt ist, andernfalls werden Sie aufgefordert, ihn per Fernbedienung zurück in die Karte zu bewegen.

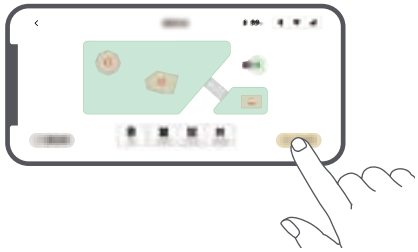

6.6 Karte lernen

Wenn die Karte fertig ist, führt A1 einen Selbsttest durch. Gibt es Bereiche mit unzureichender LiDAR-Signalabdeckung, folgen Sie bitte den Anleitungen in der App und tippen Sie auf "Kartenlernen starten". A1 wird sich in diese Bereiche begeben, um sie autonom zu erkunden und zu erlernen. Wenn das Lernen abgeschlossen ist, kehrt A1 automatisch zur Ladestation zurück.

7 Bedienung

7.1 Das Bedienfeld kennenlernen

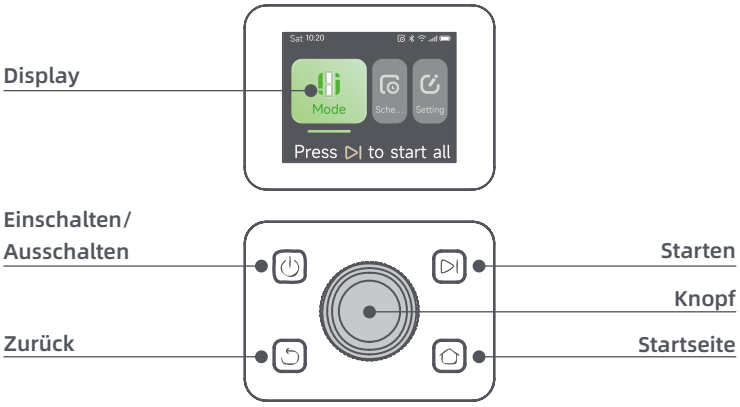

Symbol	Status
	Akkustand (Zeigt den aktuellen Akkustand an.)
	Aufladen (A1 dockt erfolgreich an die Ladestation an.)
	Bluetooth (A1 ist über Bluetooth mit der App verbunden.)
	WLAN (A1 ist über ein WLAN-Netzwerk mit der App verbunden.)
	Link-Dienst (Der Link-Dienst ist aktiviert.)
	Zeitplan (Die Aufgabe ist für heute geplant.)

Taste	Funktion
Einschalten ⏻	Stellen Sie sicher, dass sich A1 außerhalb der Ladestation befindet. Drücken Sie die **Einschalttaste** und halten Sie sie 2 Sekunden lang gedrückt, um das Gerät ein- oder auszuschalten.
Starten ▷|	Drücken Sie die **Starten**-Taste und schließen Sie die Abdeckung innerhalb von 5 Sekunden, um mit dem Mähen zu beginnen. Die Aufgabe wird abgebrochen, wenn die Abdeckung nicht innerhalb von 5 Sekunden geschlossen wird.
Startseite ⌂	Drücken Sie die **Startseite**-Taste und schließen Sie die Abdeckung innerhalb von 5 Sekunden, um den A1 zum Aufladen an die Station zurückzuschicken. Die Aufgabe wird abgebrochen, wenn die Abdeckung nicht innerhalb von 5 Sekunden geschlossen wird.
Zurück ⮌	Drücken Sie die **Zurück**-Taste, um zur vorherigen Seite zurückzukehren.
Knopf	Drücken Sie den Drehknopf, um die Auswahl in den Menüs zu bestätigen.
	Drücken Sie den Drehknopf und halten Sie ihn 3 Sekunden lang gedrückt, um den Bluetooth-Kopplungsmodus auf A1 zu aktivieren.
	Drehen Sie den Drehknopf im Uhrzeigersinn, um durch das Menü zu navigieren.
Starten + Zurück	Drücken und halten Sie die **Starten**-Taste und die **Zurück**-Taste zusammen für 3 Sekunden, um den A1 auf Werkseinstellungen zurückzusetzen. Der PIN-Code wird dabei nicht gelöscht.
Startseite + Zurück	Drücken Sie die **Startseite**-Taste und die **Zurück**-Taste gleichzeitig und halten Sie sie 3 Sekunden lang gedrückt, um die Info-Seite in den Einstellungen aufzurufen. Die Info-Seite wird nach 5 Sekunden ausgeblendet.
Drehknopf + Zurück	Drücken Sie den **Drehknopf** und die **Zurück**-Taste gleichzeitig und halten Sie sie 3 Sekunden lang gedrückt, um den PIN-Code zurückzusetzen.
Stopp	Drücken Sie die **Stopp**-Taste, um die Abdeckung des Bedienfelds zu öffnen und den A1 zu stoppen. Zur Wiederaufnahme des Betriebs von A1 muss der PIN-Code am Bedienfeld eingegeben werden.

Übersicht der Menüstruktur



*Je nach Softwareversion werden möglicherweise Aktualisierungen vorgenommen.

7.2 Zum ersten Mal mit dem Mähen beginnen

Tipps vor dem Mähen:

• Mähen Sie das Gras mit einem Schubmäher auf eine Höhe von maximal 10 cm.

• Entfernen Sie alle Hindernisse wie Schutt, Laubhaufen, Spielzeug, Drähte und Steine vom Rasen. Achten Sie darauf, dass sich keine Kinder oder Haustiere bei Mäharbeiten mit dem A1 auf dem Rasen befinden.

• Füllen Sie die Lücken im Rasen auf.

• Stellen Sie Ihre Mähpräferenzen in der App vorab ein (wie z. B. Mäheffizienz, Mähhöhe und Mährichtung).

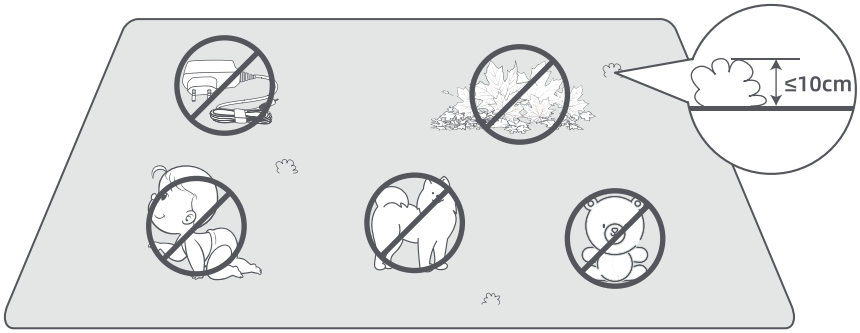

Drücken Sie die **Starten**-Taste auf dem Bedienfeld und schließen Sie die obere Abdeckung innerhalb von 5 Sekunden. Der A1 verlässt die Ladestation und beginnt zu mähen. Sie können auch über die App starten, indem Sie auf "Starten" tippen, um mit dem Mähen zu beginnen.

• Über das Bedienfeld starten

1. Drücken Sie die **Stopp**-Taste, öffnen Sie die Abdeckung und geben Sie den PIN-Code ein.

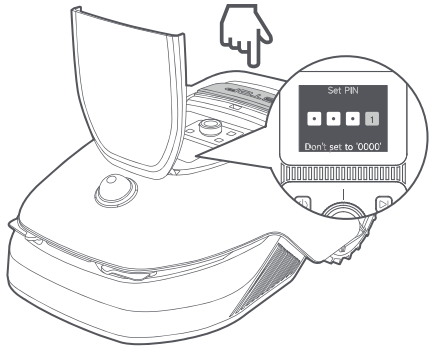

2. Wählen Sie "Mähmodus" auf dem Display und drücken Sie den Drehknopf.



3. Wählen Sie durch Drehen des Drehknopfes den gewünschten Mähmodus.

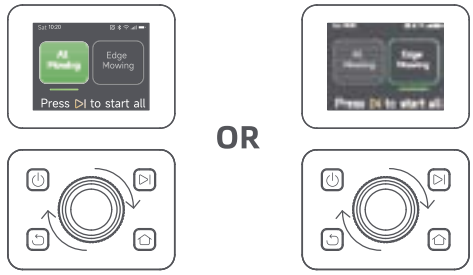

4. Drücken Sie die **Starten**-Taste und schließen Sie die obere Abdeckung innerhalb von 5 Sekunden. Der A1 beginnt zu mähen.

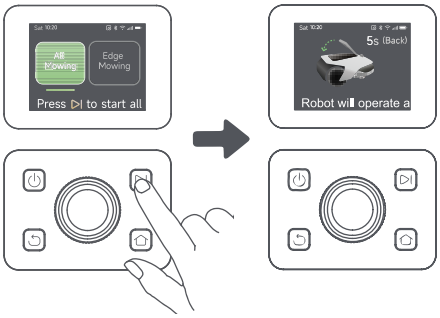

• Über die App starten

1. Öffnen Sie die App.
2. Wählen Sie einen Mähmodus und tippen Sie auf "Starten", um mit dem Mähen zu beginnen.

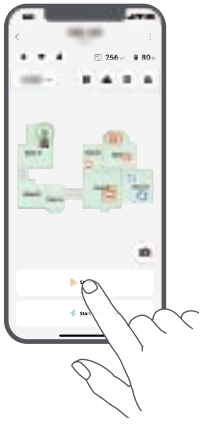

7.3 Pause/Unterbrechen

Zum Unterbrechen der aktuellen Mähaufgabe können Sie die Stopp-Taste am A1 drücken oder in der App auf "Pause" tippen.

Hinweis: Nach dem Drücken der **Stopp**-Taste wird A1 gesperrt und kann nicht direkt über die App gestartet werden. Um das Mähen fortzusetzen, geben Sie bitte zuerst Ihren voreingestellten PIN-Code auf dem Bedienfeld ein.

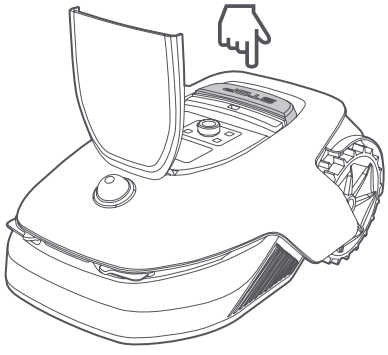

OR

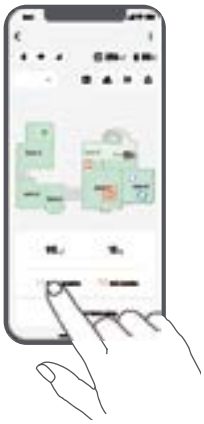

7.4 Fortsetzen

Um den Mähvorgang nach einer Unterbrechung von A1 fortzusetzen, drücken Sie die **Starten**-Taste an A1 und schließen Sie die Abdeckung innerhalb von 5 Sekunden. A1 wird die letzte Mähaufgabe fortsetzen. Sie können auch in der App auf "Fortsetzen" tippen, um die Mähaufgabe fortzusetzen.

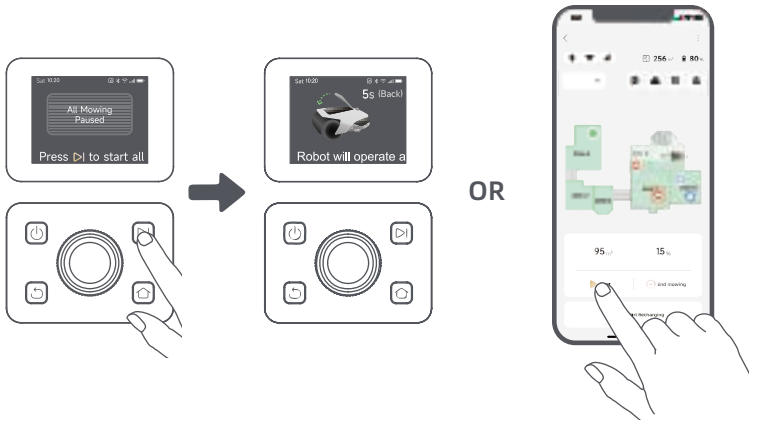

7.5 Rückkehr zur Ladestation

Geben Sie Ihren PIN-Code auf dem Bedienfeld ein und drücken Sie dann die **Startseite**-Taste, um die Mähaufgabe zu beenden und A1 zurück zur Ladestation zu schicken. Bestätigen Sie, um die Aufgabe zu beenden und schließen Sie die Abdeckung innerhalb von 5 Sekunden. A1 kehrt automatisch in die Ladestation zum Wiederaufladen zurück. Sie können auch in der App auf "Zurück zur Station" tippen, um A1 zurück zur Ladestation zu schicken.

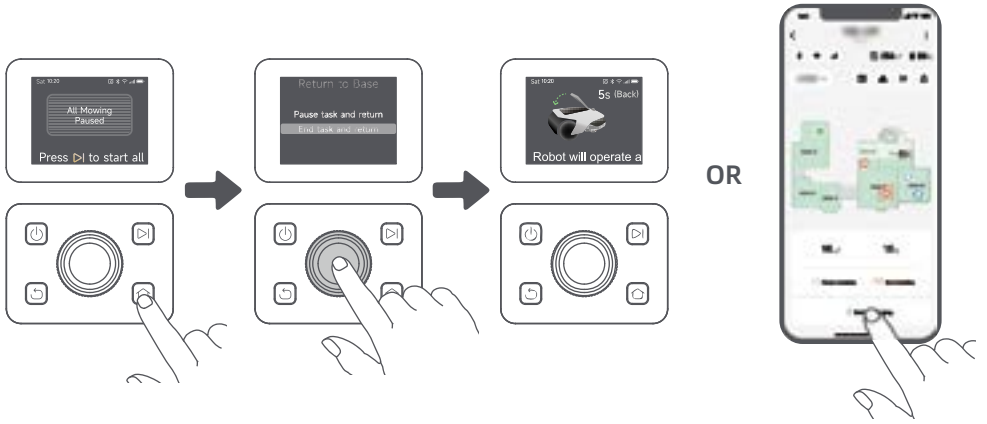

8 Dreamehome App

Wo man noch mehr entdecken kann

Die Dreamehome App ist mehr als nur eine Fernbedienung. Sie können mit der App viele verschiedene Funktionen nutzen: diverse Einstellungen per Fernbedienung vornehmen, verschiedene Mähmodi ausprobieren, die Karte beliebig bearbeiten und den Mähplan anpassen. Darüber hinaus können Sie die 3D-Karte Ihrer Rasenfläche direkt in der App anzeigen.

8.1 Mähmodi

A1 bietet verschiedene Mähmodi. Sie können über die App zwischen den Modi hin- und herschalten.



8.2 Zeitplan

Nach Fertigstellung der ersten Karte erstellt A1 automatisch zwei wöchentliche Mähpläne entsprechend der Rasengröße: "Frühjahr&Sommer Plan" und "Herbst&Winter Plan". Sie können in der App auf "Zeitplan" tippen, um detaillierte Zeitplaneinstellungen vorzunehmen. Mit der Zeitplanfunktion können Sie die tägliche Mäharbeit komplett A1 überlassen. Sie müssen A1 nur noch regelmäßige Wartung durchführen.

Hinweis: Wenn Sie Sorge haben, dass A1 Sie oder Ihre Nachbarn stören könnte, wenn er zu bestimmten Zeiten selbstständig arbeitet, können Sie unter Einstellungen > Nicht stören die Ruhezeiten in der App einstellen.



8.3 Kindersicherung

Wenn Sie Sorge haben, dass Kinder den A1 benutzen könnten, können Sie die Funktion "Kindersicherung" in der App aktivieren. Bei aktivierter Funktion wird A1 gesperrt, wenn bei geöffneter Abdeckung 5 Minuten lang keine Bedienung erfolgt.



8.4 Regenschutz

Wenn Sie befürchten, dass schlechte Wetterbedingungen die Mäharbeiten beeinträchtigen könnten, können Sie die Funktion "Regenschutz" in den "Einstellungen" auf dem Bedienfeld oder in der App aktivieren. Wenn diese Funktion aktiviert ist, unterbricht A1 beim Erkennen von Wasser auf dem LiDAR automatisch das Mähen und kehrt zur Ladestation zurück. Sie können die Regenschutzzeit in der App einstellen.



8.5 Frostschutz

Wenn die Temperatur unter 6 °C liegt, kann das Mähen den Rasen dauerhaft beschädigen. Der Akku kann infolge des aktivierten Selbstschutzes nicht geladen werden. Sie können die Funktion "Frostschutz" unter "Einstellungen" auf dem Bedienfeld oder in der App aktivieren. Mit dieser Funktion kann der A1 das Mähen automatisch unterbrechen und zur Ladestation zurückkehren, wenn die Umgebungstemperatur ≤ 6 °C liegt. Er setzt seine Arbeit automatisch fort, wenn die Temperatur über 11 °C liegt.



8.6 Hebealarm

Bei aktivierter Funktion wird der A1 gesperrt und der Alarm wird sofort ausgelöst, wenn er angehoben wird.



8.7 Alarm bei Verlassen der Karte

Bei aktivierter Funktion wird der A1 gesperrt und der Alarm wird sofort ausgelöst, wenn er sich außerhalb der Karte befindet. (Für diese Funktion ist die Installation des Link-Moduls erforderlich.)



8.8 Standort in Echtzeit

Mit dem Link-Modul können Sie den aktuellen Standort von A1 in Google Map anzeigen lassen.



Hinweis: Das Dreame Entwicklungsteam führt laufend die Firmware- und App-Aktualisierungen per Satelliten-Signal (OTA) durch. Bitte achten Sie auf Aktualisierungsbenachrichtigungen oder aktivieren Sie die Funktion zur automatischen Aktualisierung, um die Firmware und die App auf dem neuesten Stand zu halten und mehr Funktionen zu nutzen.

9 Wartung

Für eine bessere Leistung und Lebensdauer des A1 reinigen Sie ihn bitte regelmäßig und tauschen Sie abgenutzte Teile entsprechend der nachfolgend aufgeführten Häufigkeit aus:

Teil	Häufigkeit des Austauschs
Schneidmesser	Spätestens alle 6-8 Wochen
Reinigungsbürste	Spätestens alle 12 Monate

9.1 Reinigung

⚠**Warnung:** Bitte schalten Sie A1 vor der Reinigung aus und ziehen Sie den Stecker der Ladestation.
⚠**Warnung:** Bitte achten Sie darauf, dass die LiDAR-Schutzabdeckung auf dem LiDAR angebracht ist, bevor Sie A1 auf den Kopf stellen, um Schäden am LiDAR zu vermeiden.

• Das Gehäuse von A1, Fahrgestell und Schneidkopf:

1. Schalten Sie A1 aus.

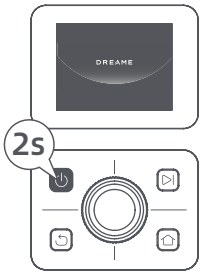

2. Setzen Sie die LiDAR-Schutzabdeckung auf das LiDAR.

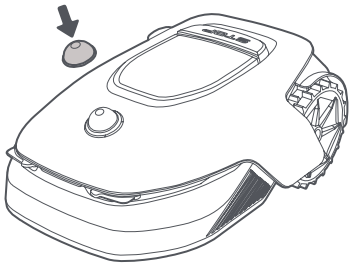

3. Drehen Sie A1 auf den Kopf.

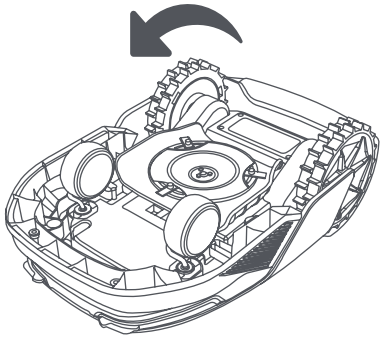

4. Das Körper, den Schneidkopf und das Fahrgestell von A1 mit einem Schlauch bereinigen.

⚠**Warnung:** Berühren Sie beim Reinigen des Gehäuses nicht die Schneidmesser. Bitte tragen Sie beim Reinigen Handschuhe.

⚠**Warnung:** Bitte reinigen Sie nicht mit einem Hochdruckreiniger. Verwenden Sie zur Reinigung keine Reinigungsmittel.

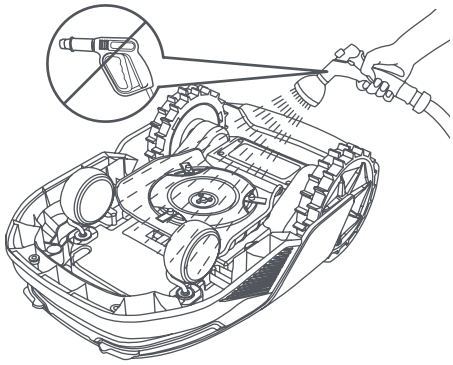

5. Reinigen Sie den LiDAR-Sensor vorsichtig mit einem fusselfreien Tuch.

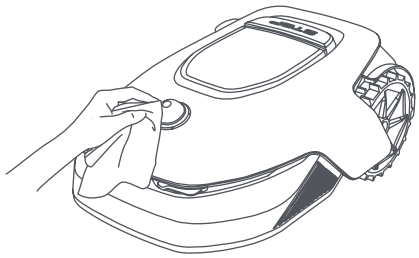

• Ladekontakte:

Reinigen Sie die Ladekontakte von A1 und der Ladestation mit einem sauberen Tuch. Halten Sie die Ladekontakte nach der Reinigung trocken.

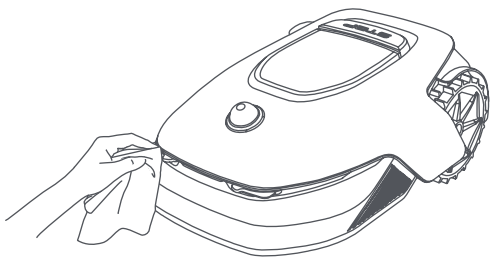

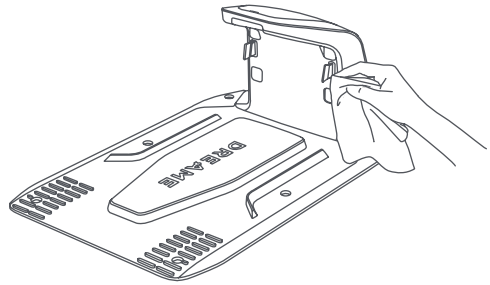

9.2 Austausch der Komponenten

• Ersetzen der Schneidmesser

Ersetzen Sie die Schneidmesser regelmäßig, um sie scharf zu halten. Es wird empfohlen, die Klingen alle 6-8 Wochen oder früher zu ersetzen. Bitte verwenden Sie nur Original-Schneidmesser von Dreame.

⚠**Warnung:** Bitte schalten Sie A1 aus und tragen Sie Schutzhandschuhe, bevor Sie die Schneidmesser austauschen.

Hinweis: Bitte tauschen Sie alle drei Schneidmesser gleichzeitig aus, um ein ausgewogenes Schneidsystem zu gewährleisten. Tauschen Sie beim Auswechseln der Klingen auch die Aufnahmen aus, da abgenutzte Aufnahmen zum Lockern der Klingen und dadurch verursachten Verletzungen führen können. Dadurch wird sichergestellt, dass sich alle Klingen und Aufnahmen gleichermaßen schnell abnutzen.

1. Schalten Sie A1 aus.

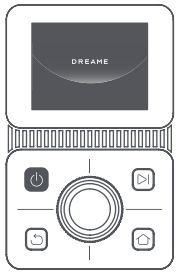

2. Stellen Sie sicher, dass die LiDAR-Schutzabdeckung aufgesetzt ist.

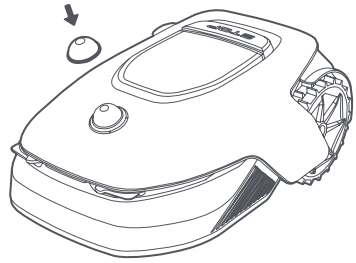

3. Legen Sie A1 auf eine weiche Unterlage und stellen Sie ihn auf den Kopf.

4. Drücken Sie den Knopf unter dem Schneidkopf, um die Aufnahme zu entfernen.

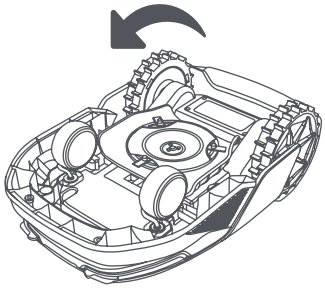

5. Richten Sie die Öffnung am Schneidmesser auf den Schaft aus und nehmen Sie das Schneidmesser heraus.

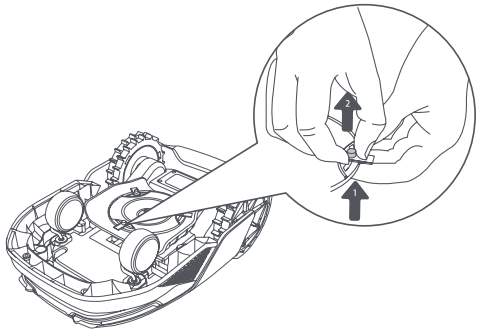

6. Entfernen Sie 3 Schneidmesser und Aufnahmen.

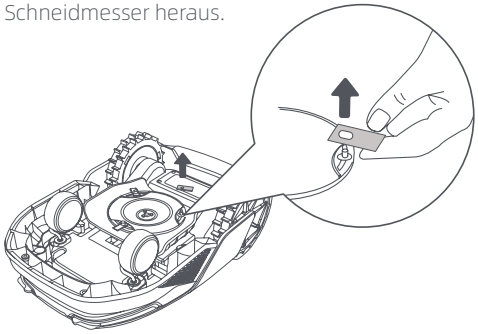

7. Drücken Sie den Knopf unter dem Schneidkopf und richten Sie die Öffnung der Aufnahme mit dem Schaft aus, um die Aufnahmen und die Schneidmesser zu befestigen.

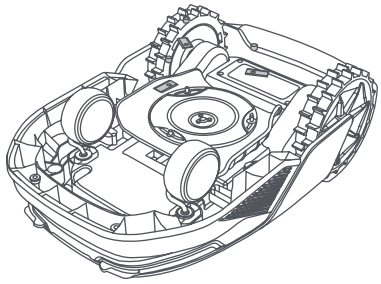

8. Stellen Sie sicher, dass sich die Schneidmesser frei drehen können.

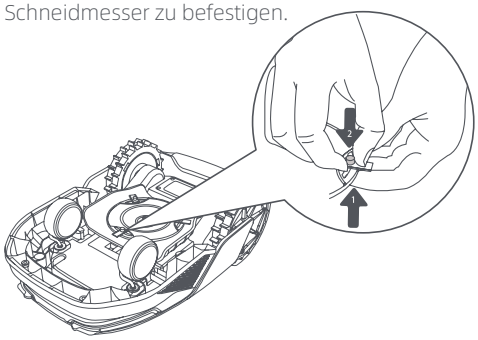

• Austausch der Reinigungsbürste

Wenn die Reinigungsbürste für den LiDAR-Sensor abgenutzt ist, können ihre Borsten ausfransen oder beschädigt werden, wodurch die Reinigungsleistung beeinträchtigt wird. Tauschen Sie die Reinigungsbürste regelmäßig aus, um ein optimales Reinigungsergebnis zu erzielen. Es wird empfohlen, die Reinigungsbürste mindestens alle 12 Monate auszutauschen.

Hinweis: Vor dem Austausch der Reinigungsbürste ziehen Sie bitte unbedingt den Stecker der Ladestation.

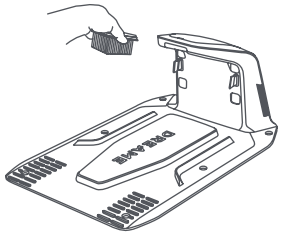

10 Akku

Laden Sie bei langfristiger Aufbewahrung A1 alle 6 Monate auf, um den Akku zu schützen. Die eingeschränkte Garantie deckt keine Akkuschäden ab, die durch Tiefentladung verursacht werden. Laden Sie den Akku nicht bei einer Umgebungstemperatur über 45 ° C (113 ° F) bzw. unter 6 ° C (43 ° F). Die Temperatur für die Langzeitlagerung des Akkus sollte zwischen -10 und 35 ° C (14 und 95 ° F) liegen. Zur Schadensminimierung liegt die empfohlene Lagerungstemperatur für den Akku zwischen 0 und 25 ° C (32 bis 77 ° F).

Hinweis: Die Lebensdauer des Akkus von A1 hängt von der Nutzungshäufigkeit und der Anzahl der Betriebsstunden ab. Ist der Akku beschädigt oder lässt er sich nicht mehr aufladen, entsorgen Sie den verbrauchten oder defekten Akku bitte nicht achtlos. Bitte halten Sie sich an die regionalen Recyclingvorschriften.

Energiesparender Lademodus:
Bei aktiviertem Energiespar-Lademodus werden alle nicht mit dem Laden verbundenen Funktionen deaktiviert. (Display und Netzwerk werden ausgeschaltet.)

• Zum Aktivieren des Energiespar-Lademodus drücken und halten Sie die **Starten**-Taste und die **Startseite**-Taste zusammen und drücken Sie gleichzeitig fünfmal schnell die **Zurück**-Taste. Sie hören eine Sprachansage: Der Energiespar-Lademodus ist aktiviert.

• Zum Deaktivieren des Energiespar-Lademodus starten Sie den A1 neu oder drücken Sie fünfmal schnell die **Einschalttaste**.

11 Einlagerung in der Winterzeit

• A1

1. Laden Sie den Akku vollständig auf und schalten Sie A1 aus.

2. Reinigen Sie A1 gründlich, bevor Sie es für den Winter einlagern.
3. Bringen Sie die LiDAR-Schutzabdeckung und die Schutzabdeckung des Schneidkopfes an.
4. Lagern Sie A1 an einem trockenen Ort bei einer Temperatur über 0 ° C.

• Ladestation

Ziehen Sie den Stecker der Ladestation und lagern Sie sie an einem trockenen, kühlen und vor direkter Sonneneinstrahlung geschützten Ort.

Hinweis: Wenn Sie A1 längere Zeit nicht benutzt haben, sollten Sie eine neue Karte Ihres Gartens erstellen, da erhebliche Änderungen der Gartenumgebung zu Ortungsfehlern führen können.

12 Transport

Für den Transport über längere Strecken wird zum Schutz von A1 die Verwendung der Originalverpackung empfohlen. Bringen Sie die LiDAR-Schutzabdeckung und die Schutzabdeckung des Schneidkopfes an.

⚠**Warnung:** Bitte schalten Sie A1 vor dem Transport aus.
⚠**Warnung:** Schalten Sie A1 vor dem Anheben bitte unbedingt aus. Heben Sie das Gerät am Rücken an, so dass der Schneidkopf von Ihrem Körper weg zeigt.

13 Fehlersuche und -behebung

Problem	Ursache	Lösung
A1 ist nicht mit der App verbunden.	1. A1 befindet sich nicht innerhalb der Reichweite des WLAN- oder Bluetooth-Signals. 2. A1 ist ausgeschaltet oder wird neu gestartet.	1. Prüfen Sie, ob A1 den Einschaltvorgang abgeschlossen hat. 2. Prüfen Sie, ob der Router ordnungsgemäß funktioniert. 3. Gehen Sie näher an A1 heran, um eine Bluetooth-Verbindung herzustellen.
A1 angehoben.	Das Rad ist nicht auf dem Boden.	1. Stellen Sie den A1 wieder auf den flachen Boden. 2. Geben Sie den PIN-Code am A1 ein und bestätigen Sie ihn. 3. A1 kann nicht über Objekte mit einer Höhe von mehr als 4 cm fahren. Bitte achten Sie darauf, dass der Boden im Arbeitsbereich des Roboters eben ist.
A1 gekippt.	A1 ist um mehr als 37° gekippt.	1. Stellen Sie den A1 wieder auf den flachen Boden. 2. Geben Sie den PIN-Code am A1 zur Bestätigung ein. 3. A1 kann keine Steigungen von mehr als 45 % (24°) befahren.
A1 festgefahren.	A1 ist festgefahren und kann sich nicht befreien.	1. Entfernen Sie die umliegenden Hindernisse und versuchen Sie es erneut. 2. Bewegen Sie den A1 manuell an eine flache und offene Stelle auf der Karte und versuchen Sie erneut, die Aufgabe zu starten. Wenn dieses Problem weiterhin auftritt, versuchen Sie es erst dann erneut, wenn sich der A1 in der Ladestation befindet. 3. Prüfen Sie, ob es Gruben im Gelände gibt. Füllen Sie die Gruben vor dem Mähen auf, um ein Festfahren des A1 zu verhindern. 4. Prüfen Sie, ob das umliegende Gras höher als 10 cm ist. Sie können die Höhe der Hindernisvermeidung einstellen oder den Rasen im Voraus mit einem Schiebemäher mähen, um das Festfahren des A1 zu verhindern. 5. Bleibt der A1 häufig an dieser Stelle stecken, können Sie sie als Sperrzone festlegen.
Störung am linken/rechten Hinterrad	Das Rad kann sich nicht drehen oder es liegt ein Problem mit dem Radmotor vor.	1. Reinigen Sie die Hinterräder und versuchen Sie es erneut. 2. Wenn dieser Fehler weiterhin auftritt, versuchen Sie, den Roboter neu zu starten. 3. Wenn das Problem weiterhin besteht, wenden Sie sich bitte an den Kundendienst.
Schneidkopf kann sich nicht drehen.	Der Schneidkopf kann sich nicht normal drehen oder es liegt ein Problem mit dem Messermotor vor.	1. Reinigen Sie den Schneidkopf und versuchen Sie es erneut.

Problem	Ursache	Lösung
		2. Prüfen Sie, ob das umliegende Gras höher als 10 cm ist. Sie können den Rasen vorher mit einem Schiebemäher mähen, um eine Blockierung des Schneidkopfes durch hohes Gras zu vermeiden. 3. Prüfen Sie, ob sich Wasser unter dem Schneidkopf befindet. Sollte dies der Fall sein, bringen Sie den Roboter an einen trockenen Ort und versuchen Sie es erneut. 4. Wenn dieser Fehler weiterhin auftritt, versuchen Sie, den Roboter neu zu starten. 5. Wenn das Problem weiterhin besteht, wenden Sie sich bitte an den Kundendienst.
Stoßfänger-Fehler.	Der vordere Stoßfängersensor wird ständig angeregt.	1. Prüfen Sie, ob der A1 irgendwo festgefahren ist. 2. Klopfen Sie leicht auf den Stoßfänger und stellen Sie sicher, dass er zurückfedert. 3. Wenn dieser Fehler weiterhin auftritt, versuchen Sie, den Roboter neu zu starten. 4. Wenn das Problem weiterhin besteht, wenden Sie sich bitte an den Kundendienst.
Fehler beim Aufladen.	A1 dockt an die Ladestation an, aber der Ladestrom oder die Ladespannung ist fehlerhaft.	1. Prüfen Sie, ob die Ladestation richtig mit dem Stromnetz verbunden ist. 2. Prüfen Sie, ob die Ladekontakte am A1 und an der Ladestation sauber sind. 3. Versuchen Sie nach der Überprüfung, den A1 erneut an die Ladestation anzudocken. 4. Wenn das Problem weiterhin besteht, wenden Sie sich bitte an den Kundendienst.
Akkutemperatur zu hoch.	Die Akkutemperatur beträgt ≥ 60°C.	1. Verwenden Sie den A1 bei einer Umgebungstemperatur unter 40 °C. Sie können warten, bis die Akkutemperatur automatisch sinkt. 2. Sie können den A1 ausschalten und nach einer Zeit neu starten. 3. Wenn das Problem weiterhin besteht, wenden Sie sich bitte an den Kundendienst.
Lidar ist blockiert.	LiDAR ist blockiert (z.B. weil die LiDAR-Schutzabdeckung nicht entfernt wurde).	1. Entfernen Sie die Schutzabdeckung des Lidars und versuchen Sie es erneut. 2. Wenn das Lidar auf der Oberseite des Roboters stark verschmutzt ist, reinigen Sie es mit einem fusselfreien Tuch und versuchen Sie es erneut.
LiDAR-Fehlfunktion.	LiDAR ist stark verschmutzt oder es liegt ein Sensorfehler vor.	1. Prüfen Sie, ob das Lidar verschmutzt ist. Reinigen Sie es ggf. und versuchen Sie es dann erneut. 2. Wenn dieser Fehler weiterhin auftritt, versuchen Sie, den Roboter neu zu starten. 3. Wenn das Problem weiterhin besteht, wenden Sie sich bitte an den Kundendienst.

Problem	Ursache	Lösung
Das Ortungssignal ist schwach. Warten auf besseres Signal.	Wenn ein schwaches Ortungssignal erkannt wird, pausiert A1 automatisch und wartet, bis das Ortungssignal wiederhergestellt ist, um die Arbeit fortzusetzen.	1. Prüfen Sie, ob das Wetter gerade ungünstig ist. Starker Regen kann die Ortung des Roboters beeinträchtigen. Er nimmt seine Arbeit automatisch wieder auf, sobald das Ortungssignal wiederhergestellt ist. 2. Wenn der Ortungsfehler weiterhin besteht, versuchen Sie, den A1 per Fernbedienung zurück zur Ladestation zu steuern und starten Sie dann die Aufgabe.
A1 ist verloren.	Ortung ist verloren gegangen.	1. Prüfen Sie, ob das LiDAR auf der Oberseite von A1 verschmutzt ist. Verschmutzung kann die Ortung beeinträchtigen. 2. Bewegen Sie den A1 manuell an eine freie Stelle auf der Karte und versuchen Sie, die Aufgabe erneut zu starten. 3. Wenn die Ortung nicht wiederhergestellt werden kann, steuern Sie den A1 per Fernbedienung über die App zurück zur Ladestation, und starten Sie dann die Mähaufgabe.
Sensorfehler.	Sensorfehler.	1. Starten Sie den A1 neu und versuchen Sie es noch einmal. 2. Wenn das Problem weiterhin besteht, wenden Sie sich bitte an den Kundendienst.
A1 befindet sich in der Sperrzone.	A1 befindet sich in der Sperrzone.	1. Bewegen Sie den Roboter manuell aus der Sperrzone und versuchen Sie es erneut. 2. Bewegen Sie den Roboter über die App ferngesteuert aus der Sperrzone, und versuchen Sie es erneut.
A1 befindet sich außerhalb der Karte.	A1 befindet sich außerhalb der Karte.	1. Bewegen Sie den Roboter manuell innerhalb der Karte und versuchen Sie es erneut. 2. Steuern Sie den Roboter über die App zurück in die Karte, und versuchen Sie es erneut.
Notstopp ist aktiviert.	Die Stopptaste am A1 ist gedrückt.	Geben Sie den PIN-Code am A1 ein, um den Notstopp zu deaktivieren.
Akkuladestand niedrig. A1 wird bald abgeschaltet.	Akkustand ≤ 10 %	Docken Sie A1 zum Aufladen in die Ladestation an.
A1 befindet sich außerhalb der Karte. Diebstahlgefahr.	A1 befindet sich außerhalb der Karte.	1. Geben Sie zur Verifizierung den PIN-Code ein. 2. Sie können den Alarm bei Verlassen der Karte in den Einstellungen der App deaktivieren.
Rückkehr zur Ladestation fehlgeschlagen.	A1 kann beim Zurückkehren zur Ladestation die Ladestation nicht finden.	1. Prüfen Sie, ob der A1 durch Hindernisse blockiert wird. Entfernen Sie die Hindernisse und versuchen Sie es erneut. 2. Steuern Sie den A1 per Fernbedienung über die App zurück zur Ladestation.
Andocken an der Ladestation fehlgeschlagen.	A1 findet die Ladestation, kann aber nicht andocken.	1. Prüfen Sie, ob die Reflexionsfolien an der Ladestation verschmutzt oder blockiert sind. 2. Prüfen Sie, ob sich Hindernisse vor der Ladestation befinden. 3. Prüfen Sie, ob die Ladestation verschoben wurde.

Problem	Ursache	Lösung
		4. Sie können den A1 manuell zur Ladestation bewegen.
Ortung fehlgeschlagen.	Ortung schlägt fehl, wenn A1 versucht, eine Mähaufgabe zu starten.	1. Bewegen Sie den A1 manuell an eine flache und offene Stelle auf der Karte und versuchen Sie erneut, die Aufgabe zu starten. 2. Wenn dieser Fehler weiterhin auftritt, versuchen Sie es erst dann erneut, wenn sich der A1 in der Ladestation befindet.
Die Akkutemperatur ist hoch.	Die Akkutemperatur beträgt ≥ 45°C.	1. Der Ladevorgang kann fehlschlagen, wenn die Akkutemperatur über 45 °C liegt. 2. Verwenden Sie den A1 bei einer Umgebungstemperatur unter 40 °C.
Die Akkutemperatur ist niedrig.	Die Akkutemperatur beträgt ≤6°C.	1. Der Ladevorgang kann fehlschlagen, wenn die Akkutemperatur unter 6°C liegt. 2. Verwenden Sie den A1 bei einer Umgebungstemperatur über 6 °C.

14 Technische Daten

Allgemeine Informationen	Produktbezeichnung	Dreame Mähroboter
	Marke	Dreame
	Abmessungen	643 × 436,5 × 261 mm (25,3 × 17,2 × 10,2 Zoll)
	Gewicht (inkl. Akku)	12 kg (26 lbs)
Mähbetrieb	Empfohlene Arbeitsfläche	2000 ㎡ (0,5 Acker)
	Mähleistung	Standard: 120 ㎡ (0,03 Acker)/Std. Effizient: 200 ㎡ (0,05 Acker)/Std.
	Mähhöhe	30~70 mm (1,2~2,8 Zoll)
	Mähbreite	22 cm (8,7 Zoll)
	Ladedauer [1]	65 Minuten
Geräusch-emissionen	Schallleistungspegel LWA	64 dB(A)
	Messunsicherheiten der Schallleistung KWA	3 dB(A)
	Schalldruckpegel LpA	56 dB(A)
	Messunsicherheiten beim Schalldruck KpA	3 dB(A)
Betriebs-bedingungen	Betriebstemperatur	0~50°C (32~122°F) Empfohlen: 10~35°C (50~95°F)
	Temperatur bei Langzeitlagerung	-10~35°C (14~95°F) Empfohlen: 0~25°C (32~77°F)
	IP-Einstufung	Mäher: IPX6 Ladestation: IPX4 Netzteil: IP67
	Maximale Steigung der Mähfläche	45% (24°)
Verbindungs-möglichkeiten	Bluetooth-Frequenzbereich	2400,0-2483,5 MHz
	WLAN	2,4 GHz WLAN (2400-2483,5M)
	Link-Dienst (optional) [2]	LTE-FDD: B1/3/7/8/20/28A LTE-TDD: B38/40/41
	GNSS (optional) [3]	GPS/GLONASS/BDS/Galileo/QZSS
Antriebsmotor	Fahrgeschwindigkeit bei Fernbedienung	0,45 m/s
	Fahrgeschwindigkeit beim Mähen	Standard: 0,35 m/s Effizient: 0,6 m/s
Messermotor	Geschwindigkeit	2200 U/min

Akku (Mäher)	Akku-Typ	Lithium-Ionen-Akku
	Nennkapazität	5000 mAh
	Nennspannung	18 V
Netzteil	Eingangsspannung	100~240 V
	Ausgangsspannung	20 V
	Stromstärke am Ausgang	3 A
Ladestation	Eingangsspannung	20 V
	Ausgangsspannung	20 V
	Stromaufnahme	3 A
	Stromstärke am Ausgang	3 A

[1] Die Ladedauer gilt, wenn A1 bei niedrigem Akkuladestand automatisch zur Ladestation zurückkehrt.
[2] Erfordert die Installation des Link-Moduls.
[3] Erfordert die Installation des Link-Moduls.

Hinweis: Die technischen Daten können sich im Zuge der ständigen Verbesserung unserer Produkte ändern. Die aktuellsten Daten finden Sie auf unserer Website unter global.dreametech.com.

Sommaire

1 Consignes de sécurité P74
2 Qu'est-ce qui est dans la boîte P79
3 Présentation de produit P80
4 Installation P81
5 Préparations avant utilisation P83
6 Mappage de votre jardin P86
7 Opération P92
8 Application Dreamehome P97
9 Entretien P99
10 Batterie P104
11 Stockage d'hiver P104
12 Transport P104
13 Résolution des pannes P105
14 Caractéristiques P109

1 Consignes de sécurité

1.1 Consignes générales de sécurité

• Avant d'utiliser le produit, lisez attentivement et comprenez le manuel d'utilisation.
• Utiliser uniquement les outils recommandés par Dreame avec le produit. Toute autre utilisation n'est pas appropriée.
• Les réglementations locales peuvent limiter l'âge de l'opérateur. Les enfants, les personnes ayant des capacités physiques, sensorielles ou mentales réduites, les personnes manquant d'expérience et de connaissances ou les personnes non familiarisées avec ces instructions ne doivent jamais utiliser la machine.
• Lorsque la machine fonctionne, ne laissez pas les enfants se trouver à proximité ou jouer avec elle.
• N'utilisez pas le produit dans des zones où les gens ignorent sa présence.
• Ne l'exécutez pas lorsque vous utilisez manuellement le produit avec l'application Dreamehome. À tout moment, marchez, surveillez vos pas sur les pentes et maintenez votre équilibre.
• Évitez d'utiliser le produit lorsqu'il y a des personnes, en particulier des enfants ou des animaux, dans la zone de travail.
• Si vous utilisez le produit dans des lieux publics, placez des panneaux d'avertissement autour de la zone de travail avec le texte suivant : "Avertissement!" La tondeuse à gazon est un outil automatique! Évitez de toucher la machine! Observez les enfants!
• Portez des chaussures robustes et un pantalon long lorsque vous utilisez le produit.
• Pour éviter tout dommage au produit et tout accident impliquant des véhicules ou des personnes, ne placez pas de zones de travail ou de voies de transport sur les voies publiques.
• Ne touchez pas les pièces dangereuses en mouvement, telles que le disque de coupe, avant qu'il ne soit complètement arrêté.
• Demandez de l'aide médicale en cas de blessure ou d'accident.
• Mettez le produit sur OFF avant d'éliminer les blocages, d'effectuer la maintenance ou d'examiner le produit. Si le produit vibre anormalement, inspectez-le pour détecter tout dommage avant de redémarrer. N'utilisez pas le produit si des pièces sont défectueuses.
• Tant qu'un câble n'est pas débranché de la prise de courant, ne le connectez pas et ne le touchez pas. Débranchez la fiche de la prise de courant si le câble est endommagé pendant le fonctionnement. Le personnel de service doit remplacer un câble usé ou endommagé car il augmente le risque de chocs électriques.
• N'installez pas le câble principal dans les zones où le produit risque de couper. Suivez les instructions fournies pour l'installation du câble.
• Pour charger le produit, utilisez uniquement la station de recharge incluse dans l'emballage. Une utilisation incorrecte peut provoquer un choc électrique, une surchauffe ou une fuite de liquide corrosif de la batterie. En cas de fuite d'électrolyte, nettoyez avec de l'eau ou un agent neutralisant, et si le liquide corrosif entre en contact avec vos yeux, consultez un médecin.
• Lors du raccordement du câble principal à la prise de courant, utilisez un dispositif à courant résiduel (RCD) avec un courant de déclenchement maximum de 30 mA.
• Utilisez uniquement des piles d'origine recommandées par Dreame . La sécurité du produit ne peut être garantie avec des batteries non originales. N'utilisez pas de piles non rechargeables.
• Pour éviter d'endommager les rallonges qui pourraient entraîner un contact avec des pièces sous tension, gardez les rallonges à l'écart des pièces dangereuses en mouvement.
• Les illustrations utilisées dans ce document sont uniquement à titre de référence. Veuillez vous référer aux produits réels.
• Ne poussez pas A1 avec force ou rapidement, car cela pourrait endommager A1.

1.2 Consignes de sécurité pour l'installation

• Évitez d'installer la borne de recharge dans des zones où des personnes pourraient trébucher dessus.
• N'installez pas la borne de recharge dans des zones où il existe un risque d'eau stagnante.
• La station de recharge et ses accessoires ne doivent pas être installés à moins de 60 cm/24 po de tout matériau combustible. Un incendie peut survenir en cas de dysfonctionnement ou de surchauffe de la station de charge et de l'alimentation électrique.
• Pour les utilisateurs résidant aux États-Unis ou au Canada : Il existe un risque de choc électrique si vous installez l'alimentation électrique à l'extérieur. Assurez-vous que le capuchon de la fiche de fixation est inséré ou retiré avant de l'installer dans une prise GFCI (RCD) couverte de classe A avec un boîtier résistant aux intempéries.

1.3 Consignes de sécurité pour le fonctionnement

• Gardez vos mains et vos pieds éloignés des lames rotatives. Ne placez pas vos mains ou vos pieds à proximité ou en dessous du produit lorsqu'il est allumé.
• Ne soulevez pas et ne déplacez pas le produit lorsqu'il est allumé.
• Utilisez le mode stationnement ou réglez le produit sur OFF lorsqu'il y a des personnes, en particulier des enfants ou des animaux, dans la zone de travail.
• Assurez-vous que la pelouse ne contient aucun ob1.t comme des pierres, des branches, des outils ou des jouets. Sinon, lorsqu'elles entrent en contact avec un ob1.t, les lames peuvent être endommagées.
• Ne placez pas d'objets sur le produit ou la station de charge.
• N'utilisez pas le produit si le Bouton d'arrêt ne fonctionne pas.
• Évitez les collisions entre le produit et des personnes ou des animaux. Si une personne ou un animal se trouve sur le chemin du produit, arrêtez-le immédiatement.
• Réglez toujours le produit sur OFF lorsqu'il n'est pas utilisé.
• N'utilisez pas le produit simultanément avec un arroseur escamotable. Utilisez la fonction Programmation pour vous assurer que le produit et l'arroseur escamotable ne fonctionnent pas en même temps.
• Évitez de placer un canal de connexion là où des arroseurs escamotables sont installés.
• N'utilisez pas le produit si la zone de travail est couverte d'eau stagnante, par exemple en cas de forte pluie ou d'accumulation d'eau.

1.4 Consignes de sécurité pour l'entretien

• Réglez le produit sur **OFF** lors de la maintenance.
• Débranchez la fiche de la borne de recharge ou retirez le dispositif de désactivation avant de nettoyer ou d'effectuer l'entretien de la borne de recharge.
• N'utilisez pas de nettoyeur haute pression ni de solvants pour nettoyer le produit.
• Assurez-vous que le produit est posé sur le sol dans son orientation habituelle et non à l'envers après le lavage.
• Le produit ne doit pas être inversé pour nettoyer le châssis. Si vous le tournez à l'envers à des fins de nettoyage, assurez-vous qu'il retrouve sa bonne orientation. Cela est fait pour éviter que l'eau ne pénètre dans le moteur et ne perturbe son fonctionnement normal.

1.5 Sécurité de la batterie

Si les batteries lithium-ion sont démontées, court-circuitées, exposées à l'eau, au feu ou à des températures élevées, elles peuvent exploser ou provoquer un incendie. Évitez toute forme d'abus électrique ou mécanique et manipulez-les avec précaution. Conservez-les à l'abri de la lumière ultraviolette.
1. Utilisez uniquement le chargeur de batterie et l'alimentation électrique fournis par le fabricant. L'utilisation d'un chargeur et d'une alimentation inappropriés peut provoquer des chocs électriques et/ou une surchauffe.

2. N'essayez pas de réparer ou de modifier les batteries! Les blessures graves causées par une explosion ou un choc électrique peuvent entraîner des tentatives de réparation. Les électrolytes libérés sont corrosifs et toxiques en cas de fuite.
3. Ces appareils ont des piles qui ne peuvent être remplacées que par des personnes qualifiées.

1.6 Risques résiduels

Lors du remplacement des lames, portez des gants de protection pour éviter les blessures.

1.7 Symbols and Decals

	**AVERTISSEMENT -** **Avant d'utiliser la machine, lisez attentivement les instructions d'utilisation.**
	**AVERTISSEMENT -** **Lors de l'utilisation, maintenez une distance de sécurité avec la machine.**
	**AVERTISSEMENT -** **Gardez une distance de sécurité par rapport à la machine lors de l'utilisation.**
	**AVERTISSEMENT -** **Évitez de monter sur la machine.**
	**AVERTISSEMENT -** **Ce produit ne doit pas être jeté avec les ordures ménagères ordinaires. Assurez-vous que le produit est recyclé en conformité avec les lois locales.**

	**AVERTISSEMENT -** Avant d'utiliser la machine, lisez attentivement les instructions d'utilisation.
	**AVERTISSEMENT -** Lors de l'utilisation, maintenez une distance de sécurité avec la machine.
	**AVERTISSEMENT -** Gardez une distance de sécurité par rapport à la machine lors de l'utilisation.
	**AVERTISSEMENT -** Évitez de monter sur la machine.
	**AVERTISSEMENT -** Ce produit ne doit pas être jeté avec les ordures ménagères ordinaires. Assurez-vous que le produit est recyclé en conformité avec les lois locales.

CE	Ce produit est conforme aux directives CE applicables.
III	Classe III
	Avant de charger, lisez les instructions.
⎓	Courant continu
	Classe II

2 Qu'est-ce qui est dans la boîte

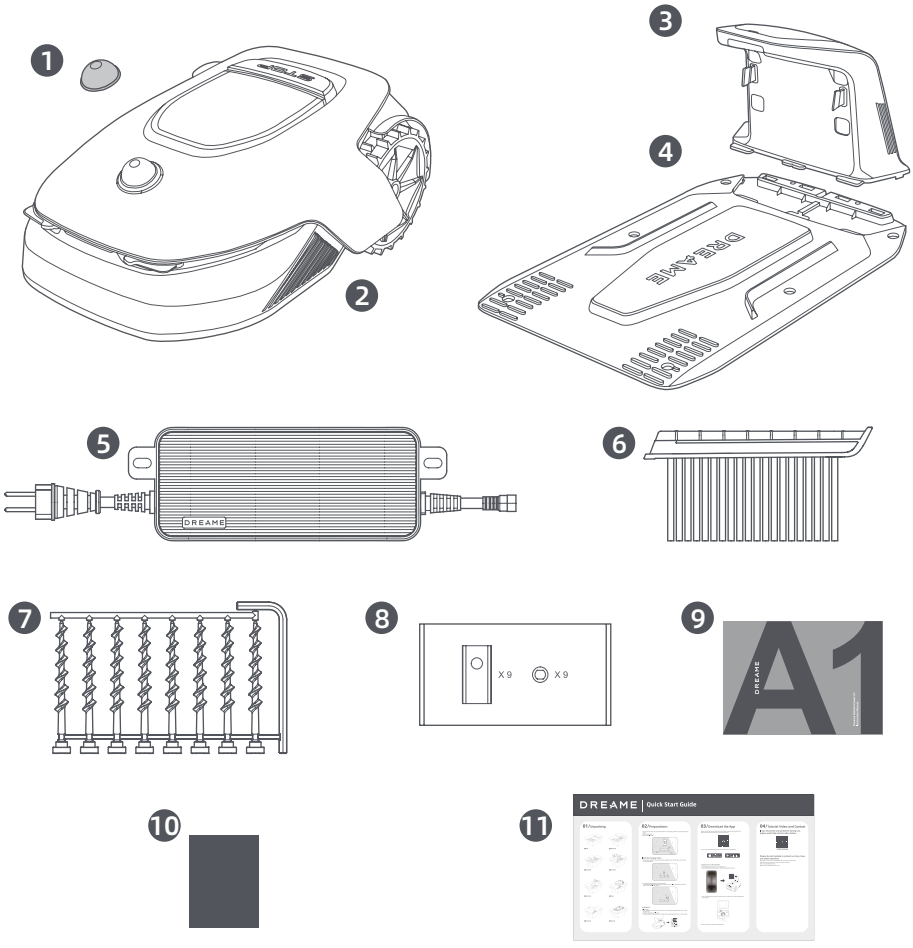

1. Couvercle de protection du lidar
2. A1
3. Tour de chargement (avec 10m rallonge)
4. Plaque de base
5. Alimentation
6. Brosse de nettoyage
7. Vis × 8, Clé hexagonale
8. Kits de lame de secours x 9
9. Manuel d'utilisation
10. Chiffon non pelucheux
11. Guide de démarrage rapide

3 Présentation de produit

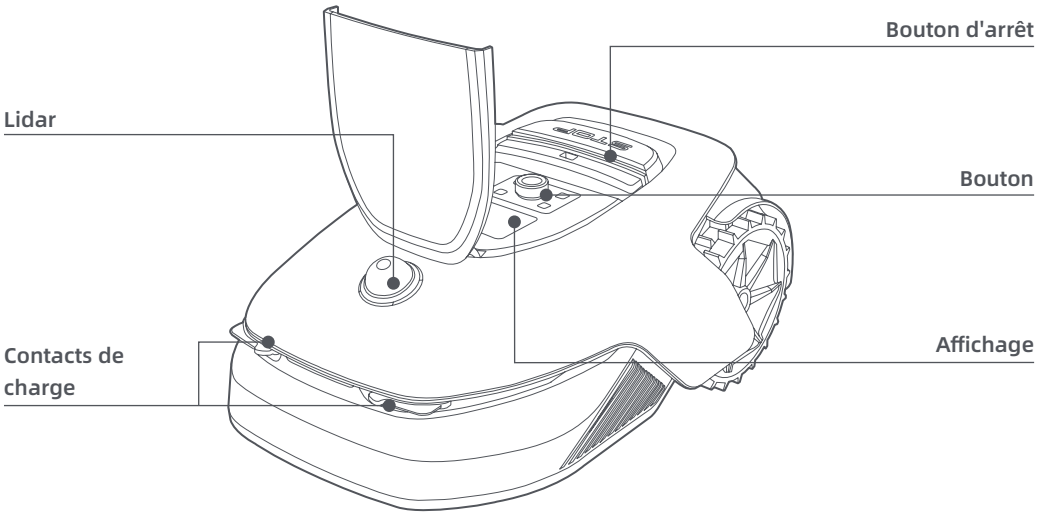

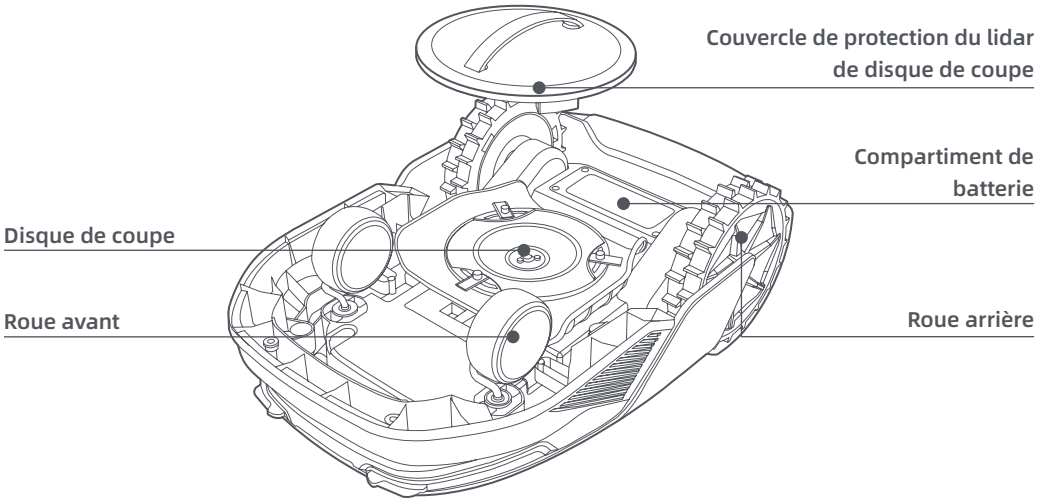

Capteur

Nom	Description
Lidar	Obtient des informations relatives à l'environnement et facilite le positionnement de l'A1, l'évitement des obstacles et la détection de l'eau et de la saleté. Plage de détection : 70 cm avec angle de 360° à l'horizontale et 59° à la verticale.

4 Installation

4.1 Sélectionner un emplacement approprié

• Placer la station de chargement sur une surface plane en bordure de pelouse et à proximité d'une prise d'alimentation. Il est recommandé de placer la station de chargement dans une zone avec une bonne force du signal Wi-Fi.

Remarque : Utiliser votre appareil portable pour aider à contrôler la force du signal Wi-Fi de l'emplacement. Une bonne force du signal Wi-Fi améliore la stabilité de la connexion entre A1 et l'application.
Remarque : Assurez-vous que le terrain est suffisamment souple pour permettre la pose des vis.

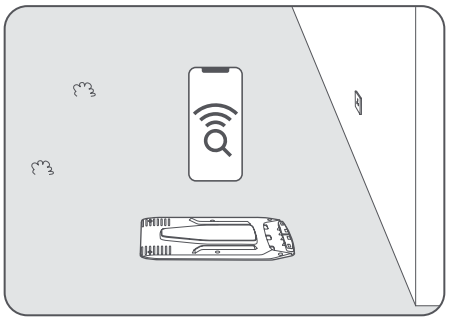

• Garder au moins 1 m d'espace libre sans obstacle à gauche, à droite et devant la station de chargement. Assurez-vous que l'herbe autour de l'emplacement est inférieure à 6 cm. Si l'herbe est plus haute, veuillez d'abord la tondre avec une tondeuse. Si l'herbe est haute, l'A1 pourrait avoir des difficultés à retourner à la station de chargement.

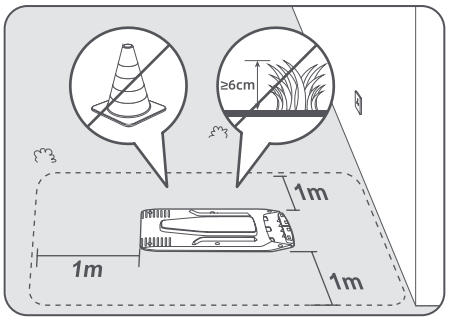

4.2 Installer la station de chargement

❶ Fixer la plaque de base au sol avec les vis fournies en utilisant la clé hexagonale.

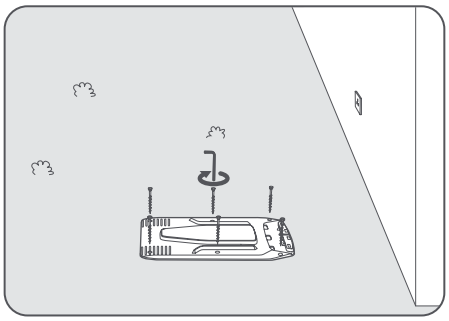

❷ Insérer la tour de chargement sur la plaque de base jusqu'à ce que vous entendiez le clic.

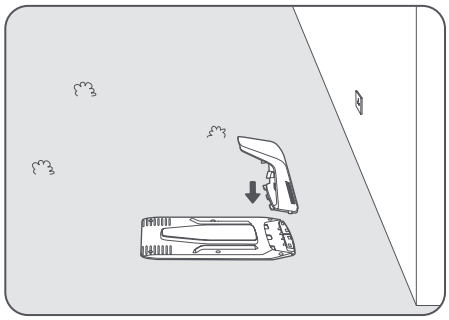

❸ Insérer la brosse de nettoyage dans la tour de chargement en alignant la languette sur la rainure.

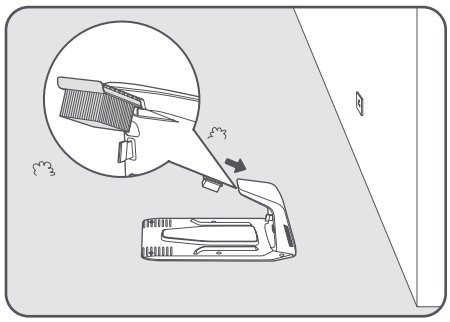

❹ Raccorder l'alimentation à la rallonge et la brancher sur la prise d'alimentation. Garder l'alimentation à au moins 30 cm au-dessus du sol.

Remarque : le voyant LED sur la station de chargement sera bleu fixe si tous les raccords sont corrects.

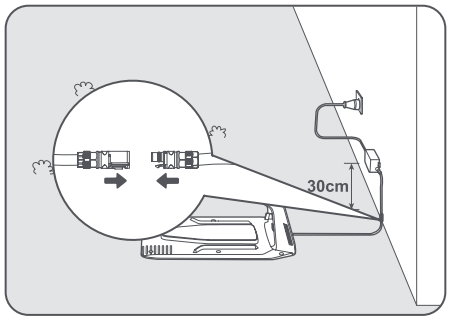

❺ Mettre l'A1 dans la station de chargement pour le charger. Assurez-vous que les contacts de chargement sur l'A1 et la station de chargement sont correctement raccordés.

Remarque : Le voyant lumineux clignotera en vert si A1 se connecte avec succès à la station de chargement.

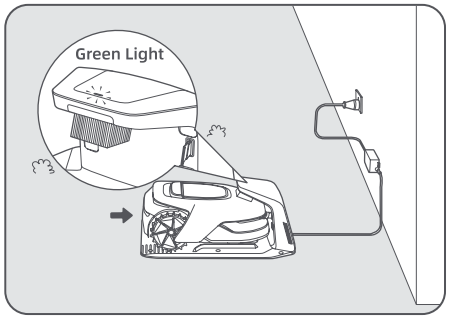

Voyant LED sur la station de chargement

Couleur de la lumière du voyant LED	Signification
Rouge clignotant/fixe	1. La station de chargement a un problème (par exemple, un problème d'intensité ou de tension de chargement).
	2. L'A1 est ancré dans la station de chargement, mais le chargement est anormal (par exemple, les contacts de chargement sont en court-circuit).
Bleu fixe	La station de chargement est sous alimentation. L'A1 n'est pas dans la station de chargement.
Clignotant vert	L'A1 est en cours de chargement dans la station de chargement.
Vert fixe	L'A1 est dans la station de chargement et complètement chargé.

5 Préparations avant utilisation

Quand l'A1 est allumé la première fois, certains Paramètres de base doivent être faits avant que l'A1 ne puisse commencer à travailler.

❶ Placer l'A1 sur une surface souple et le renverser pour retirer le Couvercle de protection du lidar du disque de coupe.

⚠**Mise en garde :** assurez-vous que le couvercle de protection du lidar est sui le lidar.

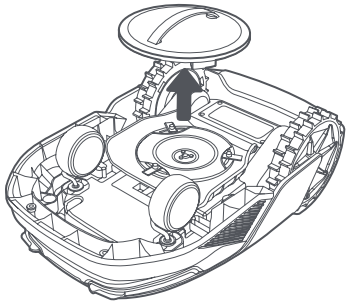

❷ Retirer le couvercle de protection du lidar.

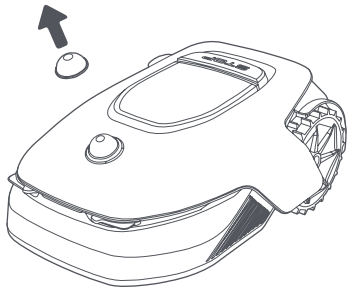

❸ Appuyer sur le bouton **Arrêt** pour ouvrir le couvercle du panneau de contrôle. Appuyer sans relâcher sur le panneau de contrôle pendant 2 secondes pour **allumer** l'A1.

Remarque : L'A1 s'allumera automatiquement lorsqu'il s'ancre dans la station de chargement.

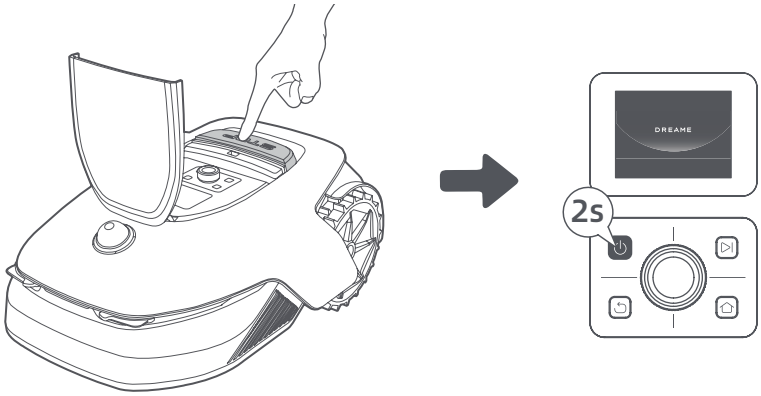

❹ **Sélectionner la langue de préférence**

Tourner le bouton dans le sens horaire pour descendre, dans le sens anti-horaire pour monter, et sélectionner votre langue. Appuyer sur le bouton pour confirmer.

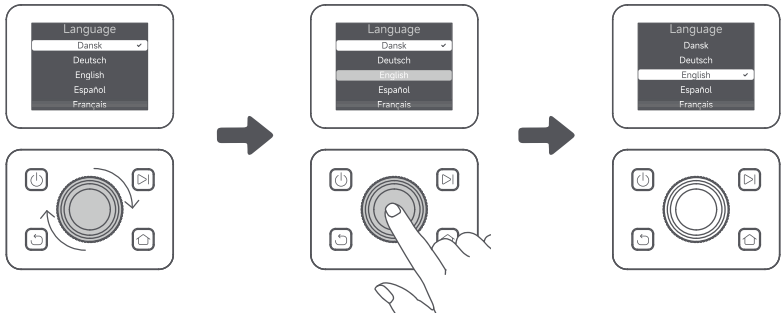

❺ **Spécifier le code PIN**

1. Tourner le bouton pour sélectionner un nombre entre 0 et 9. Le tourner dans le sens horaire pour augmenter le nombre de 0 à 9, et dans le sens anti-horaire pour le diminuer. Appuyer sur le bouton pour régler le chiffre suivant. Pour modifier le chiffre précédent, tourner le bouton dans le sens anti-horaire jusqu'à ce que le nombre arrive à 0 et tourner une fois de plus.

Remarque : Ne pas régler le code PIN sur « 0000 ».

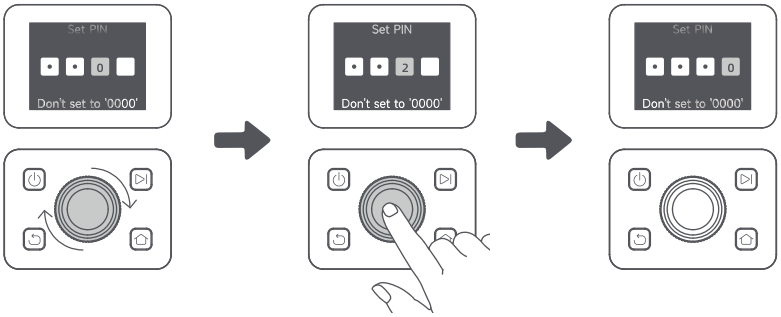

2. Entrer de nouveau le code PIN pour terminer le réglage du code PIN.

Remarque : Si les deux mots de passe ne correspondent pas, veuillez régler de nouveau le mot de passe.

❻ Raccorder l'A1 à Internet

Scanner le QR code pour télécharger l'application Dreamehome sur votre téléphone portable. Après l'installation, créez un compte et connectez-vous.

Vous pouvez également télécharger l'application Dreamehome de l'App Store ou Google Play.

Download on the App Store

Get it on Google Play

1) Connexion Bluetooth

1. Activer la fonction Bluetooth sur votre appareil portable.
2. Scanner le QR code à l'intérieur du couvercle ou sélectionner manuellement l'A1 via l'application.

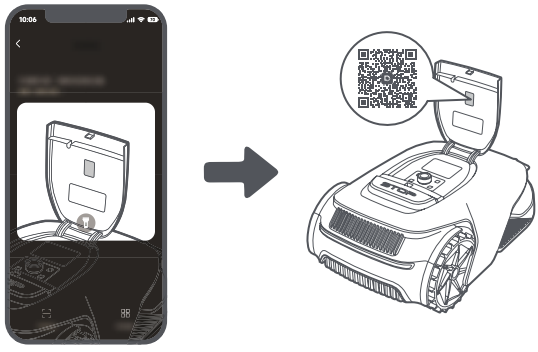

3. Appuyer sans relâcher le bouton sur le panneau de contrôle pendant 3 secondes et l'A1 entrera en mode d'association Bluetooth.

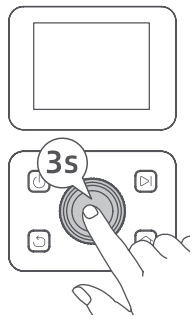

4. Associer l'A1 avec votre téléphone portable via Bluetooth.

Remarque : Assurez-vous que votre téléphone portable est dans un rayon de 10 m de l'A1.

2) Connexion Wi-Fi

Assurez-vous que l'A1 et votre téléphone portable sont sur le même réseau Wi-Fi. Suivez les instructions dans l'application pour compléter la connexion.

Remarque : Utiliser un réseau à bande unique avec une fréquence de 2,4 GHz ou un réseau à double bande avec une fréquence de 2,4/5 GHz.

Remarque : Vous pouvez aussi acheter le module de liaison pour contrôler l'A1 à distance sans connexion Wi-Fi.

Comment dissocier l'A1 ?

L'A1 est automatiquement associé au compte Dreamehome une fois l'association terminée. Chaque dispositif ne peut être associée qu'à un seul compte. Il ne peut pas être associé à un autre compte en même temps.

Pour associer l'A1 avec un nouveau compte, vous devez d'abord le dissocier. Veuillez suivre les étapes ci-dessous pour dissocier l'A1 :

1. Aller sur « Appareil » dans l'application.
2. Taper le nom de votre A1 dans l'angle gauche supérieur.
3. Taper sur « Supprimer » pour dissocier le dispositif du compte actif.

Comment exécuter la déconnexion de votre compte Dreamehome ou le supprimer ?

Pour vous déconnecter, aller sur Moi > Paramètres > Compte > Se déconnecter. Pour supprimer le compte, aller sur Moi > Paramètres > Compte > Supprimer le compte.

6 Mappage de votre jardin

Avant le mappage, contrôler ce qui suit :

- Le niveau de batterie de l'A1 dépasse les 50 %.
- Le Couvercle de protection du lidar est retiré.

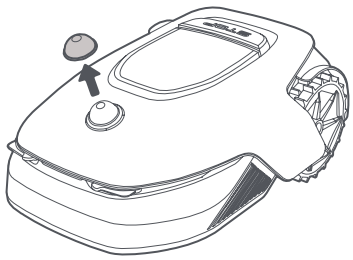

• A1 se connecte correctement à la station de chargement.

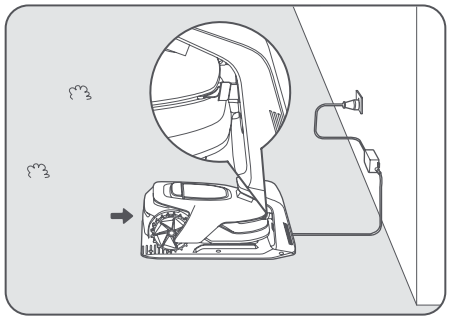

6.1 Créer la limite

❶ Appuyez sur « Commencer à créer » via l'application et l'A1 contrôlera le statut et le calibrage. Il quittera automatiquement la station de chargement pour exécuter le calibrage. Soyez prudent.

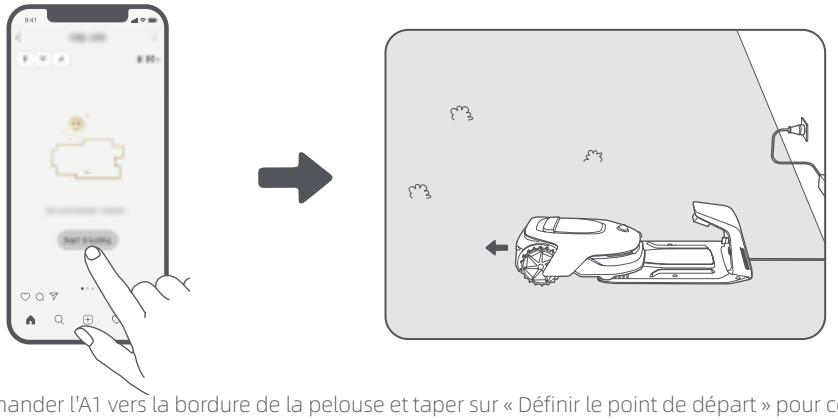

❷ Télécommander l'A1 vers la bordure de la pelouse et taper sur « Définir le point de départ » pour confirmer le point de démarrage de la limite.

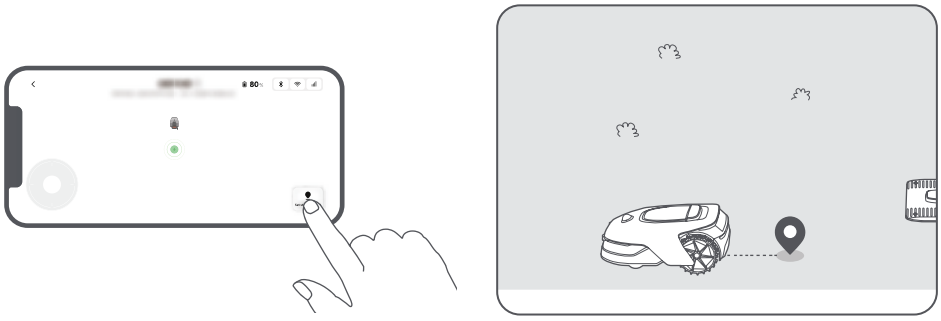

❸ Télécommander l'A1 pour se déplacer le long de la bordure de la pelouse pour créer la zone de travail. Lorsque l'A1 est télécommandé pour créer la limite, ne pas oublier de :

⚠**Mise en garde :** Ne pas déplacer manuellement l'A1 pendant la création de la limite, sans quoi le mappage pourrait échouer.

⚠**Mise en garde :** Lorsque la cartographie commence via la télécommande, ne connectez pas l'A1 à distance à la station de charge tant que la cartographie n'est pas terminée. Si ce n'est pas le cas, le LiDAR pourrait être bloqué, ce qui pourrait empêcher le mappage.

• Marcher dans les 5 m à l'arrière de l'A1 lorsque la télécommande est utilisée ;

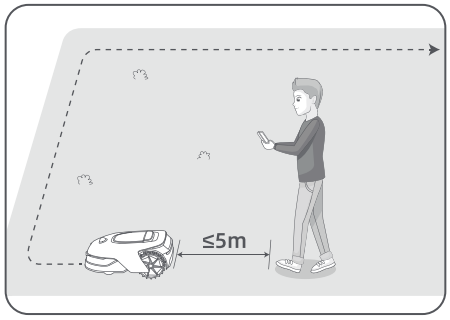

• Ne pas créer de limite sur une pente qui dépasse les 27 % ;

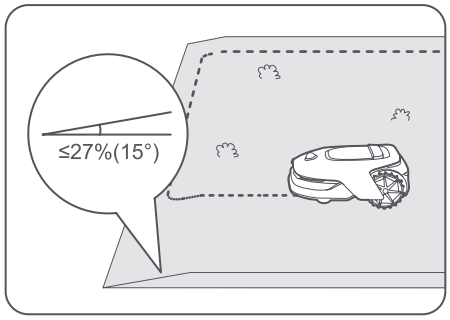

• Éviter de créer des limites à l'intérieur des corridors d'une largeur inférieure à 1 m ;

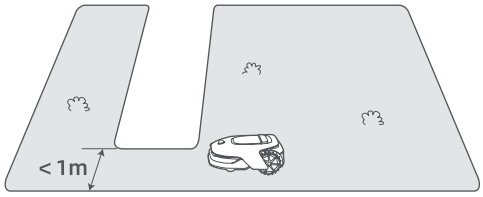

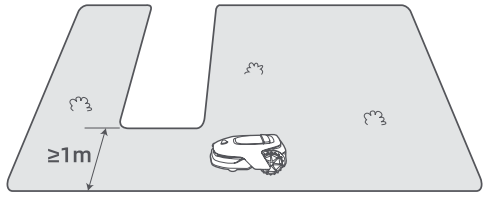

• En cas d'une différence de hauteur de 4 cm entre la bordure de la pelouse et le sol adjacent, garder l'A1 à au moins 10 cm du bord de la pelouse ;

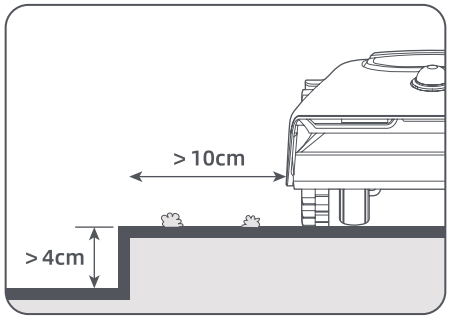

• Assurez-vous que les angles présentent une courbure de plus de 90° .

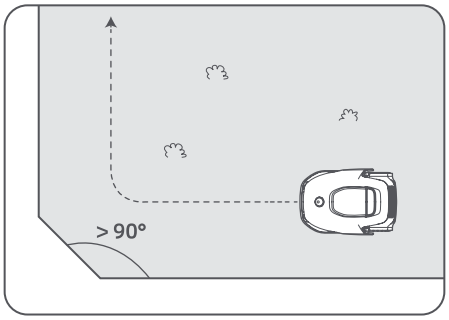

❹ Lorsque l'A1 retourne à la place à 1 m à proximité du point de démarrage, vous pouvez taper sur « Fermer la délimitation » et la limite sera automatiquement complétée.

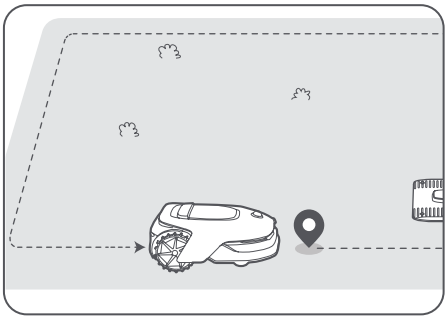

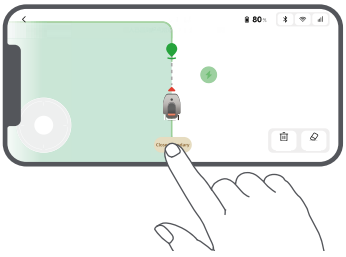

6.2 Définir la zone interdite

Bien que l'A1 puisse automatiquement éviter les obstacles, il est toujours nécessaire de configurer les zones interdites pour les zones auquel l'A1 ne doit pas pouvoir accéder, par exemple les piscines et les bacs à sable. Pour les objets que vous voulez protéger (comme les parterres de fleurs, les trampolines, un terrain cultivé ou une racine d'arbre dénudée), veuillez les inclure dans la zone interdite. Vous pouvez télécommander l'A1 pour créer des zones interdites via l'application, ou aller sur « Édition de la carte » pour les tracer directement ou supprimer les zones interdites.

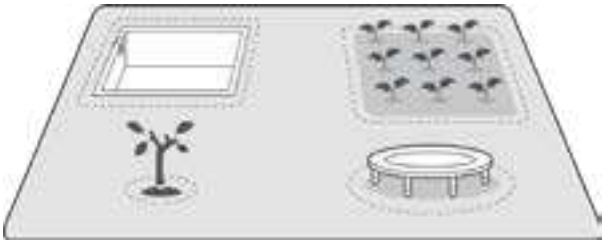

6.3 Définir plusieurs zones

Si la pelouse est séparée par des routes ou vous avez plusieurs pelouses isolées, vous pouvez taper sur « Zone de travail » dans l'application pour continuer à créer la zone de travail avec la télécommande. Vous pouvez également ajouter, supprimer ou modifier les zones dans « Édition de la carte » lorsque la carte est finie.

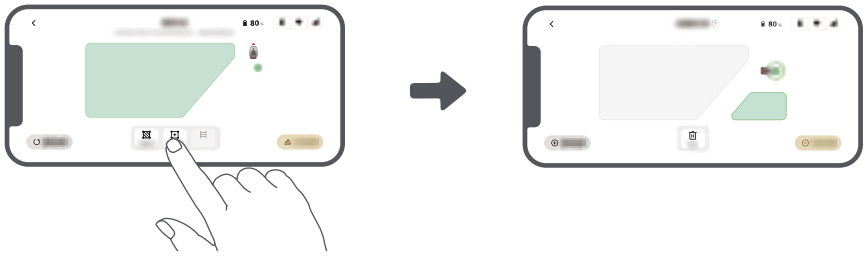

6.4 Définir la trajectoire

Pour les zones isolées, veuillez créer une trajectoire pour les raccorder entre elles. Les zones isolées sans une trajectoire seront inaccessibles à l'A1.

Remarque : L'A1 peut se déplacer sur la trajectoire, mais il ne peut pas tondre l'herbe.

Remarque : Si votre pelouse est divisé par des passages de plus de 4 cm, placer un objet avec une pente d'une hauteur égale à celle du passage (une rampe par exemple).

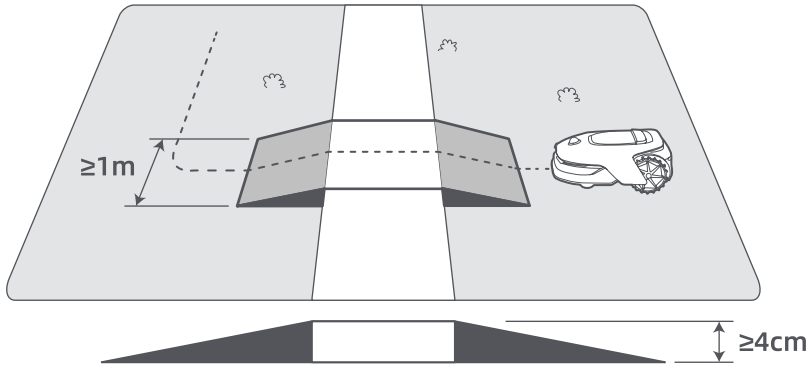

• Raccorder entre elles deux zones de travail isolées

En cas de chevauchement entre les nouvelles zones et la zone originale, elles seront automatiquement combinées. Pour les zones isolées, veuillez créer des trajectoires pour les raccorder, sinon l'A1 ne pourra pas y accéder. Taper sur « Trajectoire » et, en mode télécommande, créer une trajectoire avec l'A1.

Remarque : Assurez-vous que le début et la fin de la trajectoire sont compris dans la zone de travail. Prévoir au moins 1 m de distance entre le début/la fin de la trajectoire et la limite.

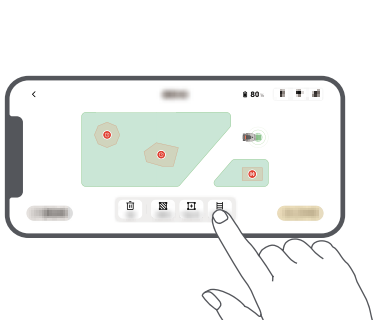

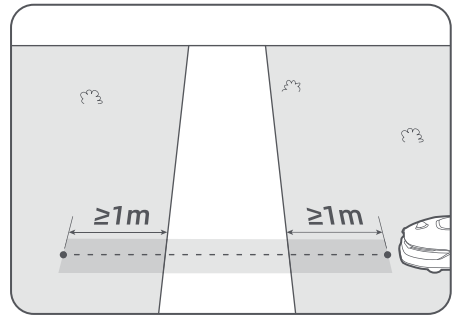

• Connecter la zone de travail et la station de chargement

Si votre station de chargement n'est pas dans la zone de travail, une trajectoire doit être créée pour la raccorder à la zone de travail. Taper « Trajectoire » et télécommander l'A1 pour créer une trajectoire qui permet de retourner à la station.

Remarque : Pendant la création d'une trajectoire, assurez-vous qu'une extrémité chevauche la zone de travail d'au moins 1 mètre (≥ 1 m) et que l'autre extrémité soit à moins de 0,2 mètre (< 0,2 m) devant la station.

⚠**Mise en garde :** Lorsque vous créez des routes pour relier la espace de travail à la station de charge, n'ancrez pas A1 à distance dans la station de charge. Si ce n'est pas le cas, le LiDAR pourrait être bloqué, ce qui pourrait empêcher le mappage.

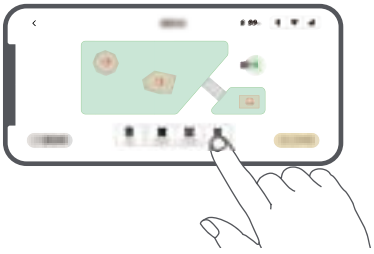

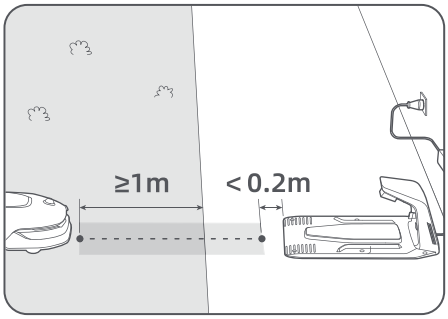

6.5 Finir la carte

Taper sur « Finir la carte » lorsque les zones de travail, les trajectoires et les zones interdites sont terminées. L'A1 doit être à l'intérieur de la carte lorsque celle-ci est terminée, sinon il vous sera demandé de le renvoyer à l'intérieur de la carte avec la télécommande.

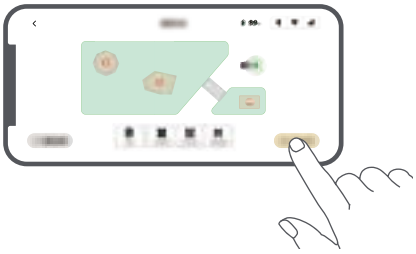

6.6 Apprentissage de carte

Lorsque la carte est finie, l'A1 effectuera un contrôle automatique. En cas de zones avec une couverture insuffisante du signal du lidar, veuillez suivre les consignes dans l'application et taper sur « Commencer l'apprentissage de la carte ». L'A1 ira dans ces zones pour les explorer et en prendre connaissance de façon autonome. Lorsque l'apprentissage sera terminé, l'A1 retournera automatiquement à la station de chargement.

7 Opération

7.1 Familiarisez-vous avec le panneau de contrôle

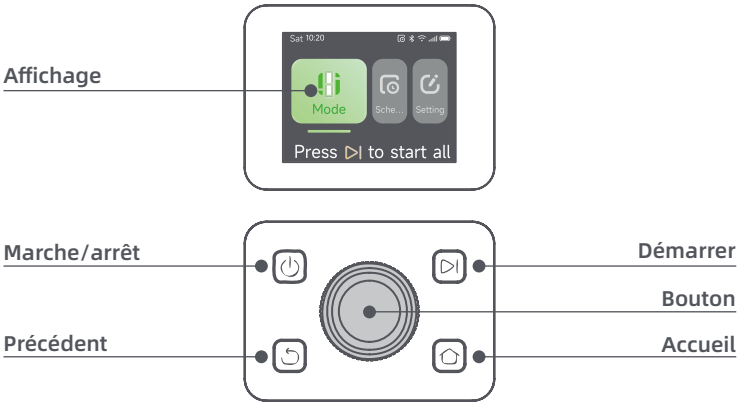

Icône	Statut
	Niveau de batterie (affiche le niveau actuel de la batterie)
	Chargement (l'A1 est bien ancré dans la station de chargement)
	Bluetooth (l'A1 est connecté sur l'application via Bluetooth.)
	Wi-Fi (l'A1 est conencté à l'application via un réseau Wi-Fi)
	Service de liaison (le service de liaison est activé)
	Programme (une tâche est programmée pour aujourd'hui)

Bouton	Fonction
Marche ⏻	Assurez-vous que l'A1 est hors de la station de chargement Appuyez sans relâcher sur le bouton **Marche** pendant 2 secondes pour allumer ou éteindre l'A1.
Démarrer ⏯	Appuyez sur le bouton **Démarrer** et fermer le couvercle dans les 5 secondes pour commencer à tondre. La tâche sera annulée si le couvercle n'est pas fermé dans les 5 secondes.
Accueil ⌂	Appuyez sur les bouton **Accueil** et fermer le couvercle dans les 5 secondes pour renvoyer l'A1 à la station de chargement. La tâche sera annulée si le couvercle n'est pas fermé dans les 5 secondes.
Précédent ⮌	Appuyez sur le bouton **Précédent** pour retourner à la page précédente.
Bouton	Appuyer sur le bouton pour confirmer la sélection dans les menus.
	Appuyez sans relâcher pendant 3 secondes pour activer le mode d'association Bluetooth sur l'A1.
	Tourner le bouton dans le sens horaire/anti-horaire pour parcourir le menu.
Démarrer + Précédent	Appuyez sur le bouton **Démarrer**, puis **Précédent** ensemble pendant 3 secondes pour remettre l'A1 sur la configuration d'usine. Le code PIN ne sera pas effacé.
Accueil + Précédent	Appuyez sur le bouton **Accueil**, puis **Précédent** ensemble pendant 3 secondes pour rejoindre la page À propos dans les Paramètres. La page À propos disparaîtra dans les 5 secondes.
Bouton + Précédent	Appuyez sur le **bouton**, puis sur **Précédent** ensemble pendant 3 secondes pourremettre à zéro le code PIN.
Arrêt	Appuyer sur le bouton **Arrêt** pour ouvrir le couvercle du panneau de contrôle et arrêter l'A1. le code PIN doit être entré sur le panneau de contrôle pour reprendre le fonctionnement de l'A1.

Présentation de la structure du menu

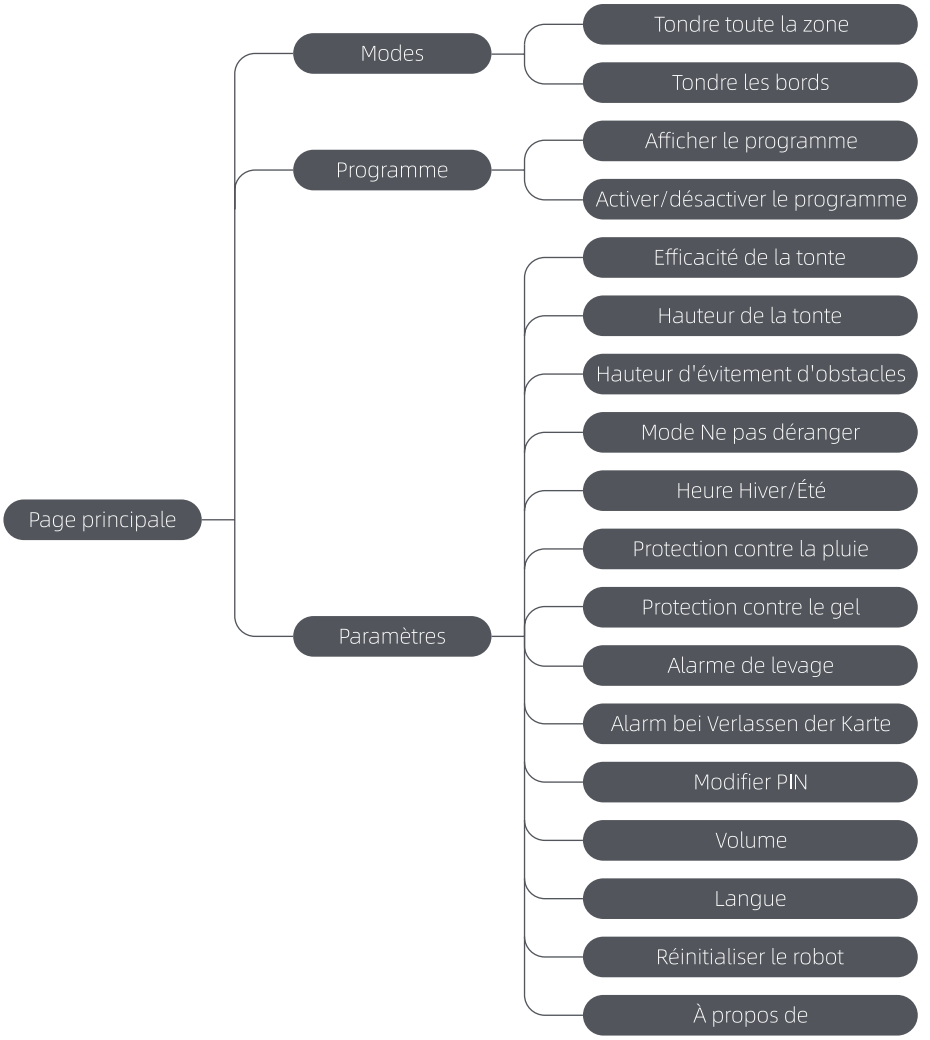

*Elle pourrait être actualisée, selon la version du logiciel.

7.2 Commencer à tondre pour la première fois.

Conseils avant la tonte :

• Utiliser une tondeuse à pousser pour tondre l'herbe à une hauteur non supérieure à 10 cm.

• Éliminer les obstacles en incluant les débris, les piles de feuilles, les jouets, les câbles et les pierres et en les retirant de la pelouse. Assurez-vous qu'aucun enfant ou animal domestique ne soit sur la pelouse quand l'A1 est en train de tondre.

• Remplir les trous dans la pelouse.

• Définir les préférences de tonte dans l'application à l'avance (par exemple, efficacité, hauteur et direction de tonte).

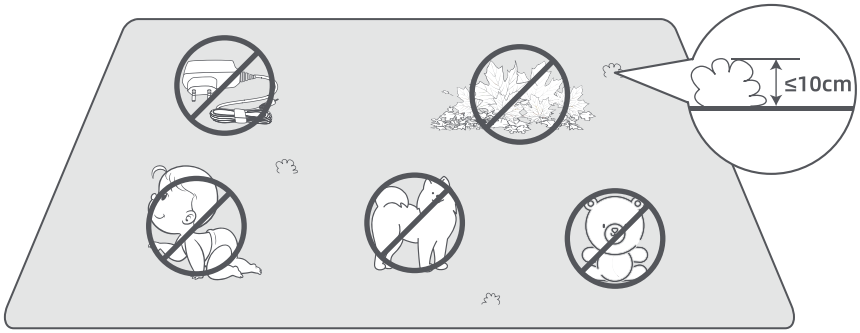

Appuyer sur le bouton **Démarrer** sur le panneau de contrôle et fermer le couvercle supérieur dans les 5 secondes. L'A1 quittera la station de chargement et commencera à tondre. Vous pouvez aussi taper sur « Démarrer » dans l'application pour commencer à tondre.

• Commencer via le panneau de commande

1. Appuyer sur le bouton **Arrêter** pour ouvrir le couvercle et entrer le code PIN.

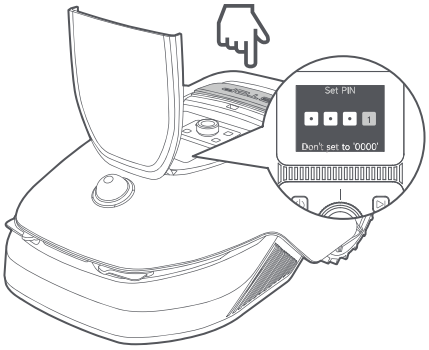

2. Sélectionner les « Modes » sur l'affichage et appuyer sur le bouton.



3. Tourner le bouton pour sélectionner le mode de tonte.

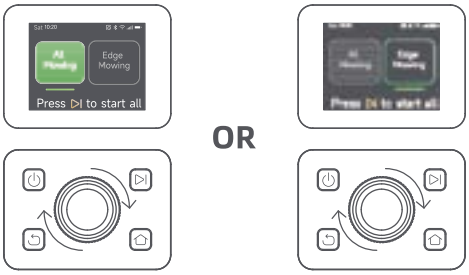

4. Appuyez sur le bouton **« Démarrer »** et fermer le couvercle supérieur dans les 5 secondes. L'A1 commencera à tondre.

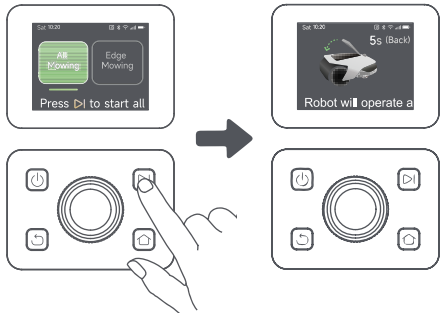

• Démarrer via l'application

1. Ouvrir l'application
2. Sélectionner un mode de tonte et taper sur « Démarrer » pour commencer à tondre.

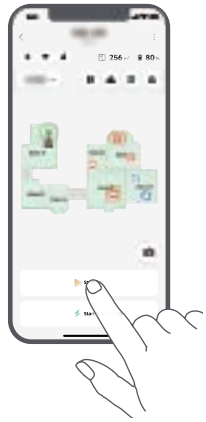

7.3 Pause

Pour mettre en pause la tâche actuelle de tonte, vous pouvez enfoncer la touche **Arrêt** sur l'A1 ou taper « Pause » dans l'application.

Remarque : l'A1 sera verrouillé et ne peut pas commencer directement via l'application après avoir appuyé sur le bouton **Arrêt**. Pour reprendre la tonte, entrez d'abord votre code PIN sur le panneau de contrôle.

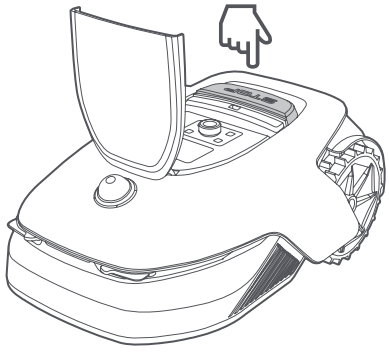

OR

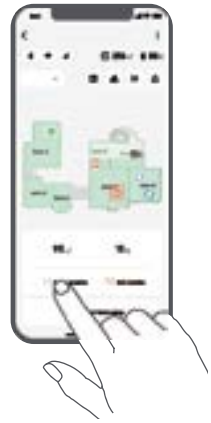

7.4 Reprendre

Pour reprendre la tâche lorsque l'A1 est en pause, appuyer sur le bouton **Démarrer** et fermer le couvercle dans les 5 secondes. L'A1 reprendre la tâche précédente de tonte. Vous pouvez aussi taper sur « Continuer » dans l'application pour reprendre la tâche de tonte.

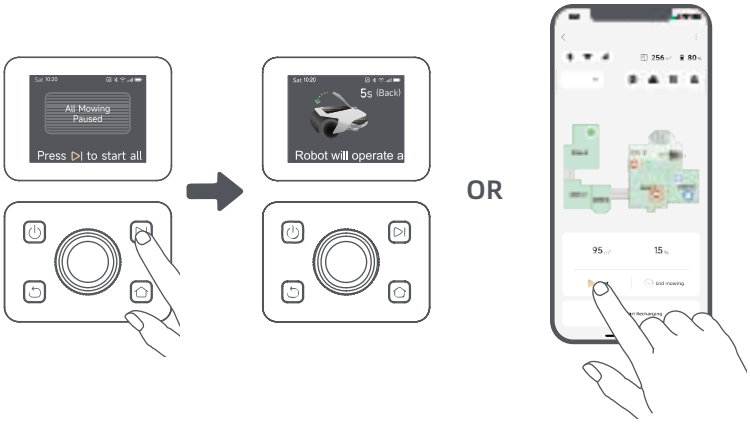

7.5 Retourner à la station de chargement.

Pour arrêter la tâche de tonte et renvoyer l'A1à la station de chargement, confirmer votre code PIN sur le panneau de contrôle et appuyer sur le bouton **Accueil**. Confirmer la fin de la tâche et fermer le couvercle dans les 5 secondes. L'A1 retournera automatiquement à la station de chargement pour le chargement. Vous pouvez aussi taper sur « Retourner à la station » dans l'application et l'A1 retournera à la station de chargement.

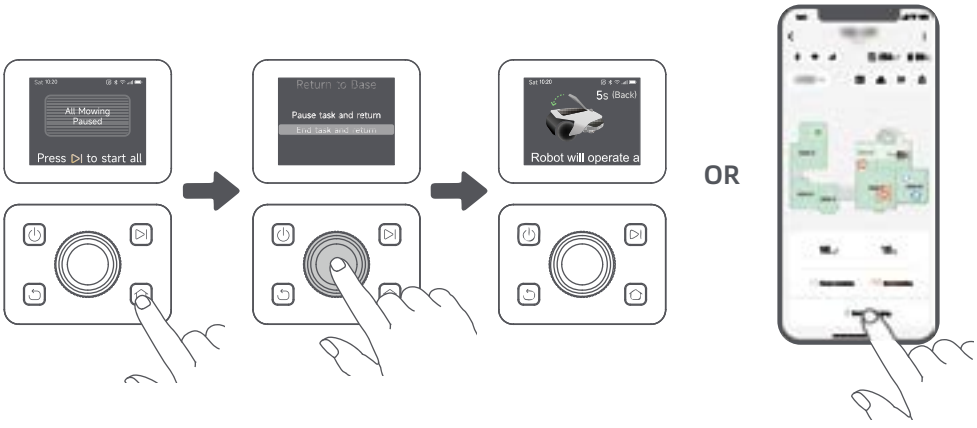

8 Application Dreamehome

Où vous pouvez explorer davantage

L'application Dreamehome est plus qu'une télécommande. Vous pouvez faire beaucoup de choses avec l'application : compléter à distance les divers Paramètres, essayer différents modes de tonte, modifier librement la carte et régler les programmes de tonte. De plus, vous pouvez afficher la carte 3D de votre pelouse directement dans l'application.

8.1 Modes de tonte

A1 offre diverses méthodes de tonte. Vous pouvez passer d'un mode à l'autre via l'application.



8.2 Programme

Après avoir terminé la première carte, l'A1 crée automatiquement deux programmes hebdomadaires de tonte selon la taille de la pelouse le programme « Programme Pr & été » (printemps/été) et le programme « Programme Aut & Hiv » (automne/hiver). Vous pouvez taper sur « Programme » dans l'application pour aller sur les Paramètres de détails du programme. Avec la fonction de programme, vous pouvez laisser tout le travail quotidien de tonte à l'A1. Il ne vous reste qu'à entretenir régulièrement l'A1.

Remarque : Si vous avez peur que l'A1 ne vous dérange ou ne dérange les voisins lorsqu'il travaille de façon autonome pendant certaines heures de la journée, vous pouvez aller sur Paramètres > Ne pas déranger et régler les heures en mode Ne pas déranger dans l'application.



8.3 Verrou Enfant

Si vous avez peur que les enfants puissent mettre l'A1 en marche, vous pouvez activer la fonction de « Verrouillage parental » dans l'application. En activant cette fonction, l'A1 sera verrouillé si aucune opération n'est exécutée pendant 5 minutes lorsque le couvercle est ouvert.



8.4 Protection contre la pluie

Si vous avez peur que des conditions météorologiques graves ne puissent affecter le travail de tonte, vous pouvez activer la fonction de « Protection contre la pluie » dans les « Paramètres » sur le panneau de contrôle ou dans l'application. En activant cette fonction, l'A1 entre automatiquement en pause et retourne à la station de chargement lorsqu'il détecte de l'eau sur le lidar. Vous pouvez régler l'heure de protection contre la pluie dans l'application.



8.5 Protection contre le gel

Lorsque la température est inférieure à 6 ° C, les opérations de tonte provoqueront des dommages permanents à la pelouse. La batterie ne pourra pas se charger en raison du dispositif d'auto-protection. Vous pouvez activer la fonction de « Protection contre le gel » dans les « Paramètres » sur le panneau de contrôle ou dans l'application. La fonction permet à l'A1 de mettre automatiquement la tonte en pause et de retourner à la station de chargement lorsque la température ambiante est inférieure à 6 ° C. Il reprendra automatiquement le travail quand la température sera supérieure à 11 ° C.



8.6 Alarme de levage

Lorsque cette fonction est activée, l'A1 sera verrouillée et l'alarme se déclenchera immédiatement si il est soulevé.



8.7 Alarme hors carte

En activant cette fonction, l'A1 sera verrouillé et l'alarme sera immédiatement déclenchée s'il sort de la carte. (Cette fonction requiert l'installation du module de liaison)



8.8 Localisation en temps réel

Avec module de liaison, vous pouvez afficher l'emplacement actuel de l'A1 sur Google Map.



Remarque : L'équipe de développement Dreaeme exécutera continuellement des mises à jour OTA (Over-the-Air) et un entretien sur le micrologiciel et l'application. Veuillez contrôler les notifications de mise à jour ou activez la fonction de mise à jour automatique pour garder le micrologiciel et l'application à jour et jouir ainsi de plus de fonctionnalités.

9 Entretien

Pour de meilleures performances et une plus longue durée de vie de l'A1, nettoyez-le régulièrement et remplacez les pièces usées selon la fréquence ci-dessous :

Pièce	Fréquence de remplacement
Lames	Toutes les 6 à 8 semaines ou moins
Brosse de nettoyage	Tous les 12 mois ou moins

9.1 Nettoyage

⚠**Mise en garde :** Avant le nettoyage, éteindre l'A1 et débrancher la station de chargement.
⚠**Mise en garde :** Assurez-vous que le Couvercle de protection du lidar est sur le lidar avant de retourner l'A1 pour éviter d'endommager le lidar.

• Le corps de l'A1, châssis et disque de coupe :
1. Éteindre l'A1.

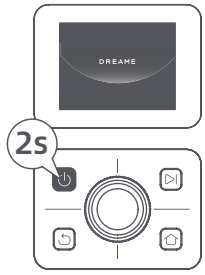

2. Mettre le Couvercle de protection du lidar sur le lidar.

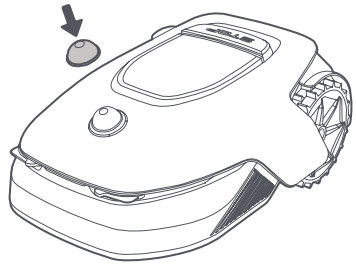

3. Retourner l'A1.

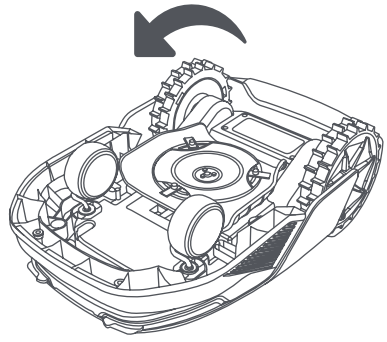

4. Nettoyez le corps, la lame et le châssis de l'A1 avec un tuyau souple.

⚠**Mise en garde :** Ne pas toucher les lames pendant le nettoyage du châssis. Toujours porter des gants pendant le nettoyage.

⚠**Mise en garde :** Ne pas utiliser de nettoyage à pression. Ne pas utiliser de solution détergente pendant le nettoyage.

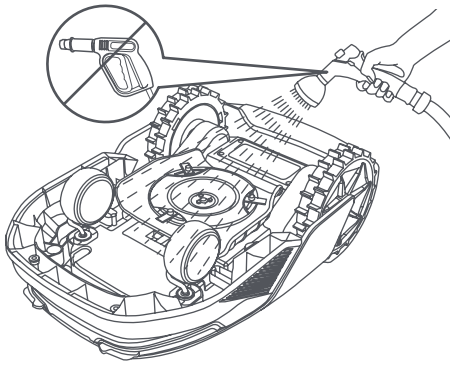

5. Nettoyez soigneusement le capteur LiDAR avec un chiffon non pelucheux.

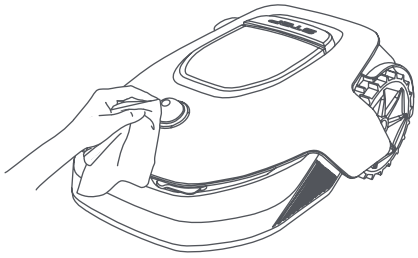

• Contacts de chargement :

Utiliser un chiffon propre pour nettoyer les contacts de chargement sur l'A1 et la station de chargement. Sécher les contacts de chargement après le nettoyage.

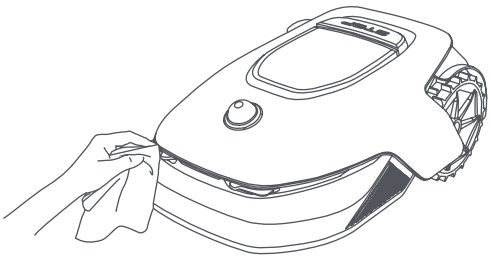

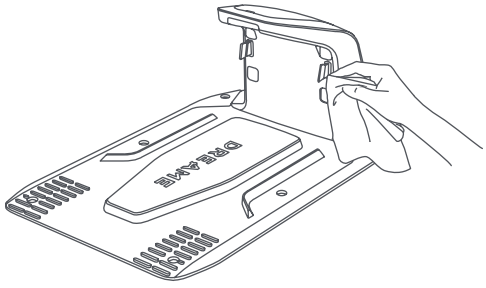

9.2 Remplacement des composants

• Remplacement des lames

Pour garder les lames effilées, les remplacer régulièrement. Il est recommandé de remplacer les lames toutes les 6 à 8 semaines ou moins. N'utilisez que les lames originales Dreame.

⚠**Mise en garde :** Éteindre l'A1 et porter des gants de protection avant de remplacer les lames.

Remarque : Remplacer les trois lames en même temps pour assurer un système de coupe équilibré. Remplacer également les réceptacles pendant le remplacement des lames parce que des réceptacles usés peuvent rendre les lames trop lâches et provoquer des blessures. Cela assure que toutes les lames et réceptacles s'usent à la même vitesse.

1. Éteindre l'A1.

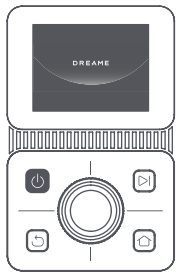

2. Utiliser un chiffon souple pour nettoyer soigneusement le capteur du lidar.

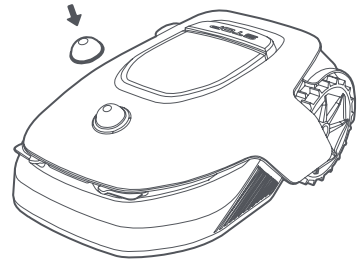

3. Placer l'A1 sur une surface souple et le retourner.

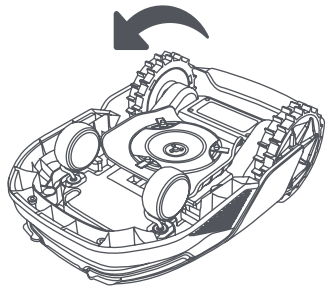

4. Enlever le réceptacle en appuyant sur le bouton sous le disque de coupe.

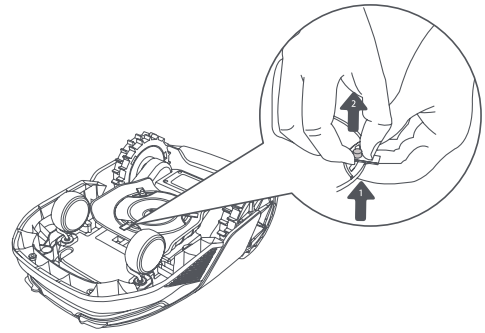

5. Enlever la lame en alignant le trou de la lame sur l'arbre.

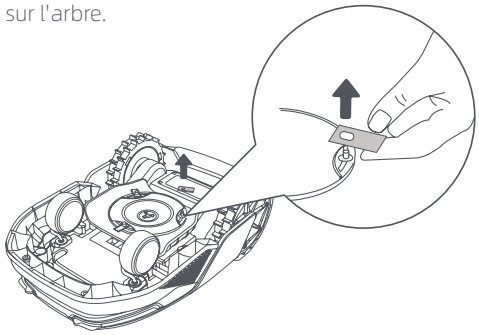

6. Enlever les 3 lames et les réceptacles.

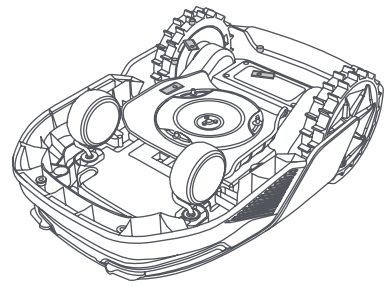

7. Appuyer sur le bouton sous le disque de coupe et aligner le trou du réceptacle sur l'arbre pour fixer les réceptacles et les lames.

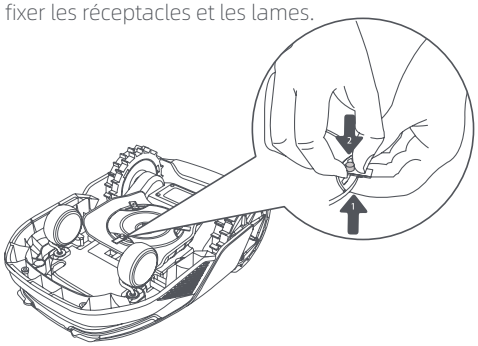

8. Assurez-vous que les lames peuvent tourner librement.

• Remplacement ode la brosse de nettoyage

Lorsque la brosse de nettoyage du capteur du lidar est usé, ses soies peuvent tomber ou se détériorer et affecter les performances du nettoyage. Remplacer régulièrement la brosse de nettoyage pour un bon résultat de nettoyage. Il est recommandé de remplacer la brosse de nettoyage tous les 12 mois ou moins.

Remarque : Avant de remplacer la brosse de nettoyage, assurez-vous de débrancher la station de chargement.

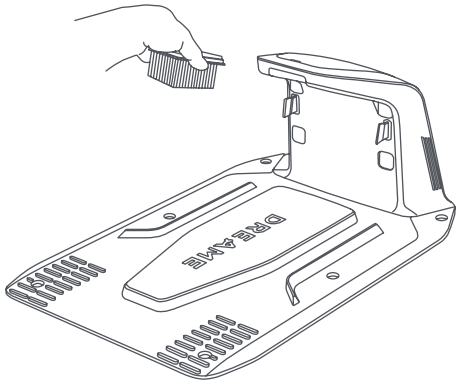

10 Batterie

Pour un stockage à long terme, charger l'A1 tous les 6 mois pour protéger la batterie. Les dommages à la batterie résultant d'un déchargement excessif ne sont pas couverts par la garantie limitée. Ne pas charger la batterie à une température ambiante de plus de 45 ° C ou de moins de 6 ° C. La température de stockage de la batterie à long terme doit être comprise entre -10 et 35 ° C. Pour minimiser les dommages, la température de stockage recommandée est entre 0 et 25 ° C.

Remarque : La durée de vie de la batterie dépend de la fréquence d'utilisation et des heures de fonctionnement. Si la batterie est endommagée ou ne peut pas être chargée, ne jeter pas la batterie obsolète ou défectueuse de façon arbitraire. Observer les règlementation locales en matière de recyclage.

Mode de chargement à faible puissance :
Avec le mode de chargement à faible puissance active, les fonctions non associées au chargement seront désactivées (l'affichage et le réseau seront désactivés).é

• Pour activer le mode de chargement à faible puissance, appuyer sans relâcher sur le bouton **Démarrer** et le bouton **Accueil** ensemble, puis sur le bouton **Précédent** 5 fois rapidement en même temps. Vous entendrez une invite vocale : mode de chargement à faible puissance activée.

• Pour désactiver le mode de chargement à faible puissance, redémarrer l'A1 ou appuyer sur le bouton **Marche** 5 fois rapidement pour désactiver le mode de chargement à faible puissance.

11 Stockage d'hiver

• A1

1. Charger complètement la batterie et éteindre l'A1.

2. Nettoyer l'A1 avant de le mettre en stockage d'hiver.
3. Poser le Couvercle de protection du lidar et celui du disque de coupe.
4. Stocker l'A1 dans un endroit sec, à une température supérieure à 0 ° C.

• Station de chargement

Débrancher la station de chargement et la stocker dans un endroit sec et frais, à l'abri de la lumière directe du soleil.

Remarque : Si vous n'avez pas utilisé A1 pendant longtemps, veuillez procéder au remappage de votre jardin du fait que les changements significatifs à l'environnement du jardin peut provoquer des erreurs de positionnement.

12 Transport

Pour un transport longue distance, il est recommandé d'utiliser l'emballage original pour protéger l'A1. Poser le Couvercle de protection du lidar et celui du disque de coupe.

⚠**Mise en garde :** Éteindre l'A1 avant de le transporter.
⚠**Mise en garde :** Avant de soulever l'A1, assurez-vous qu'il est éteint. Soulevez le produit par l'arrière avec le disque de coupe à distance de votre corps.

13 Résolution des pannes

Problème	Causeu	Solution
A1 n'est pas connecté à l'application.	1. A1 n'est pas en couverture Wi-Fi ou Bluetooth. 2. A1 est éteint ou redémarre.	1. Vérifiez si A1 a terminé le processus de mise sous tension. 2. Vérifiez si le routeur fonctionne correctement. 3. Rapprochez-vous de A1 pour établir une connexion Bluetooth.
A1 soulevé.	La roue n'est pas au sol.	1. Remettre l'A1 sur un sol plat. 2. Entrer le code PIN sur l'A1 et confirmer. 3. L'A1 ne peut pas traverser des objets de plus de 4 cm de haut. Garder le sol à niveau là où il travaille.
A1 incliné.	L'A1 s'incline de plus de 37°.	1. Remettre l'A1 sur un sol plat. 2. Entrer le code PIN sur l'A1 pour confirùer. 3. L'A1 ne peut pas monter des pentes avec une inclinaison supérieure à 45 % (24°).
A1 piégé.	L'A1 est piégé et ne peut pas se libérer.	1. Réessayez après avoir éliminé les obstacles à proximité. 2. Déplacer manuellement l'A1 dans un endroit plat et ouvert à l'intérieur de la carte et essayer de recommencer la tâche. Si vous continuez de rencontrer des prblèmes, réessayer après que l'A1 est dans la station de charge. 3. Vérifier la présence de trous dans le sol. Combler les trous avant de tondre pour éviter que l'A1 ne soit piégé. 4. Vérifier que l'herbe environnante n'est pas d'une hauteur supérieure à 10 cm. Vous pouvez ajuster la hauteur d'évitement des obstacles ou utiliser une tondeuse à pousser pour tondre la pelouse à l'avance afin d'éviter que l'A1 ne soit piégé. 5. Si l'A1 est souvent pris dans cet endroit, vous pouvez définir cette emplacement comme une zone interdite.
Erreur roue arrière gauche/droite	La roue ne peut pas tourner ou le moteur de la roue a un problème.	1. Nettoyez les roues arrière, puis réessayez. 2. Essayez de redémarrer le robot si cette erreur persiste. 3. Si le probème persiste, contacter le service après-vente.
Le disque de coupe ne peut pas tourner.	Le disque de coupe ne peut pas tourner normalement ou le moteur de coupe a un problème.	1. Nettoyez le disque de coupe avant d'essayer de nouveau. 2. Vérifier que l'herbe environnante n'est pas d'une hauteur supérieure à 10 cm. Vous pouvez utiliser une tondeuse à pousser pour tondre la pelouse afin d'empêcher que le disque de coupe ne se bloque à cause de l'herbe haute. 3. Vérifiez si de l'eau se trouve sous le disque de coupe. Déplacez le robot dans un endroit sec et réessayez s'il y en a.

Problème	Causeu	Solution
		4. Essayez de redémarrer le robot si cette erreur persiste. 5. Si le probème persiste, contacter le service après-vente.
Erreur de pare-chocs.	Le capteur de pare-chocs avant est constamment déclenché.	1. Vérifier que l'A1 pour voir s'il est piégé quelque part. 2. Tapoter sur le pare-chocs pour vous assurer qu'il rebondit. 3. Essayez de redémarrer le robot si cette erreur persiste. 4. Si le probème persiste, contacter le service après-vente.
Erreur de chargement.	L'A1 est ancré dans la station de chargement, mais l'intensité ou la tension de chargement a un problème.	1. Vérifier que la station de chargement est correctement raccordé à l'alimentation. 2. Vérifier que les contacts de chargement et la station de chargement sont propres. 3. Lorsque le contrôle est terminé, essayer d'ancrer de nouveau l'A1 dans la station de chargement. 4. Si le probème persiste, contacter le service après-vente.
La température de la batterie est trop élevée.	La température de la batterie est ≥ 60°C.	1. Utiliser l'A1 lorsque la température ambiante est inférieure à 40 °C. Vous pouvez attendre que la température de la batterie diminue automatiquement. 2. Vous pouvez éteindre l'A1 et le redémarrer après un certain temps. 3. Si le probème persiste, contacter le service après-vente.
Le lidar est bloqué.	Le lidar est bloqué (par exemple, le Couvercle de protection du lidar n'est pas retiré).	1. Réessayez après avoir retiré le capot de protection du lidar. 2. Si le lidar du robot est sale, nettoyez-le avec un chiffon non pelucheux et réessayez.
Dysfonctionnement du LiDAR.	Le LiDAR est très sale ou il y a une erreur de capteur.	1.Vérifiez que le lidar situé sur le dessus du robot n'est pas sale. Si nécessaire, nettoyez-le et réessayez. 2. Essayez de redémarrer le robot si cette erreur persiste. 3. Veuillez contacter le service après-vente si le problème persiste.
Le signal de positionnement est faible. Attendre un meilleur signal.	Lorsque le signal de positionnement est faible, A1 fera automatiquement une pause et attendra que le signal de positionnement soit récupéré pour reprendre son travail.1. Déplacez le robot à l'intérieur de la carte manuellement, puis réessayez.	1. Consultez la météo actuelle. La position du robot peut être affectée par la pluie. Une fois que le signal de positionnement sera obtenu, il reprendra automatiquement son fonctionnement. 2. Si l'erreur de positionnement persiste, essayer de contrôler à distance l'A1 en le ramenant à la station de chargement, puis commencer la tâche.

Problème	Causeu	Solution
L'A1 est perdu.	Le positionnement est perdu.	1. Vérifier que le lidar au sommet de l'A1 est sale. La saleté affectera le positionnement. 2. Déplacement manuellement l'A1 pour le placer dans un ouvert dans la carte et essayer de reprendre la tâche. 3. Si le positionnement n'est pas retrouvé, télécommander l'A1 pour le ramener à la station de chargement via l'application, puis commencer la tâche de tonte.
Erreur de capteur.	Erreur de capteur.	1. Redémarrer l'A1 et réessayer. 2. Si le probème persiste, contacter le service après-vente.
L'A1 est dans la zone interdite.	L'A1 est dans la zone interdite.	1. Déplacez le robot manuellement de la zone interdite, puis réessayez. 2. Utilisez l'application pour contrôler le robot à distance pour le déplacer hors de la zone interdite, puis réessayez.
L'A1 est sorti de la carte.	L'A1 est sorti de la carte.	1. Déplacez le robot à l'intérieur de la carte manuellement, puis réessayez. 2. Utilisez l'application pour contrôler le robot à l'intérieur de la carte à distance, puis réessayez.
L'arrêt d'urgence est activé.	Le bouton d'arrêt sur l'A1 est enfoncé.	Entrer le code PIN sur l'A1 pour désactiver l'arrêt d'urgence.
Batterie faible. L'A1 s'éteindra bientôt.	Le niveau de la batterie est ≤ 10 %.	Ancrer l'A1 dans la station de chargement pour le chargement.
L'A1 est hors de la carte. Risque de vol.	L'A1 est hors de la carte.	1. Entrer le code PIN pour vérifier. 2. Vous pouvez désactiver l'Alarme hors carte dans les Paramètres dans l'application.
Impossible de retourner à la station de chargement.	L'A1 ne peut pas trouver la station de chargement lorsqu'il retourne à la station de chargement.	1. Vérifier la présence d'obstacles bloquant l'A1. Éliminer les obstacles et réessayer. 2. Télécommander l'A1 pour le ramener à la station de chargement via l'application.
Échec de l'ancrage dans la station de chargement.	L'A1 trouve la station de chargement, mais l'ancrage échoue.	1. Regarder si les pellicules réfléchissantes sur la station de chargement sont sales ou bloqués. 2. Vérifier la présence d'obstacles devant la station de chargement. 3. Vérifier que la station de chargement est déplacée. 4. Vous pouvez déplacer manuellement l'A1 vers la station de chargement.
Échec du positionnement.	Le positionnement échoue lorsque l'A1 essaie de commencer une tâche de tonte.	1. Déplacer manuellement l'A1 dans un endroit plat et ouvert à l'intérieur de la carte et essayer de recommencer la tâche. 2. Si l'erreur se représente, réessayer après que l'A1 est dans la station de chargement.
La température de la batterie est élevée.	La température de la batterie est ≥ 45℃.	1. Le chargement peut échouer lorsque la température de la batterie dépasse 45 °C. 2. Utiliser l'A1 lorsque la température ambiante est inférieure à 40 °C.

Problème	Causeu	Solution
La température de la batterie est basse.	La température de la batterie est ≤6℃.	1. Le chargement peut échouer lorsque la température de la batterie est inférieure à 6 °C. 2. Utiliser l'A1 lorsque la température ambiante est supérieure à 6 °C.

14 Caractéristiques

Informations de base	Nom du produit	Tondeuse robotisée Dreame
	Marque	Dreame
	Dimensions	643 × 436,5 × 261 mm
	Poids (batterie incluse)	12 kg
Tonte	Capacité de travail recommandée	2000 m² (0,5acre)
	Efficacité de la tonte	Norme : 120 m²/h (0,03 acre) Efficacité : 200 m²/h (0,05 acre)
	Hauteur de tonte	30~70 mm
	Largeur de tonte	22 cm
	Temps de chargement [1]	65 min
Émissions de bruit	Niveau d'intensité sonore LWA	64 dB(A)
	Incertitude de puissance sonore KWA	3 dB(A)
	Niveau de pression sonore LpA	56 dB(A)
	Incertitudes de pression sonore KpA	3 dB(A)
Condition de travail	Température de service	0~50°C Recommandée : 10~35°C
	Température de stockage sur une période prolongée	-10~35°C Recommandé : 0~25°C
	Classement IP	Tondeuse : IPX6 Station de chargement : IPX4 Alimentation : IP67
	Pente maximale pour zone de tonte	45% (24°)
Connectivité	Fréquence Bluetooth	2400,0–2483,5 MHz
	Wi-Fi	Wi-Fi 2,4 GHz (2400–2483,5M)
	Service de liaison (optionnel) [2]	LTE-FDD : B1/3/7/8/20/28A LTE-TDD : B38/40/41
	GNSS (optionnel) [3]	GPS/GLONASS/BDS/Galileo/QZSS
Moteur d'entraînement	Vitesse d'entraînement en télécommande	0,45 m/s
	Vitesse d'entraînement en tonte	Norme : 0,35 m/s Efficacité: 0,6 m/s
Moteur de coupe	Vitesse	2200 tr/min

Batterie (tondeuse)	Type de batterie	batterie ou lithium-ion
	Capacité nominale	5000 mAh
	Voltage nominale	18 V
Alimentation	Tension en entrée	100~240 V
	Tension en sortie	20 V
	Intensité en sortie	3 A
Station de chargement	Tension en entrée	20 V
	Tension en sortie	20 V
	Intensité en entrée	3 A
	Intensité en sortie	3 A

[1] Lorsque A1 revient automatiquement à la station de charge avec une batterie faible, le temps de charge s'applique.
[2] Nécessite l'installation du module de liaison.
[3] Nécessite l'installation du module de liaison.

Remarque : Les caractéristiques sont sujettes à modification du fait que nous améliorons continuellement nos produits. Pour les informations les plus récentes, veuillez visiter notre site web sur global.dreametech.com.

Tavola dei contenuti

1 Istruzioni di sicurezza P112
2 Cosa c'è nella scatola P116
3 Panoramica del prodotto P117
4 Installazione P118
5 Preparazioni prima dell'uso P120
6 Mappa il tuo giardino P123
7 Operazione P129
8 Dreamehome App P134
9 Manutenzione P136
10 Batteria P140
11 Conservazione invernale P140
12 Trasporto P140
13 Risoluzione problemi P141
14 Specifiche P144

1 Istruzioni di sicurezza

1.1 Istruzioni di sicurezza generali

• Leggere attentamente il manuale d'uso prima di utilizzare il prodotto.
• Utilizzare esclusivamente i dispositivi consigliati da Dreame con il prodotto. Ogni altro tipo di utilizzo è improprio.
• È vietato far utilizzare il dispositivo ai bambini, alle persone con ridotte capacità fisiche, sensoriali e mentali o a persone senza alcuna esperienza o conoscenza delle seguenti istruzioni. Le leggi locali possono stabilire un'età minima per l'operatore.
• Tenere i bambini lontani dal dispositivo quando è in funzione.
• Non utilizzare il prodotto in luoghi dove le persone non sono a conoscenza della presenza del dispositivo.
• Fare attenzione a non correre quando si manovra manualmente il dispositivo tramite l'app Dreamehome. È preferibile camminare, prestare attenzione ad eventuali pendenze e mantenere sempre l'equilibrio.
• Evitare di usare il prodotto quando ci sono persone nell'area di lavoro, specie se bambini o animali.
• Se il prodotto viene utilizzato in aree pubbliche, posizionare cartelli intorno all'area di lavoro con la seguente dicitura "Attenzione! Tosaerba automatico in movimento! Tenersi lontani dal dispositivo e tenere d'occhio i bambini!"
• Indossare scarpe resistenti e pantaloni lunghi durante l'utilizzo del prodotto.
• Per evitare danni al prodotto e incidenti che coinvolgano veicoli e persone, non impostare aree di lavoro o percorsi di trasporto su luoghi pubblici.
• Non toccare le parti pericolose in movimento, come le lame, fino a che non si sono completamente fermate.
• Contattare il medico in caso di lesioni o incidenti.
• Impostare il prodotto su **OFF** prima di rimuovere blocchi, eseguire la manutenzione o esaminare il prodotto. Se il prodotto vibra in modo anomalo, controllarlo per danni prima di riavviarlo. Non usare il prodotto se alcune parti sono difettose.
• Non connettere o toccare alcun cavo danneggiato fino a che non è stato rimosso dalla presa di corrente. Se il cavo si danneggia durante l'utilizzo, togliere la spina dalla presa di corrente. Un cavo usurato o danneggiato aumenta il rischio di scossa elettrica e deve essere sostituito dal personale di assistenza.
• Non posizionare il cavo principale nelle aree dove il dispositivo eseguirà il taglio. Seguire le istruzioni fornite per l'installazione del cavo.
• Utilizzare esclusivamente la base di ricarica inclusa nel pacchetto per ricaricare il prodotto. Un uso non corretto può provocare scosse elettriche, surriscaldamento o fuoriuscita di liquido corrosivo dalla batteria. In caso di fuoriuscita di elettroliti, sciacquare con acqua/agente neutralizzante e contattare il medico se il liquido corrosivo entra in contatto con gli occhi.
• Durante il collegamento del cavo principale alla presa di corrente, utilizzare il dispositivo di corrente residua (RCD) con una corrente di intervento massima di 30 mA.
• Utilizzare esclusivamente le batterie originali consigliate da Dreame. La sicurezza del prodotto non può essere garantita con l'utilizzo di batterie non originali. Non utilizzare batterie non ricaricabili.
• Tenere le prolunghe lontane dalle parti pericolose in movimento per evitare danni ai cavi, che potrebbero portare al contatto con le parti sotto tensione.
• Le illustrazioni riportate in questo documento fungono solo da esempio. Si prega di fare riferimento ai prodotti reali.
• Ne poussez pas A1 avec force ou rapidement, car cela pourrait endommager A1.

1.2 Istruzioni di sicurezza per l'installazione

• Evitare di installare la base di ricarica in aree in cui le persone possono inciamparvi.
• Non installare la base di ricarica in aree in cui è presente il rischio di ristagno d'acqua.

• Non installare la base di ricarica, incluso qualunque altro accessorio, a meno di 60 cm/24 pollici da qualsiasi materiale combustibile. Il malfunzionamento o il riscaldamento della base di ricarica e dell'alimentatore possono provocare il rischio di incendio.
• Per gli utenti in USA/Canada: l'installazione dell'alimentatore all'esterno può comportare il rischio di scossa elettrica. Installare l'alimentatore esclusivamente in una presa GFCI (RCD) di classe A, coperta con un involucro resistente alle intemperie, assicurandosi che il contenitore della spina sia inserito oppure rimosso.

1.3 Istruzioni di sicurezza durante l'utilizzo del dispositivo

• Tenere le mani e i piedi lontani dalle lame rotanti. Non posizionare le mani o i piedi vicino o sotto il prodotto quando è acceso.
• Non sollevare o muovere il prodotto quando è acceso.
• Utilizzare la modalità Parcheggio o impostare il prodotto su **OFF** in presenza di persone nell'area di lavoro, specie se si tratta di bambini o animali.
• Assicurarsi che sul prato non vi siano oggetti come pietre, rami, attrezzi o giocattoli, in quanto le lame potrebbero subire danneggiamenti.
• Non posizionare oggetti sopra al prodotto o alla base di ricarica.
• Non usare il prodotto se il pulsante **STOP** non è attivo.
• Evitare la collisione del prodotto con persone o animali. Se una persona o animale si trova nel percorso del dispositivo, fermarlo immediatamente.
• Impostare sempre il prodotto su **OFF** quando non è in funzione.
• Non utilizzare il prodotto contemporaneamente ad un irrigatore a scomparsa. Utilizzare la funzione Programma per evitare che il prodotto e l'irrigatore a scomparsa operino contemporaneamente.
• Evitare di posizionare una rete di collegamento nel punto in cui si trovano gli irrigatori a scomparsa.
• Non utilizzare il prodotto in aree dove è presente acqua stagnante, come per esempio durante forti piogge.

1.4 Istruzioni di sicurezza per la manutenzione

• Imposta il prodotto su **OFF** durante la manutenzione.
• Scollegare la spina dalla base di ricarica o rimuovere il dispositivo di disattivazione prima di eseguire la pulizia o la manutenzione della base di ricarica.
• Non utilizzare idropulitrici o solventi per pulire il prodotto.
• Dopo il lavaggio, assicurarsi che il prodotto sia posizionato a terra orientato normalmente e non capovolto.
• Non capovolgere il prodotto per pulire il telaio. Se il dispositivo viene capovolto per la pulizia, assicurarsi di riposizionarlo a terra orientato correttamente. Questo tipo di precauzione serve per evitare che l'acqua penetri nel motore, con il pericolo di comprometterne il normale funzionamento.

1.5 Sicurezza della batteria

Le batterie agli ioni di litio possono esplodere o provocare un incendio se smontate, cortocircuitate, esposte all'acqua, al fuoco o alle alte temperature, quindi è necessario maneggiarle con cura. Non smontare o aprire la batteria ed evitare qualsiasi utilizzo improprio. Tenerle lontane dalla luce del sole.
1. Utilizzare esclusivamente il caricabatterie e l'alimentatore forniti dal produttore. L'utilizzo di un caricabatterie o di un alimentatore non appropriato può provocare scosse elettriche e / o surriscaldamento.
2. NON RIPARARE O MODIFICARE IN ALCUN MODO LE BATTERIE! Provare a modificare o a riparare le batterie può provocare lesioni personali, causati da esplosione o scossa elettrica. Se la batteria si danneggia e fuoriesce un liquido, gli elettroliti rilasciati sono corrosivi e tossici.
3. Le batterie di questo dispositivo possono essere sostituite solo da persone esperte.

1.6 Rischi residui

Quando si sostituiscono le lame, per evitare il rischio di lesioni personali si consiglia di indossare guanti protettivi.

1.7 Symbols and Decals

	**ATTENZIONE -** Leggere le istruzioni per l'uso prima di utilizzare la macchina.
	**ATTENZIONE -** Mantenere la distanza di sicurezza dalla macchina quando è in funzione.
	**ATTENZIONE -** Azionare il dispositivo di disattivazione prima di maneggiare o sollevare la macchina.
	**ATTENZIONE -** Non salire sulla macchina.
	**ATTENZIONE -** Non è consentito smaltire questo prodotto come normale rifiuto domestico. Assicurarsi che il prodotto venga riciclato in conformità delle leggi locali.

CE	Questo prodotto è conforme alle direttive CE applicabili.
	Classe III
	Leggi le istruzioni prima di ricaricare.
⎓	Corrente continua
	Classe II

2 Cosa c'è nella scatola

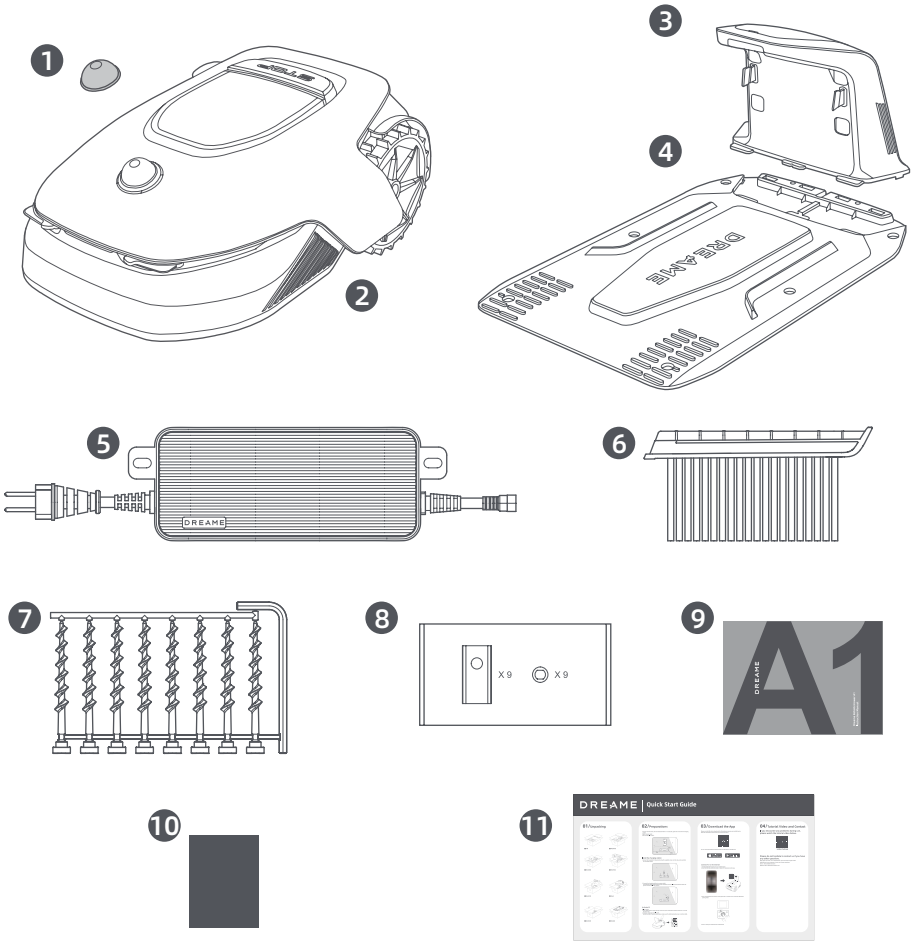

1 coperchio protettivo LiDAR

2 A1

3 Torre di ricarica (con una 10m prolunga)

4 Piastra di base

5 Alimentazione elettrica

6 Spazzola di pulizia

7 Viti × 8, Chiave esagonale

8 Kit lama di ricambio × 9

9 Manuale utente

10 Panno senza pelucchi

11 Guida avvio rapido