little tikes®

4814/4869

624869291 - 3/11

www.littletikes.com
www.littletikes.co.uk
www.littletikes.fr
www.littletikes.nl
www.littletikes.pl

Hardware Pack / Liste de visserie / Piezas para montaje

Adult assembly required / Assemblage par un adulte requis
Debe ser armado por un adulto

Two (2) people are recommended for this assembly.
Nous conseillons que deux (2) personnes effectuent cet assemblage.
Se recomiendan dos (2) personas para el montaje.

Tool requireds:
Outils requis :
Herramientas requeridas:

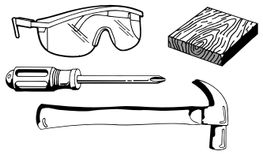

ENGLISH

LOG CABIN
Ages: 2 years & up
Please save sales receipt for proof of purchase.

ADULT ASSEMBLY REQUIRED.
You may need two adults due to large size of component parts.

⚠ **WARNING:**
- Keep these instructions for future reference.
- Prior to assembly, this package contains small parts: hardware which is a choking hazard and may contain sharp edges and sharp points. Keep away from children until assembled.
- Place this product on level ground and at least 6' (1.8 m) away from a fence, building, overhead branches, laundry lines or electrical wires.
- DO NOT place this product on concrete, asphalt, packed earth or other hard surfaces.
- When temperatures fall below -18°C/0°F, outdoor use of this product is not recommended. In extreme cold, plastic materials lose resilience and may become brittle and crack upon impact. Store product in a warmer, protected place.
- Instruct children on proper use of this product: only after properly assembled and installed, and not in a manner other than intended.
- Adult supervision required. Do not leave child unattended.
- Remove and discard packaging from phone.
- Protect your eyes. Always wear safety glasses when using a hammer.

ASSEMBLY HINT

When attaching walls, it may be necessary to use an adult's full body weight. As you lift up wall, insert hooks into holes in adjoining wall. Stand near corner where the two walls connect. Lean over the wall with the connecting hooks and bounce entire weight on top edge.

As a second option, you may use a block of wood and hammer (or rubber mallet). Place block of wood on top of the wall with hooks near the corner. Strike wood with hammer.

ROOF ATTACHMENT

Locate notches at top of front and back walls and position the truss (E) across cabin.

Position back roof panel with chimney (F) above cabin. Line up each lower 1 1/16" hole in the bottom of the roof with lower back knobs on each side wall. Push roof down on those knobs only until they pop in place. Leave top part of roof unattached.

Position front roof (G) so all four holes line up with knobs on side walls. Push roof up against back roof and guide the three pins along top of back roof into the slotted holes in the front roof.

Push front roof down over the four knobs and remaining two holes on back roof until they pop into place. To ensure proper fit, press roof parts together across peak and recheck to make sure all roof holes are pushed onto knobs.

If your roof did not pop down over the knobs on the walls, locate the four wedges near the peak where the front and back roofs meet. Insert the 1 1/4" screw (H) through each wedge and into wall. Tighten with a Phillips screwdriver.

DISASSEMBLY

To disassemble, reverse order of steps for assembly. Prior to disassembly, lubricate all areas where walls connect with liquid dish soap. It's helpful to place a small block of wood underneath the wall with the hooks. Lean over the wall with the corresponding holes. Bounce entire weight on top edge until unhooked. Or, you can place a second block of wood on top of the wall with the corresponding holes near the corner. Strike wood with a hammer.

MAINTENANCE:
- Check screws (H) periodically for tightness.

CONSUMER SERVICE TOLL-FREE NUMBER:

United States:
www.littletikes.com
1-800-321-0183 Monday - Friday
The Little Tikes Company
2180 Barlow Road
Hudson, OH 44236
E-mail: littletikes.cares@littletikescare.com

United Kingdom:
www.littletikes.co.uk
Little Tikes
MGA Entertainment (UK) Ltd
50 Presley Way
Milton Keynes MK8 0ES
Bucks, UK
E-mail: Info.LittleTikes@mgae.com

Printed in U.S.A. D.R. ©2011 The Little Tikes Company
© The Little Tikes Company, an MGA Entertainment company. LITTLE TIKES® is a trademark of Little Tikes in the U.S. and other countries. All logos, names, characters, likenesses, images, slogans, and packaging appearance are the property of Little Tikes. Please keep this address and packaging for reference since it contains important information. Contents, including specifications and colors, may vary from photos depicted on package. Instructions included. Please remove all packaging including tags, ties & tacking stitches before giving this product to a child.

LIMITED WARRANTY

The Little Tikes Company makes fun, high quality toys. We warrant to the original purchaser that this product is free of defects in materials or workmanship for one year * from the date of purchase (dated sales receipt is required for proof of purchase). At the sole election of The Little Tikes Company, the only remedies available under this warranty will be either replacement of the defective part of the product or refund the purchase price of the product. This warranty is valid only if the product has been assembled and maintained per the instructions. This warranty does not cover abuse, accident, cosmetic issues such as fading or scratches from normal wear, or any other cause not arising from defects in material and workmanship. *The warranty period is three (3) months for daycare or commercial purchasers.

U.S.A. and Canada: For warranty service or replacement part information, please visit our website at www.littletikes.com, call 1-800-321-0183 or write to: Consumer Service, The Little Tikes Company, 2180 Barlow Road, Hudson OH 44236, U.S.A. Some replacement parts may be available for purchase after warranty expires—contact us for details.

Outside U.S.A. and Canada: Contact place of purchase for warranty service. This warranty gives you specific legal rights, and you may also have other rights, which vary from country/state to country/state. Some countries/states do not allow the exclusion or limitation of incidental or consequential damages, so the above limitation or exclusion may not apply to you.

FRANÇAIS

CABANE DE TRAPPEUR/CABANE DE BOIS ROND
Age : 2 ans et plus
Prière de conserver le reçu comme preuve d'achat.

MONTAGE PAR UN ADULTE REQUIS
En raison de la grande taille des pièces, deux adultes pourront être nécessaires pour monter ce produit.

⚠ **ATTENTION :**
- Conserver ces instructions à titre de référence.
- Avant l'assemblage du produit, ce paquet contient des petites pièces de matériel qui peuvent présenter un risque d'étouffement, et des bords et des arrondis tranchants. Tenir hors de portée des enfants avant l'assemblage complet.
- Placer ce produit à plus de 1,8 m de toute clôture, corde à linge, immeuble, branche basse ou fil métallique.
- Ne pas mettre ce produit sur du ciment, de l'asphalte, de la terre tassée ou toute autre surface dure.
- Lorsque la température descend au dessous de - 18ºC, il est recommandé de rentrer le produit dans un endroit tempéré et protégé. Par temps extrêmement froid, le plastique perd de sa souplesse et peut devenir fragile et cassant.
- Apprendre aux enfants l'utilisation du jouet une fois celui-ci bien monté et installé; et jamais d'une autre manière que celle proposée.
- La surveillance par un adulte est recommandée.
- Déballer le téléphone sans fil et jeter l'emballage.
- Il est recommandé de se protéger les yeux lors du montage en portant des lunettes de sécurité.

SUGGESTIONS DE MONTAGE

Lorsque l'on fixe les murs, la force d'un adulte pourra être nécessaire en raison du poids et de la taille des pièces. Pour placer les crochets d'un mur dans les trous du mur correspondant, il est recommandé de se tenir dans l'angle des deux murs. Se pencher sur la paroi qui comporte les crochets et appuyer jusqu'à emboitement.

Il est aussi possible d'utiliser un bloc de bois et un marteau ou un maillet en caoutchouc. Positionner le bloc de bois dans l'angle de la paroi comportant les crochets et frapper avec le marteau jusqu'à emboitement.

ASSEMBLAGE DU TOIT

Repérer les encoches en haut des murs avant et arrière et placer le faîtage (E) dans celles-ci.

Placer le toit arrière avec la cheminée (F) sur la cabane. Aligner chacun des trous situés sur le bas du toit avec les chevilles situées sur chaque mur de côté. Pousser vers le bas sur les chevilles jusqu'à ce qu'elles semettent en place. Ne pas fixer la partie supérieure du toit.

Positionner le toit avant (G) de telle façon que les 4 trous s'alignent avec les chevilles des murs de côté. Pousser le toit avant vers le toit arrière et guider les 3 chevilles du fait du toit dans les trous du toit avant.

Pousser le toit avant vers le bas pour enfoncer les 4 chevilles de côté et sur les 2 encoches situées sous le toit arrière jusqu'à ce qu'elles se mettent en place. Pour s'assurer que tout soit bien en place, pousser sur le haut des deux parties du toit ensemble et bien vérifier que toutes les chevilles soient bien enfoncées dans les trous.

Dans le cas ou les attaches ne seraient pas bien en place, repérer les 4 coins de serrage sous le fait du toit à l'endroit ou les toits avant et arrière se rejoignent. Introduire une vis (H) à travers les coins de serrage et les murs. Visser à l'aide du tournevis.

DEMONTAGE

Pour démonter, appliquer les instructions en sens inverse. Avant de démonter, lubrifier les parties où les murs s'emboitent avec du liquide vaisselle. Il est conseillé de placer un petit bloc de bois sous les murs comportant des crochets. Se pencher sur le mur comportant des trous et appuyer de tout son poids jusqu'à ce que les crochets se détachent. Vous pouvez également placer un second bloc de bois sur le haut de la paroi comportant les trous et frapper avec un marteau.

ENTRETIEN :
- Vérifier le serrage des vis (H) régulièrement.

SERVICE CONSOMMATEURS
www.littletikes.fr

Little Tikes
MGA Entertainment
klantenservice@mgae.com
Tel : +31 (0)20 354 8024
Fax : +31 (0)20 659 8034

Imprimé aux États-Unis.
© The Little Tikes Company, et MGA Entertainment company. LITTLE TIKES® est une marque de commerce de Little Tikes aux États-Unis et dans d'autres pays. Tous les logos, noms, caractères, similitudes, images, slogans et apparence d'emballage sont la propriété de Little Tikes. Merci de conserver cette adresse et cet emballage car ils contiennent des informations importantes. Merci d'enlever l'emballage, y compris les étiquettes, liens et fils cousus, avant de donner ce jouet à un enfant. Le contenu, y compris les spécifications et les couleurs, peut varier des illustrations de l'emballage. Instructions incluses.

GARANTIE

The Little Tikes Company fabrique des jouets amusants de qualité exceptionnelle. Nous garantissons à l'acheteur d'origine que ce produit est exempt de vices de matériau ou de fabrication pendant une année* à compter de sa date d'achat (le reçu d'achat daté est exigé comme preuve d'achat). Au titre de la présente garantie, la seule responsabilité de The Little Tikes Company et le seul recours se limitent au remplacement des pièces défectueuses du produit ou au remboursement du prix d'achat du produit. La présente garantie est valable uniquement si le produit a été assemblé et entretenu conformément aux instructions fournies.

La présente garantie ne couvre ni les dommages résultant d'une utilisation abusive ou d'un accident, ni l'apparence esthétique telle les décolorations ou les rayures dues à l'usure normale ou à toute autre cause ne relevant pas de vices de matériau ou de fabrication.

États-Unis et Canada: Pour obtenir des informations sur le service de garantie ou de remplacement des pièces veuillez visiter notre site Web : www.littletikes.com, appeler le 1-800-321-0183 ou écrire à : Consumer Service, The Little Tikes Company, 2180 Barlow Road, Hudson OH 44236, U.S.A. Certaines pièces de rechange peuvent être achetées après l'expiration de la garantie – veuillez nous contacter pour obtenir de plus amples informations.

À l'extérieur des États-Unis et du Canada : Veuillez contacter le magasin où le produit a été acheté pour vous informer sur le service de garantie. La présente garantie vous offre des droits spécifiques reconnus par la loi, mais il se peut que vous ayez d'autres droits qui varient de pays / province à pays / province. Certainspays ou certaines provinces n'autorisent pas l'exclusion ou la limitation pour les dommages consécutifs ou fortuits, par conséquent la limitation ou l'exclusion qui précède peut ne pas s'appliquer à votre cas. *La période de garantie est de trois (3) mois pour les services de garderie et les acheteurs commerciaux.

ESPAÑOL

CABAÑA DE LEÑOS
Edades: 2 años adelante
Por favor guarde el recibo de venta como prueba de compra.

DEBE SER ENSAMBLADO POR UN ADULTO.
Puede llegar a necesitarse la ayuda de un segundo adulto, debido al gran tamaño de las piezas.

⚠ **ADVERTENCIA:**
- Guarde estas instrucciones para referencia futura.
- Antes de ensamblar los componentes, recuerde que el paquete contiene piezas pequeñas con las que los niños podrían atragantarse. Asimismo, posee bordes afilados y puntas aguzadas. Hasta no terminar de ensamblar todas las piezas, mantenga alejados a los niños.
- Coloque este juguete en una superficie plana por los menos a 1,8 m de

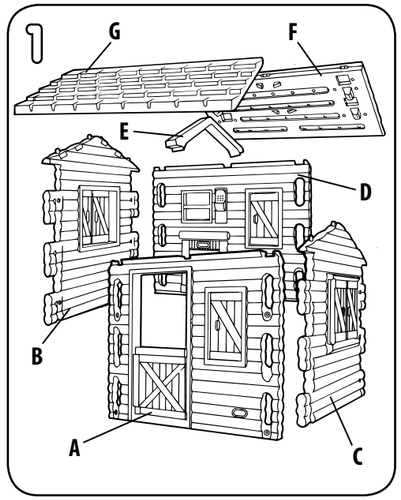

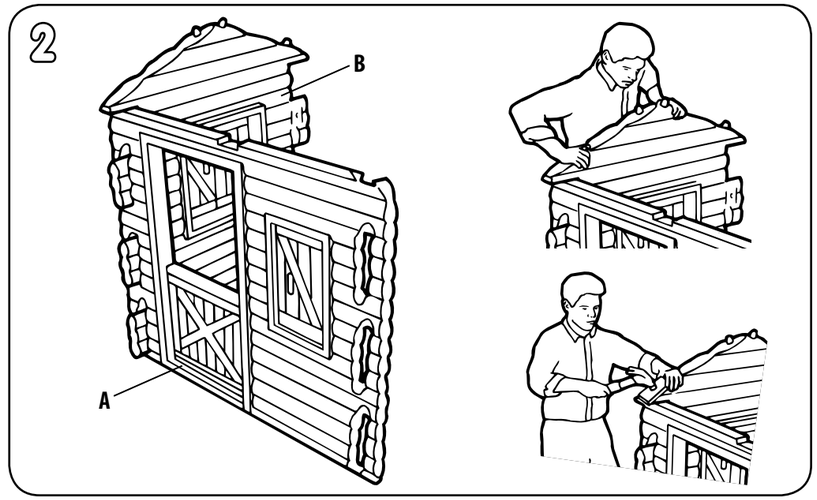

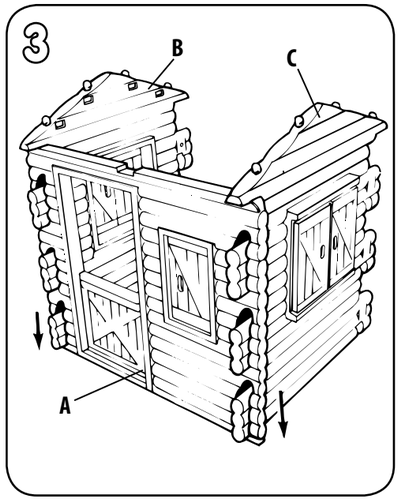

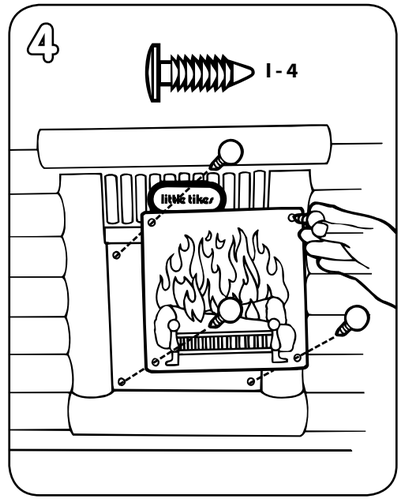

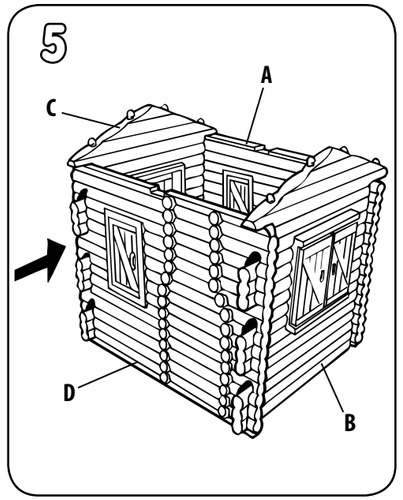

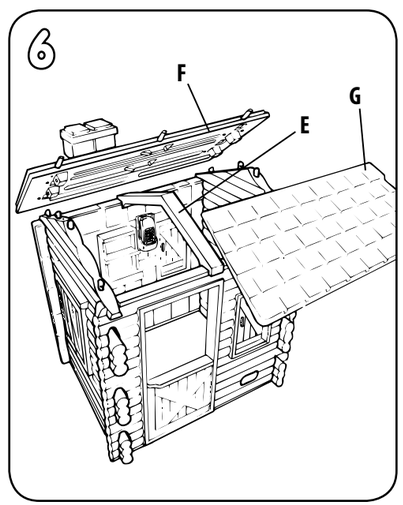

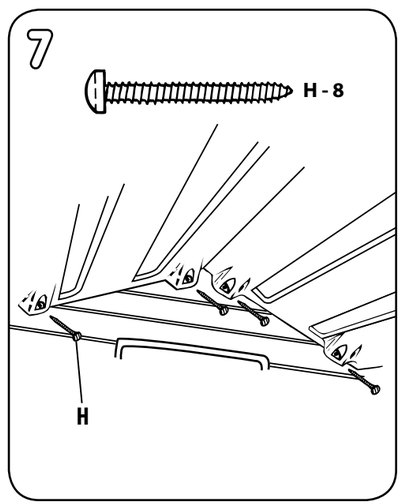

distancia de cercas, edificios, ramas de árboles o alambres.
- NO lo coloque sobre concreto, asfalto, tierra firme u otras superficies duras.
- No se recomienda el uso de este producto al aire libre, cuando la temperatura baje a -18ºC. En el frío extremo los materiales plásticos pierden elasticidad, se vuelven frágiles y se rompen con el impacto. Guarde este producto en un sitio cálido y protegido.
- Enséñeles a los niños el uso correcto de este juguete sólamente después de armado e instalado correctamente y no en ninguna otra forma que la designada.
- Quite y deshágase del envoltorio del teléfono inalámbrico.
- Se requiere la vigilancia de adultos.
- Protega sus ojos. Siempre use lentes de seguridad cuando utilice herrientas.

SUGERENCIAS PARA EL ARMADO

Cuando junte las paredes, puede ser necesario utilizar todo el peso de una persona. Cuando levante las paredes, coloque los ganchos en los agujeros de la otra pared. Colóquese cerca de la esquina donde se conectan las dos paredes. Apóyese sobre la pared que tiene los ganchos para la conexión y descargue todo su peso en el borde superior.

Como segunda opción, puede utilizarse un trozo de madera y un martillo (o una mazo). Coloque el trozo de madera en la parte superior de la pared con los ganchos cerca de la esquina. Golpee la madera con el martillo.

COLOCACION DEL TECHO

Localice las ranuras que se encuentran en la parte de delante y de atrás de las paredes y coloque el armazón (E) a través de la cabina.

Coloque el panel posterior que contiene la chimenea (F) arriba de la cabina. Alínee cada uno de los agujeros de abajo de 2,7 cm, ubicados en la parte de abajo del techo, con los ganchos que se encuentran en la parte inferior de atrás de cada una de las paredes de los costados. Empuje el techo hacia abajo hasta que esos ganchos encajen en su debido lugar. Deje la parte de arriba del techo sin colocar.

Coloque el frente del techo (G). Así los cuatro agujeros se alínean con los ganchos en las paredes de los costados. Empuje el techo hacia arriba contra el techo de atrás y coloque las tres chavetas a lo largo de la parte superior del techo de atrás dentro de las ranuras del techo de adelante.

Empuje el techo de adelante hacia abajo y los dos agujeros restantes de la parte posterior sobre los cuatro ganchos hasta que éstos encajen en su lugar. Para asegurarse que el techo esté bien colocado, junte las dos partes del mismo a lo largo de la câspide y controle que todos los agujeros del techo estén enganchados.

Si el techo no quedó enganchado con las paredes, localice cerca de la cúspide las cuatro cuñas donde las partes traseras y delanteras del techo se juntan. Coloque el tornillo de 3,2 cm. (H) a través de cada cuña y en la pared. Ajcestelo con un destornillador Phillips.

DESARMADO

Para desarmar, invierta el orden de los pasos seguidos durante el armado. Antes de desarmar la cabaña, lubrique con detergente l'quido para vajillas, todas las áreas donde se conectan las paredes. Es muy útil colocar un pequeño trozo de madera debajo de la pared con los ganchos. Apóyese sobre la pared con los agujeros. Descargue todo el peso de su cuerpo en el borde superior hasta lograr el desenganche. También se puede colocar un segundo trozo de madera en la parte superior de la pared con los agujeros cerca de la esquina. Golpee la madera con un martillo.

MANTENIMIENTO:
- Inspeccione los tornillos (H) periódicamente para comprobar que estén apretados.

SERVICIO AL CLIENTE
www.littletikes.com

Spain:
MGAE Little Tikes Iberia, S.L.
Avda. Del Juguete s/n
03440 Ibi (Alicante)
Spain
Tel : 902212152

Mexico:
Handell S.A. DE C.V.
Gobernador José Guadalupe Covarrubias #78
Col. San Miguel Chapultepec
C.P. 11850, MÉXICO, D.F
Han040701 FX5
Tel: 01-800-426-3355

Impreso en E.U.A.
© The Little Tikes Company, una compañía de MGA Entertainment. LITTLE TIKES® es una marca registrada de Little Tikes en EE.UU. y otros países. Todos los logotipos, nombres, personajes, representaciones, imágenes, eslóganes y apariencia del embalaje son propiedad de Little Tikes. Conserve esta dirección y embalaje para referencia ya que contiene información importante. El contenido, incluyendo especificaciones y colores, puede ser diferente a las fotos que se muestran en el paquete. Instrucciones incluidas. Antes de darle este producto al niño quítele todo el embalaje, incluyendo etiquetas, amarres y costuras.

GARANTIA
La compañía Little Tikes fabrica juguetes divertidos de alta calidad. Le garantizamos al comprador original que este producto está libre de defectos de material o mano de obra por un año * a partir de la fecha de compra (se requiere el recibo de compra fechado como prueba). A exclusiva elección de la compañía Little Tikes, el único remedio disponible bajo esta garantía será el reemplazo de la parte defectuosa del producto o el reembolso del precio de compra de dicho producto. Esta garantía es válida solamente si el producto ha sido montado y mantenido según las instrucciones. Esta garantía no cubre abuso, accidente, aspectos cosméticos tales como el descoloramiento o las rayas como consecuencia de un uso normal, ni ningún otro problema que no surja de defectos de material o mano de obra.
Fuera de EE.UU. y Canadá: Póngase en contacto con el lugar de compra para el servicio de garantía. Esta garantía le otorga derechos legales específicos y es posible también que tenga otros derechos que varían según el país/estado. Algunos países/estados no permiten la exclusión o limitación de daños concomitantes o consecuentes, por lo cual la limitación o exclusión mencionada puede no aplicarse a usted. *El período de garantía es de tres (3) meses para guarderías o compradores comerciales.

DEUTSCH

BLOCKHÜTTE
Alter: 2 Jahre
Bitte den Kassenzettel als Beleg aufbewahren.

ZUSAMMENBAU DURCH ERWACHSENE ERFORDERLICH.
Wegen der Größe der Teile werden eventuell zwei Erwachsene gebraucht.

⚠ **WARNUNG:**
- Diese Anleitungen zur späteren Einsicht aufbewahren!
- Vor der Montage enthält diese Packung Kleinteile: Metallteile, die eine Erstickungsgefahr darstellen und scharfe Kanten und Spitzen haben. Vor dem Zusammenbau von Kindern fernhalten.
- Dieses Gerät auf ebenen Boden und mindestens 1,8 m von Zaun, Gebäude, überhängenden Zweigen, Leinen und Drähten entfernt aufstellen.
- Dieses Produkt nicht auf Beton, Asphalt, harten Erdboden oder andere harte Flächen stellen.
- Nicht für den Gebrauch im Freien geeignet, wenn die Temperatur unter -18ºC sinkt. In extremer Kälte verlieren die Plastikteile ihre Geschmeidigkeit, können spröde werden und bei Berührung brechen. Das Gerät an einem warmen, geschützten Platz lagern.
- Die Kinder in dem für das Gerät bestimmten Gebrauch unterweisen, aber erst nachdem es ordnungsgemäß installiert ist.
- Verpackung des schnurlosen Telefons entfernen und wegwerfen.
- Überwachung durch Erwachsene notwendig.
- Augen schützen. Bei Benutzung eines Hammers immer Schutzbrille tragen.

HINWEIS ZUM ZUSAMMENBAU

Zum Anbauen der Wände kann es nötig werden, das volle Gewicht eines Erwachsenen einzusetzen. Wand anheben und Haken in die Löcher der anderen Wand einschieben. Nahe der Ecke stehen, wo die beiden Wände zusammenstoßen. Ein Erwachsener beugt sich über die Wand mit den Anschlußhaken und drückt mit dem gesamten Gewicht auf die obere Kante.

Eine andere Möglichkeit besteht darin, einen Holzklotz und einen Hammer (oder Gummihammer) zu benutzen. Holzklotz in der Nähe der Ecke auf die Wand mit den Haken legen. Mit dem Hammer auf den Holzklotz klopfen.

ANBRINGEN DES DACHES

Die Kerben auf der vorderen und der hinteren Wand auffinden und das Gebinde (E) entsprechend über die Hütte legen.

Die hintere Dachplatte mit dem Schornstein (F) auf der Hütte in die richtige Position bringen. Jedes der unteren Löcher (1-1/16 Zoll) im unteren Teil des Daches mit den unteren schwarzen Dübeln auf den Seitenwänden ausrichten. Das Dach nur so weit auf diese Dübel aufdrücken, bis sie einrasten. Den oberen Teil des Daches nicht befestigen.

Den vorderen Teil des Daches (G) so legen, daß alle vier Löcher mit den Dübeln auf den Wänden ausgerichtet sind. Aufwärts gegen den hinteren Teil des Daches drücken und die drei am hinteren Teil des Daches vorstehenden Stifte in die Schlitze im vorderen Teil des Daches einführen.

Vorderteil des Daches auf die vier Dübel und die übrigen zwei Löcher am hinteren Dachteil herunterdrücken, bis sie einrasten. Um sicherzustellen, daß das Dach gut angebracht ist, die Dachteile über den First zusammendrücken und wieder prüfen, ob die Dübel in alle Löcher eingerastet sind.

Sind die Dübel der Wände nicht in die Löcher in den Dachteilen eingerastet, die vier Keile in der Nähe des Firsts einsetzen, wo der vordere und der hintere Teil des Daches zusammenstoßen. Die Schraube (H, 1 1/4") durch jeden der Keile und in die Wand schrauben. Mit einem Phillips Schraubenzieher festziehen.

DEMONTAGE

Um das Haus auseinanderzunehmen, werden dieselben Schritte in umgekehrter Reihenfolge durchgeführt. Vor dem Auseinandernehmen sollten alle Bereiche, an denen die Wände zusammenstoßen, mit flüssigem Geschirrspülmittel angefeuchtet werden. Die Arbeit läßt sich erleichtern, indem ein kleiner Holzklotz unter die Wand mit den Haken gelegt wird. Ein Erwachsener beugt sich über die Wand mit den entsprechenden Löchern und drückt mit dem gesamten Gewicht auf die Oberkante, bis die Haken ausrasten. Oder einen zweiten Holzklotz in der Nähe der Ecke auf die Wand mit den Löchern legen. Dann mit dem Hammer auf den Holzklotz klopfen.

WARTUNG:
- Schrauben (H) regelmäßig auf festen Sitz überprüfen.

KUNDENSERVICE:
www.littletikes.com
Zapf Creation AG
Mönchrödener Str. 13
D-96472 Rödental
Tel: +49 (0) 9563 7251-0

© The Little Tikes Company, ein Unternehmen von MGA Entertainment. LITTLE TIKES® ist ein Markenzeichen von Little Tikes in den USA und anderen Ländern. Alle Logos, Namen, Gestalten, Abbilder, Images, Slogans und Verpackungsdesigns sind das Eigentum von Little Tikes. Diese Verpackung bitte für mögliche Rückfragen aufbewahren. Sie enthält wichtige Informationen. Bitte entfernen Sie die Verpackung sowie jegliche Anhänger, Befestigungen und Fäden, bevor das Produkt in die Hände eines Kindes gelangt. Abweichungen des Inhalts in Farbe und Gestaltung gegenüber den Abbildungen auf der Verpackung vorbehalten. Anleitung enthalten.

GARANTIE
The Little Tikes Company stellt lustige, hochwertige Spielsachen her. Wir gewähren dem Erstkäufer vom Zeitpunkt des Erwerbs eine auf ein Jahr * befristete Garantie hinsichtlich Materialien und Verarbeitung (Kaufbeleg mit Datum ist erforderlich). Garantieleistungen erfolgen einzig nach dem Ermessen von The Little Tikes Company und beschränken sich auf den Ersatz des fehlerhaften Teils oder die Rückerstattung des Kaufpreises des Produktes. Garantieanspruch besteht nur, wenn das Produkt den Anweisungen entsprechend zusammengebaut und gewartet wurde. Die Garantie erstreckt sich nicht auf Missbrauch, Unfall, Schönheitsfehler wie Verblassen oder Kratzer durch normale Abnutzung oder alle anderen Ursachen, die sich nicht aus Material- oder Verarbeitungsfehlern ergeben.
Außerhalb der U.S.A und Kanadas: Kontaktieren Sie bei Garantieansprüchen die Verkaufsstelle. Diese Garantie gibt Ihnen spezifische gesetzliche Rechte. Sie mögen noch weitere Rechte haben, die von Land/Staat zu Land/Staat unterschiedlich sind. Einige Länder/Staaten gestatten nicht den Ausschluss von beiläufig entstandenen oder Folgeschäden, so dass die obigen Einschränkungen auf Sie möglicherweise nicht zutreffen. *Die Garantiefrist beträgt drei (3) Monate für Kindertagesstätten oder kommerzielle Käufer.

ITALIANO

BAITA
Età: da 2 anni in su
Conservate lo scontrino: è la vostra prova d'acquisto.

L'ASSEMBLAGGIO DEVE ESSERE ESEGUITO DA UN ADULTO.
A causa delle grandi dimensioni di alcuni componenti, l'assemblaggio pu¨ richiedere la presenza di due adulti.

⚠ **ATTENZIONE:**
- Conservare queste istruzioni per futura consultazione.
- Prima dell'assemblaggio questa confezione contiene parti di piccole dimensioni, dispositivi di fissaggio che presentano il pericolo di soffocamento e con bordi e punti possibilmente affilati. Mantenere il tavolo lontano dai bambini fino al completamento dell'assemblaggio.
- Appoggiate la struttura su un terreno piano e almeno 1,8 metri da recinzioni, costruzioni, rami spioventi o fili elettrici.
- NON mettere questo prodotto su cemento, asfalto, terra battuta o altri superfici dure.
- Quando la temperatura esterna scende al di sotto dei -18ºC, si sconsiglia l'uso della struttura. In caso di freddo intenso, i materiali plastici perdono elasticità, possono diventare fragili e rompersi in seguito a un urto. Riponete la struttura in un luogo caldo e riparato.
- La struttura deve essere usata in modo proprio e solo dopo essere stata assemblata correttamente.
- Non usate il gioci quando è bagnato.
- I bambini devono essere vestiti in maniera adatta e indossare sempre scarpe ben allacciate.
- Togliete il telefono a tasti dall'imballaggio.
- é necessaria la sorveglianza di un adulto.
- Durante l'assemblaggio, proteggeteri gli occhi con occhiali di sicurezza.

CONSIGLIO PER L'ASSEMBLAGGIO

Quando dovete assemblare le poreti, puó essere molto utile spingere con il peso del proprio corpo. Dopo avere inserito i ganci nei fori, appoggiatevi con tutto il peso sul muro con i ganci, vicino alla connessione.

In alternativa potete usare un blocco di legno e un martello (o un mazzuolo di gomma). Appoggiate il blocco di legno in cima al muro provvisto di ganci e battete con il martello.

POSIZIONAMENTO DEL TETTO

Cercate le tacche in cima alle pareti anteriore e posteriore e sistemate la capriata del tetto (E) attraverso la baita.

Appoggiate lo spiovente posteriore del tetto, con il comignolo rivolto verso l'alto, sulle pareti. Fate combaciare i fori sotto lo spiovente del tetto con gli incastri delle pareti. Spingete a fondo. Non fissate la sommità del tetto.

Appoggiate lo spiovente anteriore del tetto (G) facendo combaciare i suoi quattro fori con gli incastri delle pareti. Spingete i due spioventi vicini, facendo attenzione che i tre pioli lungo la sommità dello spiovente posteriore entrino negli incavi dello spiovente anteriore.

Spingete i due spioventi sugli incastri ancora da collegare. Per essere sicuri della solidità della struttura, ricontrollate tutti gli incastri.

Se non siete certi della solidità del tetto, cercate i quattro incavi vicino alla sommità del tetto. Inserite una vite (H) in ognuno di essi e stringerla con il cacciavite a stella.

SMONTAGGIO

Per smontare la struttura, seguite al contrario le fasi descritte. Prima di iniziare, lubrificate tutte le giunture con un po' di detersivo liquido per stoviglie. E' molto utile sistemare un blocco di legno sotto al muro provvisto di ganci. Appoggiatevi con tutto il peso allla parete senza ganci fino a che le due pareti non si staccano. Oppure potete appoggiare un secondo blocco di legno alle parete senza ganci e battervi sopra con il martello.

MANUTENZIONE:
- Controllate periodicamente che le viti (H) siano avvitate.

SERVIZIO CLIENTI
www.littletikes.com
Little Tikes Italia
Selegiochi SRL
Via Molina Nuova 9/A
20080 Binasco (Mi)
Italy
Tel: +39 02 36645100
Fax: +39 02 36645199

© The Little Tikes Company, una società di MGA Entertainment. LITTLE TIKES® è un marchio di fabbrica di Little Tikes negli USA e altri Paesi. Tutti i logo, i nomi, i caratteri, le rassomiglianze, le immagini, gli slogan e i tipi di confezionamento sono proprietà di Little Tikes. Conservate questo indirizzo e la confezione per riferimento futuro poiché contengono informazioni importanti. Il contenuto, comprese le specifiche e i colori, possono variare rispetto alle foto sulla confezione. Istruzioni incluse. Si prega di rimuovere tutti i materiali di imballaggio, incluse le etichette, i legacci e le graffette, prima di dare questo prodotto a un bambino.

GARANZIA
La Little Tikes Company fabbrica giocattoli divertenti e di ottima qualità. Garantiamo all'acquirente originale l'assenza di difetti di materiale o di manodopera del prodotto per il periodo di un anno * dalla data di acquisto (la prova d'acquisto è costituita dalla ricevuta d'acquisto datata). A sola discrezione della Little Tikes Company, gli unici rimedi disponibili secondo questa garanzia saranno la sostituzione della parte difettosa del prodotto o il rimborso del prezzo d'acquisto del prodotto medesimo. Questa garanzia è valida solo se il prodotto è stato assemblato e mantenuto secondo le istruzioni. In questa garanzia non rientrano abusi, incidenti, questioni cosmetiche come sbiadimento o sgraffiature dovute all'usura normale o a qualsiasi altra causa non derivante da difetti di materiale e manodopera.
All'esterno degli USA e del Canada: contattare il luogo d'acquisto per l'assistenza di garanzia. Questa garanzia vi conferisce diritti legali specifici e voi potete anche avere altri diritti, che variano da Paese/Stato a Paese/Stato. Alcuni Paesi/Stati non consentono l'esclusione o la limitazione di danni incidentali o conseguenziali; pertanto la limitazione o l'esclusione di cui sopra potrebbe non applicarsi a voi. *Il periodo di garanzia è di tre (3) mesi per i commercianti o per le scuole materne.

POLSKI

CHATA Z BELEK
Dla dzieci od lat 2
Proszę zachować paragon, jako dowód zakupu.

WYMAGANY MONTAŻ PRZEZ OSOBY DOROSŁE.
Z uwagi na duże rozmiary części, do montażu może być potrzebna druga osoba dorosła.

⚠ **UWAGA:**
- Prosimy zachować tę instrukcję na wypadek ewentualnych wątpliwości.
- Niezmontowana zabawka zawiera małe części i materiały, które stwarzają niebezpieczeństwo połknięcia lub zranienia ostrymi krawędziami i narożnikami. Chronić przed dziećmi, zanim zabawka nie zostanie złożona.
- Opakowanie zawiera drobne elementy. Nie należy udostępniać go dzieciom przed złożeniem.
- Domek należy ustawić na równej powierzchni, w odległości co najmniej 2 metry od ogrodzenia, budynku, zwisających gałęzi, rozpiętych sznurków, czy drutów.
- NIE należy ustawiać domku na betonie, asfalcie, ubitej ziemi, czy innej twardej powierzchni.
- Nie zaleca się użytkowania domku na dworze, w temperaturze poniżej 0°F/-18°C. W skrajnie niskich temperaturach plastikowe elementy tracą elastyczność, stają się kruche i podatne na pęknięcia. Przechowuj domek w ciepłym, zabezpieczonym miejscu.
- Poinstruuj dzieci w zakresie prawidłowego używania domku: tylko całkowicie zmontowanego i nigdy w sposób inny, niż przewidziany.
- Wymagany nadzór osób dorosłych. Nie pozostawiaj dzieci bez nadzoru.
- Usuń opakowanie z telefonu.
- Chroń oczy. Zawsze zakładaj okulary ochronne podczas używania młotka.

WSKAZÓWKI MONTAŻOWE

Podczas mocowania ścian może okazać się konieczne użycie całej masy ciała dorosłego człowieka. Po podniesieniu ściany, włóż zaczepy w otwory w drugiej ścianie. Stan blisko narożnika, miejsca połączenia ścian. Oprzyj cały ciężar ciała na górnej krawędzi ściany z zaczepami. Innym sposobem jest użycie kawałka drewna i młotka (lub młotka gumowego). Połóż drewniany klocek na górnej krawędzi ściany, blisko narożnika i uderzaj w niego młotkiem.

MOCOWANIE DACHU

Zlokalizuj wycięcia na górnej krawędzi ściany frontowej i tylnej, a następnie umocuj wiązar (E) w poprzek domku. Wyrównaj względem siebie tylny panel dachowy i komin (F). Wyrównaj wszystkie 1 i 1/16 calowe otwory w spodniej części dachu z odpowiadającymi im wypustkami w górnej krawędzi każdej ze ścian bocznych. Naciśnij dach, aż wypustki wskoczą na miejsce. Pozostaw górną część dachu nieprzymocowaną. Ustaw przednią cześć dachu (G) tak, by wszystkie cztery otwory pokryły się z wypustkami na ścianach bocznych. Nasuń przednią część dachu na tylną i nakieruj trzy kołki na szczycie tylnej części dachu na odpowiadające im otwory w przedniej części. Naciśnij przednią część dachu w dół w miejscu czterech wypustek i dwóch pozostałych otworów w tylnej części, aż elementy wskoczą na miejsce. By upewnić się, że wszystkie elementy są odpowiednio spasowanie, naciśnij na szczyt dachu i sprawdź ponownie, czy wszystkie wypustki znajdują się w odpowiadających im otworach. Jeżeli dach nie połączył się z wypustkami w ścianach, zlokalizuj cztery kliny w okolicy szczytu, w miejscu łączenia obu połówek dachu, a następnie wkręć 1 i ¼ calową śrubę (H) przez każdy klin w ścianę. Dociągnij śruby wkrętakiem krzyżowym

DEMONTAŻ

Demontaż przeprowadza się w odwrotnej kolejności niż montaż. Przed przystąpieniem do demontażu, przesmaruj wszystkie powierzchnie styku ścian płynem do naczyń. Warto wsunąć kawałek drewna pod ścianę z hakami. Oprzyj cały ciężar ciała na górnej krawędzi ściany z otworami, aż haki wysuną się z otworów. Można położyć drugi kawałek drewna na górnej krawędzi ściany z otworami, w pobliżu narożnika i uderzać w niego młotkiem.

OBSŁUGA:
- Okresowo sprawdzaj dokręcenie śrub (H)

OBSŁUGA KLIENTA
www.littletikes.com
Ul. Grottgera 15a
76-200 Słupsk
Poland
tel. + 48 59 847 44 17
fax + 48 59 847 44 46

© The Little Tikes Company należy do koncernu MGA Entertainment. LITTLE TIKES® jest znakiem towarowym Little Tikes w Stanach Zjednoczonych i innych krajach. Wszystkie logo, nazwy, znaki, wizerunki, obrazy, hasła i wygląd opakowań są własnością firmy Little Tikes. Adres i opakowanie należy zachować do konsultacji, ponieważ zawiera ważne informacje. Zawartość, w tym specyfikacja i kolory, mogą się różnić od zdjęć umieszczonych na opakowaniu. Instrukcja dołączona. Przed przekazaniem tego produktu dziecku należy usunąć całe opakowanie, w tym etykiety, taśmy i zszywki.

GWARANCJA
Firma Little Tikes produkuje wesołe zabawki wysokiej jakości. Kupujący otrzymuje od nas gwarancję, że nasz produkt jest wolny od wad w materiałach lub wykonaniu przez okres jednego roku* od daty zakupu (jako dowód zakupu wymagany jest paragon opatrzony datą). Zgodnie z decyzją firmy Little Tikes do uprawnień konsumenta w ramach reklamacji będzie należała wymiana wadliwych części lub zwrot ceny zakupu produktu. Niniejsza gwarancja ma zastosowanie wyłącznie, jeśli produkt został zmontowany i jest konserwowany zgodnie z instrukcją. Gwarancja ta nie obejmuje przypadków niewłaściwego użycia, nieszczęśliwych wypadków, kwestii kosmetycznych takich jak utrata intensywności koloru czy zadrapania powstałe w wyniku normalnego użytkowania, ani też jakichkolwiek innych powodów nie wynikających z wad w materiałach lub wykonaniu.
U.S.A i Kanada: Aby uzyskać pomoc w sprawie gwarancji, odwiedź stronę internetową www.littletikes.com, zadzwoń pod numer 1-800-321-0183 lub napisz na adres: Consumer Service, The Little Tikes Company, 2180 Barlow Road, Hudson OH 44236, U.S.A. Niektóre części wymienne są dostępne również po upłynięciu gwarancji; w tej sprawie prosimy o kontakt z nami.
Poza granicami U.S.A i Kanady: Aby uzyskać pomoc w sprawie gwarancji, należy skontaktować się ze sprzedawcą. Gwarancja ta przyznaje konsumentowi określone prawa, lecz nie ogranicza innych praw wynikających z obowiązujących przepisów prawnych, jakie mogą mu przysługiwać. W niektórych przypadkach niemożliwe będzie wyłącznie odpowiedzialności za uszkodzenia przypadkowe, a więc powyższe ograniczenia nie będą miały zastosowania.

NEDERLANDS

BLOKHUT
Leeftijd: 2 jaar en ouder
Bewaar a.u.b. uw kassabon als bewijs van aankoop.

MONTAGE DIENT TE WORDEN UITGEVOERD DOOR VOLWASSENEN.
Vanwege de grootte van enkele onderdelen zijn hierbij twee personen nodig.

⚠ **WAARSCHUWING:**
- Bewaar deze handleiding voor referentie.
- Vóór montage bevat het pakket kleine onderdelen: bevestigingsmiddelen die verstikkingsgevaar opleveren en die scherpe randen en punten kunnen hebben. Buiten bereik van kinderen houden totdat de montage is voltooid.
- Zet dit produkt op een vlakke ondergrond, ten minste 1,8 m van een hek, gebouw, overhangende takken waslijnen en kabels.
- Plaats dit produkt niet op beton, asfalt, samengepakte aarde of andere harde oppervlakken.
- Gebruik dit produkt niet buiten als de temperatuur onder de -18ºC komt. Bij lage temperaturen wordt kunststof hard en broos en kan breken als er tegenaan wordt gestoten. Zet het produkt dan in een warme ruimte.
- Leer kinderen hoe ze moeten omgaan met dit produkt en doe dit pas als het klimrek goed in elkaar is gezet.
- Haal de telefoon uit de verpakking.
- Toezicht van een volwassene is vereist.
- Bescherm uw ogen. Draag altijd een veiligheidsbril tijdens het gebruik van gereedschap.

MONTAGETIP

Bij het monteren van de wanden is het handig om het volle lichaamsgewicht te gebruiken. Til de wand op en steek de haken in de gaten van de andere wand. Ga in de hoek staan waar de wanden bij elkaar komen. Duw met het volle lichaamsgewicht voorzichtig op de wand met de haken.

Een andere mogelijkheid is om een blokje hout te gebruiken en een hamer (of een rubber hamer). Leg het blokje bij de hoek op de wand met de haken en tik met de hamer op het blokje.

MONTAGE DAK

Plaats de dakspant (E) in de uitsparingen in voor- en achtergevel.

Plaats de achterste dakplaat (F) met de schoorsteen boven de blokhut. Zorg dat de uitsparingen in de onderkant van de dakplaat over de onderste uitsteeksels op de zijmuren vallen. Druk op die plaatsen op het dak tot dit op zijn plaats klikt. Maak het dak bovenaan nog niet vast.

Plaats de voorste dakplaat (G) zo, dat de vier uitsparingen van de uitsteeksels over de zijmuren vallen. Laat de voorste dakplaat op de achterste aansluiten en zorg dat de drie pennen aan de achterste dakplaat in de uitsparingen van de voorste vallen.

Druk de voorste dakplaat aan op de vier uitsteeksels en de twee resterende uitsparingen zodat deze vastklikt. Druk voor een goede verbinding ook boven op de nok.

Wanneer het dak niet helemaal is vastgeklikt op de uitsteeksels van de zijmuren, plaatst u een schroef (H) in elke opening op de zijmuur nabij de nok, en draait u deze vast met de kruiskopschroevedraaier.

DEMONTAGE

Demonteer het huis in de omgekeerde volgorde van montage. Voor het uit elkaar halen moeten al die gedeelten van de wanden, die tegen elkaar liggen, met een vloeibaar afwasmiddel worden ingesmeerd. Het is handig om een blokje hout onder de wand met de haken te leggen. Druk met het lichaamsgewicht op de wand met de gaten tot de haken uit de gaten zijn. U kunt ook een blokje hout op de wand met de gaten leggen en met een hamer erop tikken.

ONDERHOUD:
- Controleer af en toe of de schroeven (H) goed vast zitten.

CONSUMENTEN SERVICE
www.littletikes.nl
Little Tikes
MGA Entertainment,
PO Box 85,
1171 AB Badhoevedorp
The Netherlands
Sloterweg 303A-1
1171 VC Badhoevedorp
The Netherlands
Tel: +31 20 354 80 34
Fax: +31 20 659 80 34

© The Little Tikes Company, onderdeel van MGA Entertainment. LITTLE TIKES® is een handelsmerk van Little Tikes in de V.S. en andere landen. Alle logo's, namen, symbolen, gelijkenissen, afbeeldingen, slogans en verpakkingsvormen zijn het eigendom van Little Tikes. Het adres en de verpakking bevatten belangrijke informatie, bewaar beide dus goed. Verwijder al het verpakkingsmateriaal, inclusief labels, touwtjes en nietjes voordat u dit product aan een kind geeft. De inhoud, met inbegrip van de specificaties en kleuren, kan afwijken van de foto's die op de verpakking zijn afgebeeld. Inclusief gebruiksaanwijzing.

GARANTIE
The Little Tikes Company vervaardigt leuk speelgoed van hoge kwaliteit. Wij garanderen de oorspronkelijke koper dat dit product gedurende één jaar* vanaf de datum van aankoop vrij zal zijn van materiaal- en productiefouten (gedateerde verkoopbon is vereist als bewijs van aankoop). Naar keuze van The Little Tikes Company bestaan de enige rechtsmiddelen die beschikbaar zijn in het kader van deze garantie uit vervanging van het defecte onderdeel van het product of restitutie van de verkoopprijs van het product. Deze garantie is alleen geldig als het product is gemonteerd en onderhouden volgens de instructies. Deze garantie omvat geen misbruik, ongevallen, cosmetische kwesties zoals verkleuring of krassen als gevolg van normale slijtage, of enige andere oorzaak dan materiaal- en productiefouten. Buiten de Verenigde Staten en Canada: Neem contact op met uw verkoper voor meer informatie over de garantieservice. Deze garantie biedt u specifieke wettelijke rechten. Bovendien hebt u mogelijk nog andere rechten. Deze kunnen echter van land tot land of van staat tot staat verschillen. In sommige landen en staten is uitsluiting of beperking van incidentele of gevolgschade niet toegestaan, dus is de bovenstaande beperking of uitsluiting mogelijk niet op u van toepassing. *De garantieperiode bedraagt drie (3) maanden voor kinderdagverblijven of zakelijke klanten.

SVENSKA

LOG CABIN
Ålder 2 år och aldrë
Spara kvittot för framtida behov.

MÅSTE MONTERAS AV VUXEN.
Det kan behövas hjälp av 2 vuxna pga storleken av vissa delar i innehållet.

⚠ **VARNING!**
- Spara dessa anvisningar för framtida bruk.
- Före montering; denna förpackning innehåller små delar: artiklar som utgör kvävningsrisk och som kan ha vassa kanter och skarpa spetsar. Håll alltid delarna på avstånd från barn tills enheten har monterats.
- Placera denna produkt på vågrätt underlag och minst 1,8 m ifrån staket, byggnader, nedhängande grenar, ledningar eller kablar.
- Denna produkt FÅR EJ placeras på betong, asfalt, packad jord eller andra hårda ytor.
- När temperaturen sjunker under -18ºC är det inte lämpligt att ha produkten utomhus. I extrem kyla förlorar plastmaterialet sin elasticitet och blir sprröd och kan spricka. Förvara denna produkt på varm och skyddad plats.
- Instruera barnen om hur produkten ska användas när den är ihopsatt. Sätt aldrig ihop produkten på annat sätt än den är ämnad för.
- Ta bort förpackningen runt den trådlösa telefonen.
- Tillsyn av vuxen erforderlig.
- Skydda Dino ögon. Använd alltid säkerhetsglasögon när Du använder verktygen.

ETT GOTT RÅD

Vid fastsättning av väggarna är det kanske nödvändigt att använda en fullvuxen mans vikt. Lyft upp väggen och skjut in hakarna i öppningarna i den andra väggen. Stå nära hörnet där de två hörnen sammankopplas och tryck försiktigt hela tyngden på toppen av väggen.

En annan möjlighet är att använda en träkloss och en hammare (eller en gummihammare). Placera tr¨klossen på toppen av väggen nära hörnet och slå med hammaren på träklossen.

FASTSØTTNING AV TAK

Finn fördjupningarna på främre och bakre väggarna och sätt på takstolen.

Placera bakre taket med skortstenen (F) över stugan. Se till att 1 1/16" hålen i taket kommer över pluggen på varje sidovägg. Tryck taket neråt tills de "smälls" på plats. Lät övre delen av taket vara orört.

Placera främre taket (G) så att fyra hålen kommer över pluggen på sidoväggarna. Tryck det främre taket upp mot det bakre och se till att de tre pluggen på det bakre taket kommer in i hålen på de det främre taket.

Tryck ner det främre taket över pluggen i sidoväggarna tills de "smälls" på plats. För att försäkra dig om att taket sitter ordentligt fast, pressa ihop takdelarna tvärs över gavelspetsarna och kontrollera att alla pluggen sitter fast i hålen.

Om taket inte sitter fast i plugg och hål, finn de fyra kilarna nära gavelspetsen där främre och bakre tak möts. Skjut in en 1 1/4" skruv (H) genom varje kit och in i väggen. Spänn med en stjärnskruvmejsel.

NEDMONTERING

Vid nedmontering, börja omvänt. Vid isärtagning, tvätta rent med vanligt flytande diskmedel alla fästande delar. En god hjälp är att använda en träbit under väggen med hakarna och sen försiktigt trycka ner väggen med hålen. Eller sätt en träkloss på toppen av väggen med hål i och slå med en hammare på träklossen.

SKÖTSEL:
- Kontrollera med jämna mellanrum att skruvarna sitter fast.

AMO OY KONSUMENTSERVICE
www.amo.fi
Importör: Amo Oy, Vanda
Tel: 02-2841153

4814/4869

Spara denna information.

© The Little Tikes Company, ett MGA Entertainment-företag. LITTLE TIKES® är ett varumärke som tillhör Little Tikes i USA och i andra länder. Utseendet på alla logotyper, namn, figurer, avbilder, bilder, slagord och all paketering tillhör Little Tikes. Behåll den här adressen och paketeringen som referens eftersom den innehåller viktig information. Innehåll, inklusive specifikationer och färger, kan variera från de foton som finns på paketet. Bruksanvisning ingår. Ta bort all paketering inklusive etiketter, snören och tråckelstygn innan du ger produkten till ett barn.

GARANTI

Little Tikes Company tillverkar roliga leksaker av högsta kvalitet. Vi garanterar den ursprungliga köpare att denna produkt är fri från defekter i material och utförande under ett år* från inköpsdatum (ett daterat inköpskvitto krävs som bevis). Enligt Little Tikes Companys gottfinnande är den enda gottgörelsen under denna garanti, antingen utbyte av produktens defekta del, eller återbetalning av inköpspriset för produkten. Denna garanti gäller endast om produkten har monterats och underhållits enligt de utfärdade anvisningarna. Denna garanti gäller inte i fall av misskötsel, olycka, kosmetiska detaljer, som exempelvis blekning eller repor från normalt slitage, eller någon annan skada som orsakats av defekter i material och utförande.
Utanför USA och Kanada: Kontakta säljaren för garantservice. Denna garanti ger dig vissa lagliga rättigheter och du kan också ha andra rättigheter som varierar mellan olika länder eller stater. Vissa länder/stater tillåter inte exklusion och/eller begränsning av tillfälliga skador eller följdskador, vilket innebär att ovanstående begränsning eller exklusion kanske inte gäller dig. *Garantiperioden är tre (3) månader för daghem och kommersiella köpare.

DANSK

STORT LEGEHUS

Til aldersgruppen 2 år og op
Gem venligst kvitteringen som bevis på køb.

SAMLINGEN SKAL FORETAGES AF VOKSNE.

Det kan være nødvendigt at være to voksne på grund af de store dele.

⚠ **ADVARSEL:**
- Bevar instruktionerne til senere reference.
- Før legetøjet samles, indeholder denne pakke små dele: isenkram, som udgør en kvælningsfare og som kan have skarpe kanter og skarpe spidser. Holdes væk fra børn, indtil det er samlet.
- Dette produkt skal placeres på et jævnt underlag og mindst 1,8 m fra stakit, bygning, udhængende grene, tove eller kabler.
- Placer aldrig dette produkt på beton, asfalt, hårdtstampet jord eller andre hårde overflader.
- Når temperaturen er under ca. -18ºC, kan det ikke anbefales at anvende dette produkt udendørs. Ved meget lave temperaturer mister plastmateriale sin smidighed og kan blive skørt og gå i stykker ved stød. Opbevar produktet på et varmt, beskyttet sted.
- Fortæl børnene, hvordan man anvender dette produkt rigtigt: Først efter at det er korrekt samlet og opstillet, og at det ikke må anvendes til andre formål end det påtænkte.
- Fjern emballagen fra den trådløse telefon.
- Børn skal være under opsyn af voksne.
- Pas på ojnene. Brug altid sikkerhedsbriller, når De bruger av væktøjet.

GODE RÅD I FORBINDELSE MED SAMLING

Når væggene samles, kan det være nødvendigt at benytte sig af en voksen persons vægt. Når man løfter væggen, kan man placere krogene i hullerne på den modsatte væg. Placer dig ved hjørnet, hvor de to vægge mødes. Læn dig ind over væggen med samlekrogene og læg forsigtigt hele vægten på toppen af kanten. Knoppen på hver krog skulle gerne passe ind i det lille hak i den tilstødende væg.

En anden mulighed er at anvende en træklods og en hammer (eller en gummihammer). Placer træklodsen på overkanten af væggen med kroge i nærheden af hjørnet og bank den forsigtigt på plads med en hammer.

FASTGØRELSE AF TAG

Spæret (E) anbringes hen over legehuset ved at sætte det ned i de hak, der findes i overkanten af front- og bagvæggene.

Det bagerste tagpanel med skorsten (F) anbringes over legehuset. Hvert 1 1/16" hul i bunden af taget anbringes ud for de nederste knopper på den bagerste del af hver sidevæg. Tryk ned mod disse knopper, indtil de lige netop springer på plads. Vent med at fastgøre den øverste del af taget.

Den forreste del af taget (G) anbringes, således at alle fire huller er ud for knopperne på sidevæggene. Skub taget mod den bagerste del af taget og sørg for, at de tre tapper langs kanten af den bagerste tag del glider ind i hullerne på den forreste del af taget.

Tryk den forreste del af taget ned over de fire knopper og de sidste to huller på den bagerste del af taget, indtil de springer på plads. For at sikre en nøjagtig samling trykkes tagdelene sammen hen over tagryggen, hvorefter det sikres, at alle taghuller sidder rigtigt på knopperne.

Såfremt taget ikke sidder rigtig ned over knopperne på væggen, anbringes der en 1 1/4" skrue (H) i hver af de fire kiler, der findes nær tagryggen, hvor den forreste og bagerste del af taget mødes.

Skruerne skrues gennem kilerne ind i væggen med en stjerneskruetrækker.

AFMONTERING

Følg ovenstående trin i modsat rækkefølge for at afmontere legehuset. Inden legehuset afmonteres, bør man smøre alle områder, hvor vægge støder sammen, med flydende opvaskesæbe. Det kan være nyttigt at placere en lille træklods under væggen med kroge. Læn dig ind over væggen med de modsvarende huller nær hjørnet. Placer forsigtigt hele din vægt på toppen, indtil delene skilles. Du kan også placere en anden træklods på overkanten af væggen med de modsvarende huller i nærheden af hjørnet og banke den forsigtigt på plads med en hammer.

VEDLIGEHOLDELSE:
- Kontroller med jævne mellemrum, at alle skruer (H) er fastspændt.

KUNDESERVICE
www.littletikes.com
TOP-TOY A/S
Roskildevej 16,
Tune
DK-4000 Roskilde
Denmark
Tel: +45 46 16 36 56
Fax: +46 46 16 36 86

© Little Tikes Company, en virksomhed, der tilhører MGA Entertainment. LITTLE TIKES® er et varemærke, der tilhører Little Tikes i USA og andre lande. Alle forekomster af logoer, navne, figurer, ligheder, billeder, slogans og emballage tilhører Little Tikes. Behold denne adresse og emballage til eventuel senere brug, da disse indeholder vigtige oplysninger. Indhold, herunder specifikationer og farver, kan afvige fra billederne på pakken. Vejledning inkluderet. Fjern al emballage, herunder mærkater, bånd & sammenrimpninger før dette produkt gives til et barn.

GARANTI

Little Tikes Company laver sjovt legetøj af høj kvalitet. Vi garanterer over for den oprindelige køber, at dette produkt er fri for fejl i materialerne eller håndværket i et år* fra købsdatoen (dateret salgskvittering er påkrævet som bevis på køb). Little Tikes Company bestemmer udelukkende hvilke udbedringer, der vil være gældende i henhold til denne garanti og disse vil enten være udskiftning af de defekte dele af produktet eller refundering af produktets købspris. Denne garanti er kun gyldig såfremt produktet er blevet samlet og vedligeholdt som vejledningen foreskriver. Denne garanti dækker ikke misligholdelse, uheld, almindelige skønhedsfejl såsom blegning eller mærker efter slitage eller alle andre fejl, der ikke henhører under fejl ved materialet og håndværket.
Udenfor U.S.A og Canada: Kontaktsted vedrørende køb af garantiservice. Denne garanti giver dig specifikke juridiske rettigheder og du kan også have andre rettigheder, som varierer fra land/stat til land/stat. Visse lande/stater tillader ikke eksklusion eller begrænsning af uheldige eller følgeskader; derfor gælder ovenstående begrænsning eller eksklusion måske ikke dig. *Garantiperioden er på tre (3) måneder for børnehaver eller kommercielle købere.

NORSK

LOG CABIN

Alder 2 år og eldre
Kvitteringen bør gjemmes som bevis på at innkjøpet har funnet sted.

DET KREVES AT EN VOKSEN MONTERER PRODUKTET.

Det kan være nødvendig med to voksne personer, da enkelte deler er meget store.

⚠ **ADVARSEL:**
- Oppbevar disse bruksanvisningene til senere bruk.
- Esken inneholder små deler før montering: skruer/mutre med skarpe kanter og spisser, som medfører kvelningsfare. Oppbevares utilgjengelig for barn til produktet er ferdig montert.
- Plasser dette produktet på et jevnt underlag minst 1,8 m vekk fra gjerder, bygninger, overhengende grener, kabler etc.
- Plasser IKKE dette produktet på betong, asfalt, hard jord eller annet hardt underlag.
- Utendørs bruk av dette produktet anbefales ikke når temperaturen er under -18 grader C. Sterk kulde kan gjøre plastmaterialer sprø og lite fleksible. De kan derfor lett bli ødelagt.
- Forklar barna hvordan produktet er tenkt benyttet. (Dette skal kun gjøres etter at montering er foretatt).
- Fjern innpakningen fra den trådløse telefonen.
- Oppsyn av voksne er anbefalt.
- Beskytt øynene. Benytt alltid beskyttelsesbriller ved bruk av verktøy.

TIPS

Ved montering av veggene, kan det bli nødvendig å benytte en voksen persons fulle vekt. Løft opp den ene veggen, plasser krokene i tilsvarende hull på den andre veggen. Len deg så over hjørnet, og press nedover til krokene låser seg.

En annen metode kan være å benytte en hammer og et trestykke (eller en gummiklubbe). Plasser da trestykket på toppen av veggen ved hjørnet, og slå på trestykket med hammeren.

MONTERING AV TAKET

Plasser takstolen (E) i sporene på front og bakveggen, slik at takstolen blir stående tvers over hytta.

Plasser den bakre takhalvdelen (F) over hytta. Plasser de bakre 1 1/16" hullene over de nederste festetappene på sideveggene. Press taket ned til disse smetter på plass. Fest ikke den øverste delen av taket foreløpig.

Plasser den fremre takhalvdelen (G) slik at alle fire hullene kommer på linje med festetappene på sideveggene. Skyv taket opp mot den bakre takhalvdelen, og styr de tre festetappene på den bakre takhalvdelen på plass i de korresponderende hullene i den fremre takhalvdelen.

Press så taket ned over samtlige festetapper til disse smetter på plass. Press taket sammen langs mønet, og kontroller at alle festetappene er kommet på plass.

Dersom ikke alle festetappene vil gli på plass. Benytt så de fire innvendige festevinklene, som sitter på sideveggene like ved mønet. Fest taket med 1 1/4" skruene, som føres gjennom festevinkelen og inn i veggen. Benytt en stjernetrekker.

DEMONTERING

For demontering, følg monteringsanvisningen i motsatt rekkefølge. Før demontering lønner det seg å smøre inn alle punkter hvor veggene er forbundet, med flytende såpe. Det gjør også jobben lettere å plassere et trestykke under veggen med kroker. Len deg så over veggen med korresponderende hull, og press til krokene løser seg. Du kan også legge et annet trestykke på toppen av veggen og slå med en hammer.

VEDLIKEHOLD:
- Kontroller stadig at alle deler sitter sammen slik de skal.

KUNDESERVICE
www.littletikes.com
TOP-TOY A/S
Roskildevej 16,
Tune
DK-4000 Roskilde
Denmark
Tel: +45 46 16 36 56
Fax: +46 46 16 36 86

© The Little Tikes Company, et MGA Entertainment-selskab. LITTLE TIKES ® er et varemerke for Little Tikes i USA og andre land. Alle logoer, navn, skikkelser, likheter, bilder, slagord og emballasjeutforming tilhører Little Tikes. Ta vare på denne adressen og emballasjen som referanse siden den inneholder viktig informasjon. Innhold, inkludert spesifikasjoner og farger, kan variere fra fotografier som ble vist på pakken. Bruksanvisning inkludert. Fjern all emballasje inkludert merkelapper, bånd & stifter før produktet blir gitt til et barn.

BEGRENSET GARANTI

Little Tikes Campany lager morsomme leker av høy kvalitet. Vi garanterer den opprinnelige kjøperen at dette produktet er uten defekter i materialer eller fabrikasjon i et år * fra kjøpedatoen. (Det kreves datert kvittering som bevis på kjøp.) De eneste erstatningsmidler tilgjengelig under denne garantien vil være enten utskiftning av den defekte delen av produktet eller refusjon av kjøpsprisen for produktet, kun etter Little Tikes Company's skjønn. Denne garantien gjelder kun hvis produktet er satt sammen og vedlikeholdt i følge bruksanvisningen. Denne garantien dekker ikke misbruk, uhell, kosmetiske spørsmål slik som falming eller oppskraping fra normal bruk eller alle andre grunner som ikke oppstår pga. defekter i materiale eller fabrikasjon.
Utenfor U.S.A. og Canada: Ta kontakt med stedet hvor produktet ble kjøpt for service dekket av garanti. Denne garantien gir deg visse juridiske rettigheter, og du kan også ha andre rettigheter som varierer fra land/delstat til land/delstat. Enkelte land/delstater anerkjenner ikke unntak for eller begrensninger i erstatningsansvaret for påløpen skade eller følgeskade, så begrensningen eller unntaket ovenfor gjelder ikke nødvendigvis for deg. *Garantiperioden er tre (3) måneder for daghjem eller kommersielle kjøpere.

PORTUGUÊS

CABANA DA FLORESTA

Idades: a partir 2 anos
Guarde a nota fiscal como comprovante de compra.

DEVE SER MONTADO POR ADULTOS.

Devido à grande dimensão das peças a ajuda de outro adulto poderá ser necessária.

⚠ **ATENÇÃO:**
- Guarde estas instruções para futuras consultas.
- Antes da montagem completa da mesa, mantenha fora do alcance das crianças. O pacote contém peças pequenas e afiadas que podem ser facilmente ingeridas, e ferragens pontudas que oferecem perigo as crianças.
- Coloque este produto no chão a uma distância de 1,8m de cercas, edifícios, cabos ou fios.
- Não apoie este produto no concreto, asfalto, terra batida ou outras superfícies duras.
- Quando a temperatura estiver abaixo de -18ºC, não é recomendável deixá-lo ao ar livre. Em temperaturas muito baixas o plástico pode rachar. Guarde então o brinquedo num local seco e protegido.
- As crianças devem ser alertadas para utilização correta do brinquedo: apenas depois de devidamente montado e instalado.
- Retire o plástico que envolve o telefone.
- Requer supervisão de um adulto.
- Proteja seus olhos. Use sempre óculos protetores quando usando ferramentas.

MONTAGEM DAS PAREDES

Os números que estão na parte inferior dos cantos de cada parede devem coincidir e estar voltados para dentro. Encaixe os ganchos da parede nas fendas da parede adjacente e pressione firmemente até que estejam bem encaixades.

Alternativamente, pode-se utilizar um martelo de borracha ou um martelo comum com um bloco de madeira para ajudar no encaixe.

ENCAIXE DO TELHADO

Localize os encaixes nas paredes da frente e de trás e coloque a estrutura de suporte do telhado (E).

Posicione o painel de trás do telhado (F), com a chaminé, sobre a cabana. Alinhe cada buraco (1 1/16") existente na parte inferior do telhado com as saliências das paredes laterais encaixando assim a parte inferior do telhado e deixando livre a parte superior.

Posicione o painel da frente do telhado (G) de maneira que todos os 4 buracos estejam alinhados com as saliências das paredes laterais. Empurre o telhado da frente por baixo do telhado de trás e coloque os três pinos do telhado de trás nas ranhuras do telhado da frente.

Empurre o telhado da frente sobre as quatro saliências e os 2 buracos restantes do telhado de trás até que se encaixem. Para assegurar o ajuste adequado, pressione o topo das duas partes do telhado e torne a checar para ter certeza de que todos os buracos do telhado estão devidamente encaixados.

Se o telhado não estiver bem encaixado nas saliências das paredes, localize as quatro tarraxas perto da cumeeira. Introduza um parafuso de 1 1/4" através de cada tarraxa para dentro parede. Aperte bem utilizando uma chave de fenda Phillips.

PARA DESMONTAR

Para desmontar, basta inverter a ordem dos passos executados para montagem. Antes de desmontar, lubrifique com sabão líquido todas as áreas onde as paredes se unem. Para facilitar, coloque um bloco de madeira sob a parede com os ganchos e apoie-se sobre a parede com as fendas até que elas se desencaixem. Pode-se também colocar um segundo bloco de madeira em cima da parede com as fendas e martelar sobre o bloco.

MANUTENÇÃO:
- Verifique se os parafusos (H) estão bem apertados pelo menos duas vezes por mês.

SERVIÇO AO CONSUMIDOR
www.littletikes.com
MGAe Little Tikes Iberia, S.L.
Avda. Del Juguete s/n
03440 Ibi (Alicante)
Spain
Tel : 902212152

© The Little Tikes Company, uma companhia da MGA Entertainment. LITTLE TIKES® é uma marca comercial da Little Tikes nos EUA e em outros países. Todos os logotipos, nomes, identidades visuais, imagens, slogans e aparência das embalagens são de propriedade da Little Tikes. Guarde esta morada e a embalagem para consulta, pois esta contém informações importantes. O conteúdo, incluindo especificações e cores, pode diferir das fotografias apresentadas na embalagem. Inclui instruções. Por favor, retire todos os materiais de embalagem, incluindo etiquetas, fitas e agrafos, antes de dar o produto a uma criança.

GARANTIA

A Little Tikes Company fabrica brinquedos divertidos e de alta qualidade. Garantimos ao consumidor original que este produto não tem defeitos de materiais ou fabricação. A garantia é válida por um ano* a partir da data da compra (é necessário apresentar a nota fiscal como comprovante). A critério único e exclusivo da The Little Tikes Company, os únicos recursos desta garantia são a substituição da peça defeituosa do produto ou o reembolso do preço de compra do produto. Esta garantia só é válida se o produto for montado e mantido de acordo com as instruções. A garantia não cobre abusos, acidentes, questões de aparência como desbotamento e arranhões decorrentes de um desgaste normal, ou qualquer outra causa não decorrente da qualidade dos materiais ou da fabricação.
Fora dos EUA e do Canadá: Contate o local de compra para a prestação de serviços da garantia. Esta garantia lhe confere direitos legais específicos e você ainda pode contar com outros direitos que variam de estado para estado. Alguns estados não permitem a exclusão ou limitação de responsabilidade incidental ou conseqüencial, portanto a limitação ou exclusão acima pode não ser válida no seu caso . *O período desta garantia é de 3 (três) meses no caso de uso em creches ou uso comercial.

SUOMI

HIRSIMAJA

Ikä: 2-vuotiaat ja sitä vanhemmat
Ole hyvä ja säilytä kassakuitti ostotositteena.

AIKUISTEN KOKOONPANTAVA.

⚠ **VAARA:**
- Säilytä nämä ohjeet tulevaisuuden varalta.
- Ennen kokoonpanoa on huomattava, että tässä pakkauksessa on pieniä osia, jotka aiheuttavat tukehtumisvaaran ja joissa voi olla teräviä reunoja ja kärkiä. Ne on pidettävä poissa lasten ulottuvilta ennen kokoonpanoa.
- Aseta tämä tuote tasaiselle maalle ja vähintään 1,8 metrin etäisyydelle aidasta, rakennuksesta, oksista, pyykkinaruista ja sähköjohdoista.
- Tätä tuotetta EI SAA asettaa betonille, asfaltille, kovalle maalle tai muulle kovalle pinnalle.
- Tämän tuotteen käyttöä ei suositella ulkona, jos lämpötila laskee alle -18 ºC. Äärimmäisen kylmässä lämpötilassa muoviaineet menettävät joustavuutensa ja saattavat haurastua ja murtua iskun alaisena. Säilytä tuote lämpimämmässä, suojatussa paikassa.
- Neuvo lapsille tämän tuotteen oikea käyttö. Tuotetta tulee käyttää ainoastaan, kun se on oikein koottu ja pystytetty ja vain sille tarkoitetulla tavalla.
- Poista langaton puhelin pakkauksesta ja heitä pakkausmateriaali pois.
- Aikuisen valvonta on tarpeellista.
- Suojaa silmiäsi. Käytä suojalaseja aina kun vasaroit.

KOKOAMISVINKKI

Kiinnittäessäsi seiniä on ehkä tarpeen käyttää avuksi aikuisen painoa. Kun nostat seinää, työnnä koukut toisessa seinässä oleviin aukkoihin. Seiso lähellä nurkkaa, jossa seinät kohtaavat. Nojaa seinän yli, jossa on liitäntäkoukut ja hyppää koko painollasi yläreunan päälle.

Toinen vaihtoehto on käyttää puupalikkaa ja vasaraa (tai kuminuijaa). Aseta puupalikka seinän päälle, jossa on koukut nurkan lähellä. Lyö puupalikkaa vasaralla.

KATON LIITTÄMINEN

Paikanna etu- ja takaseinässä olevat lovet ja aseta poikkituki (E) majan päälle.

Aseta takakaton paneeli, jossa on savupiippu (F), majan päälle. Kohdista kaikki katon alapuolella olevat alemmat 1 1/16 tuuman reiät kunkin sivuseinän alempien takanuppien kanssa. Paina kattoa alas näistä nupeista niin kauan, kunnes ne poksahtavat paikoilleen. Jätä katon yläosa kiinnittämättä.

Aseta etukatto (G) niin, että kaikki neljä reikää ovat sivuseinissä olevien nuppien kanssa tasan. Paina kattoa takakattoa kohti ja ohjaa takakaton päällä olevat kolme tappia etukatossa oleviin aukkoihin.

Paina etukatto alas neljän nupin ja takakatossa olevien kahden reiän päälle, kunnes ne poksahtavat paikoilleen. Varmista tiukka liitäntä painamalla katon osia yhteen harjalta ja tarkista, että kaikki katon reiät on työnnetty nuppeihin.

Jos katto ei poksahtanut seinässä olevien nuppien päälle, paikanna neljä kiilaa harjan läheltä, jossa etu ja takakatto liittyvät. Työnnä 1 1/4 tuuman ruuvi (H) kiilan läpi ja seinään kiinni. Kiristä Phillips-ristipääruuvitaltalla.

HUOLTO:
- Tarkista silloin tällöin, että ruuvit ja pultit ovat tiukalla ja pultin päällys on kiinni.

AMO OY KULUTTAJAPALVELU
www.amo.fi
Maahantuoja: Amo Oy, Vantaa
Puh: 02-2841153
Säilytä nämä tiedot.

© The Little Tikes Company, MGA Entertainment yhtiö. LITTLE TIKES® on Little Tikesin tavaramerkki Yhdysvalloissa ja muissa maissa. Kaikki logot, nimet, henkilöhahmot, muotokuvat, kuvat, tunnuslauseet ja myyntipäällykset ovat Little Tikesin omaisuutta. Tämä osoite ja pakkaus on säilytettävä myöhempää tarvetta varten, sillä ne sisältävät tärkeitä tietoja. Sisältö, tekniset tiedot ja värit mukaan lukien, voi erota pakkauksessa olevista valokuvista. Ohjeet toimitetaan mukana. Pakkaus, mukaan lukien laput, narut ja harsimalangat, on poistettava kokonaan ennen kuin tämä tuote annetaan lapselle.

RAJOITETTU TAKUU

Little Tikes Company valmistaa hauskoja, laadukkaita leluja. Takaamme alkuperäiselle ostajalle, että tässä tuotteessa ei ole aine- eikä valmistusvirheitä yhden vuoden* ajan ostopäivästä lukien (päivämäärällä varustettu ostokuitti vaaditaan todistuksena ostosta). Little Tikes Companyn yksinomaisen valinnan mukaan ostajalle annettavana ainoana korvauksena on tämän takuun perusteella joko tuotteen viallisen osan vaihtaminen tai tuotteen ostohinnan takaisinmaksu. Tämä takuu on voimassa vain siinä tapauksessa, että tuote on koottu ja siitä on huolehdittu ohjeiden mukaisesti. Tämä takuu ei kata väärinkäyttöä, onnettomuutta, kosmeettisia seikkoja, kuten normaalikäytöstä aiheutuva haalistuminen tai naarmuuntuminen, eikä muitakaan seikkoja, jotka eivät ole aiheutuneet aine- tai valmistusvirheistä.
USA:n ja Kanada ulkopuolella: Takuupalvelun saa ottamalla yhteyden tuotteen myyneeseen liikkeeseen. Tämä takuu antaa ostajalle tiettyjä laillisia oikeuksia. Ostajalla voi olla myös muita oikeuksia, jotka vaihtelevat maasta toiseen. Jotkin maat eivät salli satunnaisten tai seuraamusvahinkojen pois jättämistä tai rajoittamista, joten edellä mainittu rajoitus tai pois jättäminen ei ehkä koske ostajaa. *Takuuaika on kolme (3) kuukautta, jos ostajana on päivähoitola tai liikeyritys.

MAGYAR

GERENDA HÁZIKÓ

Kor: Másfél éves kor felett
Kérjük, tartsa meg a blokkot, mint a vásárlást bizonyító dokumentumot.

AZ ÖSSZESZERELÉST ÉS SZÉTSZERELÉST FELNŐTT SZEMÉLY VÉGEZZE.

Tekintettel az alkatrészek nagy méretére, elképzelhető, hogy az összeszereléshez szükség lesz még egy felnőtt személy segítségére.

⚠ **FIGYELMEZTETÉSEK:**
- Tartsa meg a használati utasítást, mivel az fontos információkat tartalmaz.
- A nem összeszerelt játék, olyan apró elemeket valamint anyagokat tartalmaz, melyek lenyelés veszélyével, vagy az éles sarkok és élek által okozott sérüléssel fenyegetnek. Tartsa távol a játékot gyermekektől, mielőtt azt teljesen össze nem szereli.
- A csomagolás apró elemeket tartalmaz. Összeszerelés előtt gyermekektől tartsa távol.
- A házikót egyenletes felületen helyezze el legalább 2 m távolságra kerítésektől, épületektől, lelógó ágaktól, kifeszített kötelektől, drótoktól.
- NE helyezze el a házikót betonon, aszfalton, döngölt földön, se egyéb kemény felszínen.
- Nem ajánlott a házikó kültéri használata 0°F/-18°C alatti hőmérsékleten. A szélsőségesen hideg hőmérsékletek mellett a műanyag elemek veszítenek rugalmasságukból, törékennyé válhatnak, ill. könnyen megrepedhetnek. Tárolja a házikót meleg és biztosított helyen.
- Tájékoztassa a gyermekeket a házikó helyes használatáról: csak a teljesen összeszerelt házikót használják, csak az előírtaknak megfelelő módon.
- Felnőtt személy felügyelete szükséges. Ne hagyja a gyermekeket felügyelet nélkül.
- Távolítsa el a telefon csomagolását.
- Védje a szemeket. Kalapács használatakor hordjon mindig védőszemüveget.

ÖSSZESZERELÉSI ÚTMUTATÓK

A falak összeszerelésekor lehetséges, hogy egy felnőtt személy egész testsúlyának használatára lesz szükség. Miután megemelte a falat, helyezze be a kampókat a másik fal nyílásaiba. Álljon közel a sarokhoz, a falak csatlakozási helyéhez. Nehezedjen egész testsúlyával a kampós fal felső küszöbére. Az összeszerelést egyéb módon is végezheti, ehhez egy fadarabra valamint egy kalapácsra (vagy gumikalapácsra) lesz szükség. Helyezze a fadarabot a fal felső küszöbére, a sarokhoz közel, majd ütögesse kalapáccsal.

TETŐ RÖGZÍTÉSE

Találja meg az elülső, valamint a hátsó fal felső peremén található kivágásokat, majd rögzítse a szaruzatot (E) keresztirányban, a házikóban. Egyenlítse ki egymás viszonylatában a hátsó tetőpanelt, valamint a kéményt. Egyenlítse ki az összes 1 és 1/16 colos nyílást a tető alsó részén, valamint az oldalfalak felső peremén található nekik megfelelő csatlakozásokat. Nyomja meg a tetőt, úgy hogy az összes csatlakozás a helyére illeszkedjen. A tető felső részét hagyja illesztés nélkül. Állítsa a tető elülső részét (G) úgy, hogy mind a négy nyílás fedje az oldalsó falak csatlakozásait. Tolja rá a tető elülső részét a hátsó részre és irányítsa a tető hátsó részének csúcsán található három csapszeget az elülső részen található azoknak megfelelő nyílásokba. Nyomja le a tető elülső részét a négy csatlakozás és a hátsó részen megmaradt nyílások helyén, úgy, hogy az alkotóelemek a helyükre kerüljenek. Ellenőrizze, hogy az összes elem a megfelelő módon van rögzítve, nyomja meg a tető csúcsát, és ismételten ellenőrizze, hogy minden csatlakozás a megfelelő nyílásba illeszkedik. Ha a tető nem illeszkedett össze a falakon található csatlakozásokkal, akkor lokalizálja a négy éket a csúcs környékén, a két tetőelem csatlakozásának helyén, majd csavarjon be 1 és ¼ colos csavarokat (H) a falba minden éken keresztül. A csavarokat húzza meg Philips® típusú kereszt csavarhúzóval.

SZÉTSZERELÉS

A szétszerelés az összeszereléssel ellentétes sorrendben történik.
A termék szétszerelése előtt kenje be a falak csatlakozási felületeit mosogatószerrel. Érdemes egy fadarabot csúsztatni a kampós fal alá. Nehezedjen egész testsúlyával a nyílásokkal rendelkező fal felső küszöbére, míg a kampók kicsúsznak a nyílásokból. Helyezhet egy másik fadarabot a nyílásokkal rendelkező fal felső küszöbére a sarok mellett, majd ezt ütögesse kalapáccsal.

HASZNÁLAT:
- Rendszeresen ellenőrizze, hogy a csavarok megfelelően meg vannak húzva (H)

ÜGYFÉLSZOLGÁLAT
www.littletikes.com
ul. Grottgera 15a
76-200 Słupsk
Poland
tel. +48 59 847 44 17
fax +48 59 847 44 46

© The Little Tikes Company, az MGA Entertainment vállalat tagja. A LITTLE TIKES® a Little Tikes védjegye az USA-ban és más államokban. Minden embléma, név, karakter, jellemző vonás, kép, szlogen és csomagolási megjelenés a Little Tikes tulajdona. A címet és a csomagolást meg kell őrizni a konzultációhoz, mivel fontos tudnivalókat tartalmaz. A tartalom, köztük a specifikáció és a színek különbözhetnek a csomagoláson lévő fényképektől. Az útmutató csatolva van. A termék a gyermeknek való átadása előtt, el kell távolítani az egész csomagolást, beleértve a címkéket, szalagokat és tűzőkapcsokat is.

GARANCIA

A Little Tikes cég magas minőségű, vidám játékokat gyárt. A vásárló a vásárlás napjától számított egy éves* időtartamra garanciát kap tőlünk arra, hogy a termékünkben nincs anyag- vagy gyártási hiba (a vásárlást igazoló bizonyítékként be kell mutatni a dátummal ellátott blokkot). A Little Tikes cég döntésének megfelelően a vásárlónak a reklamáció keretében joga van a hibás alkatrész cseréjéhez vagy a megvásárolt termék árának visszatérítéséhez. A jelen garancia kizárólag akkor érvényes, ha a terméket az utasításnak megfelelően szerelték össze és tartották karban. Jelen garancia nem terjed ki a nem megfelelő használat eseteire, a balesetekre, az olyan kozmetikai problémákra, mint a szín halványodása, vagy a normális használat közben keletkezett karcolások, sem bármilyen más okra, ami nem anyag- vagy gyártási hibából keletkezett.
U.S.A és Kanada: Ahhoz, hogy a garancia ügyében segítséget kapjon, keresse fel a www.littletikes.com oldalt, telefonáljon a 1-800-321-0183 számra, vagy írjon a következő címre: Consumer Service, The Little Tikes Company, 2180 Barlow Road, Hudson OH 44236, U.S.A. Némelyik cserealkatrész kapható a garancia letelte után is; ebben az ügyben, kérjük, lépjen kapcsolatba velünk.
Az U.S.A és Kanada területén kívül: Ahhoz, hogy segítséget kaphasson a garancia ügyében, az eladóhoz kell fordulnia. Jelen garancia a vásárlónak meghatározott jogokat ad, de nem korlátozza a jogszabályok szerint őt megillető egyéb jogokat. Némelyik esetben nem lehet kizárni a felelősséget a véletlen sérülésekért, tehát a fenti korlátozásoknak nincs helye.

SLOVAK

TRÁMOVÝ DOMČEK

Určené pre deti vo veku od 2 rokov
Uschovajte si paragón ako doklad o nákupu.

VYŽADUJE SI MONTÁŽ DOSPĚLÝMI OSOBAMI.

Montáž musia vykonať dospelí

⚠ **UPOZORNENIE:**
- Uschovajte si návod na použitie pretože obsahuje dôležité informácie.
- Hráčka pred montážou obsahuje malé súčasti, ktoré môžu byť nebezpečné v prípade prehltnutia alebo poranenia o ostré hrany a rohy. Neúplne rozložený výrobok udržujte mimo dosahu detí.
- Hráčka pred montážou obsahuje malé súčasti. Neúplne rozložený výrobok udržujte mimo dosahu detí.
- Domček postavte na rovnom povrchu vo vzdialenosti aspoň 2m od plotov, budov, nízkych konárov, šnúr na prádlo alebo drôtov.
- Nedávajte hojdačku na udupanú zem, asfalt, betón alebo iný tvrdý povrch.
- Výrobok nepoužívajte alebo ho umiestnite v miestnosti ak vonkajšia teplota klesne pod 0°F/ -18°C. V nízkych teplotách umelá hmota je neodolná a krehká, pri úderu môže prasknúť. Uschovajte výrobok v teplým a bezpečným mieste.
- Informujte deti o bezpečnom používaní výrobku: vždy úplne zmontovaný a v súladu s určením
- Deti sa môžu hrať len pod dohľadom dospelých. Deti nenechávajte bez dozoru.
- Odstráňte obal telefónu.
- Chráňte oči. Počas používania kladiva naložte si ochranné okuliare.

POKYNY TÝKAJÚCE SA MONTÁŽE

Počas montáže môže byť nutné požitie celej hmotnosti tela dospelej osoby. Po zdvihnutiu steny, vložte háky v otvory druhej steny. Staňte v rohu, v mieste spojení stien. Celou hmotnosťou tela zatlačte na horný okraj steny z hákmi. Iným spôsobom je použitie kúsku dreva a kladiva (alebo gumového kladiva). Položte drevený klátik na horný okraj steny a zatlčte kladivom.

MONTÁŽ STRECHY

Nájdete výrezy v horní časti čelní a zadní steny a priečne umiestíte trám (E). Vyrovnajte zadní strešní panel a komín (F). Vyrovnajte všetky 1 a 1/16 palcové otvory v spodnej časti strechy s výbežky v hornom okraju bočných stien. Zatlačte strechu až výbežky zaskočia vo vhodné miesto. Zatiaľ strechu nemontujte. Postavte čelnou časť strechy (G) aby sa štyri otvory postavili naproti výbežkov v bočných stenách. Vsuniete čelní diel strechy na zadný a nasmerujte tri koliky na vrchu zadnej časti strechy na otvory v čelnej časti.

little tikes®

624869391 - 3/11

Zatlačte čelnou časť strechy smerom dole v mieste štyroch výbežkov a dvoch ostatných otvorov v zadnej časti, až prvky zaskočia vo vhodné miesta. Pre uistenie sa, že všetke prvky sú vo vhodných miestach, zatlačte na strechu a skontrolujte sú výbežky na správnych miestach. Pokiaľ strecha nie je spojená s výbežkami na stenách nájdete štyri kliny na vrchu, v mieste spojenia polovíc strechy a naskrutkujte 1 a ˝ palcovú skrutku (H) v stenu skrz klin. Skrutky dotiahnete skrutkovačom Philips.

DEMONTÁŽ

Demontáž konajte v opačnom poradiu ako montáž. Pred demontážou namažte všetke stykové plochy prípravkom na umývanie nádob. Je vhodné vložiť drevný klátik pod stenu s hákmi a zatlačiť celou hmotnosťou tela na stenu s otvormi, až sa háky zaseknú do otvorov. Možno tiež položiť druhý klátik na vrchný okraj steny s otvormi v pobliž rohu a zatlčť kladivom.

ÚDRŽBA:

- Pravidelne kontrolujte dotiahnutie skrutiek.

SLUŽBY ZÁKAZNÍKOM

www.littletikes.com
ul. Grottgera 15a
76-200 Słupsk
Poland
tel.: +48 59 847 44 17
fax: +48 59 847 44 46

© The Little Tikes Company je súčasťou koncernu MGA Entertainment. LITTLE TIKES® je obchodná značka spoločnosti Little Tikes v Spojených štátoch amerických a v ostatných krajinách. Akékoľvek logá, mená, postavy, podoby, obrazy, slogany a dizajn balení sú majetkom spoločnosti Little Tikes. Adresu a obal uschovajte pre prípadné konzultácie, pretože obsahujú dôležité informácie. Obsah, včetne špecifikácií a farieb sa môžu líšiť proti snímkom umiestneným na obalu. Pred predaním výrobku deckám odstráňte obaly, včetne nálepok, pásikov a spon.

ZÁRUKA

Firma Little Tikes vyrábra kvalitné veselé hráčky. Kupujúcim poskytujeme záruku na nezávadnosť materiálov a kvalitu vyhotovenia, na obdobie jedného roku odo dňa nákupu (podmienené predložením pokladničného bloku s dátumom nákupu). Podľa rozhodnutia firmy Little Tikes v rámci reklamácií spotrebiteľ má právo na výmenu súčasti alebo vrátenie ceny nákupu výrobku. Tato záruka bude uplatňovaná len v prípade, že montáž a údržba výrobku bola prevedená v súladu s návodom na jeho obsluhu. Záruka nebude uplatnená v prípade nevhodného použitia, nešťastných náhod, v prípade povrchových zmien ako zjasnenie intenzity farieb alebo škrabnutia povrchu, ktoré nevzniklo v dôsledku obvyklého používania ani z iných dôvodov zapríčinených chybným materiálom nebo chybným vyhotovením výrobku.

USA a Kanada: Pre pomoc vo veci záruky prezriete si našu stránku www.littletikes.com alebo zavolajte na číslo 1-800-321-0183 alebo napíšte na adresu: Consumer Service, The Little Company, 2180 Barow Road, Hudson OH 44236, USA. Nektoré súčasti výrobku sú prístupné tak isto po uplynutí záruky. V tejto veci sa kontaktujte priamo s nami.

Mimo USA a Kanadu: Pre pomoc vo veci záruky sa obráťte na predavača. Tato záruka dáva zákazníkom určité práva, ale neobmedzuje iné práva vyplývajúce z náležitých, platných právnych predpisov. V nektorých prípadoch nebude možné vylúčiť zodpovednosť za náhodné poškodenie a preto výše uvedené obmedzenie nebude použiteľné.

ČESKY

TRÁMOVÝ DOMEK

Určené pro dětí ve věku od 2 let
Uschovejte si paragon jako doklad o nákupu.

VYŽADUJE SI MONTÁŽ DOSPĚLÝMI OSOBAMI.

Z ohledem na velké rozměry součástek k montáže si vyžádejte pomoc druhé dospělé soby.

⚠ VÝSTRAHA:

- Uschovejte si návod protože obsahuje důležité informace.
- Souprava před složením obsahuje malé částí, které vytvářejí nebezpečí polknutí nebo zranění o ostré hrany a rohy. Do chvíle skončení skládání udržujte mimo dosah dětí.
- Hráčka před složením obsahuje malé částí. Do chvíle skončení skládání udržujte mimo dosah dětí.
- Domek postavte na rovném povrchu ve vzdálenosti aspoň 2 m od plotů, budov, nízkých větví, šňůr na prádlo nebo drátů.
- Nikdy nestavějte hráčku na udupané zemi, betonovém, asfaltovém nebo jiném tvrdém povrchu.
- Nepoužívejte výrobek, pokud venkovní teplota klesne pod 0°F/-18°C. V velmi nízkých teplotách umělá hmota je neodolná a křehká a při úderu může prasknout. Uschovejte v teplém a bezpečném místě.
- Informujte dětí o bezpečném používání výrobku: vždy úplně smontovaný a v souladu s určením
- Hra se musí konat za dozoru dospělých osob. Nenechávejte dětí bez dozoru.
- Odstraníte obal telefonu.
- Chráníte oči. Když používáte kladivo založte si ochranné brýle.

POKYNY TYKAJÍCÍ SE MONTÁŽE

Během montáže může být nutné požití celé hmotností těla dospělé osoby. Po zdvihnutí stěny, vložte háky v otvory druhé stěny. Staňte v rohu, v místě spojení stěn. Celou hmotností těla zatlačte na horní okraj stěny z háky. Jiným způsobem je použití kousku dřeva a kladiva (nebo gumového kladiva). Položte dřevěný špalík na horní okraj stěny a zatlučte kladivem.

MONTÁŽ STŘECHY

Najdete výřezy v horní části čelní a zadní stěny a příčně umístíte trám (E). Vyrovnejte zadní střešní panel a komín (F). Vyrovnejte všecky 1 a 1/16 palcové otvory v spodní části střechy s výběžky v horní okraji boční stěn. Zatlačte střechu až výběžky zaskočí ve vhodné místo. Zatím střechu nemontujte. Ustavte čelní část střechy (G) aby se čtyři otvory postavili naproti výběžků v boční stěnách. Nasuňte čelní díl střechy na zadní a nasměrujte tři koliky na vrchu zadní části střechy na otvory v čelní části. Zatlačte čelní část střechy směrem dole v místě čtyřech výběžků a dvoji zbývajících otvorů v zadní části, až prvky zaskočí ve vhodné místa. Pro ujištění se, že všecky prvky jsou ve vhodných místech, zatlačte na střechu a zkontrolujte jsou-li výběžky v správných místech. Pokud střecha ne je spojená s výběžky na stěnách najdete čtyři klíny na vrchu, v místě spojení polovic střechy a našroubujte 1 a ½ palcový šroub (H) v stěnu skrz klín. Šrouby dotáhnete šroubovákem Philips.

DEMONTÁŽ

Demontáž provádíme v opačném pořadí jako montáž. Před demontáží natřete vše stykové plochy přípravkem na umývání nádob. Je vhodné vložit dřevný špalík pod stěnu s háky a zatlačit celou hmotností těla na stěnu s otvory, až se háky vysunou s otvorů. Lze také položit druhý špalík na vrchní okraj stěny s otvory v pobliž rohu a zatlouct kladivem.

ÚDRŽBA:

- Pravidelně kontrolujte dotáhnutí šroubů.

ZÁKAZNICKÝ SERVIS

www.littletikes.com
ul. Grottgera 15a
76-200 Słupsk
Poland
tel. +48 59 847 44 17
fax +48 59 847 44 46

© The Little Tikes Company, společnost skupiny MGA Entertainment. LITTLE TIKES® je obchodní známkou společnosti Little Tikes v USA a jiných zemích. Všechna loga, názvy, symboly, vyobrazení, obrázky, slogany a vzhled balení jsou majetkem společnosti Little Tikes. Adresu a obal uschovejte pro případné konzultace, protože obsahují důležité informace. Obsah, včetně specifikace a barev se můžou lišit od snímek umístěných na obalu. Před předáním výrobku dětem odstraňte obaly, včetně etiket, pásků a spon.

ZÁRUKA

Firma Little Tikes vyrábí vysoké kvality veselé hráčky. Kupující obdržuje naší záruku na nezávadnost materiálů a kvalitu vyhotovení, na období jednoho roku ode dne nákupu (podmíněné předložením pokladničního bloku s datum nákupu). Dle rozhodnutí firmy Little Tikes v rámci reklamace spotřebitel nabývá právo na výměnu části nebo vrácení ceny nákupu výrobku. Tato záruka bude uplatňovaná pouze v případě, že montáž a konzervace výrobku byla provedena shodně s návodem na jeho obsluhu. Záruka nebude uplatněna v případě nevhodného použití, nešťastných náhod, v případě povrchových změn ako zjasnění intenzity barev nebo škrábnutí povrchu, které nevzniklo v důsledku obvyklého používání ani z jiných důvodů zapříčiněných vadným materiálem nebo vadným vyhotovením výrobku.

USA a Kanada: Pro pomoc ve věci záruky navštivte naší stránku www.littletikes.com nebo zavolejte na číslo 1-800-321-0183 nebo napište na adresu: Consumer Service, The Little Company, 2180 Barow Road, Hudson OH 44236, USA. Některé části výrobku jsou přístupné taky po uplynutí záruky. V této věci se kontaktujte přímo s námi.

Mimo USA a Kanadu: Pro pomoc ve věci záruky se obracejte na prodavače. Tato záruka poctěbitelům dává určité práva, ale neomezuje jiné práva vyplývající z náležitých, platných právních předpisů. V některých případech nebude možné vyloučit zodpovědnost za náhodné poškození a proto výše uvedené omezení nebude použitelné.

РУССКИЙ

ДОМИК ИЗ БРЕВЕН

Для детей от 2 лет
Сохраните, пожалуйста, чек как подтверждение покупки.

МОНТАЖ ДОЛЖНЫЕ ПРОИЗВОДИТЬ ВЗРОСЛЫЕ

Принимая во внимание большие размеры частей, для монтажа будет нужен второй человек.

⚠ ВНИМАНИЕ:

- Сохраните инструкцию монтажа, потому что она содержит важную информацию.
- Неустановленная игрушка содержит мелкие детали и материалы, которые создают опасность проглотить или пораниться острыми краями и углами. Беречь от детей до тех пор, пока игрушка не будет собрана.
- Упаковка содержит мелкие элементы. Не следует давать его детям до момента полной установки.
- Домик следует устанавливать на ровной поверхности, на расстоянии минимум 2м от ограждений, свисающих ветвей, растянутых шнуров или проволоки.
- НЕ следует устанавливать домик на бетоне, асфальте, утрамбованной земле или другой твердой поверхности.
- Не рекомендуется пользоваться домиком под открытым небом, когда температура опускается ниже 0°F/-18°C. В экстремально низких температурах пластиковые элементы теряет пластичность , становятся хрупкими и легко трескаются. Храните домик в теплом, защищенном месте.
- Проинформируйте детей о том, как правильно пользоваться домиком: только полностью собранным и исключительно по назначению.
- Необходимо наблюдение взрослых во время детской игры.
- Снимите упаковку с телефона.
- Берегите глаза. Всегда надевайте защитные очки во время работы с молотком.

УКАЗАНИЯ ПО МОНТАЖУ

Во время крепления стен может оказаться необходимым использовать всю массу тела взрослого человека. Подняв стены, наденьте крючки в отверстия в другой стене. Станьте около угла, места соединения двух стен. Обоприте весь вес тела на верхнем крае стены с крючками. Иначе можно использовать молоток и кусок дерева (или резиновый молоток). Положите деревянный кубик на верхний край стены около угла и постучите по нему молотком.

КРЕПЛЕНИЕ КРЫШИ

Найдите вырезы на верхнем крае передней и задней стены, а затем закрепите стропило (E) поперек домика. Выровняйте относительно друг друга заднюю панель крыши и дымовую трубу (F). Выровняйте все 1 и 1/16 дюймовые отверстия в нижней части крыши с соответственными шкантами в верхнем крае каждой из боковых стен. Надавите на крышу, чтобы шканты стали на место. Оставьте верхнюю часть крыши незакрепленной. Установите переднюю часть крыши (G) так, чтобы все четыре отверстия накрывали шканты на боковых стенах. Надвиньте переднюю часть крыши на заднюю и направьте три колесика на верхушке задней части в соответствующие отверстия в передней части. Надавите на переднюю часть в месте соединения четырех шкантов и остальных двух отверстий в задней части так, чтобы элементы стали на место. Для того, чтобы убедиться, что все элементы расположены правильно, нажмите на верхушку крыши и проверьте еще раз, все ли шканты находятся в своих отверстиях. Если крыша не соединилась со шкантами в стенах, найдите четыре клина возле верхушки, в месте соединения двух половинок крыши, а затем закрутите 1 і ¼ дюймовый шуруп (H) через каждый клин в стену. Докрутите хорошо шурупы шуруповертом типа Philips®.

ДЕМОНТАЖ

Демонтаж производится в обратной последовательности монтажу. Перед тем, как приступить к демонтажу, смажьте все стыковые поверхности жидкостью для мытья посуды. Стоит подсунуть кусок дерева под стену с крючками. Обоприте вес тела на верхнем крае стены с отверстиями, пока крючки не выйдут из отверстий. Можно положить второй кусок дерева на верхнем крае стены с отверстиями, около угла и ударять по нему молотком.

ОБСЛУЖИВАНИЕ:

- Периодически проверяйте хорошо ли закручены шурупы (H)

ОБСЛУЖИВАНИЕ КЛИЕНТА

www.littletikes.com
ул. Гроттгера 15А
76-200 Слупск
Польша
Тел. +48 59 847 44 17
Факс. +48 59 847 44 46

© The Little Tikes Company входит в состав концерна MGA Entertainment company. LITTLE TIKES® является товарным знаком компании Little Tikes на территории США и в других странах. Все логотипы, названия, персонажи, образы, изображения, рекламные лозунги и внешний дизайн упаковки являются собственностью компании Little Tikes. Адрес и упаковку следует сохранить для консультации, поскольку они содержат важную информацию. Содержимое, т.е. спецификация и цвета, могут отличаться от показанных на фотографиях. Инструкция приложена. Прежде, чем передать изделие в пользование детям, следует удалить всю упаковку, этикетки, ленты и скрепки.

ГАРАНТИЯ

Фирма Little Tikes производит веселые игрушки высокого качества. Покупатель получает гарантию в том, что наш продукт не имеет брака материалов или выполнения на период одного года с момента покупки (доказательством покупки является чек, содержащий дату покупки). Согласно решению фирмы Little Tikes, правом Клиента является в рамках рекламации требование о замене дефектных частей или возврат уплаченной суммы. Данная гарантия имеет место только тогда, когда изделие эксплуатировалось и устанавливалось согласно инструкции. Эта гарантия не касается случаев неправильного использования, несчастных случаев, косметических вопросов, как например, потеря насыщенности цвета или царапины, возникающие в процессе нормально использования, а также других причин, вытекающих из недостатком материала или производства.

США и Канада: Для того, чтобы получить помощь по вопросам гарантии, зайдите на сайт www.littletikes.com. Позвоните по номеру 1-800-231-0183 или напишите по адресу: Consumer Service, The Little Tikes Company, 2180 Barlow Road, Hudson OH 44236, U.S.A. Некоторые запчасти есть в наличии и после истечения срока гарантии; по этому вопросу сконтактируйтесь, пожалуйста, с нами.

За пределами США и Канады: Для того, чтобы получить помощь по вопросам гарантии, обращайтесь, пожалуйста, к продавцу. Гарантия дает потребителю определенные права, но не ограничивает других прав, вытекающих из правовых норм, которые могут ему принадлежать. В некоторых случаях невозможно нести ответственность за случайные повреждения, тогда вышеприведенные ограничения не найдут применения.

ΕΛΛΗΝΙΚΑ

ΞΥΛΙΝΗ ΚΑΛΥΒΑ

Ηλικίες: 2 ετών και άνω
Φυλάξτε την απόδειξη αγοράς.

ΑΠΑΙΤΕΙΤΑΙ ΣΥΝΑΡΜΟΛΟΓΗΣΗ ΑΠΟ ΕΝΗΛΙΚΑ.

Απαιτούνται 2 άτομα για τη συναρμολόγηση.

⚠ΠΡΟΕΙΔΟΠΟΙΗΣΕΙΣ ΓΙΑ:

- Κρατήστε αυτές τις οδηγίες για μελλοντική χρήση.
- Πριν τη συναρμολόγηση, σημειώστε ότι η συσκευασία περιέχει μικρά εξαρτήματα: το υλικό πιθανόν να προκαλέσει κίνδυνο ασφυξίας και να περιέχει κοφτερές άκρες και μύτες. Φυλάξτε το μακριά από τα παιδιά μέχρι τη συναρμολόγηση.
- Τοποθετήστε το προϊόν σε επίπεδο έδαφος, τουλάχιστον 2 μ. (6 πόδια) μακριά από κάθε άλλο αντικείμενο. Τα αντικείμενα που πρέπει να αποφεύγετε περιλαμβάνουν μεταξύ άλλων: φράκτες, κτίρια, γκαράζ, σπίτια, χαμηλά κλαδιά, σχοινιά απλώματος ρούχων ή ηλεκτρικά καλώδια.
- Οι πτώσεις σε σκληρές επιφάνειες μπορεί να προκαλέσουν τραυματισμό στο κεφάλι ή άλλους σοβαρούς τραυματισμούς. Μην το βάζετε ποτέ σε τσιμέντο, άσφαλτο, ξύλο, πατημένο χώμα, γρασίδι ή άλλες σκληρές επιφάνειες.
- Μεταφέρετε το παιχνίδι μέσα στο σπίτι ή μην το χρησιμοποιείτε όταν η θερμοκρασία πέφτει κάτω από τους -18°C / 0°F.
- Συμβουλεύστε τα παιδιά πώς να χρησιμοποιούν σωστά αυτό το προϊόν, εφόσον αυτό έχει συναρμολογηθεί και τοποθετηθεί σωστά και μόνο για τον σκοπό που κατασκευάστηκε.
- Απαιτείται η επιτήρηση από ενήλικο άτομο. Μην αφήνετε τα παιδιά χωρίς επιτήρηση.
- Αφαιρέστε τη συσκευασία από το τηλέφωνο και απορρίψτε την.
- Προστατεύστε τα μάτια σας. Φοράτε πάντοτε προστατευτικά γυαλιά όταν χρησιμοποιείτε σφυρί.

ΕΞΥΠΗΡΕΤΗΣΗ ΠΕΛΑΤΩΝ

Εχετε κάποια ερώτηση ή επιφύλαξη σχετικά με αυτό το προϊόν;
Παρακαλούμε ελάτε σε επαφή με το κατάστημα από όπου το προϊόν αγοράστηκε. Εάν χρειάζεστε επιπρόσθετη βοήθεια, επικοινωνήστε με τον τοπικό διανομέα. Εάν ακόμη έχετε κάποιο πρόβλημα ή ερώτηση, παρακαλούμε να μας γράψετε στην ακόλουθη διεύθυνση:
Little Tikes Greece
Giochi preziosi Hellas S.A.
7 Granikou Str., Maroussi,
151 25 Athens, Greece
Tel: +30210 61.00.381-2

© Η Εταιρεία Little Tikes, μια εταιρεία MGA Entertainment. Η επωνυμία LITTLE TIKES® είναι εμπορικό σήμα της Little Tikes στις Η.Π.Α. και σε άλλες χώρες. Όλοι οι λογότυποι, τα ονόματα, οι ήρωες, οι εικόνες, τα σλόγκαν και η εμφάνιση της συσκευασίας αποτελούν ιδιοκτησία της Little Tikes. Παρακαλούμε κρατήστε αυτή τη διεύθυνση και τη συσκευασία για μελλοντική αναφορά καθότι περιέχει σημαντικές πληροφορίες. Τα περιεχόμενα, συμπεριλαμβανομένων των προδιαγραφών και των χρωμάτων, ενδέχεται να διαφέρουν από τις φωτογραφίες που εμφανίζονται στη συσκευασία. Περιλαμβάνονται οδηγίες. Παρακαλούμε αφαιρέστε ολόκληρη τη συσκευασία, τις ετικέτες και τις συρραφές πριν δώσετε το παιχνίδι στο παιδί.

ΠΕΡΙΟΡΙΣΜΕΝΗ ΕΓΓΥΗΣΗ

Η LITTLE TIKES COMPANY κατασκευάζει διασκεδαστικά παιχνίδια υψηλής ποιότητας. Εγγυώμαστε στον αρχικό αγοραστή ότι το παρόν προϊόν δεν Ια έχει ελαττώματα ούτε υλικών ούτε κατασκευής επί ένα χρόνο* από την ημερομηνία αγοράς (χρειάζεται χρονολογημένη απόδειξη πώλησης ως τεκμήριο αγοράς). Κατά την αποκλειστική κρίση της LITTLE TIKES COMPANY, οι μόνες αποζημιώσεις που παρέχονται με την παρούσα εγγύηση Ια είναι είτε η αντικατάσταση του ελαττωματικού εξαρτήματος του προϊόντος ή η επιστροφή της αξίας αγοράς του προϊόντος. Η παρούσα εγγύηση ισχύει μόνο αν το προϊόν συναρμολογήθηκε και συντηρήθηκε σύμφωνα με τις οδηγίες. Η παρούσα εγγύση δεν καλύπτει κατάχρηση, ατύχημα, αισθητικά ΙΈματα όπως το ξέβαμμα ή οι γρατσουνιές από τη συνήθη φθορά, ούτε καμιά άλλη αιτία που δεν οφείλεται σε ελαττώματα υλικών ή κατασκευής.

Εκτός ΗΠΑ και Καναδά: Επικοινωνήστε με το κατάστημα αγορά για σέβης της εγγύησης. Η εγγύηση αυτή σας δίνει συγκεκριμένα νομικά δικαιώματα, και μπορεί να έχετε επίσης άλλα δικαιώματα, τα οποία διαφέρουν από χώρα/πολιτεία σε χώρα/πολιτεία. Ορισμένες χώρες/πολιτείες δεν επιτρέπουν την εξαίρεση περιορισμού τυχαίων ή επακολούθων ζημιών, οπότε ο ανωτέρω περιορισμός ή εξαίρεση μπορεί να μην ισχύουν για εσάς. *Η περίοδος εγγύησης είναι τρεις (3) μήνες για παιδικούς σταθμούς ή εμπορικούς φορείς.