AVALO
HOME & LIVING

GAMING DESK

USER MANUAL AP12/AP13

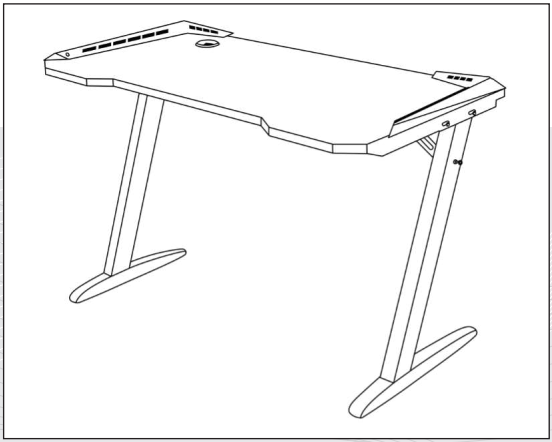

Thank you for choosing Avalo! Please take a moment to carefully read the manual to ensure proper and safe use of your product. Following these instructions will ensure safe and efficient operation.

If you have any questions or experience any issues with the product, feel free to reach out to us at info@avalo.nl. We're here to help!

ENGLISH

NEDERLANDS

CONTENTS EN

1. **INTRODUCTION** 5

2. **EXPLANATION OF SYMBOLS** 6

3. **SAFETY INSTRUCTIONS** 7
   - General safety 7
   - Persons & use 8
   - Electrical safety 8
   - Cables 8
   - Heat 9
   - Water 9
   - Battery safety 9

4. **INTENDED USE** 10

5. **THE PACKAGE** 11
   - Contents 11
   - Assembly parts list 11
   - Unpacking 13

6. **TECHNICAL DATA** 15

7. **PRODUCT ASSEMBLY** 16
   - Preparing for assembly 16
   - Assembly guidelines & warnings 16
   - The assembly 17

8. **THE REMOTE CONTROL** 20

9. **CLEANING** 22
   - The Gaming Desk 22
   - The remote control 22

10. MAINTENANCE & SERVICE 22

11. STORAGE 23

12. TRANSPORT 23

13. DISPOSAL & RECYCLING 24
Disassembly for recycling 24
Product disposal 24
Electronics disposal (Remote control + RGB lighting) 25
Disposal of batteries (Remote control) 25
Packing material disposal 26

14. WARRANTY & LIABILITY 26

INHOUD NL

1. INLEIDING 27

2. VERKLARING VAN DE SYMBOLEN 28

3. VEILIGHEIDSINSTRUCTIES 29
Algemene veiligheid 29
Personen & gebruik 30
Elektrische veiligheid 30
Kabels 30
Hitte 31
Water 31
Batterijveiligheid 31

4. BEOOGD GEBRUIK 32

5. **HET PAKKET 33**
Inhoud. 33
Lijst met montagematerialen 33
Uitpakken 35
Veiligheid tijdens het uitpakken 35

6. **TECHNISCHE GEGEVENS 37**

7. **PRODUCTMONTAGE. 38**
Voorbereiding voor montage 38
Montagerichtlijnen & waarschuwingen 38
De montage. 39

8. **DE AFSTANDSBEDIENING 42**

9. **REINIGING 44**
Het Gaming Bureau 44
De afstandsbediening 44

10. **ONDERHOUD & SERVICE 44**

11. **OPSLAG 45**

12. **TRANSPORT 45**

13. **VERWIJDERING & RECYCLING 46**
Demontage voor recycling 46
Verwijdering van het product. 46
Verwijdering van elektronica (Afstandsbediening + RGB verlichting) . . . 47
Verwijdering van de batterij (Afstandsbediening) 47
Verwijdering van verpakkingsmateriaal 48

14. **GARANTIE & AANSPRAKELIJKHEID 48**

INTRODUCTION EN

Thank you for choosing an AVALO product. Read the user manual carefully before use to ensure safe and correct operation of the product. Always follow the instructions to prevent damage or harm.

We hereby declare that this product complies with all applicable European and national statutory requirements. In particular:

CE marking
This product bears the CE marking, indicating that it conforms to the relevant European Union directives concerning safety, health, and environmental protection. The CE marking is a declaration by the manufacturer that the product meets the applicable EU legal requirements.

Compliant with RED:
Hereby, SBD Trading B.V. declares that the radio equipment type Avalo AP12/AP13 Gaming Desk is in compliance with Directive 2014/53/EU. The full text of the EU declaration of conformity is available at the following internet address:
https://support.avalo.nl/files/ap12/doc.pdf

This radio equipment may be used in all EU/EFTA countries without restrictions

WARNING

This manual accompanies the AVALO Gaming Desk and contains important information about safety, use, assembly and disposal. Please read the manual carefully and follow the instructions and warnings to ensure your own safety and the safety of others.

Keep the manual for further reference, even if you are familiar with the product. Make sure to include this manual when passing on this product to third parties.

The images in the manual are for illustrative purposes only and may differ slightly from the product. In that case, AVALO is not obliged to adjust the manual. Use the actual product as reference

We, the manufacturer/importer, declare under our sole responsibility that this product complies with the essential requirements and other relevant provisions of the required directives that may apply to this product. The full text of the EU declaration of conformity is available at the following internet address: https://support.avalo.nl/files/ap12/doc.pdf

If you have any questions, remarks, or problems using the product, please contact us.

We hope you enjoy your purchase!

EXPLANATION OF SYMBOLS

Throughout this user manual, the following symbols are used:

Provides important information or helpful tips to enhance the use and performance of the product.

DANGER:
Indicates a hazardous situation that, if not avoided, will result in serious injury, death, or significant property damage.

WARNING:
Indicates a potentially dangerous situation that could result in serious injury or material damage.

CAUTION:
Indicates a situation that could result in minor injury or material damage.

SAFETY INSTRUCTIONS

Read the user instructions carefully and especially observe the safety information. If you do not follow the safety instructions and information on proper handling in this manual, we assume no liability for any resulting personal injury or damage to property. Such cases will invalidate the warranty.

Electrical devices and batteries can expose people, especially children, to hazards that can cause serious injury or death. The use of electrical devices and batteries can present hazards, including, but not limited to, injury, fire, electric shock, and damage to the electrical system. These safety instructions are intended to give you the information you need to use the AVALO Gaming Desk and avoid such hazards. Common sense and respect for the device will help reduce the risk of injury.

All possible hazards cannot be covered here, but we will highlight the most important ones. Also, observe the warnings or safety instructions in the individual chapters of this manual.

Contact us if you have questions that remain unanswered by these warnings & safety instructions.

General safety

- Do not use the Desk for any purpose other than its intended use (see the chapter "INTENDED USE").
- The Desk is designed and intended for household use and is not suitable for commercial or industrial use.
- The Desk is intended for indoor use only. Do not use the Desk outdoors.
- Handle the Desk carefully. Jolts, impacts, or falls, even from a low height, can damage the Desk.
- Always place the Desk on a stable, hard, flat, and horizontal surface.
- The Desk may be loaded with a weight of up to 125 kg. Do not exceed this weight limit.
- Do not subject the Desk to mechanical stress.
- Do not climb or sit on the Desk.
- All parts must be correctly assembled to ensure the safety of the Desk.
- Never use accessories not recommended by the manufacturer. They can pose a danger to the user and damage the Desk.
- Do not apply excessive force when using the buttons on the remote control.
- Keep sharp objects away from the Desk to avoid scratches.
- Be careful with your hands and fingers when assembling. Wear protective gloves while assembling.
- Make sure all screws and bolts are fully tightened before using the Desk.
- Check regularly that all screws and bolts are properly tightened. Tighten any screws or bolts that are loose.
- If it is no longer possible to operate the Desk safely, take it out of operation and protect it from any accidental use. A safe operation can no longer be guaranteed if the Desk:
  - is visibly damaged;
  - is no longer working properly;
  - has been stored for extended periods in poor ambient conditions;
  - or has been subjected to serious transport-related stresses.

Persons & use

- The Desk can be used by children aged 8 years and above and persons with reduced physical, sensory, or mental capabilities or lack of experience and knowledge if they have been given supervision or instruction concerning the use of the device safely, and they understand the resulting hazards.
- Cleaning and maintenance must not be performed by children.

Electrical safety

- You may not reconstruct or self-repair the Desk. This can damage the Desk.
- Check the Desk from time to time for damage. Never use the Desk if it shows signs of damage.
- The RGB lighting must be properly connected.
- Do not use any other connector on the wiring. This can cause failure and/or damage.
- Ensure your USB power supply provides the correct power voltage to avoid damage to the RGB lighting.
- If the power fails during use, immediately pull the USB-A connector from the USB power supply
- If smoke is produced, or there are any unusual sounds or smells, immediately pull the USB-A connector from the USB power supply. In these cases, the RGB lighting should not be used until they have been inspected by the manufacturer or a similarly qualified person. Never inhale smoke from a potential device fire. If you have inhaled smoke, however, consult a doctor. The inhalation of smoke can be harmful.
- Do not extinguish with water in the event of a fire. Smother the flames with a fireproof blanket or a suitable fire extinguisher.

Cables

- Do not modify the cables.
- Check the cables periodically for damage. Never use a cable if there are any signs of damage.
- Never force a connector into a connection port. If the connector and port do not fit together easily, they are probably not compatible. Check for obstructions and ensure the connector matches the port, and that you have correctly positioned the connector with the port.
- Never unplug a cable from a device by pulling the cable. Always pull on the connector.
- The cables must not be kinked, pinched, or twisted.
- Ensure that the cables are not squeezed, bent, damaged by sharp edges, or put under mechanical stress.
- Never tie a knot in a cable.
- Avoid excessive thermal stress on the cables due to extreme heat or cold.
- Children can become entangled while playing with cables, posing a strangulation hazard. Electric cables are not toys.

Heat

- Keep the Desk away from heat sources and away from areas where the ambient temperature is relatively high (e.g. stoves or other heat sources). Never use the Desk near naked flames.
- The RGB lighting and remote control are designed to work best in normal ambient temperatures between 0°C and 35°C and to be stored at temperatures between 0°C and 45°C. The devices may be damaged, and the battery lifespan of the remote control may be shortened if the devices are used or stored outside this temperature range. Do not subject these devices to dramatic changes in temperature. Do not place your Desk in direct sunlight for extended periods. Do not place the Desk near a window (especially in the summer).
- Use the Desk only in a moderate climate (not in a tropical climate).

Water

WARNING: The RGB lighting and remote control are not waterproof.

- Never use the remote control with moist hands. Moisture can cause electric shock or short circuits.
- Never touch the plugs and USB connector with moist hands while connecting or disconnecting them. Moisture can cause electric shock or short circuits.
- Do not use the Desk in wet environments.

Battery safety

- Do not place the remote control near a fire or in direct sunlight. The heating of the device can cause additional heating, breaking, or ignition of the battery.
- Do not attempt to charge the battery. This battery is not suitable for this.
- Do not attempt to pierce, modify or disassemble the battery.
- Do not use a battery that is damaged or deformed.
- Do not use your remote control if the battery begins to emit odour, starts to overheat, or begins to leak.
- Do not touch any leaking materials or breathe fumes emitted from the battery. Leaking or damaged batteries can lead to caustic burning of the skin. Therefore, use suitable gloves.
- The battery contains dangerous substances. Do not open the battery or insert anything into an exposed battery.
- Do not allow children and animals to touch an exposed battery.
- Never throw the battery into a fire.
- Do not short-circuit the battery. The battery can explode or leak if shorted.
- An empty battery can still be dangerous.
- When handling the battery, ensure your hands, the product, and the battery are dry.
- To avoid accidental short-circuiting of the battery after removal, do not let the battery terminals come into contact with metal objects (e.g. coins, hairpins, rings). Do not wrap the battery in aluminium foil. Tape the battery terminals or put the battery in a plastic bag before you discard it.
- In case of battery ingestion: immediately seek medical advice or contact your local poison control centre for treatment advice.

- Clean the battery contacts and also those of the device before battery installation.
- Ensure the battery is installed correctly concerning polarity (+ and -).
- Examine your remote control and ensure the battery compartment is correctly secured. If the battery compartment does not close securely, stop using the remote control and keep it away from children.
- Only replace the battery with the same size and the same type of battery.
- Use the battery within the recommended usage period.
- Keep the battery away from children or pets.

INTENDED USE

The AVALO Gaming Desk is intended to serve as an ergonomic and organised workstation specifically designed for gaming setups. It provides sufficient space and load capacity to support monitors, gaming PCs or consoles, keyboards, mice, controllers, and other peripherals. Integrated features such as cable routing openings, a headset hook, and a cup holder help keep the setup tidy, while the Desk's dimensions and legroom are designed to promote comfort and a healthy posture during extended gaming sessions. Built for durability and stability, the Desk ensures that all equipment remains securely supported, making it suitable not only for gaming but also for regular computer work.

There are no other uses for this product.



WARNING

Use this product only as described in this manual. Any other use is considered improper and may result in personal injury or property damage. **AVALO** is not liable for any damage or injury resulting from incorrect or careless use.

THE PACKAGE

Contents

The following components are included in the scope of delivery:

- 1x AVALO Gaming Desk
- 1x Remote Control (battery included)
- 1x User Manual

NOTE: Due to transportation and packaging requirements, some accessories may be supplied disassembled. Please follow the assembly instructions carefully.

Assembly parts list

Follow the assembly parts list below to make sure all assembly parts are present and in good condition. If anything is missing, check the packaging materials.

S/N	Description	Qty	S/N	Description	Qty
Ⓐ	 Nut 6mm	6			
Ⓒ	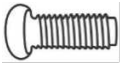 Bolt M6×16	4	Ⓓ	 Bolt M6×50	6
Ⓔ	 Connection cable	1	Ⓕ	 Screw M4x16	10

S/N	Description	Qty	S/N	Description	Qty
Ⓖ	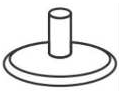 Foot 40x30	4	Ⓗ	 Leg (+ sticker)	2
Ⓘ	 Support beam	1	Ⓙ	 Support angle	2
Ⓚ	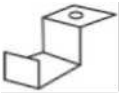 Headset holder	1	Ⓛ	 Cup holder	1
Ⓜ	 Cable hole cover	2	Ⓝ	 Left LED light bracket	1
Ⓞ	 Right LED light bracket	1	Ⓟ	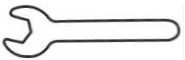 Wrench M10	1
Ⓠ	 Phillips screwdriver	1	Ⓡ	 Allen Key M4	1

S/N	Description	Qty	S/N	Description	Qty
Ⓢ	 Allen Key M4	1	Ⓣ	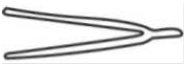 Pliers	1
Ⓤ	Desktop board	1	Ⓥ	 End cap 40×25	1

Unpacking

Remove everything from the packaging and check for damage. If this is the case, do not use or assemble the Desk. Be very careful when opening the package to avoid damage to the product.

After unpacking the product, verify that the delivery is complete and that all parts are in good condition. If a part is missing or damaged, please contact us.

Before use, remove all packaging materials.

Safety during unpacking

Do not leave packaging material and accessories lying around carelessly. It may become dangerous playing material for children. Do not dispose of the packing materials until the Desk is assembled and working.

WARNINGS

Plastic bags & foils

Keep plastic bags and foil away from babies and children to avoid the risk of suffocation. Thin foils may cling to the nose and mouth and prevent breathing.

Small parts (mounting hardware)

Contains small parts, not for children under 3 years or any individuals who tend to place inedible objects in their mouths.

Small parts can be swallowed or lodged in the windpipe and create a choking hazard. As a general guide, a choking hazard is anything with small parts that are less than 31mm in diameter and 57mm long.

Coin/button cell battery

The remote control is delivered with the necessary button cell battery. Be careful when unpacking and/or installing the battery. Button cell batteries are small and very powerful. To kids, they might look like candy or coins, and can be very easily swallowed or put up a nose or in an ear.

- Keep new and used button cell batteries out of reach of children.
- A swallowed button cell battery can cause internal chemical burns in as little as two hours and lead to death.
- If you think the button cell battery might have been swallowed or placed inside any part of the body, seek immediate medical attention.
- Dispose of used button cell batteries immediately.

Sharp pin (Screws and screwdriver)

Young children can prick themselves (also in the eyes) while playing with the screws and screwdriver. Do not leave the screws and screwdriver lying around while unpacking.

TECHNICAL DATA

Product	Gaming Desk	
Model	AP12	AP13
Brand	AVALO	
Frequency band	433.92 MHz	
Maximum transmitted power	0.042W	
Colour	Black	
Material	• 1.2mm thick steel (Frame) • Melamine (Top layer) • Wood (Desktop) • Plastic	
Weight capacity	125kg	
Light source	LED	
Light colour	RGB	
LED power supply	5V DC (USB power)	
Remote control power supply	CR2025 battery	
Remote control range	Up to 5m	
Product weight	AP12 is 17.5kg、AP13 is 18.5kg	
Product dimensions	120 x 60 x 73cm	140 x 60 x 73cm

NOTE: Due to continuing improvements on our product, the technical specifications are subject to change without notice.

PRODUCT ASSEMBLY

Preparing for assembly

Before you start:

- Choose a clean, flat, and spacious mounting area.
- Always be careful when lifting the loose, heavier parts. For your convenience, the Desk should be mounted as close as possible to the place where it will be used.
- Make sure you have all the necessary parts for complete assembly (see “THE PACKAGE” chapter).
- Always read the assembly instructions carefully before starting the assembly.
- Keep all hardware parts and packaging out of the reach of small children.

Assembly guidelines & warnings

- Single-person assembly.
- The assembly must be done by an adult.
- Although one person can assemble the Desk, two people are recommended.
- Mount the product on a soft surface, such as a carpet/rug or blanket, to protect the finish of the desktop and frame.
- After mounting, check all connections.
- Assembly time: **Less than 30 minutes.**

WARNING

- Do not use power tools for installation, as over-tightening bolts or screws may damage the frame or desktop of the Desk.
- Don’t use too much force with the supplied tools, or the threads of the bolts or nuts will be damaged.
- Always use the supplied mounting materials. Only replace them with bolts or screws of equivalent quality.
- Protect your hands and fingers during assembly by wearing protective gloves.
- Unassembled small parts may pose a choking hazard to children. For the safety of your child(ren), it is recommended that you do not assemble the Desk in the same room with them so that they cannot pick up and swallow small parts.
- Due to the small size of the hardware and the sharp points of the screws, they are potential hazards for small children.

SCAN ME

Watch our instruction video
https://support.avalo.nl/files/ap12/instruction.mp4

The assembly

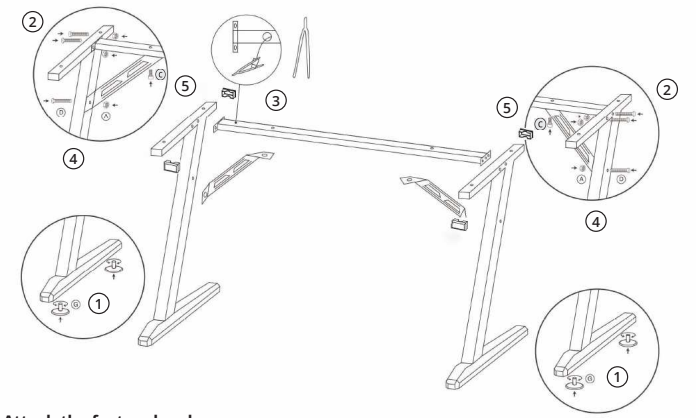

① **Attach the feet and end caps.**
- Place the feet Ⓖ at the bottom of each leg Ⓗ.
- Secure them with the thread from underneath.
- Tighten well until the structure stands stable and level.
- Insert the end caps Ⓥ to cover the openings of the upper metal profile of each leg Ⓗ.

② **Connect the two legs with the support beam.**
- Place the support beam Ⓘ between the two legs Ⓗ.
- Align the holes on the legs with the holes in the brackets on both ends of the beam.
- Fix the beam in place using a nut Ⓐ and bolt Ⓓ.
- Tighten firmly with the Allen Key M8 Ⓡ and wrench Ⓟ.

③ **Prepare the LED light cable.**
- Use the supplied pincer to guide the LED light cable through the Support Bar.

④ **Attach the support angles to the legs.**
- Position the support angles Ⓙ inside the upper part of each leg Ⓗ.
- Secure them with a nut Ⓐ and bolt Ⓓ.
- Tighten firmly with the Allen Key M8 Ⓡ and wrench Ⓟ.

⑤ **Attach the support angles to the support beam.**
- Use bolts Ⓒ to secure both support angles Ⓙ to the support beam Ⓘ.
- Tighten firmly with the Allen Key M8 Ⓡ.

⑥ **Final check.**
- Ensure all bolts and nuts (Ⓐ, Ⓒ, and Ⓓ) are properly tightened.
- Place the structure on a flat surface and check stability.

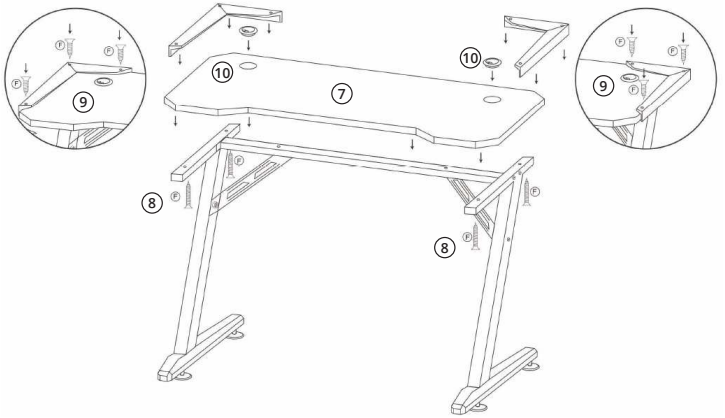

⑦ **Position the desktop board.**
- Place the desktop board Ⓤ on top of the assembled frame.
- Align the pre-drilled holes in the desktop with the holes in the metal frame underneath.

⑧ **Secure the desktop to the frame.**
- Insert screws Ⓕ through the pre-drilled holes in the metal frame into the desktop board Ⓤ.
- Tighten the screws firmly with the screwdriver Ⓠ. Do not overtighten to avoid damaging the surface.

⑨ **Install the LED light brackets.**
- Place the LED light brackets Ⓞ and Ⓝ at the corners of the desktop.
- Secure each bracket with screws Ⓕ into the desktop board Ⓤ.
- Tighten the screws firmly with the screwdriver Ⓠ. Do not overtighten to avoid damage.

⑩ **Install the cable hole covers.**
- Push both cable hole covers Ⓜ into the openings of the desktop board Ⓤ.

⑪ **Final check.**
- Ensure the desktop board is level and securely attached to the frame.
- Verify that all screws Ⓕ are tightened properly.

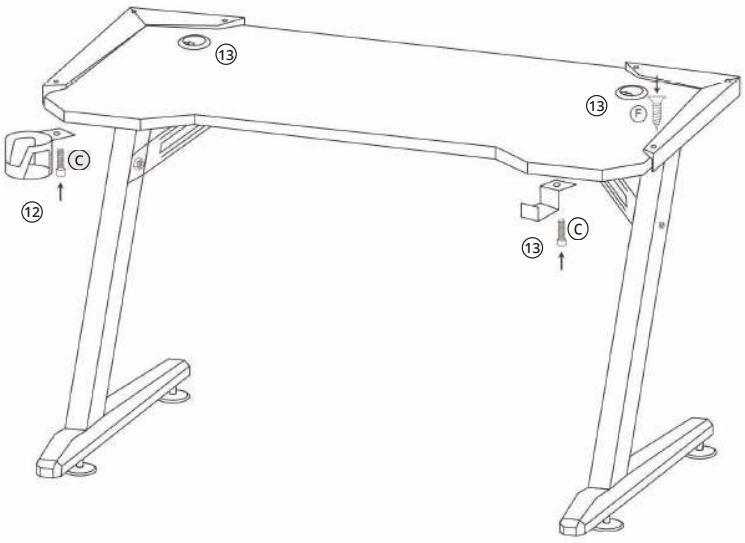

⑫ **Install the cup holder.**
- Place the cup holder Ⓛ under the desktop (left side).
- Align with the pre-drilled hole.
- Use a bolt Ⓒ to fix it firmly in place.
- Tighten firmly with the Allen Key M6 Ⓢ.

⑬ **Attach the headset holder.**
- Position the headset holder Ⓚ on the side of the Desk frame (right side).
- Align it with the pre-drilled hole.
- Use a bolt Ⓒ to fix it firmly in place.
- Tighten firmly with the Allen Key M6 Ⓢ.

⑭ **Connect the LED light brackets.**
- Connect the connector from each LED light bracket to the corresponding connector on the connection cable Ⓔ.

⑮ **Connect the USB power supply.**
- Connect the USB-A connector from the connection cable Ⓔ to a USB power supply (USB-adapter, laptop, computer or power bank).

⑯ **Optional: stick the stickers on the legs.**

⑰ **Your Desk is now fully assembled and ready to use.**

THE REMOTE CONTROL

- **First-time use:** Remove the plastic tab on the bottom of the remote control. This plastic tab prevents the battery from draining and must be removed before use.
- Aim the remote control at the receiver located in the connection cable of the Desk. For optimum performance, ensure that the remote control is aligned with the receiver. Use the buttons of the remote control to control the RGB lights.
- The maximum range of the remote control is 5 meters.
- If the remote control does not work properly, take the following steps:
  - Remove all obstacles between the remote control and the Desk.
  - Reduce the distance between the remote control and the Desk.
  - Replace the battery with a new battery.
  - Contact us if the above does not solve the problem.

NOTE: Please remove the protective film from the remote control before use.

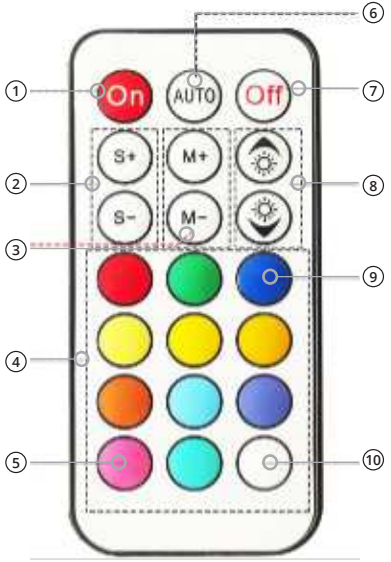

① **On:**
Turn on, pause, or resume playback.

② **Speed Adjustment.**
10 levels
S+: Increase speed
S-: Decrease speed

③ **Mode Switching:**
M+: Next mode
M-: Previous mode

④ **Colour Selection:**
12 single colours.
Press a colour button to display the corresponding solid colour.

⑤ **Remote Pairing:**
Hold for 5 seconds to pair this remote control exclusively with the controller.

⑥ **AUTO:**
Auto Play: 366 preset modes.
Long-press to enter setup mode:
- Press M+/M- to adjust the number of LEDS
- Press the blue button to adjust the RGB sequence.
- Press the Off button to save and exit.

⑦ **Off:**
Turns the lights off. Settings are automatically saved.

⑧ **Brightness Adjustment:**
32 levels
Brightness+: Increase
Brightness-: Decrease

⑨ **RGB Sequence Setup:**
With the unit off, press AUTO to enter setup:
- The first three LEDs on the strip will show the current RGB sequence.
- Use the blue button to adjust until the sequence shows Red, Green, Blue.
- Press the Off button to save and exit.

⑩ **Cancel Remote Pairing (RF version only):**
Hold for 5 seconds to reset. Any remote can then control the controller.

CLEANING

The Gaming Desk

Always disconnect the USB-A connector from the USB power supply before cleaning.

- A slightly moist or dry cloth is recommended for cleaning the desktop and support feet/legs (frame). Dry with a soft cloth.
- Do not pour water on the Desk.
- Do not use abrasive objects for cleaning.
- Cleaning must not be performed by children unless supervised.

The remote control

- Be careful not to put too much pressure on the remote control while cleaning. Use a dry cloth.
- Do not submerge the remote control in water or any other liquids. It is not allowed to rinse the remote control with water, to prevent the water from leaking into the electrical circuit and causing malfunctions.
- Under no circumstances use aggressive cleaning agents, cleaning alcohol, or other chemical solutions since these can penetrate the housing of the remote control or impair functionality.
- Cleaning must not be performed by children.

MAINTENANCE & SERVICE

- Apart from occasional cleaning, the Desk is maintenance-free.
- No lubrication is needed.
- Check the tightening of all connections regularly. If any clearance is detected, remove it immediately by tightening the appropriate screws or bolts. Clearance occurrence in the connections is normal and is not covered by the warranty.



WARNINGS:

- Do not attempt to open the remote control or the RGB lighting for maintenance. Removing the housing or improper reassembly may cause electric shocks, damage, a short circuit, or fire.
- If, for any reason, you open the housing, the warranty will become null and void. The remote control and RGB lighting contain no user-serviceable parts.
- Maintenance, service, and repairs may only be carried out by the manufacturer, a professional workshop appointed by the manufacturer, or a similarly qualified person. To obtain maintenance or service, contact us first at our e-mail address **info@avalo.nl**.

- For missing accessories such as the manual or other items, contact us at the above-mentioned e-mail address.
- In case of a defect, return the product to AVALO with a failure description, proof of purchase, and all accessories.

STORAGE

- We advise cleaning the Desk before long-term storage (see the chapter “CLEANING”).
- Do not store wet parts, as mould or rust may develop.
- Store the Desk in a place not exposed to sunlight & humidity, and which is dust-free.
- Do not store the Desk in extremely high or extremely low temperatures. This can damage the Desk.
- Store the Desk beyond the reach of small children.
- Remove the battery from the remote control before long-term storage.
- If you plan to disassemble the Desk for long-term storage, make sure to put all small hardware in a plastic bag so that no parts are lost. Place this user manual in the same plastic bag.
- Store the cables/wiring loosely coiled.

TRANSPORT



WARNINGS:

- Transportation should be done MINIMUM with 2 people to keep it as safe as possible.
- **Heavy product:** once assembled, lift the Desk with 2 people.
- The fully assembled Desk may only be moved by users aged 16 or older.

- You can (partially) disassemble the Desk or transport it fully assembled.
- Protect the Desk against vibrations and shocks during transport.
- After transport or storage at very cold temperatures, the Desk must be accustomed to room temperature for approximately. 30 minutes due to possible condensation in the remote control and RGB lighting. After that, the Desk can be used.

DISPOSAL & RECYCLING

This product is designed and manufactured with high-quality materials and components that can be recycled and reused.

Disassembly for recycling

We recommend dismantling the Desk into the smallest possible components. We have tried to take this into account during the development of the Desk so that as many components as possible can be removed for reuse via the appropriate channels.

Component	Recycling group
Frame	Metal scrap
Desktop	Wood waste
Plastic parts	Plastic waste
Wiring	Cable scrap
Remote control + RGB lighting	Electronics recycling (E-waste)

Product disposal



The user is responsible for taking the product to a waste collection service at the end of its life.

Correct separation for subsequent recycling, processing, and environmentally friendly disposal of the metal and non-metal parts helps prevent potential negative impacts on health and the environment, and supports the recycling of the materials used in the product. The unlawful disposal of the product by the user results in administrative sanctions as stipulated by law. For more detailed information on the recycling of this product and the collection systems available, contact your local waste disposal service or the shop where you purchased the product.

Comply with your legal obligations and contribute to protecting the environment.

Electronics disposal (Remote control + RGB lighting)



This product complies with the Waste Electrical and Electronic Equipment (WEEE) Directive 2012/19/EU.

Products marked with the crossed-out wheeled bin symbol must not be disposed of with regular household waste at the end of their life cycle. Please dispose of the appliance through one of the following:

- an authorised recycling centre
- a retail outlet upon the purchase of an equivalent new product

Proper separate collection helps prevent environmental harm and supports the safe processing and reuse of materials.

Please note:
Improper disposal may lead to penalties in accordance with national legislation. For local disposal rules, please contact your municipal waste authority or your retailer.

Specific instructions for France:
If this product is sold in France, additional sorting instructions apply in accordance with the Triman regulation:



Disposal of batteries (Remote control)



The handling and disposal of batteries and rechargeable batteries are governed by Regulation (EU) 2023/1542 on batteries and waste batteries. This regulation is directly applicable in all EU member states and aims to ensure the safe, sustainable, and environmentally responsible use of batteries.

Consumers are legally obliged not to dispose of batteries in household waste. Instead, used batteries must be returned to designated collection points, as indicated by the crossed-out wheeled bin symbol, for proper recycling. Correct disposal helps to protect the environment and human health.

Packing material disposal



Please follow the notes and markings on the packaging.

Ensure that plastic bags, packaging, etc., are disposed of in an environmentally sound manner. Do not just dispose of these materials with your normal household waste, but make sure they are collected for recycling.

WARRANTY & LIABILITY

AVALO guarantees that for one year from the date of purchase, this product will be free from defects in materials and workmanship. This warranty applies to products used for personal purposes and not for commercial or rental purposes. **AVALO**, at its discretion, will replace or repair this product or any component of the product found to be defective during the warranty period. Replacement will be made with a new or refurbished product or component. If the product is no longer available, a replacement may be made with a similar product of equal or greater value. No refunds shall be given. Your replacement unit will be returned to you at no charge and will be covered under this warranty for the remainder of the warranty period.

This warranty is valid for the original purchaser from the date of initial purchase and is not transferable. Proof of purchase is required to obtain support under the warranty.

This warranty does not cover:

- Negligent use or misuse of the product.
- Use with incorrect voltage or current.
- Damage resulting from falls or impacts.
- Water damage.
- Use contrary to the operating instructions.
- Disassembly, repair, or modification by anyone other than **AVALO**.
- Damage caused by accidents or disasters, such as fire, flood, earthquake, war, vandalism, or theft;
- Damage caused by incorrect maintenance and storage.
- Damage caused by incorrect assembly.
- Damage caused by incorrect connections.
- Damage caused by overloading (the maximum load is 125kg).
- Accessories such as batteries.
- Normal wear and tear.

Damage caused by failure to observe this manual will void the warranty. We do not accept any liability for consequential damage! We accept no liability for material damage or personal injury caused by improper use or failure to observe the safety instructions. In such cases, the warranty becomes void.

AVALO reserves the right to make changes at any time, without notice or obligation, in colours, specifications, accessories, materials, and models.

All rights reserved. No part of this publication may be reproduced, distributed, or transmitted in any form or by any means, including photocopying, recording, or other electronic or mechanical methods, without the prior written permission of the publisher, except in the case of brief quotations embodied in critical reviews and certain other non-commercial uses permitted by copyright law. For permission requests, contact us at the address/e-mail on the last page.

INLEIDING NL

Bedankt voor het kiezen van een **AVALO** product. Om een juist en veilig gebruik van het product te garanderen, dien je de handleiding voor gebruik zorgvuldig te lezen. Volg altijd de instructies om schade of letsel te voorkomen.

Wij verklaren hierbij dat dit product voldoet aan alle toepasselijke Europese en nationale wettelijke vereisten. In het bijzonder:

CE-markering
Dit product draagt de CE-markering, wat aangeeft dat het voldoet aan de relevante EU-richtlijnen met betrekking tot veiligheid, gezondheid en milieubescherming. De CE-markering is een verklaring van de fabrikant dat het product voldoet aan de toepasselijke EU-wetgeving.

Conform RED
Hierbij verklaart SBD Trading B.V. dat de radioapparatuur van het type Avalo AP12/AP13 Gaming Bureau in overeenstemming is met Richtlijn 2014/53/EU. De volledige tekst van de EU-conformiteitsverklaring is beschikbaar op het volgende internetadres: https://support.avalo.nl/files/ap12/doc.pdf

Deze radioapparatuur mag zonder beperkingen worden gebruikt in alle EU/EFTA-landen.

WAARSCHUWING

Deze handleiding hoort bij het **AVALO** Gaming Bureau en bevat belangrijke informatie over de veiligheid, gebruik, montage en verwijdering. Lees de handleiding zorgvuldig door en volg de instructies en waarschuwingen om te zorgen voor je eigen veiligheid en de veiligheid van anderen.

Bewaar de handleiding voor verdere referentie, zelfs als je bekend bent met het product. Zorg ervoor dat je deze handleiding bijsluit wanneer je dit product doorgeeft aan derden.

De afbeeldingen in de handleiding zijn alleen ter illustratie en kunnen licht afwijken van het product. **AVALO** is in dat geval niet verplicht de handleiding aan te passen. Gebruik het daadwerkelijke product als referentie.

Wij, de fabrikant/importeur, verklaren op eigen verantwoordelijkheid dat dit product voldoet aan de essentiële eisen en andere relevante bepalingen van de vereiste richtlijnen die op dit product van toepassing kunnen zijn. De volledige tekst van de EU conformiteitsverklaring is beschikbaar op de volgende internetpagina: **https://support.avalo.nl/files/ap12/doc.pdf**

Als je vragen, opmerkingen of problemen hebt bij het gebruik van het product, neem dan contact met ons op.

Wij hopen dat je tevreden bent met je aankoop!

VERKLARING VAN DE SYMBOLEN

In deze handleiding worden de volgende symbolen gebruikt:

Geeft belangrijke informatie of nuttige tips om het gebruik en de prestaties van het product te verbeteren.

GEVAAR:
Geeft een gevaarlijke situatie aan die, indien niet vermeden, zal leiden tot ernstig letsel, de dood of aanzienlijke materiële schade.

WAARSCHUWING:
Geeft een potentieel gevaarlijke situatie aan die kan leiden tot ernstig letsel of materiële schade.

LET OP:
Geeft een situatie aan die kan leiden tot licht letsel of materiële schade.

VEILIGHEIDSINSTRUCTIES

Lees de gebruikersinstructies aandachtig en let vooral op de veiligheidsinstructies. Als je de veiligheidsinstructies en informatie over het juiste gebruik in deze handleiding niet opvolgt, zijn we niet aansprakelijk voor eventueel daaruit voortvloeiend persoonlijk letsel of schade aan eigendommen. In dergelijke gevallen vervalt de garantie.

Elektrische apparaten en batterijen kunnen mensen, vooral kinderen, blootstellen aan gevaren die zowel ernstig letsel als de dood tot gevolg kunnen hebben. Het gebruik van elektrische apparaten en batterijen kan gevaren opleveren, waaronder, maar niet uitsluitend, letsel, brand, elektrische schokken en schade aan het elektrische systeem. Deze veiligheidsinstructies zijn bedoeld om je de informatie te geven die je nodig hebt om het AVALO Gaming Bureau te gebruiken en om dergelijke gevaren te voorkomen. Gezond verstand en respect voor het product helpen het risico op letsel te verminderen.

Alle mogelijke gevaren kunnen hier niet worden behandeld, maar we benadrukken de belangrijkste. Neem ook de waarschuwingen of veiligheidsvoorschriften in de afzonderlijke hoofdstukken van deze handleiding in acht.

Neem contact met ons op als je vragen hebt die onbeantwoord zijn gebleven na deze waarschuwingen en veiligheidsinstructies.

Algemene veiligheid

- Gebruik het Bureau niet voor een ander doel dan waarvoor het product bedoeld is (zie het hoofdstuk "BEOOGD GEBRUIK").
- Het Bureau is ontworpen en bedoeld voor huishoudelijk gebruik en is niet geschikt voor commercieel of industrieel gebruik.
- Het Bureau is alleen bedoeld voor gebruik binnenshuis. Gebruik het Bureau niet buitenshuis.
- Ga voorzichtig met het Bureau om. Schokken, stoten of een val, zelfs van geringe hoogte, kunnen het Bureau beschadigen.
- Plaats het Bureau altijd op een stabiele, harde, vlakke en horizontale ondergrond.
- Het Bureau mag belast worden met een gewicht tot maximaal 125 kg. Overschrijd dit gewicht niet.
- Stel het Bureau niet bloot aan mechanische belasting.
- Klim of zit niet op het Bureau
- Alle onderdelen moeten op de juiste wijze gemonteerd zijn om de veiligheid van het Bureau te kunnen garanderen.
- Gebruik nooit accessoires die niet door de producent worden aanbevolen. Ze kunnen een gevaar vormen voor de gebruiker en het Bureau beschadigen.
- Oefen geen overmatige kracht uit bij het gebruik van de knoppen op de afstandsbediening.
- Houd scherpe voorwerpen uit de buurt van het Bureau om krassen te voorkomen.
- Wees voorzichtig met je handen en vingers tijdens de montage. Draag beschermende handschoenen tijdens de montage.
- Zorg dat alle schroeven en bouten volledig zijn aangedraaid voordat je het Bureau in gebruik neemt.
- Controleer regelmatig of alle schroeven en bouten goed vastzitten. Draai losse schroeven of bouten altijd opnieuw stevig aan.

- Als het niet meer mogelijk is om het Bureau veilig te gebruiken, stel het dan buiten gebruik en bescherm het tegen onbedoeld gebruik. Een veilige werking kan niet langer worden gegarandeerd als het Bureau:
  - zichtbaar beschadigd is;
  - niet meer naar behoren werkt;
  - gedurende langere perioden in slechte omgevingsomstandigheden is opgeslagen;
  - of is blootgesteld aan ernstig transportgerelateerde belastingen.

Personen & gebruik

- Het Bureau kan worden gebruikt door kinderen van 8 jaar en ouder en personen met verminderde fysieke, sensorische of mentale vermogens of gebrek aan ervaring en kennis, indien zij toezicht of instructies hebben gekregen over het veilige gebruik van het Bureau en zij de daaruit voortvloeiende gevaren begrijpen.
- Reiniging en onderhoud mogen niet door kinderen worden uitgevoerd.

Elektrische veiligheid

- Je mag het Bureau niet reconstrueren of repareren. Dit kan het Bureau beschadigen.
- Controleer het Bureau af en toe op beschadigingen. Gebruik het Bureau nooit als het tekenen van beschadiging vertoont.
- De RGB-verlichting moet goed aangesloten zijn.
- Gebruik geen andere connector op de bedrading. Dit kan storingen en/of schade veroorzaken.
- Zorg ervoor dat je USB-voeding de juiste spanning levert om schade aan de RGB-verlichting te voorkomen.
- Als de stroom uitvalt tijdens gebruik, trek dan onmiddellijk de USB-A-connector uit de USB-voeding.
- Als er rook ontstaat of er ongebruikelijke geluiden of geuren zijn, trek dan onmiddellijk de USB-A-connector uit de USB-voeding. In deze gevallen mag de RGB-verlichting niet worden gebruikt totdat het is geïnspecteerd door de fabrikant of een vergelijkbaar gekwalificeerd persoon. Adem nooit rook in van een potentiële brand in een apparaat. Raadpleeg echter een arts als je rook hebt ingeademd. Het inademen van rook kan schadelijk zijn.
- Niet blussen met water in geval van brand. Doof de vlammen met een brandwerende deken of een geschikte brandblusser.

Kabels

- Wijzig de kabels niet.
- Controleer de kabels regelmatig op beschadigingen. Gebruik een kabel nooit als er tekenen van beschadiging zijn.
- Forceer nooit een connector in een aansluitpoort. Als de connector en poort niet gemakkelijk in elkaar passen, dan zijn ze waarschijnlijk niet compatibel. Controleer op obstructies en zorg ervoor dat de connector overeenkomt met de poort en dat je de connector correct hebt gepositioneerd ten opzichte van de poort.

- Trek een kabel nooit van een apparaat door aan de kabel te trekken. Trek altijd aan de connector.
- De kabels mogen niet worden geknikt, bekneld of gedraaid.
- Zorg ervoor dat de kabels niet worden samengedrukt, gebogen, beschadigd door scherpe randen of onder mechanische belasting komen te staan.
- Leg nooit een knoop in een kabel en bind geen kabels samen.
- Vermijd overmatige thermische belasting van de kabels door extreme hitte of kou.
- Kinderen kunnen verstrikt raken in kabels als ze ermee spelen, waardoor er een gevaar voor wurging kan ontstaan. Elektrische kabels zijn geen speelgoed.

Hitte

- Houd het Bureau uit de buurt van warmtebronnen en uit of weg van gebieden waar de omgevingstemperatuur relatief hoog is (bijv. fornuizen of andere warmtebronnen). Gebruik het Bureau nooit in de buurt van open vuur (zoals brandende kaarsen).
- De RGB-verlichting en afstandsbediening zijn ontworpen om optimaal te werken bij normale omgevingstemperaturen tussen 0 °C en 35 °C en om te worden bewaard bij temperaturen tussen 0 °C en 45 °C. De apparaten kunnen beschadigd raken en de levensduur van de batterij van de afstandsbediening kan worden verkort als de apparaten buiten dit temperatuurbereik worden gebruikt of bewaard. Stel deze apparaten niet bloot aan extreme temperatuurschommelingen. Plaats je Bureau niet langdurig in direct zonlicht. Plaats het Bureau niet in de buurt van een raam (vooral niet in de zomer).
- Gebruik het Bureau alleen in een gematigd klimaat (niet in een tropisch klimaat).

Water

WAARSCHUWING: De RGB-verlichting en afstandsbediening zijn niet waterdicht.

- Gebruik de afstandsbediening nooit met vochtige handen. Vocht kan een elektrische schok of kortsluiting veroorzaken.
- Raak de connectoren en de USB-connector nooit aan met vochtige handen tijdens het aansluiten of loskoppelen. Vocht kan een elektrische schok of kortsluiting veroorzaken.
- Gebruik het Bureau niet in een vochtige omgeving.

Batterijveiligheid

- Plaats de afstandsbediening niet in de buurt van vuur of in direct zonlicht. De opwarming van het apparaat kan extra verwarming, breuk of ontsteking van de batterij veroorzaken.
- Probeer de batterij niet op te laden. De batterij is daarvoor niet geschikt.
- Probeer de batterij niet te doorboren, aan te passen of uit elkaar te halen.
- Gebruik geen batterij die beschadigd of vervormd is.
- Gebruik je afstandsbediening niet als de batterij geur begint af te geven, oververhit raakt of begint te lekken.

- Raak geen lekkende materialen aan en adem de dampen van de batterij niet in. Lekkende of beschadigde batterijen kunnen bij contact met de huid bijtend letsel veroorzaken, draag daarom in dat geval geschikte handschoenen.
- De batterij bevat gevaarlijke stoffen. Open de batterij niet en plaats niets in een blootliggende batterij.
- Sta niet toe dat kinderen en dieren een blootgestelde batterij aanraken.
- Gooi de batterij nooit in het vuur.
- Niet kortsluiten. Bij kortsluiting kan de batterij exploderen of lekken.
- Een lege batterij kan nog steeds gevaarlijk zijn.
- Wanneer je met de batterij omgaat, zorg er dan voor dat je handen, het product en de batterij droog zijn.
- Om onbedoelde kortsluiting van de batterij na verwijdering te voorkomen, mogen de batterijpolen niet in contact komen met metalen voorwerpen (bijvoorbeeld munten, haarspelden, ringen). Wikkel de batterij niet in aluminiumfolie. Plak de batterijpolen vast of stop de batterij in een plastic zak voordat je deze weggooit.
- In geval van inslikken van een batterij: onmiddellijk medisch advies inwinnen of contact opnemen met het plaatselijke antigifcentrum voor behandeladvies.
- Reinig de batterijcontacten en ook die van de afstandsbediening voordat je de batterij installeert.
- Zorg ervoor dat de batterij correct geplaatst is met betrekking tot polariteit (+ en -).
- Onderzoek je afstandsbediening en zorg ervoor dat het batterijdeksel goed is vastgemaakt. Als het batterijcompartiment niet veilig sluit, stop dan met het gebruik van de afstandsbediening en houd het weg van kinderen.
- Vervang de batterij alleen door een batterij van hetzelfde formaat en hetzelfde type.
- Gebruik de batterij binnen de aanbevolen gebruiksperiode.
- Houd de batterij uit de buurt van kinderen of huisdieren.

BEOOGD GEBRUIK

Het **AVALO** Gaming Bureau is bedoeld als een ergonomisch en overzichtelijk werkstation dat speciaal is ontworpen voor gamingopstellingen. Het biedt voldoende ruimte en draagvermogen om monitoren, gaming-pc's of consoles, toetsenborden, muizen, controllers en andere randapparatuur te ondersteunen. Geïntegreerde functies zoals kabeldoorvoeren, een headsethouder en een bekerhouder helpen om de opstelling netjes te houden, terwijl de afmetingen en beenruimte van het Bureau zijn ontworpen om comfort en een gezonde houding tijdens langdurige gamingsessies te bevorderen. Het Bureau is gebouwd voor duurzaamheid en stabiliteit en zorgt ervoor dat alle apparatuur stevig wordt ondersteund, waardoor het niet alleen geschikt is voor gamen maar ook voor regulier computerwerk.

Er zijn geen andere toepassingen voor dit product.



WARNING

Gebruik dit product uitsluitend zoals beschreven in deze handleiding. Elk ander gebruik wordt beschouwd als oneigenlijk en kan leiden tot persoonlijk letsel of materiële schade. AVALO is niet aansprakelijk voor schade of letsel als gevolg van onjuist of onzorgvuldig gebruik.

HET PAKKET

Inhoud

De volgende componenten zijn bij de levering inbegrepen:

- 1x **AVALO** Gaming Bureau
- 1x Afstandsbediening (inclusief batterij)
- 1x Handleiding

OPMERKING: Vanwege transport- en verpakkingsvereisten kunnen sommige accessoires gedemonteerd worden geleverd. Volg de montage-instructies zorgvuldig.

Lijst met montagematerialen

Volg de onderstaande lijst met montagematerialen om te controleren of alle onderdelen aanwezig zijn en in goede staat verkeren. Als er iets ontbreekt, controleer dan de verpakkingsmaterialen.

S/N	Beschrijving	Aantal	S/N	Beschrijving	Aantal
Ⓐ	 Moer 6 mm	6			
Ⓒ	 Bout M6X16	4	Ⓓ	 Bout M6x50	6
Ⓔ	 Verbindingskabel	1	Ⓕ	 Schroef M4x16	10

S/N	Beschrijving	Aantal	S/N	Beschrijving	Aantal
Ⓖ	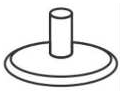 Voetje 40x30	4	Ⓗ	 Poot (+ sticker)	2
Ⓘ	 Draagbalk	1	Ⓙ	 Hoeksteun	2
Ⓚ	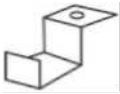 Headsethouder	1	Ⓛ	 Bekerhouder	1
Ⓜ	 Afdekking voor kabeldoorvoer	2	Ⓝ	 Linker LED-lichtbeugel	1
Ⓞ	 Rechter LED-lichtbeugel	1	Ⓟ	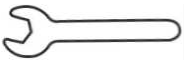 Sleutel M10	1
Ⓠ	 Kruiskopschroevendraaier	1	Ⓡ	 Inbussleutel M4	1

S/N	Beschrijving	Aantal	S/N	Beschrijving	Aantal
Ⓢ	 Inbussleutel M4	1	Ⓣ	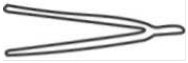 Tang	1
Ⓤ	Bureaublad	1	Ⓥ	 Eindkap 40x25	1

Uitpakken

Haal alles uit de verpakking en controleer op beschadigingen. Als dit het geval is, monteer het Bureau dan niet. Wees zeer voorzichtig bij het openen van de verpakking om schade aan het product te voorkomen.

Controleer na het uitpakken van het product of de levering compleet is en of alle onderdelen in goede staat verkeren. Mis je een onderdeel of is er een onderdeel beschadigd, neem dan contact met ons op.

Verwijder voor gebruik alle verpakkingsmaterialen.

Veiligheid tijdens het uitpakken

Laat het verpakkingsmateriaal en de accessoires niet achteloos rondslingeren tijdens het uitpakken. Het kan gevaarlijk speelmateriaal worden voor kinderen. Gooi het verpakkingsmateriaal pas weg als het Bureau gemonteerd is en werkt.

WAARSCHUWING

Plastic zakken & folies

Houd plastic zakken en folie uit de buurt van baby's en kinderen om verstikkingsgevaar te vermijden. Dunne folies kunnen aan de neus en mond blijven plakken en de ademhaling belemmeren.

Kleine onderdelen (Montagemateriaal)

Bevat kleine onderdelen, niet geschikt voor kinderen onder de 3 jaar of personen die de neiging hebben niet-eetbare voorwerpen in de mond te stoppen.

Kleine onderdelen kunnen worden ingeslikt of vast komen te zitten in de luchtpijp en verstikkingsgevaar opleveren. Als algemene richtlijn geldt dat verstikkingsgevaar alles is met kleine onderdelen met een diameter van minder dan 31 mm en een lengte van 57 mm.

Knoopcelbatterij

De afstandsbediening wordt geleverd met de benodigde knoopcelbatterij. Wees voorzichtig bij het uitpakken en/of plaatsen van de batterij. Knoopcelbatterijen zijn klein en zeer krachtig. Voor kinderen kunnen ze eruitzien als snoep of munten, en ze kunnen heel gemakkelijk worden ingeslikt of in een neus of in een oor worden gestopt.

- Houd nieuwe en gebruikte knoopcelbatterijen buiten het bereik van kinderen.
- Een ingeslikte knoopcelbatterij kan binnen twee uur interne chemische brandwonden veroorzaken en tot de dood leiden.
- Als je denkt dat de knoopcelbatterij ingeslikt is of in enig deel van het lichaam is geplaatst, dien je onmiddellijk medische hulp in te roepen.
- Gooi gebruikte knoopcelbatterijen onmiddellijk weg

Scherpe pin

Jonge kinderen kunnen zichzelf prikken (ook in de ogen) tijdens het spelen met de schroeven en schroevendraaier. Laat de schroeven en schroevendraaier niet rondslingeren tijdens het uitpakken.

TECHNISCHE GEGEVENS

Product	Gaming Bureau	
Model	AP12	AP13
Merk	AVALO	
Frequentieband	433.92 MHz	
Maximaal uitgezonden vermogen	0.042W	
Kleur	Zwart	
Materiaal	• 1,2 mm dik staal (frame) • Melamine (bovenlaag) • Hout (bureaublad) • Kunststof	
Toegelaten gewicht	125 kg	
Lichtbron	LED	
Lichtkleur	RGB	
LED-voeding	5 V DC (USB-voeding)	
Voeding afstandsbediening	CR2025 batterij	
Bereik afstandsbediening	Tot 5 m	
Productgewicht	AP12 is 17.5kg、AP13 is 18.5kg	
Productafmetingen	120 x 60 x 73 cm	140 x 60 x 73 cm

OPMERKING: Vanwege voortdurende verbeteringen aan ons product kunnen de technische specificaties zonder voorafgaande kennisgeving worden gewijzigd.

PRODUCTMONTAGE

Voorbereiding voor montage

Voordat je start:

- Kies een schoon, vlak en ruim montagegebied.
- Wees altijd voorzichtig bij het optillen van de losse, zwaardere delen. Voor je gemak moet het bureau zo dicht mogelijk bij de plaats van gebruik worden gemonteerd.
- Zorg ervoor dat je over alle benodigde onderdelen beschikt voor een volledige montage (raadpleeg het hoofdstuk “HET PAKKET”).
- Lees altijd eerst de montage-instructies zorgvuldig door voordat je met de montage begint.
- Houd alle hardware onderdelen en verpakkingen buiten het bereik van kleine kinderen.

Montagerichtlijnen & waarschuwingen

- Montage door één persoon.
- De montage moet door een volwassene worden gedaan.
- Ondanks dat één persoon het Bureau kan monteren, worden twee mensen aanbevolen.
- Monteer het product op een zacht oppervlak zoals een tapijt/vloerkleed of deken om de afwerking van het bureaublad en het frame te beschermen.
- Controleer na montage alle verbindingen.
- Montagetijd: **Minder dan 30 minuten.**



WAARSCHUWINGEN

- Gebruik geen elektrisch gereedschap voor de installatie, aangezien het te strak aandraaien van bouten of schroeven het frame of het bureaublad van het Bureau kan beschadigen.
- Gebruik niet te veel kracht met het meegeleverde gereedschap, anders wordt de schroefdraad van de bouten of moeren beschadigd.
- Gebruik altijd de meegeleverde montagematerialen. Vervang ze alleen door bouten of moeren van gelijkwaardige kwaliteit.
- Bescherm je handen en vingers tijdens de montage door beschermende handschoenen te dragen.
- Niet gemonteerde kleine onderdelen kunnen verstikkingsgevaar opleveren voor kinderen. Voor de veiligheid van je kind(eren) wordt aangeraden het Bureau niet in dezelfde ruimte te monteren, zodat zij geen kleine onderdelen kunnen oppakken of inslikken.
- Vanwege het kleine formaat van de hardware en de scherpe punten van de schroeven zijn het potentiële gevaren voor kleine kinderen.



Bekijk onze instructievideo
https://support.avalo.nl/files/ap12/instruction.mp4

De montage

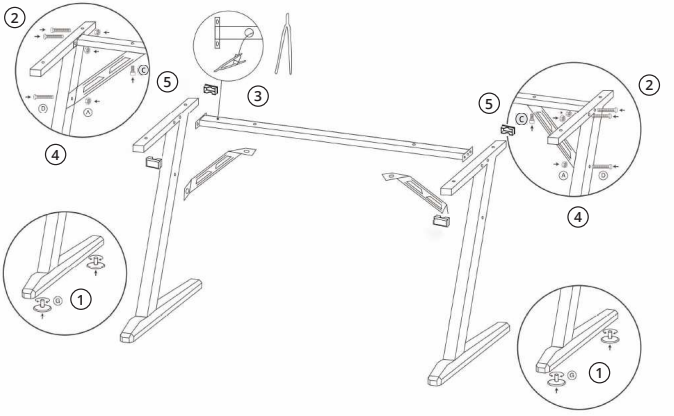

① **Bevestig de voetjes en de eindkappen.**
- Plaats de voetjes Ⓖ aan de onderkant van elke poot Ⓗ.
- Bevestig ze met de schroefdraad van onderaf.
- Draai stevig vast totdat de constructie stabiel en waterpas staat.
- Plaats de eindkappen Ⓥ om de openingen van het bovenste metalen profiel van elke poot Ⓗ af te sluiten.

② **Verbind de twee poten met de draagbalk.**
- Plaats de draagbalk Ⓘ tussen de twee poten Ⓗ.
- Lijn de gaten in de poten uit met de gaten in de beugels aan beide uiteinden van de balk.
- Zet de balk vast met een moer Ⓐ en bout Ⓓ.
- Draai stevig vast met de inbussleutel M8 Ⓡ en de steeksleutel Ⓟ.

③ **Bereid de LED-lichtkabel voor.**
- Gebruik de meegeleverde tang om de LED-lichtkabel door de draagbalk te geleiden.

④ **Bevestig de hoeksteunen aan de poten.**
- Plaats de hoeksteunen Ⓙ in het bovenste deel van elke poot Ⓗ.
- Zet ze vast met een moer Ⓐ en bout Ⓓ.
- Draai stevig vast met de inbussleutel M8 Ⓡ en de steeksleutel Ⓟ.

⑤ **Bevestig de hoeksteunen aan de draagbalk.**
- Gebruik bouten Ⓒ om beide hoeksteunen Ⓙ aan de draagbalk Ⓘ te bevestigen.
- Draai stevig vast met de inbussleutel M8 Ⓡ.

⑥ **Eindcontrole.**
- Zorg dat alle bouten en moeren (Ⓐ, Ⓒ en Ⓓ) goed zijn aangedraaid
- Plaats de constructie op een vlakke ondergrond en controleer de stabiliteit.

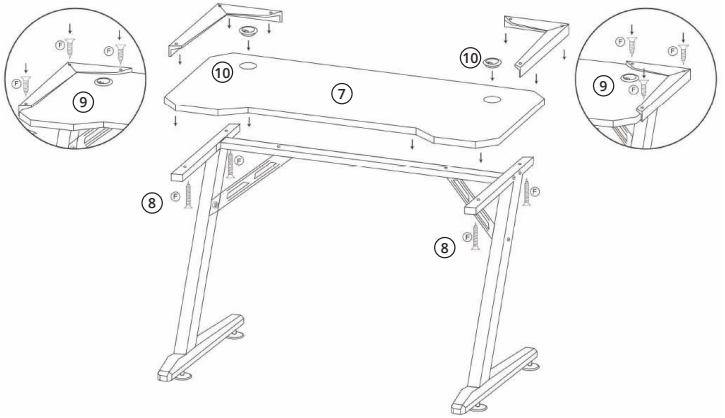

⑦ **Positioneer het bureaublad.**
- Plaats het bureaublad Ⓤ bovenop het gemonteerde frame.
- Lijn de voorgeboorde gaten in het bureaublad uit met de gaten in het metalen frame eronder.

⑧ **Bevestig het bureaublad aan het frame.**
- Steek schroeven Ⓕ door de voorgeboorde gaten in het metalen frame in het bureaublad Ⓤ.
- Draai de schroeven stevig vast met de schroevendraaier Ⓠ. Draai niet te strak om beschadiging van het oppervlak te voorkomen.

⑨ **Monteer de LED-lichtbeugels.**
- Plaats de LED-lichtbeugels Ⓞ en Ⓝ op de hoeken van het bureaublad.
- Zet elke beugel vast met schroeven Ⓕ in het bureaublad Ⓤ.
- Draai de schroeven stevig vast met de schroevendraaier Ⓠ. Draai niet te strak om beschadiging te voorkomen.

⑩ **Monteer de afdekkappen voor de kabeldoorvoer.**
- Druk beide afdekkappen Ⓜ in de openingen van het bureaublad Ⓤ.

⑪ **Eindcontrole.**
- Zorg dat het bureaublad waterpas en stevig aan het frame is bevestigd.
- Controleer dat alle schroeven Ⓕ goed zijn aangedraaid.

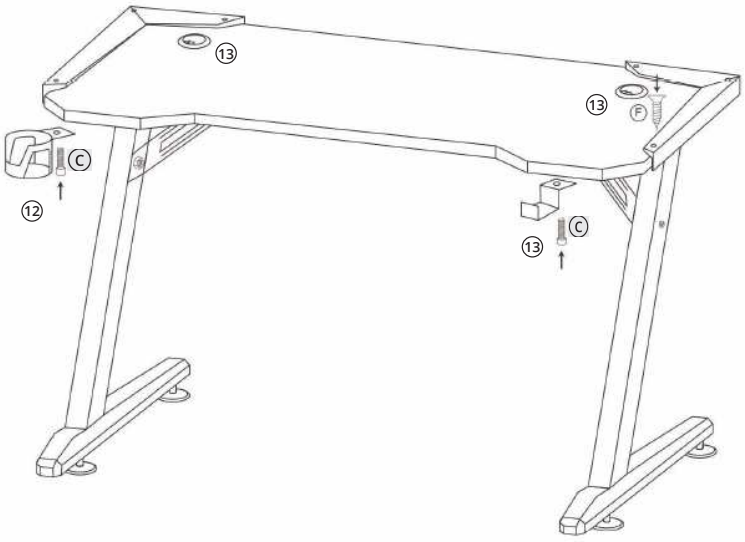

⑫ **Monteer de bekerhouder.**
- Plaats de bekerhouder Ⓛ onder het bureaublad (linkerkant).
- Lijn hem uit met het voorgeboorde gat.
- Gebruik een bout Ⓒ om hem stevig vast te zetten.
- Draai stevig aan met de inbussleutel M6 Ⓢ.

⑬ **Bevestig de headsethouder.**
- Plaats de headsethouder Ⓚ aan de zijkant van het bureaubladframe (rechterkant).
- Lijn hem uit met het voorgeboorde gat.
- Gebruik een bout Ⓒ om hem stevig vast te zetten.
- Draai stevig aan met de inbussleutel M6 Ⓢ.

⑭ **Sluit de LED-lichtbeugels aan.**
- Verbind de connector van elke LED-lichtbeugel met de overeenkomstige connector van de verbindingskabel Ⓔ.

⑮ **Sluit de USB-voeding aan.**
- Verbind de USB-A-connector van de verbindingskabel Ⓔ met een USB-voeding (USB-adapter, laptop, computer of powerbank).

⑯ **Optioneel: plak de stickers op de poten.**

⑰ **Je Bureau is nu volledig gemonteerd en klaar voor gebruik.**

DE AFSTANDSBEDIENING

- **Eerste gebruik:** verwijder het plastic lipje aan de onderkant van de afstandsbediening. Dit plastic lipje voorkomt dat de batterij leegloopt en moet voor gebruik worden verwijderd.
- Richt de afstandsbediening op de ontvanger die zich in de verbindingskabel van het Bureau bevindt. Voor optimale werking zorg je ervoor dat de afstandsbediening is uitgelijnd met de ontvanger. Gebruik de knoppen van de afstandsbediening om de RGB verlichting te bedienen.
- Het maximale bereik van de afstandsbediening is 5 meter.
- Als de afstandsbediening niet goed werkt, neem dan de volgende stappen:
  - Verwijder alle obstakels tussen de afstandsbediening en het Bureau.
  - Verklein de afstand tussen de afstandsbediening en het Bureau.
  - Vervang de batterij door een nieuwe batterij.
  - Neem contact met ons op als het bovenstaande het probleem niet oplost.

OPMERKING: Verwijder de beschermfolie van de afstandsbediening vóór gebruik.

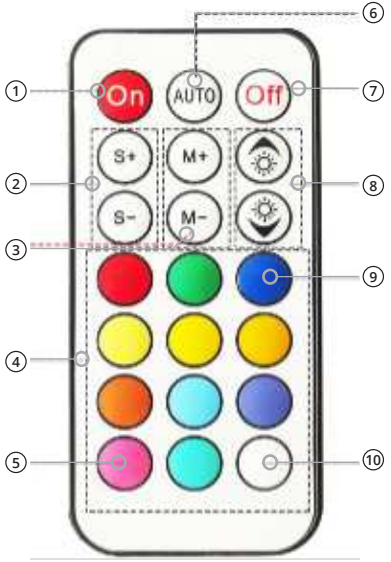

① **Aan:**
Inschakelen, pauzeren of het afspelen hervatten.

② **Snelheidsaanpassing:**
10 niveaus
S+: Snelheid verhogen
S-: Snelheid verlagen

③ **Modus schakelen:**
M+: Volgende modus
M-: Vorige modus

④ **Kleurenselectie:**
12 afzonderlijke kleuren.
Druk op een kleurknop om de bijbehorende vaste kleur weer te geven.

⑤ **Afstandsbediening koppelen**
Houd 5 seconden ingedrukt om deze afstandsbediening exclusief met de controller te koppelen.

⑥ **AUTO:**
Automatisch afspelen: 366 vooraf ingestelde modi.
Lang ingedrukt houden om de instelmodus te openen:
- Druk op M+/M- om het aantal LED's aan te passen.
- Druk op de blauwe knop om de RGB-volgorde aan te passen.
- Druk op de Off-knop om op te slaan en af te sluiten.

⑦ **Uit:**
Schakelt de verlichting uit. Instellingen worden automatisch opgeslagen.

⑧ **Helderheidsaanpassing:**
32 niveaus
Helderheid+: Verhogen
Helderheid-: Verlagen

⑨ **RGB-volgorde instellen:**
Wanneer de verlichting is uitgeschakeld, druk op AUTO om de instelmodus te openen:
- De eerste drie LED's op de strip tonen de huidige RGB-volgorde.
- Gebruik de blauwe knop om aan te passen totdat de volgorde Rood, Groen, Blauw toont.
- Druk op de Off-knop om op te slaan en af te sluiten.

⑩ **Koppeling afstandsbediening annuleren (alleen RF-versie):**
Houd 5 seconden ingedrukt om te resetten. Elke afstandsbediening kan daarna de controller bedienen.

REINIGING

Het Gaming Bureau

- Koppel altijd de USB-A connector los van de USB-voeding voordat je gaat reinigen.
- Voor het reinigen van het bureaublad en de steunvoeten/poten (frame) wordt een licht vochtige of droge doek aanbevolen. Droog met een zachte doek.
- Giet geen water op het Bureau.
- Gebruik voor het reinigen geen schurende voorwerpen.
- Reiniging mag niet worden uitgevoerd door kinderen, tenzij onder toezicht.

De afstandsbediening

- Zorg ervoor dat je tijdens het schoonmaken niet te veel druk uitoefent op de afstandsbediening. Gebruik een droge doek.
- Dompel de afstandsbediening niet onder in water of andere vloeistoffen. Het is niet toegestaan om de afstandsbediening met water af te spoelen, om te voorkomen dat het water in het elektrische circuit lekt en storingen veroorzaakt.
- Gebruik in geen geval agressieve reinigingsmiddelen, reinigingsalcohol of andere chemische oplossingen, omdat deze de behuizing van de afstandsbediening kunnen binnendringen of de functionaliteit kunnen aantasten.
- Reiniging mag niet worden uitgevoerd door kinderen.

ONDERHOUD & SERVICE

- Het Bureau is op een incidentele reiniging na verder onderhoudsvrij.
- Er is geen smering nodig.
- Controleer regelmatig het aandraaien van alle verbindingen. Als er speling wordt gedetecteerd, verwijder deze dan onmiddellijk door de juiste schroeven of bouten aan te draaien. Het optreden van spelingen in de verbindingen is normaal en valt niet onder de garantie.



WAARSCHUWINGEN:

- Probeer de afstandsbediening en de RGB verlichting niet te openen voor onderhoud. Het verwijderen van de behuizing of een onjuiste montage kan elektrische schokken, schade, kortsluitingen of brand veroorzaken.
- Als je om welke reden dan ook de behuizing opent, vervalt de garantie. De afstandsbediening en de RGB verlichting bevatten geen onderdelen die door de gebruiker kunnen worden gerepareerd.
- Onderhoud, wijzigingen en reparaties mogen uitsluitend worden uitgevoerd door de fabrikant, een door de fabrikant aangewezen professionele werkplaats of een gelijkwaardig gekwalificeerde persoon. Om onderhoud of service te verkrijgen, neem dan eerst contact met ons op via ons e-mailadres **info@avalo.nl**.

- Neem voor ontbrekende accessoires zoals de handleiding of andere items contact met ons op via bovenstaand e-mailadres.
- Stuur in geval van defect het product terug in de originele verpakking naar AVALO met een beschrijving van het defect, het aankoopbewijs en alle toebehoren.

OPSLAG

- We raden aan om het Bureau te reinigen voordat je het voor lange tijd opbergt (zie het hoofdstuk "REINIGING").
- Bewaar geen natte onderdelen, aangezien er schimmel of roest kan ontstaan.
- Bewaar het Bureau op een stofvrije plaats die niet wordt blootgesteld aan zonlicht en vochtigheid.
- Bewaar het Bureau niet bij extreem hoge of extreem lage temperaturen. Dit kan het Bureau beschadigen.
- Bewaar het Bureau buiten bereik van kleine kinderen.
- Verwijder de batterij uit de afstandsbediening voordat je deze voor lange tijd opbergt.
- Als je van plan bent om het Bureau uit elkaar te halen voor langdurige opslag, zorg er dan voor dat je alle kleine hardware in een plastic zak stopt, zodat er geen onderdelen verloren gaan. Plaats deze handleiding in dezelfde plastic zak.
- Bewaar de kabels/bedrading losjes opgerold.

TRANSPORT



WAARSCHUWING:

- Het transport dient MINIMAAL met 2 personen te gebeuren om het zo veilig mogelijk te houden.
- **Zwaar product:** eenmaal gemonteerd moet je het Bureau met 2 personen optillen.
- Het volledig gemonteerde Bureau mag uitsluitend worden verplaatst door gebruikers van 16 jaar of ouder.

- Je kunt het Bureau (gedeeltelijk) demonteren of geheel gemonteerd vervoeren.
- Bescherm het Bureau tijdens transport tegen trillingen en schokken.
- Na transport of opslag bij zeer koude temperaturen, moet het Bureau gedurende ca. 30 minuten aan kamertemperatuur wennen in verband met mogelijke condensatie in de afstandsbediening en de RGB verlichting. Daarna kan het Bureau gebruikt worden.

VERWIJDERING & RECYCLING

Dit product is ontworpen en vervaardigd met hoogwaardige materialen en componenten, die kunnen worden gerecycled en hergebruikt.

Demontage voor recycling

Wij raden aan om het Bureau in de kleinst mogelijke componenten te demonteren. Bij de ontwikkeling van het Bureau hebben wij hier rekening mee proberen te houden, zodat zoveel mogelijk onderdelen via de juiste kanalen kunnen worden verwijderd voor hergebruik.

Onderdeel	Recyclinggroep
Frame	Metaalschroot
Bureaublad	Hout afval
Plastic onderdelen	Plastic afval
Bedrading	Kabelschroot
Afstandsbediening + RGB verlichting	Elektronicarecycling (E-waste)

Verwijdering van het product



De gebruiker is er verantwoordelijk voor het product op het einde van de levenscyclus naar een dienst voor afvalophaling te brengen.

Door de metalen en niet-metalen onderdelen op de juiste manier te scheiden voor recycling, verwerking en milieuvriendelijke afvoer, worden mogelijke negatieve effecten op de gezondheid en het milieu voorkomen. Tevens wordt het recyclen van de in het product gebruikte materialen ondersteund. De onrechtmatige afdanking van het product door de gebruiker heeft door de wet vastgelegde administratieve sancties tot gevolg. Voor meer gedetailleerde informatie over de recyclage van dit product en de beschikbare ophaalsystemen neem je contact op met de lokale dienst voor afvalophaling of de winkel waar je het product hebt gekocht.

Voldoe aan je wettelijke verplichtingen en draag bij aan de bescherming van het milieu.

Verwijdering van elektronica (Afstandsbediening + RGB verlichting)



Dit product voldoet aan de Europese richtlijn 2012/19/EU inzake afgedankte elektrische en elektronische apparatuur (WEEE).

Producten met het symbool van de doorgestreepte vuilnisbak mogen aan het einde van hun levensduur niet bij het gewone huisvuil worden gegooid. Lever het apparaat in via:

- een erkend recyclagecentrum
- of bij een retailpunt bij aankoop van een gelijkwaardig nieuw product

Door correcte gescheiden inzameling wordt milieubelasting voorkomen en draag je bij aan de veilige verwerking en hergebruik van materialen.

Let op:
Onrechtmatige verwijdering kan leiden tot sancties conform nationale wetgeving. Voor lokale inzamelingsregels kun je contact opnemen met de plaatselijke afvalophaaldienst of je verkoper.

Specifieke instructies voor Frankrijk:
Indien dit product wordt verkocht in Frankrijk, gelden aanvullende sorteerinstructies in overeenstemming met de Triman-verplichting:



Verwijdering van de batterij (Afstandsbediening)



Het gebruik en de verwijdering van batterijen en oplaadbare batterijen vallen onder Verordening (EU) 2023/1542 inzake batterijen en afgedankte batterijen. Deze verordening is rechtstreeks van toepassing in alle EU-lidstaten en heeft tot doel het veilige, duurzame en milieuvriendelijke gebruik van batterijen te waarborgen.

Consumenten zijn wettelijk verplicht batterijen niet bij het huishoudelijk afval weg te gooien. In plaats daarvan moeten gebruikte batterijen worden ingeleverd bij de aangewezen inzamelpunten, zoals aangegeven met het symbool van de doorgekruiste afvalbak, voor een correcte recycling. Een juiste verwerking helpt het milieu en de menselijke gezondheid te beschermen.

Verwijdering van verpakkingsmateriaal



Volg de aanwijzingen en markeringen op de verpakking.

Zorg ervoor dat plastic zakken, verpakkingen enz. op een juiste milieuvriendelijke manier worden weggegooid. Deponeer deze materialen niet zomaar bij het normale huisvuil, maar zorg ervoor dat ze worden ingezameld voor hergebruik.

GARANTIE & AANSPRAKELIJKHEID

AVALO garandeert dat dit product gedurende één jaar vanaf de aankoopdatum vrij zal zijn van materiaal- en fabricagefouten. Deze garantie is van toepassing op producten die voor persoonlijke doeleinden worden gebruikt en niet voor commerciële of verhuurdoeleinden. AVALO zal, naar eigen goeddunken, dit product of enig onderdeel van het product dat defect blijkt te zijn tijdens de garantieperiode vervangen of repareren. Vervanging vindt plaats door een nieuw of gereviseerd product of onderdeel. Als het product niet langer beschikbaar is, kan een vervanging worden gemaakt door een vergelijkbaar product van gelijke of hogere waarde. Er wordt geen terugbetaling verleend. Je vervangende product wordt kosteloos aan je geretourneerd en valt gedurende de rest van de garantieperiode onder deze garantie.

Deze garantie is geldig voor de oorspronkelijke koper vanaf de datum van eerste aankoop en is niet overdraagbaar. Een aankoopbewijs is vereist om ondersteuning onder de garantie te verkrijgen.

Deze garantie dekt geen:

- nalatig gebruik of misbruik van het product.
- Gebruik met een onjuiste spanning of stroom.
- Schade als gevolg van vallen of stoten.
- Waterschade.
- Gebruik in strijd met de bedieningsinstructies.
- Demontage, reparatie of wijziging door iemand anders dan AVALO.
- Schade veroorzaakt door ongevallen of rampen, zoals brand, overstroming, aardbeving, oorlog, vandalisme of diefstal.
- Schade veroorzaakt door onjuist onderhoud en opslag.
- Schade veroorzaakt door onjuiste montage.
- Schade veroorzaakt door verkeerde aansluitingen.
- Schade veroorzaakt door overbelasting (de maximale belasting is 125kg).
- Accessoires zoals batterijen.
- Normale slijtage.

Bij beschadigingen veroorzaakt door het niet in acht nemen van deze handleiding, vervalt de garantie. Voor gevolgschade aanvaarden wij geen enkele aansprakelijkheid! Wij aanvaarden geen aansprakelijkheid voor materiële schade of persoonlijk letsel veroorzaakt door ondeskundig gebruik of het niet opvolgen van de veiligheidsvoorschriften. In dergelijke gevallen vervalt de garantie.

AVALO behoudt zich het recht voor om op elk moment, zonder kennisgeving of verplichting, wijzigingen aan te brengen in de handleiding, kleuren, specificaties, accessoires, materialen en modellen.

Alle rechten voorbehouden. Niets uit deze uitgave mag worden verveelvoudigd, verspreid of verzonden in welke vorm of op welke manier dan ook, inclusief fotokopieën, opnamen of andere elektronische of mechanische methoden, zonder de voorafgaande schriftelijke toestemming van de uitgever, behalve in het geval van korte citaten belichaamd in kritische recensies en bepaalde andere niet-commerciële toepassingen die zijn toegestaan door het auteursrecht. Voor toestemmingsverzoeken raadpleeg ons op het adres/e-mail op de laatste pagina.

SBD Trading B.V. - AVALO
Van der Landeweg 7
7418HG Deventer
The Netherlands
info@avalo.nl - www.avalo.nl

Document versie/version: 01-12-2025

©AVALO 2025
All rights reserved. No part of this publication may be reproduced, distributed, or transmitted in any form or by any means, including photocopying, recording, or other electronic or mechanical methods, without the prior written permission of the publisher, except in the case of brief quotations embodied in critical reviews and certain other noncommercial uses permitted by copyright law. For permission requests contact us at the address at the last page.