GLORIA

Geräte für Haus und Garten

THERMOFLAMMbio Professional E+ TURBO

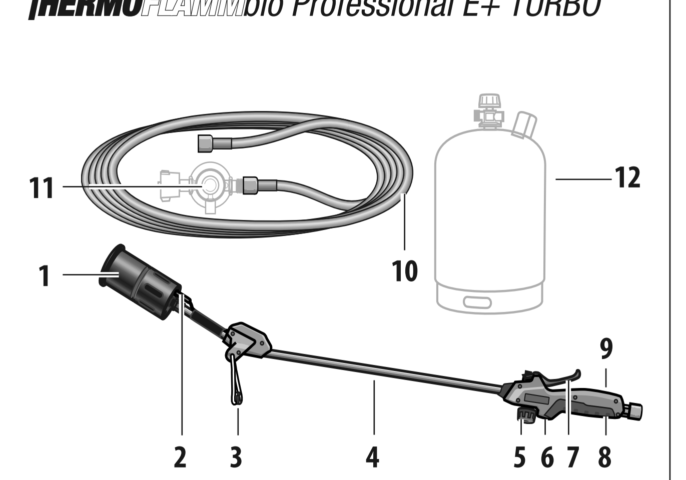

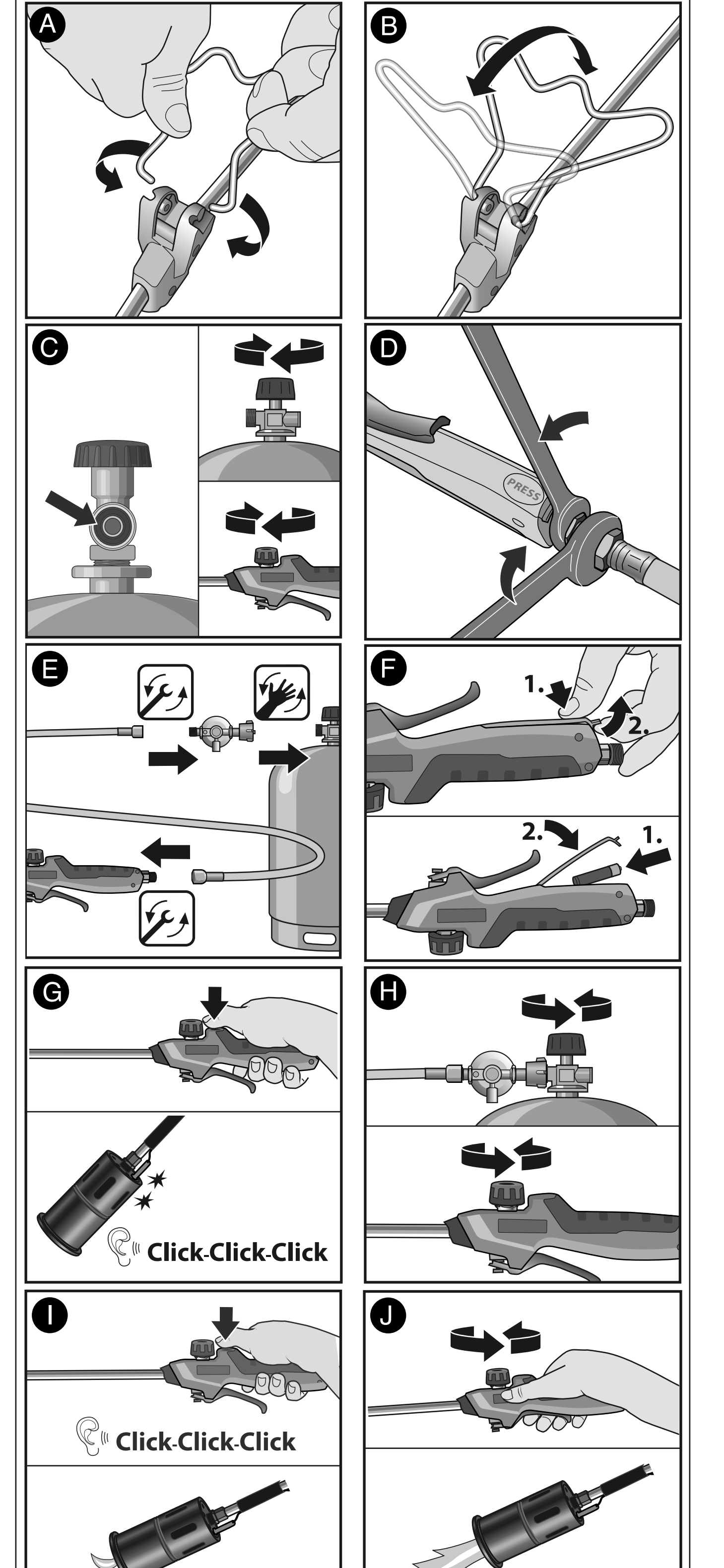

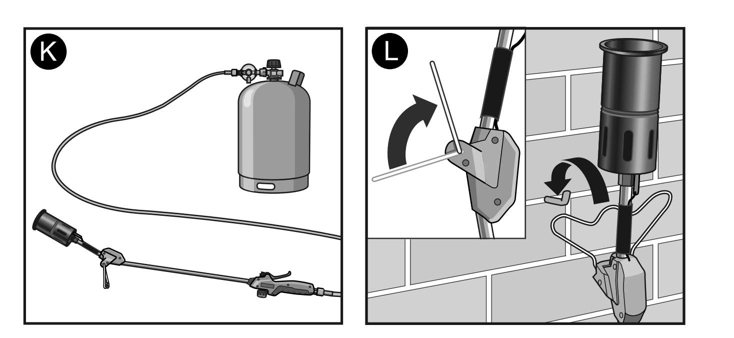

GB Instructions for use

Symbols used in these instructions

DANGER! This level of warning indicates an impending hazardous situation. Follow the instructions indicated in this warning to prevent serious or fatal injuries.

WARNING! This level of warning indicates a potential hazardous situation. Follow the instructions indicated in this warning to prevent the risk of injury.

ATTENTION! This level of warning indicates potential damage to property. Follow the instructions indicated in this warning to avoid damaging property.

Note! A note indicates additional information or illustrations which will help you operate and understand the device.

Important safety instructions

These operating instructions familiarise you with important safety instructions and information required to operate the device properly!
Please read the instructions carefully, keep them in a safe place and pass them on to the next owner with the device, if necessary!
Also observe the safety instructions for the handling of gas cylinder and pressure reducer!
All safety instructions serve for your personal protection as well!

- This device is in compliance with the generally accepted technical rules and the relevant safety regulations.
- This device may be used by children from 16 years and above and by persons with diminished physical, sensorial or mental capacities or lack of experience and knowledge if supervised or if they have been instructed with respect to safe use of the device and understand the risks that result from using it. Children must not play with the device. Cleaning and user maintenance must not be performed by children without supervision.
- Use device as intended!
- Protective gloves are recommended to be worn.
- Do not use the device near children.
- This appliance must only be used to a maximum outdoor temperature of -2°C.
- The device must not be used below ground level.
- The device is not suitable for unsupervised operation.
- **This device may only be used with:**
  - **commercial propane gas cylinders of the sizes 5 kg / 11 kg (not contained in the scope of supply). It can be dangerous to use other types of gas cylinder.**
  - **only with the GLORIA pressure reducer. It can be dangerous to use other types of pressure reducers.**

Repairs to the equipment should only be carried out by GLORIA Service Stations. Order spare parts from your authorised dealer. If the required parts are not in stock, he will procure them for you as quickly as possible.

- ***CAUTION!***
  Please note that under product liability law we are not liable for damage resulting from the use of our product if such damage was caused by improper repair or if original replacement parts were not used to replace defective or worn-out parts and the repair was **not** carried out by our Customer Service or by an authorized service technician. This also applies to accessories.

DANGER!
Danger to life from fire and explosion!

Danger to life if the device, the pressure reducer or the gas cylinder is/are not used as intended! For this reason, observe the safety instructions attached to all components as well as the following safety instructions:

- Do not direct the flame at the gas hose, gas cylinder, open flame or at a hot item. Keep away from ignition sources. Do not smoke near the device. Keep away from children.
- Do not store near radiators.
- Only use this device out of doors. Never use the device inside a garage or in places where petrol (gasoline) or any other highly volatile and inflammable substances are kept.
- Only use gas cylinder outdoors and never replace it near open flame, ignition source or readily flammable material.
- **If you smell gas, switch off device immediately (close the valve at the gas cylinder as well as at the device) and check for leakage. In order to be certain that there are no leaks, pour lukewarm soapy water over the joint connection and also over the valve casing. If there are no bubbles, the device is properly sealed and ready for use. If any bubbles are seen, then do not use the device under any circumstances. In this case, the gas cylinder must be immediately closed at the valve and disconnected from the device. The device should be tested by a technician or a dealer for possible causes of leakage. Never look for leaks with a naked flame or indoors!**

WARNING!
Do not touch hot device parts or open flames! Risk of burning!
Parts of this device can become extremely hot when in use and can cause burns. Risk of burning if the device is not used as intended! For this reason, observe the following safety instructions:

The device shall only be used in an angle of up to < 90°.

- Do not touch the burner casing due to the risk of injury from burns.
- Dry wood, foliage, pine needles and dry grass can catch fire.

WARNING!
Contact with gas poses a health risk!
Breathing in, swallowing or skin contact with leaking, unlit gas can have a limited damaging effect on your health. Consult a doctor if you develop symptoms or are unsure. For this reason, observe the following safety instructions:

- Never point leaking gas at persons or animals.
- Further health and industrial safety information for this product is available in the safety datasheet which can be requested from the manufacturer.

Intended Use

The device is only to be used to remove weeds from between flagstones and crazy paving, from terraces, patios, driveways and paths.

No liability can be assumed for possible damage caused by unintended use, incorrect operation or unqualified repairs. Such actions will also invalidate any warranty claims.

The device is not intended for commercial use!

Foreseeable misuse

The device is not intended for use as a heater in household areas, for lawns and flowerbeds or for any other application other than those stated in these instructions. Do not use the device in wet weather conditions.

In the event of danger

Use a fire extinguisher to fight a fire if there is no risk involved. If possible, remove any hazardous cans or gas cartridges away from the fire.

Device elements

1 Burner pot
2 Ignition electrode with base
3 Stand
4 Extension pipe
5 Gas control valve
6 Ignition button
7 Gas flow lever
8 Handle
9 Battery compartment
10 5 m gas hose
11 Pressure reducer **(Accessories 000182.5000)**
12 Commercial propane gas cylinder 5 kg / 11 kg

Technical Data

Art.-No.:	000274.0000
Length:	930 mm
Type of gas:	Propane
Flame temperature:	up to 1200°C
Capacity:	approx. 60 KW
Device incl. gas hose:	approx. 1.6 kg
Gas consumption:	approx. 4.8 kg/h
Gas pressure:	4 bar
Battery (not included):	AAA (1,5V)

Getting Started

DANGER!
Danger to life from fire and explosion!
For this reason, observe the following safety instructions:
- Only operate the device outdoors. The gas cylinder must always stand upright.
- The screw fitting between the extension pipe **(4)** and the gas control valve **(5)** as well as the connection between the gas control valve **(5)** and the handle **(8)** must never be disconnected.
- Never direct the open flame at flammable or explosive materials.
- After various unsuccessful attempts to ignite the flame, close the valve, wait until the gas has fully dissipated and then reignite the flame.

Assembly Stand
see Fig. A - B

Assembly
- Prior to assembling the pressure reducer check whether the gasket in the valve of the gas cylinder is in place, see Fig. C.
- The valve of the gas cylinder is closed. The gas control valve **(5)** must be closed. For doing this, turn the black valve button completely to the right (clockwise), see Fig. C. Tighten only hand-tight.

- 1. Firmly tighten the gas hose **(10)** at the handle **(8)** D.
  2. Firmly tighten the gas hose **(10)** at the pressure reducer **(11)**.
  3. Firmly tighten the pressure reducer **(11)** to the propane gas cylinder by means of the locking nut.

(All threads are left-handed threads, firmly tighten with spanner), Fig. E.

Inserting the battery

Note! Check that the AAA battery (alkaline manganese cells only) is in good condition and installed correctly. Some batteries have a protective plastic wrapping (not to be confused with the battery label) that needs to be removed before inserting the battery. Ensure that the ignition cable is properly connected to the ignition electrode **(2)** and that the ignition cable's insulation is intact

- Open the battery compartment **(9)** on the underside of the handle **(8)** and insert a battery (type AAA), see Fig. F.
- Close the battery compartment and check whether the ignition is working properly. To do this, press the ignition button, listen to the click, and check whether sparks are generated at the electrode **(2)** in the burner **(1)**, see Fig. G.

Leak test
- Check screw fitting for leaks (see description in the left column)!

Operation
- Open the valve at the propane gas cylinder as well as the gas control valve **(5)** by half a turn, see Fig. H.
- Point the rod downwards and away from your body in a safe area. Ignite the flame by pressing the ignition button. Release the ignition button as soon as the flame has ignited. The appliance is now operating on a low flame, see Fig. I.

ATTENTION! **Risk of burning by open flame!**
Never actuate the gas flow lever **(7)** when igniting the flame!
- Open the gas control valve **(5)** further and actuate the gas flow lever **(7)**, the device is now working with full flame, see Fig. J.
  Hold the shaft at a height of about 3 cm above the ground and move it slowly from side to side.

DANGER! Danger of life from fire and explosion! Never direct the flame at the gas hose or the gas cylinder!

WARNING!
Do not touch hot device parts! Risk of burning!
For this reason, observe the following safety instructions:
- Do not touch the burner casing during operation.
- In case of work interruptions let go of the gas flow lever **(7)** and put the device down on the stand, see Fig. K.

Decommissioning

- Let go of the gas flow lever, close the valve at the gas cylinder and wait until the flame at the burner casing goes out. After that close the gas control valve **(5)**. Always put the device down on the stand **(3)** until the burner casing has cooled down, see Fig. K/L.

Remove the battery from the battery compartment before long periods of non-use.

Instructions for Use!

- The device is intended especially to remove weeds.
- The most effective way to use the thermoflamm is when the weeds have a high sap content. The best time to remove the weeds is the springtime. The younger the weeds the more intensive the effect. The success of this method of weed removal and the effect of the flame upon the weeds is not immediately visible however. The success of the thermoflamm is variable depending upon the type of weed being tackled.
- Weeds with smooth leaves react most intensely and can be destroyed even after the first treatment,however a 100 % success rate on weeds with hard leaves, for example thistles, will only dry out after repeated treatments at one of two weeks intervals. Hard grasses are extraordinarily robust and demand a relatively lenghty treatment period.
- The unit should only be used on smaller areas. Once the weeds become too tall they must be mown first. The treatment is however less effective since the weeds are stronger and the liquid reserves in the roots are greater.
- During the initial period, the areas can require to be treated up to five times to achieve long lasting success. It is then sufficient to apply subsequent treatments at twice monthly intervals.
- Weeds only need to be heated up. Actual burning-off is not necessary. The heat causes the cells of the leaves to dry out and thus the weeds die.
- Certain types of weeds require repeated treatment.

Maintenance and Storage

- The device does not require any special maintenance. Ensure that the seal is fitted and in a good condition, see Fig. C.
- The device must be stored in a dry place and with the gas cylinder removed, preferably in a place that can be locked up and is inaccessible by children.

Environmental protection & disposal of the device

These symbols on the product, user manual or packaging indicates that this product must not be disposed of in regular household waste at the end of its service life.

- Do not dispose of electrical appli- ances through household waste! In accordance with European Directive 2012/19 / EU on old electrical and electronic appliances and its implementa- tion in national law, electrical tools that are no longer suitable for use must be separately collected and sent for environmentally responsible recycling. Recycling alternative for the return request: Alternatively, the owner of an electric or electronic appliance is obligated to cooperate in proper recycling in the event of a property task instead of returning. Old equipment can also be handed over to a collection facility carrying out disposal as defined on the national recycling and waste management laws.

This does not apply to the accessories and auxiliaries included in old equipment, which do not contain electrical components.

- The battery must be disposed of separately from the rest of the device.
- Please check with your local government to find the appropriate disposal point.

Battery disposal

As a consumer, you or the disposal company such as municipal collection points, required by law to dispose of used batteries and charger as hazardous waste.

Risk of injury from defective, leaking battery!

The applied battery contains substances that can result in injuries when getting in contact with skin or when inhaled. Should your device have a drained battery, you must use rubber gloves to remove it from the device and properly dispose of it in a closed container.

- According to the European Directive 2013/56/EU, faulty batteries must be collected separately and reused or recycled in an environmentally friendly manner.

Disposal possibilities are as follows:
– by dealer
– at a GRS recycling centre
– in special waste containers provided by the communities

Information on how to remove the battery when the device reaches the end of its service life can be found in figure F.

Obtain additional disposal information from your community or city.

Disposal of packaging

The packaging materials have been selected according to environmentally- suitable and disposal-related aspects and are therefore recyclable. Returning the packaging to the material circulation saves raw materials and reduces the level of waste.

Please dispose of unwanted packaging materials according to applicable local regulations.

Warranty & Guarantee

GLORIA gives a 24 month guarantee as per of the terms and conditions of the warranty (www.gloriagarten.de). This does not affect your legal rights to claims under warranty with regard to the seller.

We reserve the right to make technical changes!

FR Mode d'emploi

Symboles utilisés dans cette notice

DANGER ! Un avertissement précédé de ce symbole décrit une situation dangereuse imminente. Pour éviter un danger de mort ou des blessures très graves, veuillez respecter les instructions accompagnant ce symbole d'avertissement.

AVERTISSEMENT ! Un avertissement précédé de ce symbole décrit une situation potentiellement dangereuse. Pour éviter de vous blesser, veuillez respecter les instructions accompagnant ce symbole d'avertissement.

ATTENTION ! Un avertissement précédé de ce symbole prévient de dégâts matériels possibles. Pour éviter des dégâts matériels, respectez les instructions précédées de ce symbole d'avertissement.

Remarque ! Une remarque caractérise des informations supplémentaires ou illustrations destinées à vous faciliter l'utilisation de l'appareil et à comprendre son fonctionnement.

Importantes consignes de sécurité

La notice d'utilisation vous fournit des consignes de sécurité et informations importantes nécessaires au fonctionnement impeccable de l'appareil.
Veuillez lire intégralement la notice, la conserver et la remettre à un éventuel futur propriétaire !
Respectez également les consignes de sécurité relatives au maniement de la bouteille de gaz et du réducteur de pression !
Les consignes de sécurité visent aussi toujours votre sécurité personnelle !

- Cet appareil correspond aux règles techniques reconnues et aux dispositions de sécurité applicables !
- Des enfants à partir de 16 ans ainsi que des personnes dont les capacités physiques, sensorielles ou mentales sont réduites ou qui ne possèdent pas d'expérience ou de connaissances de l'appareil peuvent utiliser celui-ci sous surveillance ou après avoir été avisés de l'utilisation sûre de l'appareil et après avoir compris les risques susceptibles d'en résulter. Les enfants ne peuvent pas jouer avec l'appareil. Le nettoyage et la maintenance par l'utilisateur ne peuvent pas être réalisés par des enfants sans surveillance.
- Veuillez utiliser l'appareil conformément à sa destination.
- Le port de gants de protection est recommandé.
- Ne faites pas marcher l'appareil à proximité d'enfants.
- Cet appareil ne doit être utilisé qu'a une température extérieure de - 2° C.
- Il est interdit d'utiliser l'appareil en sous-sol.
- L'appareil n'est pas conçu pour fonctionner sans surveillance.
- **Utiliser cet appareil exclusivement avec :**
  - **des bouteilles de propane du commerce de format 5kg / 11 kg (non fournies). Il peut être dangereux d'utiliser d'autres bouteilles de gaz.**
  - **un réducteur de pression GLORIA. Il peut être dangereux d'utiliser d'autres vannes de réducteur de pression.**

Les réparations des appareils ne doivent être effectuées que par les GLORIA services. Commander les pièces de rechange chez le revendeur. Si ces pièces ne sont pas en réserve, il se les procurera rapidement.

- ***ATTENTION!***
  Nous attirons expressément l'attention sur le fait que nous ne pouvons pas être tenus responsables pour les dommages dus à nos appareils, conformément à la loi sur la responsabilité des appareils, quand ceux-ci ont été réparés de façon non conforme, quand les pièces de rechange utilisées ne sont pas des pièces de rechange d'origine et quand la réparation **n'a** pas été effectuée par le service après-vente ou le spécialiste autorisé. Ceci s'applique également aux accessoires.

GLORIA®

Geräte für Haus und Garten

THERMOFLAMMbio Professional E+ TURBO

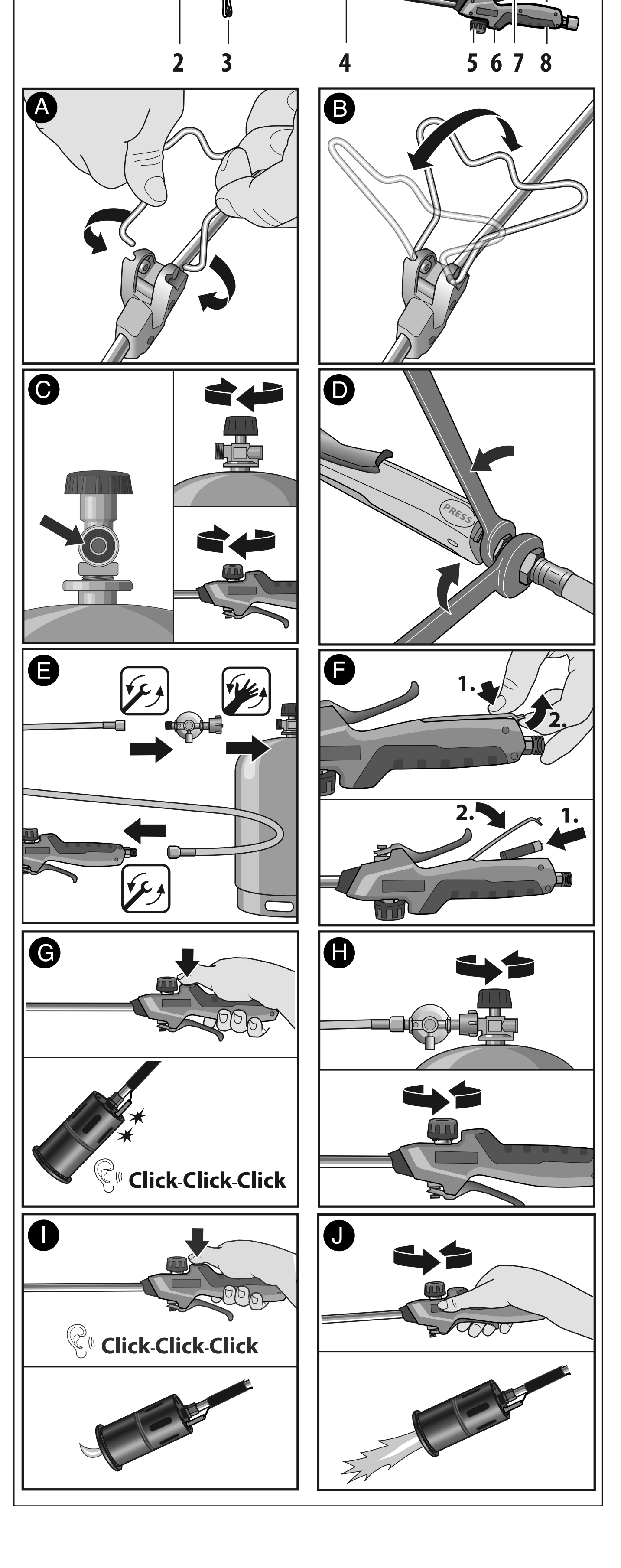

DK

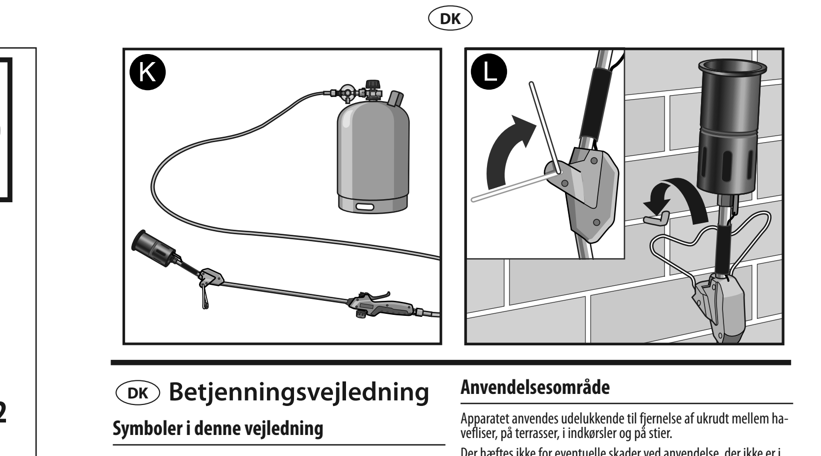

DK Betjenningsvejledning

Symboler i denne vejledning

FARE! En advarselsinfo på dette faretrin markerer en truende farlig situation. Følg anvisningerne til denne advarselsinfo, så livsfare eller alvorlige kvæstelser kan undgås.

ADVARSEL! En advarselsinfo på dette faretrin markerer en mulig farlig situation. Følg anvisningerne til denne advarselsinfo, så faren for kvæstelser kan undgås.

OBS! En advarselsinfo på dette faretrin markerer mulige materielle skader. Følg anvisningerne til denne advarselsinfo, så materielle skader undgås.

Bemærk! En bemærk-info markerer ekstra informationer eller billeder, som gør betjeningen og forståelsen af apparatet lettere.

Vigtige sikkerhedshenvisninger

Betjeningsvejledningen giver vigtige sikkerhedsanvisninger og informationer, som er nødvendige for problemløs drift af apparatet!

Læs vejledningen fuldstændigt igennem, opbevar den og giv den videre til en evt. efterfølgende ejer!

Overhold også sikkerhedsanvisningerne til brug af gasflasken og trykreduktionen!

Alle sikkerhedsanvisninger har betydning for Deres personlige sikkerhed!

- Dette apparat er i overensstemmelse med de anerkendte regler for teknik og de gældende sikkerhedsbestemmelser!
- Dette apparat kan bruges af børn fra 16 år og derover samt af personer med reducerede fysiske, sensoriske eller mentale evner eller mangel på erfaring og viden, hvis de er under opsyn eller er blevet undervist i sikker brug af apparatet og de farer, der kan være forbundet med det. Børn må ikke lege med apparatet. Rengøring og brugervedligeholdelse må ikke udføres af børn uden opsyn.
- Brug apparatet efter bestemmelserne.
- Det anbefales altid at bære beskyttelseshandsker.
- Apparatet må ikke anvendes i nærheden af børn.
- Apparater bør ikke anvendes ved en temperatur under - 2° C.
- Apparatet må ikke anvendes under jordens overflade.
- Apparatet er ikke egnet til drift uden opsyn.
- **Dette apparat må udelukkende anvendes med:**
  - **almindelige propan-gasflasker af størrelsen 5kg / 11kg (medfølger ikke ved køb). Det kan være farligt at anvende andre gasbeholdere.**
  - **må kun anvendes sammen med GLORIA-trykreduktionen. Det kan være farligt at anvende andre trykreduktioner.**

Reparationer på apparater må kun udføres af GLORIA serviceværksteder. Reservedele bør De bestille hos deres specialforhandler. Såfremt delene ikke findes på lager, vil de blive bestilt hjem hurtigst muligt.

- ***VIGTIGT!***

  Vi henviser udtrykkeligt til, at vi iht. loven om produktansvar ikke hæfter for skader, som er opstået på grund af vort apparat, såfremt dette er forårsaget af ukyndig reparation eller der ved udskiftning af dele ikke er benyttet originale dele og reparationen **ikke** er foretaget af kundeservice eller den autoriserede fagmand. Dette gælder også for tilbehørsdele.

FARE!
Livsfare på grund af brand og eksplosion!

Livsfare ved forkert anvendelse af apparatet, trykreduktioner eller gasflasken! Overhold derfor sikkerhedsanvisningerne på alle komponenterne samt de følgende sikkerhedsanvisninger:

- Ret ikke flammen mod gasslangen, gasflasken, åben flamme eller mod glødende genstande. Skal holdes på afstand af antændelseskilder. Rygning forbudt. Må ikke komme i børns hænder.
- Må ikke opbevares i nærheden af radiatorer.
- Ukrudtsfjerneren må kun anvendes udendørs. Apparater må aldrig anvendes i garager eller andre steder, hvor der evt. opbevares benzin eller andre let antændelige materialer.
- Skift kun gasflasken udendørs og aldrig ved åben ild, tændkilder eller let antændelige stoffer.
- **Sluk straks for apparatet ved gaslugt (luk ventilen på gasflasken samt ventilen på apparatet), og kontrollér for lækager. For at være sikker på at der ikke er lækager, kan De smøre samlingsstedet samt ventilhuset med lunkent sæbevand. Hvis der ikke dannes bobler, er apparatet tæt og klar til brug. Hvis der dannes bobler, så må ukrudtsfjerneren under ingen omstændigheder tages i brug. Gasflasken skal så straks lukkes på ventilen og afbrydes fra apparatet. De bør derefter få en fagmand eller et værksted til at undersøge ukrudtsfjerneren for at få konstateret årsagen til lækagen. Find aldrig de utætheder med en flamme og aldrig i lukkede rum!**

ADVARSEL!
Fare for forbrænding på grund af varme dele på apparatet eller åben flamme!

Dele af apparatet kan blive meget varme under brug og føre til mulige forbrændinger. Ved forkert brug af apparatet er der også fare for at brænde sig! Overhold derfor de efterfølgende sikkerhedsanvisninger:

Apparatet må kun anvendes i en vinkel, der er mindre end 90°.

- Rør ikke ved brænderhuset, risiko for forbrændinger.
- Tørt træ, løv, grannåle og tørt græs kan antændes.

ADVARSEL!
Sundhedsfare ved kontakt med gas!

Udstrømmende, ikke antændt gas, kan fremkalde sundhedsskader af begrænset virkning ved indånding, synkning eller indtagelse. Hvis der opstår symptomer eller i tvivlstilfælde, skal der søges læge. Overhold derfor de efterfølgende sikkerhedsanvisninger:

- Ret aldrig udstrømmende gas mod mennesker eller dyr.
- Yderligere informationer om sundheds- og arbejdsbeskyttelse i forbindelse med dette produkt kan findes i sikkerhedsdatabladet, som kan rekvireres hos producenten.

Anvendelsesområde

Apparatet anvendes udelukkende til fjernelse af ukrudt mellem havefliser, på terrasser, i indkørsler og på stier.

Der hæftes ikke for eventuelle skader ved anvendelse, der ikke er i overensstemmelse med anvendelsesområdet, ved forkert betjening eller ufagkyndige reparationer. Garantiydelser i sådanne tilfælde er også udelukkede.

Apparatet er ikke beregnet til erhvervsmæssig anvendelse!

Forudsigeligt misbrug

Apparatet er ikke beregnet til at være varmegiver på husholdningsområdet, til græsplæner og blomsterbede eller til andre anvendelsesområder end dem, som er angivet her. Anvend ikke apparatet i vådt vejr.

Reaktion i tilfælde af fare

Brandbekæmpelse med ildslukker, hvis der ikke er nogen fare. Dåser eller gaspatroner, der er i fare på grund af brand, skal fjernes fra det farlige område, hvis det er muligt.

Apparatets elementer

1 Brænder
2 Tændingselektrode med fod
3 Fod
4 Forlængerrør
5 Gasreguleringsventil
6 Tændingstast
7 Gasreguleringsarm
8 Håndtag
9 Batterirum
10 5 m gasslange
11 Trykreduktionen **(Tilbehør 000182.5000)**
12 Almindelig propangasflaske 5 kg / 11 kg

Tekniske data

Art.-Nr.:	000274.0000
Længde:	930 mm
Gastype:	Propan
Flammetemperatur:	≤ 1200°C
Ydelse:	ca. 60 KW
Apparat inkl. gasslange:	ca. 1,6 kg
Forbrug:	ca. 4,8 kg/h
Gastryk:	4 bar
Batteri (følger ikke med leverancen):	AAA (1,5V)

Ibrugtagning

FARE!
Livsfare på grund af brand og eksplosion!

Overhold derfor de efterfølgende sikkerhedsanvisninger:

- Apparatet må kun anvendes udendørs. Gasflasken må kun opstilles lodret.
- Forskruningen mellem forlængerrøret **(4)** og gasreguleringsventilen **(5)** samt forbindelsen mellem gasreguleringsventilen **(5)** og håndtaget **(8)** må aldrig løsnes.
- Ret aldrig åben flamme mod brændbare eller eksplosive stoffer.
- Luk ventilen efter flere forsøg på at tænde flammen uden held, og vent, til den udstrømmede gas er forsvundet, og tænd så flammen igen.

Montering Fod
se fig. A - B

Montering

- Kontrollér før monteringen af trykreduktionen, at ringen sidder i ventilen på gasflasken, se fig. C .
- Ventilen på gasflasken skal være lukket. Gasreguleringsventilen **(5)** skal lukkes. Drej den sorte ventilknap helt til højre i omdrejningsretningen (i urets retning), se fig. C. Drej kun til med hånden.
- 1. Skru gasslangen **(10)** fast på håndtaget **(8)** D.
  2. Skru gasslangen **(10)** fast på trykreduktionen **(11)**.
  3. Skru trykreduktionen **(11)** fast på propangasflasken ved hjælp af omløbermøtrikken.

(Alle gevind er venstregevind, skru dem fast med gaffelnøglen) fig. E .

Sæt batteriet ind

Bemærk! Kontroller, at AAA-batteriet (kun alkali-mangan-celler) er i ordentlig tilstand og korrekt installeret. Nogle batterier har en beskyttende plastikindpakning (må ikke forveksles med batterietiketten), som skal fjernes, før batteriet sættes i. Kontroller, at tændingskablet er korrekt forbundet til tændingselektroden **(2)**, og at tændingskablets isolering er i orden.

- Åbn batterirummet **(9)** på undersiden af håndtaget **(8)**, og sæt et batteri (type AAA) ind, se fig. F .
- Luk batterirummet, og kontroller, om tændingen fungerer korrekt. For at gøre det skal du trykke på tændingstasten, høre klikket og se, om der dannes gnister ved elektroden **(2)** i brænderen **(1)**, se fig. G .

Tæthedskontrol

- Kontrollér forskruningen for lækager (se beskrivelsen i venstre spalte)!

Drift

- Åbn ventilen på propangasflasken samt gasreguleringsventilen **(5)** med en 1/2 omdrejning, se fig. H .
- Hold stangen ned og væk fra kroppen i det sikre område. Tænd flammen ved at trykke på tændingstasten. Slip straks tændingstasten, når flammen antændes. Enheden fungerer kun på spareflamme, se fig. I .

***OBS!* Fare for forbrændinger på grund af åben flamme!**
Aktivér aldrig gasreguleringsarmen **(7)** ved antænding af flammen!

- Åbn gasreguleringsventilen **(5)** endnu mere, og aktivér gasreguleringsarmen **(7)**, nu fungerer arbejdet med fuld flamme, se fig. J .

  Bevæg spyddet langsomt frem og tilbage hen over jorden i en højde på ca. 3 cm.

FARE! Livsfare på grund af brand og eksplosion!
Ret aldrig flammen mod gasslangen eller gasflasken!

ADVARSEL!
Forbrændingsfare på grund af varme dele på apparatet!

Overhold derfor de efterfølgende sikkerhedsanvisninger:

- Rør ikke ved brænderhuset under drift.
- Slip gasreguleringsarmen **(7)**, når du holder pauser, og stil apparatet på foden, se fig. K .

Brugerhenvisninger!

- Apparatet er særlig velegnet til fjernelse af ukrudt.
- Anvendelsen af apparater er mest effektiv, hvis planterne har et højt saftindhold. Det bedste tidspunkt til behandling af ukrudt er om foråret. Jo yngre ukrudtet er, desto mere intensiv bliver effekten. Behandlingseffekten er dog ikke synlig med det samme, idet planternes følsomhed over for varmestråling ikke viser sig umiddelbart. Som grundregel gælder: Spirer og kim med bløde blade reagerer kraftigst, således at de ikke længere er levedygtige efter en enkelt behandling. Med passende lang indvirkningstid kan også spirer og kim med fast løv bekæmpes 100%.
- Ældre planter med hårde blåde, som f.eks. tidsler, tørrer tidligst ud efter behandlinger med en til to ugers mellemrum. Græsarter med hårde blade er overordentligt robuste og kræver en relativ langvarig varmepåvirkning.
- Så vidt muligt bør kun arealer med lav plantevækst behandles les med apparatet. Har ukrudtet vokset sig meget højt, skal det først slås. Effekten er dog i dette tilfælde ringere, da bladene er hårdere og der er opsamlet flere reservestoffer i de underjodiske organert end ved yngre planter.
- I startfasen skal behandlingen af tilvoksede ukrudtsarealer gentages op til 5 gange med kort mellemrum. Først derefter opnås der et varigt resultat. Senere er en behandling 2 gange om måneden tilstrækkeligt.
- Ukrudtet skal blot varmes op. Det behøver ikke at blive brændt af. Bladenes celler vil på denne måde tørre ud og ukrudtet visner.
- Ved bestemte typer ukrudt må behandlingen nødvendigvis gentages.

Vedligeholdelse og opbevaring

- Apparatet kræver ingen særlig vedligeholdelse. Sørg for, at tætningen sidder, hvor den skal, og er i god stand , se fig. C.
- Apparatet skal opevares tørt med afmonteret gasflaske, helst aflåst og utilgængeligt for børn.

Miljøbeskyttelse & bortskaffelse

Disse symboler på produktet, betjeningsvejledningen eller emballagen henviser til, at dette produkt ikke må bortskaffes med det normale husholdningsaffald, når dets levetid er slut.

- Bortskaf ikke apparatet med husholdningsaffaldet. Ifølge det europæiske direktiv 2012/19/EU om affald af elektrisk og elektronisk udstyr og implementering i national lovgivning skal brugte elektroniske apparater indsamles separat og leveres til miljøkorrekt genanvendelse. Genbrugsalternativ til opfordring om returnering: Hvis ejeren af det elektriske apparat ønsker at skille sig af med apparatet, er vedkommende som alternativ til returnering forpligtet til at medvirke til korrekt genanvendelse. Det gamle apparat kan leveres til et indsamlingssted, der bortskaffer det iht. national kredsløbsøkonomi og affaldslovgivning.

Tilbehør og hjælpemidler uden elektriske dele, der følger med de gamle apparater, er ikke omfattet af dette.

- Det batteri skal bortskaffes separat fra maskinens øvrige dele.
- Du bedes forhøre dig hos din kommune om den nærmeste genbrugsplads.

Bortskaffelse af batteri

Som forbruger er du eller bortskaffelsesvirksomheden, f.eks. de kommunale indsamlingssteder, efter loven forpligtet til at bortskaffe batterier og genopladelige batterier som særligt affald.

Fare for kvæstelser på grund af defekte, utætte batterier!

Det anvendte batteri indeholder substanser, som kan forårsage læsioner ved hudkontakt eller indånding. Hvis der sidder et udløbet batteri i maskinen, må du kun tage det ud med gummihandsker på, og derefter skal det afleveres til korrekt destruktion i en lukket beholder.

- I henhold til det europæiske direktiv 2013/56/EF skal defekte genopladelige batterier/batterier indsamles sorteret og afleveres til miljørigtig genanvendelse.

For bortskaffelse er der følgende muligheder:

– hos forhandleren

– hos en genbrugsstation, som er mærket med GRS-tegn

– i en container til særligt affald, som er opstillet af kommunen

Instrukser til, hvordan du fjerner batteriet, når apparatet ikke kan bruges længere, se i figur F

Du kan få yderligere anvisninger til bortskaffelse hos den kommunale administration.

Bortskaffelse af emballagen

Die Emballagemateriaerne er valgt ud fra miljømæssigt forsvarlige og tekniske synspunkter og kan derfor genanvendes. Returnering af emballagen til materialekredsløbet sparer råstoffer og reducerer affaldsmængden. Bortskaf emballagematerialer, som ikke behøves længere, efter de lokalt gældende forskrifter.

Garanti

GLORIA giver dig 24 måneders garanti i forbindelse med garantibetingelserne (www.gloriagarten.de). Dine lovmæssige garantikrav over for din sælger berøres ikke heraf.

Ret til tekniske ændringer forbeholdes!

SE Bruksanvisning

Symboler i denna bruksanvisning

FARA! Ett varningsmeddelande av denna risknivå anger en överhängande, farlig situation. Följ anvisningarna i dessa varningsmeddelanden så att livsfara eller mycket svåra skador kan undvikas.

VARNING! Ett varningsmeddelande av denna risknivå anger en möjlig, farlig situation. Följ anvisningarna i dessa varningsmeddelanden så att risk för skador kan undvikas.

OBSERVERA! Ett varningsmeddelande av denna risknivå anger möjlig sakskada. Följ anvisningarna i detta varningsmeddelande så att sakskador kan undvikas.

OBS! Ett tips är extra upplysningar eller bilder som ska göra det lättare för dig att förstå och använda apparaten.

Viktiga säkerhetsanvisningar

I bruksanvisningen får du viktiga säkerhetsanvisningar och upplysningar som är nödvändiga för att du ska kunna använda apparaten utan problem!

Läs igenom hela bruksanvisningen, ta vara på den och ge den vidare till nästa ägare!

Följ också säkerhetsanvisningarna vid hantering av gasflaska och tryckreducerare!

Alla säkerhetsanvisningar är till också för din personliga säkerhet.

- Det rekommenderas att bära skyddshandskar.
- Använd inte apparaten i närheten av barn.
- Apparaten ska bara användas i en yttertemperatur på up[illegible]
- Apparaten får inte användas under jordytan.
- Apparaten är inte avsedd att användas utan uppsikt öv[illegible]
- **Denna apparat får uteslutande användas med:**
  - **i handeln förekommande propangasflaskor av st[illegible] kg / 11 kg (ingår inte i leveransomfånget). Det [illegible] farligt att använda andra gasbehållare.**
  - **endast drivas med GLORIA tryckreducerare. Det [illegible] farligt att använda andra tryckreducerare.**

Reparationer på apparaten får bara utföras av service[illegible] GLORIA. Reservdelar ska beställas hos din fackhandlar[illegible] inte har dessa på lager, ombesörjer han detta snarast[illegible]

- ***OBS!***

  Vi gör Dig uttryckligan uppmärksam på att vi, enligt pro[illegible] svarlagen, inte har någon ansvarsskyldighet för skador [illegible] stått genom vår maskin såvitt dessa har uppkommit ge[illegible] osaklig reparation eller genom utbyte av delar som ej ä[illegible] delar och som har monterats av **någon annan** än vår k[illegible] eller auktoriserad fackman. Detta gäller även för tillbeh[illegible]

FARA!
Livsfara på grund av brand- och explosion[illegible]

Livsfara uppstår vid felaktig användning av apparat, tryck[illegible] eller gasflaska! Följ därför säkerhetsanvisningarna för al[illegible] nenter och även följande säkerhetsanvisningar:

- Rikta inte lågan mot gasslang, gasflaska, öppen låga [illegible] glödande föremål. Håll den på avstånd från antändn[illegible] Rök inte. Får inte råka i barns händer.
- Ska inte lagras i närheten av element.
- Använd bara apparaten i det fria. Använd aldrig appa[illegible] rage eller på platser där bensin eller lätt brännbara ä[illegible] vara lagrade.
- Byt gasflaska endast i friska luften och aldrig vid ö[illegible] antändningskällor eller lättantändliga material.
- **Ställ omedelbart undan apparaten om det luktar g[illegible] ventilen både på gasflaskan och på apparaten) och [illegible] lera att den inte läcker. För att säkerställa att den i[illegible] kan du stryka ljummet tvålvatten på förbindningss[illegible] även ventilkåpan. Om det inte bildas blåsor är a[illegible] driftsklar. Om det bildas blåsor ska inte apparaten [illegible] under några som helst omständigheter. Gasfla[illegible] sedan omedelbart stängas vid ventilen och kopplas[illegible] enheten. Apparaten skall sedan, av en expert eller [illegible] utcheckat för möjliga orsaker. Sök aldrig efter otä[illegible] med hjälp av öppen låga eller i slutna utrymmen!**

VARNING!
Risk för brännskador på grund av heta apparatd[illegible] öppen låga!

Delar av apparaten kan bli mycket varma vid användning [illegible] leda till brännskador. Även vid felaktig användning av [illegible] är det risk för brännskador! Följ därför dessa säkerhetsfö[illegible]

Apparaten får endast användas [illegible] upp till 90°.

- Vidrör inte brännarens kåpa på grund av risken för brä[illegible]
- Torr växtlighet, lövverk, granbarr och torrt gräs kan an[illegible]

VARNING!
Hälsorisk på grund av kontakt med gas!

Utströmmande, icke antänd gas, kan till följd av att den inandas, sväljs eller tas in genom huden framkalla hälsoskador av begränsad verkan. Om symptom uppträder ska läkare tillfrågas i tveksamma fall. Följ därför dessa säkerhetsföreskrifter:

- Rikta aldrig utströmmande gas mot människor eller djur.
- Ytterligare upplysningar om hälso- och arbetsskydd för denna produkt hittar du i säkerhetsdatabladet, som går att beställa från tillverkaren.

Föreskriven användning

Apparaten är uteslutande avsedd att ta bort ogräs mellan gångplattor, terrasser, uppfarter och vägar.

Vid användning för icke avsett ändamål, felaktig hantering eller icke fackmässig reparation tas inget ansvar för eventuella skador. Likaså är det uteslutet att garantin kan gälla i sådana fall.

Apparaten är däremot inte avsedd för yrkesmässig användning!

Missbruk som kan förutses

Apparaten lämpar sig inte som värmegivare i för gräsmattor och blomsterrabatter eller för andra än här angivna användningsområden. Använd inte apparaten i vått väder.

Förhållningssätt vid fara

Brandbekämpning, om det är riskfritt, med brandsläckare. Ta om möjligt bort hotade dosor eller gaspatroner från riskområdet.

Apparatens delar

1 Brännare
2 Tändningselektrod med stativ
3 Ställning
4 Förlängningsrör
5 Gasregleringsventil
6 Tändningsknapp
7 Spak för gasflöde
8 Handtag
9 Batterifack
10 5 m gasslang
11 Tryckreducerare **(Tillbehör 000182.5000)**
12 I handeln förekommande propangasflaska 5 kg / 11 kg

Tekniska data

Art.-Nr.:	000274.0000
Längd:	930 mm
Typ av gas:	Propan
Lågans temperatur:	≤ 1200°C
Effekt:	ca. 60 KW
Apparat inkl. Gasslang:	ca. 1,6 kg
Förbrukning:	ca. 4,8 kg/h
Gastryck:	4 bar
Batteri (ingår inte i leveransen):	AAA (1,5V)

Börja använda

FARA!
Livsfara på grund av brand och explosion!

Följ därför dessa säkerhetsföreskrifter:

- Använd bara apparaten i det fria. Gasflaskan får endast ställas upp lodrätt.

[illegible]

GLORIA®

Geräte für Haus und Garten

Gloria Haus- und Gartengeräte GmbH • Därmannsbusch 7 • D-58456 Witten
www.gloriagarten.de

980129-00 / 200123