SONY 4-487-529-**05**(1)

ロールバーマウント
Roll Bar Mount
Fixation pour arceau de sécurité
防滚杆托座

取扱説明書/Operating instructions/Mode d'emploi/Manual de instrucciones/ Bedienungsanleitung/Gebruiksaanwijzing/Bruksanvisning/Istruzioni per l'uso/Manual de instruções/Οδηγίες λειτουργίας/Instrukcja obsługi/Návod na obsluhu/Használati útmutató/Instrucțiuni de utilizare/Betjeningsvejledning/Návod k obsluze/Käyttöohjeet/Инструкция по эксплуатации/ **使用説明書** / **使用说明书** / **사용설명서** / تعليمات التشغيل

© 2013 Sony Corporation Printed in China
http://www.sony.net/

VCT-RBM1

4487529050

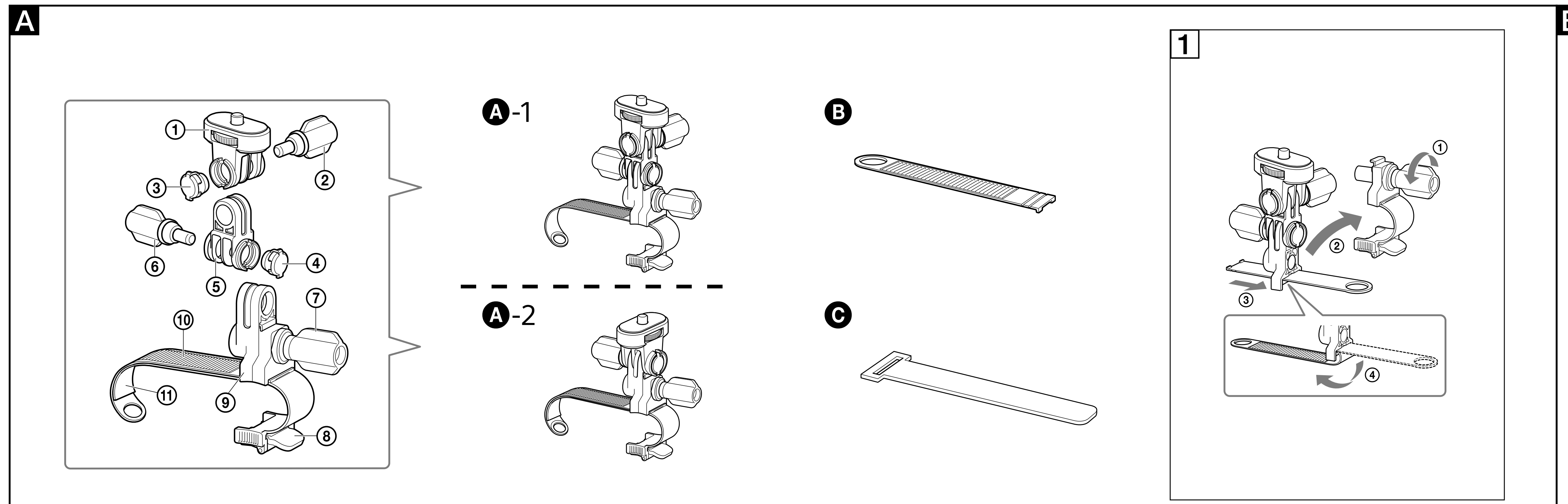

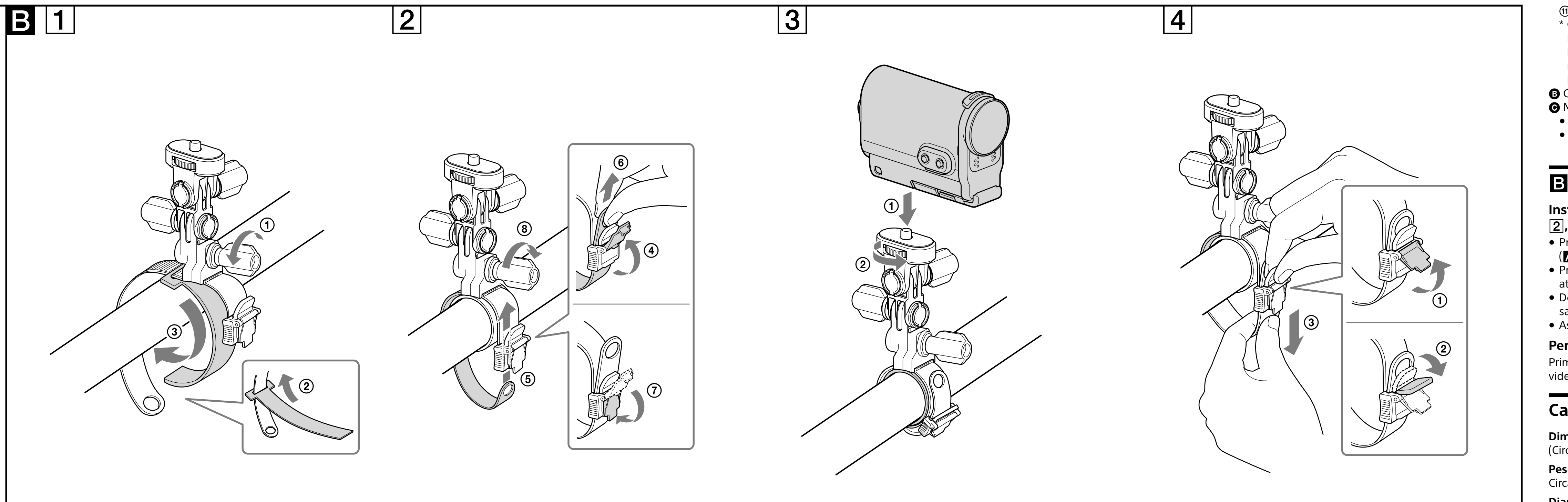

お買い上げいただきありがとうございます。

⚠警告 本機は安全のための注意事項を守らないと、人身事故になることがあります。この取扱説明書には、事故を防ぐための重要な注意事項と製品の取り扱いかたを示しています。この取扱説明書をよくお読みのうえ、製品を安全にお使いください。お読みになったあとは、いつでも見られるところに必ず保管してください。

日本語

⚠警告 安全のために

本機はまちがった使いかたをすると、人身事故の原因となります。事故を防ぐために次のことを必ずお守りください。

安全のための注意事項を守る

本書の注意事項をよくお読みください。

道路交通法に従って安全運転する

運転者は道路交通法に従う義務があります。前方注意をおこたるなど、安全運転に反する行為は違法であり、事故やけがの原因となります。
- 運転者は走行中に操作をしない。

定期的に点検する

1年に1度は、マウントに異常がないかを点検してください。

故障したら使わない

確実に固定できなかったり、破損などに気づいたら、すぐにソニーの相談窓口にご相談ください。

万一、異常が起きたら

取りはずし、お買い上げ店またはソニーの相談窓口にご相談ください。

警告表示の意味

本書および別冊の説明書では、次のような表示をしています。表示の内容をよく理解してから本文をお読みください。

⚠警告 この表示の注意事項を守らないと、死亡や大けがなど人身事故の原因となります。

⚠注意 この表示の注意事項を守らないと、事故などによりけがをしたり車に損害を与えたりすることがあります。

注意を促す記号 火災 感電

行為を禁止する記号 禁止 分解禁止

行為を指示する記号 指示

⚠警告 火災 感電

下記の注意を守らないと**事故**により**死亡**や**大けが**の原因となります。

運転操作の妨げや車体の可動部の妨げになる場所に取り付けない
事故の原因となります。
次のことをお守りください。
- ハンドルやブレーキなどが正しく操作できることを確認する。

禁止

法令に従って、前方の視界を妨げる場所に取り付けない
前方の視界の妨げになると、事故やけがの原因となります。 禁止

カメラを自転車や車内などに放置しない
直射日光の強いところや炎天下、高温・多湿、ほこりの多い場所に放置すると、カメラの電池の液漏れ、破裂によりけがの原因となります。 禁止

⚠注意 下記の注意を守らないと**けが**をしたり**車**や周辺の**物品**に**損害**を与えたりすることがあります。

子どもの手の届かない場所に設置する
はずれた部品を飲み込んだり、落としてけがをしたりするなど、事故の原因となることがあります。 指示

カメラをマウントに確実に取り付ける
カメラを確実にマウントに取り付けないと、落ちるなどして、事故やけがの原因となることがあります。取り付け後は、確実に取り付けられていることを確認してください。 指示

マウントを確実に取り付ける
マウントを本書の説明に従って、確実にバーに取り付けないと、落ちるなどして、事故やけがの原因となることがあります。 指示

使用上のご注意
- 運転中にカメラを操作しないでください。
- 振動、衝撃、転倒、熱、直射日光、ゴミ、粉じん、埃、雨、水などにより、取り付けた機器に汚れ・傷・破損などの可能性があります。取り付けた機器に適した環境でお使いください。
- 振動などにより、取り付けた機器が正常に動作しないことがあります。
- 角材など、バーの形によってはしっかり固定できないものがありますのでご注意ください。

実際の商品は、この取扱説明書のイラストとは外観が異なる場合があります。

A 各部名称
Ⓐ ロールバーマウント
① カメラ台
②/⑥*/⑦ ダイヤルねじA
③/④* ねじキャップ
⑤* ジョイントアームA
⑧ バックル
⑨ ジョイントベース
⑩ ベルトS（約130 mm）：口径20 mm ～ 40 mm
⑪ ゴムS（約80 mm）：口径20 mm ～ 40 mm
* 本製品は、高さを調節できます。高くする場合（Ⓐ-1）は④、⑤と⑥を使用してください。④、⑤と⑥は付属品に含まれています。使用しないときは大切に保管してください。
Ⓑ ベルトL（約210 mm）：口径20 mm ～ 65 mm
Ⓒ ゴムL（約140 mm）：口径20 mm ～ 65 mm
- ベルトの交換方法はA-1を参照してください。
- ベルトを交換する際は、ベルトの向きにご注意ください。

B 取り付ける

マウントをバーに取り付ける（B-1、2、3参照）
- 必ず先にダイヤルねじA（A-Ⓐ-⑦）をゆるめてください（B-1-①参照）。
- バーにゴムを巻いてからベルトを巻いてください（B-1-②参照）。
- ベルトをバックルに通してしっかりと引っ張った後に、ダイヤルねじA（A-Ⓐ-⑦）で増し締めしてください（B-2参照）。
- マウントがしっかり固定されていることをご確認ください。

マウントを取り外す（B-4参照）
マウントを取り外す前にカメラを取り外してください。

主な仕様
外径寸法（最大時）
（約）76 mm × 85 mm × 52 mm（幅 × 高さ × 奥行き）
質量
約100 g
対応ハンドルバー口径
20 mm ～ 65 mm
積載カメラおよび装着品の総重量
250 g 以下
同梱物
ロールバーマウント（1）、ダイヤルねじA（1）、ねじキャップ（1）、ジョイントアームA（1）、ベルトL（1）、ゴムL（1）、印刷物一式

仕様および外観は、改良のため予告なく変更することがありますがご了承ください。

よくあるお問い合わせ、窓口受付時間などはホームページをご活用ください。
http://www.sony.jp/support/

使い方相談窓口
フリーダイヤル……………0120-333-020
携帯電話・PHS・一部のIP電話・050-3754-9577
FAX…………………………0120-333-389

上記番号へ接続後、最初のガイダンスが流れている間に「405」+「#」を押してください。直接、担当窓口へおつなぎします。

ソニー株式会社 〒108-0075 東京都港区港南1-7-1

English

Notice for the customers in the countries applying EU Directives
This product has been manufactured by or on behalf of Sony Corporation, 1-7-1 Konan Minato-ku Tokyo, 108-0075 Japan. Inquiries related to product compliance based on European Union legislation shall be addressed to the authorized representative, Sony Deutschland GmbH, Hedelfinger Strasse 61, 70327 Stuttgart, Germany. For any service or guarantee matters, please refer to the addresses provided in the separate service or guarantee documents.

Precautions
- Before using the mount, please read the precautions in this Operating Instructions carefully.
- A driver is obligated to follow road traffic laws. Violation of road safety rules, such as neglecting "proceed with caution," etc., is illegal, and it may result in an accident or injury.
  — Do not operate equipment while driving.
- Check the condition of the mount at least once in a year.
- Do not install the unit in a location which might hinder riding operations. Doing so may cause an accident. Make sure that the handle, brakes, etc., can be operated properly.
- Do not install the unit in a location which might hinder forward vision, in compliance with local regulations. Hindering forward vision may result in an accident or injury.
- Do not leave the camera mounted on a bicycle, in a car, etc. Leaving it in a location subject to direct sunlight, high temperature, humidity, or dust, may result in the battery bursting or leaking, which could cause injury.
- Keep the mount out of the reach of children. Swallowing a small part or dropping it may result in an accident or serious injury.
- Attach the camera securely to the mount. Otherwise, it may fall off and result in an accident or injury. Make sure it is attached securely.
- Install the mount securely. Make sure to follow the instructions in this manual to install the mount to the bar securely. Otherwise, the mount may fall off and result in an accident or injury.
- Do not operate your camera while driving.
- Some spots, scratches and damage may occur to the mounting equipment due to vibration, shock, falling, heat, direct sunlight, dirt, fine particles of stone, dust, rain or water, etc. Use the mounting equipment in a suitable environment.
- The mounted equipment may not work properly due to vibration.
- Depending the shape of the bar, such as flattened tubing, it may be difficult to attach the mount properly.

The illustrations in these Operating Instructions may differ from the actual product.

A Parts List
Ⓐ Roll Bar Mount
① Camera base
②/⑥*/⑦ Dial screw A
③/④* Screw cap
⑤* Joint arm A
⑧ Buckle
⑨ Joint base
⑩ Belt S (Approx. 130 mm (5 1/8 in)): Diameter 20 mm-40 mm (13/16 – 1 5/8 in)
⑪ Rubber strip S (Approx. 80 mm (3 1/4 in)): Diameter 20 mm-40 mm (13/16 – 1 5/8 in)
* This product can be configured for different heights. For the high figuration (Ⓐ-1), use ④, ⑤ and ⑥ for assembling the mount. Parts ④, ⑤ and ⑥ are included in the supplied accessories. Be sure to store them in a safe place when not in use.
Ⓑ Belt L (Approx. 210 mm (8 3/8 in)): Diameter 20 mm-65 mm (13/16 – 2 5/8 in)
Ⓒ Rubber strip L (Approx. 140 mm (5 5/8 in)): Diameter 20 mm-65 mm (13/16 – 2 5/8 in)
- Refer to A-1 to change the belt.
- When you change the belt, insert it in the mount base in the correct direction.

B Installation
Install the mount on the bar (See fig. B-1, 2, 3)
- Before all other operations, loosen dial screw A (A-Ⓐ-⑦). (See fig. B-1-①.)
- Before attaching the belt, wind the rubber strip around the bar first. (See fig. B-1-②.)
- After pulling the belt through the buckle, tighten dial screw A (A-Ⓐ-⑦) firmly. (See fig. B-2.)
- Make sure that the mount is installed securely.

To uninstall the mount (See fig. B-4)
Before uninstalling the mount from the bar, remove the camera from the mount.

Specifications
Dimensions (Maximum)
(Approx.) 76 mm × 85 mm × 52 mm
(3 in × 3 3/8 in × 2 1/8 in) (w / h / d)
Mass
Approx. 100 g (3.6 oz)
Supported handlebar diameter range
20 mm – 65 mm (13/16 – 2 5/8 in)
Total weight of camera and mounted accessories
250 g (8.9 oz) or less
Included items
Roll Bar Mount (1), Dial screw A (1), Screw cap (1), Joint arm A (1), Belt L (1), Rubber strip L (1), Set of printed documentation

Design and specifications are subject to change without notice.

Français

Avis aux consommateurs des pays appliquant les Directives UE
Ce produit a été fabriqué par ou pour le compte de Sony Corporation, 1-7-1 Konan Minato-ku Tokyo, 108-0075 Japon. Toutes les questions relatives à la conformité des produits basées sur la législation européenne doivent être adressées à son représentant, Sony Deutschland GmbH, Hedelfinger Strasse 61, 70327 Stuttgart, Allemagne.
Pour toute question relative au Service Après-Vente ou à la Garantie, merci de bien vouloir vous référer aux coordonnées qui vous sont communiquées dans les documents « Service (SAV) » ou Garantie.

Précautions
- Avant d'utiliser le support, lisez soigneusement les précautions reprises dans le présent Mode d'emploi.
- Tout conducteur est tenu de respecter le code de la route. Toute violation des règles relatives à la sécurité routière, telles que le non-respect d'un « avis de prudence », etc., est illicite et susceptible de provoquer un accident ou des blessures.
  — N'utilisez pas votre équipement lorsque vous conduisez.
- Vérifiez l'état du support au moins une fois par an.
- N'installez pas l'appareil à un endroit susceptible d'entraver les manœuvres de conduite. Vous risqueriez de provoquer un accident. Vérifiez que vous pouvez utiliser correctement le volant, les freins etc.
- N'installez pas l'appareil à un endroit susceptible d'entraver la visibilité avant, conformément aux réglementations locales. Une visibilité avant insuffisante peut provoquer un accident ou des blessures.
- Ne laissez pas la caméra fixée sur un vélo, dans une voiture, par exemple. Si elle se trouve à un endroit soumis aux rayons directs du soleil, à une température élevée, à l'humidité ou à la poussière, cela peut entraîner une fuite ou l'explosion de la batterie, susceptible de provoquer des blessures.
- Gardez le support hors de portée des enfants. Ils risqueraient d'avaler une petite pièce ou de le laisser tomber, provoquant ainsi un accident ou de graves blessures.
- Fixez convenablement la caméra au support. Sinon, elle risque de tomber et de provoquer un accident ou des blessures. Vérifiez qu'elle est solidement fixée.
- Installez convenablement le support. Veillez à suivre les instructions de ce manuel afin de fixer convenablement le support au guidon. Sinon, le support risque de tomber et de provoquer un accident ou des blessures.
- N'utilisez pas votre caméra lorsque vous conduisez.
- L'équipement de fixation peut subir des coups, des griffes et des dégâts en raison des vibrations, des chocs, des chutes, de la chaleur, des rayons directs du soleil, de la saleté, des fines particules de pierres, de la pluie ou de l'eau, etc. Utilisez l'équipement de fixation dans un environnement adapté.
- Les vibrations peuvent empêcher le bon fonctionnement de l'équipement, une fois celui-ci mis en place.
- Selon la forme du guidon, il peut être difficile de fixer correctement le support, notamment si le tube est plat.

Les illustrations reprises dans ce Mode d'emploi peuvent être différentes du produit réel.

A Liste des pièces
Ⓐ Fixation pour arceau de sécurité
① Base de la caméra
②/⑥*/⑦ Vis à molette A
③/④* Capuchon de vis
⑤* Bras articulé A
⑧ Boucle
⑨ Base de l'articulation
⑩ Courroie S (Environ 130 mm (5 1/8 po)) : diamètre de 20 mm - 40 mm (13/16 – 1 5/8 po)
⑪ Bande en caoutchouc S (Environ 80 mm (3 1/4 po)) : diamètre de 20 mm - 40 mm (13/16 – 1 5/8 po)
* Ce produit peut être configuré pour différentes hauteurs. Pour une installation en hauteur (Ⓐ-1), assemblez le support à l'aide de ④, ⑤ et ⑥. Les pièces ④, ⑤ et ⑥ font partie des accessoires fournis. Rangez-les en lieu sûr lorsque vous ne les utilisez pas.
Ⓑ Courroie L (Environ 210 mm (8 3/8 po)) : diamètre de 20 mm - 65 mm (13/16 – 2 5/8 po)
Ⓒ Bande en caoutchouc L (Environ 140 mm (5 5/8 po)) : diamètre de 20 mm - 65 mm (13/16 – 2 5/8 po)
- Pour changer de courroie, reportez-vous à A-1.
- Lorsque vous changez de courroie, insérez-la dans le bon sens dans la base du support.

B Installation
Fixez le support au guidon (Voir fig. B-1, 2, 3)
- Avant d'exécuter une autre opération, desserrez la vis à molette A (A-Ⓐ-⑦). (Voir fig. B-1-①.)
- Avant de fixer la courroie, enroulez d'abord la bande en caoutchouc autour du guidon. (Voir fig. B-1-②.)
- Avant de passer la courroie dans la boucle, serrez convenablement la vis à molette A (A-Ⓐ-⑦). (Voir fig. B-2.)
- Vérifiez que le support est solidement installé.

Pour désinstaller le support (Voir fig. B-4)
Avant de désinstaller le support du guidon, retirez la caméra du support.

Spécifications
Dimensions (Maximum)
(Environ) 76 mm × 85 mm × 52 mm
(3 po × 3 3/8 po × 2 1/8 po) (l / h / p)
Poids
Environ 100 g (3,6 oz)
Plage des diamètres de guidon pris en charge
20 mm – 65 mm (13/16 – 2 5/8 po)
Poids total de la caméra dotée de ses accessoires
250 g (8,9 on) maximum
Eléments fournis
Fixation pour arceau de sécurité (1), Vis à molette A (1), Capuchon de vis (1), Bras articulé A (1), Courroie L (1), Bande en caoutchouc L (1), Jeu de documents imprimés

La conception et les spécifications peuvent être modifiées sans préavis.

Español

Aviso para los clientes de países en los que se aplican las directivas de la UE
Este producto ha sido fabricado por, o en nombre de Sony Corporation, 1-7-1 Konan Minato-ku Tokyo, 108-0075 Japón. Las consultas relacionadas con la conformidad del producto basadas en la legislación de la Unión Europea deben dirigirse al representante autorizado, Sony Deutschland GmbH, Hedelfinger Strasse 61, 70327 Stuttgart, Alemania. Para cualquier asunto relacionado con el servicio o la garantía, por favor diríjase a la dirección indicada en los documentos de servicio o garantía adjuntados con el producto.

Precauciones
- Antes de utilizar el montaje, lea atentamente las precauciones de este Manual de instrucciones.
- Todos los conductores deben respetar los códigos de circulación. La infracción de las normas de circulación, como por ejemplo hacer caso omiso de señales de precaución, es ilegal y puede provocar accidentes o lesiones.
  — No utilice el equipo mientras conduce.
- Revise el estado del montaje por lo menos una vez al año.
- No instale la unidad en puntos que puedan obstaculizar los movimientos durante la conducción. De lo contrario, puede producirse un accidente. Asegúrese de que los mandos, la palanca de cambios, etc. pueden utilizarse sin problemas.
- No instale la unidad en puntos que puedan obstruir la visibilidad delantera, de conformidad con las normativas locales. Si la visibilidad delantera queda obstruida, pueden producirse accidentes o lesiones.
- No deje la cámara montada en una bicicleta, un coche, etc. Si deja la cámara en un lugar expuesto a la luz solar directa, altas temperaturas, humedad o polvo, la batería podría quemarse o sufrir fugas, con las consiguientes lesiones.
- Mantenga el montaje lejos del alcance de los niños. La ingestión de una pieza de pequeño tamaño o la caída de la unidad pueden provocar accidentes o lesiones graves.
- Fije la cámara al montaje de forma segura. De lo contrario, podría desprenderse y provocar accidentes o lesiones. Asegúrese de que está fijado de forma segura.
- Instale el montaje de forma segura. Asegúrese de seguir las instrucciones de este manual para instalar el montaje en la barra de forma segura. De lo contrario, el montaje podría desprenderse y provocar accidentes o lesiones.
- No utilice la cámara mientras conduce.
- El equipo de montaje puede sufrir manchas, arañazos o desperfectos a causa de vibraciones, impactos, caídas, calor, la luz solar directa, polvo, gravilla, suciedad, lluvia o agua, etc. Utilice el equipo de montaje en un entorno adecuado.
- El equipo es posible que no funcione correctamente en caso de vibraciones.
- En función de la forma de la barra, por ejemplo si se trata de un tubo plano, es posible que resulte complicado instalar el montaje.

Las ilustraciones de este Manual de instrucciones puede que no coincidan con el producto real.

A Lista de piezas
Ⓐ Montaje en barra
① Base de la cámara
②/⑥*/⑦ Tornillo giratorio A
③/④* Tapa del tornillo
⑤* Brazo articulado A
⑧ Hebilla
⑨ Base de la articulación
⑩ Correa C (Aprox. 130 mm): diámetro 20 mm-40 mm
⑪ Tira de goma C (Aprox. 80 mm): diámetro 20 mm-40 mm
* Este producto puede configurarse para diferentes alturas. Para el montaje elevado (Ⓐ-1), utilice ④, ⑤ y ⑥ para ensamblar el montaje. Las piezas ④, ⑤ y ⑥ se incluyen con los accesorios suministrados. Guárdelas en un lugar seguro cuando no las utilice.
Ⓑ Correa L (Aprox. 210 mm): diámetro 20 mm-65 mm
Ⓒ Tira de goma L (Aprox. 140 mm): diámetro 20 mm-65 mm
- Consulte A-1 para cambiar la correa.
- Cuando cambie la correa, insértela en la base de montaje en la dirección correcta.

B Instalación
Instale el montaje en la barra (vea la fig. B-1, 2, 3)
- Antes de realizar cualquier otra operación, afloje el tornillo giratorio A (A-Ⓐ-⑦). (Vea la fig. B-1-①.)
- Antes de fijar la correa, enrolle la tira de goma alrededor de la barra. (Vea la fig. B-1-②.)
- Después de pasar la correa por la hebilla, apriete firmemente el tornillo giratorio A (A-Ⓐ-⑦). (Vea la fig. B-2.)
- Asegúrese de que el montaje está instalado correctamente.

Para desmontar el montaje (vea la fig. B-4)
Antes de desmontar el montaje de la barra, retire la cámara del montaje.

Especificaciones
Dimensiones (Máximo)
(Aprox.) 76 mm × 85 mm × 52 mm (an/al/pr)
Peso
Aprox. 100 g
Intervalo de diámetros de barra admitidos
20 mm – 65 mm
Peso total de la cámara y los accesorios montados
250 g o menos
Elementos incluidos
Montaje en barra (1), tornillo giratorio A (1), tapa del tornillo (1), brazo articulado A (1), correa L (1), tira de goma L (1), juego de documentación impresa

El diseño y las especificaciones están sujetos a cambio sin previo aviso.

Deutsch

Hinweis für Kunden in Ländern, in denen EU-Richtlinien gelten
Dieses Produkt wurde von oder für Sony Corporation, 1-7-1 Konan Minato-ku Tokio, 108-0075 Japan hergestellt.
Bei Fragen zur Produktkonformität auf Grundlage der Gesetzgebung der Europäischen Union kontaktieren Sie bitte den Bevollmächtigten Sony Deutschland GmbH, Hedelfinger Strasse 61, 70327 Stuttgart, Deutschland. Für Kundendienst oder Garantieangelegenheiten wenden Sie sich bitte an die in den Kundendienst- oder Garantiedokumenten genannten Adressen.

Sicherheitsmaßnahmen
- Bevor Sie die Befestigung verwenden, lesen Sie bitte die Sicherheitsmaßnahmen in dieser Bedienungsanleitung sorgfältig durch.
- Beim Führen eines Fahrzeugs haben Sie die Straßenverkehrsordnung einzuhalten. Verstöße gegen die Straßenverkehrsordnung bzw. gegen Vorschriften wie „Langsam fahren" usw. sind illegal und können zu Unfällen mit Sach- oder Personenschäden führen.
  — Bedienen Sie die Geräte nicht während der Fahrt.
- Überprüfen Sie den Zustand der Befestigung mindestens einmal im Jahr.
- Installieren Sie das Produkt nicht an einer Stelle, an der es beim Fahren hinderlich ist. Andernfalls besteht Unfallgefahr. Achten Sie darauf, dass sich der Lenker und die Bremsen usw. ungehindert bedienen lassen.
- Installieren Sie das Produkt nicht an einer Stelle, an der es die Sicht nach vorn behindern und damit gegen örtliche Vorschriften verstoßen könnte. Wenn keine freie Sicht nach vorn gegeben ist, kann es zu Unfällen mit Sach- oder Personenschäden kommen.
- Lassen Sie die Kamera nicht auf einem Fahrrad, in einem Auto usw. montiert. Wird sie direktem Sonnenlicht, Hitze, Feuchtigkeit oder Staub ausgesetzt, so kann der Akku platzen oder auslaufen und zu Verletzungen führen.
- Die Befestigung darf nicht in Kinderhände gelangen. Wenn Kinder Kleinteile verschlucken oder das Produkt fallen lassen, kann es zu Unfällen mit Sach- oder schweren Personenschäden kommen.
- Bringen Sie die Kamera sicher an der Befestigung an. Andernfalls kann sie herunterfallen und einen Unfall oder Verletzungen verursachen. Vergewissern Sie sich daher, dass sie sicher befestigt ist.
- Installieren Sie die Befestigung sicher. Befolgen Sie unbedingt die Anweisungen in dieser Anleitung, um die Befestigung an einer Stange zu installieren. Andernfalls kann die Befestigung herunterfallen und einen Unfall oder Verletzungen verursachen.
- Bedienen Sie die Kamera nicht während der Fahrt.
- Erschütterungen, Stöße, Stürze, Hitze, direktes Sonnenlicht, Schmutz, feine Steinpartikel, Staub, Regen, Wasser o. Ä. können an den Montageteilen zu Flecken, Kratzern und Schäden führen. Verwenden Sie die Montageteile nur in geeigneter Umgebung.
- Die befestigten Geräte funktionieren bei Erschütterungen unter Umständen nicht einwandfrei.
- Je nach Form der Stange, beispielsweise bei einem abgeflachten Rohr, lässt sich die Befestigung möglicherweise nur schwer anbringen.

Die Abbildungen in dieser Bedienungsanleitung können vom tatsächlichen Produkt abweichen.

A Teileliste
Ⓐ Querstreben-Befestigung
① Kamerabasis
②/⑥*/⑦ Drehschraube A
③/④* Schraubenabdeckung
⑤* Gelenkarm A
⑧ Schnalle
⑨ Gelenkbasis
⑩ Kurzer Riemen (ca. 130 mm): Durchmesser 20 mm - 40 mm
⑪ Kurzer Gummistreifen (ca. 80 mm): Durchmesser 20 mm - 40 mm
* Dieses Produkt kann auf verschiedene Höhen eingestellt werden. Bei hoher Einstellung (Ⓐ-1) werden die Teile ④, ⑤ und ⑥ zum Montieren der Befestigung verwendet. Die Teile ④, ⑤ und ⑥ sind im Lieferumfang enthalten. Bewahren Sie die Teile unbedingt an einem sicheren Ort auf, wenn Sie sie nicht verwenden.
Ⓑ Langer Riemen (ca. 210 mm): Durchmesser 20 mm - 65 mm
Ⓒ Langer Gummistreifen (ca. 140 mm): Durchmesser 20 mm - 65 mm
- In A-1 sehen Sie, wie der Riemen zu wechseln ist.
- Wenn Sie den Riemen wechseln, setzen Sie ihn richtig herum in die Befestigungsbasis ein.

B Installation
Installieren der Befestigung an der Stange (siehe Abb. B-1, 2, 3)
- Lösen Sie als Allererstes die Drehschraube A (A-Ⓐ-⑦). (Siehe Abb. B-1-①.)
- Wickeln Sie zunächst den Gummistreifen um die Stange und bringen Sie dann den Riemen an. (Siehe Abb. B-1-②.)
- Ziehen Sie den Riemen durch die Schnalle und ziehen Sie dann die Drehschraube A (A-Ⓐ-⑦) fest an. (Siehe Abb. B-2.)
- Vergewissern Sie sich, dass die Befestigung sicher montiert ist.

Abnehmen der Befestigung (siehe Abb. B-4)
Nehmen Sie erst die Kamera von der Befestigung und dann die Befestigung von der Stange ab.

Technische Daten
Abmessungen (maximal)
(ca.) 76 mm × 85 mm × 52 mm (B/H/T)
Gewicht
ca. 100 g
Unterstützte Stangendurchmesser
20 mm – 65 mm
Gesamtgewicht von Kamera und montiertem Zubehör
max. 250 g
Mitgelieferte Teile
Querstreben-Befestigung (1), Drehschraube A (1), Schraubenabdeckung (1), Gelenkarm A (1), Langer Riemen (1), Langer Gummistreifen (1), Anleitungen

Änderungen, die dem technischen Fortschritt dienen, bleiben vorbehalten.

Nederlands

Kennisgeving voor klanten in de landen waar EU-richtlijnen van toepassing zijn
Dit product werd geproduceerd door of in opdracht van Sony Corporation, 1-7-1 Konan Minato-ku Tokyo, 108-0075 Japan. Vragen met betrekking tot product conformiteit gebaseerd op EU-wetgeving kunnen worden gericht aan de gemachtigde vertegenwoordiger, Sony Deutschland GmbH, Hedelfinger Strasse 61, 70327 Stuttgart, Duitsland. Voor service- of garantiezaken verwijzen wij u door naar de adressen in de afzonderlijke service of garantie documenten.

Voorzorgsmaatregelen
- Lees zorgvuldig de voorzorgsmaatregelen in deze gebruiksaanwijzing voordat u het montagestuk gebruikt.
- Bestuurders dienen zich te houden aan de verkeersregels. Inbreuken op de verkeersregels (bv. het negeren van waarschuwingsborden enz.) zijn strafbaar en kunnen leiden tot een ongeval of letsels.
  — Gebruik de apparatuur niet terwijl u rijdt.
- Controleer de toestand van het montagestuk ten minste eenmaal per jaar.
- Monteer het apparaat niet op een plaats waar het u kan hinderen tijdens het rijden. Dit kan een ongeval veroorzaken. Zorg ervoor dat de hendel, remmen, enz. goed kunnen worden bediend.
- Monteer het apparaat niet op een plaats waar het uw gezichtsveld kan hinderen. Houd altijd rekening met de lokale wetgeving. Het hinderen van uw gezichtsveld kan leiden tot een ongeval of letsels.
- Laat de camera niet gemonteerd achter op een fiets, in een auto enz. Als u het op een plaats met direct zonlicht, hoge temperatuur, vochtigheid of stof laat, kan de batterij barsten of lekken, wat tot letsels kan leiden.
- Houd het montagestuk buiten het bereik van kinderen. Als een kind een klein onderdeel inslikt of het apparaat laat vallen, kan dit leiden tot een ongeval of ernstige letsels.
- Bevestig de camera stevig aan het montagestuk. Zoniet kan het eraf vallen en leiden tot een ongeval of letsels. Zorg er dus altijd voor dat het vellig is bevestigd.
- Bevestig het montagestuk stevig. Zorg ervoor dat u de instructies in deze handleiding volgt om het montagestuk veilig op de stang te bevestigen. Zoniet kan het montagestuk eraf vallen en leiden tot een ongeval of letsels.
- Gebruik de camera niet terwijl u rijdt.
- Er kunnen enkele vlekken, krassen en schade voorkomen op de montageapparatuur wegens trillingen, schokken, vallen, hitte, direct zonlicht, vuil, fijne partikels of steentjes, stof, regen of water, enz. Gebruik de montageapparatuur in een geschikte omgeving.
- De gemonteerde apparatuur werkt mogelijk niet goed wegens trillingen.
- Afhankelijk van de vorm van de stang, zoals een afgeplatte buis, kan het moeilijk zijn om het montagestuk goed te bevestigen.

De afbeeldingen in deze Gebruiksaanwijzing kunnen verschillen van het werkelijke product.

A Onderdelenlijst
Ⓐ Rolstangbevestiging
① Camerabasis
②/⑥*/⑦ Spanschroef A
③/④* Schroefdop
⑤* Zwenkarm A
⑧ Gesp
⑨ Zwenkbasis
⑩ Riem S (Ongeveer 130 mm): diameter 20 mm - 40 mm
⑪ Rubberstrook S (Ongeveer 80 mm): diameter 20 mm - 40 mm
* Dit product kan aan verschillende hoogten worden aangepast. Voor de hoge vorm (Ⓐ-1) gebruikt u ④, ⑤ en ⑥ om het montagestuk te assembleren. Onderdelen ④, ⑤ en ⑥ vindt u in de bijgeleverde accessoires. Bewaar ze in een veilige plaats wanneer u ze niet gebruikt.
Ⓑ Riem L (Ongeveer 210 mm): diameter 20 mm - 65 mm
Ⓒ Rubberstrook L (Ongeveer 140 mm): diameter 20 mm - 65 mm
- Raadpleeg A-1 om de riem te wijzigen.
- Als u de riem wijzigt, dient u deze in de correcte richting in de montagebasis in te brengen.

B Montage
Bevestig het montagestuk op de stang (zie afb. B-1, 2, 3)
- Voordat u andere handelingen uitvoert, moet u spanschroef A (A-Ⓐ-⑦) losmaken (zie afb. B-1-①).
- Voordat u de riem bevestigt, windt u de rubberstrook eerst rond de stang (zie afb. B-1-②).
- Als u de riem door de gesp hebt getrokken, spant u spanschroef A (A-Ⓐ-⑦) stevig aan (zie afb. B-2).
- Zorg ervoor dat het montagestuk stevig bevestigd is.

Om het montagestuk te verwijderen (zie afb. B-4)
Voordat u het montagestuk van de stang verwijdert, verwijdert u de camera van het montagestuk.

Technische gegevens
Afmetingen (Maximaal)
(Ongeveer) 76 mm × 85 mm × 52 mm (b / h / d)
Gewicht
Ongeveer 100 g
Ondersteund diameterbereik van het stuur
20 mm – 65 mm
Totaal gewicht van de camera en de bevestigde accessoires
250 g of minder
Inbegrepen items
Rolstangbevestiging (1), spanschroef A (1), schroefdop (1), zwenkarm A (1), riem L (1), rubberstrook L (1), handleiding en documentatie

Wijzigingen in ontwerp en technische gegevens voorbehouden zonder voorafgaande kennisgeving.

Svenska

Anmärkning för kunder i de länder som följer EU-direktiv
Denna produkt har tillverkats av eller på uppdrag av Sony Corporation, 1-7-1 Konan Minato-ku Tokyo, 108-0075 Japan. Frågor som rör produkternas överensstämmelse, grundar sig på Europeiska unionens lagstiftning skall ställas till den auktoriserade representanten, Sony Deutschland GmbH, Hedelfinger Strasse 61, 70327 Stuttgart, Tyskland. För service och garantiärenden, vänligen se de adresser som finns i de separata service och garantihandlingarna.

Försiktighetsåtgärder
- Innan fästet används bör du noggrant läsa igenom försiktighetsåtgärderna i denna bruksanvisning.
- En förare är skyldig att följa trafikreglerna. Man agerar olagligt om man bryter mot trafiksäkerheten, t.ex. genom att försumma meddelandet "fortsätt med försiktighet", vilket kan leda till att en olycka sker eller någon skadas.
  — Manövrera inte utrustning när du kör.
- Kontrollera fästets status minst en gång per år.
- Montera inte enheten på en plats som hindrar körfunktioner. Det kan orsaka en olycka. Se till så att styre, bromsar osv. kan användas fritt.
- Montera inte enheten på en plats som hindrar sikten framåt, i överensstämmelse med lokala regler. Om sikten framåt blockeras kan det leda till att en olycka sker eller någon skadas.
- Lämna inte kameran monterad på t.ex. en cykel eller i en bil. Om den lämnas på en plats som utsätts för direkt solljus, höga temperaturer, hög luftfuktighet eller damm kan det leda till att batteriet exploderar eller läcker, vilket kan orsaka skada.
- Förvara fästet utom räckhåll för barn. Barn kan råka svälja smådelar eller så kan det ramla och orsaka en olycka eller allvarlig skada.
- Montera kameran ordentligt i fästet. Den kan annars falla ner och leda till att en olycka sker eller att någon skadas. Se till så att den sitter fast ordentligt.
- Montera fast fästet ordentligt. Följ anvisningarna i denna handbok när du monterar fast fästet på stången. Fästet kan annars falla ner och leda till att en olycka sker eller att någon skadas.
- Manövrera inte kameran samtidigt som du kör.
- Monteringsutrustningen kan få fläckar, repor och andra skador på grund av vibration, stötar, fall, värme, direkt solljus, smuts, små stenpartiklar, damm, regn eller vatten m.m. Använd monteringsutrustningen i passande miljö.
- Det kan hända att den monterade utrustningen inte fungerar som den ska på grund av vibrationer.
- Det kan vara svårt att montera fästet ordentligt beroende på stångens form, t.ex. ett platt rör.

Illustrationerna i denna bruksanvisning kan skilja sig från den faktiska produkten.

A Lista över delar
Ⓐ Rullbart fäste
① Kamerabas
②/⑥*/⑦ Rattskruv A
③/④* Skruvhylsa
⑤* Anslutningsarm A
⑧ Spänne
⑨ Anslutningsbas
⑩ Bälte K (Ca. 130 mm): Diameter 20 mm-40 mm
⑪ Gummilist K (Ca. 80 mm): Diameter 20 mm-40 mm
* Denna produkt kan justeras efter olika höjder. Använd ④, ⑤ och ⑥ för att montera fästet för högt läge (Ⓐ-1). Delarna ④, ⑤ och ⑥ ingår i de medföljande tillbehören. Se till att förvara dem på en säker plats när de inte används.
Ⓑ Bälte L (Ca. 210mm): Diameter 20 mm-65 mm
Ⓒ Gummilist L (Ca. 140 mm): Diameter 20 mm-65 mm
- Se A-1 för att byta bältet.
- Sätt i bältet i fästets bas i rätt riktning när du byter det.

B Installation
Montera fästet på stången (se fig. B-1, 2, 3)
- Lossa först på rattskruv A innan du gör något annat (A-Ⓐ-⑦). (Se fig. B-1-①.)
- Linda först gummilisten runt stången innan du monterar bältet. (Se fig. B-1-②.)
- Dra åt rattskruv A ordentligt efter att du dragit igenom bältet i spännet (A-Ⓐ-⑦). (Se fig. B-2.)
- Se till så att fästet sitter ordentligt.

Ta bort fästet (se fig. B-4)
Ta bort kameran från fästet innan du tar bort fästet från stången.

Specifikationer
Storlek (Maximalt)
(Ca.) 76 mm × 85 mm × 52 mm (b/h/d)
Vikt
Ca. 100 g
Styrstångsdiameter som stöds
20 mm – 65 mm
Total vikt för kamera och monterade tillbehör
250 g eller mindre
Medföljande delar
Rullbart fäste (1), Rattskruv A (1), Skruvhylsa (1), Anslutningsarm A (1), Bälte L (1), Gummilist L (1), Uppsättning tryckt dokumentation

Design och specifikationer kan ändras utan föregående meddelande.

Italiano

Avviso per i clienti residenti nei paesi che applicano le direttive UE
Questo prodotto è stato fabbricato da o per conto di Sony Corporation, 1-7-1 Konan Minato-ku Tokyo, 108-0075 Giappone. Eventuali richieste in merito alla conformità del prodotto in ambito della legislazione Europea, dovranno essere indirizzate al rappresentante autorizzato, Sony Deutschland GmbH, Hedelfinger Strasse 61, 70327 Stuttgart, Germania. Per qualsiasi informazione relativa al servizio o la garanzia, si prega di fare riferimento agli indirizzi riportati separatamente sui documenti relativi all'assistenza o sui certificati di garanzia.

Precauzioni
- Prima di utilizzare il fissaggio, leggere attentamente le precauzioni contenute nelle presenti istruzioni per l'uso.
- Il conducente è obbligato a rispettare le norme sul traffico stradale. La violazione delle regole di sicurezza stradale, ignorando indicazioni come "procedere con cautela", ecc., è illegale e potrebbe provocare incidenti o lesioni.
  — Non utilizzare l'apparecchio mentre si sta guidando.
- Verificare le condizioni del fissaggio almeno una volta all'anno.
- Non installare l'unità in un luogo che potrebbe ostacolare le operazioni di guida. Ciò potrebbe causare un incidente. Assicurarsi che l'impugnatura, i freni, ecc. possano essere utilizzati correttamente.
- Non installare l'unità in una posizione che potrebbe ostacolare la visione anteriore in conformità con le normative locali. Ostacolando la visione anteriore si potrebbero provocare incidenti o lesioni.
- Non lasciare la videocamera montata sulla bicicletta, all'interno di un'automobile, ecc. Lasciarla in un luogo esposto alla luce diretta del sole, alle alte temperature, all'umidità o alla polvere, potrebbe causare l'esplosione o la perdita della batteria, con conseguenti lesioni.
- Tenere il fissaggio fuori dalla portata dei bambini. Se un componente di piccole dimensioni viene ingerito o lasciato cadere potrebbero verificarsi incidenti o lesioni gravi.
- Montare saldamente la videocamera sul fissaggio. In caso contrario, essa potrebbe cadere e provocare incidenti o lesioni. Assicurarsi che sia montata saldamente.
- Installare saldamente il fissaggio. Assicurarsi di seguire le istruzioni riportate nel presente manuale per montarlo saldamente sulla barra. In caso contrario, esso potrebbe cadere e provocare incidenti o lesioni.
- Non utilizzare la videocamera mentre si sta guidando.
- A causa di vibrazioni, urti, cadute, calore, luce diretta del sole, sporcizia, piccole particelle di pietra, polvere, pioggia o acqua, ecc., sull'apparecchio di fissaggio potrebbero verificarsi macchie, graffi e altri danni. Utilizzare l'apparecchio di fissaggio in un ambiente appropriato.
- L'apparecchio montato potrebbe non funzionare correttamente a causa delle vibrazioni.
- A seconda della forma della barra, ad esempio nel caso di un tubo appiattito, potrebbe risultare difficile montare correttamente il fissaggio.

Le illustrazioni contenute nelle presenti istruzioni per l'uso potrebbero differire dal prodotto reale.

A Elenco dei componenti
Ⓐ Fissaggio rollbar
① Base della videocamera
②/⑥*/⑦ Vite quadrante A
③/④* Tappo a vite
⑤* Braccio snodato A
⑧ Fibbia
⑨ Base snodata
⑩ Cinghia C (Circa 130 mm): diametro 20 mm-40 mm
⑪ Nastro di gomma C (Circa 80 mm): diametro 20 mm-40 mm
* Questo prodotto può essere configurato per diverse altezze. Per la configurazione alta (Ⓐ-1), utilizzare ④, ⑤ e ⑥ per l'assemblaggio del fissaggio. Le parti ④, ⑤ e ⑥ sono incluse negli accessori in dotazione. Assicurarsi di conservarle in un luogo sicuro se non utilizzate.
Ⓑ Cinghia L (Circa 210 mm): diametro 20 mm-65 mm
Ⓒ Nastro di gomma L (Circa 140 mm): diametro 20 mm-65 mm
- Fare riferimento a A-1 per cambiare la cinghia.
- Quando si cambia la cinghia, inserirla nella base del fissaggio nella direzione corretta.

B Installazione
Installare il fissaggio sulla barra (vedere fig. B-1, 2, 3)
- Prima di tutte le altre operazioni, allentare la vite quadrante A (A-Ⓐ-⑦) (vedere fig. B-1-①).
- Prima di montare la cinghia, avvolgere il nastro di gomma attorno alla barra (vedere fig. B-1-②).
- Dopo aver fatto passare la cinghia attraverso la cinghia, serrare saldamente la vite quadrante A (A-Ⓐ-⑦) (vedere fig. B-2).
- Assicurarsi che il fissaggio sia inserito saldamente.

Per disinstallare il fissaggio (vedere fig. B-4)
Prima di disinstallare il fissaggio dalla barra, rimuovere la videocamera dal fissaggio.

Caratteristiche tecniche
Dimensioni (Massimo)
(Circa) 76 mm × 85 mm × 52 mm (l / a / p)
Peso
Circa 100 g
Diametro del manubrio supportato
20 mm – 65 mm
Peso totale della videocamera e degli accessori fissati
250 g o inferiore
Articoli inclusi
Fissaggio rollbar (1), Vite quadrante A (1), Tappo a vite (1), Braccio snodato A (1), Cinghia L (1), Nastro di gomma L (1), Corredo di documentazione stampata

Il design e le caratteristiche tecniche sono soggetti a modifiche senza preavviso.

Português

Nota para os clientes nos países que apliquem as Directivas da UE
Este produto foi fabricado por ou em nome da Sony Corporation, 1-7-1 Konan Minato-ku Tokyo, 108-0075 Japão. As questões relativas à conformidade dos produtos com base na legislação da União Europeia devem ser dirigidas ao representante autorizado, Sony Deutschland GmbH, Hedelfinger Strasse 61, 70327 Stuttgart, Alemanha. Para quaisquer assuntos de serviço ou garantia, consulte os endereços fornecidos nos documentos de serviço ou de garantia.

Precauções
- Antes de utilizar o suporte, leia atentamente as precauções apresentadas neste Manual de instruções.
- O condutor é obrigado a respeitar a legislação rodoviária. A violação das regras de segurança rodoviária, como "avance com cuidado", etc., é ilegal e poderá resultar em acidentes ou ferimentos.
  — Não utilize o equipamento durante a condução.
- Verifique o estado do suporte, no mínimo, uma vez por ano.
- Não instale a unidade num local onde possa dificultar a condução. Se o fizer, poderá provocar acidentes. Certifique-se de que é possível operar corretamente o guiador, os travões, etc.
- Não instale a unidade num local onde possa impedir o campo de visão, em conformidade com os regulamentos locais. Se o campo de visão ficar impedido, poderão ocorrer acidentes ou ferimentos.
- Não deixe a câmara instalada numa bicicleta, num automóvel, etc. Se a deixar num local sujeito à luz solar direta, temperaturas elevadas, humidade ou pó, a bateria poderá rebentar ou apresentar fugas, resultando em ferimentos.
- Mantenha o suporte fora do alcance das crianças. Engolir uma peça pequena ou deixá-la cair poderá provocar acidentes ou ferimentos graves.
- Fixe a câmara ao suporte corretamente. Caso contrário, poderá cair e provocar acidentes ou ferimentos. Certifique-se de que está corretamente fixa.
- Instale o suporte corretamente. Certifique-se de que cumpre as instruções apresentadas neste manual para instalar corretamente o suporte no guiador. Caso contrário, o suporte poderá cair e provocar acidentes ou ferimentos.
- Não utilize a câmara durante a condução.
- Poderão surgir manchas, riscos ou danos no equipamento de montagem devido a vibrações, choques, quedas, calor, luz solar direta, sujidade, pequenas partículas de pedra, pó, chuva ou água, etc. Utilize o equipamento de montagem num ambiente adequado.
- O equipamento instalado poderá não funcionar corretamente devido a vibrações.
- Dependendo do formato do guiador, por exemplo, um tubo plano, poderá ser difícil instalar o suporte corretamente.

As ilustrações apresentadas neste Manual de instruções podem diferir do produto real.

A Lista de peças
Ⓐ Suporte para barra
① Base da câmara
②/⑥*/⑦ Parafuso A do botão
③/④* Tampa do parafuso
⑤* Braço A da união
⑧ Fivela
⑨ Base da união
⑩ Correia S (Aprox. 130 mm): Diâmetro 20 mm-40 mm
⑪ Banda de borracha S (Aprox. 80 mm): Diâmetro 20 mm-40 mm
* Este produto pode ser configurado para diferentes alturas. Para a configuração elevada (Ⓐ-1), utilize ④, ⑤ e ⑥ para montagem do suporte. As peças ④, ⑤ e ⑥ estão incluídas nos acessórios fornecidos. Certifique-se de que as guarda num local seguro quando não estiver a utilizá-las.
Ⓑ Correia L (Aprox. 210 mm): Diâmetro 20 mm-65 mm
Ⓒ Banda de borracha L (Aprox. 140 mm): Diâmetro 20 mm-65 mm
- Consulte A-1 para mudar a correia.
- Quando mudar a correia, introduza a base do suporte na direção correta.

B Instalação
Instalar o suporte no guiador (ver a fig. B-1, 2, 3)
- Antes de todas as outras operações, desaperte o parafuso A do botão (A-Ⓐ-⑦). (Consulte a fig. B-1-①.)
- Antes de colocar a correia, enrole primeiro a banda de borracha à volta do guiador. (Consulte a fig. B-1-②.)
- Depois de puxar a correia através da fivela, aperte firmemente o parafuso A do botão (A-Ⓐ-⑦). (Consulte a fig. B-2.)
- Certifique-se de que o suporte está corretamente instalado.

Para desinstalar o suporte (ver a fig. B-4)
Antes de desinstalar o suporte do guiador, retire a câmara do suporte.

Especificações
Dimensões (Máximo)
(Aprox.) 76 mm × 85 mm × 52 mm (l/a/p)
Peso
Aprox. 100 g
Intervalo de diâmetro do guiador suportado
20 mm – 65 mm
Peso total da câmara e dos acessórios instalados
250 g ou menos
Itens incluídos
Suporte para barra (1), parafuso A do botão (1), tampa do parafuso (1), braço A da união (1), correia L (1), banda de borracha L (1), documentos impressos

O design e as especificações estão sujeitos a alterações sem aviso prévio.

Ελληνικά

Σημείωση για τους πελάτες στις χώρες που ισχύουν οι οδηγίες της Ε.Ε.
Αυτό το προϊόν έχει κατασκευαστεί από ή για λογαριασμό της Sony Corporation, 1-7-1 Konan Minato-ku Τόκυο , 108-0075 Ιαπωνία. Ερωτήσεις σχετικά με την συμμόρφωση του προϊόντος ως προς τη νομοθεσία της Ευρωπαϊκής Ένωσης θα πρέπει να απευθύνονται στον εξουσιοδοτημένο εκπρόσωπο Sony Deutschland GmbH, Hedelfinger Strasse 61, 70327 Stuttgart, Γερμανία. Για οποιοδήποτε θέμα υποστήριξης ή εγγύησης του προϊόντος, παρακαλώ ανατρέξατε στις διευθύνσεις που παρέχονται στα ειδικά έγγραφα υποστήριξης ή εγγύησης.

Προφυλάξεις
- Πριν από τη χρήση της βάσης στερέωσης, διαβάστε προσεκτικά τις προφυλάξεις στις παρούσες Οδηγίες λειτουργίας.
- Οι οδηγοί είναι υποχρεωμένοι να τηρούν τους κανόνες κυκλοφορίας. Η παραβίαση των κανόνων οδικής ασφάλειας, όπως η παραβίαση της οδηγίας που καλεί τον οδηγό "να προχωρεί με επιφύλαξη" κλπ., συνιστά παράβαση και ενδέχεται να προκαλέσει ατύχημα ή τραυματισμό.
  — Μην χειρίζεστε τη μονάδα ενώ οδηγείτε.
- Ελέγξτε την κατάσταση της βάσης στερέωσης τουλάχιστον μία φορά το χρόνο.
- Μην εγκαθιστάτε τη μονάδα σε σημεία όπου ενδέχεται να παρεμποδιστεί η οδήγηση. Ενδέχεται να προκληθεί ατύχημα. Βεβαιωθείτε ότι ο χειρισμός του τιμονιού, των φρένων κλπ., πραγματοποιείται κανονικά.
- Μην εγκαθιστάτε τη μονάδα σε σημεία όπου η ορατότητα μπορεί να παρεμποδίζεται, σε συμμόρφωση με τους τοπικούς κανονισμούς. Η παρεμπόδιση της ορατότητας ενδέχεται να προκαλέσει ατύχημα ή τραυματισμό.
- Μην αφήνετε την κάμερα προσαρτημένη σε ποδήλατο, αυτοκίνητο κλπ. Αν την αφήσετε σε σημείο που εκτίθεται σε άμεσο ηλιακό φως, υψηλή θερμοκρασία, υγρασία ή σκόνη, ενδέχεται να προκληθεί έκρηξη ή διαρροή της μπαταρίας η οποία μπορεί να οδηγήσει σε τραυματισμό.
- Φυλάσσετε τη βάση στερέωσης μακριά από παιδιά. Αν καταπιούν ένα μικρό εξάρτημα ή αν τους πέσει, ενδέχεται να προκληθεί ατύχημα ή σοβαρός τραυματισμός.
- Συνδέστε σταθερά την κάμερα στη βάση στερέωσης. Διαφορετικά, ενδέχεται να πέσει και να προκληθεί ατύχημα ή τραυματισμός. Βεβαιωθείτε ότι έχει συνδεθεί σταθερά.
- Τοποθετήστε σταθερά τη βάση στερέωσης. Τηρήστε οπωσδήποτε τις οδηγίες του παρόντος εγχειριδίου για την εγκατάσταση της βάσης στερέωσης στην μπάρα με ασφάλεια. Διαφορετικά, η βάση στερέωσης ενδέχεται να πέσει και να προκληθεί ατύχημα ή τραυματισμός.
- Μην χειρίζεστε την κάμερα ενώ οδηγείτε.
- Στον εξοπλισμό στερέωσης ενδέχεται να δημιουργηθούν κάποια σημάδια, γρατσουνιές και φθορές λόγω κραδασμών, κρούσεων, πτώσεων, θερμότητας, άμεσου ηλιακού φωτός, βρωμιάς, χαλικιών, σκόνης, βροχής ή νερού κλπ. Χρησιμοποιήστε τον εξοπλισμό στερέωσης σε κατάλληλο περιβάλλον.
- Ο εξοπλισμός στερέωσης ενδέχεται να μην λειτουργεί σωστά λόγω κραδασμών.
- Ανάλογα με το σχήμα της μπάρας, όπως αν πρόκειται για επίπεδο σωλήνα, ενδέχεται να είναι δύσκολο να συνδέσετε σωστά τη βάση στερέωσης.

Οι εικόνες στις παρούσες Οδηγίες λειτουργίας ενδέχεται να διαφέρουν από το πραγματικό προϊόν.

A Λίστα εξαρτημάτων
Ⓐ Βάση στερέωσης rollbar
① Βάση κάμερας
②/⑥*/⑦ Ρυθμιζόμενη βίδα A
③/④* Καπάκι βίδας
⑤* Βραχίονας σύνδεσης A
⑧ Εξάρτημα σύνδεσης
⑨ Βάση συνδέσμου
⑩ Ζώνη S (Περίπου 130 mm): Διάμετρος 20 mm - 40 mm
⑪ Ελαστική λωρίδα S (Περίπου 80 mm): Διάμετρος 20 mm - 40 mm
* Αυτό το προϊόν μπορεί να ρυθμιστεί για χρήση σε διαφορετικά ύψη. Για τη ρύθμιση σε μεγάλο ύψος (Ⓐ-1), χρησιμοποιήστε τα εξαρτήματα ④, ⑤ και ⑥ για την προσάρτηση της βάσης στερέωσης. Τα εξαρτήματα ④, ⑤ και ⑥ περιλαμβάνονται στα παρεχόμενα εξαρτήματα. Φυλάξτε τα οπωσδήποτε σε ένα ασφαλές μέρος, όταν δεν τα χρησιμοποιείτε.
Ⓑ Ζώνη L (Περίπου 210 mm): Διάμετρος 20 mm - 65 mm
Ⓒ Ελαστική λωρίδα L (Περίπου 140 mm): Διάμετρος 20 mm - 65 mm
- Ανατρέξτε στην εικ. A-1 για την αλλαγή της ζώνης.
- Κατά την αλλαγή της ζώνης, εισαγάγετέ την προς τη σωστή κατεύθυνση στο πλαίσιο βάσης στερέωσης.

B Εγκατάσταση
Τοποθετήστε τη βάση στερέωσης στην μπάρα (Βλ. εικ. B-1, 2, 3)
- Προτού εκτελέσετε οποιονδήποτε χειρισμό, χαλαρώστε τη ρυθμιζόμενη βίδα A (A-Ⓐ-⑦). (Βλ. εικ. B-1-①.)
- Προτού συνδέσετε τη ζώνη, τυλίξτε την ελαστική λωρίδα γύρω από την μπάρα. (Βλ. εικ. B-1-②.)
- Αφού περάσετε τη ζώνη μέσα από το εξάρτημα σύνδεσης, σφίξτε καλά τη ρυθμιζόμενη βίδα A (A-Ⓐ-⑦). (Βλ. εικ. B-2.)
- Βεβαιωθείτε ότι η βάση στερέωσης είναι σταθερά τοποθετημένη.

Για να αφαιρέσετε τη βάση στερέωσης (Βλ. εικ. B-4)
Πριν από την αποσύνδεση της βάσης στερέωσης από την μπάρα, αφαιρέστε την κάμερα από τη βάση στερέωσης.

Προδιαγραφές
Διαστάσεις (Μέγιστο)
(Περίπου) 76 mm × 85 mm × 52 mm (π/υ/β)
Βάρος
Περίπου 100 g
Υποστηριζόμενο εύρος διαμέτρου μπάρας τιμονιού
20 mm – 65 mm
Συνολικό βάρος κάμερας και τοποθετημένων εξαρτημάτων
250 g ή ελαφρύτερη
Αντικείμενα που περιλαμβάνονται
Βάση στερέωσης rollbar (1), Ρυθμιζόμενη βίδα A (1), Καπάκι βίδας (1), Βραχίονας σύνδεσης A (1), Ζώνη L (1), Ελαστική λωρίδα L (1), Σύνολο έντυπης τεκμηρίωσης

Ο σχεδιασμός και οι προδιαγραφές υπόκεινται σε αλλαγή χωρίς προειδοποίηση.

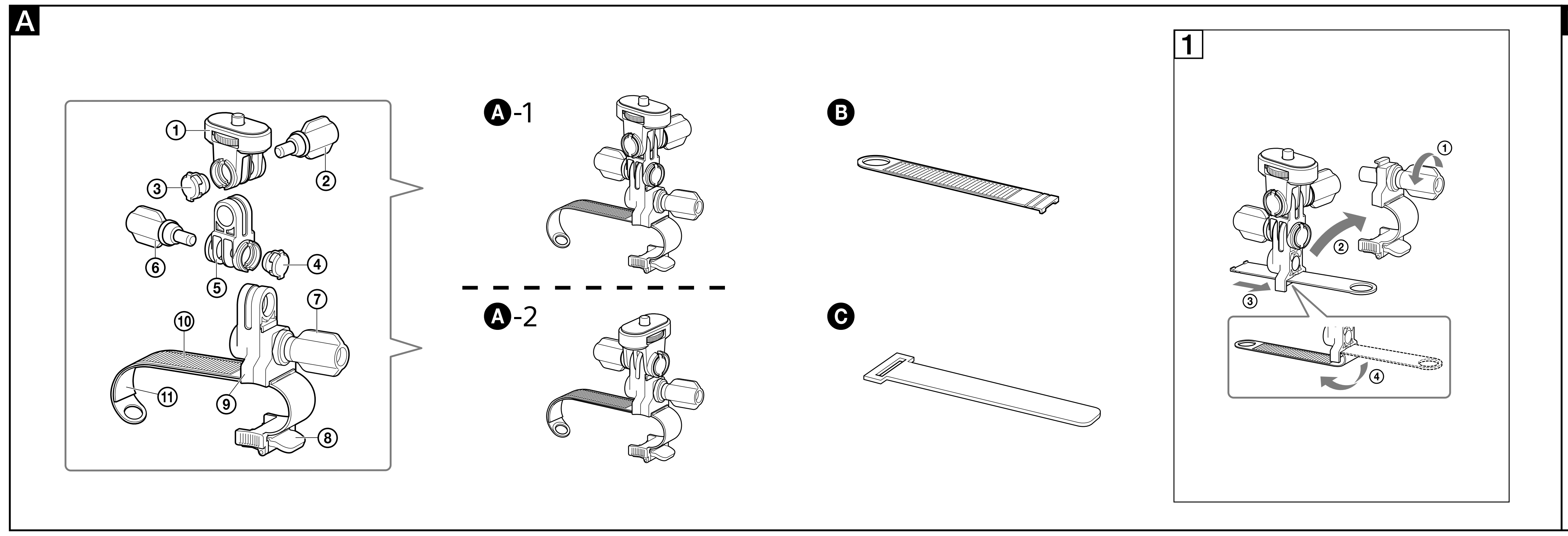

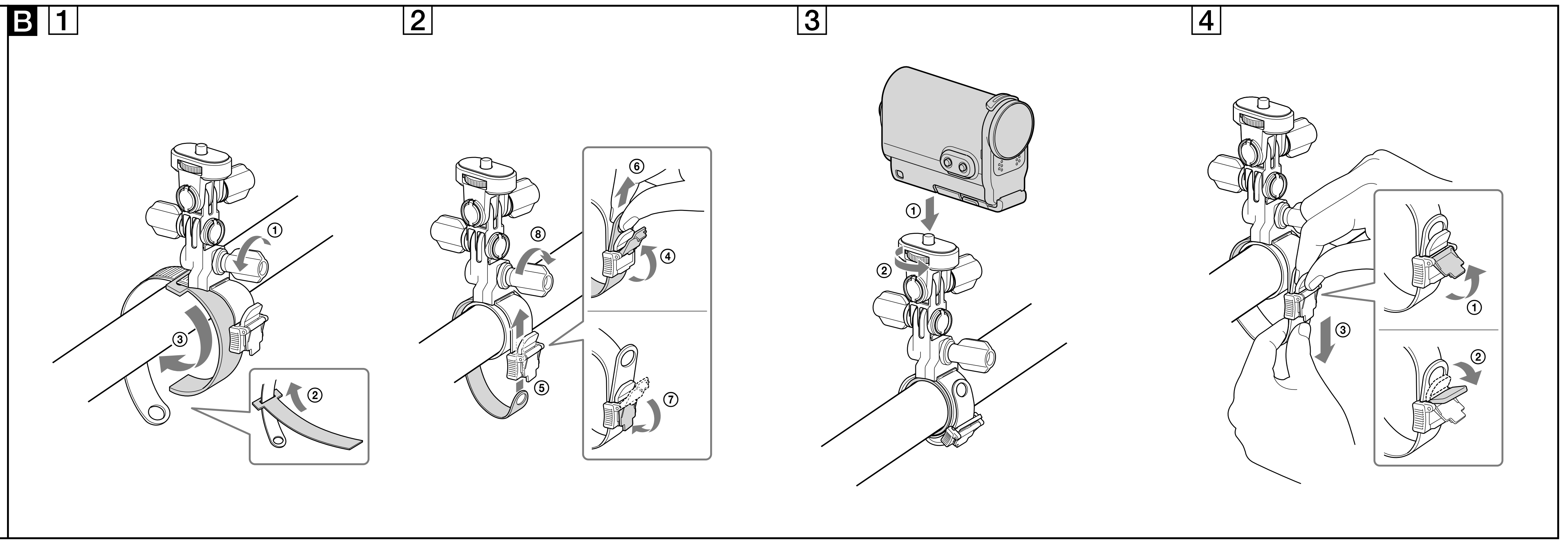

Polski

Uwaga dla klientów w krajach stosujących dyrektywy UE

Produkt ten został wyprodukowany przez lub na zlecenie Sony Corporation, 1-7-1 Konan Minato-ku Tokio, 108-0075 Japonia. Zapytania dotyczące zgodności produktu z wymaganiami prawa Unii Europejskiej należy kierować do Sony Deutschland GmbH, Hedelfinger Strasse 61, 70327 Stuttgart, Niemcy. W kwestiach dotyczących usług serwisowych lub gwarancji należy korzystać z adresów kontaktowych podanych w oddzielnych dokumentach dotyczących usług serwisowych lub gwarancji.

Środki ostrożności

- Przed użyciem mocowania należy dokładnie zapoznać się z środkami ostrożności przedstawionymi w niniejszej instrukcji obsługi.
- Kierowca jest zobowiązany przestrzegać przepisów ruchu drogowego. Naruszenie zasad bezpieczeństwa drogowego, takich jak nieprzestrzeganie wskazania „kontynuować z zachowaniem ostrości" itp., jest nielegalne, a także może spowodować wypadek lub obrażenia.
  - Urządzenia nie wolno obsługiwać podczas kierowania pojazdem.
- Stan mocowania należy sprawdzić przynajmniej raz w roku.
- Urządzenia nie należy instalować w miejscach, które mogłyby utrudniać prowadzenie pojazdu. Grozi to wypadkiem. Należy upewnić się, że możliwa jest prawidłowa obsługa rączek, hamulców itp.
- Urządzenia nie należy instalować w miejscu, w którym mogłoby zakłócić widoczność do przodu zgodnie z przepisami lokalnymi. Zakłócenie widoczności do przodu może spowodować wypadek lub obrażenia.
- Nie należy pozostawiać kamery zamocowanej do roweru, w samochodzie itp. Pozostawienie jej w miejscu wystawionym na bezpośrednie działanie promieni słonecznych, wysokiej temperatury, wilgotności lub kurzu może spowodować wybuch baterii lub wyciek elektrolitu, co grozi obrażeniami.
- Mocowanie należy umieścić w miejscu niedostępnym dla dzieci. Połknięcie lub upuszczenie małej części może spowodować wypadek lub poważne obrażenia.
- Kamerę należy bezpiecznie zainstalować na mocowaniu. W przeciwnym razie kamera może odpaść, powodując wypadek lub obrażenia. Należy upewnić się, że kamera jest bezpiecznie zamocowana.
- Mocowanie należy bezpiecznie zainstalować. Aby bezpiecznie zainstalować mocowanie na drążku, należy postępować zgodnie z wskazówkami w tej instrukcji obsługi. W przeciwnym razie mocowanie może odpaść, powodując wypadek lub obrażenia.
- Kamery nie wolno obsługiwać podczas kierowania pojazdem.
- Zamocowane urządzenie może zostać zaplamione, zarysowane lub uszkodzone w wyniku drgań, wstrząsów, wysokiej temperatury, bezpośredniego działania promieni słonecznych, brudu, drobnych kamyków, kurzu, deszczu, wody itp. Zamocowane urządzenie powinno być używane w odpowiednim środowisku.
- Zamocowane urządzenie może nie działać prawidłowo ze względu na drgania.
- Prawidłowa instalacja mocowania może być utrudniona w zależności od kształtu drążka (takiego jak spłaszczona rurka).

Ilustracje zawarte w niniejszej instrukcji obsługi mogą się różnić od rzeczywistego produktu.

A Lista części

🅐 Mocowanie do rurki
① Podstawa kamery
②/⑥*/⑦ Pokrętło śruby A
③/④* Nakrętka śruby
⑤* Ramię przegubu A
⑧ Sprzączka
⑨ Przegubowa podstawa
⑩ Pasek k (Około 130 mm): średnica 20 mm - 40 mm
⑪ Zacisk gumowy k (Około 80 mm): średnica 20 mm - 40 mm
* Ten produkt można skonfigurować w celu użycia na różnej wysokości. W przypadku dużej wysokości (🅐-1), należy użyć części ④, ⑤ i ⑥ do złożenia mocowania. Części ④, ⑤ i ⑥ znajdują się w dołączonych akcesoriach. Nieużywane części należy przechowywać w bezpiecznym miejscu.
🅑 Pasek d (Około 210 mm): średnica 20 mm - 65 mm
🅒 Zacisk gumowy d (Około 140 mm): średnica 20 mm - 65 mm
- Aby wymienić pasek, zapoznaj się z sekcją A-[1].
- W przypadku wymiany paska należy włożyć go do podstawy mocowania we właściwym kierunku.

B Instalacja

Zainstaluj mocowanie na drążku (patrz rys. B-[1], [2], [3])

- Przed wszystkimi innymi czynnościami poluzuj pokrętło śruby A (A-🅐-⑦). (Patrz rys. B-[1]-①.)
- Przed przymocowaniem paska owiń zacisk gumowy wokół drążka. (Patrz rys. B-[1]-②.)
- Po przeciągnięciu paska przez sprzączkę dokręć pokrętło śruby A (A-🅐-⑦). (Patrz rys. B-[2].)
- Upewnij się, że mocowanie jest zainstalowane prawidłowo.

Aby zdjąć mocowanie (patrz rys. B-[4])

Przed zdjęciem mocowania z drążka wyjmij kamerę z mocowania.

Dane techniczne

Wymiary (Maksymalnie)
(Około) 76 mm × 85 mm × 52 mm (szer. / wys. / gł.)

Waga
Około 100 g

Obsługiwany zakres średnicy kierownicy
20 mm – 65 mm

Łączna waga kamery i zamontowanych akcesoriów
250 g lub mniej

Dołączone elementy
Mocowanie do rurki (1), pokrętło śruby A (1), nakrętka śruby (1), ramię przegubu A (1), pasek d (1), zacisk gumowy d (1), zestaw drukowanej dokumentacji

Konstrukcja i dane techniczne mogą ulec zmianie bez uprzedzenia.

Slovensky

Poznámka pre zákazníkov v krajinách podliehajúcich smerniciam EÚ

Tento výrobok je vyrobený priamo alebo v mene Sony Corporation, 1-7-1 Konan Minato-ku, Tokio, 108-0075 Japonsko. Otázky či výrobok vyhovuje požiadavkám podľa legislatívy Európskej únie treba adresovať na autorizovaného zástupcu Sony Deutschland GmbH, Hedelfinger Strasse 61, 70327 Stuttgart, Nemecko. V akýchkoľvek servisných alebo záručných záležitostiach prosím kontaktujte adresy uvedené v separátnych servisných alebo záručných dokumentoch.

Upozornenia

- Pred použitím držiaka si dôkladne preštudujte upozornenia v tomto návode na obsluhu.
- Vodič je povinný dodržiavať pravidlá cestnej premávky. Porušenie pravidiel bezpečnosti cestnej premávky, napríklad zanedbanie upozornenia „postupujte opatrne" a podobne, je nezákonné a môže byť príčinou nehody alebo zranenia.
  - Zariadenie neovládajte počas jazdy.
- Stav držiaka kontrolujte najmenej raz ročne.
- Zariadenie neinštalujte na miesta, kde môže prekážať pri jazde. Mohlo by to zapríčiniť nehodu. Uistite sa, že riadidlá, brzdy atď. môžete bez problémov ovládať.
- Zariadenie neinštalujte na miesta, kde by mohlo prekážať vo výhľade v súlade s miestnymi nariadeniami. Prekážka vo výhľade môže zapríčiniť nehodu alebo zranenie.
- Nenechávajte kameru namontovanú na bicykli, vo vozidle a pod. Ak ju necháte na mieste vystavenom priamemu slnečnému svetlu, vysokej teplote, vlhkosti alebo prachu, môže vybuchnúť alebo vytiecť batéria, čo môže mať za následok zranenie.
- Držiak uchovajte mimo dosahu detí. Prehltnutie malej časti alebo pád by mohol spôsobiť nehodu alebo vážne zranenie.
- Kameru pripevnite pevne na držiak. V opačnom prípade môže vypadnúť a spôsobiť nehodu alebo zranenie. Dbajte na to, aby bola pripevnená pevne.
- Pevne nainštalujte držiak. Držiak nainštalujte pevne na tyč riadidiel podľa pokynov v tomto návode. V opačnom prípade môže držiak vypadnúť a spôsobiť nehodu alebo zranenie.
- Kameru neovládajte počas jazdy.
- Na montážnom zariadení sa môžu vyskytnúť škvrny, škrabance alebo poškodenia spôsobené vibráciami, otrasmi, pádmi, teplotou, priamym slnečným svetlom, nečistotami, jemnými čiastočkami kamenia, prachom, dažďom alebo vodou. Montážne zariadenie používajte vo vhodnom prostredí.
- Namontované zariadenie nemusí kvôli vibráciám fungovať správne.
- V závislosti od tvaru tyče riadidiel, napríklad pri sploštených rúrkach, môže byť správne pripevnenie držiaka obtiažne.

Ilustrácie v tomto návode na obsluhu sa môžu líšiť od skutočného produktu.

A Zoznam častí

🅐 Držiak s objímkou
① Základňa kamery
②/⑥*/⑦ Otočná skrutka A
③/④* Kryt skrutky
⑤* Spojovacie rameno A
⑧ Pracka
⑨ Spojovacia základňa
⑩ Pás S (Približne. 130 mm): Priemer 20 mm – 40 mm
⑪ Gumený pásik S (Približne. 80 mm): Priemer 20 mm – 40 mm
* Tento produkt možno nastaviť na rôzne výšky. Na nastavenie výšky (🅐-1) pri montáži držiaka použite časti ④, ⑤ a ⑥. Časti ④, ⑤ a ⑥ sú zahrnuté medzi dodávaným príslušenstvom. Ak ich nepoužívate, odložte ich na bezpečnom mieste.
🅑 Pás L (Približne. 210 mm): Priemer 20 mm – 65 mm
🅒 Gumený pásik L (Približne. 140 mm): Priemer 20 mm – 65 mm
- Pozrite si obrázok A-[1], kde nájdete postup na výmenu pásu.
- Pri výmene vložte pás do podstavca v správnom smere.

B Inštalácia

Inštalácia držiaka na tyč (pozrite si obr. B–[1], [2], [3])

- Pred vykonaním akýchkoľvek úkonov uvoľnite otočnú skrutku A (A-🅐-⑦). (pozrite si obr. B-[1]-①.)
- Pred pripevnením pásu najprv omotajte okolo tyče gumený pásik. (pozrite si obr. B-[1]-②.)
- Po vytiahnutí pásu cez pracku pevne utiahnite otočnú skrutku A (A-🅐-⑦). (pozrite si obr. B-[2].)
- Uistite sa, že je držiak nainštalovaný pevne.

Demontáž držiaka (pozrite si obr. B-[4])

Pred demontážou držiaka z tyče odpojte kameru z držiaka.

Technické údaje

Rozmery (Najviac)
(Približne.) 76 mm × 85 mm × 52 mm (š/v/h)

Hmotnosť
Približne. 100 g

Podporované rozpätie priemeru riadidiel
20 mm – 65 mm

Celková hmotnosť kamery a namontovaného príslušenstva
250 g alebo menej

Dodané položky
Držiak s objímkou (1), Otočná skrutka A (1), Kryt skrutky (1), Spojovacie rameno A (1), Pás L (1), Gumený pásik L (1), Súprava vytlačenej dokumentácie

Dizajn a technické údaje sa môžu zmeniť bez upozornenia.

Magyar

Megjegyzés az EU-s irányelveket követő országokban élő vásárlóink számára

Ezt a terméket a Sony Corporation (1-7-1 Konan Minato-ku Tokió, 108-0075 Japán), vagy megbízottja gyártotta. Az Európai Unió jogszabályai alapján a termékbiztonsággal kapcsolatban a Sony Deutschland GmbH (Hedelfinger Strasse 61, 70327 Stuttgart, Németország) a jogosult képviselő. Kérjük, bármely szervizeléssel vagy garanciával kapcsolatos ügyben, a különálló szerviz- vagy garanciadokumentumokban megadott címekhez forduljon.

Óvintézkedések

- A rögzítőelem használata előtt gondosan olvassa át a Használati útmutatóban ismertetett óvintézkedéseket.
- A járművet irányító személy köteles betartani a közúti közlekedésre vonatkozó törvényeket. Az útbiztonsági szabályok megsértése, például a „haladjon körültekintően" szabály figyelmen kívül hagyása a törvényekbe ütközik, és balesetet vagy sérülést okozhat.
  - Vezetés közben ne használja a készülékeket.
- A rögzítőelem állapotát évente legalább egyszer ellenőrizze.
- Ne szerelje fel az egységet olyan helyre, ahol akadályozhatja a kerékpározásban. Ellenkező esetben balesetet okozhat. Győződjön meg róla, hogy a kormányrúd, a fékek stb. megfelelően használhatók.
- A helyi szabályozásoknak eleget téve az egységet ne szerelje fel olyan helyre, ahol az zavarhatja az előre való kilátást. Az előre való kilátás akadályozása baleset vagy sérülés bekövetkezéséhez vezethet.
- Ne hagyja a kamerát a kerékpárra, az autóban stb. rögzítve. Ha közvetlen napfénynek, magas hőmérsékletnek, páratartalomnak vagy porszennyeződésnek kitett helyen hagyja, az az akkumulátor megrepedését vagy szivárgását okozhatja, ami sérüléshez vezethet.
- A rögzítőelemet gyerekektől elzárva tárolja. Egy apró alkatrész lenyelése vagy a rögzítőelem leejtése balesetet vagy súlyos sérülést eredményezhet.
- Szorosan rögzítse a rögzítőelemhez a kamerát. Ha nincs szorosan rögzítve, leeshet, és balesetet vagy sérülést okozhat. Győződjön meg róla, hogy szorosan van felerősítve.
- A rögzítőelemet szorosan szerelje fel. Kövesse a jelen útmutatóban található utasításokat a rögzítőelem biztonságos felszereléséhez a kormányrúdra. Ha nincs szorosan rögzítve, a rögzítőelem leeshet, és balesetet vagy sérülést okozhat.
- Vezetés közben ne használja a kamerát.
- A rázkódás, az ütődés, az esés, a hő, a közvetlen napfény, az apró kő-, por-, eső- vagy vízrészecskék stb. miatt a rögzítőfelszerelést foltok, karcolások és sérülések érhetik. A rögzítőfelszerelést használja megfelelő környezetben.
- Előfordulhat, hogy a rögzített felszerelés a rezgés miatt nem működik megfelelően.
- A rúd alakjától függően egyes esetekben nehéz lehet megfelelően felszerelni a rögzítőelemet, például ha a rúd egy lapított cső.

Az ezen Használati útmutatóban szereplő illusztrációk eltérhetnek a valódi terméktől.

A Alkatrészek listája

🅐 Gallytörőre erősíthető tartó
① Kamera alap
②/⑥*/⑦ Tárcsa csavar A
③/④* Csavar kupak
⑤* Rögzítőkar A
⑧ Csat
⑨ Rögzítő alap
⑩ Öv R (Kb. 130 mm): Átmérő 20 mm – 40 mm
⑪ Gumiszíj R (Kb. 80 mm): Átmérő 20 mm – 40 mm
* Ez a termék különböző magasságokra állítható be. Magas beállításnál (🅐-1) használja a ④, ⑤ és ⑥ alkatrészeket a rögzítőelem felszereléséhez. A ④, ⑤ és ⑥ alkatrészek megtalálhatók a mellékelt tartozékok között. Amikor nincsenek használatban, tartsa őket biztos helyen.
🅑 Öv H (Kb. 210 mm): Átmérő 20 mm – 65 mm
🅒 Gumiszíj H (Kb. 140 mm): Átmérő 20 mm – 65 mm
- Az öv cseréjéhez lásd: A-[1].
- Az öv cseréjekor a megfelelő irányban illessze be azt a rögzítőelem alapba.

B Felszerelés

Szerelje fel a rögzítőelemet a rúdra (lásd: B-[1], [2], [3] ábra)

- Minden más művelet előtt lazítsa ki a tárcsa csavar A-t (A-🅐-⑦). (Lásd: B-[1]-①.)
- Az öv rögzítése előtt először tekerje a gumiszíjat a rúd köré. (Lásd: B-[1]-② ábra.)
- Miután áthúzta az övet a csaton, húzza meg szorosan a tárcsa csavar A-t (A-🅐-⑦). (Lásd: B-[2].)
- Győződjön meg róla, hogy a rögzítőelem biztonságosan rögzítve van.

A rögzítőelem eltávolítása (lásd: B-[4] ábra)

Mielőtt leszerelné a rögzítőelemet a rúdról, először távolítsa el a kamerát a rögzítőelemről.

Műszaki adatok

Méretek (Maximum)
(Kb.) 76 mm × 85 mm × 52 mm (szé / ma / mé)

Tömeg
Kb. 100 g

Támogatott kormányrúdátmérő-tartomány
20 mm – 65 mm

A kamera és a felszerelt tartozékok teljes súlya
Legfeljebb 250 g

Tartozékok
Gallytörőre erősíthető tartó (1), Tárcsa csavar A (1), Csavar kupak (1), Rögzítőkar A (1), Öv H (1), Gumiszíj H (1), Nyomtatott dokumentáció

A kialakítás és a műszaki adatok előzetes bejelentés nélkül megváltozhatnak.

Română

Notă pentru clienții din țările care aplică Directivele UE

Producătorul acestui aparat este: Sony Corporation, 1-7-1 Konan Minato-ku Tokyo, 108-0075 Japonia.
Întrebări legate de conformitatea aparatului cu legislația Uniunii Europene pot fi adresate: Sony Deutschland GmbH, Hedelfinger Strasse 61, 70327 Stuttgart, Germania. Pentru orice intrebări legate de service sau de garanție, vă rugăm să consultați documentele de garanție ce însoțesc aparatul.

Măsuri de precauție

- Înainte de a utiliza suportul de montare, citiți cu atenție măsurile de precauție din aceste Instrucțiuni de utilizare.
- Șoferul este obligat să respecte regulile de circulație. Încălcarea regulilor privind siguranța rutieră, cum ar fi neglijarea regulii „conduceți cu atenție", etc. este ilegală și poate provoca accidente sau răniri.
  - Nu manevrați echipamentul în timp ce conduceți.
- Verificați starea suportului de montare cel puțin o dată pe an.
- Nu instalați unitatea într-o locație care poate îngreuna mersul pe bicicletă. În caz contrar se pot produce accidente. Asigurați-vă ca ghidonul, frânele etc. pot fi folosite corespunzător.
- Nu instalați unitatea într-o locație care poate îngreuna vederea în față, în conformitate cu reglementările locale. Îngreunarea vederii în față poate conduce la accidente și răniri.
- Nu lăsați camera montată pe bicicletă, în mașină, etc. Dacă o lăsați în locații expuse la acțiunea directă a razelor solare, temperaturi ridicate, umiditate sau praf, este posibil ca bateria să explodeze sau să aibă scurgeri, ceea ce poate provoca răniri.
- Nu lăsați suportul de montare la îndemâna copiilor. Înghițirea unei piese mici sau scăparea acesteia poate conduce la un accident sau la o vătămare gravă.
- Atașați camera în siguranță la suportul de montare. În caz contrar, aceasta poate cădea provocând accidente sau răniri. Asigurați-vă că este atașată în siguranță.
- Instalați suportul de montare în siguranță. Asigurați-vă că ați respectat instrucțiunile din acest manual pentru instalarea în siguranță a suportului de montare pe ghidon. În caz contrar, suportul de montare poate cădea provocând accidente sau răniri.
- Nu manevrați camera în timp ce conduceți.
- Este posibil să apară puncte, zgârieturi și defecțiuni la echipamentul de montaj cauzate de vibrații, șocuri, căzături, căldură, acțiunea directă a razelor solare, murdărie, particule fine de piatră, praf, ploaie sau apă etc. Utilizați echipamentul de montaj într-un mediu adecvat.
- Este posibil ca echipamentul montat să nu funcționeze corespunzător din cauza vibrațiilor.
- În funcție de forma barei, de exemplu, un tub aplatizat, atașarea suportului de montare în siguranță ar putea fi dificilă.

Este posibil ca ilustrațiile din aceste Instrucțiuni de utilizare să difere de produsul în sine.

A Listă de piese

🅐 Suport de montare pe bară
① Bază cameră
②/⑥*/⑦ Șurub de rotire A
③/④* Capac filetat
⑤* Braț cu articulație A
⑧ Cataramă
⑨ Bază cu articulație
⑩ Curea S (Aprox. 130 mm): Diametru 20 mm - 40 mm
⑪ Panglică de cauciuc S (Aprox. 80 mm): Diametru 20 mm - 40 mm
* Acest produs poate fi reglat pentru înălțimi diferite. Pentru configurarea înaltă (🅐-1), utilizați ④, ⑤ și ⑥ pentru asamblarea suportului de montare. Piesele ④, ⑤ și ⑥ sunt cuprinse în accesoriile incluse. Asigurați-vă că le depozitați în siguranță atunci când nu le utilizați.
🅑 Curea L (Aprox. 210 mm): Diametru 20 mm - 65 mm
🅒 Panglică de cauciuc L (Aprox. 140 mm): Diametru 20 mm - 65 mm
- Consultați A-[1] pentru a schimba cureaua.
- Atunci când schimbați cureaua, introduceți-o în baza suportului de montare în direcția corectă.

B Instalarea

Instalați suportul de montare pe bară (vezi fig. B-[1], [2], [3])

- Înaintea tuturor celorlalte operațiuni, slăbiți șurubul de rotire A (A-🅐-⑦). (Vezi fig. B-[1]-①.)
- Înainte de a atașa cureaua, înfășurați panglica de cauciuc în jurul barei. (Vezi fig. B-[1]-②.)
- După ce treceți cureaua prin cataramă, strângeți ferm șurubul de rotire A (A-🅐-⑦). (Vezi fig. B-[2].)
- Asigurați-vă că suportul de montare este instalat în siguranță.

Pentru a demonta suportul de montare (vezi fig. B-[4])

Înainte de a demonta suportul de montare de pe bară, îndepărtați camera de pe suport.

Specificații

Dimensiuni (Maxim)
(Aprox.) 76 mm × 85 mm × 52 mm (l / î / a)

Masă
Aprox. 100 g

Intervalul acceptat pentru diametrul ghidonului
20 mm – 65 mm

Masa totală a camerei și a accesoriilor atașate
250 g sau mai puțin

Articole incluse
Suport de montare pe bară (1), Șurub de rotire A (1), Capac filetat (1), Braț cu articulație A (1), Curea L (1), Panglică de cauciuc L (1), Documentație imprimată

Designul și specificațiile pot fi modificate fără notificare prealabilă.

Dansk

Bemærkning til kunder i lande, hvor EU-direktiverne gælder

Dette produkt er fremstillet af eller på vegne af Sony Corporation, 1-7-1 Konan Minato-ku Tokyo, 108-0075 Japan. Forespørgsler relateret til produkt overensstemmelse i henhold til EU lovgivning skal adresseres til den autoriserede repræsentant, Sony Deutschland GmbH, Hedelfinger Strasse 61, 70327 Stuttgart, Tyskland. For service eller garanti henviser vi til de adresser, som fremgår af vedlagte service- eller garantidokumenter.

Forholdsregler

- Læs forholdsreglerne i denne betjeningsvejledning omhyggeligt igennem, før du bruger holderen.
- En chauffør er forpligtet til at overholde gældende trafikregler. Manglende overholdelse af reglerne om trafiksikkerhed, f.eks. manglende "fortsæt med forsigtighed" osv., er ulovligt og kan forårsage ulykke eller personskade.
  - Du må ikke betjene udstyret, mens du kører.
- Kontroller holderens tilstand mindst en gang om året.
- Du må ikke montere holderen et sted, hvor den blokerer for chaufførens handlinger under kørslen. Dette kan forårsage ulykker. Sørg for, at håndtaget, bremserne osv. kan betjenes korrekt.
- Du må ikke i henhold til lokal lovgivning montere holderen et sted, hvor den blokerer for udsynet. Blokering af udsyn kan forårsage ulykker eller personskade.
- Efterlad ikke kameraet monteret på cyklen, i bilen osv. Hvis det efterlades på et sted, hvor det udsættes for direkte sollys, høj temperatur, fugt eller støv, kan batteriet eksplodere eller lække, hvilket kan forårsage personskade.
- Holderen skal holdes uden for børns rækkevidde. Hvis små dele sluges eller tabes, kan det forårsage ulykker eller personskade.
- Fastgør kameraet sikkert i holderen. Ellers kan det falde af og forårsage ulykker eller personskade. Sørg for, at det er monteret sikkert.
- Monter holderen sikkert. Sørg for at følge instruktionerne i denne vejledning, så holderen monteres sikkert på stangen. Ellers kan holderen falde af og forårsage ulykker eller personskade.
- Du må ikke betjene kameraet, mens du kører.
- Udstyret kan få pletter, blive skrammet og beskadiget på grund af vibration, stød, fald, varme, direkte sollys, snavs, fine stenpartikler, støv, regn eller vand osv. Brug udstyret i passende omgivelser.
- Det monterede udstyr fungerer muligvis ikke korrekt på grund af vibration.
- Afhængigt af stangens form, f.eks. et fladt rør, kan det være vanskeligt at fastgøre holderen korrekt.

Illustrationerne i denne betjeningsvejledning kan variere i forhold til det egentlige produkt.

A Liste over dele

🅐 Rulbar montering
① Kamerabase
②/⑥*/⑦ Drejeskrue A
③/④* Skruelåg
⑤* Samlearm A
⑧ Spænde
⑨ Samlebase
⑩ Bælte S (Ca. 130 mm): Diameter 20 mm - 40 mm
⑪ Gummirem S (Ca. 80 mm): Diameter 20 mm - 40 mm
* Dette produkt kan konfigureres til forskellige højder. Til høje brugere (🅐-1) skal man bruge ④, ⑤ og ⑥ til at samle holderen. Delene ④, ⑤ og ⑥ er inkluderet i det medfølgende tilbehør. Sørg for at opbevare dem et sikkert sted, hvis du ikke skal bruge dem.
🅑 Bælte L (Ca. 210 mm): Diameter 20 mm - 65 mm
🅒 Gummirem L (Ca. 140 mm): Diameter 20 mm - 65 mm
- Se A-[1] for at ændre bæltet.
- Når du skifter bælte, skal det sættes i monteringsbasen pegende den rigtige vej.

B Montering

Monter holderen på stangen (se fig. B-[1], [2], [3])

- Løsn drejeskruen A (A-🅐-⑦) før alle andre betjeninger. (Se fig. B-[1]-①.)
- Du skal vikle gummiremmen omkring stangen, før du monterer bæltet. (Se fig. B-[1]-②.)
- Når du har trukket bæltet gennem spændet, skal du spænde drejeskrue A (A-🅐-⑦) ordentligt. (Se fig. B-[2].)
- Sørg for at holderen er forsvarligt monteret.

Sådan afmonteres holderen (se fig. B-[4])

Fjern kameraet fra holderen, før du afmonterer holderen fra stangen.

Specifikationer

Mål (Maksimum)
(Ca.) 76 mm × 85 mm × 52 mm (b / h / d)

Vægt
Ca. 100 g

Diameter på styr, som kan bruges
20 mm – 65 mm

Samlet vægt for kamera med monteret tilbehør
250 g eller mindre

Medfølgende dele
Rulbar montering (1), Drejeskrue A (1), Skruelåg (1), Samlearm A (1), Bælte L (1), Gummirem L (1), Trykt dokumentation

Design og specifikationer kan ændres uden varsel.

Česky

Upozornění pro zákazníky v zemích, na které se vztahují směrnice ES

Tento výrobek byl vyroben buď přímo nebo v zastoupení společnosti Sony Corporation, 1-7-1 Konan Minato-ku Tokyo, 108-0075 Japonsko. Žádosti týkající se technických požadavků na výrobky danými směrnicemi Evropské unie je třeba adresovat na zplnomocněného zástupce, kterým je Sony Deutschland GmbH, Hedelfinger Strasse 61, 70327 Stuttgart, SRN. Pro záležitosti servisu a záručních podmínek se obracejte na adresy uvedené v servisních a záručních dokumentech.

Bezpečnostní opatření

- Před použitím držáku si pečlivě přečtěte bezpečnostní opatření v tomto návodu k obsluze.
- Řidič je povinen dodržovat dopravní předpisy. Porušování dopravních předpisů, například „neopatrná jízda" apod., je nelegální a může vést k nehodě nebo zranění.
  - Zařízení neovládejte za jízdy.
- Minimálně jednou ročně zkontrolujte stav držáku.
- Neinstalujte jednotku do míst, která mohou omezovat řízení vozidla. Mohlo by dojít k nehodě. Ověřte, zda lze správně ovládat řadicí páku, brzy apod.
- Neinstalujte jednotku do míst, která mohou omezovat výhled dopředu, v souladu s místními předpisy. Omezení vidění před vozidlo může vést k nehodě nebo zranění.
- Nenechávejte kameru namontovanou na jízdním kole, v autě apod. Pokud ji ponecháte v místech vystavených přímému slunečnímu světlu, vysoké teplotě, vlhkosti nebo prachu, může dojít k výbuchu nebo vytečení baterie, což může vést ke zranění.
- Ukládejte držák mimo dosah dětí. Spolknutí malé části nebo upuštění držáku na zem může vést k nehodě nebo vážnému zranění.
- Upevněte kameru pevně k držáku. V opačném případě by mohla spadnout a způsobit nehodu nebo zranění. Ověřte, zda je bezpečně upevněna.
- Bezpečně namontujte držák. Dbejte na dodržování předpisů v této příručce a bezpečně upevněte držák k tyči. V opačném případě by mohl držák spadnout a způsobit nehodu nebo zranění.
- Za jízdy s kamerou nemanipulujte.
- Na upevňovacím zařízení se mohou vlivem vibrací, nárazů, tepla, přímého slunečního záření, nečistot, jemného písku, prachu, deště nebo vody apod. objevit skvrny, škrábance a poškození. Používejte upevňovací zařízení ve vhodném prostředí.
- Upevňovací zařízení nemusí správně fungovat vlivem vibrací.
- V závislosti na tvaru tyče, například zploštěné trubky, může být správné upevnění držáku obtížné.

Ilustrace v tomto návodu k obsluze se mohou lišit od skutečného produktu.

A Seznam dílů

🅐 Objímka pro uchycení na trubky/rámy
① Podstavec kamery
②/⑥*/⑦ Otočný šroub A
③/④* Hlavice šroubu
⑤* Kloubové rameno A
⑧ Přezka
⑨ Podstavec kloubu
⑩ Krátký pás (Přibl. 130 mm): průměr 20 mm – 40 mm
⑪ Krátký gumový pásek (Přibl. 80 mm): průměr 20 mm – 40 mm
* Tento produkt lze nakonfigurovat pro různé výšky. U vysokých postav (🅐-1) použijte pro sestavení držáku díly ④, ⑤ a ⑥. Díly ④, ⑤ a ⑥ jsou součástí dodávaného příslušenství. Pokud je nepoužíváte, nezapomeňte je uložit na bezpečné místo.
🅑 Dlouhý pás (Přibl. 210 mm): průměr 20 mm – 65 mm
🅒 Dlouhý gumový pásek (Přibl. 140 mm): průměr 20 mm – 65 mm
- Postup výměny pásu naleznete v části A-[1].
- Při výměně pásu jej vložte do základny držáku ve správné orientaci.

B Montáž

Namontujte držák na tyč (viz obr. B-[1], [2], [3])

- Před zahájením všech ostatních operací povolte otočný šroub A (A-🅐-⑦). (Viz obr. B-[1]-①.)
- Před upevněním pásu nejprve oviňte gumový pásek okolo tyče. (Viz obr. B-[1]-②.)
- Jakmile protáhnete šroub přezkou, pevně utáhněte otočný šroub A (A-🅐-⑦). (Viz obr. B-[2].)
- Zkontrolujte, zda je držák pevně namontován.

Chcete-li držák demontovat (viz obr. B-[4])

Před demontáží držáku z tyče demontujte kameru z držáku.

Technické údaje

Rozměry (Maximálně)
(Přibl.) 76 mm × 85 mm × 52 mm (š / v / h)

Hmotnost
Přibl. 100 g

Podporovaný rozsah průměrů řidítek.
20 mm – 65 mm

Celková hmotnost kamery a připevněného příslušenství
250 g nebo méně

Zahrnuté položky
Objímka pro uchycení na trubky/rámy (1), otočný šroub A (1), hlavice šroubu (1), kloubové rameno A (1), dlouhý pás (1), dlouhý gumový pásek (1), sada tištěné dokumentace

Konstrukce a technické údaje se mohou bez předchozího upozornění změnit.

Suomi

Ilmoitus EU-maiden asiakkaille

Tämä tuote on valmistettu Sony Corporationin puolesta, Sony Corporation, 1-7-1 Konan Minato-ku Tokyo, 108-0075 Japani. Tämän tuotteen Euroopan Unionin lainsäädännön vaatimustenmukaisuutta koskevat kyselyt tulee osoittaa valtuutetulle edustajalle, Sony Deutschland GmbH, Hedelfinger Strasse 61, 70327 Stuttgart, Saksa. Huolto tai takuu asioita koskevat kyselyt pyydämme ystävällisesti osoittamaan takuu tai huolto dokumenteissa mainituille edustajille.

Varotoimet

- Ennen kuin käytät telinettä, lue huolellisesti näissä käyttöohjeissa kuvatut varotoimet.
- Kuljettaja on velvollinen noudattamaan tieliikennelakia. Liikenneturvallisuusmääräysten rikkominen on lainvastaista ja voi johtaa onnettomuuteen tai loukkaantumiseen. Noudata näitä toimenpideohjeita huolellisesti.
  - Älä säädä laitteita ajon aikana.
- Tarkista telineen kunto vähintään kerran vuodessa.
- Älä asenna telinettä paikkaan, jossa se voi haitata ajamista. Se voi aiheuttaa onnettomuuden. Varmista, että pystyt käyttämään kunnolla ohjaustankoa, jarruja jne.
- Älä asenna telinettä paikkaan, jossa se voi estää näkyvyyden eteenpäin. Noudata paikallisia määräyksiä. Jos näkyvyys eteenpäin estyy, seurauksena voi olla onnettomuus tai loukkaantuminen.
- Älä jätä kameraa kiinni esimerkiksi polkupyörään, autoon jne. Jos se jätetään paikkaan, jossa se altistuu suoralle auringonvalolle, korkeille lämpötiloille, kosteudelle tai pölylle, akku voi haljeta tai vuotaa ja aiheuttaa siten vammoja.
- Pidä teline poissa lasten ulottuvilta. Pienen osan nieleminen tai pudottaminen voi johtaa onnettomuuteen tai vakavaan vammaan.
- Kiinnitä kamera tukevasti telineeseen. Muutoin se voi pudota ja aiheuttaa onnettomuuden tai loukkaantumisen. Varmista, että se on kiinnitetty tukevasti.
- Asenna teline tukevasti. Asenna teline tankoon tämän oppaan ohjeiden mukaisesti. Muutoin teline voi pudota ja aiheuttaa onnettomuuden tai loukkaantumisen.
- Älä säädä kameraa ajon aikana.
- Asennusosiin voi tulla läikkiä, naarmuja ja vaurioita tärinän, iskun, putoamisen, kuumuuden, suoran auringonvalon, lian, pienten kivien, pölyn, sateen, veden tai muun vastaavan takia. Käytä asennusosia sopivassa ympäristössä.
- Asennetut osat eivät välttämättä toimi kunnolla tärinän takia.
- Telinettä voi olla vaikeaa asentaa oikein tangon muodon takia (jos esimerkiksi putkea on litistetty).

Näiden käyttöohjeiden kuvat voivat poiketa todellisesta tuotteesta.

A Osaluettelo

🅐 Putkikiinnitys
① Kameran jalusta
②/⑥*/⑦ Kääntöruuvi A
③/④* Ruuvin suojus
⑤* Nivelvarsi A
⑧ Solki
⑨ Niveljalusta
⑩ Vyö L (Noin 130 mm): läpimitta 20 - 40 mm
⑪ Kumihihna L (Noin 80 mm): läpimitta 20 - 40 mm
* Tuotteen korkeutta voidaan säätää. Jos haluat käyttää telinettä korkeassa kokoonpanossa (🅐-1), kokoa siihen osat ④, ⑤ ja ⑥. Osat ④, ⑤ ja ⑥ ovat mukana toimitettavia lisävarusteita. Säilytä niitä varmassa paikassa, jos et käytä niitä.
🅑 Vyö P (Noin 210 mm): läpimitta 20 - 65 mm
🅒 Kumihihna P (Noin 140 mm): läpimitta 20 - 65 mm
- Käytä vyön vaihdossa apuna kuvaa A-[1].
- Kun vaihdat vyön, työnnä se telineen jalustaan oikeassa suunnassa.

B Asennus

Telineen asennus tankoon (katso kuva B-[1], [2], [3])

- Löysää ennen kaikkia toimenpiteitä kääntöruuvi A (A-🅐-⑦). (Katso kuva B-[1]-①.)
- Ennen kuin kiinnität vyön, kiedo ensin kumihihna tangon ympärille. (Katso kuva B-[1]-②.)
- Kun vyö on vedetty soljen läpi, kiristä kääntöruuvi A (A-🅐-⑦) tiukalle. (Katso kuva B-[2].)
- Varmista, että teline asennetaan tukevasti.

Telineen irrotus (katso kuva B-[4])

Ennen kuin irrotat telineen tangosta, irrota kamera telineestä.

Tekniset tiedot

Mitat (Enintään)
(Noin) 76 mm × 85 mm × 52 mm (l / k / s)

Paino
Noin 100 g

Yhteensopivan ohjaustangon läpimitta
20 – 65 mm

Kameran ja asennettujen varusteiden kokonaispaino
Enintään 250 g

Mukana toimitetut osat
Putkikiinnitys (1), kääntöruuvi A (1), ruuvin suojus (1), nivelvarsi A (1), vyö P (1), kumihihna P (1), painetut asiakirjat

Muotoilua ja teknisiä tietoja voidaan muuttaa ilmoittamatta.

Русский

Примечание для покупателей в странах, где действуют директивы ЕС

Данное изделие произведено непосредственно или от имени Sony Corporation, 1-7-1 Konan Minato-ku Tokyo, 108-0075 Japan. Все запросы, касающиеся соответствия данного изделия законодательству Европейского Союза, следует направлять авторизованному представителю, компании Sony Deutschland GmbH, Hedelfinger Strasse 61, 70327 Stuttgart, Germany. По любым вопросам обслуживания и гарантии, пожалуйста, обращайтесь по адресам, указанным в соответствующих сопроводительных документах или гарантийном талоне документах.

Импортер на территории РФ и название и адрес организации, раположенной на территории РФ, уполномоченной принимать претензии от пользователей: ЗАО "Сони Электроникс", 123103, Москва, Карамышевский проезд, 6, Россия

Год и месяц изготовления напечатаны в инструкции по эксплуатации.

Меры предосторожности

- Перед использованием крепления внимательно ознакомьтесь с мерами предосторожности, приведенными в данных инструкциях по эксплуатации.
- Водитель должен соблюдать правила дорожного движения. Несоблюдение правил безопасного поведения на дороге, например, движение на желтый свет, является нарушением и может привести к аварии и травмам.
  - Не используйте оборудование во время движения.
- По крайней мере раз в год проверяйте состояние крепления.
- Не устанавливайте устройство таким образом, чтобы оно затрудняло управление. Это может привести к аварии. Убедитесь в надлежащей работе руля, тормоза и т. д.
- Придерживайтесь местных норм и не устанавливайте устройство в местах, где оно может затруднять передний обзор. Затрудненная видимость может стать причиной аварии или травмы.
- Не оставляйте камеру установленной на велосипеде, в машине и т.д. Не оставляйте камеру в местах под воздействием прямых солнечных лучей, повышенной температуры, влажности или пыли. В противном случае батарея может протечь или взорваться, что может привести к травмам.
- Храните крепление в недоступном для детей месте. Проглатывание мелких деталей, а также падение крепления может привести к аварии и серьезным травмам.
- Надежно прикрепите камеру к креплению. В противном случае она может отпасть, что может привести к аварии или травмам. Убедитесь, что она надежно закреплена.
- Надежно установите крепление. Надежно закрепите крепление на перекладине, как указано в инструкциях в данном руководстве. В противном случае крепление может отпасть, что может привести к аварии или травмам.
- Не используйте камеру во время движения.
- На крепежном оборудовании могут появиться пятна, царапины и повреждения, вызванные вибрацией, ударами, падением, высокой температурой, прямыми солнечными лучами, контактом с грязью, мелкими камешками, пылью, дождем, водой и т. д. Используйте оборудование в подходящих условиях.
- Вибрация может нарушать работу прикрепленного оборудования.
- Форма перекладины (например, плоская трубка) может затруднить установку крепления.

Рисунки в данной инструкции по эксплуатации могут отличаться от настоящего изделия.

A Детали

🅐 Крепление для защитной балки
① Основание камеры
②/⑥*/⑦ Микрометрический винт A
③/④* Заглушка
⑤* Соединительный рычаг A
⑧ Муфта
⑨ Основание крепления
⑩ Ремень S (Приблиз. 130 мм): диаметр 20–40 мм
⑪ Резиновая прокладка S (Приблиз. 80 мм): диаметр 20–40 мм
* Изделие можно закрепить на различной высоте. Для большой высоты (🅐-1) соберите крепление с помощью ④, ⑤ и ⑥. Детали ④, ⑤ и ⑥ входят в комплект поставки. Если детали не используются, храните их в надежном месте.
🅑 Ремень L (Приблиз. 210 мм): диаметр 20–65 мм
🅒 Резиновая прокладка L (Приблиз. 140 мм): диаметр 20–65 мм
- Процедуру смены ремня см. в A-[1].
- При замене ремня, вставьте его в основание крепления в правильном направлении.

B Установка

Установка крепления на перекладине (см. рис. B-[1], [2], [3])

- Перед выполнением других действий ослабьте микрометрический винт A (A-🅐-⑦). (См. рис. B-[1]-①.)
- Перед прикреплением ремня оберните резиновую прокладку вокруг перекладины. (См. рис. B-[1]-②.)
- После продевания ремня через муфту затяните микрометрический винт A (A-🅐-⑦). (См. рис. B-[2].)
- Убедитесь, что крепление установлено надежно.

Отсоединение крепления (см. рис. B-[4])

Перед отсоединением крепления от перекладины отсоедините от него камеру.

Технические характеристики

Размеры (Максимум)
(Приблиз.) 76 мм × 85 мм × 52 мм (ш/в/г)

Масса
Приблиз. 100 г

Диапазон допустимого диаметра перекладины руля
20 – 65 мм

Общий вес камеры и установленных аксессуаров
250 г или меньше

Комплект поставки
Крепление для защитной балки (1), микрометрический винт A (1), заглушка (1), соединительный рычаг A (1), ремень L (1), резиновая прокладка L (1), набор печатной документации

Конструкция и технические характеристики могут быть изменены без уведомления.

Изготовитель: Сони Корпорейшн
Адрес: 1-7-1 Конан, Минато-ку, Токио, 108-0075 Япония
Страна-производитель: Китай

中文（繁）

注意事項

- 安裝固定座之前，請仔細閱讀使用說明書中的注意事項。
- 車輛駕駛員負有遵守道路交通規則的義務。若違反道路安全規則，例如忽視“小心行進”等注意事項，則屬違法，並可能導致意外或傷害。
  - 在行駛時請勿操作設備。
- 請每年至少檢查一次固定座的狀況。
- 請勿將本裝置安裝於可能妨礙騎行操作之處。如此可能造成意外。請確認可以正確操作把手、煞車等。
- 請遵守當地法規，不要將本裝置安裝於可能妨礙前方視線之處。妨礙前方視線可能導致意外或傷害。
- 請勿將相機留置在自行車上、車內等處。留置在遭受直接日照、高溫、潮濕或有灰塵之處，可能造成電池爆裂或漏液，進而導致傷害。
- 請使小孩無法觸及固定座。吞下或掉落小部件可能導致意外或嚴重傷害。
- 請將相機穩固安裝在固定座上。否則相機會掉落，進而造成意外或傷害。請確認相機穩固安裝。
- 請穩固安裝固定座。必須遵照本手冊中的說明將固定座穩固安裝到橫桿上。否則固定座會掉落，進而造成意外或傷害。
- 在開車時請勿操作相機。
- 因振動、衝擊、掉落、受熱、直接日照、髒物、碎石顆粒、灰塵、雨水等因素，可能會產生一些斑點、劃痕和損壞。請在適合的環境中使用安裝的設備。
- 因振動因素，安裝的設備可能無法正常使用。
- 視橫桿的形狀而定，例如扁平管等，固定座安裝可能會有困難。

使用說明書中的圖示可能與實際產品有差異。

A 部件清單

🅐 長桿固定座
①相機底座
②/⑥*/⑦旋轉螺絲A
③/④*螺絲蓋
⑤*連接臂A
⑧帶扣
⑨接頭底座
⑩短緊固帶（約130 mm）：直徑20 mm-40 mm
⑪短橡膠帶（約80 mm）：直徑20 mm-40 mm
* 本產品可以設置在不同的高度。需要設置高度時（🅐 - 1），請使用④、⑤和⑥進行固定座組裝。部件④、⑤和⑥均包含在隨附的附件中。不使用時請將這些部件存放在安全的地方。
🅑 長緊固帶（約210 mm）：直徑20 mm-65 mm
🅒 長橡膠帶（約140 mm）：直徑20 mm-65 mm
- 請參見A - [1]更換緊固帶。
- 更換緊固帶時，請依照正確的方向將其插入固定座底座中。

B 安裝

在橫桿上安裝固定座（見圖B - [1]、[2]、[3]）

- 進行所有其他操作之前，先鬆開旋轉螺絲A（A - 🅐 - ⑦）。（見圖B - [1] - ①。）
- 安裝緊固帶之前，先將橡膠帶繞住橫桿。（見圖B - [1] - ②。）
- 從帶扣中拉出緊固帶之後，再牢牢擰緊旋轉螺絲A（A - 🅐 - ⑦）。（見圖B - [2]。）
- 請確認固定座穩固安裝。

若要取下固定座（見圖B - [4]）

從橫桿上取下固定座之前，必須先從固定座中取出相機。

規格

尺寸（最大）
（約）76 mm × 85 mm × 52 mm（寬/ 高/ 深）

質量
約100 g

支援的把手橫桿直徑範圍
20 mm - 65 mm

相機和已安裝附件的總重
250 g或更輕

所含物品
長桿固定座（1），旋轉螺絲A（1），螺絲蓋（1），連接臂A（1），長緊固帶（1），長橡膠帶（1），印刷文檔

設計和規格有所變更時，恕不另行通知。

中文（简）

注意事项

- 使用固定座之前，请仔细阅读使用说明书中的注意事项。
- 驾驶员有遵守道路交通法规的义务。忽视“小心行驶”等违反道路交通法规的行为属于违法行为，可能会造成事故或人身伤害。
  - 请勿在行驶时操作设备。
- 请至少每年一次检查固定座的状况。
- 请勿将本装置安装在会妨碍骑行操作的地方。否则可能会造成事故。确保把手、刹车等可以正常操作。
- 根据当地法规，请勿将本装置安装在可能会影响前进视野的地方。影响前进视野可能会造成事故或人身伤害。
- 请勿将相机置留在自行车上、车内等处。将相机置留在受阳光直射、高温、潮湿或多灰尘的地方，可能会导致电池爆裂或漏液，从而造成人身伤害。
- 请勿让儿童接触固定座。误吞零件或使其跌落可能会造成事故或严重人身伤害。
- 请将相机牢固安装在固定座上。否则，相机可能会掉落并会导致意外或伤害。确保相机安装牢固。
- 请牢固安装固定座。必须按照本手册中的说明，将固定座牢固安装在横杆上。否则，固定座可能会掉落并会导致意外或伤害。
- 请勿在驾驶时操作相机。
- 由于振动、冲击、掉落、受热、阳光直射、污物、细石颗粒、灰尘、雨水等原因，可能会造成一些斑点、划痕和损坏。请在合适的环境中使用安装的设备。
- 所安装的设备可能因振动等原因而无法正常使用。
- 视横杆的形状而定，例如扁平管等，固定座可能安装困难。

这些使用说明书中的插图可能与实际产品有差异。

为避免造成环境污染，请将废弃产品按照当地法规进行处置。
保留备用。

A 部件列表

🅐 防滚杆托座
①相机底座
②/⑥*/⑦度盘螺钉A
③/④*螺钉帽
⑤*连接臂A
⑧带扣
⑨接头底座
⑩短紧固带（约130 mm）：直径20 mm-40 mm
⑪短橡胶带（约80 mm）：直径20 mm-40 mm
*本产品可以设置在不同的高度。需要进行高度设置时（🅐 - 1），请使用④、⑤和⑥装配固定座。提供的附件中包含了部件④、⑤和⑥。不使用时请存放在安全的地方。
🅑 长紧固带（约210 mm）：直径20 mm-65 mm
🅒 长橡胶带（约140 mm）：直径20 mm-65 mm
- 请参考A - [1]更换紧固带。
- 更换紧固带时，请按照正确方向将其插入固定座底座中。

B 安装

在横杆上安装固定座（见图B - [1]、[2]、[3]）

- 进行所有其他操作之前，先松开度盘螺钉A（A - 🅐 - ⑦）。（见图B - [1] - ①。）
- 安装紧固带之前，先将橡胶带绕住横杆。（见图B - [1] - ②。）
- 从带扣中拉出紧固带之后，再牢牢拧紧度盘螺钉A（A - 🅐 - ⑦）。（见图B - [2]。）
- 确保牢固安装固定座。

拆下固定座（见图B - [4]）

从横杆上拆下固定座之前，请先从固定座上取下相机。

规格

尺寸（最大）
（约）76 mm × 85 mm × 52 mm（长/高/宽）

质量
约100 g

支持的把手横杆直径范围
20 mm - 65 mm

相机和所安装附件的总重
250 g或更轻

所含物品
防滚杆托座（1），度盘螺钉A（1），螺钉帽（1），连接臂A（1），长紧固带（1），长橡胶带（1），印制文档

设计或规格如有变动，恕不另行通知。

한국어

주의사항

- 마운트를 사용하기 전에 본 사용설명서의 주의사항을 읽어보십시오.
- 운전자는 다음 교통 법규를 준수해야 합니다. "서행" 등의 도로 안전 수칙 위반은 불법이며 사고나 부상으로 이어질 수 있습니다.
  - 운전 중에 기기를 조작하지 마십시오.
- 최소 일 년에 한 번씩 마운트 상태를 점검하십시오.
- 주행에 방해가 되는 장소에 장치를 설치하지 마십시오. 그러면 사고가 발생할 수 있습니다. 핸들, 브레이크 등이 올바로 작동되는지 확인하십시오.
- 해당 지역의 규정에 따라 전방 시야가 차단될 수 있는 장소에 장치를 설치하지 마십시오. 전방 시야가 차단되면 사고나 부상으로 이어질 수 있습니다.
- 카메라를 자전거, 자동차 등에 마운트한 상태로 두지 마십시오. 직사광선이 닿는 곳, 고온다습한 곳, 먼지가 많은 곳에 방치하면 배터리가 폭발하거나 샐 수 있으며, 이에 따라 다칠 수 있습니다.
- 마운트를 어린이의 손이 닿지 않는 장소에 두십시오. 소형 부품을 삼키거나 떨어뜨리면 사고나 중상으로 이어질 수 있습니다.
- 카메라를 마운트에 단단히 부착하십시오. 잘못 부착하면 떨어져서 사고가 나거나 다칠 수 있습니다. 단단히 부착되었는지 확인하십시오.
- 마운트를 단단히 설치하십시오. 본 설명서의 지침을 따라 마운트를 바에 단단히 설치하십시오. 잘못 부착하면 마운트가 떨어져서 사고가 나거나 다칠 수 있습니다.
- 운전 중에 카메라를 작동하지 마십시오.
- 마운팅 장비가 진동, 충격, 낙하, 열, 직사광선, 먼지, 미세한 돌가루, 비 또는 수분 등에 노출되면 흠집 또는 스크래치가 생기거나 훼손될 수 있습니다. 적절한 환경에서 마운팅 장비를 사용하십시오.
- 진동이 있을 경우 마운팅 장비가 제 기능을 하지 못할 수 있습니다.
- 납작한 관 모양 같은 바 모양에 따라 마운트를 올바로 부착하기 어려울 수 있습니다.

본 사용설명서의 그림은 실제 제품과 다를 수 있습니다.

A 부품 목록

🅐 롤바 마운트
① 카메라 받침대
②/⑥*/⑦ 다이얼 나사 A
③/④* 나사 캡
⑤* 조인트 암 A
⑧ 버클
⑨ 조인트 받침대
⑩ 벨트 S(약 130 mm): 지름 20 mm-40 mm
⑪ 러버 스트립 S(약 80 mm): 지름 20 mm-40 mm
* 본 제품은 다양한 높이로 구성할 수 있습니다. 높이 구성할 경우(🅐-1), 마운트 조립 시 ④, ⑤ 및 ⑥을 사용하십시오. 부품 ④, ⑤ 및 ⑥은 제공된 액세서리에 포함되어 있습니다. 사용하지 않을 때는 안전한 장소에 보관하십시오.
🅑 벨트 L(약 210 mm): 지름 20 mm-65 mm
🅒 러버 스트립 L(약 140 mm): 지름 20 mm-65 mm
- 벨트를 바꾸려면 A-[1]을 참조하십시오.
- 벨트를 바꿀 때 마운트 받침대에 올바른 방향으로 삽입하십시오.

B 설치

마운트를 바에 설치(그림 B-[1], [2], [3] 참조)

- 다른 작업을 하기 전에 다이얼 나사 A(A-🅐-⑦)부터 푸십시오. (그림 B-[1]-① 참조.)
- 벨트를 부착하기 전에 바 주변을 러버 스트립으로 감으십시오. (그림 B-[1]-② 참조.)
- 버클에서 벨트를 잡아 당긴 다음 다이얼 나사 A(A-🅐-⑦)를 단단하게 체결하십시오. (그림 B-[2] 참조.)
- 마운트가 단단하게 설치되었는지 확인하십시오.

마운트를 제거하려면(그림 B-[4] 참조)

바에서 마운트를 분리하기 전에 마운트에서 카메라를 분리하십시오.

사양

외형치수(최대)
(약) 76 mm × 85 mm × 52 mm (w / h /d)

중량
약 100 g

지원되는 핸들바 지름 범위
20 mm - 65 mm

카메라와 마운트된 부속품의 총 무게
250 g 미만

포함된 품목
롤바 마운트(1), 다이얼 나사 A(1), 나사 캡(1), 조인트 암 A(1), 벨트 L (1), 러버 스트립 L(1), 도큐먼트 세트

디자인 및 사양은 예고 없이 변경될 수 있습니다.

عربي

الاحتياطات

- قبل استخدام الحامل، يُرجى قراءة الاحتياطات الواردة في تعليمات التشغيل هذه بعناية.
- السائق ملتزم باتباع قوانين المرور الخاصة بالطرق. ويعد انتهاك قوانين السلامة على الطرق، مثل الإهمال «المتابعة مع التحذير» إلخ، مخالفًا للقانون، وقد يؤدي إلى وقوع حادث أو إصابة.
  - لا تقم بتشغيل الجهاز أثناء القيادة.
- افحص حالة الحامل مرة واحدة على الأقل كل عام.
- لا تقم بتركيب الجهاز في مكان قد يعوق عملية القيادة. قد يؤدي ذلك إلى وقوع حادث. تأكد أنه يمكن تشغيل الذراع والفرامل، إلخ بشكل صحيح.
- لا تقم بتركيب الجهاز في مكان قد يعوق الرؤية الأمامية، وفقًا للوائح المحلية. قد تؤدي إعاقة الرؤية إلى وقوع حادث أو إصابة.
- لا تترك الكاميرا معلقة في الدراجة أو في السيارة، وما إلى ذلك. فقد يؤدي تركها في مكان معرض لضوء الشمس المباشر أو درجة الحرارة العالية أو الرطوبة أو الأتربة إلى انفجار البطارية أو حدوث تسرب بها، مما يؤدي إلى التعرض للإصابة.
- احتفظ بالحامل بعيدًا عن متناول الأطفال. قد يؤدي ابتلاع جزء صغير أو سقوطه إلى وقوع حادث أو إصابة خطيرة.
- قم بتركيب الكاميرا في الحامل بإحكام. وإلا، سقطت، مما يؤدي إلى وقوع حادثة أو التعرض للإصابة. لذا، يجب التأكد من تركيبها بإحكام.
- قم بتركيب الحامل بإحكام. احرص على اتباع التعليمات الواردة في هذا الدليل لتركيب الحامل في القضيب بإحكام. وإلا، سقط الحامل، مما يؤدي إلى وقوع حادثة أو التعرض للإصابة.
- لا تقم بتشغيل الكاميرا أثناء القيادة.
- قد يظهر على جهاز التركيب بعض البقع والخدوش أو يتعرض للتلف نتيجة لاهتزازه أو تعرضه للاصطدام أو السقوط أو الحرارة أو ضوء الشمس المباشر أو الأتربة أو جسيمات حجرية صغيرة أو الغبار أو الأمطار أو المياه. لذا، يجب استخدام جهاز التركيب في بيئة مناسبة.
- قد لا يعمل الجهاز المركب بطريقة صحيحة نتيجة لاهتزازه.
- قد يصعب تركيب الحامل بشكل صحيح تبعًا لشكل القضيب، كأنبوب مسطح مثلاً.

قد تختلف الرسوم التوضيحية الواردة في تعليمات التشغيل عن المنتج الفعلي.

A قائمة الأجزاء

🅐 حامل على القضبان الاسطوانية
① قاعدة الكاميرا
②/⑥*/⑦ برغي القرص A
③/④* غطاء البرغي
⑤* ذراع التوصيل A
⑧ إبزيم
⑨ قاعدة الوصلة
⑩ حزام قصير (130 ملم تقريبًا): القطر 20 ملم إلى 40 ملم
⑪ شريط مطاطي قصير (80 ملم تقريبًا): القطر 20 ملم إلى 40 ملم
*يمكن تهيئة هذا المنتج للارتفاعات المختلفة. بالنسبة للتكوين المرتفع (🅐-1)، استخدم الأجزاء ④ و⑤ و⑥ لتجميع الحامل. الأجزاء ④ و⑤ و⑥ مرفقة مع الملحقات المرفقة. احرص على تخزينها في مكان آمن عند عدم استعمالها.
🅑 حزام طويل (210 ملم تقريبًا): القطر 20 ملم إلى 65 ملم
🅒 شريط مطاطي طويل (140 ملم تقريبًا): القطر 20 ملم إلى 65 ملم
- ارجع إلى [1]-A لتغيير الحزام.
- عند تغيير الحزام، قم بتركيبه في قاعدة الحامل في الاتجاه الصحيح.

B التركيب

قم بتركيب الحامل في القضيب (انظر الشكل [1]-B، [2]، [3])

- قبل إجراء جميع العمليات الأخرى، قم بفك برغي القرص A (⑦-🅐-A). (انظر الشكل ①-[1]-B.)
- قبل تركيب الحزام، قم بلف الشريط المطاطي حول القضيب أولاً. (انظر الشكل ②-[1]-B.)
- بعد سحب الحزام عبر الإبزيم، قم بتركيب برغي القرص A (⑦-🅐-A) بإحكام. (انظر الشكل [2]-B.)
- تأكد من تركيب الحامل بإحكام.

لإزالة الحامل (انظر الشكل [4]-B)

قبل إزالة الحامل من القضيب، قم بإزالة الكاميرا من الحامل.

المواصفات

الأبعاد (كحد أقصى)
(تقريبًا) 76 مم × 85 مم × 52 مم (العرض / الطول / الارتفاع)

الكتلة
100 جم تقريبًا

نطاق قطر مقود الدراجة المدعوم
20 ملم إلى 65 ملم

الوزن الكلي للكاميرا والملحقات المركبة
250 جم أو أقل

العناصر المرفقة
حامل على القضبان الاسطوانية (1)، برغي القرص A (1)، غطاء البرغي (1)، ذراع التوصيل A (1)، حزام طويل (1)، شريط مطاطي طويل (1)، طقم من وثائق مطبوعة

التصميم والمواصفات عرضة للتغير بدون إخطار.