BLACK+DECKER™

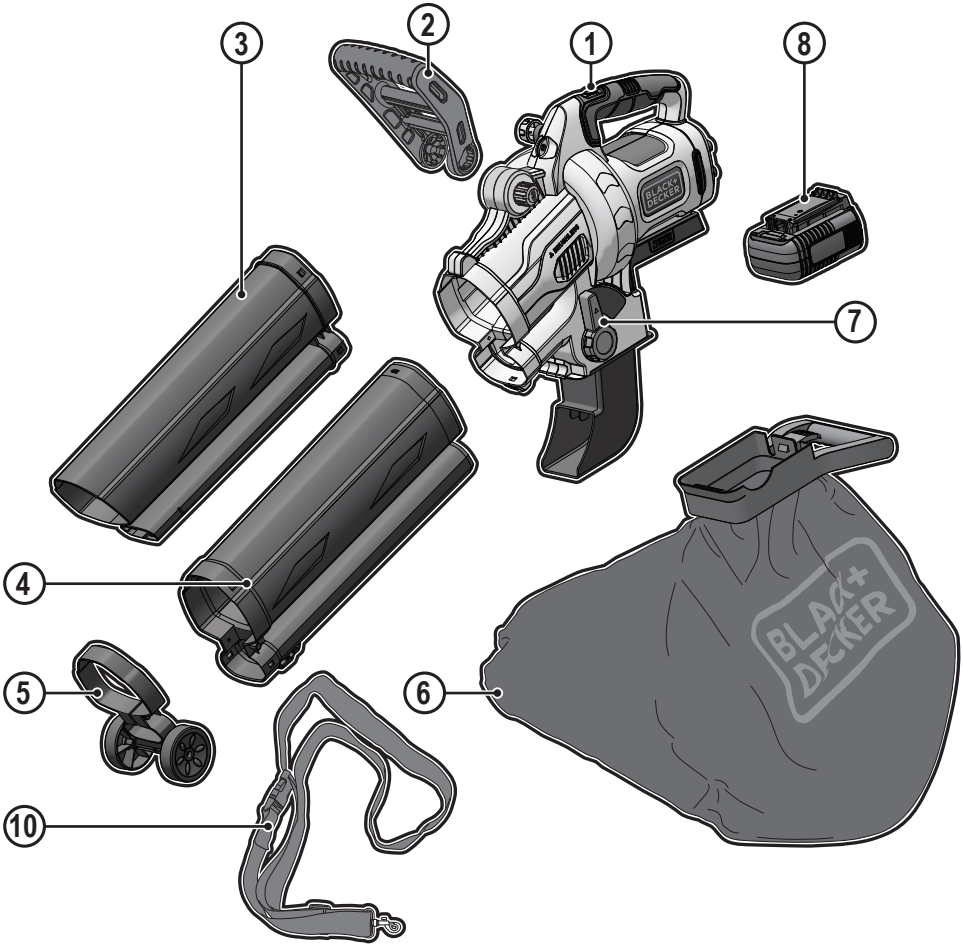

www.blackanddecker.eu

BCBLV36

EN DE FR IT NL ES PT SV NO DK FI EL

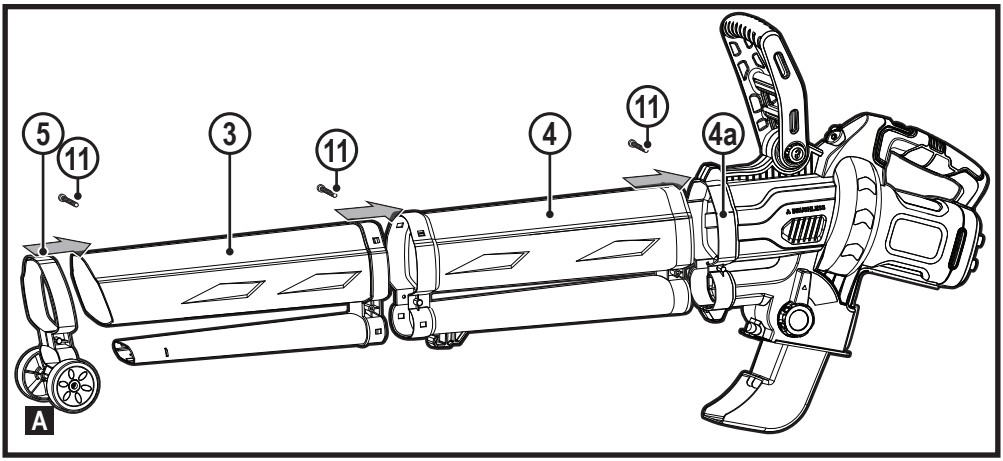
5
11
3
11
4
11
4a
A

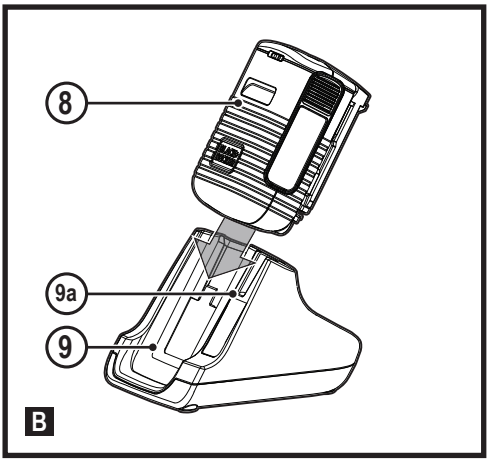
8
9a
9
B

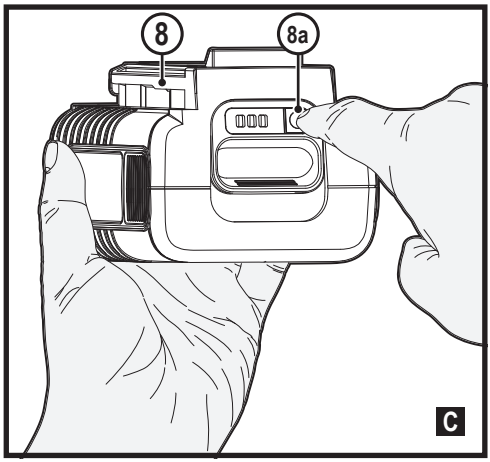
8
8a
C

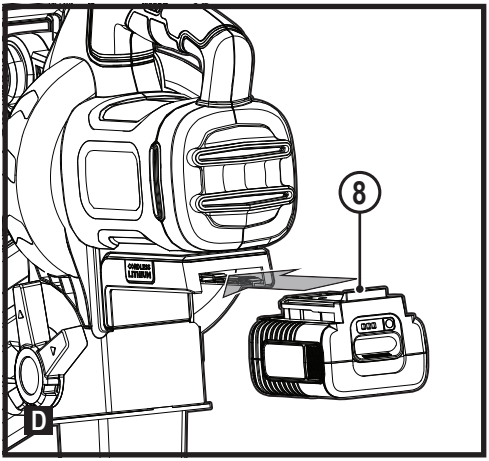
8
D

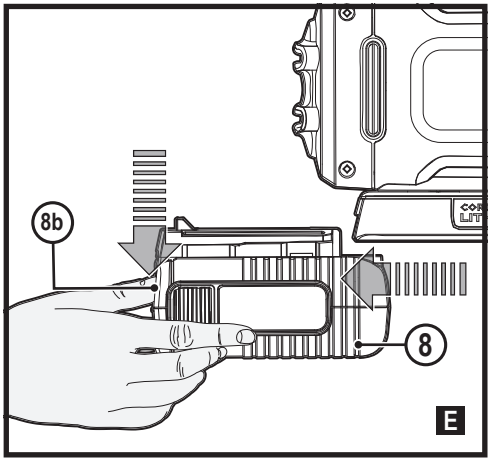
8b
8
E

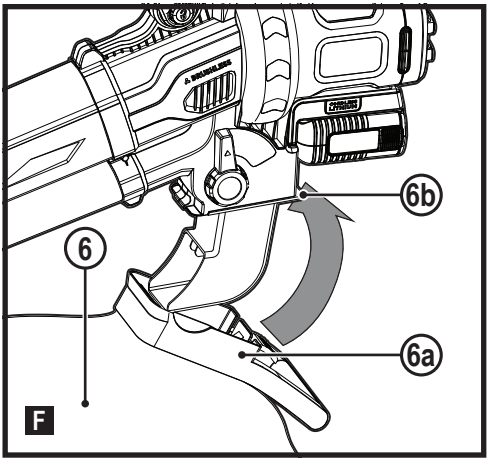
6b
6
6a
F

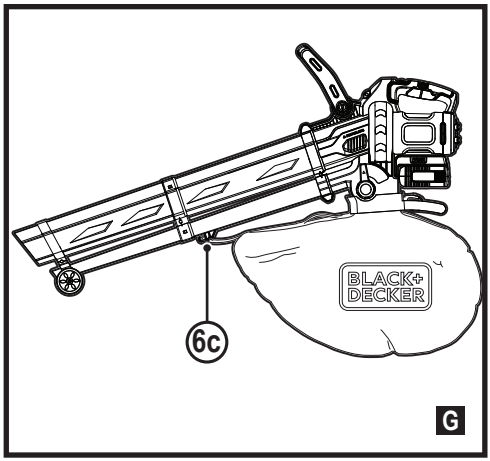
BLACK+
DECKER
6c
G

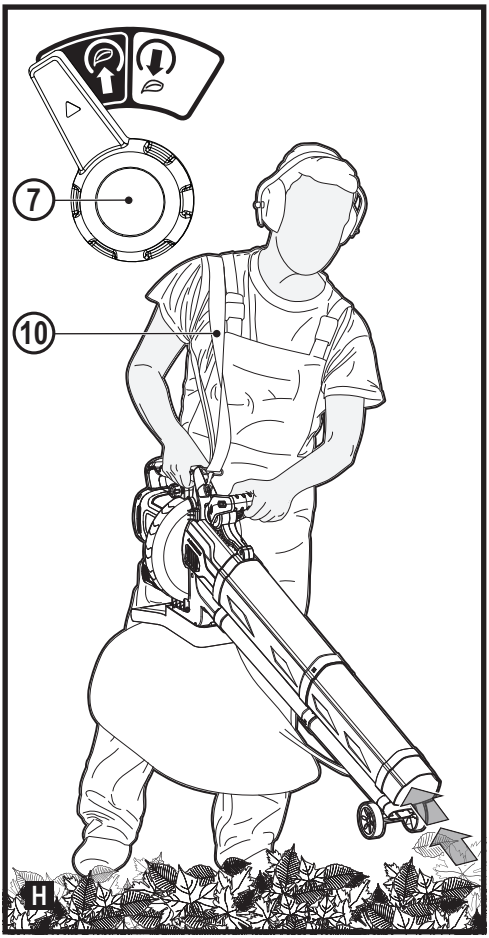
7
10
H

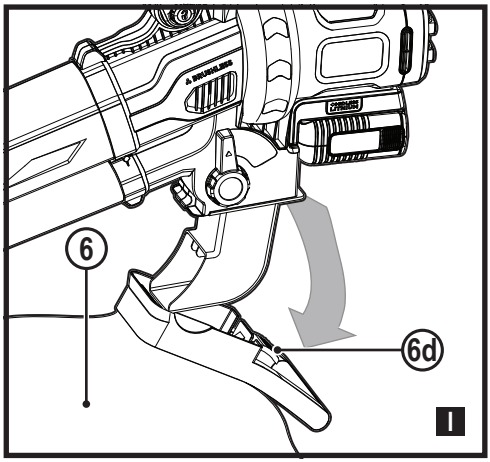
6
6d
I

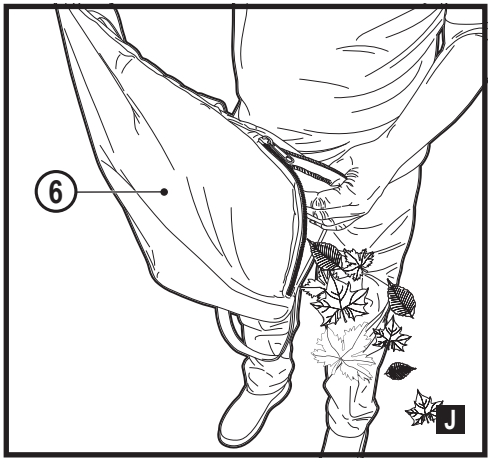
6
J

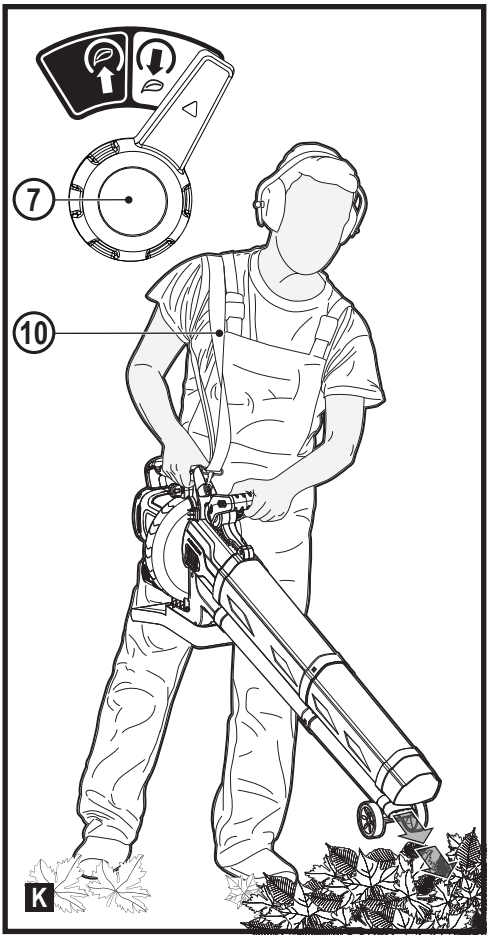

Intended use

Your BLACK+DECKER™ BCBLV36 blower vacs have been designed for clearing dry leaves from hard surfaces such as decks and dry lawns. These appliances are intended for consumer and outdoor use only.

General appliance safety warnings

Warning! When using mains powered/cordless appliances, basic safety precautions, including the following, should always be followed to reduce the risk of fire, electric shock, personal injury and material damage.

- Read all of this manual carefully before using the appliance, be familiar with the controls and the proper use of the appliance.
- The intended use is described in this manual. The use of any accessory or attachment or the performance of any operation with this appliance other than those recommended in this instruction manual may present a risk of personal injury.

The term "appliance" in all of the warnings listed below refers to your mains operated (corded) appliance or battery operated (cordless) appliance.

Save all warnings and instructions for future reference.

Using your appliance

- Always take care when using the appliance.
- Keep work area clean and well lit. Cluttered or dark areas invite accidents.
- Only use the appliance in daylight or good artificial light.
- Do not operate your appliance in explosive atmospheres, such as in the presence of flammable liquids, gases or dust.
- Never allow children or people unfamiliar with the instructions to use the appliance, local regulations may restrict the age of the operator.
- Do not allow children or animals to come near the work area or touch the appliance supply cord.

- Keep children, bystanders and animals away while operating an appliance. Distractions can cause you to lose control.
- The appliance is not to be used as a toy.
- Do not immerse the appliance in water.
- Do not open body casing. There are no userserviceable parts inside.

Personal safety

- Stay alert, watch what you are doing and use common sense when operating an appliance. Do not use an appliance while you are tired or under the influence of drugs, alcohol or medication. A moment of inattention while operating an appliance may result in serious personal injury.
- Where required, use personal protective equipment. Protective equipment such as eye protection, dust mask, nonskid safety shoes, hard hat, or hearing protection used for appropriate conditions will reduce personal injuries.
- Prevent unintentional starting. Make sure that the switch is in the off-position before connecting to a power source and/or battery pack, picking up or carrying the appliance. Carrying appliances with your finger on the switch or energising appliances that have the switch on invites accidents.
- Do not overreach. Keep proper footing and balance at all times. This enables better control of the appliance in unexpected situations.
- Dress properly. Do not wear loose clothing or jewellery. Keep your hair, clothing and gloves away from moving parts. Loose clothes, jewellery or long hair can be caught in moving parts.

Appliance use and care

- Before use, check the appliance for damaged or defective parts. Check for breakage of parts, damage to switches and any other conditions that may affect its operation.
- Do not use the appliance if the switch does not turn it on and off. Any appliance that cannot be controlled with the switch is dangerous and must be repaired.
- Disconnect the plug from the power source and/or the battery pack from the appliance before making any adjustments, changing accessories, or storing appliances. Such preventive safety measures reduce the risk of starting the appliance accidentally.
- Where applicable, keep cutting tools sharp and clean. Properly maintained cutting tools with sharp cutting edges are less likely to bind and are easier to control.
- Do not use the appliance if any part is damaged or defective.
- Have any damaged or defective parts repaired or replaced by an authorised repair agent.
- Never attempt to remove or replace any parts other than those specified in this manual.

Electrical safety

- Appliance plugs must match the outlet. Never modify the plug in any way. Do not use any adapter plugs with earthed (grounded) appliance. Unmodified plugs and matching outlets will reduce risk of electric shock.
- Do not expose appliance to rain or wet conditions. Water entering a appliance will increase the risk of electric shock.
- Do not abuse the cord. Never use the cord for carrying, pulling or unplugging the appliance. Keep cord away from heat, oil, sharp edges or moving parts. Damaged or entangled cords increase the risk of electric shock.
- When operating an appliance outdoors, use an extension cord suitable for outdoor use. Use of a cord suitable for outdoor use reduces the risk of electric shock.
- If operating an appliance in a damp location is unavoidable, use a Residual Current Device (RCD) protected supply. Use of an RCD reduces the risk of electric shock.

After Use

- When not in use, the appliance should be stored in a dry, well ventilated place out of the reach of children.
- Children should not have access to stored appliances.
- When the appliance is stored or transported in a vehicle it should be placed in the boot or restrained to prevent movement following sudden changes in speed or direction.

Service

- Have your appliance serviced by a qualified repair person using only identical replacement parts. This will ensure that the safety of the appliance is maintained.

Additional Safety instructions for blow vacs

The intended use is described in this manual. The use of any accessory or attachment or performance of any operation with this appliance other than those recommended in this instruction manual can present a risk of personal injury and/or damage to property.

- To protect your feet and legs while operating the appliance, always wear heavy duty footwear and long trousers.
- Always switch off your product, allow the fan to stop and remove the battery from the appliance when:
  - The supply cable has become damaged or entangled.
  - You leave your product unattended.
  - Checking, adjusting, cleaning or working on your product.
  - If the appliance starts to vibrate abnormally.
- Do not place the inlet or outlet of the sweeper near eyes or ears when operating. Never blow debris in the direction of bystanders.
- Do not use in the rain or leave outdoors while it is raining.
- Do not cross gravel paths or roads whilst your product is switched on during blow mode. Walk, never run.

- Do not place your unit down on gravel while it is switched on.
- Always be sure of your footing, particularly on slopes. Do not overreach and keep your balance at all times.
- Do not place any objects into the openings. Never use if the openings are blocked - keep free of hair, lint, dust and anything that may reduce the airflow.

Warning! Always use your product in the manner outlined in this manual. Your product is designed to be used in an upright mode and if it is used in any other way it may result in injury.
Never run your product whilst lying on it's side or upside down.

- The operator or user is responsible for accidents or hazards occurring to other people or their property.
- Do not carry the appliance by the cable.
- Always direct the cable to the rear away from the appliance.

Warning! If a cord becomes damaged during use, disconnect the supply cord from the mains supply immediately.
Do not touch the supply cord before disconnecting the supply.

- Do not use solvents or cleaning fluids to clean your product. Use a blunt scraper to remove grass and dirt.
- Replacement fans are available from a BLACK+DECKER service agent. Use on BLACK+DECKER recommended spare parts and accessories.
- Keep all nuts bolts and screws tight to make sure that the appliance is in a safe working condition.

Safety of others

- This appliance is not intended for use by persons (including children) with reduced physical, sensory or mental capabilities, or lack of experience and knowledge, unless they have been given supervision or instruction concerning use of the appliance by a person responsible for their safety.
- Children should be supervised to ensure that they do not play with the appliance.

Residual risks

Additional residual risks may arise when using the tool which may not be included in the enclosed safety warnings. These risks can arise from misuse, prolonged use etc.
Even with the application of the relevant safety regulations and the implementation of safety devices, certain residual risks can not be avoided. These include:

- Injuries caused by touching any rotating/moving parts.
- Injuries caused when changing any parts, blades or accessories.
- Injuries caused by prolonged use of a tool. When using any tool for prolonged periods ensure you take regular breaks.
- Impairment of hearing.

- Health hazards caused by breathing dust developed when using your tool (example:- working with wood, especially oak, beech and MDF.)

Labels on Appliance

The following pictograms, along with the date code, are shown on the tool:

Warning! Read the manual prior to operation.

Warning! To reduce the risk of injury, the user must wear ear and eye protection.

Do not expose the tool to rain or high humidity or leave outdoors while it is raining.

Switch the tool off. Before performing any maintenance on the tool, remove the battery from the tool.

Keep people and animals at least 6 m away from the work area.

Keep bystanders away.

Directive 2000/14/EC guaranteed sound power.

Additional safety instructions for batteries and chargers

Batteries

- Never attempt to open for any reason.
- Do not expose the battery to water.
- Do not expose the battery to heat.
- Do not store in locations where the temperature may exceed 40 °C.
- Charge only at ambient temperatures between 10 °C and 40 °C.
- Charge only using the charger provided with the applaince/tool. Using the wrong charger could result in an electric shock or overheating of the battery.
- When disposing of batteries, follow the instructions given in the section "Protecting the environment".
- Do not damage/deform the battery pack either by puncture or impact, as this may create a risk of injury and fire. Do not charge damaged batteries.
- Under extreme conditions, battery leakage may occur. When you notice liquid on the batteries Carefully wipe the liquid off using a cloth. Avoid skin contact.
- In case of skin or eye contact, follow the instrucitons below.

Warning! The battery fluid may cause personal injury or damage to property. In case of skin contact, immediately rinse with water. If redness, pain or irritation occurs seek medical attention. In case of eye contact, rinse immediately with clean water and seek medical attention.

Do not attempt to charge damaged batteries.

Chargers

Your charger has been desinged for a specific voltage.

Always check that the mains voltage corresponds to the voltage on the rating plate.

Warning! Never attempt to replace the charger unit with a regular mains plug.

- Use your BLACK+DECKER charger only to charge the battery in the applaince/tool with which it was supplied. Other batteries could burst, causing personal injury and damage.
- Never attempt to charge non-rechargeable batteries.
- If the supply cord is damaged, it must be replaced by the manufacturer or an authorised BLACK+DECKER Service Centre in order to avoid a hazard.
- Do not expose the charger to water.
- Do not open the charger.
- Do not probe the charger.
- The appliance/tool/battery must be placed in a well ventilated area when charging.

The charger is intended for indoor use only.

Read the instruction manual before use.

Electrical safety

Your charger is double insulated; therefore no earth wire is required. Always check that the mains voltage corresponds to the voltage on the rating plate. Never attempt to replace the charger unit with a regular mains plug.

- If the supply cord is damaged, it must be replaced by the manufacturer or an authorised BLACK+DECKER Service Centre in order to avoid a hazard.

Features

1. On/Off switch
2. Handle
3. Lower Blow/Vac tube
4. Upper Blow/Vac tube
5. Stabilising wheels
6. Collection bag
7. Function selector
8. Battery
9. Charger
10. Strap

Assembly

Warning! Before assembly, make sure that the appliance is switched off and the battery is removed.

Blow and vac tube assembly (fig. A)

The blow and vac tube (3 and 4) must be assembled before use.

- Align the latches on the side of the blow and vac tubes.
- Push the blow and vac tubes tube firmly into each other until the latches click into place.
- Push the assembled blow and vac tubes into the opening on the blowe vac (4a) as shown in figure E
- Secure with the screws (11) provided.

Note! The tubes should not be separated once assembled.

Fitting the stabilising wheels (fig. A)

The stabilising wheels slide onto the end of the lower blow and vac tube (3) and are secured with the screw (11) provided. As shown in figure E.

Charging the battery (fig. B)

The battery needs to be charged before first use and whenever it fails to produce sufficient power on jobs that were easily done before. The battery may become warm while charging; this is normal and does not indicate a problem.

Warning! Do not charge the battery at ambient temperatures below 10 °C or above 40 °C. Recommended charging temperature: approx. 24 °C.

Note: The charger will not charge a battery if the cell temperature is below approximately 0 °C or above 40 °C. The battery should be left in the charger and the charger will begin to charge automatically when the cell temperature warms up or cools down.

- To charge the battery (8), insert it into the charger (9). The battery will only fit into the charger in one way. Do not force. Be sure that the battery is fully seated in the charger.
- Plug in the charger and switch on at the mains.

The charging indicator (9a) will flash continuously (slowly). The charge is complete when the charging indicator (9a) lights continuously. The charger and the battery can be left connected indefinitely with the LED illuminated. The LED will change to flashing green (charging) state as the charger occasionally tops off the battery charge. The charging indicator (9a) will be lit as long as the battery is connected to the plugged-in charger.

- Charge discharged batteries within 1 week. Battery life will be greatly diminished if stored in a discharged state.

Leaving the battery in the charger

The charger and battery pack can be left connected with the LED glowing indefinitely. The charger will keep the battery pack fresh and fully charged.

Charger diagnostics

If the charger detects a weak or damaged battery, the charging indicator (9a) will flash at a fast rate. Proceed as follows:

- Re-insert the battery (8).
- If the charging indicators continues flashing at a fast rate, use a different battery to determine if the charging process works properly.
- If the replaced battery charges correctly, the original battery is defective and should be returned to a service centre for recycling.
- If the new battery gives the same indication as the original battery, take the charger to be tested at an authorised services centre.

Note: It may take as long as 30 minutes to determine that the battery is defective. If the battery is too hot or too cold, the LED will alternately blink, fast and slow, one flash at each speed and repeat.

Battery state of charge indicator (fig. C)

The battery includes a state of charge indicator to quickly determine the extent of battery life as shown in figure B. By pressing the state of charge button (8a) you can easily view the charge remaining in the battery as illustrated in figure B.

Fitting and removing the battery (fig. D, E)

- To fit the battery (8), line it up with the receptacle on the tool. Slide the battery into the receptacle and push until the battery snaps into place, as shown in figure C.
- To remove the battery, push the release button (8b) while at the same time pulling the battery out of the receptacle as shown in figure D.

Fitting the collection bag (fig. F, G)

- fit the handle of the collection bag (6a) over the port ensuring the latch clicks into place on the port rim (6b)
- The collection bag (6) can be secured to the appliance with the strap (6c) as shown in figure G.

Vacuum mode (fig. H, I, J)

- Switch the function selector (7) to vacuum mode, as shown in figure H.
- Position the vacuum tube slightly above the debris/leaves. Switch on the appliance by pushing the On/Off switch (1) upwards and use a sweeping motion; the debris/leaves will be sucked up the tube, and thrown into the collection bag (6).
- To empty the collection bag (6), detatch it from the unit by pressing the release lever (6d) and removing it from the port. Unzip the rear end and proceed to empty its contents as shown in figure J.

Blow mode (fig. K)

- Switch the function selector (7) to blow mode, as shown in figure K.
- Hold the blow tube approximately 180 mm above the ground, switch on the appliance and using a sweeping motion from side to side, advance slowly keeping the accumulated debris/leaves in front of you (fig.K).

Maintenance

Your BLACK+DECKER appliance has been designed to operate over a long period of time with a minimum of maintenance. Continuous satisfactory operation depends upon proper appliance care and regular cleaning.

- Switch off and unplug the appliance/tool.
- Or switch off and remove the battery from the appliance/tool if the appliance/tool has a separate battery pack.
- Or run the battery down completely if it is integral and then switch off.
- Unplug the charger before cleaning it. Your charger does not require any maintenance apart from regular cleaning.
- Regularly clean the ventilation slots in your tool/appliance and charger using a soft brush or dry cloth.
- Regularly clean the motor housing using a damp cloth. Do not use any abrasive or solvent-based cleaner.
- Keep the appliance clean and dry.

Protecting the environment

Separate collection. Products and batteries marked with this symbol must not be disposed of with normal household waste.

Products and batteries contain materials that can be recovered or recycled reducing the demand for raw materials. Please recycle electrical products and batteries according to local provisions.

Further information is available at www.2helpU.com

Technical data

		BCBLV36 (H1)
Voltage	V_{dc}	36
No Load Speed	/min	12700
Air Volume	m^3/min	8.5
Weight (Vacuum	kg	3.5

Batteries				Chargers (minutes)					
Cat#	Vdc	Ah	Weight Kg	Cat#	90590287*	N517388*	BDC1A	BDC2A	BDC2A36
				Amps	400mA	1A	1A	2A	1.35A
BL1518	18	1.5	0.38	BL1518	225	90	90	45	X
BL1518ST	18	1.5	0.38	BL1518ST	225	90	90	45	X
BL2018	18	2.0	0.39	BL2018	300	120	120	60	X
BL2018ST	18	2.0	0.39	BL2018ST	300	120	120	60	X
BL2518	18	2.5	0.43	BL2518	380	150	150	75	X
BL4018	18	4.0	0.64	BL4018	600	240	240	120	X
BL5018	18	5.0	0.7	BL5018	750	300	300	135	X
BL20362	36	2.0	0.64	BL20362	X	X	X	X	90
BL2536	36	2.5	0.68	BL2536	X	X	X	X	110
BL1554	18/54	1.5	1.08	BL1554	225	90	90	45	X
BL2554	18/54	2.5	1.2	BL2554	380	150	150	75	X

Hand/Arm weighted vibration value according to EN 50636:
Vibration emission value (a_h) 3.0 m/s^2, uncertainty (K) 1.5 m/s^2

L_{pA} (measure sound pressure) 85 dB(A), Uncertainty = 2.5 dB(A)
L_{WA} (guaranteed sound power) 97.5 dB(A), Uncertainty = 2.2 dB(A)

EC declaration of conformity
MACHINERY DIRECTIVE
OUTDOOR NOISE DIRECTIVE

BCBLV36 - Blow/vac

Black & Decker declares that these products described under "technical data" are in compliance with:
2006/42/EC; EN 60335-1:2012+A11:2014+A13:2017, EN50636-2-100:2014
2000/14/EC, Blow Vac, Annex V

DEKRA Certification B.V. Meander 1051 / P.O. Box 5185
6825 MJ ARNHEM / 6802 ED ARNHEM, Netherlands
Notified Body ID No.: 0344

Level of accoustic power according to 2000/14/EC (Article 13, Annex III):
L_{WA} (measure sound power) 85.0 dB(A)
Uncertainty = 2.5 dB(A)
L_{WA} (guaranteed sound power) 100 dB(A)

These products also comply with Directive 2006/42/EC, 2014/30/EU and 2011/65/EU.
For more information, please contact Black & Decker at the following address or refer to the back of the manual.

The undersigned is responsible for compilation of the technical file and makes this declaration on behalf of Black & Decker.

Becky Cotsworth
Director – Outdoor Products Group
Black & Decker Europe, 270 Bath Road, Slough,
Berkshire, SL1 4DX
United Kingdom
11/10/2019

Guarantee

Black & Decker is confident of the quality of its products and offers consumers a 24 month guarantee from the date of purchase. This guarantee is in addition to and in no way prejudices your statutory rights. The guarantee is valid within the territories of the Member States of the European Union and the European Free Trade Area.

To claim on the guarantee, the claim must be in accordance with Black & Decker Terms and Conditions and you will need to submit proof of purchase to the seller or an authorised repair agent. Terms and conditions of the Black & Decker 2 year guarantee and the location of your nearest authorised repair agent can be obtained on the Internet at www.2helpU.com, or by contacting your local Black & Decker office at the address indicated in this manual.

Please visit our website www.blackanddecker.co.uk to register your new BLACK+DECKER product and receive updates on new products and special offers.

Verwendungszweck

Ihr BLACK+DECKER™ Laubbläser/-sauger BCBLV36 wurde entwickelt, um trockene Blätter von festen Oberflächen wie Terrassen und trockenen Rasenflächen zu entfernen. Diese Geräte sind nicht für den gewerblichen Einsatz vorgesehen und dürfen nur im Freien verwendet werden.

Allgemeine

Sicherheitswarnungen für das Gerät

Warnung! Beachten Sie beim Umgang mit netzstrombetriebenen/kabellosen Geräten stets die grundlegenden Sicherheitshinweise, die im Folgenden beschrieben werden. Dadurch verhindern Sie Brände, Stromschläge sowie Sach- und Personenschäden.

- Lesen Sie diese Bedienungsanleitung vor der Verwendung des Geräts aufmerksam durch, und machen Sie sich mit den Bedienelementen sowie der ordnungsgemäßen Verwendung des Geräts vertraut.
- Der vorgesehene Verwendungszweck ist in dieser Anleitung beschrieben. Bei Verwendung von Zubehör oder Anbauteilen, die nicht in dieser Anleitung empfohlen werden, sowie bei der Verwendung des Geräts in Abweichung von den in dieser Anleitung beschriebenen Verfahren besteht Verletzungsgefahr.

Der in den folgenden Warnungen verwendete Begriff "Gerät" bezieht sich auf netzbetriebene Geräte (mit Netzkabel) und auf akkubetriebene Geräte (ohne Netzkabel).

Bewahren Sie alle Warnhinweise und alle Anweisungen gut auf.

Verwendung des Geräts

- Verwenden Sie das Gerät stets mit Umsicht.
- Halten Sie den Arbeitsbereich sauber und gut ausgeleuchtet. Unaufgeräumte oder dunkle Bereiche begünstigen Unfälle.
- Betreiben Sie das Gerät nur bei Tageslicht oder bei ausreichender Beleuchtung.
- Betreiben Sie das Gerät nicht in explosionsgefährdeter Umgebung, in der sich brennbare Flüssigkeiten, Gase oder Stäube befinden.
- Kinder oder Personen, die mit diesen Anweisungen nicht vertraut sind, dürften das Gerät nicht verwenden. Möglicherweise wird das Mindestalter des Bedieners durch regionale Richtlinien festgelegt.
- Achten Sie darauf, dass sich im Arbeitsbereich keine Kinder oder Tiere aufhalten. Verhindern Sie, dass Kinder das Gerät oder das Netzkabel berühren.
- Halten Sie Kinder, Zuschauer und Tiere während der Benutzung von Geräten fern. Bei Ablenkung können Sie die Kontrolle verlieren.
- Das Gerät ist kein Spielzeug.

- Tauchen Sie das Gerät nicht in Wasser.
- Versuchen Sie nicht, das Gehäuse zu öffnen. Im Inneren befinden sich keine zu wartenden Teile.

Sicherheit von Personen

- Seien Sie aufmerksam, achten Sie darauf, was Sie tun, und gehen Sie sachgerecht mit dem Gerät um. Benutzen Sie das Gerät nicht, wenn Sie müde sind oder unter dem Einfluss von Drogen, Alkohol oder Medikamenten stehen. Ein Moment der Unachtsamkeit beim Gebrauch von Geräten kann zu ernsthaften Verletzungen führen.
- Verwenden Sie ggf. eine geeignete Schutzausrüstung. Schutzausrüstung wie Augenschutz, rutschfeste Sicherheitsschuhe, Schutzhelm oder Gehörschutz, je nach Art und Einsatz des Geräts, verringert das Risiko von Verletzungen.
- Vermeiden Sie eine unbeabsichtigte Inbetriebnahme. Vergewissern Sie sich, dass das Gerät ausgeschaltet ist, bevor Sie es an eine Steckdose oder einen Akku anschließen, es hochheben oder tragen. Durch das Tragen des Geräts mit dem Finger am Schalter oder durch das Anschließen eingeschalteter Geräte werden Unfälle provoziert.
- Vermeiden Sie eine anormale Körperhaltung. Sorgen Sie für einen sicheren Stand und halten Sie jederzeit das Gleichgewicht. Dadurch können Sie das Gerät in unerwarteten Situationen besser unter Kontrolle halten.
- Tragen Sie geeignete Kleidung. Tragen Sie keine weite Kleidung und keinen Schmuck. Halten Sie Ihre Haare, Kleidung und Handschuhe von beweglichen Teilen fern. Lose sitzende Kleidung, Schmuck oder lange Haare können sich in den beweglichen Teilen verfangen.

Gebrauch und Pflege von Geräten

- Prüfen Sie das Gerät vor der Verwendung auf beschädigte oder defekte Teile. Prüfen Sie, ob Teile gebrochen sind, Schalter beschädigt sind oder andere Bedingungen vorliegen, welche die Funktion beeinträchtigen könnten.
- Betreiben Sie das Gerät nicht, wenn der Schalter zum Ein- und Ausschalten nicht funktioniert. Ein Gerät, das sich nicht mehr ein- oder ausschalten lässt, ist gefährlich und muss repariert werden.
- Ziehen Sie den Stecker aus der Steckdose, und/oder trennen Sie das Gerät vom Akku, bevor Sie Einstellungen vornehmen, Zubehörteile wechseln oder das Gerät lagern. Diese Vorsichtsmaßnahmen verhindern den unbeabsichtigten Start des Geräts.

- Halten Sie ggf. die Schneidwerkzeuge scharf und sauber. Richtig gewartete Schneidwerkzeuge mit scharfen Klingen blockieren seltener und sind leichter unter Kontrolle zu halten.
- Betreiben Sie das Gerät nicht, wenn ein Teil beschädigt oder defekt ist.
- Lassen Sie beschädigte oder defekte Teile in einer Vertragswerkstatt reparieren oder austauschen.
- Ersetzen oder entfernen Sie keine Teile, für die in dieser Anleitung keine entsprechende Beschreibung enthalten ist.

Elektrische Sicherheit

- Der Netzstecker des Geräts muss in die Steckdose passen. Ändern Sie niemals den Stecker in irgendeiner Form. Verwenden Sie für schutzgeerdete Geräte keine Adapterstecker. Unveränderte Stecker und passende Steckdosen mindern die Gefahr eines elektrischen Schlages.
- Schützen Sie das Gerät vor Regen und Feuchtigkeit. Das Eindringen von Wasser in das Gerät erhöht das Risiko eines elektrischen Schlags.
- Verwenden Sie das Kabel ordnungsgemäß. Verwenden Sie das Kabel niemals zum Tragen. Trennen Sie das Gerät nicht durch Ziehen am Kabel vom Netz. Halten Sie das Kabel fern von Hitze, Öl, scharfen Kanten oder beweglichen Teilen. Beschädigte oder verhedderte Kabel erhöhen die Gefahr eines elektrischen Schlages.
- Verwenden Sie nur für den Außenbereich zugelassene Verlängerungskabel, wenn Sie mit dem Gerät im Freien arbeiten. Die Verwendung eines für den Außenbereich geeigneten Verlängerungskabels verringert das Risiko eines elektrischen Schlags.
- Wenn ein Gerät in einer feuchten Umgebung verwendet werden muss, schließen Sie es unbedingt an eine Steckdose mit Fehlerstromschutzschalter (FI-Schalter) an. Ein Fehlerstromschutzschalter verringert das Risiko eines elektrischen Schlags.

Nach dem Gebrauch

- Bewahren Sie das Gerät bei Nichtgebrauch an einem trockenen, gut belüfteten Ort außerhalb der Reichweite von Kindern auf.
- Kinder sollten keinen Zugang zu aufbewahrten Geräten haben.
- Wenn das Gerät in einem Fahrzeug transportiert oder gelagert wird, bewahren Sie es im Kofferraum oder einer geeigneten Ablage auf, damit es bei plötzlichen Geschwindigkeits- oder Richtungsänderungen nicht in Bewegung geraten kann.

Service

- Lassen Sie das Gerät nur von qualifiziertem Fachpersonal und nur mit Originalersatzteilen reparieren. So wird gewährleistet, dass die Sicherheit des Geräts erhalten bleibt.

Zusätzliche Sicherheitshinweise für Laubbläser/-sauger

Der vorgesehene Verwendungszweck ist in dieser Anleitung beschrieben.
Die Verwendung von Zubehör oder Anbauteilen, die nicht in dieser Anleitung empfohlen werden, sowie die Bedienung des Geräts in Abweichung von den in dieser Anleitung beschriebenen Verfahren kann zu Verletzungen und/oder Sachschäden führen.

- Tragen Sie zum Schutz Ihrer Füße und Beine stets feste Schuhe und eine lange Hose, wenn Sie mit dem Gerät arbeiten.
- Schalten Sie in folgenden Fällen das Gerät stets aus, warten Sie, bis das Gebläse zum Stillstand gekommen ist, und nehmen Sie den Akku heraus:
  - Wenn das Netzkabel verheddert oder beschädigt ist.
  - Wenn Sie das Gerät unbeaufsichtigt lassen.
  - Wenn das Gerät überprüft, eingestellt oder gereinigt wird.
  - Wenn das Gerät ungewöhnlich stark zu vibrieren beginnt.
- Halten Sie während des Betriebs Ihre Augen und Ohren von der Saug- und der Auslassöffnung fern. Richten Sie das Gebläse nicht in Richtung von Personen in Ihrer Nähe.
- Verwenden Sie das Gerät nicht bei Regen, und lassen Sie es nicht im Regen liegen.
- Schalten Sie das Gerät vor dem Überqueren von Kieswegen aus. Betreiben Sie das Gerät nur im Gehen, nie im Rennen.
- Legen Sie das eingeschaltete Gerät nicht auf Kies ab.
- Achten Sie stets auf Trittsicherheit, insbesondere bei Arbeiten an Hängen. Achten Sie jederzeit auf einen sicheren Stand und eine sichere Balance.
- Stecken Sie keine Gegenstände in die Öffnungen des Geräts. Verwenden Sie das Gerät nicht, wenn die Öffnungen verstopft sind. Halten Sie die Öffnungen frei von Haaren, Flusen, Staub usw., damit der Luftstrom nicht beeinträchtigt wird.

Warnung! Befolgen Sie beim Gebrauch stets die Anweisungen in dieser Anleitung. Verwenden Sie das Gerät nur in aufrechter Position, um Verletzungen zu vermeiden.
Betreiben Sie das Gerät nicht mit der Saugöffnung nach oben oder wenn es auf der Seite liegt.

- Der Bediener bzw. Benutzer ist für eventuelle Personen- oder Sachschäden verantwortlich.
- Tragen Sie das Gerät nicht am Kabel.
- Das Kabel sollte stets hinter dem Gerät geführt werden.

Warnung! Trennen Sie das Gerät sofort vom Stromnetz, wenn das Netzkabel während des Betriebs beschädigt wird. Berühren Sie das Kabel nicht, solange der Stecker noch in der Netzsteckdose steckt.

- Reinigen Sie das Gerät keinesfalls mit Lösungs- oder Reinigungsmitteln.

Verwenden Sie einen stumpfen Schaber, um Gras und Verschmutzungen zu entfernen.

- Ersatzgebläse sind in BLACK+DECKER Vertragswerkstätten erhältlich. Verwenden Sie nur von BLACK+DECKER empfohlene Ersatz- und Zubehörteile.
- Ziehen Sie alle Muttern, Bolzen und Schrauben am Gerät fest, um einen sicheren Gerätebetrieb zu gewährleisten.

Sicherheit anderer Personen

- Dieses Gerät darf nicht von Personen (einschließlich Kindern) mit eingeschränkten physischen, sensorischen oder mentalen Fähigkeiten oder ohne ausreichende Erfahrung oder Kenntnisse verwendet werden, außer wenn diese Personen von einer Person, die für ihre Sicherheit verantwortlich ist, bei der Verwendung des Geräts beaufsichtigt oder mit ihm vertraut gemacht werden.
- Kinder müssen beaufsichtigt werden, um sicherzustellen, dass sie nicht mit dem Gerät spielen.

Restrisiken

Beim Gebrauch dieses Geräts verbleiben zusätzliche Restrisiken, die möglicherweise nicht in den Sicherheitswarnungen genannt werden. Diese
Risiken bestehen beispielsweise bei Missbrauch oder längerem Gebrauch.

Auch bei der Einhaltung der entsprechenden Sicherheitsvorschriften und der Verwendung aller Sicherheitsgeräte bestehen weiterhin bestimmte Restrisiken. Diese sind:

- Verletzungen, die durch das Berühren von sich drehenden/bewegenden Teilen verursacht werden.
- Verletzungen, die durch das Austauschen von Teilen, Messern oder Zubehör verursacht werden.
- Verletzungen, die durch längeren Gebrauch eines Geräts verursacht werden. Legen Sie bei längerem Gebrauch regelmäßige Pausen ein.
- Beeinträchtigung des Gehörs.
- Gesundheitsrisiken durch das Einatmen von Staub beim Verwenden des Geräts (beispielsweise bei Holzarbeiten, insbesondere Eiche, Buche und MDF.)

Warnsymbole am Gerät

Folgende Piktogramme sowie der Datumscode befinden sich auf dem Werkzeug:

Warnung! Lesen Sie vor Inbetriebnahme die Bedienungsanleitung.

Warnung! Zur Vermeidung von Verletzungen muss der Benutzer Ohren- und Augenschutz tragen.

Setzen Sie das Gerät weder Regen noch starker Feuchtigkeit aus.

Schalten Sie das Werkzeug aus. Entfernen Sie vor jeglichen Wartungsarbeiten am Gerät den Akku aus dem Gerät.

Achten Sie darauf, dass Personen und Haustiere mindestens 6 m vom Arbeitsbereich entfernt sind.

Halten Sie Zuschauer aus dem Gefahrenbereich fern.

Garantierter Schalldruckpegel, gemessen nach Richtlinie 2000/14/EG.

Zusätzliche Sicherheitshinweise für Akkus und Ladegeräte

Akkus

- Keinesfalls versuchen, den Akku zu öffnen.
- Achten Sie darauf, dass der Akku nicht mit Wasser in Berührung kommt.
- Setzen Sie den Akku keinen hohen Temperaturen aus.
- Nicht bei Temperaturen über 40 °C lagern.
- Laden Sie den Akku nur bei Umgebungstemperaturen von 10 °C bis 40 °C auf.
- Verwenden Sie ausschließlich das mit dem Gerät gelieferte Ladegerät. Das Verwenden eines falschen Ladegeräts kann zu einem Stromschlag oder dem Überhitzen des Akkus führen.
- Beachten Sie zur Entsorgung von Akkus oder Batterien die Hinweise im Abschnitt „Umweltschutz“.
- Der Akku darf nicht durch mechanische Krafteinwirkung oder Belastungen beschädigt oder verformt werden. Andernfalls besteht Verletzungs- und Brandgefahr. Laden Sie beschädigte Akkus nicht auf.
- Unter extremen Bedingungen können Batterien undicht werden. Wenn Sie feststellen, dass aus dem Akku Flüssigkeit austritt, wischen Sie diese vorsichtig mit einem Tuch ab. Vermeiden Sie Hautkontakt.
- Beachten Sie nach Haut- oder Augenkontakt die folgenden Hinweise.

Warnung! Batteriesäure kann Sach- oder Personenschäden verursachen. Spülen Sie die Säure bei Hautkontakt sofort mit Wasser ab. Suchen Sie einen Arzt auf, wenn sich auf der Haut Rötungen, Reizungen oder andere Irritationen zeigen. Spülen Sie das Auge nach Augenkontakt sofort mit sauberem Wasser aus, und suchen Sie einen Arzt auf.

Versuchen Sie nie, beschädigte Akkus aufzuladen.

Ladegeräte

Das Ladegerät ist für eine bestimmte Spannung ausgelegt.
Stellen Sie sicher, dass die Netzspannung der auf dem Typenschild des Geräts angegebenen Spannung entspricht.

Warnung! Ersetzen Sie das Ladegerät keinesfalls durch ein normales Netzkabel.

- Verwenden Sie das BLACK+DECKER Ladegerät nur für den Akku des Geräts/Werkzeugs, mit dem es geliefert wurde. Andere Akkus können platzen und Sachschäden oder Verletzungen verursachen.
- Versuchen Sie keinesfalls, nicht aufladbare Batterien zu laden.
- Bei einer Beschädigung des Netzkabels muss dieses durch den Hersteller oder eine BLACK+DECKER-Vertragswerkstatt ausgetauscht werden, um mögliche Gefahren zu vermeiden.
- Achten Sie darauf, dass das Ladegerät nicht mit Wasser in Berührung kommt.
- Versuchen Sie nicht, das Ladegerät zu öffnen.
- Nehmen Sie am Ladegerät keine Veränderungen vor.
- Beim Laden des Geräts/Werkzeugs/ Akkus muss auf ausreichende Belüftung geachtet werden.

Das Ladegerät darf nur im Innenbereich verwendet werden.

Vor Gebrauch die Anleitung lesen.

Elektrische Sicherheit

Das Ladegerät ist schutzisoliert, daher ist keine Erdleitung erforderlich. Stellen Sie sicher, dass die Netzspannung der auf dem Typenschild des Geräts angegebenen Spannung entspricht. Ersetzen Sie das Ladegerät keinesfalls durch ein normales Netzkabel.

- Bei einer Beschädigung des Netzkabels muss dieses durch den Hersteller oder eine BLACK+DECKER-Vertragswerkstatt ausgetauscht werden, um mögliche Gefahren zu vermeiden.

Merkmale

1. Ein-/Ausschalter
2. Griff
3. Unteres Gebläse-/Saugrohr
4. Oberes Gebläse-/Saugrohr
5. Stabilisierungsräder
6. Auffangbeutel
7. Funktionswähler
8. Akku
9. Ladegerät
10. Riemen

Montage

Warnung! Vergewissern Sie sich vor der Montage, dass das Gerät ausgeschaltet ist und der Akku entfernt wurde.

Montage von Gebläse- und Saugrohr (Abb. A)

Gebläse- und Saugrohr (3 und 4) müssen vor der Verwendung montiert werden.

- Richten Sie die seitlich an den Gebläse- und Saugrohren angebrachten Verriegelungen aus.
- Drücken Sie die Teile der Gebläse- und Saugrohre kräftig ineinander, bis die Verriegelungen einrasten.
- Schieben Sie die zusammengebauten Gebläse- und Saugrohre in die Öffnung am Laubbläser/-sauger (4a), siehe Abbildung E.
- Sichern Sie sie mit den mitgelieferten Schrauben (11).

Hinweis! Die Rohrteile dürfen nach der Montage nicht mehr auseinandergenommen werden.

Anbringen der Stabilisierungsräder (Abb. A)

Die Stabilisierungsräder werden auf das Ende des unteren Gebläse-/Saugrohrs (3) geschoben und mit der mitgelieferten Schraube (11) gesichert.
Siehe dazu Abbildung E.

Laden des Akkus (Abb. B)

Der Akku muss vor der erstmaligen Benutzung sowie immer dann aufgeladen werden, wenn das Gerät nicht mehr mit voller Leistung arbeitet. Der Akku kann sich während des Aufladens erwärmen. Das ist normal und deutet nicht auf ein Problem hin.
Warnung! Laden Sie den Akku nicht, wenn die Umgebungstemperatur unter 10 °C oder über 40 °C liegt. Empfohlene Ladetemperatur: ca. 24 °C.
Hinweis: Ein Akku, bei dem die Temperatur der Batteriezellen unter ca. 0 °C oder über 40 °C liegt, wird vom Ladegerät nicht geladen.
Lassen Sie in diesem Fall den Akku im Ladegerät. Das Ladegerät beginnt automatisch mit dem Ladevorgang, sobald sich die Zellen erwärmt bzw. abgekühlt haben.

- Setzen Sie den Akku (8) in das Ladegerät (9) ein, um diesen zu laden. Der Akku kann nur in einer Ausrichtung in das Ladegerät eingesetzt werden. Erzwingen Sie den Arbeitsvorgang nicht. Vergewissern Sie sich, dass der Akku ordnungsgemäß im Ladegerät steckt.
- Schließen Sie das Ladegerät an eine Steckdose an, und schalten Sie die Stromversorgung ein.

Die Ladeanzeige (9a) blinkt durchgängig (langsam).
Der Ladevorgang ist abgeschlossen, wenn die Ladeanzeige (9a) dauerhaft leuchtet. Sie können den Akku auf unbestimmte Zeit im Ladegerät belassen. In diesem Fall leuchtet die LED-Anzeige. Die LED-Anzeige beginnt grün zu blinken (Ladezustand), wenn der Akku gelegentlich nachgeladen wird. Solange der Akku mit dem angeschlossenen Ladegerät verbunden ist, leuchtet die Ladeanzeige (9a).

- Ein entladener Akku sollte innerhalb 1 Woche wieder aufgeladen werden. Die Lebensdauer des Akkus wird erheblich reduziert, wenn dieser in entladenem Zustand aufbewahrt wird.

Belassen des Akkus im Ladegerät

Sie können den Akku auch im Ladegerät belassen. In diesem Fall leuchtet die LED-Anzeige dauerhaft. Das Ladegerät hält den Akku in einem vollständig geladenen Zustand.

Diagnose des Ladegeräts

Wenn das Ladegerät einen schwachen oder beschädigten Akku feststellt, blinkt die Ladeanzeige (9a) in schneller Folge auf. Gehen Sie folgendermaßen vor:

- Setzen Sie den Akku (8) erneut ein.
- Falls die Ladeanzeige weiterhin schnell blinkt, verwenden Sie einen anderen Akku, um herauszufinden, ob der Ladevorgang ordnungsgemäß ausgeführt wird.
- Wenn der neu eingesetzte Akku ordnungsgemäß geladen wird, ist der ursprüngliche Akku defekt. Geben Sie diesen bei einem Service Center ab, damit er recycelt werden kann.
- Lassen Sie das Ladegerät von einer autorisierten Vertragswerkstatt überprüfen, wenn bei dem neuen Akku dieselbe Anzeige erscheint wie bei dem ursprünglichen Akku.

Hinweis: Es kann bis zu 30 Minuten dauern, bis sich herausstellt, ob der Akku tatsächlich defekt ist. Falls der Akku zu warm oder zu kalt sein sollte, blinkt die LED-Anzeige abwechselnd langsam und schnell. Die Anzeige blinkt hierbei jeweils einmal langsam, einmal schnell.

Anzeige für Ladezustand des Akkus (Abb. C)

Der Akku beinhaltet eine Ladeanzeige, um die verbleibende Lebensdauer des Akkus wie in Abbildung B dargestellt schnell ermitteln zu können. Durch Drücken der Ladetaste (8a) können Sie die im Akku verbleibende Ladung wie in Abbildung B dargestellt ganz einfach ermitteln.

Einsetzen und Entfernen des Akkus (Abb. D, E)

- Richten Sie den Akku (8) an der Aufnahme am Gerät aus, um ihn einzusetzen. Schieben Sie den Akku in die Aufnahme, bis er in der richtigen Position einrastet, siehe Abbildung C.
- Um den Akku zu entfernen, drücken Sie die Entriegelungstaste (8b) und ziehen Sie gleichzeitig den Akku aus der Aufnahme, siehe Abbildung D.

Anbringen des Auffangbeutels (Abb. F, G)

- Bringen Sie den Griff des Auffangbeutels (6a) über dem Anschluss an und achten Sie darauf, dass die Lasche am Rand des Anschlusses (6b) einrastet.
- Der Auffangbeutel (6) kann mit dem Gurt (6c) am Gerät gesichert werden, siehe Abbildung G.

Saugmodus (Abb. H, I, J)

- Stellen Sie den Funktionswähler (7) auf den Saugmodus, siehe Abbildung H.
- Halten Sie das Saugrohr dicht über dem Laub/Schmutz. Schalten Sie das Gerät ein, indem Sie den Ein/Aus-Schalter (1) nach oben schieben, und saugen Sie das Laub/den Schmutz mit Kehrbewegungen auf. Das Material wird vom Rohr aufgesaugt und im Auffangbeutel (6) gesammelt.

- Nehmen Sie den Auffangbeutel (6) zum Entleeren vom Gerät ab, indem Sie den Lösehebel (6d) drücken und den Beutel vom Anschluss entfernen. Öffnen Sie den Reißverschluss am hinteren Ende und entfernen Sie den Inhalt wie in Abbildung J gezeigt.

Gebläsemodus (Abb. K)

- Stellen Sie den Funktionswähler (7) auf den Gebläsemodus, siehe Abbildung K.
- Halten Sie das Gebläserohr ca. 180 mm über dem Boden, schalten Sie das Gerät ein, und führen Sie das Gerät mit Kehrbewegungen von einer Seite zur anderen. Gehen Sie langsam vorwärts, und bleiben Sie stets hinter dem gesammelten Laub und Schmutz (Abb. K).

Wartung

Ihr BLACK+DECKER Gerät wurde im Hinblick auf eine lange Lebensdauer und einen möglichst geringen Wartungsaufwand entwickelt. Ein kontinuierlicher, zufriedenstellender Betrieb hängt von der richtigen Pflege des Gerätes und seiner regelmäßigen Reinigung ab.

- Schalten Sie das Gerät aus, und ziehen Sie den Netzstecker.
- Wenn das Gerät über einen separaten Batteriepack oder Akku verfügt, schalten Sie das Gerät ab, und entnehmen Sie die Batterien aus dem Gerät.
- Wenn der Akku integriert ist, entladen Sie diesen vor dem Abschalten vollständig.
- Ziehen Sie das Ladegerät aus der Netzsteckdose, bevor Sie es reinigen. Das Ladegerät benötigt keine Wartung, es sollte jedoch regelmäßig gereinigt werden.
- Reinigen Sie regelmäßig die Lüftungsschlitze des Geräts und des Ladegeräts mit einer weichen Bürste oder einem trockenen Tuch.
- Reinigen Sie das Motorgehäuse regelmäßig mit einem feuchten Tuch. Verwenden Sie keine scheuernden Reinigungsmittel oder Reinigungsmittel auf Lösungsmittelbasis.
- Bewahren Sie das Gerät sauber und trocken auf.

Umweltschutz

Getrennte Entsorgung. Produkte und Akkus mit diesem Symbol dürfen nicht mit dem normalen Hausmüll entsorgt werden.

Produkte und Akkus enthalten Materialien, die wiederverwertet werden können, um den Bedarf an Rohstoffen zu verringern. Bitte recyceln Sie elektrische Produkte und Akkus gemäß den örtlichen Bestimmungen.
Weitere Informationen finden Sie auf www.2helpU.com

Technische Daten

		BCBLV36 (H1)
Spannung	V_{DC}	36
Leerlaufdrehzahl	/min	12700
Luftvolumen	m^3/min	8,5
Gewicht (Laubsauger)	kg	3,5

Akkus				Ladegeräte (Minuten)					
Kat-Nr.	Vdc	Ah	Gewicht kg	Kat-Nr.	90590287*	N517388*	BDC1A	BDC2A	BDC2A36
				Amp	400mA	1A	1A	2 A	1,35A
BL1518	18	1,5	0,38	BL1518	225	90	90	45	X
BL1518ST	18	1,5	0,38	BL1518ST	225	90	90	45	X
BL2018	18	2,0	0,39	BL2018	300	120	120	60	X
BL2018ST	18	2,0	0,39	BL2018ST	300	120	120	60	X
BL2518	18	2,5	0,43	BL2518	380	150	150	75	X
BL4018	18	4,0	0,64	BL4018	600	240	240	120	X
BL5018	18	5,0	0,7	BL5018	750	300	300	135	X
BL20362	36	2,0	0,64	BL20362	X	X	X	X	90
BL2536	36	2,5	0,68	BL2536	X	X	X	X	110
BL1554	18/54	1,5	1,08	BL1554	225	90	90	45	X
BL2554	18/54	2,5	1,2	BL2554	380	150	150	75	X

Gewichteter Hand-/Arm-Vibrationswert nach EN 50636:
Vibrationsemissionswert (a_h) 3,0 m/s², Unsicherheitsfaktor (K) 1,5 m/s²

L_{pA} (gemessener Schalldruckpegel) 85 dB(A), Unsicherheitsfaktor = 2,5 dB(A)
L_{WA} (garantierte Schallleistung) 97,5 dB(A), Unsicherheitsfaktor = 2,2 dB(A)

EU-Konformitätserklärung
MASCHINENRICHTLINIE
RICHTLINIE ÜBER UMWELTBELASTENDE GERÄUSCHEMISSIONEN

BCBLV36 - Laubbläser/-sauger

Black & Decker erklärt, dass die in den technischen Daten beschriebenen Geräte übereinstimmen mit:
2006/42/EC; EN 60335-1:2012+A11:2014+A13:2017, EN50636-2-100:2014
2000/14/EG, Laubsauger/-bläser, Anhang V

DEKRA Certification B.V. Meander 1051 / P.O. Box 5185
6825 MJ ARNHEM / 6802 ED ARNHEM, Niederlande
Gemeldet unter ID-Nr.: 0344

Schallpegel gemäß 2000/14/EG
(Artikel 13, Anhang III):
L_{WA} (gemessene Schalleistung) 85,0 dB(A)
Unsicherheitsfaktor = 2,5 dB(A)
L_{WA} (garantierte Schallleistung) 100 dB(A)

DEUTSCH

(Übersetzung der ursprünglichen Anweisungen)

Diese Produkte entsprechen außerdem der Richtlinie 2006/42/EC, 2014/30/EU und 2011/65/EU.
Weitere Informationen erhalten Sie von Black & Decker unter der folgenden Adresse. Diese befindet sich auch auf der Rückseite dieser Anleitung.

Der Unterzeichnete ist verantwortlich für die Zusammenstellung der technischen Daten und gibt diese Erklärung im Namen von Black & Decker ab.

Becky Cotsworth
Director – Outdoor Products Group
Black & Decker Europe, 270 Bath Road, Slough,
Berkshire, SL1 4DX
Vereinigtes Königreich
11/10/2019

Garantie

Black & Decker vertraut auf die Qualität der eigenen Geräte und bietet dem Käufer eine außergewöhnliche Garantie von 24 Monaten ab Kaufdatum. Diese Garantie versteht sich unbeschadet der gesetzlichen Gewährleistungsansprüche und schränkt diese keinesfalls ein. Diese Garantie gilt innerhalb der Staatsgebiete der Mitgliedstaaten der Europäischen Union und der Europäischen Freihandelszone.

Zur Inanspruchnahme dieser Garantie muss sie den allgemeinen Geschäftsbedingungen von Black & Decker entsprechen und dem Verkäufer bzw. der Vertragswerkstatt ist ein Kaufnachweis vorzulegen. Die Bedingungen für die 2-jährige Garantie von Black & Decker und den Standort Ihrer nächstgelegenen Vertragswerkstatt finden Sie im Internet unter www.2helpU.com oder indem Sie sich an die lokale Black & Decker-Niederlassung wenden, deren Adresse Sie in dieser Anleitung finden.

Ihr neues BLACK+DECKER-Produkt können Sie auf unserer Website unter www.blackanddecker.de registrieren. Dort erhalten Sie auch Informationen über neue Produkte und Sonderangebote.

FRANÇAIS

(Traduction des instructions initiales)

Utilisation prévue

Vos aspirateurs/souffleurs BLACK+DECKER™ BCBLV36 ont été conçus pour supprimer les feuilles séchées des surfaces dures comme les toitures et les allées sèches par exemple. Ces appareils ne peuvent être utilisés qu'à l'extérieur et ils sont destinés à un usage grand public uniquement.

Avertissements de sécurité générale concernant l'appareil

Avertissement ! De simples précautions sont à prendre pour utiliser des appareils sans fil ou branchés sur secteur. Les principes de précaution de base, notamment ceux qui suivent, doivent toujours être appliqués, afin de réduire le risque d'incendies, de décharges électriques, de blessures et de dégâts matériels.

- Lisez attentivement l'ensemble de ce manuel avant d'utiliser l'appareil. Familiarisez-vous avec les commandes et l'utilisation correcte de l'appareil.
- Ce manuel décrit la manière d'utiliser cet appareil. L'utilisation d'un accessoire ou d'un équipement ou l'utilisation de cet appareil à d'autres fins que celles recommandées dans ce manuel d'utilisation peut présenter un risque de blessures.

Le terme "appareil" mentionné dans toutes les avertissements listés ci-dessous se rapporte à vos appareils raccordés au secteur (avec câble) ou alimentés par batterie (sans fil).

Conservez tous les avertissements et toutes les instructions afin de pouvoir vous y référer dans le futur.

Utiliser votre appareil

- Prenez toujours toutes les précautions nécessaires pour utiliser l'appareil.
- Maintenez la zone de travail propre et bien éclairée. Les zones sombres ou encombrées sont propices aux accidents.
- N'utilisez l'appareil que de jour ou avec un bon éclairage artificiel.
- N'utilisez pas l'appareil dans un environnement présentant des risques d'explosion, ni en présence de liquides, gaz ou poussières inflammables.
- Ne laissez jamais les enfants ou toute autre personne ne connaissant pas ces instructions, utiliser l'appareil. Des réglementations locales peuvent limiter l'âge de l'utilisateur.
- Ne laissez pas les enfants ou les animaux s'approcher de la zone de travail ou toucher le cordon électrique de l'appareil.
- Gardez les enfants, les autres personnes à proximité et les animaux à l'écart pendant que vous utilisez l'appareil. Toute distraction peut vous faire perdre le contrôle de l'outil.
- Cet appareil n'est pas un jouet et il ne doit pas être utilisé comme tel.
- Ne plongez pas l'appareil dans l'eau.
- N'ouvrez pas le boîtier. Il n'y a aucune pièce réparable par l'utilisateur à l'intérieur.

Sécurité des personnes

- Restez vigilant, surveillez ce que vous faites.
  Faites preuve de bon sens quand vous utilisez un appareil. N'utilisez pas l'appareil si vous êtes fatigué ou sous l'influence de drogue, d'alcool ou de médicaments. Tout moment d'inattention pendant l'utilisation de l'appareil peut entraîner de graves blessures.
- Portez les équipements de protection individuelle requis et nécessaires. Les équipements de protection comme les protections oculaires, les masque anti-poussière, les chaussures de sécurité antidérapantes, les casques ou les protections auditives, utilisés à bon escient, réduisent le risque de blessures.
- Empêchez tout démarrage intempestif. Assurez-vous que l'interrupteur est sur la position Arrêt avant de raccorder l'outil à l'alimentation électrique et/ou au bloc-batterie ou avant de ramasser ou de transporter l'appareil. Le transport d'appareils avec le doigt sur l'interrupteur ou la mise sous tension d'un appareil dont l'interrupteur est en position Marche sont sources d'accidents.
- Ne vous penchez pas. Gardez les pieds bien ancrés au sol et conservez votre équilibre en permanence. Cela permet de mieux maîtriser l'appareil en cas de situations imprévues.
- Portez des vêtements appropriés.

Ne portez aucuns vêtements amples, ni bijoux. Gardez vos cheveux, vos vêtements et vos gants à l'écart des pièces mobiles.
Les vêtements amples, les bijoux ou les cheveux longs peuvent être happés par les pièces mobiles.

Utilisation et entretien de l'appareil

- Avant utilisation, vérifiez que les pièces de l'appareil sont en bon état. Contrôlez l'absence de pièces cassées, d'interrupteurs endommagés et de toutes autres anomalies susceptibles de nuire au bon fonctionnement de l'appareil.
- N'utilisez pas l'appareil si l'interrupteur ne permet plus de le mettre en marche ou de l'éteindre. Tout appareil qui ne peut plus être commandé par son interrupteur est dangereux et doit être réparé.
- Débranchez la prise de courant et/ou retirez le bloc-batterie avant d'effectuer tout réglage, de changer un accessoire ou de ranger les appareils. Ces mesures de précaution permettent de réduire le risque de mise en marche accidentelle.
- Le cas échéant, maintenez les outils de coupe aiguisés et propres. Des outils de coupe bien entretenus et dont le tranchant est affûté sont moins susceptibles de rester coincés et sont plus faciles à contrôler.
- N'utilisez pas l'appareil si une quelconque pièce est endommagée ou défectueuse.
- Faites réparer ou remplacer les pièces défectueuses ou endommagées par un réparateur agréé.
- Ne tentez jamais de retirer ou de remplacer des pièces autres que celles mentionnées dans ce manuel.

Sécurité électrique

- Les prises de l'appareil doivent être adaptées à la prise de courant. Ne modifiez jamais la prise d'aucune sorte. N'utilisez pas d'adaptateurs de prises avec des appareils reliés à la prise de terre. L'utilisation de prises d'origine et de prises murales appropriées permet de réduire le risque de décharge électrique.
- N'exposez l'appareil ni à la pluie ni à l'humidité. Le risque de décharge électrique augmente si de l'eau pénètre à l'intérieur de l'appareil.
- Ne tirez pas sur le cordon d'alimentation. N'utilisez jamais le câble pour porter, tirer ou débrancher l'appareil. Maintenez le cordon à l'écart de la chaleur, des substances grasses, des bords tranchants ou des pièces mobiles. Les cordons endommagés ou emmêlés augmentent les risques de décharges électriques.
- Pour utiliser l'appareil à l'extérieur, utilisez une rallonge homologuée pour une utilisation à l'extérieur.

L'utilisation d'une rallonge électrique homologuée pour les travaux en extérieur réduit le risque de décharge électrique.

- Si l'utilisation d'un appareil dans un endroit humide est inévitable, utilisez une alimentation électrique protégée par un disjoncteur différentiel à courant résiduel (DDR).
  L'utilisation d'un DDR réduit le risque de décharge électrique.

Après l'utilisation

- Quand il n'est pas utilisé, l'appareil doit être rangé dans un endroit sec, suffisamment aéré et hors de portée des enfants.
- Les enfants ne doivent pas avoir accès aux appareils rangés.
- Quand l'appareil est rangé ou transporté dans un véhicule, il doit être installé dans le coffre ou correctement calé pour éviter les mouvements dus aux changements de direction ou de vitesse.

Révision/Réparation

- Ne faites réviser/réparer votre appareil que par des personnes qualifiées et qui n'utilisent que des pièces de rechange d'origine. Cela permet de garantir la sûreté de l'appareil.

Consignes de sécurité supplémentaires propres aux aspirateurs-souffleurs

Ce manuel décrit la manière d'utiliser l'appareil.

L'utilisation d'un accessoire ou d'un équipement ou l'utilisation de cet appareil à d'autres fins que celles recommandées dans ce manuel d'instructions peut entraîner des blessures et/ou des dommages matériels.

- Pour protéger vos pieds et vos jambes pendant le fonctionnement de l'appareil, portez toujours des chaussures renforcées et des pantalons longs.
- Éteignez toujours l'appareil, laissez le ventilateur s'arrêter et retirez la batterie de l'appareil :
  - Si le câble d'alimentation est endommagé ou emmêlé.
  - Si vous laissez l'appareil sans surveillance.
  - Pour vérifier, régler, nettoyer ou réparer votre produit.
  - Si l'appareil se met à vibrer anormalement.
- Ne placez pas l'entrée ou la sortie du souffleur près de vos yeux ou de vos oreilles pendant le fonctionnement. Ne soufflez jamais aucun débris vers les personnes à proximité.
- N'utilisez en aucun cas l'appareil sous la pluie et ne le laissez pas à l'extérieur par temps pluvieux.
- Ne traversez pas des passages gravillonnés quand votre appareil est en mode Soufflage. Marchez toujours, ne courez jamais.
- Ne reposez pas votre appareil sur les graviers quand il est encore en marche.

- Faites toujours attention à votre posture, surtout en pente. Ne vous penchez pas et gardez votre équilibre en permanence.
- Ne placez aucun objet dans les ouvertures. N'utilisez jamais l'appareil si les ouvertures sont obstruées. Dégagez la poussière, les cheveux et les peluches qui pourraient réduire le débit d'air.

Avertissement ! Utilisez toujours cet appareil de la manière décrite dans le présent manuel. Votre appareil doit être utilisé à la verticale car il pourrait provoquer des blessures s'il est utilisé d'une autre manière.
N'utilisez jamais cet appareil à l'envers ou s'il est posé sur le côté.

- L'utilisateur est responsable des accidents ou des risques subis par autrui ou leurs biens.
- Ne portez pas l'appareil par le câble.
- Le câble doit toujours être dirigé vers l'arrière de l'appareil.

Avertissement ! Si un câble est endommagé pendant l'utilisation, débranchez immédiatement l'appareil du secteur. Ne touchez surtout pas le câble avant de l'avoir débranché.

- N'utilisez pas de solvants ou de liquides de nettoyage pour nettoyer votre appareil. Utilisez un racloir souple pour retirer l'herbe et les saletés.
- Des ventilateurs de rechange sont disponibles auprès de votre prestataire de service agréé BLACK+DECKER. N'utilisez que des pièces de rechange et des accessoires recommandés par BLACK+DECKER.
- Maintenez toujours tous les écrous, boulons et vis parfaitement serrés afin de garantir le bon état de fonctionnement de l'appareil.

Sécurité des personnes

- Cet appareil n'est pas conçu pour être utilisé par des personnes (y compris des enfants) aux capacités physiques, sensorielles ou intellectuelles réduites ou sans expérience ni connaissances, à moins qu'elles ne soient surveillées ou qu'elles aient été formées sur la façon sûre d'utiliser l'outil, par une personne responsable de leur sécurité.
- Ne laissez jamais les enfants sans surveillance afin d'éviter qu'ils jouent avec l'appareil.

Risques résiduels

Certains risques résiduels autres que ceux mentionnés dans les avertissements sur la sécurité peuvent survenir en utilisant l'outil. Ces risques peuvent être provoqués par une utilisation incorrecte, prolongée, etc. Malgré l'application de toutes les réglementations sur la sécurité pertinentes et la mise en œuvre de dispositifs de sécurité, certains risques résiduels ne peuvent pas être évités. Ils comprennent :

- Les blessures dues au contact avec des pièces rotatives/mobiles.

- Les blessures dues au remplacement de pièces, de lames ou d'accessoires.
- Les blessures dues à l'utilisation prolongée d'un outil. Lorsque vous utilisez un outil quel qu'il soit pendant de longues périodes, assurez-vous de faire des pauses régulières.
- Perte de l'ouïe.
- Les risques pour la santé provoqués par l'inhalation des poussières générées pendant l'utilisation de votre outil (exemple : travail avec du bois, surtout le chêne, le hêtre et les panneaux en MDF).

Étiquettes apposées sur l'appareil

Les pictogrammes suivants ainsi que le code date sont apposés sur l'outil :

Avertissement ! Lisez le manuel avant utilisation.

Avertissement ! Afin de réduire le risque de blessures, l'utilisateur doit porter des protections oculaires et auditives.

N'exposez pas l'outil à la pluie ni à une humidité importante et ne le laissez pas dehors sous la pluie.

Éteignez l'outil. Avant de réaliser toute tâche de maintenance sur l'outil, retirez la batterie.

Éloignez les personnes et les animaux d'au moins 6 m de la zone de travail.

Gardez à distance les éventuelles personnes à proximité.

Puissance sonore garantie conforme à la Directive 2000/14/CE.

Consignes de sécurité supplémentaires propres aux batteries et chargeurs

Batteries

- Ne tentez de les ouvrir sous aucun prétexte.
- Ne mettez pas la batterie en contact avec de l'eau.
- N'exposez pas la batterie à la chaleur.
- Ne la stockez pas dans des endroits où la température peut dépasser 40 °C.
- Ne les rechargez qu'à une température ambiante comprise entre 10 °C et 40 °C.
- N'utilisez que le chargeur fourni avec l'appareil/outil. L'utilisation d'un chargeur inadapté peut conduire à une décharge électrique ou à la surchauffe de la batterie.
- Au moment de jeter les batteries, respectez les instructions mentionnées à la section "Protection de l'environnement".
- Ne déformez/n'endommagez pas le bloc-batterie en le perçant ou en le cognant, ceci pourrait entraîner des blessures et un incendie. Ne rechargez pas des batteries endommagées.

- Dans des conditions extrêmes, une batterie peut fuir. Si vous détectez une fuite, utilisez un chiffon pour essuyer le liquide avec précaution. Évitez tout contact avec la peau.
- En cas de contact avec la peau ou les yeux, suivez les instructions ci-dessous.

Avertissement ! Le liquide de la batterie peut provoquer des blessures ou des dégâts matériels. En cas de contact avec la peau, rincez immédiatement à l'eau. Si des rougeurs, une douleur ou une irritation se produisent, consultez un médecin. En cas de contact avec les yeux, rincez immédiatement à l'eau et consultez un médecin.

N'essayez pas de recharger des batteries endommagées.

Chargeurs

Votre chargeur a été conçu pour une tension spécifique.
Vérifiez toujours que la tension du réseau électrique correspond à la tension figurant sur la plaque signalétique.
Avertissement ! N'essayez jamais de remplacer le module de charge par une prise de courant ordinaire.

- N'utilisez votre chargeur BLACK+DECKER que pour recharger la batterie fournie avec l'appareil/outil. D'autres batteries pourraient exploser et provoquer des blessures et des dommages.
- Ne tentez jamais de recharger des batteries non rechargeables.
- Si le câble d'alimentation est endommagé, il doit être remplacé par le fabricant ou par un centre de réparation agréé BLACK+DECKER afin d'éviter tout accident.
- Ne mettez pas le chargeur en contact avec de l'eau.
- N'ouvrez pas le chargeur.
- Ne sondez pas le chargeur.
- Pendant la charge, placez l'appareil/l'outil/la batterie dans un endroit correctement aéré.

Le chargeur est conçu pour être exclusivement utilisé à l'intérieur.

Lisez le manuel d'utilisation avant de l'utiliser.

Sécurité électrique

Votre chargeur dispose d'une double isolation, aucune liaison à la terre n'est donc nécessaire. Vérifiez toujours que la tension du réseau électrique correspond à la tension figurant sur la plaque signalétique. N'essayez jamais de remplacer le module de charge par une prise de courant ordinaire.

- Si le câble d'alimentation est endommagé, il doit être remplacé par le fabricant ou par un centre de réparation agréé BLACK+DECKER afin d'éviter tout accident.

Caractéristiques

1. Interrupteur Marche/Arrêt

2. Poignée
3. Tube de soufflage/aspiration inférieur
4. Tube de soufflage/aspiration supérieur
5. Roues de stabilisation
6. Sac de récupération
7. Sélecteur de mode de fonctionnement
8. Batterie
9. Chargeur
10. Lanière

Assemblage

Avertissement ! Avant l'assemblage, assurez-vous que l'appareil est éteint et que la batterie est retirée.

Assembler les tubes de soufflage/aspiration (Fig. A)

Les tubes de soufflage/aspiration (3 et 4) doivent être assemblée avant d'utiliser l'appareil.

- Alignez les crans sur le côtés des tubes de soufflage/aspiration.
- Enfoncez fermement les tubes de soufflage/aspiration l'un dans l'autre jusqu'à ce que l'attache s'enclenche en place.
- Enfoncez les tubes de soufflage/aspiration assemblés dans l'ouverture sur le souffleur/aspirateur (4a), comme illustré par la figure E
- Fixez l'ensemble à l'aide des vis (11) fournies.

Remarque ! Les tubes ne doivent plus être démontés une fois installés.

Installer les roues de stabilisation (Fig. A)

Les roues de stabilisation doit être glissées à l'extrémité du tube de soufflage/aspiration inférieur (3) et elles fixées à l'aide de la vis (11) fournie.
Comme illustré par la figure E.

Recharger la batterie (Fig. B)

La batterie doit être rechargée avant la première utilisation et chaque fois qu'elle n'apporte plus assez de puissance pour les travaux réalisés sans peine auparavant. La batterie peut chauffer pendant la charge. Ce phénomène est normal et n'indique pas un problème.
Avertissement ! Ne rechargez pas la batterie à une température ambiante inférieure à 10 °C ou supérieure à 40 °C. La température recommandée est d'environ 24 °C.
Remarque : Le chargeur ne recharge pas la batterie si la température de la cellule est inférieure à environ 0 °C ou supérieure à 40 °C.
La batterie doit rester dans le chargeur. Le chargeur commence automatiquement la charge dès que la température de la cellule remonte ou redescend.

- Pour recharger la batterie (8), insérez-la dans le chargeur (9). Il n'y a qu'un seul sens d'insertion de la batterie dans le chargeur. Ne forcez pas. Assurez-vous que la batterie est parfaitement en place dans le chargeur.
- Branchez le chargeur au secteur.

Le témoin de charge (9a) clignote de façon continue (lentement).
La charge est terminée quand le témoin de charge (9a) reste allumé en continu. Le chargeur et la batterie peuvent rester raccordés en permanence avec le voyant allumé. Le voyant se met à clignoter en vert (charge) si le chargeur détecte qu'il faut compléter la charge de la batterie. Le témoin de charge (9a) demeure allumé aussi longtemps que la batterie est branchée au chargeur branché.

- Rechargez les batteries déchargées dans un délai d'une semaine. La durée de vie de la batterie est considérablement diminuée si elle est stockée déchargée.

Laisser la batterie dans le chargeur

Le chargeur et le bloc-batterie peuvent rester raccordés avec le voyant allumé en continu. Le chargeur maintient le bloc-batterie complètement chargé.

Diagnostics du chargeur

Si le chargeur détecte l'usure ou l'endommagement de la batterie, le voyant de charge (9a) clignote rapidement.
Procédez comme suit :

- Réinsérez la batterie (8).
- Si le témoin de charge continue à clignoter rapidement, utilisez une autre batterie pour déterminer si le processus de charge fonctionne correctement.
- Si la batterie test se recharge correctement, cela indique que la batterie d'origine est défectueuse et qu'elle doit être renvoyée dans un centre d'assistance pour y être recyclée.
- Si la nouvelle batterie signale le même problème, faites tester le chargeur dans un centre d'assistance.

Remarque : La détection de la défaillance de la batterie peut prendre jusqu'à 30 minutes. Si la batterie est trop chaude ou trop froide, le témoin alterne un clignotement lent, puis un clignotement rapide et ainsi de suite.

Témoin du niveau de charge de la batterie (Fig. C)

La batterie intègre un témoin de niveau de charge qui permet de savoir rapidement la charge restante de la batterie, comme illustré par la figure B. En appuyant sur le bouton du témoin de niveau charge (8a) vous pouvez facilement voir le niveau de charge restant dans la batterie, comme illustré par la figure B.

Installer et retirer la batterie (Fig. D, E)

- Pour installer la batterie (8), alignez-la dans le compartiment dans l'outil.

Glissez la batterie dans le compartiment et poussez-la jusqu'à ce qu'elle s'enclenche en place, comme illustré par la figure C.

- Pour retirer la batterie, poussez le bouton de libération (8b) tout en tirant sur la batterie pour la sortir du compartiment comme illustré par la figure D.

Installer le sac de récupération (Fig. F, G)

- Installez la poignée du sac de récupération (6a) par-dessus le raccord en vous assurant que l'attache s'enclenche en place sur le pourtour du raccord (6b)
- Il est possible de sécuriser le sac de récupération (6) sur l'appareil à l'aide de la lanière (6c), comme illustré par la figure G.

Mode Aspiration (fig. H, I, J)

- Passez le sélecteur de mode de fonctionnement (7) sur le mode Aspiration, comme illustré par la figure H.
- Positionnez le tube d'aspiration légèrement au-dessus des débris/feuilles.
  Mettez l'appareil en marche en poussant l'interrupteur Marche/Arrêt (1) vers le haut et effectuez un mouvement de balayage. Les débris/feuilles sont aspirées dans le tube et expédiés dans le sac de récupération (6).
- Pour vider le sac de récupération (6), détachez-le de l'appareil en appuyant sur le levier de libération (6d) et sortez-le du raccord. Ouvrez l'extrémité arrière du sac et videz son contenu comme illustré par la figure J.

Mode Soufflage (Fig. K)

- Passez le sélecteur de mode de fonctionnement (7) sur le mode Soufflage, comme illustré par la figure K.
- Tenez le tube de soufflage à environ 180 mm au-dessus du sol, allumez l'appareil et avancez lentement en balayant d'un côté à l'autre et en gardant l'amas de feuilles/débris devant vous (Fig. K).

Maintenance

Votre appareil BLACK+DECKER a été conçu pour fonctionner longtemps avec un minimum d'entretien. Le fonctionnement continu et satisfaisant de l'appareil dépend de son bon entretien et de son nettoyage régulier.

- Éteignez l'appareil/outil, puis débranchez-le.
- Ou, éteignez l'appareil/outil et retirez la batterie de l'appareil/outil si celui-ci est muni d'un bloc-batterie séparé.
- Ou déchargez complètement la batterie si elle est intégrée, puis éteignez l'appareil.
- Débranchez le chargeur avant de le nettoyer. Votre chargeur ne nécessite aucun entretien particulier, à l'exception d'un nettoyage régulier.
- Nettoyez régulièrement les orifices d'aération de votre appareil/outil et du chargeur à l'aide d'une brosse souple ou d'un chiffon sec.
- Nettoyez régulièrement le bloc-moteur à l'aide d'un chiffon humide. N'utilisez pas de détergents abrasifs ou à base de solvants.
- Maintenez l'appareil propre et sec.

Protection de l'environnement

Tri sélectif. Les produits et piles/batteries marqués de ce symbole ne doivent pas être jetés avec les déchets ménagers.

Les produits et les piles/batteries contiennent des matières qui peuvent être récupérées et recyclées afin de réduire la demande en matières premières. Veillez à recycler les produits électriques et les batteries/piles conformément aux prescriptions locales en vigueur.
Pour plus d'informations, consultez le site www.2helpU.com

Caractéristiques techniques

		BCBLV36 (H1)
Tension	V_{cc}	36
Vitesse à vide	/min	12700
Volume d'air	m^3/min	8,5
Poids (Aspiration	kg	3,5

Batteries				Chargeurs (minutes)					
N° de catégorie	Vcc	Ah	Poids en Kg	N° de catégorie	90590287*	N517388*	BDC1A	BDC2A	BDC2A36
				Ampères	400mA	1A	1A	2 A	1,35A
BL1518	18	1,5	0,38	BL1518	225	90	90	45	X
BL1518ST	18	1,5	0,38	BL1518ST	225	90	90	45	X
BL2018	18	2,0	0,39	BL2018	300	120	120	60	X
BL2018ST	18	2,0	0,39	BL2018ST	300	120	120	60	X
BL2518	18	2,5	0,43	BL2518	380	150	150	75	X
BL4018	18	4,0	0,64	BL4018	600	240	240	120	X
BL5018	18	5,0	0,7	BL5018	750	300	300	135	X
BL20362	36	2,0	0,64	BL20362	X	X	X	X	90
BL2536	36	2,5	0,68	BL2536	X	X	X	X	110
BL1554	18/54	1,5	1,08	BL1554	225	90	90	45	X
BL2554	18/54	2,5	1,2	BL2554	380	150	150	75	X

Niveau de vibration pondérée main/bras selon la norme EN 50636 :
Valeur des vibrations émises (a_h) 3,0 m/s^2, incertitude (K) 1,5 m/s^2

L_{pA} (pression sonore mesurée) 85 dB(A), incertitude (K) 2,5 dB(A)
L_{WA} (puissance sonore garantie) 97,5 dB(A), Incertitude (K) 2,2 dB(A)

FRANÇAIS (Traduction des instructions initiales)

Déclaration de conformité CE
DIRECTIVES MACHINES
DIRECTIVE RELATIVE AUX NUISANCES SONORES EXTÉRIEURES

BCBLV36 - Souffleur/Aspirateur

Black & Decker déclare que les produits décrits dans les "Caractéristiques techniques" sont conformes aux normes : 2006/42/EC; EN 60335-1:2012+A11:2014+A13:2017, EN50636-2-100:2014
2000/14/CE, Aspirateur-souffleur, Annexe V

DEKRA Certification B.V. Meander 1051 / P.O. Box 5185
6825 MJ ARNHEM / 6802 ED ARNHEM, Pays Bas
N° d'identification de l'organisme mandaté : 0344

Niveau de puissance sonore selon la norme 2000/14/CE (Article 13, Annexe III) :
L_{WA} (puissance sonore mesurée) 85,0 dB(A)
Incertitude = 2,5 dB(A)
L_{WA} (puissance sonore garantie) 100 dB(A)
Ces produits sont également conformes aux Directives 2006/42/CE, 2014/30/UE et 2011/65/UE.
Pour plus de détails, veuillez contacter Black & Decker à l'adresse suivante ou consultez la dernière page du manuel.

Le soussigné est responsable de la compilation des données de la fiche technique et fait cette déclaration au nom de Black & Decker.

Becky Cotsworth
Directeur - Groupe Produits pour l'extérieur
Black & Decker Europe, 270 Bath Road, Slough,
Berkshire, SL1 4DX
Royaume-Uni
11/10/2019

Garantie
Black & Decker est sûr de la qualité de ses produits et offre une garantie de 24 mois aux utilisateurs, à partir de la date d'achat. Cette garantie s'ajoute à vos droits légaux auxquels elle ne porte aucunement préjudice. Cette garantie est valable au sein des territoires des États membres de l'Union Européenne et au sein de la Zone européenne de libre-échange.

Pour prétendre à la garantie, la réclamation doit être en conformité avec les conditions générales de Black & Decker et vous devez fournir une preuve d'achat au vendeur ou au réparateur agréé. Les conditions générales de la garantie de 2 ans Black & Decker ainsi que l'adresse du réparateur agrée le plus proche sont disponibles sur le site Internet www.2helpU.com ou en contactant votre agence Black & Decker locale à l'adresse indiquée dans ce manuel. Veuillez consulter notre site Internet www.blackanddecker.co.uk pour enregistrer votre nouveau produit Black & Decker et pour être tenu informé des nouveaux produits et offres spéciales.

(Traduzione del testo originale) ITALIANO

Uso previsto
I Soffiatori/Aspiratori BCBLV36 BLACK+DECKER™ sono stati progettati per liberare dalle foglie secche superfici dure, quali terrazzi e prati secchi. Questi elettroutensili sono concepiti esclusivamente per uso domestico all'esterno.

Avvertenze di sicurezza generiche per gli elettroutensili

Avvertenza! Quando si usano utensili alimentati elettricamente, con o senza filo, osservare sempre le normali precauzioni di sicurezza per ridurre il rischio di incendio, scossa elettrica, lesioni personali e danni materiali.

- Leggere attentamente questo manuale prima di utilizzare l'elettroutensile e acquisire familiarità con i comandi e su come usare in modo appropriato l'elettroutensile.
- L'uso previsto è descritto in questo manuale. Se questo elettroutensile viene utilizzato con accessori o per impieghi diversi da quelli raccomandati in questo manuale, si potrebbero verificare lesioni a persone.

Il termine “elettroutensile” utilizzato nelle avvertenze elencate di seguito fa riferimento sia agli utensili elettrici alimentati tramite una rete elettrica (con cavo) sia a quelli alimentati a batteria (senza cavo).

Conservare tutte le avvertenze e le istruzioni per consultazioni future.

Impiego dell'elettroutensile

- Prestare sempre attenzione quando si usa l'elettroutensile.
- Tenere pulita e ben illuminata l’area di lavoro. Gli ambienti disordinati o scarsamente illuminati favoriscono gli incidenti.
- Usare l’elettroutensile solo alla luce del giorno o con una buona luce artificiale.
- Evitare d'impiegare questo elettroutensile in ambienti esposti al rischio di esplosione, ad esempio in presenza di liquidi, gas o polveri infiammabili.
- Vietare l’uso dell’elettroutensile a bambini o adulti che non abbiano letto il presente manuale; i regolamenti locali in vigore potrebbero limitare l’età dell’utilizzatore.
- Vietare a bambini o animali di avvicinarsi all’area di lavoro o di toccare l’elettroutensile o il cavo di alimentazione.
- Mantenere lontani bambini e altre persone presenti mentre si usa l’elettroutensile. Eventuali distrazioni possono provocare la perdita di controllo dello stesso.
- Questo elettroutensile non deve essere usato come un giocattolo.
- Non immergere l'elettroutensile in acqua.
- Non aprire il corpo dell’elettroutensile, dato che al suo interno non sono presenti componenti riparabili dall’utilizzatore.

Sicurezza personale

- È importante concentrarsi su ciò che si sta facendo e maneggiare con giudizio un elettroutensile. Non adoperare l’elettroutensile se si è stanchi o sotto l’effetto di stupefacenti, alcol o medicinali. Un attimo di distrazione durante l’impiego dell’elettroutensile può causare gravi lesioni personali.
- Se necessario, utilizzare un dispositivo di protezione individuale. Se si avrà cura d'indossare il dispositivo di protezione necessario, quali ad esempio occhiali protettivi, maschera antipolvere, calzature antinfortunistiche antiscivolo, elmetto o protezioni per l'udito, il rischio di lesioni personali si ridurrà.
- Impedire l’avviamento involontario. Accertarsi che l'interruttore di accensione sia nella posizione di spegnimento, prima di collegare l'elettroutensile alla rete elettrica e/o alla batteria, di prenderlo in mano o di trasportarlo.

Per non esporsi al rischio di incidenti, non trasportare l'elettroutensile tenendo le dita sull'interruttore oppure, se è collegato a una fonte di alimentazione elettrica, con l'interruttore acceso.

- Non sporgersi troppo. Mantenere sempre un appoggio e un equilibrio adeguati. In questo modo è possibile controllare meglio l'elettroutensile in situazioni inattese.
- Vestirsi adeguatamente. Non indossare indumenti larghi o gioielli. Tenere i capelli, gli indumenti e i guanti lontano dalle parti mobili. Abiti lenti, gioielli o capelli lunghi possono impigliarsi nelle parti in movimento.

Uso e cura dell'elettroutensile

- Prima dell'uso, verificare che l'elettroutensile non sia danneggiato e non presenti parti difettose. Controllare che non siano presenti parti rotte, interruttori danneggiati o altre condizioni che potrebbero incidere sul suo funzionamento.
- Non usare l'elettroutensile se l'interruttore di accensione/spegnimento non funziona correttamente. Un elettroutensile che non può essere controllato mediante l'interruttore è pericoloso e deve essere riparato.
- Scollegare la spina dalla presa di corrente e/o la batteria dall'elettroutensile prima di regolarlo o di riporlo oppure di sostituire gli accessori. Queste precauzioni riducono la possibilità che l'elettroutensile venga messo in funzione accidentalmente.
- Se pertinente, mantenere affilati e puliti gli utensili da taglio. La manutenzione corretta degli utensili da taglio con bordi affilati riduce le probabilità di inceppamento e ne facilita il controllo.
- Non usare l'elettroutensile se alcune parti sono danneggiate o difettose.
- Fare riparare o sostituire le parti danneggiate o difettose da un tecnico autorizzato.
- Non tentare di smontare o sostituire alcuna parte, ad eccezione di quelle specificate in questo manuale.

Sicurezza elettrica

- Le spine elettriche dell'elettroutensile devono essere adatte alle prese di corrente. Non modificare la spina in alcun modo. Non usare adattatori con elettroutensili provvisti di messa a terra. Per ridurre il rischio di scosse elettriche evitare di modificare le spine e utilizzare sempre le prese appropriate.
- Non esporre l'elettroutensile alla pioggia o all'umidità. Se dovesse penetrare dell'acqua all'interno dell'elettroutensile, il rischio di scossa elettrica aumenta.
- Non utilizzare il cavo di alimentazione in modo improprio. Non spostare, tirare o scollegare mai l'elettroutensile dalla presa tirandolo dal cavo.

Tenere il cavo di alimentazione lontano da fonti di calore, olio, bordi taglienti o parti in movimento. Se il cavo di alimentazione è danneggiato o impigliato, il rischio di scossa elettrica aumenta.

- Se l'elettroutensile viene adoperato all'aperto, usare esclusivamente prolunghe omologate per l'impiego all'esterno. L'uso di un cavo di alimentazione adatto per esterni riduce il rischio di scossa elettrica.
- Se non è possibile evitare di lavorare con l'elettroutensile in una zona umida, collegarsi a una rete elettrica protetta da un interruttore differenziale (RCD). L'uso di un RCD riduce il rischio di scossa elettrica.

Dopo l'uso

- Quando non viene usato, l'elettroutensile deve essere custodito in un luogo asciutto e ben ventilato, fuori dalla portata dei bambini.
- L'elettroutensile non deve essere riposto alla portata dei bambini.
- Se viene conservato o trasportato a bordo di un veicolo, l'elettroutensile deve essere riposto nel bagagliaio o legato per evitare che si sposti in caso di cambiamento repentino della velocità o della direzione di marcia.

Assistenza

- Fare riparare l'elettroutensile solo ed esclusivamente da personale specializzato e usando solamente ricambi originali. In questo modo si evita di alterare la sicurezza dell'elettroutensile.

Ulteriori precauzioni di sicurezza per i soffiatori-aspiratori

L'uso previsto è descritto in questo manuale. L'uso di questo elettroutensile con accessori o dotazioni o per scopi diversi da quelli raccomandati in questo manuale, potrebbe comportare lesioni personali e/o danni materiali.

- Per proteggere piedi e gambe durante l'impiego dell'elettroutensile indossare sempre calzature da lavoro robuste e calzoni lunghi.
- Spegnere sempre l'elettroutensile, lasciare che la ventola smetta di girare e scollegare la spina dalla presa di corrente nei seguenti casi:
  - se il cavo di alimentazione ha subito danni o è attorcigliato;
  - quando si lascia l'elettroutensile incustodito;
  - quando si eseguono controlli, regolazioni, interventi di pulitura o manutenzione sull'elettroutensile;
  - se l'elettroutensile comincia a vibrare in modo anomalo.
- Non appoggiare la bocchetta dell'aria in ingresso o in uscita del soffiatore vicino agli occhi o alle orecchie durante l'uso. Non soffiare mai detriti verso altre persone.
- Non usare l'elettroutensile sotto la pioggia e non lasciarlo all'aperto quando piove.

- Non attraversare sentieri o strade coperti di ghiaia quando l'elettroutensile è acceso nella modalità di soffiatura. Camminare, non correre.
- Non appoggiare l'elettroutensile sulla ghiaia mentre è acceso.
- Mantenersi sempre saldi sui piedi, in modo particolare sui pendii. Mantenersi sempre saldi sui piedi e bene equilibrati, evitando di sporgersi.
- Non inserire oggetti nelle aperture nell'elettroutensile. Non usarlo mai se le aperture sono bloccate – mantenerlo libero da capelli, lanugine, polvere e da tutto ciò che possa limitare il passaggio dell'aria.

Avvertenza! Usare sempre l'elettroutensile come descritto in questo manuale. Il prodotto è stato progettato per essere usato in verticale e, se lo si utilizza in modo diverso, potrebbero verificarsi lesioni a persone.
Non azionare mai il prodotto quando è appoggiato su un fianco o capovolto.

- L'utilizzatore è responsabile di eventuali rischi o incidenti che coinvolgono terzi o cose di loro proprietà.
- Non trasportare l'elettroutensile tenendolo dal cavo.
- Tenere sempre il cavo dietro di sé, lontano dall'elettroutensile.

Avvertenza! Se il cavo di alimentazione subisce danni durante l'uso, scollegarlo immediatamente dalla presa di corrente.
Non toccare il cavo di alimentazione prima di scollegarlo dalla presa di corrente.

- Non usare solventi o detergenti liquidi per pulire l'elettroutensile. Usare un raschietto non appuntito per eliminare erba e sporcizia.
- Le ventole di ricambio sono reperibili presso qualsiasi rivenditore autorizzato BLACK+DECKER. Usare solo ricambi e accessori raccomandati da BLACK+DECKER.
- Mantenere sempre ben saldi dadi, bulloni e viti per garantire che l'elettroutensile funzioni in modo sicuro.

Sicurezza altrui

- Questo elettroutensile non è destinato all'uso da parte di persone (compresi i bambini) con capacità fisiche, sensoriali o mentali ridotte, o prive di esperienza e conoscenze, salvo che siano sottoposte a sorveglianza o ricevano istruzioni riguardo all'uso dell'elettroutensile da parte di una persona responsabile della loro sicurezza.
- Sorvegliare i bambini per assicurarsi che non giochino con l'elettroutensile.

Rischi residui

L'utilizzo dell'elettroutensile può comportare rischi residui non necessariamente riportati in queste avvertenze di sicurezza. Tali rischi possono derivare da un uso improprio, prolungato, ecc.

dell'elettroutensile.
Malgrado l'applicazione delle principali regole di sicurezza e l'implementazione di dispositivi di sicurezza, alcuni rischi residui non possono essere evitati. Sono inclusi:

- lesioni causate dal contatto con parti rotanti/in movimento;.
- lesioni subite durante la sostituzione di parti, lame o accessori;
- lesioni causate dall'impiego prolungato di un elettroutensile (quando si utilizza qualsiasi elettroutensile per lunghi periodi, accertarsi di fare regolarmente delle pause);
- menomazioni uditive;
- rischi per la salute causati dall'aspirazione di polvere generata dall'utilizzo dell'elettroutensile (ad esempio, quando si lavora con il legno, in modo particolare quello di quercia, faggio o l'MDF).

Etichette sull'elettroutensile

Sull'elettroutensile compaiono i seguenti pittogrammi:

Avvertenza! Prima dell'uso leggere il manuale.

Avvertenza! Per ridurre il rischio di lesioni personali, l'utilizzatore deve indossare dispositivi di protezione per gli occhi e l'udito.

Non esporre l'elettroutensile alla pioggia o a un'umidità intensa e non lasciarlo all'aperto quando piove.

Spegnere l'elettroutensile. Prima di eseguire interventi di manutenzione sull'elettroutensile, estrarre la batteria.

Tenere persone e animali ad almeno 6 metri di distanza dalla zona di lavoro.

Mantenere le persone presenti a debita distanza.

Livello di pressione sonora garantito ai sensi della Direttiva 2000/14/CE.

Istruzioni di sicurezza aggiuntive per batterie e caricabatterie

Batterie

- Non tentare mai di aprire la batteria per alcun motivo.
- Non lasciare che le batterie si bagnino.
- Non esporre la batteria al calore.
- Non riporre in luoghi dove la temperatura potrebbe superare 40°C.
- Caricare solo a temperature ambiente comprese tra 10 °C e 40 °C.
- Caricare solo usando il caricabatterie fornito con l'elettroutensile. L'uso del caricabatterie sbagliato potrebbe causare scossa elettrica o il surriscaldamento della batteria.
- Per lo smaltimento delle batterie, seguire le istruzioni fornite alla sezione "Tutela ambientale".

- Non danneggiare/deformare il pacco batteria forandolo o colpendolo, per evitare il rischio di lesioni personali o di incendio. Non caricare le batterie danneggiate.
- In condizioni estreme, si potrebbe verificare la perdita di liquido dalle batterie. Se si nota la presenza di liquido sulle batterie, pulirle con attenzione con uno straccio. Evitare il contatto con la pelle.
- In caso di contatto con la pelle o gli occhi, seguire le istruzioni riportate di seguito.

Avvertenza! Il liquido delle batterie può causare lesioni a persone o danni alle cose. In caso di contatto con la pelle risciacquare immediatamente con acqua. In caso di rossore, dolore o irritazione, rivolgersi immediatamente a un medico. In caso di contatto con gli occhi, risciacquarli immediatamente con acqua pulita e consultare un medico.

Non tentare di caricare batterie danneggiate.

Caricabatterie

L'alimentatore è stato progettato per una tensione specifica.
Verificare sempre che la tensione di rete corrisponda a quella indicata sulla targhetta dei valori nominali.
Avvertenza! Non tentare mai di sostituire il caricabatterie con una spina elettrica tradizionale.

- Usare il caricabatterie BLACK+DECKER solo per caricare la batteria dell'apparecchio/elettroutensile con il quale è stato fornito. Tipi diversi di batterie potrebbero scoppiare provocando lesioni personali e danni materiali.
- Non tentare mai di caricare batterie non ricaricabili.
- In caso di danneggiamento del cavo di alimentazione, farlo riparare dal produttore o presso un Centro di assistenza BLACK+DECKER autorizzato, in modo da evitare pericoli.
- Non lasciare che il caricabatterie si bagni.
- Non aprire il caricabatterie.
- Non collegare il caricabatterie a sonde.
- L'elettrodomestico/elettroutensile/la batteria devono essere lasciati in una zona ben ventilata durante la carica.

Il caricabatterie è destinato esclusivamente all'uso in ambienti chiusi.

Leggere questo manuale d'istruzioni prima dell'uso.

Sicurezza elettrica

Il doppio isolamento di cui è provvisto il caricabatterie rende superfluo il filo di terra. Verificare sempre che la tensione di rete corrisponda a quella indicata sulla targhetta dei valori nominali. Non tentare mai di sostituire il caricabatterie con una spina elettrica tradizionale.

- In caso di danneggiamento del cavo di alimentazione, farlo riparare dal produttore o presso un Centro di assistenza BLACK+DECKER autorizzato, in modo da evitare pericoli.

Caratteristiche

1. Interruttore di accensione/spegnimento
2. Impugnatura
3. Sezione inferiore del tubo di soffiaggio/aspirazione
4. Sezione superiore del tubo di soffiaggio/aspirazione
5. Rotelle di stabilizzazione
6. Sacco di raccolta
7. Selettore funzione
8. Batteria
9. Caricabatterie
10. Tracolla

Assemblaggio

Avvertenza! Prima di assemblare l'elettroutensile assicurarsi che sia spento e scollegato dalla presa di corrente.

Assemblaggio del tubo di soffiaggio/aspirazione (Fig. A)

Il tubo di soffiaggio/aspirazione (3 e 4) deve essere assemblato prima dell'uso.

- Allineare i dispositivi di chiusura sui lati delle due sezioni del tubo di soffiaggio/aspirazione.
- Inserire le due sezioni del tubo di soffiaggio/aspirazione l'una nell'altra premendo con decisione fino a quando i dispositivi di chiusura.
- Inserire il tubo assemblato nell'apposita apertura sul soffiatore/aspiratore (4a), come illustrato nella Figura E.
- Fissare con le viti (11) in dotazione.

Nota! Non dividere le due sezioni del tubo dopo averle assemblate.

Montaggio delle rotelle di stabilizzazione (Fig. A)

Le rotelle di stabilizzazione scorrono sull'estremità della sezione inferiore del tubo di soffiaggio/aspirazione (3) e sono fissate mediante la vite (11) in dotazione,
come illustrato nella Figura E.

Carica della batteria (Fig. B)

La batteria deve essere caricata prima dell'impiego iniziale e quando non eroga una potenza sufficiente per lavori che prima era possibile eseguire facilmente. Durante la carica, la batteria potrebbe riscaldarsi.
Si tratta di un fatto normale che non indica la presenza di un problema.

Avvertenza! Non caricare la batteria a temperature ambientali inferiori a 10 °C o superiori a 40 °C. La temperatura di carica raccomandata è di circa 24 °C.

Nota: il caricabatterie non carica una batteria se la temperatura delle celle è inferiore a 0 °C o superiore a 40 °C.

La batteria deve essere lasciata nel caricabatterie, che comincerà a caricarla automaticamente quando la temperatura delle celle aumenta o diminuisce.

- Per caricare la batteria (8), inserirla nel caricabatterie (9). La batteria può essere inserita nel caricabatterie solo in un verso. Non forzare. Accertarsi che la batteria sia completamente inserita nel caricabatterie.
- Collegare il caricabatterie alla presa di corrente.

L'indicatore di carica in corso (9a) lampeggia in modo continuo (lentamente).
La carica è completa quando l'indicatore di carica in corso (9a) rimane acceso fissa in modo continuo. Il caricabatterie e la batteria possono essere lasciati collegati per un tempo indefinito con il LED acceso. Il LED passa al lampeggio verde (carica in corso) quando il caricabatterie di tanto in tanto rabbocca la carica della batteria. L'indicatore di carica in corso (9a) si illumina se la batteria è inserita nel caricabatterie collegato a una presa di corrente.

- Caricare le batterie scariche entro 1 settimana. La durata delle batterie si riduce parecchio se vengono conservate scariche.

Batteria lasciata nel caricabatterie

Il caricabatterie e il pacco batteria possono essere lasciati collegati alla rete elettrica con il LED sempre acceso.
Il caricabatterie manterrà la batteria come nuova e completamente carica.

Diagnostica del caricabatterie

Se il caricabatterie rileva che la batteria è quasi scarica o danneggiata, l'indicatore di carica in corso (9a) inizia a lampeggiare velocemente. Procedere come descritto di seguito:

- Inserire di nuovo la batteria (8).
- Se gli indicatori di carica continuano a lampeggiare a un ritmo veloce, usare una batteria diversa per determinare se il ciclo di processo sta funzionando correttamente.
- Se la batteria di ricambio si carica correttamente, significa che quella originale è difettosa e deve essere spedita a un centro di assistenza per essere riciclata.
- Se anche con la nuova batteria si ottengono i medesimi risultati di quella vecchia, portare il caricabatterie presso un centro di assistenza autorizzato per essere testato.

Nota: per stabilire se la batteria è difettosa possono essere necessari anche 30 minuti. Se la batteria è troppo calda o troppo fredda, il LED lampeggia in modo alterno con un lampeggio veloce e uno lento ripetuti nel tempo.

Indicatore dello stato di carica della batteria (Fig. C)

La batteria include un'indicatore dello stato di carica che consente di stabilire rapidamente la sua autonomia di funzionamento, come mostra la Figura B. Premendo il tasto dello stato di carica (8a) è possibile vedere facilmente la carica residua della batteria, come illustrato nella Figura B.

Montaggio e rimozione della batteria (Figg. D ed E)

- Per montare la batteria (8) allinearla al rispettivo scomparto sull'elettroutensile. Infilare la batteria nell'apposito scomparto e calzarla fino a quando si aggancia in sede, come mostrato nella Figura C.
- Per rimuovere la batteria, premere il pulsante di rilascio (8b) estraendo al tempo stesso la batteria dal rispettivo scomparto, come illustrato nella Figura D.

Montaggio del sacco di raccolta (Figg. F e G)

- Infilare il manico del sacco di raccolta (6a) sul connettore, assicurandosi che il fermo scatti in posizione sul bordo del connettore (6b)
- Il sacco di raccolta (6) può essere fissato all'elettroutensile con la cinghietta (6c), come illustrato nella Figura G.

Modalità di aspirazione (Figg. H, I e J)

- Spostare il selettore di funzione (7) sulla modalità di aspirazione, come illustrato nella Figura H.
- Posizionare il tubo di aspirazione appena sopra i detriti/le foglie.
  Accendere l'elettroutensile premendo l'interruttore di accensione/spegnimento (1) verso l'alto e procedere compiendo un movimento da un lato all'altro; i detriti/le foglie saranno aspirati dal tubo e convogliati nel sacco di raccolta (6).
- Per svuotare il sacco di raccolta (6) staccarlo dal corpo macchina premendo la leva di rilascio (6d) e rimuovendolo dal connettore. Aprire la zip nell'estremità posteriore e svuotare il contenuto del sacco, come illustrato nella Figura J.

Modalità di soffiaggio (Fig. K)

- Spostare il selettore di funzione (7) sulla modalità di soffiaggio, come illustrato nella Figura K.
- Tenere il tubo di soffiaggio a 180 mm circa dal terreno, accendere l'elettroutensile e, con un movimento ampio da un lato all'altro, procedere lentamente tenendo i detriti/fogliame raccolti di fronte a sé (Fig. K).

Manutenzione

L'elettroutensile BLACK+DECKER è stato concepito per funzionare per un lungo periodo con un minimo di manutenzione. Per prestazioni sempre soddisfacenti sono necessarie una cura appropriata e una pulizia regolare dell'elettroutensile.

- Spegnere e scollegare l'apparecchio/elettroutensile dalla presa di corrente.
- Oppure spegnere ed estrarre la batteria, se l'apparecchio/elettroutensile è dotato una batteria separata.
- Oppure scaricare completamente la batteria se è di tipo integrale, quindi spegnere l'elettroutensile.
- Scollegare il caricabatterie dalla spina prima di pulirlo. Il caricabatterie non richiede alcuna manutenzione, ad eccezione di una regolare pulizia.
- Pulire regolarmente le prese di ventilazione dell'elettroutensile/apparecchio e del caricabatterie con un pennello o con un panno morbido e asciutto.
- Pulire regolarmente il vano del motore con un panno umido. Non usare materiali abrasivi o detergenti a base di solventi.
- Mantenere pulito e asciutto l'elettroutensile.

Tutela ambientale

Raccolta differenziata. I prodotti e le batterie contrassegnati con questo simbolo non devono essere smaltiti con i rifiuti domestici normali.

Prodotti e batterie contengono materiali che possono essere recuperati o riciclati, riducendo la domanda di materie prime. Riciclare i prodotti elettrici e le batterie attenendosi alle disposizioni locali vigenti.
Ulteriori informazioni sono disponibili all'indirizzo www.2helpU.com.

Dati tecnici

		BCBLV36 (H1)
Tensione	V_{dc}	36
Velocità a vuoto	/min	12700
Volume d'aria	m^3/min	8,5
Peso (a vuoto)	kg	3,5

Batterie				Caricabatterie (minuti)					
Cod. cat.	V CC	Ah	Peso (kg)	Cod. cat.	90590287*	N517388*	BDC1A	BDC2A	BDC2A36
				Amp	400mA	1A	1A	2 A	1,35A
BL1518	18	1,5	0,38	BL1518	225	90	90	45	X
BL1518ST	18	1,5	0,38	BL1518ST	225	90	90	45	X
BL2018	18	2,0	0,39	BL2018	300	120	120	60	X
BL2018ST	18	2,0	0,39	BL2018ST	300	120	120	60	X
BL2518	18	2,5	0,43	BL2518	380	150	150	75	X
BL4018	18	4,0	0,64	BL4018	600	240	240	120	X
BL5018	18	5,0	0,7	BL5018	750	300	300	135	X
BL20362	36	2,0	0,64	BL20362	X	X	X	X	90
BL2536	36	2,5	0,68	BL2536	X	X	X	X	110
BL1554	18/54	1,5	1,08	BL1554	225	90	90	45	X
BL2554	18/54	2,5	1,2	BL2554	380	150	150	75	X

Valore medio quadratico ponderato dell'accelerazione secondo la normativa EN 50636:
Valore emissioni vibrazioni (a_h) 3,0 m/s^2, incertezza (K) 1,5 m/s^2

L_{pA} (pressione sonora misurata) 85 dB(A), incertezza = 2,5 dB(A)
L_{WA} (potenza sonora garantita) 97,5 dB(A), incertezza = 2,2 dB(A)

Dichiarazione di conformità CE
DIRETTIVA MACCHINE
DIRETTIVA SULLA RUMOROSITÀ ESTERNA

CE

BCBLV36 - Soffiatore/aspiratore

Black&Decker dichiara che i prodotti qui descritti nella sezione "Dati tecnici" sono conformi alle normative:
2006/42/CE; EN 60335-1:2012+A11:2014+A13:2017, EN50636-2-100:2014
2000/14/CE, Soffiatore/aspiratore, Allegato V

DEKRA Certification B.V., Utrechtseweg 1051 / P.O. Box 5185
6825 MJ ARNHEM / 6802 ED ARNHEM, Paesi Bassi
ID ente notificato n.: 0344

Livello di potenza sonora misurato in base alla Direttiva 2000/14/CE
(Articolo 13, Allegato III):
L_{WA} (potenza sonora misurata) 85,0 dB(A),
incertezza = 2,5 dB(A)
L_{WA} (pressione sonora garantita) 100 dB(A)
Questi prodotti sono anche conformi alle Direttive 2006/42/CE, 2014/30/UE e 2011/65/UE.
Per maggiori informazioni contattare Black & Decker al seguente indirizzo oppure consultare l'ultima di copertina del manuale.

Il sottoscritto è responsabile della redazione di questo documento tecnico e rilascia questa dichiarazione per conto di Black&Decker.

Becky Cotsworth
Direttore – Outdoor Products Group
Black & Decker Europe, 270 Bath Road, Slough, Berkshire, SL1 4DX
Regno Unito
11/10/2019

Garanzia

Black&Decker è certa della qualità dei propri prodotti e offre ai consumatori una garanzia di 24 mesi dalla data di acquisto. Il presente certificato di garanzia è complementare ai diritti legali e non li pregiudica in alcun modo. La garanzia è valida nei territori degli Stati membri dell'Unione Europea o dell'EFTA (Associazione europea di libero scambio).
Per attivare la garanzia, la richiesta di intervento e riparazione in garanzia deve essere effettuata in accordo con i Termini e condizioni Black&Decker e sarà necessario presentare la prova di acquisto al venditore o all'agente di riparazione autorizzato. I Termini e condizioni della garanzia Black&Decker di 2 anni e la sede dell'agente di riparazione autorizzato più vicino sono consultabili su Internet all'indirizzo www.2helpU.com oppure è possibile contattare l'ufficio Black & Decker di zona all'indirizzo indicato in questo manuale.
Visitare il nostro sito www.blackanddecker.co.uk per registrare il nuovo prodotto BLACK&DECKER e ricevere aggiornamenti su nuovi prodotti e offerte speciali.

Bedoeld gebruik

De BLACK+DECKER™ BCBLV36 bladblazer/-zuigers zijn ontworpen voor het opruimen van droge bladeren van harde oppervlakken, zoals terrassen en droge gazons.
Deze apparaten zijn uitsluitend bedoeld voor gebruik door consumenten en buitenshuis.

Algemene veiligheidswaarschuwingen voor apparaten

⚠ **Waarschuwing!** Bij apparaten voor gebruik op de netspanning/ snoerloze apparaten moeten bepaalde elementaire voorzorgsmaatregelen, waaronder de navolgende, in acht worden genomen, zodat het gevaar van brand, elektrische schokken, persoonlijk letsel en materiële schade tot een minimum worden beperkt.

- Lees deze handleiding zorgvuldig door voordat u het apparaat in gebruik neemt.

Zorg ervoor dat u vertrouwd bent met de knoppen en met het juiste gebruik van het apparaat.

- In deze handleiding wordt het bedoeld gebruik beschreven. Het gebruik van accessoires of hulpstukken of de uitvoering van handelingen anders dan in deze gebruikershandleiding worden aanbevolen, kan een risico van persoonlijk letsel geven.

Het in de onderstaande waarschuwingen gebruikte begrip 'apparaat' heeft betrekking op apparaten voor gebruik op de netspanning (met netsnoer) of met een accu (snoerloos).
Bewaar alle waarschuwingen en instructies als referentiemateriaal.

Het apparaat gebruiken

- Ga bij gebruik van het apparaat altijd voorzichtig te werk.
- Houd het werkgebied schoon en goed verlicht. Op rommelige of donkere plekken zullen sneller ongelukken gebeuren.
- Gebruik het apparaat alleen bij daglicht of goed kunstlicht.
- Gebruik het apparaat niet in een omgeving met explosiegevaar, zoals in de nabijheid van brandbare vloeistoffen, gassen of stof.
- Laat het apparaat nooit gebruiken door kinderen of door personen die onbekend zijn met de instructies voor het apparaat. Plaatselijke voorschriften kunnen eisen aan de leeftijd van de gebruiker stellen.
- Laat kinderen of dieren niet in de buurt van de werkomgeving komen, en niet het netsnoer van het apparaat aanraken.
- Houd kinderen, omstanders en dieren op afstand tijdens het gebruik van een apparaat. Als u wordt afgeleid, kunt u de controle over het gereedschap verliezen.
- Het apparaat mag niet als speelgoed worden gebruikt.
- Dompel het apparaat niet onder in water.
- Open de behuizing niet. Het apparaat bevat geen onderdelen die door de gebruiker kunnen worden gerepareerd.

Persoonlijke veiligheid

- Blijf alert, let goed op wat u doet en gebruik uw gezond verstand bij het gebruik van een apparaat. Werk niet met een apparaat wanneer u moe bent of onder invloed van drugs, alcohol of medicijnen verkeert. Een moment van onoplettendheid bij het gebruik van een apparaat kan leiden tot ernstige verwondingen.
- Draag, waar nodig, persoonlijke beschermende uitrusting. Het dragen van een persoonlijke beschermende uitrusting zoals een veiligheidsbril, een stofmasker, slipvaste werkschoenen, een veiligheidshelm en gehoorbescherming, afhankelijk van de aard en het gebruik van het apparaat, vermindert het risico van verwondingen.

- Voorkom dat het apparaat onbedoeld wordt ingeschakeld. Controleer dat de schakelaar in de uit-stand staat voor u het gereedschap aansluit op het stopcontact en/of de accu inzet en voor u het apparaat optilt en gaat dragen. Wanneer u bij het dragen van het apparaat uw vinger op de schakelaar houdt of wanneer u het apparaat per ongeluk inschakelt, kan dat tot ongevallen leiden.
- Reik niet buiten uw macht. Blijf altijd stevig en in balans op de grond staan. Daardoor kunt u het apparaat beter onder controle houden in onverwachte situaties.
- Draag de juiste kleding. Draag geen loszittende kleding of sieraden. Houd uw haar, kleding en handschoenen uit de buurt van bewegende onderdelen. Loszittende kleding, sieraden of lang haar kunnen door bewegende delen worden gegrepen.

Gebruik en onderhoud van het apparaat

- Controleer het apparaat vóór gebruik op beschadigde en defecte onderdelen. Controleer het apparaat op gebroken onderdelen, schade aan de schakelaars en andere omstandigheden die de werking ervan kunnen beïnvloeden.
- Gebruik het apparaat niet als de schakelaar defect is. Een apparaat dat niet meer met de schakelaar kan worden in- of uitgeschakeld, is gevaarlijk en moet worden gerepareerd.
- Trek de stekker uit het stopcontact en/of haal de accu uit het apparaat voordat u het apparaat instelt, accessoires wisselt of het apparaat opbergt. Deze voorzorgsmaatregelen helpen onbedoeld starten van het apparaat voorkomen.
- Houd zaag- en snijgereedschap, waar van toepassing, scherp en schoon. Goed onderhouden zaaggereedschap met scherpe snijvlakken loopt minder snel vast en is gemakkelijker onder controle te houden.
- Gebruik het apparaat niet als een of meer onderdelen beschadigd of defect is.
- Laat beschadigde of defecte onderdelen door een geautoriseerd servicecentrum repareren of vervangen.
- Probeer nooit andere onderdelen te verwijderen of te vervangen dan de onderdelen die in deze handleiding worden genoemd.

Elektrische veiligheid

- De stekker van het apparaat moet in het stopcontact passen. Pas de stekker nooit op enige manier aan. Gebruik geen adapterstekkers in combinatie met geaarde apparaten. Niet-aangepaste stekkers en passende contactdozen verminderen het risico van een elektrische schok.
- Stel het apparaat niet bloot aan regen of natte omstandigheden.

Het binnendringen van water in een apparaat vergroot het risico van een elektrische schok.

- Behandel het snoer voorzichtig. Gebruik het snoer niet om het apparaat te dragen of op te hangen of om de stekker uit het stopcontact te trekken. Houd het snoer uit de buurt van warmtebronnen, olie, scherpe randen, of bewegende onderdelen. Beschadigde snoeren of snoeren die in de war zijn geraakt, verhogen het risico van een elektrische schok.
- Gebruik, wanneer u buitenshuis met een apparaat werkt, alleen verlengsnoeren die zijn goedgekeurd voor gebruik buitenshuis. Het gebruik van een verlengsnoer dat geschikt is voor buiten vermindert het risico van een elektrische schok.
- Als u met een apparaat werkt op een vochtige locatie, moet u een aardlekschakelaar (RCD) gebruiken. Het gebruik van een aardlekschakelaar vermindert het risico van een elektrische schok.

Na gebruik

- Bewaar het apparaat na gebruik op een droge, goed geventileerde plaats, buiten het bereik van kinderen.
- Zorg ervoor dat kinderen niet bij apparaten kunnen die zijn opgeborgen.
- Wanneer het apparaat in de auto ligt, moet u het apparaat in de kofferruimte plaatsen of goed vastzetten, zodat het apparaat niet kan wegschieten bij plotselinge veranderingen in snelheid of richting.

Service

- Laat het apparaat alleen repareren door gekwalificeerd en vakkundig personeel en alleen met originele vervangende onderdelen. Daarmee wordt de veiligheid van het apparaat gewaarborgd.

Aanvullende veiligheidsinstructies voor blazer-zuigers

In deze handleiding wordt het bedoeld gebruik beschreven. Het gebruik van andere accessoires of hulpstukken dan wel de uitvoering van andere handelingen met dit apparaat dan in deze gebruikershandleiding worden aanbevolen, kan tot persoonlijk letsel en/of materiële schade leiden.

- Draag tijdens het werken met het apparaat ter bescherming van uw voeten en benen altijd stevige schoenen en een lange broek.
- Schakel het apparaat altijd uit, laat de ventilator tot stilstand komen en neem de accu uit wanneer:
  - Het netsnoer is beschadigd of in de war is geraakt.
  - U het apparaat onbeheerd achterlaat.
  - U het apparaat controleert, instelt, reinigt of onderhoudt.
  - Het apparaat meer dan gewoon begint trillen.

- Houd de inlaat en uitlaat van de bladblazer/-zuiger tijdens het werken weg bij ogen en oren. Blaas nooit afval in de richting van omstanders.
- Gebruik het apparaat niet in de regen en laat het niet buiten liggen wanneer het regent.
- Steek geen grindpaden of wegen over wanneer het apparaat is ingeschakeld in de stand blazen. Loop rustig, ren nooit.
- Leg het apparaat niet op grind neer terwijl het is ingeschakeld.
- Zorg er altijd voor dat u stevig staat, vooral op hellingen. Reik niet buiten uw macht en bewaar te allen tijde uw evenwicht.
- Plaats geen voorwerpen in de openingen van het apparaat. Gebruik het apparaat nooit wanneer de openingen verstopt zijn – zorg dat er geen haren, stof en andere zaken in terecht komen die de luchtstroom kunnen belemmeren.

Waarschuwing! Gebruik dit apparaat altijd volgens de aanwijzingen in deze handleiding. Het apparaat is ontworpen voor rechtstandig gebruik, en als het op andere wijze wordt gebruikt, kan dat leiden tot letsel.

Laat het apparaat nooit draaien wanneer het op de zijkant ligt of ondersteboven.

- De gebruiker van het apparaat is verantwoordelijk voor ongelukken die gebeuren of voor gevaren waaraan andere mensen of hun eigendommen worden blootgesteld.
- Draag het apparaat niet aan het snoer.
- Houd het snoer altijd naar achteren gericht en van het apparaat verwijderd.

Waarschuwing! Als het netsnoer tijdens het gebruik wordt beschadigd, moet u onmiddellijk de stekker uit het stopcontact halen. Raak het netsnoer in dat geval pas aan wanneer de stekker uit het stopcontact is.

- Maak het apparaat niet schoon met oplosmiddelen of reinigingsvloeistoffen. Schrap met een botte krabber gras en vuil van het apparaat.
- Vervangende ventilatoren zijn verkrijgbaar bij een BLACK+ DECKER-servicecentrum. Gebruik uitsluitend door BLACK+ DECKER aanbevolen reserveonderdelen en accessoires.
- Zorg ervoor dat alle moeren, bouten en schroeven van het apparaat goed zijn aangedraaid zodat u veilig kunt werken.

Veiligheid van anderen

- Het is niet de bedoeling dat deze machine wordt gebruikt door personen (waaronder kinderen) met verminderde fysieke, zintuiglijke of psychische vermogens, of met een gebrek aan ervaring en kennis, tenzij onder toezicht van of met aanwijzingen over het gebruik van de machine door een persoon die verantwoordelijk is voor hun veiligheid.
- Houd toezicht op kinderen zodat zij niet met het apparaat kunnen spelen.

Overige risico's

Er kunnen zich bij het gebruik van dit gereedschap nog meer risico's voordoen, die mogelijk niet in de bijgesloten veiligheidswaarschuwingen worden beschreven. Deze
risicovolle situaties kunnen zich voordoen door onoordeelkundig gebruik, langdurig gebruik, enz.
Zelfs wanneer de veiligheidsvoorschriften in acht worden genomen en de veiligheidsvoorzieningen worden gebruikt, kunnen bepaalde risico's niet worden uitgesloten. Dit zijn onder meer:

- Verwondingen die worden veroorzaakt door het aanraken van draaiende of bewegende onderdelen.
- Verwondingen die worden veroorzaakt bij het vervangen van onderdelen, zaagbladen of accessoires.
- Verwondingen die worden veroorzaakt door langdurig gebruik van gereedschap. Wanneer u langere periodes met gereedschap werkt, kunt u het beste regelmatig een pauze nemen.
- Gehoorbeschadiging.
- Gezondheidsrisico's door het inademen van stof dat vrijkomt tijdens het gebruik van uw gereedschap (bijvoorbeeld: het werken met hout, met name eiken, beuken en MDF).

Labels op het apparaat

De volgende pictogrammen worden met de datumcode op het gereedschap weergegeven:

Waarschuwing! Lees de handleiding voordat u met het apparaat gaat werken.

Waarschuwing! De gebruiker moet bescherming van de ogen en oren dragen zodat het risico van letsel wordt beperkt.

Gebruik het apparaat niet in de regen of bij een hoge luchtvochtigheid en laat het niet buiten liggen wanneer het regent.

Schakel het gereedschap uit. Neem, voordat u onderhoud aan het gereedschap uitvoert, de accu uit het gereedschap.

Zorg dat mensen en dieren zich niet binnen een afstand van 6 m tot het werkterrein bevinden.

Houd omstanders uit de buurt.

Richtlijn 2000/14/EG gegarandeerd geluidsvermogen.

Aanvullende veiligheidsinstructies voor accu's en laders

Accu's

- Probeer nooit om welke reden dan ook accu's open te maken.
- Stel de accu niet bloot aan water.

- Stel de accu niet bloot aan hitte.
- Bewaar de accu niet op locaties waar de temperatuur kan stijgen tot boven 40 °C.
- Laad de accu's alleen op bij een omgevingstemperatuur van 10 °C en 40 °C.
- Gebruik alleen de lader die bij het gereedschap/apparaat is geleverd. Het gebruik van de verkeerde lader kan een elektrische schok of oververhitting van de accu tot gevolg hebben.
- Gooi lege accu's weg volgens de instructies in het gedeelte "Het milieu beschermen".
- Beschadig/vervorm de accu niet, bijv. door er gaten in te boren of erop te slaan, aangezien dit kan leiden tot letsel en brand. Laad beschadigde batterijen niet op.
- Onder extreme omstandigheden kunnen accu's gaan lekken. Veeg, wanneer u merkt dat de accu nat of vochtig is, de vloeistof voorzichtig af met een doek. Vermijd huidcontact.
- Volg bij contact met huid of ogen onderstaande instructies op.

Waarschuwing! De accuvloeistof kan lichamelijk letsel en materiële schade veroorzaken. Bij huidcontact moet u de vloeistof direct afspoelen met water. Raadpleeg uw huisarts als er rode vlekken ontstaan of bij een pijnlijke of geïrriteerde huid. Bij oogcontact moet u de vloeistof direct uitspoelen met water en uw huisarts raadplegen.

Probeer niet beschadigde accu's op te laden.

Laders

De lader is ontworpen voor een specifieke spanning.
Controleer altijd dat de netspanning overeenkomt met de waarde op het typeplaatje.

Waarschuwing! Probeer nooit de lader te voorzien van een normale netstekker.

- Gebruik de lader van BLACK+DECKER alleen voor de accu's in het apparaat/gereedschap waarbij de lader is geleverd. Andere batterijen kunnen openbarsten, met persoonlijk letsel en materiële schade tot gevolg.
- Probeer nooit niet-oplaadbare accu's op te laden.
- Als het netsnoer is beschadigd, moet het door de fabrikant of door een geautoriseerd BLACK+DECKER-servicecentrum worden vervangen, zodat gevaarlijke situaties worden voorkomen.
- Stel de lader niet bloot aan water.
- Maak de lader niet open.
- Steek niet met een scherp voorwerp in de lader.
- Het apparaat/het gereedschap/de accu moet tijdens het laden in een goed geventileerde ruimte worden geplaatst.

De lader is uitsluitend bestemd voor gebruik binnenshuis.

Lees de instructiehandleiding voordat u de lader in gebruik neemt.

Elektrische veiligheid

De lader is dubbel geïsoleerd, en daarom is een aardedraad niet nodig. Controleer altijd dat de netspanning overeenkomt met de waarde op het typeplaatje. Probeer nooit de lader te voorzien van een normale netstekker.

- Als het netsnoer is beschadigd, moet het door de fabrikant of door een geautoriseerd BLACK+DECKER-servicecentrum worden vervangen, zodat gevaarlijke situaties worden voorkomen.

Functies

1. Aan/uit-schakelaar
2. Handgreep
3. Onderste buis blazer/zuiger
4. Bovenste buis blazer/zuiger
5. Stabilisatiewielen
6. Opvangzak
7. Functieselectieknop
8. Accu
9. Lader
10. Draagriem

Montage

Waarschuwing! Controleer, voor u het apparaat monteert, dat het is uitgeschakeld en de accu is verwijderd.

Bevestiging van de blazer/zuiger-buis (afb. A)

De buis van de blazer/zuiger (3 en 4) moet voor gebruik in elkaar worden gezet.

- Houd de vergrendelingen op de blazer/zuiger-buizen tegenover elkaar.
- Duw de blazer/zuiger-buizen stevig tegen elkaar totdat de vergrendelingen op hun plaats klikken.
- Duw de gemonteerde blazer/zuiger-buizen in de opening op de bladblazer/zuiger (4a), zoals wordt getoond in afbeelding E
- Zet ze vast met de bijgeleverde schroeven (11).

NB! De buizen moeten niet meer uit elkaar kunnen worden geschoven wanneer ze eenmaal zijn gemonteerd.

Bevestigen van de stabilisatiewielen (afb. A)

De stabilisatiewielen worden op het uiteinde van de onderste blazer/zuiger-buis (3) geschoven en vastgezet met de bijgeleverde schroef (11).
Zoals in afbeelding E wordt getoond.

De accu laden (afb. B)

De accu moet vóór het eerste gebruik worden opgeladen, en ook zodra de accu niet meer voldoende vermogen levert voor taken die eerst gemakkelijk konden worden uitgevoerd. Tijdens het opladen kan de accu warm worden. Dit is normaal en duidt niet op een probleem.
Waarschuwing! Laad de batterij niet op bij een omgevingstemperatuur lager dan 10 °C of hoger dan 40 °C. De aanbevolen laadtemperatuur is ongeveer 24 °C.
Opmerking: De lader functioneert niet als de temperatuur van de accu lager is dan ongeveer 0 °C of hoger dan 40 °C.
Laat de accu in dat geval in de lader zitten. De lader wordt automatisch ingeschakeld wanneer de accu de juiste temperatuur heeft.

- Schuif de accu (8) wanneer u deze wilt opladen, in de lader (9). De accu past maar op één manier in de lader. Oefen er geen kracht op uit. Controleer dat de accu goed in de lader is geplaatst.
- Steek de stekker van de lader in een stopcontact.

Het oplaadlampje (9a) zal ononderbroken (langzaam) gaan knipperen.
Wanneer het oplaadlampje (9a) blijft branden, is de accu volledig opgeladen. U kunt de accu voor onbeperkte tijd in de lader laten zitten, terwijl het LED-lampje brandt. Het lampje gaat wel eens groen knipperen (opladen), omdat de accu door de lader af en toe wordt bijgeladen. Het oplaadlampje (9a) blijft branden zolang de accu zich op de lader bevindt en de stekker van de in het stopcontact zit.

- Lege accu's moeten binnen 1 week worden opgeladen. Als u accu's in onopgeladen toestand bewaart, loopt de levensduur van de accu's aanzienlijk terug.

De accu in de lader laten

U kunt de accu voor onbeperkte tijd in de lader laten terwijl het LED-lampje blijft branden. De lader houdt de accu volledig opgeladen.

Diagnose van de accu door de lader

Als er wordt geconstateerd dat de accu bijna leeg is of beschadigd is, gaat het oplaadlampje (9a) snel knipperen. Ga in dat geval als volgt te werk:

- Plaats de accu (8) weer.
- Als het oplaadlampje snel blijft knipperen, controleer dan met een andere accu of de lader wel goed werkt.
- Als de andere accu goed wordt opgeladen, is de oorspronkelijke accu defect. Breng de accu naar een servicecentrum voor recycling.
- Als het lampje ook bij de andere accu snel knippert, moet u de lader laten testen bij een erkend servicecentrum.

Opmerking: Het kan soms wel 30 minuten duren voordat kan worden vastgesteld dat de accu niet goed functioneert. Als de accu te warm of te koud is, knippert het Led-lampje afwisselend snel en langzaam.

Laadniveau-indicator van de accu (afb. C)

De accu heeft een laadniveau-indicator waarmee snel kan worden vastgesteld hoe lang de accu nog meekan, zoals wordt getoond in afbeelding B. U kunt door op de knop (8a) te drukken gemakkelijk zien hoelang de accu nog meekan, zoals wordt geïllustreerd in afbeelding B.

De accu plaatsen en verwijderen (afb. D, E)

- Plaats de accu (8) door deze tegenover het accuvak op het gereedschap te houden. Schuif de accu in het vak en duw tot de accu op z'n plaats klikt, zoals wordt getoond in afbeelding C.
- Druk, wanneer u de accu wilt verwijderen, op de ontgrendelingsknop (8b) en trek tegelijkertijd de accu uit het vak, zoals wordt getoond in afbeelding D.

De opvangzak bevestigen (afb. F, G)

- zet de handgreep van de opvangzak (6a) over de poort en let er daarbij op dat de vergrendeling op z'n plaats klikt op de rand (6b) van de poort
- U kunt de opvangzak (6) met de riem (6c) op het apparaat vastzetten, zoals wordt getoond in afbeelding G.

Zuigerstand (fig. H, I, J)

- Schakel de functieselectieknop (7) in de stand Zuiger, zoals wordt getoond in afbeelding H.
- Houd de zuigerbuis vlak boven het afval/de bladeren. Schakel het apparaat in door de Aan/Uit-schakelaar (1) naar boven te duwen en maak een vegende beweging. Het afval/de bladeren worden in de buis gezogen en in de opvangzak (6) geworpen.
- U kunt de opvangzak (6) leeg maken, door de zak los te maken van het apparaat door op de vrijgavehendel (6d) te drukken en de zak van de poort te halen. Rits het achterste deel los en schud de zak leeg, zoals wordt getoond in afbeelding J.

Blazerstand (afb. K)

- Zet de functieselectieknop (7) in de stand Zuiger, zoals wordt getoond in afbeelding K.
- Houd de blazerbuis ongeveer 180 mm boven de grond, schakel het apparaat in en maak een vegende beweging heen en weer, loop langzaam verder terwijl u het verzamelde afval/de verzamelde bladeren voor u houdt (afb. K).

Onderhoud

Dit BLACK+DECKER-apparaat is ontworpen om gedurende een lange periode te functioneren met een minimum aan onderhoud. Voortdurend gebruik naar tevredenheid is afhankelijk van de juiste verzorging en regelmatige reiniging van het apparaat.

- Schakel het gereedschap/apparaat uit en trek de stekker uit het stopcontact.
- Of schakel het gereedschap/apparaat als het een afzonderlijke accu heeft, uit en neem de accu uit.
- Of maak de accu, als deze in het apparaat is geïntegreerd, helemaal leeg en schakel vervolgens het gereedschap uit.

u Trek de stekker van de lader uit het stopcontact voordat u de lader schoonmaakt. Behalve regelmatige reiniging vraagt de lader geen onderhoud.

- Reinig regelmatig de ventilatieopeningen van het gereedschap/apparaat en de lader met een zachte borstel of droge doek.
- Reinig de behuizing van de motor regelmatig met een vochtige doek. Gebruik niet een schurend schoonmaakmiddel of een schoonmaakmiddel op basis van een oplosmiddel.
- Houd het apparaat schoon en droog.

Het milieu beschermen

Gescheiden afvalinzameling. Producten en accu's waarop dit symbool is aangebracht, mogen niet bij het normale huishoudafval worden weggegooid. Producten en accu's bevatten materialen die kunnen worden teruggewonnen of gerecycled en dat doet de vraag naar grondstoffen afnemen. Recycle elektrische producten en accu's volgens de ter plaatse geldende bepalingen. Nadere informatie is beschikbaar op www.2helpU.com

Technische gegevens

		BCBLV36(H1)
Spanning	V_{dc}	36
Snelheid onbelast	/tpm	12700
Luchtvolume	m^3/min	8,5
Gewicht (Zuiger)	kg	3,5

Accu's				Laders (minuten)					
Cat.nr.	Vdc	Ah	Gewicht kg	Cat.nr.	90590287*	N517388*	BDC1A	BDC2A	BDC2A36
				Amp	400mA	1A	1A	2A	1,35A
BL1518	18	1,5	0,38	BL1518	225	90	90	45	X
BL1518ST	18	1,5	0,38	BL1518ST	225	90	90	45	X
BL2018	18	2,0	0,39	BL2018	300	120	120	60	X
BL2018ST	18	2,0	0,39	BL2018ST	300	120	120	60	X
BL2518	18	2,5	0,43	BL2518	380	150	150	75	X
BL4018	18	4,0	0,64	BL4018	600	240	240	120	X
BL5018	18	5,0	0,7	BL5018	750	300	300	135	X
BL20362	36	2,0	0,64	BL20362	X	X	X	X	90
BL2536	36	2,5	0,68	BL2536	X	X	X	X	110
BL1554	18/54	1,5	1,08	BL1554	225	90	90	45	X
BL2554	18/54	2,5	1,2	BL2554	380	150	150	75	X

Gewogen waarde van hand-arm-trilling, gemeten volgens EN 50636:
Waarde trillingsemissie (a_h) 3,0 m/s², meetonzekerheid (K) 1,5 m/s²

L_{pA} (gemeten geluidsdruk) 85 dB(A), meetonzekerheid = 2,5 dB(A)
L_{WA} (gegarandeerd geluidsvermogen) 97,5 dB(A), Meetonzekerheid = 2,2 dB(A)

EG conformiteitverklaring
RICHTLIJN VOOR MACHINES
RICHTLIJN VOOR GELUID BUITENSHUIS

CE

BCBLV36 - Bladblazer/-zuiger

Black & Decker verklaart hierbij dat de producten die worden beschreven onder “technische gegevens”, voldoen aan: 2006/42/EC; EN 60335-1:2012+A11:2014+A13:2017, EN50636-2-100:2014
2000/14/EG, Blazer-zuiger, bijlage V

DEKRA Certification B.V. Meander 1051 / Postbus 5185
6825 MJ ARNHEM / 6802 ED ARNHEM, Nederland
Aangemelde instantie ID Nr.: 0344

Niveau van akoestisch vermogen, volgens 2000/14/EG (Artikel 13, bijlage III):
L_{WA} (gemeten geluidsvermogen) 85,0 dB(A) Onzekerheid = 2,5 dB(A)
L_{WA} (gegarandeerd geluidsvermogen) 100 dB(A)
Deze producten voldoen ook aan richtlijn 2006/42/EC, 2014/30/EU en 2011/65/EU.
Neem voor meer informatie contact op met Black & Decker op het volgende adres of raadpleeg de achterzijde van de handleiding.

Ondergetekende is verantwoordelijk voor de samenstelling van het technische bestand en legt deze verklaring af namens Black & Decker.

Becky Cotsworth
Director – Outdoor Products Group
Black & Decker Europe, 270 Bath Road, Slough,
Berkshire, SL1 4DX
Verenigd Koninkrijk
11/10/2019

Garantie

Black & Decker heeft vertrouwen in zijn producten en biedt consumenten een garantie van 24 maanden vanaf de aankoopdatum. Deze garantie vormt een aanvulling op uw wettelijke rechten en beperken deze niet. De garantie is geldig op het grondgebied van de Lidstaten van de Europese Unie en de Europese Vrijhandelszone.

Voor een garantie-aanspraak moet uw aanspraak in overeenstemming zijn met de Voorwaarden en Condities van Black & Decker en moet u een bewijs van aankoop overleggen aan de verkoper of aan een geautoriseerde reparatiemonteur. Voorwaarden en condities van de 2-jarige garantie van Black & Decker en het adres van de vestiging van het geautoriseerde reparatiecentrum bij u in de buurt, kunt u vinden op internet op www.2helpU.com, of door contact op te nemen met het Black & Decker-kantoor ter plaatse, op het adres dat in deze handleiding wordt vermeld.

Bezoek onze website www.blackanddecker.nl, waar u uw nieuwe BLACK+DECKER-product kunt registreren en informatie kunt verkrijgen over nieuwe producten en speciale aanbiedingen.

Uso previsto

La sopladora aspiradora BCBLV36 de BLACK+DECKER™ ha sido diseñada para limpiar hojas secas de superficies duras tales como suelos y céspedes secos. Estos aparatos han sido concebidos únicamente para uso doméstico y en exteriores.

Advertencias de seguridad generales para el aparato

¡Advertencia! Si utiliza aparatos eléctricos/sin cable, es necesario seguir las precauciones de seguridad básicas, incluidas las que se indican a continuación, para reducir el riesgo de incendios, descargas eléctricas, lesiones personales y daños materiales.

- Lea todo el manual detenidamente antes de utilizar el aparato y familiarícese con sus controles y su uso correcto.
- En este manual se describe el uso previsto del aparato. La utilización de accesorios o acoplamientos y la realización de operaciones distintas a las recomendadas en este manual de instrucciones con este aparato pueden conllevar el riesgo de lesiones.

El término "aparato" empleado en todas las advertencias siguientes se refiere al aparato eléctrico con alimentación de red (con cable) o al aparato eléctrico alimentado por batería (sin cable).

Guarde todas las advertencias e instrucciones para futuras consultas.

Uso del aparato

- Tenga siempre mucho cuidado al utilizar el aparato.
- Mantenga el área de trabajo limpia y bien iluminada. Las áreas en desorden u oscuras pueden provocar accidentes.
- Utilice el aparato únicamente a la luz del día o con iluminación artificial adecuada.
- No utilice el aparato en entornos con peligro de explosión, como en los que se encuentren líquidos, gases o material en polvo inflamables.
- Nunca permita que los niños ni las personas no familiarizadas con estas instrucciones utilicen el aparato. Las normativas locales pueden restringir la edad del usuario.
- Evite que los niños y animales se acerquen a la zona de trabajo y toquen el aparato o el cable de alimentación.
- Cuando utilice el aparato, mantenga a los niños, a otras personas y a los animales alejados del área de trabajo. Las distracciones pueden causar la pérdida del control de la herramienta.
- Este aparato no es un juguete.
- No sumerja el aparato en agua.
- No abra la carcasa. Las piezas del interior del aparato no pueden ser reparadas por el usuario.

Seguridad personal

- Esté atento a lo que hace y aplique el sentido común cuando utilice el aparato. No lo utilice si está cansado, ni si se encuentra bajo los efectos del alcohol, drogas o medicamentos.

Un momento de distracción durante el uso del aparato puede provocarle serias lesiones personales.

- En caso necesario, utilice un equipo de protección individual. El riesgo de lesiones se reduce considerablemente si se utiliza equipo de protección adecuado como gafas de protección, mascarilla antipolvo, zapatos de seguridad con suela antideslizante, casco o protectores auditivos.
- Impida que la herramienta se ponga en marcha accidentalmente. Asegúrese de que el conmutador de encendido/apagado se encuentre en la posición de apagado antes de coger o transportar el aparato, o de conectarlo a la fuente de alimentación o a la batería. Transportar el aparato con el dedo sobre el interruptor o enchufarlo con el interruptor encendido puede provocar accidentes.
- No se estire demasiado. Mantenga un equilibrio adecuado y la estabilidad constantemente. Ello le permitirá controlar mejor el aparato en caso de presentarse una situación inesperada.
- Use la vestimenta adecuada. No se ponga ropa suelta ni joyas. Mantenga el cabello, la ropa y los guantes alejados de las piezas en movimiento. La ropa suelta, las joyas y el pelo largo pueden quedar atrapados en las piezas en movimiento.

Uso y cuidado del aparato

- Antes de utilizarlo, compruebe que el aparato no contenga piezas dañadas ni defectuosas. Compruebe que no haya piezas rotas, que los interruptores no estén dañados y que no existan otros defectos que puedan afectar al funcionamiento del aparato.
- No utilice el aparato si no se puede encender y apagar con el interruptor. Los aparatos que no se pueden controlar con el interruptor de encendido/apagado son peligrosos y deben hacerse reparar.
- Desconecte el enchufe de la fuente de alimentación y/o la batería del aparato antes de realizar cualquier ajuste, cambiar los accesorios o guardar los aparatos. Estas medidas preventivas reducen el riesgo de conectar el aparato accidentalmente.
- En caso necesario, mantenga las herramientas de corte limpias y afiladas. Hay menos probabilidad de que las herramientas de cortar con bordes afilados se bloqueen, y son más fáciles de controlar.
- No utilice el aparato si presenta alguna pieza dañada o defectuosa.
- Solicite a un agente autorizado del servicio técnico la reparación o sustitución de las piezas dañadas o defectuosas.
- Nunca intente extraer ni sustituir ninguna pieza que no esté especificada en este manual.

Seguridad eléctrica

- Los enchufes del aparato deben corresponder a la toma de corriente utilizada. No modifique nunca el enchufe de ninguna forma. No utilice ningún enchufe adaptador con los aparatos conectados a tierra (puestos a masa). Los enchufes no modificados y las tomas de corriente compatibles reducen el riesgo de descarga eléctrica.
- No exponga el aparato a la lluvia ni a condiciones húmedas. El peligro de recibir una descarga eléctrica es mayor si penetra agua en el aparato.
- ☞ Cuide el cable de alimentación. No lo utilice para transportar o colgar el aparato, ni tire de él para sacar el enchufe de la toma de corriente. Mantenga el cable alejado del calor, aceite, bordes afilados y piezas en movimiento. Los cables dañados o enredados aumentan el riesgo de descarga eléctrica.
- Al trabajar con el aparato a la intemperie, utilice solamente cables de prolongación homologados para su uso en exteriores. La utilización de un cable adecuado para el uso en exteriores reduce el riesgo de descarga eléctrica.
- Si la utilización de un aparato en un lugar húmedo es inevitable, utilice una fuente protegida con un dispositivo de corriente residual (DCR). El uso de un DCR reduce el riesgo de descarga eléctrica.

Después de la utilización

- Cuando el aparato no esté en uso, deberá guardarse en un lugar seco, bien ventilado y lejos del alcance de los niños.
- Los niños no deben tener acceso a los aparatos guardados.
- Cuando se guarde o transporte el aparato en un vehículo, deberá colocarse en el maletero o asegurarse para evitar movimientos producidos por cambios repentinos en la velocidad o en la dirección.

Reparaciones

- Haga reparar el aparato solo por personal técnico autorizado que emplee exclusivamente piezas de repuesto idénticas. De este modo se garantiza el mantenimiento de la seguridad del aparato.

Instrucciones de seguridad adicionales para sopladoras aspiradoras

En este manual se describe el uso para el que se ha diseñado el aparato. La utilización de accesorios o la realización de operaciones con este aparato distintas de las recomendadas en este manual de instrucciones puede presentar un riesgo de lesiones y/o daños materiales.

- Para protegerse los pies y las piernas cuando utilice el aparato, lleve siempre calzado resistente y pantalones largos.

- Apague siempre el producto, deje que el ventilador se detenga y extraiga la batería del aparato cuando:
  - El cable de alimentación esté dañado o enredado.
  - Deje el producto sin vigilancia.
  - Compruebe, ajuste, limpie o realice cualquier operación en el producto.
  - El aparato comience a vibrar de manera anormal.
- Evite acercar la entrada o la salida de la barredora a los ojos o a los oídos cuando utilice el producto. Nunca sople restos en la dirección de otras personas.
- No utilice el producto bajo la lluvia ni lo deje en el exterior cuando esté lloviendo.
- No cruce caminos de grava ni carreteras con el producto encendido en el modo de soplado. Camine; nunca corra.
- No deje la unidad sobre grava mientras esté encendida.
- Manténgase en todo momento firmemente apoyado en el suelo, especialmente en las pendientes. Sea precavido y mantenga el equilibrio en todo momento.
- No coloque ningún objeto en las aberturas. Nunca utilice el producto si las aberturas están bloqueadas. Evite que le entren pelos, pelusas, partículas de polvo u otras sustancias que puedan reducir el flujo de aire.

¡Advertencia! Utilice siempre el producto según las instrucciones que se describen en este manual.

El producto está diseñado para utilizarse en posición vertical, y su utilización en cualquier otro modo puede causar lesiones.

Nunca ponga en marcha el producto mientras este se encuentre recostado o boca abajo.

- El operador o usuario será responsable de los accidentes y las situaciones peligrosas que puedan sufrir las personas a su alrededor o sus propiedades.
- No sujete el aparato por el cable para transportarlo.
- Dirija siempre el cable hacia atrás para alejarlo del aparato.

¡Advertencia! Si se daña un cable mientras utiliza el producto, desconecte el cable de alimentación de la red eléctrica inmediatamente. No toque el cable de alimentación sin haberlo desconectado previamente de la red eléctrica.

- No utilice disolventes ni líquidos de limpieza para limpiar el producto. Utilice un raspador sin filo para eliminar los restos de hierba y la suciedad.
- Puede adquirir los ventiladores de repuesto de su agente autorizado de BLACK+DECKER. Utilice las piezas de repuesto y los accesorios recomendados por BLACK+DECKER.
- Mantenga todas las tuercas, pernos y tornillos del aparato apretados para asegurar unas condiciones de trabajo seguras.

Seguridad de otras personas

- Este aparato no está destinado al uso por parte de personas (incluyendo los niños) con capacidades físicas, sensoriales o mentales reducidas, o que carezcan de experiencia o del conocimiento necesario, a menos que estén supervisadas o reciban las instrucciones relativas al uso del aparato por una persona encargada de su seguridad.
- Los niños deben estar siempre vigilados para asegurarse de que no juegan con el aparato.

Riesgos residuales

El uso de esta herramienta puede producir riesgos residuales adicionales no incluidos en las advertencias de seguridad adjuntas. Tales riesgos se pueden derivarse del uso incorrecto, demasiado prolongado, etc. El cumplimiento de las normas de seguridad correspondientes y el uso de dispositivos de seguridad no evitan ciertos riesgos residuales. Dichos riesgos incluyen:

- Lesiones producidas por el contacto con piezas móviles o giratorias.
- Lesiones causadas al cambiar piezas, hojas o accesorios.
- Lesiones causadas por el uso prolongado de una herramienta. Si utiliza una herramienta durante períodos de tiempo demasiado prolongados, asegúrese de realizar pausas con frecuencia.
- Deterioro auditivo.
- Riesgos para la salud causados por la respiración del polvo generado por el uso de la herramienta (por ejemplo, al trabajar con madera, especialmente roble, haya, tablero semiduro de fibras y cuarzo en polvo de hormigón).

Etiquetas del aparato

Los siguientes pictogramas están colocados, junto al código, en la herramienta:

¡Advertencia! Lea el manual antes de utilizar el aparato.

¡Advertencia! Para reducir el riesgo de lesiones, el usuario debe usar protección auditiva y protección ocular.

No exponga la herramienta a la lluvia ni a la humedad, ni la deje en el exterior mientras esté lloviendo.

Apague la herramienta. Antes de realizar alguna operación de mantenimiento en la herramienta, extraiga la batería.

Mantenga a las personas y a los animales alejados al menos 6 m del área de trabajo.

Mantenga alejadas a otras personas.

Directiva 2000/14/CE sobre la potencia acústica garantizada.

Instrucciones de seguridad adicionales para baterías y cargadores

Baterías

- Nunca intente abrir las baterías por ningún motivo.
- No exponga la batería al agua.
- No exponga la batería al calor.
- No guarde la batería en lugares en los que la temperatura pueda superar los 40 ºC.
- Realice la carga únicamente a una temperatura ambiente de entre 10 °C y 40 °C.
- Utilice únicamente el cargador suministrado con el aparato o la herramienta para realizar la carga. La utilización de un cargador incorrecto puede producir una descarga eléctrica o el recalentamiento de la batería.
- Para desechar las baterías, siga las instrucciones facilitadas en la sección “Protección del medioambiente”.
- No dañe ni deforme la batería mediante perforaciones o golpes, pues ello puede causar riesgo de incendio y de lesiones. No cargue baterías dañadas.
- Es posible que se produzcan fugas en las baterías en condiciones extremas. Si nota que se producen fugas en las baterías, limpie con cuidado el líquido con un paño. Evite el contacto con la piel.
- En caso de contacto con la piel o los ojos, siga las instrucciones facilitadas a continuación.

¡Advertencia! El líquido de la batería puede provocar lesiones o daños materiales. En caso de contacto con la piel, lave la zona afectada con agua inmediatamente. Si se produce enrojecimiento, dolor o irritación, solicite atención médica. En caso de contacto con los ojos, lave la zona inmediatamente con agua limpia y solicite atención médica.

No intente cargar baterías dañadas.

Cargadores

El cargador se ha diseñado para un voltaje específico.
Compruebe siempre que el voltaje de la red eléctrica corresponda al valor indicado en la placa de características.
¡Advertencia! No intente sustituir el cargador por un enchufe convencional para la red eléctrica.

- Solo debe utilizar el cargador BLACK+DECKER suministrado para cargar la batería del aparato. Otras baterías podrían explotar y provocar lesiones y daños materiales.
- Nunca intente cargar baterías no recargables.
- Si se daña el cable de alimentación, el fabricante o un centro de servicio técnico autorizado de BLACK+DECKER deberán sustituirlo para evitar riesgos.
- No exponga el cargador al agua.
- No abra el cargador.
- No aplique ningún dispositivo para medir la resistencia del cargador.

- Durante la carga, el aparato, la herramienta o la batería deben colocarse en una zona correctamente ventilada.

El cargador ha sido concebido para utilizarse únicamente en un lugar interior.

Lea el manual de instrucciones antes de usar el producto.

Seguridad eléctrica

El cargador presenta un aislamiento doble; por lo tanto, no requiere conexión a tierra. Compruebe siempre que el voltaje de la red eléctrica corresponda al valor indicado en la placa de características. No intente sustituir el cargador por un enchufe convencional para la red eléctrica.

- Si se daña el cable de alimentación, el fabricante o un centro de servicio técnico autorizado de BLACK+DECKER deberán sustituirlo para evitar riesgos.

Características

1. Interruptor de encendido/apagado
2. Mango
3. Tubo inferior de soplado/aspiración
4. Tubo de soplado/aspiración superior
5. Ruedas estabilizadoras
6. Bolsa colectora
7. Selector de función
8. Batería
9. Cargador
10. Correa

Montaje

¡Advertencia! Antes de proceder al montaje, compruebe que el aparato esté apagado y que ha retirado la batería.

Montaje del tubo de soplado y aspiración (Fig. A)

El tubo de soplado y aspiración (3 y 4) debe montarse antes de utilizar el aparato.

- Alinee las lengüetas laterales de los tubos de soplado y aspiración.
- Presione el tubo de soplado y aspiración firmemente uno dentro del otro hasta que las lengüetas encajen.
- Empuje los tubos de soplado y de aspiración en la abertura de la sopladora aspiradora (4a) como se muestra en la figura E.
- Fíjelo con los tornillos (11) suministrados.

Nota: No se deben separar los tubos una vez montados.

Colocación de las ruedas estabilizadoras (Fig. A)

Las ruedas estabilizadoras se deslizan en el extremo del tubo inferior de soplado y aspiración (3) y se fijan con el tornillo (11) suministrado.
Como se muestra en la figura E.

Carga de la batería (Fig. B)

Es necesario cargar la batería antes del primer uso y cada vez que note que no dispone de suficiente potencia para las tareas que antes realizaba con facilidad. Es posible que la batería se caliente durante la carga; esto es normal y no denota ningún problema.
¡Advertencia! No cargue la batería si la temperatura ambiente es inferior a 10 °C o superior a 40 °C. La temperatura de carga recomendada es de aproximadamente 24 °C.
Nota: El cargador no cargará la batería si la temperatura de la batería es inferior a 0 °C o superior a 40 °C aproximadamente.
Deje la batería en el cargador y este empezará a cargarla automáticamente cuando la temperatura de la batería aumente o disminuya.

- Para cargar la batería (8), insértela en el cargador (9). La batería encaja en el cargador solo en un sentido. No la fuerce. Asegúrese de que la batería queda perfectamente encajada en el cargador.
- Enchufe el cargador y conéctelo a la red eléctrica.

El indicador de carga (9a) parpadeará de forma continua (lentamente).
La carga habrá finalizado cuando el indicador de carga (9a) se ilumine de manera continua. El cargador y la batería pueden permanecer conectados en modo indefinido con el LED iluminado.

El indicador LED pasará a parpadear en verde (estado de carga), ya que el cargador completa la carga de la batería ocasionalmente. El indicador de carga (9a) permanecerá encendido siempre que la batería esté conectada al cargador y este último permanezca enchufado.

- Cargue las baterías descargadas en el plazo de 1 semana. La duración de la batería disminuirá considerablemente si se la guarda descargada.

Dejar la batería en el cargador

El cargador y la batería pueden permanecer conectados durante un periodo de tiempo indefinido con el indicador LED iluminado. El cargador mantendrá el conjunto de la batería a baja temperatura y completamente cargado.

Diagnóstico del cargador

Si el cargador detecta que la batería dispone de poca energía o está dañada, el indicador de carga (9a) parpadeará en rojo a gran velocidad. Realice el procedimiento siguiente:

- Vuelva a insertar la batería (8).
- Si los indicadores de carga continúan parpadeando rápidamente, utilice una batería diferente para determinar si el proceso de carga se efectúa correctamente.
- Si la batería sustituida se carga correctamente, significa que la batería original es defectuosa y que debe devolverla al centro de servicio para su reciclado.
- Si el cargador muestra la misma indicación con la batería original, llévelo a un centro de servicio autorizado para que lo revisen.

Nota: puede llevar hasta 30 minutos determinar si la batería es defectuosa. Si la batería está demasiado fría o demasiado caliente, el LED parpadeará en forma rápida y lenta, alternadamente, y repetirá la secuencia.

Indicador del estado de la carga de la batería (Fig. C)

La batería está dotada de un indicador de estado de carga, para determinar rápidamente la duración de la batería, como se muestra en la figura B. Pulsando el botón de estado de carga (8a) se puede ver fácilmente la carga restante en la batería, como se muestra en la figura B.

Inserción y extracción de la batería (Fig. D, E)

- Para colocar la batería (8), alinéela con el alojamiento de la herramienta. Deslice la batería dentro del receptáculo y empújela hasta que encaje en su sitio, como se muestra en la figura C.
- Para extraer la batería, presione los botones de liberación (8b) a la vez que tira de la batería para extraerla del alojamiento, como se muestra en la figura D.

Colocación de la bolsa colectora (Fig. F, G)

- Coloque el asa de la bolsa colectora (6a) sobre la salida, asegurándose de que el pestillo encaje en su lugar en el cerco de la salida (6b).
- La bolsa colectora (6) puede fijarse al aparato con la abrazadera (6c) como se muestra en la figura G.

Modo de aspiración (Fig. H, I, J)

- Cambie el selector de funciones (7) al modo de aspiración, como se muestra en la figura H.
- Coloque el tubo de aspiración ligeramente por encima de los restos u hojas.
  Encienda el aparato pulsando hacia arriba el interruptor de encendido/apagado (1) y realice un movimiento de barrido; el tubo aspirará los restos u hojas y los echará en la bolsa colectora (6).
- Para vaciar la bolsa colectora (6), desengánchela de la unidad presionando la palanca de desenganche (6d) y extráigala del puerto. Baje la cremallera del extremo trasero y vacíe el contenido tal y como se muestra en la figura J.

Modo de soplado (Fig. K)

- Cambie el selector de funciones (7) al modo de soplado, como se muestra en la figura K.
- Sujete el tubo de soplado aproximadamente 180 mm por encima del nivel del suelo, encienda el aparato y avance lentamente mientras realiza un movimiento de barrido de lado a lado, a la vez que mantiene los restos y hojas acumulados frente de usted (Fig. K).

Mantenimiento

Su aparato BLACK+DECKER ha sido diseñado para funcionar durante un largo período de tiempo con un mantenimiento mínimo. El funcionamiento satisfactorio continuo depende del buen cuidado del aparato y de una limpieza frecuente.

- Apague y desenchufe el aparato/herramienta.
- O bien, apague y extraiga la batería del aparato/herramienta en caso de que disponga de una batería independiente.
- O bien deje que la batería se agote por completo, si es en una pieza, y, a continuación, apague el aparato.
- Desenchufe el cargador antes de limpiarlo. El cargador no requiere ningún mantenimiento especial excepto la limpieza periódica.
- Limpie periódicamente las ranuras de ventilación de la herramienta, el aparato y el cargador con un cepillo suave o un paño seco.
- Limpie periódicamente la carcasa del motor con un paño húmedo. No utilice limpiadores abrasivos o a base de disolventes.
- Mantenga el aparato limpio y seco.

Protección del medioambiente

Recogida selectiva. Los productos y las baterías marcadas con este símbolo no se deben eliminar con los residuos domésticos normales.

Los productos y las baterías que contienen materiales que se puedan recuperar o reciclar reducen la demanda de materias primas. Recicle los productos eléctricos y las baterías de conformidad con la normativa local.

Puede obtener más información en www.2helpU.com

Datos técnicos

		BCBLV36 (H1)
Tensión	V_{cc}	36
Sin velocidad de carga	/min	12700
Volumen de aire	m^3/min	8.5
Peso (aspiradora)	kg	3.5

Baterías				Cargadores (minutos)					
Cat. n.º	Vcc	Ah	Peso kg	Cat. n.º	90590287*	N517388*	BDC1A	BDC2A	BDC2A36
				Amps	400mA	1A	1A	2A	1,35A
BL1518	18	1.5	0.38	BL1518	225	90	90	45	X
BL1518ST	18	1.5	0.38	BL1518ST	225	90	90	45	X
BL2018	18	2.0	0.39	BL2018	300	120	120	60	X
BL2018ST	18	2.0	0.39	BL2018ST	300	120	120	60	X
BL2518	18	2.5	0.43	BL2518	380	150	150	75	X
BL4018	18	4.0	0.64	BL4018	600	240	240	120	X
BL5018	18	5.0	0.7	BL5018	750	300	300	135	X
BL20362	36	2.0	0.64	BL20362	X	X	X	X	90
BL2536	36	2.5	0.68	BL2536	X	X	X	X	110
BL1554	18/54	1.5	1.08	BL1554	225	90	90	45	X
BL2554	18/54	2.5	1.2	BL2554	380	150	150	75	X

Valor cuadrático medio ponderado en frecuencia de la aceleración según EN 50636:
Valor de emisión de vibraciones (a_h) 3.0 m/s², incertidumbre (K) 1.5 m/s²

L_{pA} (presión acústica medida) 85 dB(A), Incertidumbre = 2.5 dB(A)
L_{WA} (potencia acústica garantizada) 97.5 dB(A), Incertidumbre = 2.2 dB(A)

Declaración de conformidad CE
DIRECTIVA DE MÁQUINAS
DIRECTIVA SOBRE EL RUIDO EXTERIOR

CE

BCBLV36 - Sopladora aspiradora

Black & Decker declara que los productos descritos en “datos técnicos” cumplen las siguientes normas:
2006/42/CE; EN 60335-1:2012+A11:2014+A13:2017, EN50636-2-100:2014
2000/14/CE, Soplador aspirador, Anexo V
DEKRA Certification B.V. Meander 1051 / P.O. Box 5185
6825 MJ ARNHEM / 6802 ED ARNHEM, Países Bajos
N.º de ID del organismo notificado: 0344

Nivel de potencia acústica de acuerdo con la directiva 2000/14/CE
(Artículo 13, Anexo III):
L_{WA} (potencia acústica medida) 85.0 dB(A)
Incertidumbre = 2.5 dB(A)
L_{WA} (potencia acústica garantizada) 100 dB(A)
Estos productos también cumplen con la Directiva 2006/42/CE, 2014/30/UE y 2011/65/UE.
Para más información, póngase en contacto con Black & Decker en la siguiente dirección o consulte la parte posterior del manual.

El abajo firmante es el responsable de la compilación del archivo técnico y realiza esta declaración en representación de Black & Decker.

Becky Cotsworth
Director – Grupo de productos para exteriores
Black & Decker Europa, 270 Bath Road, Slough,
Berkshire, SL1 4DX
Reino Unido
11/10/2019

Garantía

Black & Decker confía en la calidad de sus productos y ofrece a los consumidores una garantía de 24 meses a partir de la fecha de compra. Esta garantía es adicional a sus derechos legales y no los menoscaba en modo alguno. La garantía es válida dentro de los territorios de los Estados Miembros de la Unión Europea y del Área de Libre Comercio Europea.

Para reclamar la garantía, la reclamación se debe presentar de conformidad con las condiciones de Black & Decker. Tendrá que adjuntar un justificante de compra al vendedor o al agente técnico autorizado. Las condiciones de la garantía de 2 años de Black & Decker y la ubicación de su agente técnico autorizado más cercano se pueden obtener en Internet en www.2helpU.com o poniéndose en contacto con su oficina local de Black & Decker en la dirección que se indica en este manual.

Visite nuestro sitio web www.blackanddecker.co.uk para registrar su nuevo producto BLACK+DECKER y recibir noticias sobre nuevos productos y ofertas especiales.

Utilização prevista

O aspirador/soprador BCBLV36 da BLACK+DECKER™ foi concebido para limpar folhas secas de superfícies duras, como pavimentos e relvado seco. Este equipamento destina-se apenas a utilização ao ar livre.

Avisos de segurança gerais para equipamentos eléctricos

Atenção! Ao utilizar equipamentos eléctricos/sem fios, deve sempre cumprir as medidas de segurança básicas, incluindo as seguintes, de modo a reduzir os riscos de incêndio, choque eléctrico e danos pessoais e materiais.

- Leia cuidadosamente o manual completo antes de utilizar este equipamento e familiarize-se com os respectivos controlos e utilização adequada.
- A utilização prevista está descrita neste manual. A utilização de qualquer acessório ou a execução de qualquer operação com este equipamento que não esteja incluída no presente manual de instruções poderá representar um risco de ferimentos pessoais.

A expressão "equipamento" em todos os avisos apresentados abaixo refere-se ao seu equipamento com ligação à corrente eléctrica (com cabo) ou com bateria (sem fios).

Guarde todos os avisos e instruções para futura referência.

Utilizar o equipamento

- Tenha sempre cuidado quando utilizar este equipamento.
- Mantenha a área de trabalho limpa e bem iluminada. As áreas desorganizadas ou escuras são propensas a acidentes.
- Utilize apenas o equipamento à luz do dia ou com uma boa luz artificial.
- Não utilize o equipamento em áreas com risco de explosão, nas quais se encontrem líquidos, gases ou poeiras inflamáveis.
- Nunca deixe crianças ou pessoas que não estejam familiarizadas com estas instruções utilizem este equipamento, as normas locais podem restringir a idade do operador.
- Não deixe que crianças ou animais se aproximem da área de trabalho ou toquem no cabo de alimentação do equipamento.
- Mantenha as crianças, outras pessoas e animais afastados durante a utilização do equipamento. As distracções podem levar à perda do controlo da ferramenta.
- Este equipamento não deve ser utilizado como um brinquedo.
- Não mergulhe o equipamento dentro de água.
- Não abra a caixa do equipamento. Não existem peças para manutenção pelo utilizador no interior.

Segurança pessoal

- Mantenha-se atento, concentre-se no que está a fazer e tenha bom senso quando utilizar o equipamento.

Não utilize o equipamento se estiver cansado ou sob a influência de drogas, álcool ou medicamentos. Um momento de falta de atenção enquanto utiliza o equipamento poderá resultar em lesões graves.

- Sempre que necessário, utilize equipamento de protecção pessoal. Equipamento de protecção como, por exemplo, protecção para os olhos, máscara anti-poeiras, sapatos de segurança anti-derrapantes, capacete de segurança ou protecção auricular, de acordo com as condições adequadas reduz o risco de lesões.
- Evite arranques não intencional. Certifique-se de que o botão está desligado antes de ligar o equipamento à corrente eléctrica e/ou a bateria, ou antes de pegar ou transportar o equipamento. Transportar equipamentos com o dedo no botão ou ligar equipamentos à tomada com o interruptor na posição de ligado pode dar origem a acidentes.
- Não tente chegar a pontos fora do alcance. Mantenha sempre os pés bem apoiados e um equilíbrio apropriado. Assim, controlará melhor o equipamento em situações imprevistas.
- Use vestuário adequado. Não use roupa larga ou joias. Mantenha o cabelo, a roupa e as luvas afastados das peças móveis. As roupas largas, as jóias ou o cabelo comprido podem ficar presos nestas peças.

Utilização e manutenção do equipamento

- Antes da utilização verifique se há peças danificadas ou avariadas no equipamento. Verifique se há peças partidas, danos nos interruptores ou outro tipo de situações que possam afectar o funcionamento.
- Não utilize o equipamento se não conseguir ligar ou desligar o interruptor. Qualquer equipamento que não possa ser controlado com o interruptor é perigoso e terá de ser reparado.
- Desligue a ficha da fonte de alimentação e/ou a bateria do equipamento antes de proceder a ajustes, trocar acessórios ou guardar equipamentos. Estas medidas de segurança reduzem o risco de o equipamento ser ligado acidentalmente.
- Sempre que aplicável, mantenha as ferramentas de corte afiadas e limpas. As ferramentas de corte sujeitas a uma manutenção adequada, com arestas de corte afiadas, bloqueiam com menos frequência e controlam-se com maior facilidade.
- Não utilize o equipamento se alguma peça estiver danificada ou defeituosa.
- Mande reparar ou substituir quaisquer peças danificadas ou avariadas por um agente de reparação autorizado.
- Nunca retire ou substitua quaisquer peças que não sejam as especificadas neste manual.

Segurança eléctrica

- As fichas do equipamento devem encaixar na tomada. Nunca modifique a ficha de forma alguma. Não utilize quaisquer fichas adaptadoras em equipamentos com ligação à terra. As fichas não modificadas e as tomadas compatíveis reduzem o risco de choque eléctrico.
- Não exponha o equipamento à chuva ou humidade. A penetração de água num equipamento aumenta o risco de choques eléctricos.
- Manuseie o cabo com cuidado. O cabo não deve ser utilizado para transportar ou pendurar o equipamento, nem para puxar a ficha da tomada. Mantenha o cabo afastado de fontes de calor, substâncias oleosas, arestas afiadas ou peças móveis. Os cabos danificados ou emaranhados aumentam o risco de choque eléctrico.
- Quando trabalhar com um equipamento ao ar livre, utilize uma extensão adequada para esse fim. A utilização de um cabo adequado para uso ao ar livre reduz o risco de choque eléctrico.
- Se for inevitável trabalhar com um equipamento num local húmido, utilize um dispositivo de corrente residual (DCR). A utilização de um DCR reduz o risco de choque eléctrico.

Após a Utilização

- Quando não for utilizado, o equipamento deve ser guardado num local seco e com boa ventilação, longe do alcance das crianças.
- As crianças não devem ter acesso a equipamentos armazenados.
- Se o equipamento for guardado ou transportado num veículo, deve ser colocado na bagageira ou fixado para evitar qualquer movimento devido a alterações súbitas na velocidade ou direcção.

Assistência

- O equipamento só deve ser reparado por pessoal qualificado e só devem ser colocadas peças sobressalentes originais. Isso garante a manutenção da segurança do equipamento.

Instruções de Segurança adicionais para aspiradores/ sopradores

A utilização prevista para este equipamento está descrita no manual. A utilização de qualquer acessório ou a realização de qualquer operação com este equipamento que não se inclua no presente manual de instruções pode representar um risco de ferimentos pessoais e/ou danos materiais.

- Para proteger os pés e as pernas quando utilizar o equipamento, use sempre calçado robusto e calças compridas.

- Desligue sempre o equipamento, aguarde até a ventoinha parar e retire a ficha do equipamento se:
  - O cabo de alimentação ficar danificado ou torcido.
  - Deixar o equipamento sem vigilância.
  - Verificar, ajustar, limpar ou trabalhar com o equipamento.
  - Se o equipamento começar a vibrar de maneira anormal.
- Não coloque a entrada ou a saída do aspirador perto dos olhos ou ouvidos durante a utilização. Nunca sopre os resíduos na direcção de pessoas que se encontram nas proximidades.
- Se estiver a chover, não utilize o equipamento nem o deixe no exterior.
- Não atravesse caminhos ou estradas de gravilha quando o equipamento estiver ligado no modo de sopro/aspiração. Caminhe, nunca corra.
- Não coloque a unidade em cima de gravilha enquanto estiver ligada.
- Tenha sempre cuidado ao deslocar-se, especialmente em terrenos inclinados. Não tente chegar a pontos fora do alcance e mantenha sempre o equilíbrio.
- Não coloque quaisquer objectos nas aberturas do equipamento. Nunca utilize o equipamento se as aberturas estiverem obstruídas. Retire quaisquer cabelos, algodão, pó ou outros objectos que possam reduzir a circulação do ar longe das aberturas.

Atenção! Utilize sempre o equipamento da forma descrita neste manual.

O equipamento foi concebido para ser utilizado de um modo vertical e se for utilizado de outro modo pode provocar danos pessoais.
Nunca coloque o equipamento em funcionamento quando estiver pousado lateralmente ou virado ao contrário.

- O operador ou o utilizador são responsáveis por acidentes ou perigos que possam ocorrer a outras pessoas ou bens.
- Não transporte o equipamento pelo cabo.
- Direccione sempre o cabo para a traseira, longe do equipamento.

Atenção! Se um cabo se danificar durante a utilização, desligue de imediato o equipamento da fonte de alimentação eléctrica. Não toque no cabo de alimentação antes de desligar da fonte de alimentação eléctrica.

- Não utilize dissolventes ou líquidos de limpeza para limpar o equipamento. Utilize uma raspadeira para remover a relva e a sujidade.
- As ventoinhas de substituição estão disponíveis no seu técnica de assistência da BLACK+DECKER. Utilize apenas peças de substituição e acessórios recomendados pela BLACK+DECKER.
- Mantenha todas as porcas, parafusos e pernos do equipamento apertados para garantir um bom funcionamento.

Segurança de terceiros

- Este equipamento não deve ser utilizado por pessoas (incluindo crianças) com capacidades físicas, sensoriais ou mentais reduzidas ou com falta de experiência e conhecimentos, a menos que sejam acompanhadas ou tenham recebido formação ou instruções sobre a utilização deste equipamento por uma pessoa responsável pela respectiva segurança.
- As crianças devem ser vigiadas para garantir que não brincam com o equipamento.

Riscos residuais

Podem surgir riscos residuais adicionais durante a utilização da ferramenta, que podem não constar nos avisos de segurança incluídos. Estes riscos podem resultar de má utilização, uso prolongado, etc.
Mesmo com o cumprimento dos regulamentos de segurança relevantes e a implementação de dispositivos de segurança, alguns riscos residuais não podem ser evitados. Estes incluem:

- Ferimentos causados pelo contacto com peças em rotação/movimento.
- Ferimentos causados durante a substituição de peças, lâminas ou acessórios.
- Ferimentos causados pela utilização prolongada de uma ferramenta.
  Se utilizar uma ferramenta durante períodos prolongados, certifique-se de que faz pausas regularmente.
- Danos auditivos.
- Problemas de saúde causados pela inalação de poeiras resultantes da utilização da ferramenta (exemplo: trabalhos em madeira, especialmente carvalho, faia e MDF.)

Rótulos no equipamento

Os seguintes pictogramas, assim como o código de data, estão indicados na ferramenta:

Atenção! Antes de utilizar o equipamento, leia o manual.

Atenção! Para reduzir o risco de ferimentos, o utilizador deve usar protecção ocular e auditiva.

Não exponha a ferramenta à chuva ou humidade elevada, nem a deixe no exterior.

Desligue a ferramenta. Antes de ser realizada qualquer operação de manutenção na ferramenta, remova a bateria da ferramenta.

Mantenha as pessoas e os animais afastados a pelo menos 6 m da área de trabalho.

Mantenha os transeuntes afastados.

A potência sonora está em conformidade com a Directiva 2000/14/CE.

Instruções de segurança adicionais para baterias e carregadores

Baterias

- Nunca tente abrir a bateria, seja qual for o motivo.
- Não exponha a bateria à água.
- Não exponha a bateria ao calor.
- Não armazene em locais onde a temperatura possa exceder os 40 °C.
- Carregue apenas a temperaturas ambiente entre 10 °C e 40 °C.
- Carregue apenas com o carregador fornecido com o equipamento/ ferramenta. A utilização do carregador errado pode resultar em choque eléctrico ou sobreaquecimento da bateria.
- Quando eliminar as baterias, siga as instruções da secção "Protecção do ambiente".
- Não danifique a bateria por perfuração ou impacto, porque pode causar ferimentos e incêndio. Não carregue baterias danificadas.
- Em condições extremas, pode ocorrer uma fuga nas baterias. Se detectar a fuga de líquido das baterias, limpe o líquido cuidadosamente com um pano. Evite o contacto com a pele.
- Em caso de contacto com a pele ou com os olhos, siga as instruções seguintes.

Atenção! O electrólito da bateria pode causar ferimentos ou danos materiais. Em caso de contacto com a pele, enxague imediatamente com água. Em caso de vermelhidão, dor ou irritação, contacte um médico. Em caso de contacto com os olhos, enxague imediatamente com água limpa e procure ajuda médica.

Não tente carregar baterias danificadas.

Carregadores

O seu carregador foi concebido para uma tensão específica.
Verifique sempre se a tensão de alimentação corresponde à tensão indicada na placa sinaléctica.
Atenção! Nunca tente substituir a unidade do carregador por uma tomada de alimentação normal.

- Utilize o carregador BLACK+DECKER apenas para carregar a bateria do equipamento/ferramenta com a qual foi fornecida. Outras baterias podem rebentar, provocando ferimentos e danos.
- Nunca tente carregar baterias não recarregáveis.
- Se o cabo de alimentação estiver danificado, terá de ser substituído pelo fabricante ou por um Centro de Assistência autorizado da BLACK+DECKER, de modo a evitar situações de perigo.
- Não exponha o carregador à água.
- Não abra o carregador.
- Não perfure o carregador.
- O equipamento/ferramenta/bateria deve ser colocada numa área com boa ventilação durante o carregamento.

O carregador deverá ser utilizado apenas em espaços interiores.

Antes da utilização, leia o manual de instruções.

Segurança eléctrica

O carregador tem isolamento duplo. Por esse motivo, não necessita de ligação à terra. Verifique sempre se a tensão de alimentação corresponde à tensão indicada na placa sinaléctica. Nunca tente substituir a unidade do carregador por uma tomada de alimentação normal.

- Se o cabo de alimentação estiver danificado, terá de ser substituído pelo fabricante ou por um Centro de Assistência autorizado da BLACK+DECKER, de modo a evitar situações de perigo.

Componentes

1. Interruptor para ligar/desligar
2. Punho
3. Tubo inferior do aspirador/soprador
4. Tubo superior do aspirador/soprador
5. Rodas estabilizadoras
6. Saco de recolha
7. Botão de selecção de funções
8. Bateria
9. Carregador
10. Correia

Montagem

Atenção! Antes da montagem, certifique-se de que o equipamento está desligado e que a bateria foi retirada.

Montagem do tubo do aspirador/soprador (Fig. A)

O tubo do aspirador/soprador (3 e 4) deve ser montado antes de utilizar o equipamento.

- Alinhe as linguetas na parte lateral dos tubos do aspirador/soprador.
- Pressione os tubos do aspirador/soprador com firmeza até que as linguetas encaixem na respectiva posição.
- Empurre os tubos do aspirador/soprador montados na abertura do aspirador/soprador (4a), como indicado na Figura E
- Aperte os parafusos (11) fornecidos.

Nota! Não separe os tubos depois de montá-los.

Instalação das rodas estabilizadoras (Fig. A)

As rodas estabilizadoras encaixam na extremidade do tubo inferior do aspirador/soprador (3) e são fixadas com o parafuso (11).
Como indicado na Figura E.

Carregar a bateria (Fig. B)

A bateria tem de ser carregada antes da primeira utilização e sempre que não conseguir produzir energia suficiente em trabalhos anteriormente feitos sem dificuldade. As baterias podem aquecer durante o carregamento. Isto é normal e não indica um problema.
Atenção! Não carregue a bateria a temperaturas ambiente inferiores a 10 °C ou superiores a 40 °C. Temperatura de carregamento recomendada: aproximadamente 24 °C.
Nota: O carregador não irá carregar a bateria se a temperatura das células for inferior a 0 °C ou superior a 40 °C.
A bateria não deve ser retirada do carregador para que este comece a carregar automaticamente quando a temperatura das células aquecer ou arrefecer.

- Para carregar a bateria (8), insira-a no carregador (9). A bateria apenas pode ser colocada no carregador de uma forma. Não force o movimento de corte. Certifique-se de que a bateria está completamente introduzida no carregador.
- Ligue a ficha do carregador e ligue-o à corrente.

O indicador de carga (9a) irá ficar em modo intermitente contínuo (lento).
O carregamento está concluído quando o indicador de carga (9a) se acender de forma contínua. O carregador e a bateria podem ser deixados ligados indefinidamente com o LED aceso. O LED muda para o estado intermitente a verde (a carregar) à medida que o carregador preenche ocasionalmente a carga da bateria. O indicador de carga (9a) acende-se enquanto a bateria estiver ligada ao carregador ligado na tomada.

- As baterias descarregadas devem ser carregadas no espaço de 1 semana. A vida útil da bateria diminui consideravelmente se for guardada sem carga.

Deixar a bateria no carregador

O carregador e a bateria podem permanecer ligados com o LED aceso indefinidamente. O carregador irá manter a bateria completamente carregada.

Diagnóstico do carregador

Se o carregador detectar uma bateria fraca ou danificada, o indicador de carga (9a) começa a piscar rapidamente. Proceda da seguinte forma:

- Insira novamente a bateria (8).
- Se os indicadores de carga continuarem a piscar rapidamente, utilize uma bateria diferente para determinar se o processo de carga está a funcionar correctamente.
- Se a bateria de substituição carregar correctamente, isso significa que a bateria original está defeituosa e deve ser entregue num centro de assistência para reciclagem.
- Se a bateria nova mostrar a mesma indicação que a bateria original, entregue o carregador num centro de assistência autorizado para ser testado.

Nota: Determinar se a bateria está defeituosa pode demorar até 30 minutos. Se a bateria estiver demasiado quente ou demasiado fria, o LED irá ficar em modo intermitente rápido ou lento alternado, piscando uma vez a cada velocidade e repetindo-se.

Indicador do estado de carga da bateria (Fig. C)

A bateria inclui um indicador do estado de carga para determinar rapidamente a vida útil como indicado na Figura B. Ao pressionar o botão de estado de carga (8a) pode visualizar facilmente a carga restante na bateria, como indicado na Figura B.

Colocar e remover a bateria (Fig. D, E)

- Para colocar a bateria (8), alinhe-a com o receptáculo na ferramenta. Insira a bateria dentro do receptáculo e empurre-a até encaixar no respectivo local, como indicado na Figura C.
- Para remover a bateria, pressione o botão de desbloqueio (8b) enquanto retira, ao mesmo tempo, a bateria do receptáculo, como indicado na Figura D.

Encaixar o saco de recolha (Fig. F, G)

- Insira a pega do saco de recolha (6a) na porta, de modo a garantir que a lingueta encaixa no respectivo local no aro da porta (6b)
- O saco de recolha (6) pode ser fixado no equipamento com a alça (6c), como indicado na Figura G.

Modo de aspiração (Fig. H, I, J)

- Ligue o botão de selecção de funções (7) no modo de aspiração, como indicado na Figura H.
- Posicione o tubo de aspiração ligeiramente acima dos resíduos/folhas. Pressione o interruptor de ligar/desligar (1) para cima para ligar o equipamento e faça um movimento de varrimento. Os resíduos/folhas são sugados pelo tubo e atirados para dentro do saco de recolha (6).
- Para esvaziar o saco de recolha (6), retire-o da unidade pressionando a patilha de libertação (6d) e retire-o da porta. Abra o fecho na parte traseira e esvazie o saco, como indicado na Figura J.

Modo de sopro (Fig. K)

- Ligue o botão de selecção de funções (7) no modo de sopro, como indicado na Figura K.
- Segure no tubo de sopro a cerca de 180 mm acima do chão, ligue o equipamento e, com um movimento de varrimento, avance lentamente mantendo os resíduos/folhas à sua frente (Fig. K).

Manutenção

O equipamento BLACK+DECKER foi concebido para funcionar durante um longo período de tempo com uma manutenção mínima. Uma utilização continuamente satisfatória depende de uma manutenção apropriada e de uma limpeza regular da ferramenta.

- Desligue o equipamento/ferramenta e retire a respectiva ficha da tomada.
- Pode também desligar e retirar a bateria do equipamento/ferramenta caso o equipamento/ferramenta tenha uma bateria separada.
- Ou deixe a bateria descarregar por completo se estiver incorporada e, em seguida, desligue-a.
- Desligue o carregador antes de o limpar. O seu carregador não necessita de manutenção para além da limpeza regular.
- Limpe regularmente as ranhuras de ventilação da ferramenta/aparelho e do carregador com uma escova suave ou um pano seco.
- Limpe regularmente o compartimento do motor com um pano húmido. Não utilize produtos de limpeza abrasivos ou à base de dissolventes.
- Mantenha o equipamento limpo e seco.

Protecção do ambiente

Faça uma recolha de lixo seletiva. Os produtos e as baterias assinalados com este símbolo não devem ser eliminados juntamente com o lixo doméstico normal.

Os produtos e as baterias contêm materiais que podem ser recuperados ou reciclados, reduzindo assim a necessidade de matérias-primas. Recicle os produtos eléctricos e as baterias de acordo com as disposições locais.

Estão disponíveis mais informações em www.2helpU.com

Dados técnicos

		BCBLV36 (H1)
Tensão	V_{cc}	36
Velocidade sem carga	/min	12 700
Volume de ar	m^3/min	8,5
Peso (aspirador)	kg	3,5

Baterias				Carregadores (minutos)					
N.º cat.	V CC	Ah	Peso, kg	N.º cat.	90590287*	N517388*	BDC1A	BDC2A	BDC2A36
				Amps	400 mA	1A	1A	2A	1,35A
BL1518	18	1,5	0,38	BL1518	225	90	90	45	X
BL1518ST	18	1,5	0,38	BL1518ST	225	90	90	45	X
BL2018	18	2,0	0,39	BL2018	300	120	120	60	X
BL2018ST	18	2,0	0,39	BL2018ST	300	120	120	60	X
BL2518	18	2,5	0,43	BL2518	380	150	150	75	X
BL4018	18	4,0	0,64	BL4018	600	240	240	120	X
BL5018	18	5,0	0,7	BL5018	750	300	300	135	X
BL20362	36	2,0	0,64	BL20362	X	X	X	X	90
BL2536	36	2,5	0,68	BL2536	X	X	X	X	110
BL1554	18/54	1,5	1,08	BL1554	225	90	90	45	X
BL2554	18/54	2,5	1,2	BL2554	380	150	150	75	X

Valor ponderado da vibração do sistema mão/braço de acordo com a EN 50636:
Valor de emissão de vibrações (a_h) 3,0 m/s², variabilidade (K) 1,5 m/s²

L_{pA} (pressão acústica medida) 85 dB(A), variabilidade = 2,5 dB(A)
L_{WA} (potência acústica garantida) 97,5 dB(A), variabilidade = 2,2 dB(A)

Declaração de conformidade CE
DIRECTIVA “MÁQUINAS”
DIRECTIVA SOBRE RUÍDO EXTERIOR

BCBLV36 - Aspirador/soprador

A Black & Decker declara que os produtos descritos nos “dados técnicos” estão em conformidade com:
2006/42/CE; EN 60335-1:2012+A11:2014+A13:2017,
EN50636-2-100:2014
2000/14/CE, Aspirador/Soprador, Anexo V

Certificação DEKRA B.V. Meander 1051 / P.O. Box 5185
6825 MJ ARNHEM/6802 ED ARNHEM, Holanda
N.º de ID do Organismo Notificado: 0344

Nível de potência acústica em conformidade com 2000/14/CE
(Artigo 13, Anexo III):
L_{WA} (potência acústica medida) 85,0 dB(A)
variabilidade = 2,5 dB(A)
L_{WA} (potência sonora garantida) 100 dB(A)
Estes produtos respeitam também a Directiva
2006/42/CE, 2014/30/UE e 2011/65/UE.

Para obter mais informações, contacte a Black & Decker através do endereço seguinte ou consulte o verso do manual.

O signatário é responsável pela compilação do ficheiro técnico e efetua esta declaração em nome da Black & Decker.

Becky Cotsworth
Directora – Grupos de produtos para exteriores
Black & Decker Europe, 270 Bath Road, Slough,
Berkshire, SL1 4DX
Reino Unido
11/10/2019

Garantia

A Black & Decker confia na qualidade dos seus produtos e oferece aos clientes uma garantia de 24 meses a partir da data de compra. Esta garantia é um complemento dos seus direitos estabelecidos por lei, não os prejudicando de forma alguma. A garantia é válida nos Estados-membros da União Europeia e nos países-membros da Zona Europeia de Comércio Livre.

Para acionar a garantia, esta deve estar em conformidade com os termos e condições da Black & Decker e terá de apresentar comprovativos de compra ao vendedor ou a um técnico de reparação autorizado. Os termos e condições da garantia de 2 anos da Black & Decker e a localização do agente de reparação autorizado mais próximo podem ser obtidos na Internet em www.2helpU.com ou contactando uma filial da Black & Decker, cuja morada está indicada neste manual.

Visite o nosso Website www.blackanddecker.co.uk para registar o novo produto BLACK+DECKER e manter-se actualizado relativamente a novos produtos e ofertas especiais.

Avsedd användning

Din BLACK+DECKER™ BCBLV36 lövblås har utformats för rensning av torra löv från hårda ytor, såsom altaner och torra gräsmattor. Dessa apparater är endast avsedd för konsumentbruk utomhus.

Allmänna säkerhetsanvisningar för redskapet

Varning! Vid användning av nätdrivna och sladdlösa apparater ska grundläggande säkerhetsföreskrifter, inklusive följande föreskrifter, alltid följas. Detta för att förhindra brand, stötar, personskador och materialskador.

- Läs hela bruksanvisningen noggrant innan du använder apparaten. Bekanta dig med reglagen och ta reda på hur apparaten ska användas.
- Avsedd användning beskrivs i denna bruksanvisning. Använd inte apparaten med andra tillbehör eller tillsatser än de som rekommenderas i den här bruksanvisningen eftersom detta kan leda till personskador.

Begreppet "apparat" som använts i alla varningar nedan syftar på nätdrivna apparater (med nätsladd) eller batteridrivna (sladdlösa) apparater.

Spara alla säkerhetsföreskrifter och anvisningar för framtida bruk.

Använda apparaten

- Var alltid försiktig när du använder apparaten.
- Håll arbetsområdet rent och ordentligt upplyst. Belamrade och mörka områden inbjuder till olyckor.
- Använd endast apparaten i dagsljus eller i tillräcklig artificiell belysning.
- För att undvika explosionsrisk bör du inte använda apparaten i omgivningar med brandfarliga vätskor, gaser eller damm.
- Låt aldrig barn eller personer som inte har läst instruktionerna använda apparaten. Det kan finnas lokala bestämmelser om åldersgräns för användaren.
- Låt inte barn eller djur komma i närheten av arbetsområdet. Låt dem inte heller röra vid apparaten eller elsladden.
- När du arbetar med apparaten ska barn, åskådare och djur hållas på betryggande avstånd. Distraktioner kan göra att du förlorar kontrollen.
- Apparaten ska inte användas som leksak.
- Sänk aldrig apparaten i vatten.
- Öppna inte höljet. Det finns inga delar som kan repareras inuti.

Personlig säkerhet

- Var uppmärksam, se på vad du gör och använd apparaten med förnuft. Använd inte en apparat när du är trött eller om du är påverkad av droger, alkohol eller mediciner. Även en kort stunds ouppmärksamhet under användningen kan leda till allvarliga kroppsskador.
- Använd personlig skyddsutrustning där det krävs.

Rätt använd personlig skyddsutrustning, t.ex. skyddsglasögon, dammfiltermask, halkfria säkerhetsskor, hjälm och hörselskydd, minskar risken för kroppsskada.

- Förhindra oavsiktlig start. Se till att strömbrytaren står i avstängt läge innan ansluter apparaten till elnätet eller sätter i batteriet samt innan du tar upp eller bär den. Olyckor kan inträffa om du bär apparaten med fingret på strömbrytaren eller kopplar den till nätet eller sätter i batteriet med strömbrytaren i till-läge.
- Böj dig inte för långt. Ha ordentligt fotfäste och balans hela tiden. På så sätt kan du lättare kontrollera apparaten i oväntade situationer.
- Klä dig på lämpligt sätt. Bär inte lösa kläder eller smycken. Håll hår, beklädnad och handskar borta från delar i rörelse. Lösa kläder, smycken eller långt hår kan fastna i rörliga delar.

Användning och skötsel av apparaten

- Kontrollera att apparaten är hel och att inga delar är skadade innan du använder den. Kontrollera att inga delar är trasiga, att strömbrytaren fungerar och att inget annat föreligger som kan påverka dess funktion.
- Använd inte apparaten om den inte kan startas och stängas av med strömbrytaren. En apparat som inte kan kontrolleras av strömbrytaren är farlig och måste repareras.
- Dra stickkontakt ur vägguttaget och/eller ta ur batteriet ur apparaten innan inställningar utförs, tillbehörsdelar byts eller apparaten ställs undan. Därmed undviker du risken för oavsiktlig start av apparaten.
- Håll skärverktyg (där det finns) skarpa och rena. Korrekt underhållna kapverktyg med vassa skär är mindre troliga att de fastnar och är lättare att kontrollera.
- Använd inte apparaten om någon del har skadats eller gått sönder.
- Låt en auktoriserad reparatör reparera eller byta ut skadade eller defekta delar.
- Försök aldrig ta bort eller byta ut andra delar än de som anges i den här bruksanvisningen.

Elsäkerhet

- Apparatens stickkontakt måste passa till vägguttaget. Modifiera aldrig kontakten på något sätt. Använd inte adapterkontakter tillsammans med jordade apparater. Icke modifierade kontakter och passande uttag minskar risken för elektrisk stöt.
- Skydda apparaten mot regn och väta. Om vatten tränger in en apparat ökar risken för elektriska stötar.
- Hantera nätsladden varsamt. Använd inte sladden för att bära eller dra apparaten och inte heller för att dra ut kontakten ur vägguttaget. Håll sladden borta från värme, olja, skarpa kanter eller rörliga delar.

Skadade eller tilltrasslade sladdar ökar risken för elektrisk stöt.

- Använd endast förlängningssladdar som är godkända för utomhusbruk när du arbetar med apparater utomhus. Användning av en sladd som är lämplig för utomhusbruk minskar risken för elektriska stötar.
- Om du måste använda en apparat på en fuktig plats ska ett uttag som skyddas av jordfelsbrytare användas. Användning av en jordfelsbrytare minskar risken för elektrisk stöt.

Efter användning

- När den inte används ska apparaten förvaras på en torr plats med god ventilation och utom räckhåll för barn.
- Barn ska inte ha tillgång till apparater under förvaring.
- När apparaten förvaras eller transporteras i en bil ska det placeras i bagageutrymmet eller spännas fast så att det inte rör sig vid plötsliga ändringar av hastighet eller riktning.

Service

- Apparaten ska bara repareras av utbildade reparatörer som endast använder originalreservdelar. Då vet du att apparaten förblir säker.

Ytterligare säkerhetsföreskrifter för lövblåssugare

Avsedd användning beskrivs i den här bruksanvisningen.

Om andra tillbehör eller tillsatser används eller om någon annan åtgärd än de som rekommenderas i den här bruksanvisningen utförs med apparaten kan personer och/eller egendom skadas.

- Skydda fötter och ben när du använder apparaten genom att alltid bära kraftiga skor och långbyxor.
- Slå alltid av produkten, låt fläkten stanna och dra kontakten ur uttaget om:
  - Strömsladden har skadats eller trasslat till sig.
  - Du lämnar produkten utan tillsyn.
  - Du kontrollerar, justerar, rengör eller utför annat arbete på produkten.
  - Apparaten börjar vibrera på ett onormalt sätt.
- Ha inte insugnings- eller utblåsningshålet i närheten av ögon eller öron under arbetet. Blås aldrig skräp mot någon.
- Apparaten bör inte användas när det regnar eller lämnas utomhus när det regnar.
- Gå inte över grusgångar eller grusvägar när produkten är påslagen eller när du använder blås- eller sugfunktionen. Gå med produkten. Spring aldrig.
- Lägg inte enheten på grus medan den är påslagen.
- Se alltid till så att du har ett bra fotfäste, särskilt i sluttningar. Sträck dig inte för långt och håll alltid balansen.
- Stoppa inte in några föremål i öppningarna. Använd aldrig apparaten om öppningarna är blockerade.

Håll borta hår, ludd, damm och annat som kan minska luftflödet.

Varning! Använd alltid produkten på det sätt som beskrivs i den här handboken. Produkten är avsedd att användas i upprätt läge. Om den används på något annat sätt kan det orsaka personskador. Använd aldrig produkten om den ligger på sidan eller upp och ned.

- Användaren ansvarar för olyckor och risker som andra människor eller deras egendom utsätts för.
- Bär inte apparaten i sladden.
- Håll alltid sladden riktad bakåt, bort från apparaten.

Varning! Om en sladd skadas när du använder apparaten kopplar du omedelbart bort sladden från elnätet. Rör inte vid sladden innan du har dragit ut den ur uttaget.

- Använd inte lösnings- eller rengöringsmedel när du rengör produkten. Ta bort gräs och smuts från apparaten med ett trubbigt skrapverktyg.
- Utbytesfläktar finns att köpa hos BLACK+DECKER serviceombud. Använd endast reservdelar och tillbehör som rekommenderas av BLACK+DECKER.
- För säker användning av redskapet ska du se till att alla muttrar, bultar och skruvar är ordentligt åtdragna.

Säkerhet för andra

- Denna apparat är inte avsedd att användas av personer (inklusive barn) med reducerad fysisk, sensorisk eller mental förmåga eller med begränsad erfarenhet eller kunskap såvida inte de är under uppsikt eller fått instruktioner om användning av apparaten av en person som är ansvarig för deras säkerhet.
- Barn ska hållas under uppsikt så att de inte leker med apparaten.

Återstående risker

Ytterligare risker som inte finns med i de bifogade säkerhetsanvisningarna kan uppstå när verktyget används. Dessa risker kan uppstå vid felaktig eller långvarig användning, etc.
Även om alla relevanta säkerhetsanvisningar följs och säkerhetsanordningar används kan vissa ytterligare risker inte undvikas. Dessa omfattar:

- Skador orsakade av att roterande/rörliga delar vidrörs.
- Skador som uppstår vid byte av delar, klinga eller tillbehör.
- Skador som orsakas av en långvarig användning av ett verktyg. Se till att regelbundet ta vilopauser när du använder ett verktyg under en längre period.
- Hörselnedsättning.
- Hälsorisker orsakade av inandning av damm när redskapet används (exempel: arbete med trä, särskilt ek, bok och MDF.)

Etiketter på apparaten

Följande symboler tillsammans med datumkoden visas på verktyget:

Varning! Läs bruksanvisningen innan användning.

Varning! Användaren måste använda ögon- och hörselskydd för att minska risken för personskador.

Exponera inte redskapet för regn eller hög luftfuktighet och lämna det inte utomhus när det regnar.

Stäng av verktyget. Ta ut batteriet ur verktyget innan du utför något underhåll på verktyget.

Håll människor och djur på minst 6 meters avstånd från arbetsområdet.

Håll åskådare borta.

Garanterad ljudnivå enligt direktiv 2000/14/EG.

Ytterligare säkerhetsinstruktioner för batterier och laddare

Batterier

- Försök aldrig öppna batteriet.
- Utsätt inte batteriet för vatten.
- Utsätt inte batteriet för värme.
- Förvara inte på platser där temperaturen kan bli högre än 40 °C.
- Ladda endast vid temperaturer mellan 10 °C och 40 °C.
- Ladda endast med hjälp av laddaren som medföljer apparaten/verktyget. Användning av fel laddare kan resultera i en elektrisk stöt eller att batteriet överhettas.
- Följ instruktionerna i avsnittet "Skydda miljön" när du gör dig av med batterier.
- Skydda batteriet från skador/deformeringar i form av slag och stötar eftersom det kan leda till personskador eller eldsvåda. Ladda inte skadade batterier.
- Under extrema förhållanden kan batterierna läcka. Om det finns vätska på batterierna ska du torka bort vätskan försiktigt med en trasa. Undvik hudkontakt.
- Vid kontakt med hud eller ögon, följ instruktionerna nedan.

Varning! Batterivätskan kan orsaka person- eller materialskador. Vid hudkontakt, skölj genast med vatten. Vid rodnader, smärta eller irritation ska läkare uppsökas. Vid kontakt med ögon, skölj genast med rent vatten och uppsök läkare.

Försök inte ladda skadade batterier.

Laddare

Laddaren är avsedd för en viss spänning. Kontrollera alltid att nätspänningen överensstämmer med spänningen på typskylten.

Varning! Försök aldrig byta ut laddaren mot en vanlig nätkontakt.

- Använd endast din BLACK+DECKER laddare för att ladda batteriet i den apparat som den levererades med. Andra batterier kan spricka och orsaka personskador och andra skador.
- Försök aldrig att ladda ej uppladdningsbara batterier.
- Om nätsladden är skadad så måste den bytas ut av tillverkaren eller en auktoriserad BLACK+DECKER-verkstad för att undvika risker.
- Utsätt inte laddaren för vatten.
- Öppna inte laddaren.
- Gör ingen åverkan på laddaren.
- Redskapet/verktyget/batteriet ska placeras på en plats med god ventilation vid laddning.

Laddaren är endast avsedd för inomhusbruk.

Läs bruksanvisningen före användning.

Elsäkerhet

Eftersom laddaren är dubbelisolerad behövs ingen jordledare. Kontrollera alltid att nätspänningen överensstämmer med spänningen på typskylten. Försök aldrig byta ut laddaren mot en vanlig nätkontakt.

- Om nätsladden är skadad så måste den bytas ut av tillverkaren eller en auktoriserad BLACK+DECKER-verkstad för att undvika risker.

Funktioner

1. Strömbrytare
2. Handtag
3. Nedre blås-/sugrör
4. Övre blås-/sugrör
5. Stabiliseringshjul
6. Uppsamlarsäck
7. Funktionsväljare
8. Batteri
9. Laddare
10. Rem

Montering

Varning! Se till att apparaten är avstängd och att batteriet har tagits ur före montering.

Sätta ihop blåsröret (bild A)

Blås- och sugröret (3 och 4) måste monteras innan du använder apparaten.

- Passa in spärrarna på blås- och sugrörens sidor.
- Tryck in blås- och sugrören ordentligt i varandra tills spärrarna klickar på plats.
- Tryck in de sammanmonterade blås- och sugrören i öppningen på lövblåsen (4a) som visas i bild E
- Säkra med de medföljande skruvarna (11).

Notera! Rören ska inte tas isär när de har satts ihop.

Montering av stabiliseringshjul (bild A)

Stabiliseringshjulen skjut mot änden av det nedre sug- och blåsröret (3) och säkras med den medföljande skruven (11). Som visas i bild E.

Ladda batteriet (bild B)

Batteriet måste laddas innan det används för första gången samt varje gång det inte ger tillräckligt hög effekt för arbeten som tidigare enkelt klarades av. Batteriet kan bli varmt när det laddas. Det är normalt och innebär inte att något är fel.

Varning! Ladda inte batteriet om temperaturen i luften är lägre än 10 °C eller högre än 40 °C. Den rekommenderade laddningstemperaturen är cirka 24 °C.

Notera: Laddaren laddar inte batteriet om celltemperaturen är lägre än ungefär 0 °C eller högre än 40 °C.

Batteriet får då sitta kvar i laddaren, som kommer att börja laddningen automatiskt när celltemperaturen har stigit eller sjunkit.

- Vid laddning av batteriet (8) sätter du det i laddaren (9). Batteriet kan bara placeras i laddaren på ett sätt. Tvinga inte. Se till att batteriet sitter ordentligt i laddaren.
- Anslut laddaren till vägguttaget.

Laddningsindikatorn (9a) börjar blinka kontinuerligt (långsamt). När batteriet är laddat lyser laddningsindikatorn (9a) med ett fast sken.

Batteriet kan sitta kvar i laddaren och laddaren kan vara ansluten till vägguttaget hur länge som helst när indikatorn lyser. Indikatorn kommer emellanåt att börja blinka grönt (laddningsläge) eftersom laddaren då och då fyller på batteriets laddning. Laddningsindikatorn (9a) lyser när batteriet sitter i laddaren och laddaren är ansluten till ett eluttag.

- Ladda urladdade batterier inom 1 vecka. Om batterierna inte laddas när de är urladdade förkortas batterilivslängden avsevärt.

Lämna batteriet i laddaren

Batteriet kan sitta kvar i laddaren och laddaren kan vara ansluten till vägguttaget hur länge som helst när indikatorn lyser. Laddaren ser till att batteriet hålls fräscht och fulladdat.

Laddardiagnostik

Om laddaren upptäcker ett svagt eller skadat batteri börjar laddningsindikatorn (9a) att blinka rött snabbt. Gör så här:

- Sätt i batteriet (8) igen.
- Om laddningsindikatorn fortsätter att blinka snabbt kan du använda ett annat batteri för att kontrollera om laddningsprocessen fungerar som den ska.
- Om det utbytta batteriet kan laddas utan problem är det gamla batteriet defekt och bör lämnas till ett servicecenter för återvinning.
- Om problemet kvarstår med det nya batteriet bör du ta med laddaren till ett auktoriserat servicecenter.

Notera: Det kan ta upp till 30 minuter att avgöra om batteriet är defekt. Om batteriet är för varmt eller för kallt blinkar LED-indikatorn omväxlande snabbt och långsamt med en blinkning i varje hastighet.

Laddningsstatus (bild C)

Batteriet har en laddningsindikator för att snabbt avgöra batteriets livslängd, som visas i bild B. Genom att trycka på laddningsknappen (8a) kan du enkelt se den laddning som finns kvar i batteriet (visas i bild B).

Montera och ta bort batteriet (bild D, E)

- Sätt i batteriet (8) genom att placera det i linje med kontakten på verktyget. Skjut in batteriet i facket och tryck tills batteriet snäpper på plats, såsom visas i bild C.
- Ta ur batteriet genom att trycka på låsknappen (8b) samtidigt som du drar ut batteriet från dess plats, såsom visas i bild D.

Montera uppsamlaren (bild F och G)

- Montera handtaget på uppsamlaren (6a) över porten så att spärren klickar på plats på portkanten (6b)
- Uppsamlaren (6) kan fästas på apparaten med remmen (6c) som visas i bild G.

Sugfunktion (bild H, I och J)

- Växla funktionsväljaren (7) till vakuumläge, som visas i bild H.
- Placera sugröret något ovanför skräpet/löven.
  Slå på apparaten genom att skjuta strömbrytaren (1) uppåt och gör en svepande rörelse. Skräpet/löven sugs upp i röret och hamnar sedan i uppsamlaren (6).
- Töm uppsamlaren (6) genom att ta bort den från enheten genom att trycka på frigöringsspaken (6d) och ta bort den från porten. Dra ned dragkedjan i bakänden och fortsätt att tömma dess innehåll såsom visas i bild J.

Blåsläge (bild K)

- Växla funktionsväljaren (7) till blåsläge, som visas i bild K.
- Håll blåsröret cirka 180 mm ovanför marken, slå på apparaten och rör den från sida till sida med en svepande rörelse. Gå sakta framåt och håll det hopsamlade skräpet eller löven framför dig (bild K).

Underhåll

Din BLACK+DECKER-apparat är konstruerad för att fungera under lång tid med ett minimum av underhåll. Kontinuerlig tillfredsställande drift beror på ordentlig apparatvård och regelbunden rengöring.

- Stäng av apparaten/verktyget och dra ur nätkontakten.
- Du kan också ta ut batteriet ur redskapet om redskapet har ett separat batteri.
- Om batteriet är inbyggt låter du det laddas ur helt innan avstängningen.
- Dra ur sladden till laddaren innan du rengör den. Laddaren behöver inget annat underhåll än regelbunden rengöring.
- Rengör regelbundet redskapets/verktygets/laddarens luftintag med en mjuk borste eller torr trasa.
- Rengör motorkåpan regelbundet med en fuktig trasa. Använd aldrig något slipande eller lösningsmedelsbaserat rengöringsmedel.
- Håll apparaten ren och torr.

Skydda miljön

Separat insamling. Produkter och batterier som är markerade med denna symbol får inte kastas i de vanliga hushållssoporna.

Produkter och batterier innehåller material som kan återanvändas eller återvinnas för att minska behovet av råmaterial. Återvinn elektriska produkter och batterier enligt lokala föreskrifter.

Närmare information finns tillgänglig på www.2helpU.com

Tekniska data

		BCBLV36 (H1)
Spänning	V_{dc}	36
Tomgångshastighet	/min	12700
Luftvolym	m^3/min	8,5
Vikt (vakuum	kg	3,5

Batterier				Laddare (minuter)					
Kat#	Vdc	Ah	Vikt kg	Kat#	90590287*	N517388*	BDC1A	BDC2A	BDC2A36
				Amp	400mA	1A	1A	2 A	1,35A
BL1518	18	1.5	0.38	BL1518	225	90	90	45	X
BL1518ST	18	1.5	0.38	BL1518ST	225	90	90	45	X
BL2018	18	2.0	0.39	BL2018	300	120	120	60	X
BL2018ST	18	2.0	0.39	BL2018ST	300	120	120	60	X
BL2518	18	2.5	0.43	BL2518	380	150	150	75	X
BL4018	18	4.0	0.64	BL4018	600	240	240	120	X
BL5018	18	5.0	0.7	BL5018	750	300	300	135	X
BL20362	36	2.0	0.64	BL20362	X	X	X	X	90
BL2536	36	2.5	0.68	BL2536	X	X	X	X	110
BL1554	18/54	1.5	1.08	BL1554	225	90	90	45	X
BL2554	18/54	2.5	1.2	BL2554	380	150	150	75	X

Det vägda geometriska medelvärdet av vibrationsfrekvensen enligt EN 50636:
Vibrationsvärde (a_h) 3.0 m/s^2, osäkerhet (K) 1.5 m/s^2

L_{pA} (uppmätt ljudnivå) 85 dB(A), osäkerhet = 2,5 dB(A)
L_{WA} (garanterad ljudeffekt) 97,5 dB(A), osäkerhet = 2,2 dB(A)

EG-försäkran om överensstämmelse
MASKINDIREKTIVET
BULLERFÖRESKRIFTER, UTOMHUS

BCBLV36 - blås-/sug

Black & Decker försäkrar att dessa produkter, beskrivna under "tekniska data" uppfyller:
2006/42/EC; EN 60335-1:2012+A11:2014+A13:2017, EN50636-2-100:2014
2000/14/EG, Lövblåssugare, Bilaga V

DEKRA Certification B.V. Meander 1051 / P.O. Box 5185
6825 MJ ARNHEM / 6802 ED ARNHEM, Nederländerna
Anmält organ, id-nr: 0344

Akustisk effekt enligt 2000/14/EG
(Artikel 13, bilaga III):
L_{WA} (uppmätt ljudeffekt) 85.0 dB(A) osäkerhet = 2,5 dB(A)
L_{WA} (garanterad ljudnivå) 100 dB(A)
De här produkterna överensstämmer även med direktiven 2006/42/EG, 2014/30/EU och 2011/65/EU.

Kontakta Black & Decker för ytterligare information på följande adress, eller se handbokens baksida.

Undertecknad är ansvarig för sammanställningen av tekniska data och gör denna försäkran för Black & Decker.

Becky Cotsworth
Director – Outdoor Products Group
Black & Decker Europe, 270 Bath Road, Slough,
Berkshire, SL1 4DX
Storbritannien
11/10/2019

Garanti

Black & Decker är säker på kvaliteten hos denna produkt och erbjuder kunder 24 månaders garanti från inköpsdatumet. Garantin gäller utöver konsumentens rättigheter enligt lag och påverkar inte dessa. Garantin är giltig i de områden som tillhör medlemsstaterna i Europeiska unionen och det europeiska frihandelsområdet.

För yrkande under garantin måste yrkandet vara in enlighet med Black & Deckers villkor och du kommer att behöva skicka in bevis på köpet till försäljaren eller en auktoriserad reparatör. Villkoren för Black & Deckers tvåårige garanti och var du hittar din närmaste auktoriserade reparatör kan erhållas på Internet på www.2helpU.com, eller genom att kontakta ditt lokal Black & Decker kontor på adressen som angetts i denna bruksanvisning.

Besök vår webbplats www.blackanddecker.se för att registrera din nya BLACK & DECKER-produkt samt för att få information om nya produkter och specialerbjudanden.

Tiltenkt bruk

Din BLACK+DECKER™ BCBLV36 blåser/suger er designet for fjerning av tørt løv fra harde overflater som terrasser og tørre plener. Disse verktøyene er bare beregnet som konsumentverktøy og bare til utendørs bruk.

Generelle sikkerhetsadvarsler for apparater

Advarsel! Ved bruk av nettdrevne/batteridrevne apparater må grunnleggende sikkerhetsregler (inkludert punktene som er beskrevet nedenfor) alltid følges for å redusere risikoen for brann, elektrisk støt, personskade og skade på materiell.

- Les hele denne håndboken nøye før du bruker apparatet og gjør deg kjent med betjeningen og riktig bruk av apparatet.
- Beregnet bruk er beskrevet i denne håndboken. Hvis du bruker annet tilbehør, kobler til annet utstyr eller bruker dette apparatet til andre oppgaver enn det som er anbefalt i denne håndboken, kan det føre til fare for personskade.

Begrepet "apparat" i alle advarslene som er oppgitt nedenfor, gjelder nettdrevet apparat (med ledning) eller batteridrevet apparat (uten ledning).

Ta vare på alle advarsler og instruksjoner for fremtidig bruk.

Bruke produktet

- Vær alltid forsiktig når du bruker apparatet.
- Hold arbeidsområdet rent og godt opplyst. Rotete eller mørke områder er en invitasjon til ulykker.
- Bruk apparatet bare i dagslys eller godt kunstig lys.
- Ikke bruk apparatet i eksplosjonsfarlige omgivelser, som for eksempel der det befinner seg brennbare væsker, gass eller støv.
- La aldri barn eller personer som ikke kjenner instruksjonene, bruke apparatet. Lokale bestemmelser kan begrense alderen til brukeren.
- Pass på at barn og dyr ikke kommer i nærheten av arbeidsområdet, og at de ikke berører apparatet eller strømledningen.
- Hold barn, andre personer og dyr unna når du bruker apparatet. Distraksjoner kan føre til at du mister kontrollen.
- Apparatet skal ikke brukes som leketøy.
- Ikke senk apparatet ned i vann.
- Ikke åpne apparathuset. Det er ingen deler inni som brukere skal behandle.

Personlig sikkerhet

- Vær oppmerksom, pass på hva du gjør, og gå fornuftig frem når du bruker et apparat. Ikke bruk et apparat når du er trett eller er påvirket av narkotika, alkohol eller medikamenter. Et øyeblikks uoppmerksomhet under bruk av verktøyet kan føre til alvorlige personskader.
- Bruk personlig verneutstyr når det er nødvendig.

Verneutstyr som beskyttelsesbriller, støvmaske, sklisikre vernesko, hjelm eller hørselsvern som passer til forholdene, reduserer risikoen for personskader.

- Forhindre utilsiktet start. Kontroller at bryteren står i posisjon "av" før du kobler til en strømkilde og/eller batteripakke, og før du tar opp eller bærer apparatet. Det kan føre til ulykker hvis du bærer apparater med fingeren på bryteren, eller tilfører strøm til apparater når bryteren står på.
- Ikke strekk deg for langt. Ha godt fotfeste og stå støtt hele tiden. Da kan du kontrollere apparatet bedre i uventede situasjoner.
- Bruk egnet arbeidstøy. Ikke ha på deg løstsittende klær eller smykker. Hold hår, antrekk og hansker borte fra bevegelige deler. Løstsittende klær, smykker og langt hår kan bli fanget opp av bevegelige deler.

Bruk og behandling av apparater

- Kontroller at maskinen ikke er skadet eller har defekte deler før du bruker det. Undersøk om brytere eller andre deler er skadet, eller om det er andre forhold som kan påvirke bruken.
- Ikke bruk apparatet hvis det ikke kan slås på og av med bryteren. Et apparat som ikke kan slås på eller av med bryteren, er farlig og må repareres.
- Trekk støpselet ut av stikkontakten og/eller koble batteripakken fra apparatet før du utfører innstillinger, bytter tilbehør eller lagrer apparatet. Disse forebyggende sikkerhetstiltakene reduserer risikoen for utilsiktet start av apparatet.
- Hold skjæreverktøy skarpe og rene der det er mulig å komme til. Godt vedlikeholdte skjæreverktøy med skarpe skjærekanter setter seg mindre sannsynlig fast og er lettere å kontrollere.
- Ikke bruk produktet hvis noen del er skadet eller defekt.
- Overlat reparasjon eller utskifting av skadde eller defekte deler til et autorisert serviceverksted.
- Forsøk aldri å fjerne eller skifte ut andre deler enn dem som er oppgitt i denne håndboken.

Elektrisk sikkerhet

- Apparatstøpselet må passe i stikkontakten. Aldri modifiser støpselet på noen måte. Ikke bruk adapterstøpsler sammen med jordede apparater. Umodifiserte støpsler og stikkontakter som passer vil redusere risikoen for elektrisk sjokk.
- Hold apparatet unna regn eller fuktighet. Dersom det kommer vann inn i et apparat, øker faren for elektrisk støt.
- Unngå uforsvarlig behandling av ledningen. Bruk aldri ledningen til å bære eller trekke apparatet eller til å trekke ut støpselet.

Hold ledningen borte fra varme, olje, skarpe kanter eller bevegelige deler. Skadede eller innviklede ledninger øker risikoen for elektrisk sjokk.

- Når du arbeider utendørs med et apparat, må du bruke en skjøteledning som er egnet for utendørs bruk. Bruk av en skjøteledning beregnet for utendørs bruk reduserer risikoen for elektrisk støt.
- Hvis du ikke kan unngå å bruke et apparat på et fuktig sted, bruker du strømforsyning som er beskyttet med jordfeilbryter. Bruk av jordfeilbryter (RCD) reduserer risikoen for elektrisk støt.

Etter bruk

- Når apparatet ikke er i bruk, skal det oppbevares på et tørt og godt ventilert sted og utilgjengelig for barn.
- Barn skal ikke ha tilgang til apparater som oppbevares.
- Når apparatet oppbevares eller transporteres i et kjøretøy, bør det plasseres i bagasjerommet eller festes, slik at det ikke beveger seg når kjøretøyet brått endrer hastighet eller retning.

Service

- Apparatet skal alltid repareres av kvalifisert personell og kun med originale reservedeler. Dette sikrer at apparatets sikkerhet opprettholdes.

Ekstra sikkerhetsinstruksjoner for blåse-/sugemaskiner

Beregnet bruk er beskrevet i denne håndboken. Hvis du bruker annet tilbehør, kobler til annet utstyr eller bruker dette produktet til andre oppgaver enn det som er anbefalt i denne håndboken, kan det føre til fare for personskade og/eller skade på eiendom.

- Bruk alltid kraftig fottøy og lange bukser mens du bruker produktet, for å beskytte føttene og bena.
- Slå alltid av produktet, la viften stoppe og ta støpselet ut av kontakten når:
  - Strømledningen er blitt skadet eller sitter fast.
  - Du forlater produktet uten tilsyn.
  - Kontrollere, justere, rengjøre eller arbeide på produktet.
  - Apparatet begynner å vibrere unormalt.
- Ikke plasser inntaket eller uttaket for blåseren i nærheten av øyne eller ører når det er i bruk. Blås aldri avfall mot personer som står i nærheten.
- Må ikke brukes i regnvær, og må heller ikke settes igjen ute mens det regner.
- Ikke kryss grusganger eller -veier mens produktet er slått på i blåse-modus. Gå, løp aldri.
- Ikke sett enheten ned på grus når den er slått på.
- Pass på at du alltid har godt fotfeste, særlig i skråninger. Ikke strekk deg for langt, og pass på balansen hele tiden.
- Ikke plasser noen gjenstander i åpningene.

Bruk aldri produktet hvis åpningene er blokkert. Hold dem frie for hår, lo, støv og alt som kan redusere luftstrømmen.

Advarsel! Bruk alltid produktet på den måten som er forklart i denne håndboken. Produktet er konstruert for å bli brukt i loddrett stilling, og hvis det brukes på annen måte, kan det oppstå personskade.

Kjør aldri produktet mens det ligger på siden eller er opp-ned.

- Operatøren eller brukeren er ansvarlig for ulykker eller farer andre personer eller deres eiendom blir utsatt for.
- Du må ikke bære produktet i kabelen.
- Før alltid kabelen bakover og bort fra produktet.

Advarsel! Hvis en ledning blir skadet under bruk, må du øyeblikkelig koble produktet fra strømnettet. Ikke ta på strømledningen før den er koblet fra stikkontakten.

- Ikke bruk løsemidler eller rengjøringsvæsker til å rengjøre produktet. Bruk et butt skraperedskap for å fjerne gress og jord.
- Du får kjøpt reservevifter hos BLACK+DECKER-serviceverkstedet. Bruk bare reservedeler og tilbehør som anbefales av BLACK+DECKER.
- Pass på at alle muttere og skruer er godt tilskrudd, så du sikrer at produktet er i trygg arbeidsmessig stand.

Andre personers sikkerhet

- Dette apparatet er ikke ment for bruk av personer (inkludert barn) med redusert fysiske, sensoriske eller mentale evner, eller mangel på erfaring og kunnskap, med mindre de får tilsyn eller har blitt opplært i bruk av apparatet av en person ansvarlig for deres sikkerhet.
- Barn må holdes under oppsyn, sørg for at de ikke leker med apparatet.

Restrisikoer

Når verktøyet brukes, kan det oppstå ytterligere risikoer som kanskje ikke er beskrevet i de medfølgende sikkerhetsadvarslene. Disse risikoene kan bli forårsaket av feil bruk, langvarig bruk osv.

Selv om de relevante sikkerhetsbestemmelsene blir fulgt, og sikkerhetstiltakene blir gjennomført, kan visse gjenværende risikoer ikke unngås. Disse inkluderer:

- Personskader som forårsakes av berøring av en roterende/bevegelig del.
- Personskader som oppstår ved skifte av deler, blader eller tilbehør.
- Personskader som skyldes for lang tids bruk av verktøyet. Når du bruker et verktøy i lange perioder, må du sørge for å ta regelmessige pauser.
- Hørselskader.
- Helsefarer forårsaket av innånding av støv som utvikler seg når du bruker verktøyet (eksempel: arbeid med tre, spesielt eik, bøk og MDF.)

Merking på produktet

De følgende symbolene sammen med datokode vises på apparatet:

Advarsel! Les håndboken før bruk.

Advarsel! Brukeren må bruke hørselsvern og vernebriller for å redusere risikoen for personskade.

Ikke utsett verktøyet for regn eller høy fuktighet, og sett det ikke igjen ute mens det regner.

Skru verktøyet av. Før du utfører vedlikehold på verktøyet, må du fjerne batteriet fra verktøyet.

Hold personer og dyr minst 6 meter borte fra arbeidsområdet.

Hold andre personer unna.

Garantert lydeffekt i henhold til direktiv 2000/14/EF.

Ytterligere sikkerhetsinstruksjoner for batterier og ladere

Batterier

- Forsøk aldri å åpne av noen årsak.
- Ikke utsett batteriet for vann.
- Ikke utsett batteriet for varme.
- Ikke oppbevar det på steder hvor temperaturen kan komme over 40 °C.
- Lad bare ved temperaturer mellom 10 °C og 40 °C.
- Bruk bare den laderen som følger med apparatet/verktøyet. Hvis du bruker feil lader, kan dette føre til et elektrisk støt eller at batteriet overopphetes.
- Følg instruksjonene i avsnittet "Miljøvern" når du skal kaste batterier.
- Ikke skad eller deformer batteripakken ved punktering eller støt, da dette kan føre til risiko for personskade og brann. Ikke lad skadede batterier.
- Under ekstreme forhold kan batterilekkasje forekomme. Hvis du oppdager væske på batteriene, må du tørke den forsiktig av med en klut. Unngå kontakt med huden.
- Hvis væsken kommer i kontakt med huden eller øynene, følger du instruksjonene nedenfor.

Advarsel! Batterivæsken kan føre til personskade eller skade på eiendom. Ved hudkontakt skyller du umiddelbart med vann. Hvis huden blir rød eller irritert eller smerter inntreffer, søk øyeblikkelig medisinsk hjelp. Hvis væsken kommer i kontakt med øynene, skyller du umiddelbart med rent vann og søker øyeblikkelig medisinsk hjelp.

Ikke forsøk å lade opp skadede batterier.

Ladere

Laderen er konstruert for en bestemt spenning.

Kontroller alltid at nettspenningen er i overensstemmelse med spenningen på typeskiltet.
Advarsel! Ikke skift ut laderen med et vanlig nettstøpsel.

- Bruk bare BLACK+DECKER-laderen til å lade batteriet i apparatet som laderen ble levert sammen med. Andre batterier kan sprekke og føre til personskade og materiell skade.
- Prøv aldri å lade ikke-oppladbare batterier.
- Hvis strømledningen blir skadet, må den byttes av produsenten eller et autorisert BLACK+DECKER-servicesenter for å unngå fare.
- Ikke utsett laderen for vann.
- Ikke åpne laderen.
- Ikke stikk gjenstander eller fingre inn i laderen.
- Apparatet, verktøyet eller batteriet må plasseres på et sted med god gjennomlufting under ladning.

Laderen er bare beregnet for innendørs bruk.

Les denne håndboken før bruk.

Elektrisk sikkerhet

Denne laderen er dobbeltisolert. Jording er derfor ikke nødvendig. Kontroller alltid at nettspenningen er i overensstemmelse med spenningen på typeskiltet. Ikke skift ut laderen med et vanlig nettstøpsel.

- Hvis strømledningen blir skadet, må den byttes av produsenten eller et autorisert BLACK+DECKER-servicesenter for å unngå fare.

Funksjoner

1. På/Av bryter
2. Håndtak
3. Nedre blåse-/sugerør
4. Øvre blåse-/sugerør
5. Stabiliseringshjul
6. Oppsamlingspose
7. Funksjonsvelger
8. Batteri
9. Lader
10. Stropp

Montering

Advarsel! Før monteringen må du passe på at maskinen er slått av, og at batteriet er tatt ut.

Montering av blåse-/sugerør (figur A)

Båse-/sugerør (3 og 4) må monteres før bruk.

- Plasser låsene på siden av blåse-/sugerørdelene overfor hverandre.
- Skyv blåse-/sugerørdelene bestemt inn i hverandre til låsene klikker på plass.
- Skyv det sammensatte blåse-/sugerøret inn i åpningen på blåser/suger (4a) som vist i figur E
- Fest med de medfølgende skruene (11).

Merk! Rørdelene skal ikke tas fra hverandre når de er satt sammen.

Montere stabiliseringshjul (figur A)

Stabiliseringshjulene skyves inn på enden av nedre blåse-/sugerør (3) og sikres med medfølgende skrue (11).
Som vist i figur E.

Ladning av batteriet (figur B)

Batteriet må lades før første gang det brukes, og hver gang det ikke lenger gir nok strøm til oppgaver som tidligere ble utført uten problemer. Batteriet kan bli varmt under lading. Dette er normalt og innebærer ikke feil.
Advarsel! Ikke lad batteriet ved omgivelsestemperaturer under 10 °C eller over 40 °C. Anbefalt ladetemperatur er ca. 24 °C.
Merk: Laderen vil ikke lade et batteri hvis celletemperaturen er under ca. 0 °C eller over 40 °C. Du bør la batteriet stå i laderen. Laderen begynner å lade automatisk når celletemperaturen blir høyere eller lavere.

- Når du skal lade batteriet (8), setter du det inn i laderen (9). Batteriet kan bare settes i laderen på én måte. Ikke bruk kraft. Pass på at batteriet sitter helt inne i laderen.
- Sett i laderen, og slå på ved nettstrømmen.

Ladingsindikatoren (9a) blinker kontinuerlig (langsomt). Ladingen er fullført når ladingsindikatoren (9a) lyser kontinuerlig. Laderen og batteriet kan være tilkoblet så lenge du vil mens LED-en lyser. LED-lyset begynner å blinke grønt (lader) når laderen av og til "fyller på" batteriet. Ladeindikatoren (9a) vil lyse så lenge batteripakken er tilkoblet laderen, og denne er koblet til nettstrømmen.

- Lad utladede batterier innen 1 uke. Batterienes levetid blir mye kortere hvis de oppbevares utladet.

La batteriet være i laderen

Laderen og batteripakken kan forbli tilkoblet med lysende LED-lys i ubegrenset tid. Laderen holder batteripakken klar og fulladet.

Laderdiagnose

Hvis laderen oppdager at batteriet er svakt eller skadet, blinker ladningsindikatoren (9a) hurtig rødt. Fortsett som følger:

- Sett inn batteriet (8) på nytt.
- Hvis ladingsindikatoren fortsetter å blinke fort, bruk et annet batteri til å finne ut om ladeprosessen fungerer riktig.
- Hvis den nye batteripakken lades korrekt, er den opprinnelige batteripakken defekt og bør leveres til et servicesenter for resirkulering.
- Hvis det nye batteriet gir samme indikasjon som det opprinnelige batteriet, bringer du laderen til et autorisert servicesenter.

Merk: Det kan ta så mye som 30 minutter å avgjøre om batteriet er defekt. Hvis batteriet er for varmt eller for kaldt, veksler LED-lampen mellom å blinke raskt og langsomt, ett blink ved hver hastighet med gjentagelse.

Batteri ladeindikator (figur C)

Batteriet inkluderer en ladestatusindikator for raskt å avgjøre batterilevetiden som vist i figur B. Ved å trykke på ladestatusknappen (8a) kan du lett se gjenværende strøm i batteriet som vist i figur B.

Sette inn og ta ut batteriet (figur D og E)

- Når du skal sette inn batteriet (8), plasserer du det rett overfor kontakten på verktøyet. Skyv batteriet inn i kontakten og skyv ned til det klikker på plass, som vist i figur C.
- Når du skal ta ut batteriet, trykker du på utløserknappen (8b) og trekker samtidig batteriet ut av kontakten, som vist i figur D.

Montere oppsamlingsposen (figur F og G)

- Sett håndtaket på oppsamlingsposen (6a) over åpningen, forsikre deg om at låsen klikker på plass på kanten av åpningen (6b)
- Oppsamlingsposen (6) kan låses til apparatet med stroppen (6c) som vist i figur G.

Sugemodus (figur H, I, J)

- Sett funksjonsvelgeren (7) til sugemodus som vist i figur H.
- Plasser sugerøret litt over avfallet/løvet.
  Slå på enheten ved å trykke på/av bryteren (1) opp og bruk en feiende bevegelse. Avfall/løv vil bli sugd opp gjennom røret og kastet i oppsamlingsposen (6).
- For å tømme oppsamlingsposen (6), ta den av appratet ved å trykke låsespaken (6d) og ta den av åpningen. For å tømme oppsamlingspose, åpne glidelåsen på bakenden for å tømme ut innholdet som vist på figur J.

Blåsemodus (figur K)

- Swrr funksjonsvelgeren (7) til sugemodus som vist i figur K.
- Hold blåserøret ca. 180 mm over bakken, slå på produktet, og benytt en feiende bevegelse fra side til side. Beveg deg langsomt fremover, og hold oppsamlet rusk/løv foran deg (figur K).

Vedlikehold

Ditt BLACK+DECKER -produkt er konstruert for å være i drift over lengre tid med et minimum av vedlikehold. Kontinuerlig tilfredsstillende bruk avhenger av ordentlig stell av apparatet og regelmessig renhold.

- Slå av apparatet/verktøyet og trekk ut støpselet.
- Eller slå av apparatet/verktøyet og fjern batteriet fra dette hvis apparatet/verktøyet har separat batteripakke.
- Eller la batteriet gå helt tomt hvis det er innebygd, og slå deretter av.
- Trekk ut laderen fra stikkontakten før du rengjør den. Laderen krever ikke annet vedlikehold enn regelmessig rengjøring.
- Rengjør regelmessig ventilasjonssporene i verktøyet/maskinen og laderen ved hjelp av en myk børste eller tørr klut.
- Rengjør motorhuset regelmessig med en fuktig klut. Ikke bruk slipende eller løsemiddelbaserte rengjøringsmidler.
- Hold apparatet rent og tørt.

Miljøvern

Separat avfallshåndtering. Produkter og batterier merket med dette symbolet skal ikke kastes i vanlig husholdningsavfall.

Produkter og batterier inneholder materialer som kan gjenbrukes eller gjenvinnes for å redusere behovet for nye råmaterialer. Vennligst lever elektrisk utstyr og batterier til gjenbruk i henhold til lokale retningslinjer.
Mer informasjon finner du på www.2helpU.com

Tekniske data

		BCBLV36 (H1)
Spenning	V_{dc}	36
Ubelastet hastighet	/min	12700
Luftvolum	m^3/min	8,5
Vekt (suging)	kg	3,5

Batterier				Ladere (minutter)					
Kat.#	Vdc	Ah	Vekt kg	Kat.#	90590287*	N517388*	BDC1A	BDC2A	BDC2A36
				Amp	400mA	1A	1A	2A	1,35A
BL1518	18	1,5	0,38	BL1518	225	90	90	45	X
BL1518ST	18	1,5	0,38	BL1518ST	225	90	90	45	X
BL2018	18	2,0	0,39	BL2018	300	120	120	60	X
BL2018ST	18	2,0	0,39	BL2018ST	300	120	120	60	X
BL2518	18	2,5	0,43	BL2518	380	150	150	75	X
BL4018	18	4,0	0,64	BL4018	600	240	240	120	X
BL5018	18	5,0	0,7	BL5018	750	300	300	135	X
BL20362	36	2,0	0,64	BL20362	X	X	X	X	90
BL2536	36	2,5	0,68	BL2536	X	X	X	X	110
BL1554	18/54	1,5	1,08	BL1554	225	90	90	45	X
BL2554	18/54	2,5	1,2	BL2554	380	150	150	75	X

Vektet vibrasjonsverdi for hånd/arm ifølge EN 50636:
Vibrasjonsemisjonsverdi (a_h) 3,0 m/s^2, usikkerhet (K) 1,5 m/s^2

L_{pA} (målt lydtrykk) 85 dB(A), usikkerhet = 2,5 dB(A)
L_{WA} (garantert lydeffekt) 97,5 dB(A), usikkerhet = 2,2 dB(A)

EF-samsvarserklæring
MASKINDIREKTIVET
DIREKTIV FOR UTENDØRSSTØY

CE

BCBLV36 - Blåser/suger

Black & Decker erklærer at disse produktene, som er beskrevet under "Tekniske data", er i samsvar med:
2006/42/EC; EN 60335-1:2012+A11:2014+A13:2017, EN50636-2-100:2014
2000/14/EF, løvsamler, vedlegg V

DEKRA Certification B.V. Meander 1051 / P.O. Box 5185
6825 MJ ARNHEM / 6802 ED ARNHEM, Netherlands
ID-nummer for varslet organ: 0344

Lydeffektnivå i henhold til 2000/14/EF
(Artikkel 13, vedlegg III):
L_{WA} (målt lydeffekt) 85,0 dB(A)
Uncertainty = 2,5 dB(A)
L_{WA} (garantert lydeffekt) 100 dB(A)
Disse produktene er også i samsvar med direktiv 2006/42/EC, 2014/30/EU og 2011/65/EU.
Hvis du ønsker mer informasjon, kan du kontakte Black & Decker på adressen under eller se baksiden av bruksanvisningen.

Undertegnede er ansvarlig for utarbeidelsen av den tekniske dokumentasjonen og gir denne erklæringen på vegne av Black & Decker.

Becky Cotsworth
Director – Outdoor Products Group
Black & Decker Europe, 270 Bath Road, Slough,
Berkshire, SL1 4DX
Storbritannia
11/10/2019

Garanti

Black & Decker er trygg på kvaliteten av produktene sine og tilbyr en 24 måneders garanti fra kjøpsdato. Denne garantierklæringen kommer i tillegg til dine lovbestemte rettigheter og er ikke i konflikt med disse. Garantien er gyldig innen områdene tilhørende medlemslandene i den Europeiske Union (EU) og det Europeiske Frihandelsområdet (EFTA).

For å ta garantien i bruk må kravet være i samsvar med kjøpsbetingelsene fra Black&Decker og du må vise kjøpskvittering til forhandleren eller til et autorisert serviceverksted. Betingelsene for Black & Deckers 2 års garanti og adressen til din nærmeste autoriserte serviceverksted kan du finne på internett under www.2helpU.com, eller ved å kontakte ditt lokale Black & Decker kontor, adressen er angitt i denne bruksanvisningen.

Besøk våre nettsider på www.blackanddecker.no for å registrere ditt nye BLACK+DECKER-produkt og for å få informasjon om nye produkter og spesialtilbud.

Tilsigtet brug

Dine BLACK+DECKER™ BCBLV36 løvsugere er udviklet til at rydde tørre blade fra hårde overflader som terrasser og tørre græsplæner. Disse apparater er kun beregnet til privat og udendørs brug.

Generelle sikkerhedsadvarsler for apparatet

Advarsel! Ved brug af apparater, der forsynes med strøm via forsyningsnettet/trådløse apparater, er det vigtigt, at grundlæggende sikkerhedsforholdsregler, herunder bl.a. nedenstående, altid følges for at mindske risikoen for brand, elektrisk stød, kvæstelser og materiel skade.

- Læs hele denne vejledning omhyggeligt, før du bruger apparatet, sæt dig ind i dets betjeningsanordninger og korrekt brug af apparatet.
- Den tilsigtede brug er beskrevet i denne vejledning. Brugen af ekstraudstyr eller tilbehør eller udførelse af andet arbejde med dette apparat end det, der anbefales i denne vejledning, kan udgøre en fare for kvæstelser.

Udtrykket "apparat", der benyttes i alle nedenstående advarsler, henviser til netdrevne apparater (med netledning) eller batteridrevne apparater (trådløs).

Gem alle advarsler og instruktioner til fremtidig reference.

Brug af apparatet

- Vær altid opmærksom ved brugen af apparatet.
- Sørg for, at arbejdsområdet er rent og godt oplyst. Rodede eller mørke områder giver anledning til ulykker.
- Brug kun apparatet i dagslys eller ved god kunstig belysning.
- Brug ikke apparatet i eksplosive omgivelser, f.eks. hvor der er brændbare væsker, gasser eller støv.
- Lad ikke børn eller personer, der ikke har læst denne vejledning, benytte apparatet. Lokale regler kan begrænse brugerens alder.
- Lad ikke børn eller dyr komme i nærheden af arbejdsområdet eller røre ved apparatet eller netledningen.
- Hold børn, omkringstående og dyr på afstand, når der arbejdes med et apparat. Distraktioner kan medføre, at du mister kontrollen.
- Apparatet må ikke bruges som legetøj.
- Apparatet må ikke nedsænkes i vand.
- Kabinettet må ikke åbnes. Der er ingen dele inde i kabinettet, som kan serviceres af brugeren.

Personsikkerhed

- Vær opmærksom, hold øje med, hvad du laver, og brug apparatet fornuftigt. Brug ikke et apparat, hvis du er træt eller påvirket af stoffer, medicin eller alkohol. Et øjebliks uopmærksomhed under brug af et apparat kan medføre alvorlige kvæstelser.
- Brug om nødvendigt personligt sikkerhedsudstyr.

Brug af værnemidler som f.eks. øjenbeskyttelse, støvmaske, skridsikkert fodtøj, beskyttelseshjelm eller høreværn nedsætter risikoen for personskader, hvis udstyret anvendes korrekt.

- Sørg for, at værktøjet ikke kan starte utilsigtet. Kontroller, at afbryderkontakten står på slukket, inden apparatet sluttes til en strømkilde og/eller batteriet, samles op eller bæres. Bæres apparatet, mens fingeren er på kontakten, eller tilsluttes det, mens kontakten står på tændt, kan der nemt ske en ulykke.
- Undlad at række for langt. Hold hele tiden en god fodstilling og balance. Så har du bedre styr på apparatet, hvis der opstår uventede situationer.
- Bær hensigtsmæssig påklædning. Bær ikke løst tøj eller smykker. Hold dit hår, tøj og handsker væk fra bevægelige dele. Løstsiddende tøj, smykker eller langt hår kan blive fanget i bevægelige dele.

Brug og vedligeholdelse af apparater

- Kontroller apparatet for beskadigede eller defekte dele før brug. Se efter knækkede dele, skader på kontakter og eventuelle andre tilstande, der kan påvirke apparatets funktion.
- Brug ikke apparatet, hvis afbryderen er defekt. Apparater, der ikke kan afbrydes, er farligt og skal repareres.
- Træk stikket ud af stikkontakten og/eller batteriet inden indstilling, tilbehørsudskiftning eller opbevaring af apparatet. Disse sikkerhedsforanstaltninger reducerer risikoen for utilsigtet start af apparatet.
- Hold skæreværktøj skarpt og rent. Ordentligt vedligeholdt skæreværktøj med skarpe skærekanter har mindre tilbøjelighed til at binde og er lettere at styre.
- Brug ikke apparatet med beskadigede eller defekte dele.
- Få beskadigede eller defekte dele repareret eller udskiftet på et autoriseret værksted.
- Forsøg aldrig at fjerne eller udskifte dele ud over dem, der er beskrevet i denne vejledning.

Elektricitet og sikkerhed

- Apparatets stik skal passe til stikkontakten. Stikket må aldrig modificeres på nogen måde. Brug ikke adapterstik sammen med jordforbundne apparater. Umodificerede stik og dertil passende stikkontakter reducerer risikoen for elektrisk stød.
- Apparatet må ikke udsættes for regn eller fugt. Indtrængen af vand i apparatet øger risikoen for elektrisk stød.
- Pas på, at ledningen ikke beskadiges. Bær, træk eller afbryd ikke apparatet vha. ledningen. Hold ledningen borte fra varme, olie, skarpe kanter og bevægelige dele.

Beskadigede eller sammenfiltrede ledninger øger risikoen for elektrisk stød.

- Hvis et apparat benyttes i det fri, skal der benyttes en forlængerledning, som er godkendt til udendørs brug. Brug af en ledning, der er egnet til udendørs brug, reducerer risikoen for elektrisk stød.
- Brug en strømkilde med fejlstrømsbeskyttelse, hvis det er nødvendigt at anvende et apparat på fugtige steder. Ved at benytte en fejlstrømsafbryder reduceres risikoen for elektrisk stød.

Efter brug

- Opbevar apparatet på et tørt, godt ventileret sted uden for børns rækkevidde, når det ikke er i brug.
- Børn må ikke have adgang til opbevarede apparater.
- Når apparatet opbevares eller transporteres i et køretøj, skal det anbringes i bagagerummet eller fastgøres for at forhindre bevægelse som følge af pludselige ændringer i hastighed eller retning.

Service

- Få altid apparatet repareret af kvalificerede fagfolk med originale reservedele. Dermed opretholdes apparatets sikkerhed.

Yderligere sikkerhedsvejledninger for løvsugere

Den tilsigtede brug er beskrevet i denne vejledning.

Brug af ekstraudstyr eller tilbehør eller udførelse af andre opgaver med dette apparat end de, der anbefales i denne vejledning, kan medføre risiko for personskade og/eller materiel skade.

- Brug altid kraftigt fodtøj og lange bukser til beskyttelse af fødder og ben under brugen af apparatet.
- Sluk altid produktet, lad blæseren stoppe, og tag batteriet ud af apparatet, når:
  - Hvis strømledningen er filtret sammen.
  - Når du efterlader produktet uden opsyn.
  - Når du kontrollerer, juster, rengør eller arbejder på produktet.
  - Hvis produktet begynder at vibrere unormalt.
- Hold ikke indsugning eller udblæsning i nærheden af øjne eller ører under arbejdet. Blæs aldrig materiale mod omkringstående.
- Brug ikke produktet i regnvejr, og lad det ikke ligge ude i regnvejr.
- Passér ikke grusstier eller veje, mens produktet er tændt og blæser. Gå, løb ikke.
- Sæt ikke produktet ned på grus, mens der er tændt for det.
- Sørg altid for godt fodfæste, især på skråninger. Stræk dig ikke for langt, og sørg hele tiden for at være i balance.
- Stik ikke genstande ind i åbningerne. Brug aldrig produktet, hvis åbningerne er blokeret - hold dem fri for hår, fnug, støv og andet, der kan reducere luftstrømmen.

Advarsel! Brug altid produktet som beskrevet i vejledningen. Produktet er designet til brug i opretstående stilling; hvis det bruges på anden måde, kan det forårsage tilskadekomst.
Lad aldrig produktet køre, mens det ligger på siden eller står på hovedet.

- Brugeren er ansvarlig for ulykker eller risici, som andre eller andres ejendom udsættes for.
- Bær ikke produktet i ledningen.
- Før altid ledningen bagved og væk fra produktet.

Advarsel! Hvis ledningen bliver beskadiget under brug, skal du omgående tage den ud af stikkontakten. Rør ikke ved ledningen, før du har taget den ud af stikkontakten.

- Brug ikke opløsningsmidler eller rensevæsker til rengøring af produktet. Brug en uskarp skraber til at fjerne græs og snavs.
- Udskiftningsblæsere kan købes hos en BLACK+DECKER-servicefilial. Brug kun reservedele og tilbehør, der anbefales af BLACK+DECKER.
- Sørg for, at alle apparatets møtrikker, bolte og skruer er spændt, så arbejdsforholdene er sikre.

Andres sikkerhed

- Dette udstyr er ikke beregnet til anvendelse af personer (inklusive børn) med nedsatte fysiske, sensoriske eller mentale handicaps eller med mangel på erfaringer eller viden, medmindre de er under overvågning eller har fået instruktioner i brugen af udstyret af en person, der er ansvarlig for deres sikkerhed.
- Børn skal holdes under opsyn, så det sikres, at de ikke leger med værktøjet.

Tilbageværende risici

Der kan opstå yderligere, tilbageværende risici under brugen af apparatet, som muligvis ikke behandles i de vedlagte sikkerhedsadvarsler. Disse
risici kan opstå pga. forkert anvendelse, langvarig brug etc.
Selv ved overholdelse af relevante sikkerhedsforskrifter og anvendelse af sikkerhedsudstyr kan visse resterende risici ikke undgås. Disse omfatter:

- Tilskadekomst forårsaget af berøring af roterende/bevægelige dele.
- Tilskadekomst forårsaget af udskiftning af dele, klinger eller tilbehør.
- Tilskadekomst forårsaget af langvarig brug af et værktøj. Husk at holde pause jævnligt ved brug af et apparat i længere tid.
- Hørenedsættelse.
- Sundhedsrisici forårsaget af indånding af støv, der genereres ved brug af værktøjet (eksempel: arbejde med træ, især, eg, bøg og MDF.)

Mærkater på apparatet

Følgende piktogrammer vises på værktøjet sammen med datokoder:

Advarsel! Læs vejledningen inden brug.

Advarsel! Brugeren skal læse bære høre- og øjenbeskyttelse for at reducere risikoen for kvæstelser.

Udsæt ikke værktøjet for regn eller høj luftfugtighed, og lad det ikke ligge ude i regnvejr.

Slå strømmen fra. Tag batteriet ud af værktøjet, inden der foretages vedligeholdelse på værktøjet.

Hold mennesker og dyr mindst 6 m væk fra arbejdsområdet.

Hold omkringstående på afstand.

Direktiv 2000/14/EF garanteret lydeffekt.

Yderligere sikkerhedsvejledninger for batterier og ladere

Batterier

- Forsøg aldrig at åbne den af en eller anden grund.
- Batteriet må ikke udsættes for fugt.
- Batteriet må ikke udsættes for varme.
- Må ikke opbevares på steder, hvor temperaturen kan overstige 40°C.
- Oplad kun ved omgivelsestemperaturer på mellem 10°C og 40°C.
- Brug kun den oplader, der fulgte med apparatet/værktøjet, til opladning. Brug af den forkerte oplader kan medføre elektrisk stød eller overophedning af batteriet.
- Følg vejledningen i afsnittet "Miljøbeskyttelse" ved bortskaffelse af batterier.
- Undgå at beskadige/deformere batteripakken ved at punktere den eller slå på den, da dette kan forårsage risiko for tilskadekomst eller brand. Beskadigede batterier må ikke oplades.
- Under ekstreme forhold kan der forekomme batterilækage. Hvis du bemærker væske på batterierne, skal du omhyggeligt tørre den af med en klud. Undgå kontakt med huden.
- I tilfælde af kontakt med hud eller øjne, skal du følge nedenstående anvisninger.

Advarsel! Batterivæsken kan forårsage personskader eller materielle skader. I tilfælde af kontakt med huden skylles straks med vand. Søg læge, hvis der opstår rødme, smerte eller irritation. Skyl straks med rent vand, og søg læge i tilfælde af kontakt med øjnene.

Forsøg ikke at oplade beskadigede batterier.

Opladere

Laderen er udviklet til en specifik spænding.
Kontroller altid, at netspændingen svarer til spændingen på typeskiltet.

Advarsel! Forsøg aldrig at erstatte opladerenheden med et almindeligt netstik.

- Brug kun din BLACK+DECKER-lader til at oplade batteriet i det apparat/værktøj, som den blev leveret sammen med. Andre batterier kan eksplodere og forårsage kvæstelser og materielle skader.
- Forsøg aldrig at oplade ikke-genopladelige batterier.
- Hvis netledningen beskadiges, skal den udskiftes af producenten eller et autoriseret BLACK+DECKER-værksted, så farlige situationer undgås.
- Opladeren må ikke udsættes for fugt.
- Opladeren må ikke åbnes.
- Opladeren må ikke undersøges.
- Apparatet/værktøjet/batteriet skal anbringes et sted med god udluftning, når det oplades.

Opladeren er kun beregnet til indendørs brug.

Læs brugervejledningen, før værktøjet tages i brug.

Elektricitet og sikkerhed

Opladeren er dobbelt isoleret. Derfor er en jordledning ikke nødvendig. Kontroller altid, at netspændingen svarer til spændingen på typeskiltet. Forsøg aldrig at erstatte opladerenheden med et almindeligt netstik.

- Hvis netledningen beskadiges, skal den udskiftes af producenten eller et autoriseret BLACK+DECKER-værksted, så farlige situationer undgås.

Funktioner

1. Tænd/sluk-kontakt
2. Håndtag
3. Nederste blæse-/sugerør
4. Øverste blæse-/sugerør
5. Stabiliseringshjul
6. Opsamlingspose
7. Funktionsvælger
8. Batteri
9. Oplader
10. Strop

Samling

Advarsel! Før montering skal det sikres, at apparatet er slukket, og at batteriet er fjernet.

Samling af blæse- og sugerøret (fig. A)

Blæse- og sugerøret (3 og 4) skal samles før brug.

- Ret tapperne ind på siden af blæse- og sugerørene.
- Skub blæse- og sugerørene omhyggeligt ind i hinanden, indtil tapperne klikker på plads.
- Skub de samlede blæse- og sugerør ind i åbningen på løvsugeren (4a), som vist i figur E
- Fastgør med de medfølgende skruer (11).

Bemærk! Rørene må ikke adskilles, når de først er samlet.

Montering af stabiliseringshjulene (fig. A)

Stabiliseringshjulene glider over enden af det nederste blæse- og sugerør (3) og fastgøres med den medfølgende skrue (11). Som vist i figur E.

Opladning af batteriet (fig. B)

Batteriet skal oplades inden ibrugtagningen, og når det ikke leverer strøm nok til opgaver, der tidligere kunne udføres ubesværet. Batteriet kan blive varmt under opladningen. Det er normalt og ikke tegn på problemer.

Advarsel! Oplad ikke batteriet ved omgivende temperaturer på under 10 °C eller over 40 °C. Den anbefalede opladningstemperatur er ca. 24 °C.

Bemærk: Opladeren oplader ikke et batteri, hvis dets temperatur er under ca. 0°C eller over 40°C.

Batteriet bør blive siddende i laderen, som automatisk begynder opladningen, når batteriet opvarmes/afkøles.

- Sæt batteriet (8) i opladeren (9) for at lade det op.

Batteriet passer kun i laderen på én måde. Tving dem ikke. Kontroller, at batteriet er sat helt i opladeren.
- Tilslut laderen, og tænd på stikkontakten.

Ladeindikatoren (9a) blinker konstant (langsomt).
Ladningen er afsluttet, når ladeindikatoren (9a) lyser konstant. Du kan lade opladeren og batteriet være tilsluttet i længere tid med tændt lysdiode. Lysdioden begynder at blinke grønt (opladning), når laderen en gang imellem efterfylder batteriet. Ladeindikatoren (9a) lyser, så længe batteriet er tilsluttet til laderen, der er sat i stikkontakten.
- Afladede batterier bør oplades inden for 1 uge. Batteriets levetid reduceres kraftigt, hvis batteriet opbevares i afladet tilstand.

Lad batteriet blive siddende i opladeren
Du kan lade batteripakken sidde i laderen med tændt lysdiode, så længe det ønskes. Opladeren holder batteripakken klar og fuldt opladet.

Fejlsøgning på opladeren
Ladeindikatoren (9a) blinker hurtigt, hvis laderen registrerer et svagt eller beskadiget batteri. Fortsæt som følger:
- Sæt batteriet (8) i igen.
- Hvis ladeindikatoren fortsætter med at blinke med en fast hastighed, skal du bruge et andet batteri til at kontrollere, om opladningen sker korrekt.
- Hvis det andet batteri lades korrekt, er det oprindelige batteri defekt og skal indleveres til genbrug på et servicecenter.
- Hvis det andet batteri giver samme fejlvisning som det oprindelige, skal laderen testes på et autoriseret servicecenter.

Bemærk: Det kan tage op til 30 minutter at konstatere, at batteriet er defekt. Hvis batteriet er for varmt eller koldt, blinker lysdioden skiftevis hurtigt og langsomt med et blink ved hver frekvens, hvorefter sekvensen gentages.

Batteriets ladeindikator (fig. C)
Batteriet indeholder en ladeindikator, der hurtigt afgør omfanget af batteriets levetid, som vist i figur B. Ved at trykke på ladeindikatoren (8a) kan du let se den resterende opladning i batteriet, som vist i figur B.

Isætning og udtagning af batteriet (fig. D, E)
- Anbring batteriet (8), så det flugter med koblingsstikket på værktøjet, når batteriet skal isættes. Skub batteriet ind i koblingsstikket, og skub, indtil batteriet går i indgreb, som vist på figur C.
- For at fjerne batteriet skal du trykke på udløserknappen (8b) og samtidigt trække batteriet ud af koblingsstikket, som vist på figur D.

Montering af opsamlingsposen (fig. F, G)
- Monter opsamlingsposen (6a) over porten, mens du sikrer dig, at tappen klikker på plads på portkanten (6b)
- Opsamlingsposen (6) kan sikres til apparatet med stroppen (6c), som vist i figur G.

Sugefunktion (fig. H, I, J)
- Skift funktionsvælgeren (7) til sugefunktion, som vist i figur H.
- Hold sugerøret lidt over affaldet/bladene.
  Tænd for apparatet ved at skubbe tænd/sluk-kontakten (1) opad og bruge en fejende bevægelse; affaldet/bladene suges op gennem røret og føres til opsamlingsposen (6).
- For at tømme opsamlingsposen (6) skal du tage den af enheden ved at trykke på frigørelseskontakten (6d) og fjerne den fra porten. Lyn bagenden op og tøm derefter dens indhold, som vist i figur J.

Blæsefunktion (fig. K)
- Skift funktionsvælgeren (7) til blæsefunktion, som vist i figur K.
- Hold blæserøret ca. 180 mm over jorden, tænd produktet og gå langsomt frem med en fejende bevægelse fra side til side med ophobet affald/blade foran dig (fig. K).

Vedligeholdelse
Dit BLACK+DECKER-udstyr er beregnet til brug gennem lang tid med et minimum af vedligeholdelse. Vedvarende tilfredsstillende funktion er afhængig af, om apparatet plejes korrekt og rengøres regelmæssigt.
- Sluk og tag apparatets/værktøjets stik ud af stikkontakten.
- Eller sluk og fjern batteriet fra apparatet/værktøjet, hvis det har en separat batteripakke.
- Eller aflad batteriet helt, hvis det er indbygget, og sluk derefter.
- Træk opladeren ud af stikkontakten, før den rengøres. Opladeren kræver ingen vedligeholdelse, men skal rengøres jævnligt.
- Rengør jævnligt værktøjets/apparatets og laderens ventilationshuller med en blød børste eller en tør klud.
- Rengør med jævne mellemrum motorhuset med en fugtig klud. Der må ikke bruges skuremidler eller opløsningsmidler.
- Hold apparatet rent og tørt.

Miljøbeskyttelse

Særskilt bortskaffelse. Produkter og batterier mærket med dette symbol må ikke bortskaffes sammen med normalt husholdningsaffald.

Produkter og batterier indeholder materialer, der kan genvindes eller genbruges og således reducere efterspørgslen efter råvarer. Genbrug venligst elektriske produkter og batterier i henhold til lokale bestemmelser.

Yderligere informationer findes på www.2helpU.com

Tekniske data

		BCBLV36 (H1)
Spænding	V_{dc}	36
Tomgangshastighed	/min.	12700
Luftmængde	m^3/min	8.5
Vægt (Suger	kg	3.5

Batterier				Ladere (minutter)					
Kat. nr.	Vdc	Ah	Vægt Kg	Kat. nr.	90590287*	N517388*	BDC1A	BDC2A	BDC2A36
				Ampere	400mA	1A	1A	2 A	1,35A
BL1518	18	1.5	0.38	BL1518	225	90	90	45	X
BL1518ST	18	1.5	0.38	BL1518ST	225	90	90	45	X
BL2018	18	2.0	0.39	BL2018	300	120	120	60	X
BL2018ST	18	2.0	0.39	BL2018ST	300	120	120	60	X
BL2518	18	2.5	0.43	BL2518	380	150	150	75	X
BL4018	18	4.0	0.64	BL4018	600	240	240	120	X
BL5018	18	5.0	0.7	BL5018	750	300	300	135	X
BL20362	36	2.0	0.64	BL20362	X	X	X	X	90
BL2536	36	2.5	0.68	BL2536	X	X	X	X	110
BL1554	18/54	1.5	1.08	BL1554	225	90	90	45	X
BL2554	18/54	2.5	1.2	BL2554	380	150	150	75	X

Hånd/arm vægtet vibrationsværdi i henhold til EN 50636:
Værdi for udsendelse af vibration (a_h) 3,0 m/s^2, usikkerhed (K) 1.5 m/s^2

L_{pA} (måling af lydtryk) 85 dB(A), usikkerhed = 2,5 dB(A)
L_{WA} (garanteret lydeffekt) 97,5 dB(A), usikkerhed = 2,2 dB(A)

EF-overensstemmelseserklæring
MASKINDIREKTIV
DIREKTIV OM STØJEMISSION FRA MASKINER TIL UDENDØRS BRUG

CE

BCBLV36 - Løvsuger

Black & Decker erklærer, at produkterne beskrevet under "Tekniske data" er i overensstemmelse med:
2006/42/EC; EN 60335-1:2012+A11:2014+A13:2017, EN50636-2-100:2014
2000/14/EF, løvsuger, bilag V

DEKRA Certification B.V. Meander 1051 / P.O. Box 5185
6825 MJ ARNHEM / 6802 ED ARNHEM, Nederlandene
Underrettet myndighed, id-nr.: 0344

Lydintensitetsniveau i henhold til 2000/14/EF
(artikel 13, bilag III):
L_{WA} (målt lydeffekt) 85,0 dB(A), usikkerhed = 2,5 dB(A)
L_{WA} (garanteret lydeffekt) 100 dB(A)

Disse produkter er endvidere i overensstemmelse med direktiv 2006/42/EC, 2014/30/EU og 2011/65/EU.
Kontakt Black & Decker på nedenstående adresse eller se vejledningens bagside for at få yderligere oplysninger.

Undertegnede er ansvarlig for udarbejdelsen af de tekniske data og fremsætter denne erklæring på vegne af Black & Decker.

Becky Cotsworth
Direktør – Outdoor Products Group
Black & Decker Europe, 270 Bath Road, Slough,
Berkshire, SL1 4DX
Storbritannien
11/10/2019

Garanti

Black & Decker er overbevist om den gode kvalitet af sine produkter og giver forbrugerne en garanti på 24 måneder fra købsdatoen. Garantien er et tillæg til forbrugerens lovmæssige rettigheder og påvirker ikke disse. Garantien er gyldig inden for medlemsstaterne af Den Europæiske Union og Det Europæiske Frihandelsområde.

Når du gør krav på garantien, skal kravet være i overensstemmelse med Black & Decker vilkår og betingelser, og du skal indsende dokumentation for købet til sælgeren eller til en autoriseret reparatør. Vilkår og betingelser for Black & Decker 2 års garanti og placeringen af dit nærmeste autoriserede serviceværksted kan fås på internettet på www.2helpU.com, eller ved at kontakte dit lokale Black & Decker kontor på den adresse, der er angivet i denne vejledning.

Besøg venligst vores websted www.blackanddecker.co.uk for at registrere dit nye BLACK+DECKER produkt og modtage opdateringer om nye produkter og specielle tilbud.

Käyttötarkoitus

BLACK+DECKER™ BCBLV36 -puhallin/imuri on tarkoitettu kuivien lehtien poistamiseen kovilta pinnoilta, kuten lavoilta ja kuivilta nurmikoilta. Laitteet on tarkoitettu vain kotikäyttöön ja vain ulkona.

Laitteen yleiset turvavaroitukset

Varoitus! Sähkölaitteita / johdottomia laitteita käytettäessä on aina noudatettava asianmukaisia turvaohjeita, jotta tulipalojen, sähköiskujen, henkilövahinkojen ja materiaalivaurioiden riski olisi mahdollisimman pieni.

- Lue nämä ohjeet huolellisesti ennen laitteen käyttöä. Tutustu hallintalaitteisiin ja opettele laitteen oikea käyttö.
- Käyttötarkoitus kuvataan näissä ohjeissa. Muiden kuin ohjeissa suositeltujen lisävarusteiden tai -osien käyttö sekä laitteen käyttö muuhun kuin oppaassa suositeltuun tarkoitukseen voi aiheuttaa henkilövahingon vaaran.

Jäljempänä olevissa varoituksissa käytetyllä käsitteellä "laite" tarkoitetaan verkkokäyttöisiä laitteita (joissa on verkkojohto) tai akkukäyttöisiä laitteita (joissa ei ole verkkojohtoa).

Säästä kaikki varoitukset ja ohjeet tulevaa käyttöä varten.

Laitteen käyttö

- Ole aina huolellinen käyttäessäsi laitetta.
- Pidä työskentelyalue puhtaana ja hyvin valaistuna. Onnettomuuksia sattuu herkemmin epäsiistissä tai huonosti valaistussa ympäristössä.
- Käytä laitetta vain päivänvalossa tai hyvin valaistulla alueella.
- Älä käytä laitetta räjähdysalttiissa ympäristössä, jossa on palavaa nestettä, kaasua tai pölyä.
- Älä koskaan anna lasten tai kenenkään, joka ei ole lukenut käyttöohjetta, käyttää laitetta. Paikalliset säädökset saattavat määrittää käyttäjiä koskevia ikärajoituksia.
- Älä anna lasten tai eläinten tulla lähelle työskentelyaluetta tai koskea laitteen virtajohtoon.
- Pidä lapset, sivulliset ja eläimet loitolla laitetta käyttäessäsi. Keskittymiskyvyn herpaantuminen voi aiheuttaa hallinnan menettämisen.
- Laitetta ei saa käyttää leluna.
- Älä upota laitetta veteen.
- Älä avaa laitteen koteloa. Sen sisällä ei ole käyttäjän huollettavissa olevia osia.

Henkilöturvallisuus

- Ole valpas, keskity työhön ja noudata tervettä järkeä laitteen käytössä. Älä käytä laitetta, jos olet väsynyt tai huumeiden, alkoholin tai lääkkeiden vaikutuksen alaisena. Hetken tarkkaamattomuus laitetta käytettäessä saattaa johtaa vakavaan loukkaantumiseen.
- Käytä tarvittaessa henkilökohtaisia suojavarusteita.

Suojavarusteet, kuten suojalasit, hengityssuojain, luistamattomat turvajalkineet, kypärä ja kuulosuojaimet, pienentävät loukkaantumisriskiä, jos niitä käytetään tilanteen mukaan oikein.

- Vältä tahatonta käynnistämistä. Varmista, että virta on katkaistu käyttökytkimellä, ennen kuin liität laitteen virtalähteeseen ja/tai akkuun, nostat laitteen tai kannat sitä. Onnettomuusvaara lisääntyy, jos kannat laitetta sormi käyttökytkimellä tai kytket laitteen virtajohdon pistorasiaan, kun käyttökytkin on päällä.
- Älä kurkottele. Huolehdi siitä, että sinulla on koko ajan tukeva jalansija ja hyvä tasapaino. Niin voit paremmin hallita laitetta odottamattomissa tilanteissa.
- Käytä tarkoitukseen soveltuvia vaatteita. Älä käytä löysiä vaatteita tai koruja. Pidä hiukset, vaatteet ja kädet loitolla liikkuvista osista. Löysät vaatteet, korut tai pitkät hiukset voivat tarttua liikkuviin osiin.

Laitteiden käyttö ja hoito

- Tarkista ennen laitteen käyttöä, ettei laitteessa ole vahingoittuneita tai viallisia osia. Tarkista osien ja kytkimien kunto sekä muut seikat, jotka voivat vaikuttaa laitteen toimintaan.
- Älä käytä laitetta, jota ei voida käynnistää ja pysäyttää virtakytkimestä. Laite, jota ei enää voida käynnistää ja pysäyttää käynnistyskytkimellä, on vaarallinen, ja se täytyy korjata.
- Irrota pistotulppa pistorasiasta ja/tai akku laitteesta, ennen kuin suoritat säätöjä, vaihdat tarvikkeita tai siirrät laitteen varastoitavaksi. Tällä tavoin pienennetään laitteen tahattoman käynnistyksen mahdollisuutta.
- Pidä mahdolliset leikkausterät terävinä ja puhtaina. Kunnossa pidettyjen leikkaavia teräviä reunoja sisältävien työkalut todennäköisyys jumiutua vähenee, ja niitä on helpompi hallita.
- Älä käytä laitetta, jos jokin osa on vahingoittunut tai viallinen.
- Korjauta tai vaihdata vaurioituneet tai vialliset osat valtuutetussa huoltoliikkeessä.
- Älä yritä korjata tai vaihtaa muita kuin tässä käyttöohjeessa erikseen määriteltyjä osia.

Sähköturvallisuus

- Laitteen pistokkeen tulee sopia pistorasiaan. Älä koskaan tee pistokkeeseen mitään muutoksia. Älä käytä maadoitetuissa laitteissa mitään pistorasiasovittimia. Sähköiskun vaara vähenee, jos pistokkeisiin ei tehdä muutoksia ja ne yhdistetään vain niille tarkoitettuihin pistorasioihin.
- Älä käytä laitetta sateessa tai märissä olosuhteissa. Laitteen sisään joutunut vesi voi aiheuttaa sähköiskun.
- Älä käsittele virtajohtoa kovakouraisesti.

Älä käytä sitä laitteen kantamiseen, vetämiseen tai pistokkeen irrottamiseen pistorasiasta. Pidä sähköjohto kaukana kuumuudesta, öljystä, terävistä reunoista tai liikkuvista osista. Vaurioituneet tai sotkeutuneet johdot lisäävät sähköiskun vaaraa.

- Käyttäessäsi laitetta ulkona käytä ainoastaan ulkokäyttöön soveltuvaa jatkojohtoa. Ulkokäyttöön tarkoitetun sähköjohdon käyttäminen vähentää sähköiskun vaaraa.
- Jos laitetta on välttämättä käytettävä kosteassa paikassa, käytä jäännösvirtalaitteella (RCD) suojattua virtalähdettä. Tämä vähentää sähköiskun vaaraa.

Käytön jälkeen

- Kun laitetta ei käytetä, säilytä sitä kuivassa, hyvin tuuletetussa paikassa poissa lasten ulottuvilta.
- Pidä laite lasten ulottumattomissa.
- Kun laitetta säilytetään tai kuljetetaan ajoneuvossa, sijoita se tavaratilaan tai kiinnitä se kunnolla, ettei se matkan aikana pääse liikkumaan.

Huolto

- Korjauta laite koulutetulla ja ammattitaitoisella henkilöllä ja hyväksy korjauksiin vain alkuperäisiä varaosia. Siten varmistat, että laite säilyy turvallisena.

Puhallin/imuria koskevat lisäturvaohjeet

Käyttötarkoitus kuvataan ohjeissa. Käytä laitetta ainoastaan sellaiseen työhön, johon se on tarkoitettu, ja käytä vain käyttöohjeessa ja tuotekuvastossa suositeltuja tarvikkeita ja lisälaitteita. Ohjeesta poikkeava käyttö voi aiheuttaa henkilö- ja/tai omaisuusvahinkoja.

- Suojaa jalkateräsi ja sääresi laitteen käytön aikana käyttämällä aina tukevia jalkineita ja pitkiä housuja.
- Sammuta laite, anna puhallinyksikön pysähtyä ja irrota virtajohto virtalähteestä, kun:
  - virtajohto on vahingoittunut tai sotkeutunut
  - poistut laitteen läheisyydestä
  - tarkastat, säädät, puhdistat tai huollat laitetta
  - laite alkaa täristä epänormaalisti.
- Älä aseta lakaisimen otto- tai poistoaukkoa silmien tai korvien lähelle laitteen ollessa käynnissä. Älä koskaan puhalla roskia sivullisia kohti.
- Älä käytä laitetta sateessa tai jätä sitä ulos sateeseen.
- Älä kulje hiekkapolkujen tai -teiden yli, kun laite on käynnissä puhallintilassa. Kävele, älä juokse.
- Älä aseta laitetta maahan hiekan päälle, kun laite on käynnissä.
- Varmista tukeva jalansija etenkin rinteissä. Älä kurkota ja seiso aina tukevasti tasapainossa.
- Älä aseta mitään esineitä laitteen aukkoihin. Älä käytä laitetta, jos sen aukot ovat tukkeutuneet. Puhdista aukot hiuksista, nukasta, pölystä ja muista hiukkasista, jotka voivat vähentää ilmavirtausta.

Varoitus! Käytä laitetta aina tämän käyttöoppaan ohjeiden mukaan. Laite on tarkoitettu käytettäväksi pystyasennossa, ja sen käyttäminen muulla tavalla voi aiheuttaa vamman. Älä käynnistä laitetta sen ollessa kyljellään tai ylösalaisin.

- Laitteen käyttäjä on vastuussa muille henkilöille tai omaisuudelle aiheutuneista onnettomuuksista tai vaaratilanteista.
- Älä kanna laitetta kaapelista.
- Sijoita kaapeli aina taaksepäin poispäin laitteesta.

Varoitus! Jos johto vahingoittuu käytön aikana, irrota virtajohto heti virtalähteestä. Älä kosketa virtajohtoa, ennen kuin olet irrottanut sen virtalähteestä.

- Älä puhdista laitetta liuottimilla tai puhdistusnesteillä. Irrota ruoho ja lika tylpällä kaapimella.
- Puhallinyksiköitä myyvät BLACK+DECKER-tuotteiden jälleenmyyjät. Käytä ainoastaan BLACK+DECKERin suosittelemia varaosia ja lisävarusteita.
- Turvallisuussyistä tulee varmistaa, että kaikki laitteen mutterit, pultit ja ruuvit on kiristetty.

Muiden henkilöiden turvallisuus

- Tätä laitetta ei ole tarkoitettu sellaisten henkilöiden (mukaan lukien lapset) käytettäväksi, joiden fyysiset, aistilliset tai henkiset kyvyt tai kokemus ja tietämys ovat rajalliset, ellei heidän turvallisuudestaan vastuussa oleva henkilö valvo tai ohjaa heitä laitteen käytössä.
- Lapsia tulee valvoa, jotta he eivät leikkisi laitteella.

Jäännösriskit

Myös muut kuin turvavaroituksissa mainitut riskit ovat mahdollisia laitetta käytettäessä. Nämä
riskit voivat liittyä muun muassa virheelliseen tai pitkäaikaiseen käyttöön. Tiettyjä jäännösriskejä ei voi välttää, vaikka noudatat kaikkia turvamääräyksiä ja käytät turvalaitteita. Näitä ovat:

- Pyörivien tai liikkuvien osien koskettamisen aiheuttamat vahingot.
- Osia, teriä tai lisävarusteita vaihdettaessa aiheutuneet vahingot.
- Työkalun pitkäaikaisen käytön aiheuttamat vahingot. Varmista, että pidät säännöllisesti taukoja laitteen pitkäaikaisen käytön aikana.
- Kuulon heikkeneminen.
- Työkalua käytettäessä (esimerkiksi puuta, erityisesti tammea, pyökkiä ja MDF-levyjä, käsiteltäessä) syntyneen pölyn sisäänhengityksen aiheuttamat terveysriskit.

Laitteessa olevat merkinnät

Työkalussa on seuraavat merkit sekä päivämääräkoodi:

Varoitus! Lue käyttöohje ennen laitteen käyttöönottoa.

Varoitus! Käyttäjän tulee käyttää suojalaseja ja kuulon-suojaimia henkilövahinkojen välttämiseksi.

Älä käytä työkalua sateessa tai erittäin kosteissa olosuhteissa tai jätä sitä ulos sateeseen.

Sammuta työkalu. Poista akku ennen työkalun huoltamista.

Pidä ihmiset ja eläimet vähintään 6 metrin etäisyydellä työskentelyalueesta.

Pidä sivulliset loitolla.

Direktiivin 2000/14/EY mukainen taattu ääniteho.

Akkuja ja laturia koskevat lisäturvaohjeet

Akut

- Älä koskaan yritä avata mistään syystä.
- Älä anna akun kastua.
- Älä altista akkua kuumuudelle.
- Älä säilytä akkuja tiloissa, joissa lämpötila voi nousta yli 40 °C:een.
- Lataa akku paikassa, jonka lämpötila on vähintään +10 °C ja enintään +40 °C.
- Käytä akun lataamiseen vain laitteen mukana toimitettua laturia. Väärän tyyppinen laturi voi aiheuttaa sähköiskun tai akun ylikuumenemisen.
- Noudata akkujen hävittämisessä Ympäristönsuojelu-kohdassa esitettyjä ohjeita.
- Suojaa akkua vahingoittumiselta niin, ettei sen kotelo rikkoudu eikä siihen kohdistu iskuja, sillä muutoin voi syntyä henkilövahinkojen ja tulipalon vaara. Älä lataa viallisia akkuja.
- Vaativissa oloissa voi ilmetä paristovuotoja. Jos havaitset akkujen pinnalla nestettä, pyyhi se huolellisesti pois rievulla. Vältä ihokosketusta.
- Jos nestettä joutuu silmiin tai iholle, noudata jäljempänä olevia ohjeita.

Varoitus! Akkuneste voi aiheuttaa aineellisia vahinkoja tai henkilövahinkoja. Jos nestettä joutuu iholle, se on välittömästi huuhdeltava pois vedellä. Jos ihoa kirvelee tai se punottaa tai on muuten ärtynyt, kysy lisäohjeita lääkäriltä. Jos nestettä joutuu silmiin, huuhdo välittömästi puhtaalla vedellä ja mene lääkäriin.

Älä koskaan yritä ladata viallisia akkuja.

Laturit

Laturi on tarkoitettu tietylle jännitteelle. Tarkista aina, että verkkojännite vastaa arvokilvessä ilmoitettua jännitettä.

Varoitus! Älä yritä vaihtaa laturiin tavallista verkkovirran pistoketta.

- Käytä BLACK+DECKER-laturia vain laitteen/työkalun mukana toimitetun akun lataamiseen. Muut akut voivat räjähtää ja aiheuttaa henkilövahinkoja tai aineellisia vahinkoja.
- Älä koskaan yritä ladata akkuja, joita ei ole tarkoitettu ladattaviksi.

- Jos virtajohto vahingoittuu, sen vaihtaminen on turvallisuussyistä jätettävä valmistajan tai valtuutetun BLACK+DECKER-huollon tehtäväksi.
- Suojaa laturi vedeltä.
- Älä avaa laturia.
- Älä työnnä mitään laturin sisään.
- Lataa laite/työkalu/akku paikassa, jossa on kunnollinen ilmanvaihto.

Laturi on tarkoitettu ainoastaan sisäkäyttöön.

Lue käyttöohjeet huolellisesti ennen laitteen käyttöä.

Sähköturvallisuus

Laturi on kaksoiseristetty, joten erillistä maadoitusta ei tarvita. Tarkista aina, että verkkojännite vastaa arvokilvessä ilmoitettua jännitettä. Älä yritä vaihtaa laturiin tavallista verkkovirran pistoketta.

- Jos virtajohto vahingoittuu, sen vaihtaminen on turvallisuussyistä jätettävä valmistajan tai valtuutetun BLACK+DECKER-huollon tehtäväksi.

Yleiskuvaus

1. Virtakytkin
2. Kahva
3. Alempi puhallin-/imuputki
4. Ylempi puhallin-/imuputki
5. Tasapainottavat pyörät
6. Keräyspussi
7. Toimintokytkin
8. Akku
9. Laturi
10. Hihna

Asennus

Varoitus! Varmista ennen laitteen kokoamista, että sen virta on katkaistu ja että akku on irrotettu.

Puhallin- ja imuputken kokoaminen (kuva A)

Puhallin- ja imuputki (3 ja 4) on koottava ennen laitteen käyttöä.

- Aseta puhallin- ja imuputkien sivulla olevat salvat kohdakkain.
- Paina puhallin- ja imuputken osat voimakkaasti yhteen, kunnes salvat napsahtavat paikoilleen.
- Paina kootut puhallin- ja imuputket puhaltimen/imurin aukkoon (4a) kuvan E mukaisesti
- Kiinnitä pakkauksen ruuveilla (11).

Huomautus! Putkia ei pidä irrottaa, kun ne on kiinnitetty.

Tasapainottavien pyörien kiinnittäminen (kuva A)

Tasapainottavat pyörät liukuvat alemman puhallin- ja imuputken (3) päähän ja ne kiinnitetään pakkaukseen kuuluvilla ruuveilla (11).
Toimi kuvan E mukaisesti.

Akun lataaminen (kuva B)

Lataa akku ennen ensimmäistä käyttökertaa ja aina, kun se ei enää tuota riittävästi virtaa toimintoihin, jotka aiemmin sujuivat helposti. Akku voi lämmetä ladattaessa. Tämä on normaalia, eikä se ole merkki mistään viasta.
Varoitus! Älä lataa akkua alle 10 °C tai yli 40 °C asteen lämpötilassa. Suositeltava latauslämpötila on 24 °C.
Huomautus: Laturi ei lataa akkua, jos akun kennon lämpötila on alle 0 °C tai yli 40 °C.
Akku tulee kuitenkin jättää laturiin. Laturi aloittaa lataamisen automaattisesti, kun kennon lämpötila nousee tai laskee riittävästi.

- Lataa akku (8) asettamalla se laturiin (9). Akku sopii laturiin vain yhdessä asennossa. Älä pakota. Varmista, että akku on kunnolla laturissa.
- Kytke laturi pistorasiaan.

Latauksen merkkivalo (9a) vilkkuu tasaisesti (hitaasti). Akku on ladattu, kun latauksen merkkivalo (9a) palaa keskeytyksettä. Akku voidaan jättää laturiin, kun merkkivalo palaa. Merkkivalo voi alkaa vilkkua uudelleen vihreänä ns. täydennyslatauksen ajaksi. Latauksen merkkivalo (9a) palaa niin kauan kuin akku on pistorasiaan liitetyssä laturissa.

- Lataa akut yhden viikon kuluessa niiden tyhjentymisestä. Akkujen käyttöikä lyhenee merkittävästi, jos ne jätetään tyhjiksi pitkäksi aikaa.

Akun jättäminen laturiin

Akku voidaan jättää laturiin, kun merkkivalo palaa. Laturi pitää akun käyttövalmiina ja ladattuna.

Laturin vianmääritys

Jos laturi havaitsee lähes tyhjän tai viallisen akun, latauksen merkkivalo (9a) vilkkuu nopeasti. Toimi seuraavasti:

- Aseta akku (8) uudelleen laturiin.
- Jos merkkivalo vilkkuu edelleen nopeasti, vaihda akku, jotta saat selville, toimiiko lataus asianmukaisesti.
- Jos toinen akku latautuu normaalisti, alkuperäinen akku on viallinen ja se on toimitettava huoltopisteeseen kierrätettäväksi.
- Jos toinen akku antaa saman virheilmoituksen kuin alkuperäinen, vie laturi huoltopisteeseen testattavaksi.

Huomautus: Akun kunnon määrittäminen voi kestää 30 minuuttia. Jos akku on liian kuuma tai kylmä, latauksen merkkivalo vilkkuu vuoroin nopeasti ja hitaasti.

Akun varaustilan merkkivalo (kuva C)

Akussa on varaustilan merkkivalo, joka ilmoittaa nopeasti akun toiminta-ajan kuvan B mukaisesti. Voit tarkistaa varaustilan helposti painamalla varaustilan painiketta (8a) kuvan B mukaisesti.

Akun kiinnittäminen ja irrottaminen (kuvat D, E)

- Kiinnitä akku (8) kohdistamalla se työkalun kiinnityssyvennykseen. Liu'uta akku kiinnityssyvennykseen ja paina sitä, kunnes se lukittuu paikoilleen kuvan C mukaisesti.
- Irrota akku painamalla vapautuspainiketta (8b) samalla kun vedät akkua irti kiinnityssyvennyksestä kuvan D mukaisesti.

Keräyspussin kiinnittäminen (kuvat F, G)

- Kiinnitä keräyspussin (6a) kahva liitännän päälle varmistaen, että salpa napsahtaa paikoilleen liitännän kehykseen (6b)
- Keräyspussi (6) voidaan kiinnittää laitteeseen hihnalla (6c) kuvan G mukaisesti.

Imuritila (kuvat H, I, J)

- Käännä toimintokytkin (7) imuritilaan kuvan H mukaisesti.
- Aseta imuriputki hieman roskien/lehtien yläpuolelle. Käynnistä laite painamalla virtapainiketta (1) ylöspäin ja liikuta sitä pyyhkivin liikkein. Laite imee roskat/lehdet putkeen ja puhaltaa ne keräyspussiin (6).
- Keräyspussi (6) voidaan tyhjentää irrottamalla se laitteesta vapautusvipua (6d) painamalla ja poistamalla se liitännästä. Avaa pussin takaosa ja tyhjennä se kuvan J mukaisesti.

Puhallustila (kuva K)

- Käännä toimintokytkin (7) puhallustilaan kuvan K mukaisesti.
- Pidä puhallinputkea noin 180 mm:n korkeudella maasta ja käynnistä laite.

  Kävele hitaasti ja liikuta laitetta pyyhkivin liikkein puolelta toiselle. Pidä keräytyneet roskat/lehdet edessäsi (kuva K).

Huolto

BLACK+DECKER -laitteesi on suunniteltu toimimaan mahdollisimman pitkään mahdollisimman vähällä huollolla. Oikea käsittely ja säännöllinen puhdistus varmistavat laitteen ongelmattoman toiminnan.

- Sammuta laite/työkalu ja irrota se verkkovirrasta.
- Jos laitteessa/työkalussa on erillinen akku, sammuta laite/ työkalu ja irrota sen akku.
- Jos akku on kiinteä, käytä akku täysin loppuun ja sammuta laite sitten.
- Irrota laturi pistorasiasta ennen laturin puhdistamista. Laturi ei tarvitse säännöllisen puhdistamisen lisäksi mitään muuta huoltoa.
- Puhdista työkalun, laitteen ja laturin ilma-aukot säännöllisesti pehmeällä harjalla tai kuivalla kangasliinalla.
- Puhdista moottorin kotelo säännöllisesti kostealla liinalla. Älä käytä hankaavia tai liuotinpohjaisia puhdistusaineita.
- Pidä laite puhtaana ja kuivana.

Ympäristönsuojelu

Toimita tämä laite erilliskeräykseen. Tällä symbolilla merkittyjä tuotteita ja akkuja ei saa hävittää tavallisen kotitalousjätteen mukana.

Tuotteissa ja akuissa on materiaaleja, jotka voidaan ottaa talteen tai kierrättää uudelleen käyttöä varten. Kierrätä sähkölaitteet ja akut paikallisten määräyksien mukaan. Lisätietoa on saatavilla osoitteessa www.2helpU.com

Tekniset tiedot

		BCBLV36 (H1)
Jännite	V_{dc}	36
Kuormittamaton nopeus	/min	12700
Ilmamäärä	m^3/min	8,5
Paino (imuri)	kg	3,5

Akut				Laturit (minuuttia)					
Kat.	Vdc	Ah	Paino (kg)	Kat.	90590287*	N517388*	BDC1A	BDC2A	BDC2A36
				Amp	400mA	1A	1A	2A	1,35A
BL1518	18	1,5	0,38	BL1518	225	90	90	45	X
BL1518ST	18	1,5	0,38	BL1518ST	225	90	90	45	X
BL2018	18	2,0	0,39	BL2018	300	120	120	60	X
BL2018ST	18	2,0	0,39	BL2018ST	300	120	120	60	X
BL2518	18	2,5	0,43	BL2518	380	150	150	75	X
BL4018	18	4,0	0,64	BL4018	600	240	240	120	X
BL5018	18	5,0	0,7	BL5018	750	300	300	135	X
BL20362	36	2,0	0,64	BL20362	X	X	X	X	90
BL2536	36	2,5	0,68	BL2536	X	X	X	X	110
BL1554	18/54	1,5	1,08	BL1554	225	90	90	45	X
BL2554	18/54	2,5	1,2	BL2554	380	150	150	75	X

Käteen kohdistuva painotettu tärinäarvo standardin EN 50636 mukaisesti:
Tärinäpäästöarvo (a_h) 3,0 m/s^2, epävarmuus (K) 1,5 m/s^2

L_{pA} (mitattu äänenpaine) 85 dB(A), epävarmuus = 2,5 dB(A)
L_{WA} (taattu ääniteho) 97,5 dB(A), epävarmuus = 2,2 dB(A)

EY-vaatimustenmukaisuusvakuutus
KONEDIREKTIIVI
ULKOILMAMELUDIREKTIIVI

BCBLV36 - Puhallin/imuri

Black & Decker ilmoittaa, että tuotteet, jotka on kuvattu kohdassa Tekniset tiedot, täyttävät seuraavien direktiivien vaatimukset:
2006/42/EY; EN 60335-1:2012+A11:2014+A13:2017, EN50636-2-100:2014
2000/14/EY, puhallin/imuri, liite V

DEKRA Certification B.V. Meander 1051 / P.O. Box 5185
6825 MJ ARNHEM / 6802 ED ARNHEM, Netherlands
Ilmoitetun laitoksen tunnusnumero: 0344

Äänitehotaso mitattuna standardin 2000/14/EY mukaisesti (Artikla 13, liite III):
L_{WA} (mitattu ääniteho) 85,0 dB(A)
epävarmuus = 2,5 dB(A)
L_{WA} (taattu ääniteho) 100 dB(A)
Nämä tuotteet täyttävät myös direktiivien 2006/42/EY, 2014/30/EY ja 2011/65/EY vaatimukset. Lisätietoja saa ottamalla yhteyden Black & Deckeriin seuraavassa osoitteessa. Tiedot ovat myös käyttöohjeen takakannessa.

Allekirjoittanut vastaa teknisten tietojen kokoamisesta tehden tämän ilmoituksen Black & Deckerin puolesta.

Becky Cotsworth
Päällikkö – Outdoor Products Group
Black & Decker Europe, 270 Bath Road, Slough,
Berkshire, SL1 4DX
Iso-Britannia
11/10/2019

Takuu
Black & Decker on vakuuttunut tuotteidensa korkeasta laadusta ja tarjoaa kuluttajille 24 kuukauden takuun, joka astuu voimaan ostopäivänä. Takuu on lisäys kuluttajan laillisiin oikeuksiin eikä vaikuta niihin. Tämä takuu on voimassa kaikissa EU- ja ETA-maissa.
Edellytyksenä takuun saamiselle on, että vaade täyttää Black & Deckerin ehdot ja että ostaja toimittaa ostotositteen jälleenmyyjälle tai valtuutetulle huoltoliikkeelle. Black & Deckerin kahden vuoden takuun ehdot ja lähimmän valtuutetun korjauspalvelun yhteystiedot ovat saatavilla osoitteessa www.2helpU.com tai ottamalla yhteyttä paikalliseen Black & Deckerin toimipisteeseen tässä ohjekirjassa ilmoitettuihin osoitteisiin.
Käy verkkosivuillamme osoitteessa www.blackanddecker.fi ja rekisteröi uusi BLACK+DECKER -tuotteesi saadaksesi tietoa uusista tuotteista ja erikoistarjouksista.

(Μετάφραση των πρωτότυπων οδηγιών) ΕΛΛΗΝΙΚΑ

Προβλεπόμενη χρήση
Ο φυσητήρας/αναρροφητήρας BLACK+DECKER™ BCBLV36 έχει κατασκευαστεί για καθαρισμό από ξερά φύλλα σκληρών επιφανειών όπως ξύλινες βεράντες και ξηροί χλοοτάπητες. Αυτές οι συσκευές προορίζονται μόνο για καταναλωτική χρήση και μόνο για εξωτερικούς χώρους.

Γενικές προειδοποιήσεις ασφαλείας για τη συσκευή

Προειδοποίηση! Κατά τη χρήση συσκευών που τροφοδοτούνται με ηλεκτρικό ρεύμα/μπαταρία, θα πρέπει να τηρούνται πάντα οι βασικές προφυλάξεις ασφαλείας, συμπεριλαμβανομένων των παρακάτω, για τον περιορισμό του κινδύνου πυρκαγιάς, ηλεκτροπληξίας, σωματικών βλαβών και υλικών ζημιών.

- Διαβάστε ολόκληρο αυτό το εγχειρίδιο προσεκτικά πριν χρησιμοποιήσετε τη συσκευή, και επιπλέον εξοικειωθείτε με τα χειριστήρια και τη σωστή χρήση της συσκευής.

- Η προβλεπόμενη χρήση περιγράφεται στο παρόν εγχειρίδιο. Τόσο η χρήση αξεσουάρ ή προσαρτημάτων, όσο και η πραγματοποίηση με αυτή τη συσκευή οποιασδήποτε εργασίας, πέραν αυτών που συνιστώνται στο παρόν εγχειρίδιο οδηγιών, μπορεί να εγκυμονεί κίνδυνο σωματικών βλαβών.

Ο χαρακτηρισμός "συσκευή" που χρησιμοποιείται σε όλες τις παρακάτω προειδοποιήσεις αφορά τη συσκευή που συνδέεται στην πρίζα (με καλώδιο) ή που λειτουργεί με μπαταρία (χωρίς καλώδιο).

Φυλάξτε όλες τις προειδοποιήσεις και τις οδηγίες για μελλοντική αναφορά.

Χρήση της συσκευής

- Προσέχετε πάντα όταν χρησιμοποιείτε τη συσκευή.
- Διατηρείτε το χώρο εργασίας καθαρό και καλά φωτισμένο. Οι ατακτοποίητοι ή σκοτεινοί χώροι γίνονται αιτίες ατυχημάτων.
- Χρησιμοποιείτε τη συσκευή μόνο στο φως της ημέρας ή σε καλό τεχνητό φωτισμό.
- Μη χρησιμοποιείτε τη συσκευή σας σε περιβάλλον όπου υπάρχει κίνδυνος έκρηξης, π.χ. λόγω παρουσίας εύφλεκτων υγρών, αερίων ή σκόνης.
- Ποτέ μην επιτρέπετε σε άτομα που δεν είναι εξοικειωμένα με τις οδηγίες χρήσης να χρησιμοποιήσουν τη συσκευή - τοπικοί κανονισμοί μπορεί να θέτουν περιορισμούς στην ηλικία του χειριστή.
- Μην επιτρέπετε σε παιδιά ή ζώα να πλησιάζουν στο χώρο εργασίας ή να αγγίζουν τη συσκευή ή το καλώδιο τροφοδοσίας.
- Όταν χρησιμοποιείτε μια συσκευή, κρατάτε μακριά παιδιά, άλλα άτομα και ζώα. Παράγοντες που αποσπούν την προσοχή μπορεί να σας κάνουν να χάσετε τον έλεγχο.
- Η συσκευή δεν πρέπει να χρησιμοποιείται ως παιχνίδι.
- Μη βυθίζετε τη συσκευή σε νερό.
- Μην ανοίγετε το περίβλημα του σώματος της συσκευής. Τα εξαρτήματα στο εσωτερικό δεν επιδέχονται επισκευή από τον χρήστη.

Προσωπική ασφάλεια

- Προσέξτε, όταν χρησιμοποιείτε μια συσκευή, να συγκεντρώνεστε στην εργασία που κάνετε και να επιστρατεύετε την κοινή λογική. Μη χρησιμοποιείτε μια συσκευή όταν είστε κουρασμένοι ή όταν βρίσκεστε υπό την επήρεια ναρκωτικών, οινοπνεύματος ή φαρμάκων. Μια στιγμιαία απροσεξία κατά το χειρισμό μιας συσκευής μπορεί να οδηγήσει σε σοβαρούς τραυματισμούς.
- Να χρησιμοποιείτε ατομικό προστατευτικό εξοπλισμό, όπου απαιτείται. Ο εξοπλισμός προστασίας, όπως προστασία ματιών, μάσκα κατά της σκόνης, αντιολισθητικά παπούτσια ασφαλείας, κράνος ή προστασία ακοής, όταν χρησιμοποιείται για τις κατάλληλες συνθήκες, θα μειώσει τους τραυματισμούς.

- Αποφεύγετε την ακούσια ενεργοποίηση. Βεβαιωθείτε ότι ο διακόπτης λειτουργίας βρίσκεται στη θέση "OFF" πριν συνδέσετε τη συσκευή στην πρίζα ή/και στο πακέτο μπαταριών και πριν τη σηκώσετε ή τη μεταφέρετε. Η μεταφορά συσκευών με το δάχτυλό σας στο διακόπτη ή η σύνδεση στην πρίζα συσκευών με το διακόπτη στην ενεργοποιημένη θέση, ενέχει κινδύνους πρόκλησης ατυχημάτων.
- Μην τεντώνεστε υπερβολικά. Διατηρείτε πάντα σταθερή στήριξη στα πόδια σας και καλή ισορροπία. Αυτό σας επιτρέπει τον καλύτερο έλεγχο της συσκευής σε περιπτώσεις απροσδόκητων καταστάσεων.
- Φοράτε κατάλληλο ρουχισμό. Μη φοράτε φαρδιά ρούχα ούτε κοσμήματα. Κρατάτε τα μαλλιά, τα ρούχα και τα γάντια σας μακριά από κινούμενα μέρη. Τα φαρδιά ρούχα, τα κοσμήματα και τα μακριά μαλλιά μπορούν να πιαστούν σε κινούμενα μέρη.

Χρήση και συντήρηση της συσκευής

- Πριν από τη χρήση, ελέγξτε τη συσκευή για εξαρτήματα που έχουν υποστεί ζημιά ή βλάβη. Ελέγξτε αν υπάρχουν σπασμένα εξαρτήματα, ζημιά σε διακόπτες και οτιδήποτε άλλο μπορεί να επηρεάσει τη λειτουργία της.
- Μη χρησιμοποιείτε τη συσκευή εάν ο διακόπτης λειτουργίας δεν την ενεργοποιεί και απενεργοποιεί. Μια συσκευή της οποίας η λειτουργία δεν μπορεί να ελεγχθεί με το διακόπτη είναι επικίνδυνη και πρέπει να επισκευαστεί.
- Αποσυνδέστε το φις από την πρίζα και/ή αφαιρέστε το πακέτο μπαταριών από τη συσκευή, πριν διεξάγετε οποιαδήποτε εργασία ρύθμισης, αλλαγή αξεσουάρ ή αποθηκεύσετε τη συσκευή. Αυτά τα προληπτικά μέτρα ασφαλείας μειώνουν τον κίνδυνο να τεθεί η συσκευή ακούσια σε λειτουργία.
- Όπου έχει εφαρμογή, διατηρείτε τα κοπτικά εργαλεία κοφτερά και καθαρά. Τα κοπτικά εργαλεία με κοφτερές κοπτικές αιχμές που συντηρούνται σωστά έχουν λιγότερες πιθανότητες να μαγκώσουν και ελέγχονται ευκολότερα.
- Μη χρησιμοποιήσετε τη συσκευή αν οποιοδήποτε εξάρτημά της έχει υποστεί ζημιά ή βλάβη.
- Φροντίζετε η επισκευή ή αντικατάσταση των εξαρτημάτων που τυχόν έχουν υποστεί ζημιά ή βλάβη να γίνεται από εξουσιοδοτημένο αντιπρόσωπο επισκευών.
- Μην επιχειρήσετε ποτέ να αφαιρέσετε ή να αντικαταστήσετε οποιοδήποτε εξάρτημα, εκτός από αυτά που καθορίζονται στο παρόν εγχειρίδιο.

Ασφαλής χρήση ηλεκτρικού ρεύματος

- Το φις της συσκευής πρέπει να ταιριάζει στην αντίστοιχη πρίζα.

Σε καμία περίπτωση μην τροποποιήσετε το φις, με κανένα τρόπο. Μη χρησιμοποιείτε προσαρμοστικά φις με γειωμένες συσκευές. Τα φις που δεν έχουν υποστεί τροποποιήσεις και οι κατάλληλες πρίζες μειώνουν τον κίνδυνο ηλεκτροπληξίας.

- Μην εκθέτετε τη συσκευή στη βροχή ή στην υγρασία. Η διείσδυση νερού στη συσκευή αυξάνει τον κίνδυνο ηλεκτροπληξίας.
- Μην κακομεταχειρίζεστε το καλώδιο. Μη χρησιμοποιείτε ποτέ το καλώδιο για να μεταφέρετε τη συσκευή, να την τραβήξετε ή να την αποσυνδέσετε από την πρίζα. Κρατάτε το καλώδιο μακριά από θερμότητα, λάδια, αιχμηρά άκρα ή κινούμενα μέρη. Τα καλώδια που έχουν υποστεί ζημιά ή είναι μπερδεμένα αυξάνουν τον κίνδυνο ηλεκτροπληξίας.
- Όταν χρησιμοποιείτε μια συσκευή σε εξωτερικούς χώρους, να χρησιμοποιείτε πάντοτε καλώδια επέκτασης κατάλληλα για χρήση σε εξωτερικούς χώρους. Η χρήση καλωδίου κατάλληλου για εργασία σε εξωτερικούς χώρους μειώνει τον κίνδυνο ηλεκτροπληξίας.
- Εάν η χρήση μιας συσκευής σε μια υγρή τοποθεσία είναι αναπόφευκτη, χρησιμοποιήστε τροφοδοσία με Διάταξη προστασίας από ρεύμα διαρροής (RCD). Η χρήση μιας διάταξης RCD μειώνει τον κίνδυνο ηλεκτροπληξίας.

Μετά τη χρήση

- Όταν δεν χρησιμοποιείται η συσκευή, πρέπει να φυλάσσεται σε στεγνό, καλά αεριζόμενο χώρο, μακριά από παιδιά.
- Τα παιδιά δεν πρέπει να έχουν πρόσβαση σε αποθηκευμένες συσκευές.
- Όταν η συσκευή αποθηκεύεται ή μεταφέρεται μέσα σε όχημα πρέπει να τοποθετείται στο χώρο αποσκευών ή να στερεώνεται ώστε να μη μετακινείται σε περίπτωση απότομων μεταβολών της ταχύτητας ή της κατεύθυνσης του οχήματος.

Σέρβις

- Το σέρβις της συσκευής σας πρέπει να αναλαμβάνει εξειδικευμένος τεχνικός που θα χρησιμοποιεί μόνο γνήσια ανταλλακτικά. Έτσι εξασφαλίζεται η διατήρηση της ασφάλειας της συσκευής.

Συμπληρωματικές οδηγίες ασφαλείας για τους φυσητήρες/αναρροφητήρες

Η προβλεπόμενη χρήση περιγράφεται σε αυτό το εγχειρίδιο.
Η χρήση οποιουδήποτε αξεσουάρ ή προσαρτήματος ή η εκτέλεση με αυτή τη συσκευή οποιασδήποτε άλλης εργασίας πέρα από αυτές που συνιστώνται στο παρόν εγχειρίδιο οδηγιών ενδέχεται να εγκυμονεί κίνδυνο τραυματισμού ή/και υλικών ζημιών.

- Για την προστασία των ποδιών σας κατά τη χρήση της συσκευής, να φοράτε πάντα υποδήματα βαρέος τύπου και μακρύ παντελόνι.
- Πάντα να απενεργοποιείτε τη συσκευή, να αφήνετε τον ανεμιστήρα να σταματήσει εντελώς και να αφαιρείτε την μπαταρία από τη συσκευή όταν:
  - Το καλώδιο τροφοδοσίας έχει υποστεί ζημιά ή έχει μπλεχτεί κάπου.
  - Αφήνετε τη συσκευή χωρίς επιτήρηση.
  - Ελέγχετε, ρυθμίζετε, καθαρίζετε ή εργάζεστε στη συσκευή σας.
  - Αν η συσκευή αρχίζει να δονείται με μη φυσιολογικό τρόπο.
- Μην τοποθετείτε το στόμιο εισαγωγής ή εξαγωγής του φυσητήρα κοντά στα μάτια ή τα αυτιά κάποιου ατόμου κατά τη λειτουργία της συσκευής. Ποτέ μη φυσάτε τα άχρηστα υλικά προς την κατεύθυνση παρευρισκόμενων ατόμων.
- Μη χρησιμοποιείτε τη συσκευή στη βροχή και μην την αφήνετε σε εξωτερικό χώρο ενώ βρέχει.
- Μη διασχίζετε μονοπάτια ή δρόμους με χαλίκι με τη συσκευή σας ενεργοποιημένη σε λειτουργία φυσητήρα. Βαδίζετε αργά και σε καμία περίπτωση, μην τρέχετε.
- Μην τοποθετείτε τη συσκευή σας σε έδαφος με χαλίκι όταν είναι ενεργοποιημένη.
- Πάντα προσέχετε πώς βαδίζετε, ιδιαίτερα σε εδάφη με κλίση. Μην τεντώνεστε για να εργαστείτε σε σημεία που δεν φτάνετε καλά και να διατηρείτε συνεχώς την ισορροπία σας.
- Μην τοποθετείτε αντικείμενα μέσα στα ανοίγματα της συσκευής. Σε καμία περίπτωση μη χρησιμοποιήσετε τη συσκευή εάν τα ανοίγματά της είναι φραγμένα - φροντίστε τα ανοίγματα να παραμένουν καθαρά από τρίχες, χνούδια, σκόνη ή οτιδήποτε άλλο μπορεί να μειώσει τη ροή του αέρα.

Προειδοποίηση! Πάντα να χρησιμοποιείτε τη συσκευή σας με τον τρόπο που υποδεικνύεται στο παρόν εγχειρίδιο. Η συσκευή σας είναι σχεδιασμένη για χρήση σε όρθια θέση και εάν χρησιμοποιηθεί με οποιονδήποτε άλλο τρόπο, μπορεί να προκαλέσει τραυματισμό.

Μη χρησιμοποιείτε τη συσκευή σας στηριγμένη σε μια από τις πλευρές της ή τοποθετημένη ανάποδα.

- Ο φορέας λειτουργίας ή ο χρήστης είναι πάντα υπεύθυνος για ατυχήματα ή κινδύνους που προκαλούνται σε τρίτους ή στην ιδιοκτησία τους.
- Μη μεταφέρετε τη συσκευή από το καλώδιό της.
- Πάντα να κατευθύνετε το καλώδιο προς τα πίσω, μακριά από τη συσκευή.

Προειδοποίηση! Εάν το καλώδιο τροφοδοσίας υποστεί ζημιά κατά τη χρήση, αποσυνδέστε το αμέσως από την πρίζα. Μην αγγίζετε το καλώδιο τροφοδοσίας πριν το αποσυνδέσετε από την πρίζα.

- Μη χρησιμοποιείτε διαλύτες ή καθαριστικά υγρά για τον καθαρισμό του προϊόντος. Χρησιμοποιείτε μια μη αιχμηρή ξύστρα για να αφαιρέσετε το γρασίδι και το χώμα.
- Ανταλλακτικοί ανεμιστήρες είναι διαθέσιμοι από αντιπρόσωπο σέρβις της BLACK+DECKER. Χρησιμοποιείτε ανταλλακτικά και αξεσουάρ που συνιστά η BLACK+DECKER.
- Διατηρείτε καλά σφιγμένα όλα τα παξιμάδια, τα μπουλόνια και τις βίδες στη συσκευή προκειμένου να εξασφαλίζεται η ασφαλής κατάσταση λειτουργίας.

Ασφάλεια τρίτων

- Η συσκευή αυτή δεν προορίζεται για χρήση από άτομα (περιλαμβανομένων παιδιών) με μειωμένες σωματικές, αισθητηριακές ή πνευματικές ικανότητες, ή με έλλειψη εμπειρίας και γνώσης, εκτός αν σε αυτά έχει παρασχεθεί από άτομο υπεύθυνο για την ασφάλειά τους επίβλεψη ή εκπαίδευση σχετικά με τη χρήση της συσκευής.
- Τα παιδιά θα πρέπει να βρίσκονται υπό επίβλεψη, ώστε να διασφαλίζεται ότι δεν παίζουν με τη συσκευή.

Υπολειπόμενοι κίνδυνοι

Κατά τη χρήση του εργαλείου μπορεί να δημιουργηθούν πρόσθετοι υπολειπόμενοι κίνδυνοι, οι οποίοι ενδέχεται να μη συμπεριλαμβάνονται στις προειδοποιήσεις ασφαλείας που εσωκλείονται.

Αυτοί οι κίνδυνοι μπορεί να προκληθούν από κακή χρήση, παρατεταμένη χρήση κλπ.

Παρά την εφαρμογή των σχετικών κανονισμών ασφαλείας και τη χρήση διατάξεων ασφαλείας, ορισμένοι υπολειπόμενοι κίνδυνοι δεν είναι δυνατό να αποφευχθούν. Σε αυτούς περιλαμβάνονται:

- Τραυματισμοί από επαφή με οποιαδήποτε περιστρεφόμενα/κινούμενα μέρη.
- Τραυματισμοί κατά την αλλαγή οποιωνδήποτε εξαρτημάτων, λεπίδων ή αξεσουάρ.
- Σωματικές βλάβες από παρατεταμένη χρήση εργαλείου. Όταν χρησιμοποιείτε οποιοδήποτε εργαλείο για παρατεταμένα χρονικά διαστήματα, μην παραλείπετε με κανένα τρόπο να κάνετε τακτικά διαλείμματα.
- Βλάβη της ακοής.
- Κίνδυνοι για την υγεία που προκαλούνται από την εισπνοή σκόνης όταν χρησιμοποιείτε το εργαλείο (παράδειγμα:- όταν επεξεργάζεστε ξύλο, ειδικά δρυ, οξιά και MDF).

Ετικέτες στη συσκευή

Τα εικονογράμματα που ακολουθούν μαζί με τον κωδικό ημερομηνίας εμφανίζονται πάνω στο εργαλείο:

Προειδοποίηση! Διαβάστε το εγχειρίδιο οδηγιών πριν από τη λειτουργία.

Προειδοποίηση! Για να μειωθεί ο κίνδυνος τραυματισμού, ο χρήστης πρέπει να φορά προστασία ακοής και ματιών.

Μην εκθέτετε το εργαλείο στη βροχή ή σε υψηλή υγρασία και μην το αφήνετε στο ύπαιθρο όταν βρέχει.

Απενεργοποιήστε το εργαλείο. Προτού πραγματοποιήσετε κάποια συντήρηση στο εργαλείο, αφαιρέστε την μπαταρία από το εργαλείο.

Κρατήστε άτομα και ζώα τουλάχιστον 6 m μακριά από τον χώρο εργασίας.

Μην επιτρέπετε να πλησιάσουν άλλα άτομα.

Εγγυημένη ηχητική ισχύς σύμφωνα με την Οδηγία 2000/14/ΕΚ.

Πρόσθετες οδηγίες ασφαλείας για μπαταρίες και φορτιστές

Μπαταρίες

- Ποτέ μην επιχειρήσετε να τις ανοίξετε, για κανένα λόγο.
- Μην εκθέτετε την μπαταρία σε νερό.
- Μην εκθέτετε την μπαταρία σε θερμότητα.
- Μην τις αποθηκεύετε σε θέσεις όπου η θερμοκρασία ενδέχεται να υπερβεί τους 40 °C.
- Η φόρτιση πρέπει να γίνεται μόνο σε θερμοκρασίες περιβάλλοντος μεταξύ 10 °C και 40 °C.
- Η φόρτιση πρέπει να γίνεται μόνο με το φορτιστή που παρέχεται μαζί με τη συσκευή/το εργαλείο. Η χρήση λανθασμένου φορτιστή θα μπορούσε να επιφέρει ηλεκτροπληξία, ή υπερθέρμανση της μπαταρίας.
- Κατά την απόρριψη των μπαταριών, να ακολουθείτε τις οδηγίες που παρέχονται στην ενότητα "Προστασία του περιβάλλοντος".
- Μην προξενήσετε ζημιά/παραμορφώσετε το πακέτο μπαταριών είτε με τρύπημα είτε με χτύπημα, επειδή αυτό μπορεί να προκαλέσει κίνδυνο τραυματισμού και πυρκαγιάς. Μη φορτίζετε μπαταρίες που έχουν υποστεί ζημιά.
- Υπό ακραίες συνθήκες μπορεί να προκύψει διαρροή στην μπαταρία. Αν παρατηρήσετε υγρό πάνω στις μπαταρίες, σκουπίστε το προσεκτικά με ένα πανί. Αποφύγετε την επαφή με το δέρμα.
- Σε περίπτωση επαφής με το δέρμα ή τα μάτια, ακολουθήστε τις παρακάτω οδηγίες.

Προειδοποίηση! Το υγρό της μπαταρίας μπορεί να προκαλέσει σωματικές βλάβες ή υλικές ζημιές. Σε περίπτωση επαφής με το δέρμα, ξεπλύνετε αμέσως με άφθονο νερό. Αν παρουσιαστεί κοκκίνισμα του δέρματος, πόνος ή ερεθισμός, ζητήστε ιατρική βοήθεια.

Σε περίπτωση επαφής με τα μάτια, ξεπλύνετε αμέσως με καθαρό νερό και ζητήστε ιατρική βοήθεια.

Μην επιχειρήσετε να φορτίσετε μπαταρίες που έχουν υποστεί ζημιά.

Φορτιστές

Ο φορτιστής σας είναι σχεδιασμένος για μια συγκεκριμένη ηλεκτρική τάση. Ελέγχετε πάντα ότι η τάση ρεύματος δικτύου συμφωνεί με αυτήν που αναγράφεται στην πινακίδα τεχνικών χαρακτηριστικών.

Προειδοποίηση! Ποτέ μην επιχειρήσετε να αντικαταστήσετε τη μονάδα φορτιστή με κανονικό φις ρεύματος δικτύου.

- Ο φορτιστής BLACK+DECKER πρέπει να χρησιμοποιείται αποκλειστικά και μόνο για τη φόρτιση της μπαταρίας στη συσκευή/το εργαλείο που συνόδευε. Άλλες μπαταρίες ενδέχεται να εκραγούν, προκαλώντας τραυματισμό ατόμων και ζημιές.
- Ποτέ μην επιχειρήσετε να φορτίσετε μη επαναφορτιζόμενες μπαταρίες.
- Αν το καλώδιο ρεύματος έχει υποστεί ζημιά, η αντικατάστασή του πρέπει να γίνει από τον κατασκευαστή ή από ένα εξουσιοδοτημένο κέντρο επισκευών της BLACK+DECKER, ώστε να μην αποτελέσει κίνδυνο.
- Μην εκθέτετε τον φορτιστή σε νερό.
- Μην ανοίξετε τον φορτιστή.
- Μην εισάγετε οποιαδήποτε αντικείμενα μέσα στο φορτιστή.
- Κατά τη φόρτιση, η συσκευή/το εργαλείο/η μπαταρία πρέπει να βρίσκεται σε καλά αεριζόμενο χώρο.

Ο φορτιστής προορίζεται για χρήση μόνο σε εσωτερικούς χώρους.

Διαβάστε το εγχειρίδιο οδηγιών πριν τη χρήση.

Ασφαλής χρήση ηλεκτρικού ρεύματος

Ο φορτιστής σας φέρει διπλή μόνωση. Επομένως, δεν απαιτείται αγωγός γείωσης. Ελέγχετε πάντα ότι η τάση ρεύματος δικτύου συμφωνεί με αυτήν που αναγράφεται στην πινακίδα τεχνικών χαρακτηριστικών. Ποτέ μην επιχειρήσετε να αντικαταστήσετε τη μονάδα φορτιστή με κανονικό φις ρεύματος δικτύου.

- Αν το καλώδιο ρεύματος έχει υποστεί ζημιά, η αντικατάστασή του πρέπει να γίνει από τον κατασκευαστή ή από ένα εξουσιοδοτημένο κέντρο επισκευών της BLACK+DECKER, ώστε να μην αποτελέσει κίνδυνο.

Χαρακτηριστικά

1. Διακόπτης ενεργοποίησης/ απενεργοποίησης (On/Off)
2. Λαβή
3. Κάτω σωλήνας φυσητήρα/αναρροφητήρα
4. Πάνω σωλήνας φυσητήρα/αναρροφητήρα
5. Τροχοί σταθεροποίησης
6. Σακούλα περισυλλογής
7. Διακόπτης επιλογής λειτουργίας
8. Μπαταρία

9. Φορτιστής
10. Ιμάντας

Συναρμολόγηση

Προειδοποίηση! Πριν από τη συναρμολόγηση, βεβαιωθείτε ότι η συσκευή είναι απενεργοποιημένη και ότι έχετε αφαιρέσει την μπαταρία.

Συναρμολόγηση του σωλήνα φυσητήρα και αναρροφητήρα (εικ. A)

Ο σωλήνας φυσητήρα και αναρροφητήρα (3 και 4) πρέπει να συναρμολογηθεί πριν από τη χρήση.

- Ευθυγραμμίστε τις ασφαλίσεις στο πλάι των σωλήνων φυσητήρα και αναρροφητήρα.
- Ωθήστε σταθερά τους σωλήνες φυσητήρα και αναρροφητήρα ώστε να μπει ο ένας μέσα στον άλλον και οι ασφαλίσεις να ασφαλίσουν στη θέση τους.
- Ωθήστε τους συναρμολογημένους σωλήνες φυσητήρα και αναρροφητήρα μέσα στο άνοιγμα του φυσητήρα/αναρροφητήρα (4a) όπως δείχνει η εικόνα E
- Στερεώστε με τις παρεχόμενες βίδες (11).

Σημείωση! Μετά τη συναρμολόγησή τους οι σωλήνες δεν πρέπει να διαχωρίζονται.

Τοποθέτηση των τροχών σταθεροποίησης (εικ. A)

Οι τροχοί σταθεροποίησης περνούν στο άκρο του κάτω σωλήνα φυσητήρα και αναρροφητήρα (3) και στερεώνονται με την παρεχόμενη βίδα (11).
Όπως δείχνει η εικόνα E.

Φόρτιση της μπαταρίας (εικ. B)

Η μπαταρία πρέπει να φορτιστεί πριν την πρώτη χρήση και όταν δεν μπορεί πλέον να παρέχει επαρκή ισχύ σε εργασίες που πριν γινόντουσαν εύκολα. Η μπαταρία μπορεί να θερμαίνεται κατά τη φόρτιση. Κάτι τέτοιο είναι φυσιολογικό και δεν υποδηλώνει πρόβλημα.

Προειδοποίηση! Μη φορτίζετε την μπαταρία σε θερμοκρασίες περιβάλλοντος κάτω από 10 °C ή πάνω από 40 °C. Η συνιστώμενη θερμοκρασία φόρτισης είναι περίπου 24 °C.

Σημείωση: Ο φορτιστής δεν θα φορτίσει μια μπαταρία με θερμοκρασία κυψέλης κάτω από περίπου 0 °C ή πάνω από 40 °C.

Η μπαταρία θα πρέπει να παραμείνει στο φορτιστή και αυτός θα αρχίσει να τη φορτίζει αυτόματα μόλις η θερμοκρασία κυψέλης αυξηθεί ή μειωθεί αντίστοιχα.

- Για να φορτίσετε την μπαταρία (8), εισάγετέ την στο φορτιστή (9). Η μπαταρία μπορεί να τοποθετηθεί στο φορτιστή μόνο με έναν τρόπο. Μην ασκείτε άσκοπη δύναμη. Βεβαιωθείτε ότι η μπαταρία είναι τοποθετημένη σωστά στο φορτιστή.
- Συνδέστε τον φορτιστή στην πρίζα και κατόπιν ενεργοποιήστε τον από το ρεύμα δικτύου.

Η ενδεικτική λυχνία φόρτισης (9a) θα αναβοσβήνει συνεχώς (αργά).
Η φόρτιση έχει ολοκληρωθεί όταν η ενδεικτική λυχνία φόρτισης (9a) ανάψει σταθερά. Ο φορτιστής και η μπαταρία μπορούν να παραμείνουν συνδεδεμένα επ' αόριστον όσο η ενδεικτική λυχνία LED είναι αναμμένη. Η ενδεικτική λυχνία LED θα αναβοσβήνει με πράσινο χρώμα (φόρτιση), καθώς ο φορτιστής αναπληρώνει περιστασιακά τη φόρτιση της μπαταρίας. Η ενδεικτική λυχνία φόρτισης (9a) παραμένει αναμμένη για όσο διάστημα η μπαταρία είναι συνδεδεμένη με το φορτιστή και ο φορτιστής είναι συνδεδεμένος στην πρίζα.

- Φορτίζετε τις αποφορτισμένες μπαταρίες εντός 1 εβδομάδας. Η διάρκεια ζωής μιας μπαταρίας μειώνεται σημαντικά αν αποθηκευτεί σε αποφορτισμένη κατάσταση.

Παραμονή της μπαταρίας στο φορτιστή

Ο φορτιστής και το πακέτο μπαταριών μπορούν να παραμείνουν συνδεδεμένα επ' αόριστον, με τη λυχνία LED αναμμένη. Ο φορτιστής θα διατηρήσει το πακέτο μπαταριών σε βέλτιστη κατάσταση και πλήρως φορτισμένο.

Διαγνωστικά φορτιστή

Αν ο φορτιστής ανιχνεύσει ότι η μπαταρία είναι εξασθενημένη ή έχει υποστεί ζημιά, η ενδεικτική λυχνία φόρτισης (9a) θα αρχίσει να αναβοσβήνει γρήγορα. Προχωρήστε ως εξής:

- Επαναποθετήστε την μπαταρία (8).
- Αν η ενδεικτική λυχνία φόρτισης συνεχίσει να αναβοσβήνει με γρήγορο ρυθμό, χρησιμοποιήστε μια άλλη μπαταρία για να εξακριβώσετε αν η διαδικασία φόρτισης λειτουργεί σωστά.
- Αν η νέα μπαταρία φορτίζεται σωστά, αυτό σημαίνει ότι η αρχική μπαταρία είναι ελαττωματική και θα πρέπει να επιστραφεί σε ένα κέντρο σέρβις για ανακύκλωση.
- Αν η νέα μπαταρία δίνει την ίδια ένδειξη με την αρχική μπαταρία, πηγαίνετε το φορτιστή για έλεγχο σε ένα εξουσιοδοτημένο κέντρο σέρβις.

Σημείωση: Μπορεί να χρειαστούν μέχρι και 30 λεπτά για να εξακριβωθεί εάν η μπαταρία είναι ελαττωματική. Εάν η μπαταρία είναι πολύ ζεστή ή πολύ κρύα, η ενδεικτική λυχνία LED θα αναβοσβήνει εναλλάξ με γρήγορο και αργό ρυθμό, συγκεκριμένα, θα αναβοσβήνει μια φορά σε κάθε ρυθμό και πάλι από την αρχή.

Ενδεικτική λυχνία κατάστασης φόρτισης μπαταρίας (εικ. C)

Η μπαταρία περιλαμβάνει μια ενδεικτική λυχνία κατάστασης φόρτισης για να προσδιορίζετε γρήγορα την υπολειπόμενη διάρκεια λειτουργίας της μπαταρίας όπως δείχνει η εικόνα B.

Πατώντας το κουμπί κατάστασης φόρτισης (8a) μπορείτε να δείτε εύκολα τη φόρτιση που υπολείπεται στην μπαταρία, όπως δείχνει η εικόνα B.

Τοποθέτηση και αφαίρεση της μπαταρίας (εικ. D, E)

- Για να τοποθετήσετε την μπαταρία (8), ευθυγραμμίστε την με την υποδοχή στο εργαλείο. Τοποθετήστε την μπαταρία μέσα στην υποδοχή και ωθήστε την μέχρι να ασφαλίσει στη θέση της, όπως δείχνει η εικόνα C.
- Για να αφαιρέσετε την μπαταρία, πατήστε το κουμπί απασφάλισης (8b) ενώ ταυτόχρονα τραβάτε την μπαταρία έξω από την υποδοχή, όπως δείχνει η εικόνα D.

Τοποθέτηση της σακούλας περισυλλογής (εικ. F, G)

- Εφαρμόστε τη λαβή της σακούλας περισυλλογής (6a) πάνω στο στόμιο εξασφαλίζοντας ότι η ασφάλιση ασφαλίζει με κλικ στη θέση της στο χείλος του στομίου (6b)
- Η σακούλα περισυλλογής (6) μπορεί να στερεωθεί στη συσκευή με τον ιμάντα (6c) όπως δείχνει η εικόνα G.

Λειτουργία αναρρόφησης (εικ. H, I, J)

- Θέστε τον επιλογέα λειτουργίας (7) σε λειτουργία αναρρόφησης, όπως δείχνει η εικόνα H.
- Τοποθετήστε το σωλήνα αναρρόφησης ελαφρώς επάνω από τα άχρηστα υλικά/φύλλα.
  Ενεργοποιήστε τη συσκευή μετακινώντας τον διακόπτη On/Off (1) προς τα πάνω και εκτελέστε μια κίνηση "σάρωσης". Τα άχρηστα υλικά/φύλλα θα αναρροφηθούν από το σωλήνα και θα οδηγηθούν στη σακούλα περισυλλογής (6).
- Για να αδειάσετε τη σακούλα περισυλλογής (6), αποσυνδέστε την από τη μονάδα πατώντας τον μοχλό απελευθέρωσης (6d) και αφαιρώντας την από το στόμιο. Ανοίξτε το φερμουάρ στο πίσω άκρο και αδειάστε τα περιεχόμενά της όπως δείχνει η εικόνα J.

Λειτουργία φυσητήρα (εικ. K)

- Θέστε τον επιλογέα λειτουργίας (7) σε λειτουργία φυσητήρα, όπως δείχνει η εικόνα K.
- Κρατήστε το σωλήνα φυσητήρα σε απόσταση 180 mm περίπου από την επιφάνεια του εδάφους, ενεργοποιήστε τη συσκευή και εκτελώντας μια κίνηση "σάρωσης" από τη μια πλευρά στην άλλη, προχωρήστε αργά κρατώντας τα συσσωρευμένα άχρηστα υλικά/φύλλα μπροστά σας (εικ. K).

Συντήρηση

Αυτή η συσκευή BLACK+DECKER έχει σχεδιαστεί έτσι ώστε να λειτουργεί για μεγάλο χρονικό διάστημα με την ελάχιστη δυνατή συντήρηση. Η συνεχής ικανοποιητική λειτουργία εξαρτάται από τη σωστή φροντίδα και τον τακτικό καθαρισμό της συσκευής.

- Απενεργοποιήστε και αποσυνδέστε τη συσκευή/το εργαλείο από την πρίζα.
- Ή απενεργοποιήστε και αφαιρέστε την μπαταρία από τη συσκευή/εργαλείο, εάν η συσκευή/το εργαλείο διαθέτει ξεχωριστό πακέτο μπαταριών.
- Ή χρησιμοποιήστε την μπαταρία μέχρι να αδειάσει εντελώς και στη συνέχεια απενεργοποιήστε.
- Αποσυνδέστε το φορτιστή από την πρίζα πριν τον καθαρίσετε. Ο φορτιστής σας δεν χρειάζεται καμία άλλη συντήρηση πέραν του τακτικού καθαρισμού.
- Καθαρίζετε τακτικά τις εγκοπές εξαερισμού του εργαλείου/της συσκευής και του φορτιστή με μια μαλακή βούρτσα ή ένα στεγνό πανί.
- Να καθαρίζετε τακτικά το περίβλημα του μοτέρ με ένα ελαφρά υγρό πανί. Μη χρησιμοποιείτε καθαριστικά που χαράζουν ή περιέχουν διαλύτες.
- Διατηρείτε τη συσκευή καθαρή και στεγνή.

Προστασία του περιβάλλοντος

Χωριστή συλλογή. Τα προϊόντα και οι μπαταρίες που επισημαίνονται με αυτό το σύμβολο δεν πρέπει να απορρίπτονται μαζί με τα κανονικά οικιακά απορρίμματα.

Τα προϊόντα και οι μπαταρίες περιέχουν υλικά που μπορούν να ανακτηθούν ή να ανακυκλωθούν ώστε να μειωθούν οι ανάγκες για πρώτες ύλες. Παρακαλούμε να ανακυκλώνετε τα ηλεκτρικά προϊόντα και τις μπαταρίες σύμφωνα με τους τοπικούς κανονισμούς.
Περισσότερες πληροφορίες διατίθενται στον ιστότοπο www.2helpU.com

Τεχνικά χαρακτηριστικά

		BCBLV36 (H1)
Τάση	V_{dc}	36
Ταχύτητα χωρίς φορτίο	σ.α.λ.	12700
Όγκος αέρα	m^3/min	8,5
Βάρος (αναρροφητήρας)	kg	3,5

Μπαταρίες				Φορτιστές (λεπτά)					
Αρ. κατ.	Vdc	Ah	Βάρος, kg	Αρ. κατ.	90590287*	N517388*	BDC1A	BDC2A	BDC2A36
				A	400 mA	1 A	1 A	2 A	1,35 A
BL1518	18	1,5	0,38	BL1518	225	90	90	45	X
BL1518ST	18	1,5	0,38	BL1518ST	225	90	90	45	X
BL2018	18	2,0	0,39	BL2018	300	120	120	60	X
BL2018ST	18	2,0	0,39	BL2018ST	300	120	120	60	X
BL2518	18	2,5	0,43	BL2518	380	150	150	75	X
BL4018	18	4,0	0,64	BL4018	600	240	240	120	X
BL5018	18	5,0	0,7	BL5018	750	300	300	135	X
BL20362	36	2,0	0,64	BL20362	X	X	X	X	90
BL2536	36	2,5	0,68	BL2536	X	X	X	X	110
BL1554	18/54	1,5	1,08	BL1554	225	90	90	45	X
BL2554	18/54	2,5	1,2	BL2554	380	150	150	75	X

Σταθμισμένη τιμή κραδασμών συστήματος χεριού/βραχίονα κατά EN 50636:
Τιμή εκπομπής κραδασμών (a_h) 3,0 m/s^2, αβεβαιότητα (K) 1,5 m/s^2

L_{pA} (μετρημένη ηχητική πίεση) 85 dB(A), Αβεβαιότητα = 2,5 dB(A)
L_{WA} (εγγυημένη ηχητική ισχύς) 97,5 dB(A), Αβεβαιότητα = 2,2 dB(A)

Δήλωση συμμόρφωσης ΕΚ
ΟΔΗΓΙΑ ΠΕΡΙ ΜΗΧΑΝΗΜΑΤΩΝ
ΟΔΗΓΙΑ ΓΙΑ ΘΟΡΥΒΟΥΣ ΣΕ ΕΞΩΤΕΡΙΚΟΥΣ ΧΩΡΟΥΣ

CE

BCBLV36 - Φυσητήρας/αναρροφητήρας

Η Black & Decker δηλώνει ότι τα προϊόντα αυτά που περιγράφονται στα "τεχνικά χαρακτηριστικά" συμμορφώνονται με τα ακόλουθα:
2006/42/ΕΚ, EN 60335-1:2012+A11:2014+A13:2017, EN50636-2-100:2014
2000/14/ΕΚ, Φυσητήρας/Αναρροφητήρας, Παράρτημα V

DEKRA Certification B.V. Meander 1051 / P.O. Box 5185
6825 MJ ARNHEM / 6802 ED ARNHEM, Ολλανδίας
Αρ. ID Διακοινωμένου Οργανισμού: 0344

Στάθμη ηχητικής ισχύος σύμφωνα με 2000/14/ΕΚ (Άρθρο 13, Παράρτημα III):
L_{WA} (μετρημένη ηχητική ισχύς) 85,0 dB(A)
Αβεβαιότητα = 2,5 dB(A)
L_{WA} (εγγυημένη ηχητική ισχύς) 100 dB(A)
Αυτά τα προϊόντα συμμορφώνονται επίσης με την Οδηγία 2006/42/ΕΚ, 2014/30/ΕΕ και 2011/65/ΕΕ.
Για περισσότερες πληροφορίες, επικοινωνήστε με την Black & Decker στην παρακάτω διεύθυνση ή ανατρέξτε στο πίσω μέρος του εγχειριδίου.

Ο κάτωθι υπογεγραμμένος είναι υπεύθυνος για την κατάρτιση του τεχνικού φακέλου και δηλώνει τα παρόντα εκ μέρους της Black & Decker.

Becky Cotsworth
Διευθύντρια - Ομάδα προϊόντων εξωτερικού χώρου
Black & Decker Europe, 270 Bath Road, Slough,
Berkshire, SL1 4DX
United Kingdom (Ηνωμένο Βασίλειο)
11/10/2019

Εγγύηση

Η Black & Decker είναι σίγουρη για την ποιότητα των προϊόντων της και προσφέρει στους καταναλωτές εγγύηση 24 μηνών από την ημερομηνία αγοράς. Αυτή η εγγύηση συμπληρώνει και με κανένα τρόπο δεν παραβλάπτει τα νόμιμα δικαιώματά σας. Η εγγύηση ισχύει εντός της επικράτειας των χωρών μελών της Ευρωπαϊκής Ένωσης και της Ευρωπαϊκής Ζώνης Ελεύθερων Συναλλαγών.

Για να υποβάλετε αξίωση βάσει της εγγύησης, η αξίωση θα πρέπει να είναι σύμφωνη με τους Όρους και προϋποθέσεις της Black & Decker και θα χρειαστεί να υποβάλετε απόδειξη αγοράς στον πωλητή ή σε εξουσιοδοτημένο αντιπρόσωπο επισκευών. Μπορείτε να αποκτήσετε τους Όρους και προϋποθέσεις της εγγύησης 2 ετών της Black & Decker και να μάθετε την τοποθεσία του πλησιέστερου εξουσιοδοτημένου αντιπροσώπου επισκευών στο Internet στο www.2helpU.com, ή επικοινωνώντας με το τοπικό σας γραφείο Black & Decker στη διεύθυνση που υποδεικνύεται στο παρόν εγχειρίδιο.

Παρακαλούμε επισκεφθείτε την ιστοσελίδα μας www.blackanddecker.gr για να καταχωρίσετε το νέο σας προϊόν BLACK+DECKER και για να ενημερώνεστε για τα νέα προϊόντα και τις ειδικές προσφορές.

België/Belgique/Luxembourg www.blackanddecker.be enduser.be@sbdinc.com	Stanley Black & Decker Belgium BVBA Egide Walschaertsstraat 16 2800 Mechelen	Tel. NL Tel. FR Fax.	+32 15 47 37 65 +32 15 47 37 66 +32 15 47 37 99
Danmark	Black & Decker Roskildevej 22 2620 Albertslund	kundeservice.dk@sbdinc.com www.blackanddecker.dk	
Deutschland www.blackanddecker.de infobdge@sbdinc.com	Stanley Black & Decker Deutschland Gmbh Black & Decker Str. 40, D - 65510 Idstein	Tel. Fax	06126 21-0 06126 21-2980
Ελλάδα www.blackanddecker.gr greece.service@sbdinc.com	Stanley Black & Decker (ΕΛΛΑΣ) Ε.Π.Ε ΓΡΑΦΕΙΑ:Στράβωνος 7 & Βουλιαγμένης 166 74 Γλυφάδα - Αθήνα	Τηλ. Φαξ	210-8981616 210-8983570
SERVICE:	Ημερος Τόπος 2 -Χάνι Αδάμ 193 00 Ασπρόπυργος - Αθήνα	Τηλ. Service Φαξ	210-8985208 210-5597598
España www.blackanddecker.es respuesta.posventa@sbdinc.co	Stanley Black & Decker Ibérica, S.C.A. Parc de Negocis “Mas Blau” Edificio Muntadas, c/Bergadá, 1, Of. A6 08820 El Prat de Llobregat (Barcelona)	Tel. Fax	934 797 400 934 797 419
France www.blackanddecker.fr	Black & Decker (France) S.A.S. 5 allée des Hêtres B.P. 30084 69579 Limonest Cédex	Tel. Fax	04 72 20 39 20 04 72 20 39 00
Helvetia www.blackanddecker.ch service@rofoag.ch	ROFO AG Gewerbezone Seeblick 3213 Kleinbösingen	Tel. Fax	026-6749393 026-6749394
Italia www.blackanddecker.it service.italia@sbdinc.com	Stanley Black & Decker Italia Via Energypark 6 20871 Vimercante (MB)	Tel. Fax Numero verde	039-9590200 039-9590313 800-213935
Nederland www.blackanddecker.nl enduser.nl@sbdinc.com	Stanley Black & Decker Netherlands BV Holtum Noordweg 35, 6121 RE BORN Postbus 83, 6120 AB BORN	Tel. Fax	+31 164 283 065 +31 164 283 200
Norge	Black & Decker Postboks 4613, Nydalen 0405 Oslo	kundeservice.no@sbdinc.com www.blackanddecker.no	
Österreich www.blackanddecker.at service.austria@sbdinc.com	Stanley Black & Decker Austria GmbH Oberlaaerstraße 248, A-1230 Wien	Tel. Fax	01 66116-0 01 66116-614
Portugal www.blackanddecker.pt resposta.posvenda@sbdinc.com	Black & Decker Limited SARL Quinta da Fonte - Edifício Q55 D. Diniz Rua dos Malhões, 2 e 2A - Piso 2 Esquerdo 2770 - 071 Paço de Arcos	Tel. Fax	214667500 214667580
Suomi	Black & Decker PL47 00521, Helsinki	asiakaspalvelu.fi@sbdinc.com www.blackanddecker.fi	
Sverige	Black & Decker AB Box 94, 431 22 Mölndal	kundservice.se@sbdinc.com www.blackanddecker.se	
Türkiye www.blackanddecker.com.tr	KALE Hırdavat ve Makina A.Ş. Defterdar Mah. Savaklar Cad. No:15 Edirnekapı / Eyüp / İstanbul 34050	Tel. Fax.	0212 533 52 55 0212 533 10 05
United Kingdom & **Republic Of Ireland** www.blackanddecker.co.uk emeaservice@sbdinc.com	Black & Decker 270 Bath Road Slough, Berkshire SL1 4DX	Tel. Fax	01753 511234 01753 512365
Middle East & Africa www.blackanddecker.ae service.mea@sbdinc.com	Black & Decker P.O.Box - 17164 Jebel Ali Free Zone (South), Dubai, UAE	Tel. Fax	+971 4 8863030 +971 4 8863333