KÄRCHER

K 5 Comfort Premium
K 6 Comfort Premium

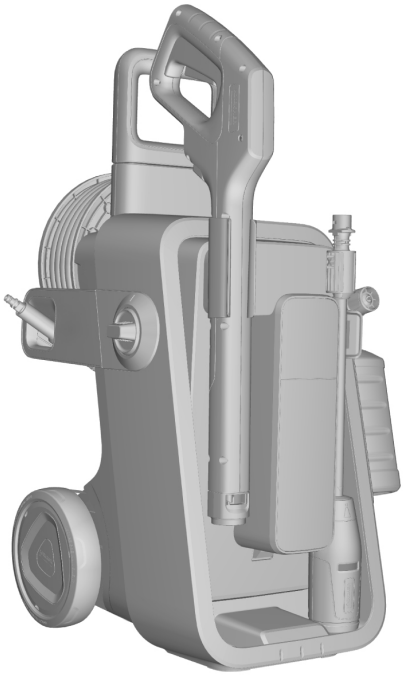

Deutsch	6
English	12
Français	19
Italiano	26
Español	32
Português	39
Nederlands	45
Türkçe	52
Svenska	58
Suomi	64
Norsk	70
Dansk	76
Eesti	82
Latviešu	87
Lietuviškai	94
Polski	100
Magyar	107
Čeština	113
Slovenčina	119
Slovenščina	126
Română	132
Hrvatski	138
Srpski	144
Ελληνικά	150
Русский	157
Українська	164
Қазақша	171
Български	178
العربية	186

Read Online

Register your product
www.kaercher.com/register

59808000 (11/25)

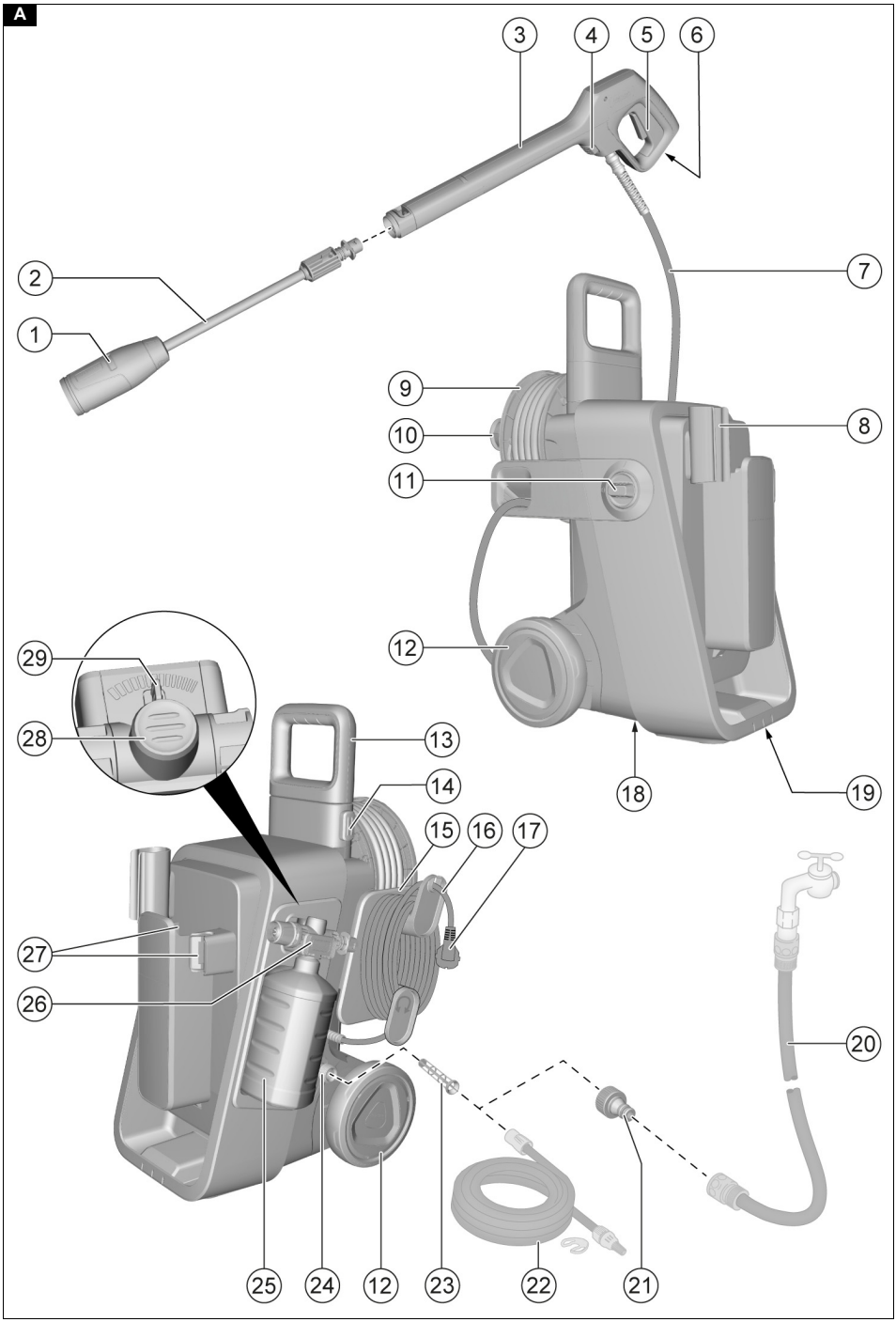
A
3
4
5
6
2
1
7
9
10
11
8
12
29
28
13
14
15
16
17
18
19
27
26
20
25
24
12
23
22
21

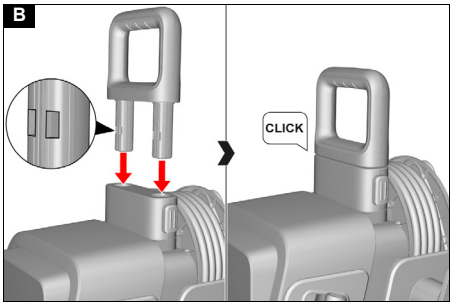
B
CLICK

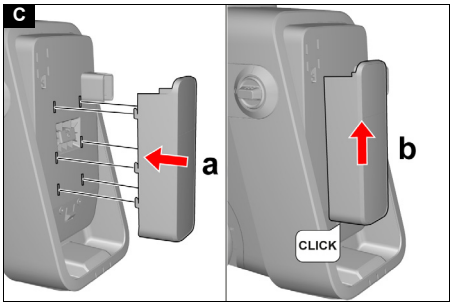
C
a
b
CLICK

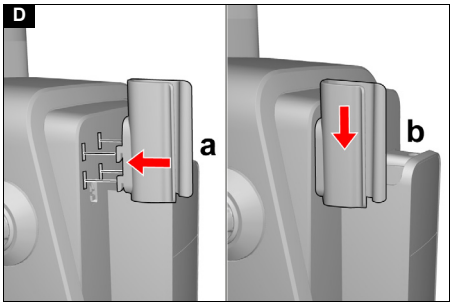
D
a
b

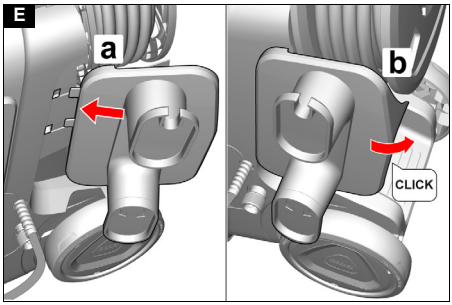
E
a
b
CLICK

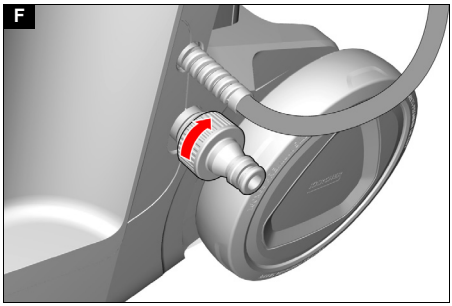
F

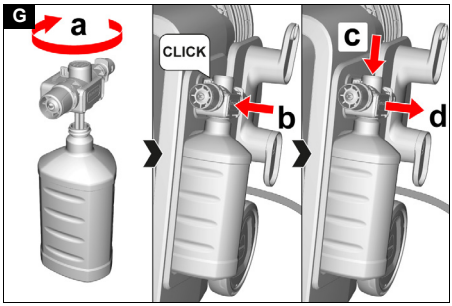
G
a
CLICK
b
c
d

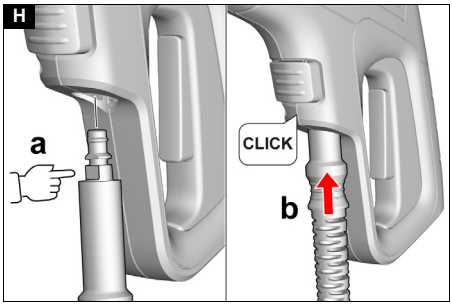
H
a
CLICK
b

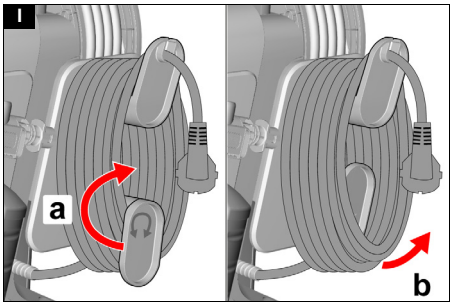
I
a
b

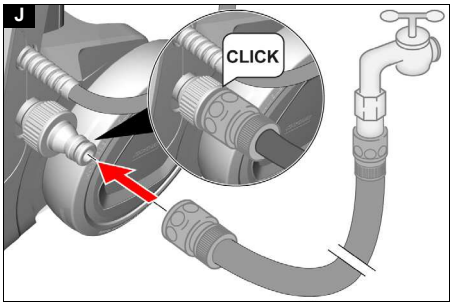
J
CLICK

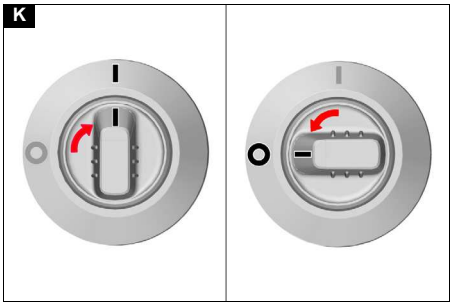
K

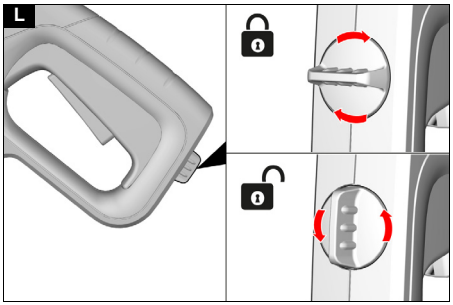
L

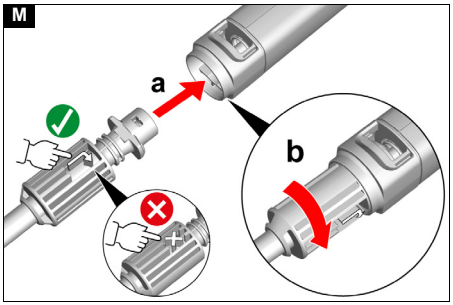
M
a
b

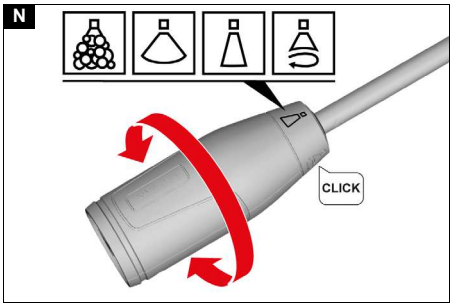
N
CLICK

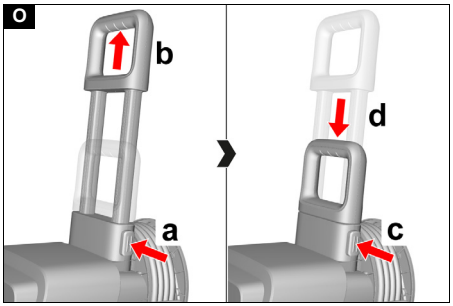
O
b
a
d
c

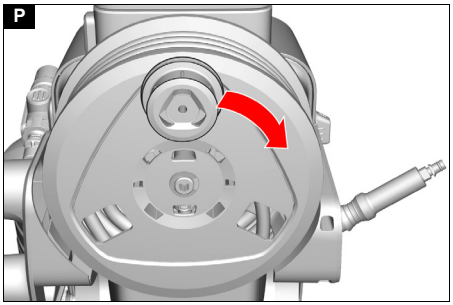
P

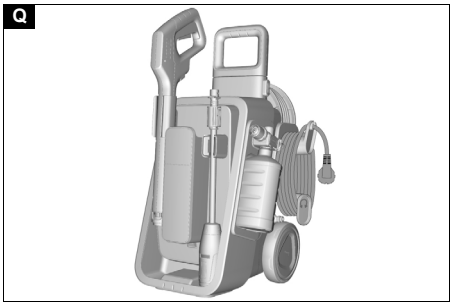
Q

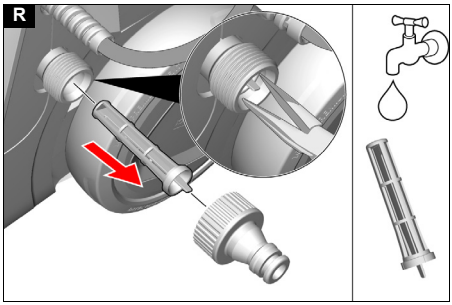
R

Inhalt

KÄRCHER Home & Garden App 6
Allgemeine Hinweise 6
Sicherheitseinrichtungen 6
Symbole auf dem Gerät 6
Umweltschutz 6
Bestimmungsgemäße Verwendung 6
Zubehör und Ersatzteile 6
Lieferumfang 6
Geräteübersicht 7
Montage 7
Inbetriebnahme 7
Betrieb 8
Transport 9
Lagerung 10
Pflege und Wartung 10
Hilfe bei Störungen 10
Garantie 11
EU-Konformitätserklärung 11
Technische Daten 12

KÄRCHER Home & Garden App

Mit der KÄRCHER Home & Garden App profitieren Sie bei der Nutzung Ihres Geräts von folgenden Vorteilen:

- Anwendungstipps & Expertenwissen
- Produktinformationen, Zubehörübersicht und Betriebsanleitungen
- Hilfestellungen und Service-Kontakt
- Onlineshop - exklusive Angebote und vieles mehr

Den Code auf der Verpackung scannen oder die KÄRCHER Home & Garden App aus Ihrem App Store downloaden und komfortabel Ihr Produkt registrieren.

Allgemeine Hinweise



Lesen Sie vor der ersten Benutzung des Geräts diese Originalbetriebsanleitung und die beiliegenden Sicherheitshinweise. Handeln Sie danach.
Bewahren Sie beide Hefte für späteren Gebrauch oder für Nachbesitzer auf.

Sicherheitseinrichtungen

⚠ *WARNUNG*

Verletzungsgefahr!
Schwere Verletzungen durch fehlende, veränderte bzw. unwirksame Sicherheitseinrichtungen.
Umgehen bzw. entfernen Sie nicht die Sicherheitseinrichtungen und machen Sie diese nicht unwirksam. Sicherheitseinrichtungen dienen Ihrem Schutz.

Geräteschalter

Der Geräteschalter verhindert den unbeabsichtigten Betrieb des Geräts.

Abzugshebel-Verriegelungsknopf

Der Abzugshebel-Verriegelungsknopf sperrt den Abzugshebel und verhindert den unbeabsichtigten Start des Geräts.

Auto-Stopp-Funktion

Wird der Abzugshebel losgelassen, schaltet der Druckschalter die Hochdruckpumpe ab und der Hochdruckstrahl stoppt. Wird der Abzugshebel gezogen, schaltet die Hochdruckpumpe ein.

Motorschutzschalter

Bei zu hoher Stromaufnahme schaltet der Motorschutzschalter das Gerät ab.

Symbole auf dem Gerät



Den Hochdruckstrahl nicht auf Personen, Tiere, aktive elektrische Ausrüstung oder auf das Gerät selbst richten.
Das Gerät vor Frost schützen.



Das Gerät darf nicht unmittelbar an das öffentliche Trinkwassernetz angeschlossen werden.

Umweltschutz



Die Verpackungsmaterialien sind recyclebar. Bitte Verpackungen umweltgerecht entsorgen.



Elektrische und elektronische Geräte enthalten wertvolle recyclebare Materialien und oft Bestandteile wie Batterien, Akkus oder Öl, die bei falschem Umgang oder falscher Entsorgung eine potentielle Gefahr für die menschliche Gesundheit und die Umwelt darstellen können. Für den ordnungsgemäßen Betrieb des Geräts sind diese Bestandteile jedoch notwendig. Mit diesem Symbol gekennzeichnete Geräte dürfen nicht mit dem Hausmüll entsorgt werden.

Reinigungsarbeiten, bei denen ölhaltiges Abwasser entsteht, z. B. Motorenwäsche, Unterbodenwäsche dürfen nur an Waschplätzen mit Ölabscheider durchgeführt werden.

Arbeiten mit Reinigungsmitteln dürfen nur auf flüssigkeitsdichten Arbeitsflächen mit Anschluss an die Schmutzwasserkanalisation durchgeführt werden. Reinigungsmittel nicht in Gewässer oder Erdreich eindringen lassen.

Die Entnahme von Wasser aus öffentlichen Gewässern ist in einigen Ländern nicht erlaubt.

Hinweise zu Inhaltsstoffen (REACH)
Aktuelle Informationen zu Inhaltsstoffen finden Sie unter: *www.kaercher.de/REACH*

Bestimmungsgemäße Verwendung

Benutzen Sie den Hochdruckreiniger ausschließlich für den Privathaushalt.
Der Hochdruckreiniger ist zur Reinigung von Maschinen, Fahrzeugen, Bauwerken, Werkzeugen, Fassaden, Terrassen, Gartengeräten usw. mit Hochdruck-Wasserstrahl bestimmt.

Zubehör und Ersatzteile

Nur Original-Zubehör und Original-Ersatzteile verwenden, sie bieten die Gewähr für einen sicheren und störungsfreien Betrieb des Geräts.
Informationen über Zubehör und Ersatzteile finden Sie unter *www.kaercher.com*.

Lieferumfang

Der Lieferumfang des Geräts ist auf der Verpackung abgebildet. Prüfen Sie beim Auspacken den Inhalt auf Vollständigkeit. Bei fehlendem Zubehör oder bei Transportschäden benachrichtigen Sie bitte Ihren Händler.

Geräteübersicht

Abbildungen siehe Grafikseiten
Abbildungen exemplarisch, Details können abweichen
Abbildung A

① Strahldüsenkopf
② Strahlrohr
③ Hochdruckpistole
④ Hochdruckschlauch-Lösetaste
⑤ Abzugshebel
⑥ Abzugshebel-Verriegelungsknopf
⑦ Hochdruckschlauch
⑧ Hochdruckpistolenhalter
⑨ Hochdruckschlauchtrommel
⑩ Kurbelgriff
⑪ Geräteschalter
⑫ Rad
⑬ Teleskopgriff
⑭ Teleskopgriff-Entriegelungstaste
⑮ Netzkabelhalter
⑯ Netzkabel
⑰ Netzstecker
⑱ Typenschild
⑲ Tragegriff
⑳ * Gartenschlauch
㉑ Kupplung für den Wasseranschluss
㉒ ** KÄRCHER Saugschlauch
㉓ Sieb
㉔ Wasseranschluss
㉕ Reinigungsmittelflasche
㉖ Schaumdüse
㉗ Strahlrohrhalter
㉘ Schaumdüsen-Lösetaste
㉙ Schaumdosierhebel

* zusätzlich erforderlich
** optional erhältlich

Montage

Abbildungen siehe Grafikseite.
Vor der Inbetriebnahme die lose beigelegten Teile an das Gerät montieren.

Teleskopgriff montieren

1. Den Teleskopgriff in das Gerät stecken, bis er hörbar einrastet.
   Abbildung B

Strahlrohrhalter montieren

1. Den Strahlrohrhalter montieren:
   a Den Strahlrohrhalter in die Öffnungen am Gerät stecken und
   b nach oben drücken, bis er hörbar einrastet.
   Abbildung C

Hochdruckpistolenhalter montieren

1. Den Hochdruckpistolenhalter montieren:
   a Den Hochdruckpistolenhalter in die Öffnungen am Gerät stecken und
   b nach unten drücken, bis er einrastet.
   Abbildung D

Netzkabelhalter montieren

1. Den Netzkabelhalter montieren:
   a Den Netzkabelhalter in die Öffnungen am Gerät stecken und
   b an das Gerät klappen, bis er hörbar einrastet.
   Abbildung E

Kupplung für den Wasseranschluss montieren

1. Die Kupplung für den Wasseranschluss auf den Wasseranschluss des Geräts schrauben.
   Abbildung F

Schaumdüse an Gerät montieren

1. Die Schaumdüse auf die Reinigungsmittelflasche schrauben.
   Abbildung G
2. Die Schaumdüse am Gerät einrasten.
3. Zum Demontieren die Schaumdüsen-Lösetaste drücken und die Schaumdüse am Gerät abziehen.

Inbetriebnahme

1. Das Gerät auf eine waagerechte, ebene Fläche stellen.

ACHTUNG

Beschädigungsgefahr bei Betrieb mit aufgewickeltem Hochdruckschlauch!
Schäden am Hochdruckschlauch.
Wickeln Sie den Hochdruckschlauch vollständig ab und legen Sie ihn ohne Knoten, Schlaufen und Verdrehungen aus, bevor Sie das Gerät betreiben.

2. Am Hochdruckschlauch ziehen, um ihn vollständig von der Schlauchtrommel abzuwickeln.
3. Den Hochdruckschlauch ohne Knoten, Schlaufen und Verdrehungen auslegen.
4. Den Hochdruckschlauch an die Hochdruckpistole montieren:
   a Den Hochdruckschlauch ausrichten und
   b in die Hochdruckpistole stecken, bis er hörbar einrastet.
   Abbildung H
5. Die sichere Verbindung durch Ziehen am Hochdruckschlauch prüfen.
6. Das Netzkabel vollständig abwickeln.
   Abbildung I
7. Den Netzstecker in eine Netzsteckdose stecken.

Wasserversorgung herstellen

ACHTUNG

Beschädigungsgefahr durch verunreinigtes Wasser!
Verunreinigungen im Wasser können die Hochdruckpumpe und das Zubehör beschädigen.
Betreiben Sie das Gerät ausschließlich mit klarem Süßwasser ohne Verunreinigungen bzw. Zusätze.
Verwenden Sie keinesfalls verunreinigtes Wasser, Abwasser oder Salzwasser.

Kärcher empfiehlt Ihnen, den optionalen Kärcher Wasserfilter zu verwenden.

1. Den Druck, die Temperatur und die Menge des Zulaufwassers auf Einhaltung der Anforderungen prüfen, siehe *Technische Daten*.

Hinweis

Die Vorschriften des Wasserversorgungsunternehmens beachten.

Anschluss an die Wasserleitung

ACHTUNG

Beschädigungsgefahr bei der Verwendung von Schlauchkupplungen aus Messing mit AquaStop-Funktion von Fremdanbietern.

Schäden an der Hochdruckpumpe.

Verwenden Sie ausschließlich Schlauchkupplungen mit/ohne AquaStop-Funktion von Kärcher, Schlauchkupplungen ohne AquaStop-Funktion oder Schlauchkupplungen aus Kunststoff mit AquaStop-Funktion von Fremdanbietern.

1. Den Gartenschlauch auf die Kupplung für den Wasseranschluss stecken.

Hinweis

Gewebeverstärkter Gartenschlauch erforderlich, Durchmesser mindestens 1/2 Zoll (13 mm), Länge mindestens 7,5 m mit handelsüblicher Schnellkupplung.

Abbildung J

2. Den Gartenschlauch an die Wasserleitung anschließen.
3. Den Wasserhahn vollständig öffnen.

Wasser aus Behältern ansaugen

Dieses Gerät ist mit dem KÄRCHER Saugschlauch zum Ansaugen von Wasser aus z. B. Regentonnen oder Teichen geeignet (maximale Saughöhe siehe *Technische Daten*).

1. Die Kupplung am Wasseranschluss abschrauben.
2. Den KÄRCHER Saugschlauch mit Wasser füllen.
3. Den KÄRCHER Saugschlauch auf den Wasseranschluss des Geräts schrauben und in eine Wasserquelle hängen.

Gerät entlüften

Hinweis

Zum Entlüften des Geräts weder Strahlrohr noch Schaumdüse an die Hochdruckpistole montieren.

1. Das Gerät einschalten, dazu den Geräteschalter in Stellung “I” drehen.
   Um das Gerät auszuschalten, den Geräteschalter in Stellung “0” drehen.
   Abbildung K
2. Den Abzugshebel entriegeln.
   Abbildung L
3. Den Abzugshebel betätigen.
   Das Gerät schaltet ein.
4. Das Gerät maximal 2 Minuten betreiben, bis das Wasser blasenfrei an der Hochdruckpistole austritt.

Hinweis

Ist die Schaumdüse am Gerät montiert, wird Reinigungsmittel zugemischt.

5. Den Abzugshebel loslassen.
6. Den Abzugshebel verriegeln.

Betrieb

⚠ *VORSICHT*

Verletzungsgefahr durch unter Hochdruck austretendes Wasser!

Verletzungen

Trennen Sie den Hochdruckschlauch nur von der Hochdruckpistole oder dem Gerät, wenn kein Druck im System vorhanden ist.

ACHTUNG

Beschädigungsgefahr bei Trockenlauf der Pumpe!

Pumpenschaden

Schalten Sie das Gerät ab, wenn es innerhalb von 2 Minuten keinen Druck aufbaut.

Verfahren Sie gemäß den Hinweisen in Hilfe bei Störungen.

Strahlart einstellen

1. Den Abzugshebel verriegeln.
2. Das Strahlrohr ausrichten, in die Hochdruckpistole stecken und durch 90° Drehung fixieren.
   Abbildung M

ACHTUNG

Beschädigungsgefahr beim Drehen des Strahldüsenkopfs während des Betriebs!

Schäden am Strahlrohr

Lassen Sie den Abzugshebel los, bevor Sie den Strahldüsenkopf drehen.

3. Den Strahldüsenkopf drehen, um eine für die Reinigungsaufgabe und das Objekt geeignete Strahlart einzustellen.
   Das entsprechende Piktogramm muss nach oben weisen.
   Abbildung N

Hinweis

Die Empfindlichkeit von Materialien kann je nach Alter und Zustand stark abweichen. Die Empfehlungen sind daher unverbindlich.

Piktogramm	Strahlform und -druck	Empfohlen für z. B.
	Reinigungsmittelstrahl mit geringem Druck	alle für die Verwendung von Reinigungsmitteln geeigneten Oberflächen
	Breiter Flachstrahl mit mittlerem Druck	PKW / Motorrad, Fahrrad, Ziegelstein- /Sandsteinflächen, verputzte Wände, Holzflächen, Kunststoff- / Rattan-Möbel
	Schmaler Flachstrahl mit hohem Druck	Steinfliesen, Asphalt, Metalloberflächen, Gartenutensilien (Schubkarre, Spaten, etc.)

Pikto-gramm	Strahlform und -druck	Empfohlen für z. B.
	Drehstrahl mit höchstem Druck	besonders hartnäckigen Schmutz auf Steinfliesen, Asphalt, Metalloberflächen, Gartenutensilien (Schubkarre, Spaten, etc.)

Betrieb mit Reinigungsmittel

⚠ GEFAHR

Gesundheitsgefährdung durch Reinigungsmittel!
Schwere Gesundheitsschäden
Beachten Sie das Sicherheitsdatenblatt des Reinigungsmittelherstellers.
Tragen Sie die vorgegebene Persönliche Schutzausrüstung.

ACHTUNG

Beschädigungsgefahr durch ungeeignete Reinigungsmittel!
Sachschäden
Verwenden Sie nur Reinigungsmittel, die von Kärcher freigegeben und für die zu reinigenden Objekte geeignet sind.
Beachten Sie Sicherheitshinweise, Dosierempfehlungen und Hinweise, die den Reinigungsmitteln beiliegen.
Gehen Sie sparsam mit Reinigungsmitteln um.

ACHTUNG

Beschädigungsgefahr durch zu langes Einwirken und Eintrocknen von Reinigungsmitteln!
Sachschäden
Tragen Sie Reinigungsmittel nicht auf heiße Oberflächen auf und beachten Sie die maximale Einwirkzeit.
Lassen Sie Reinigungsmittel nicht antrocknen.
Hinweis
KÄRCHER-Reinigungsmittel sorgen für störungsfreies, effektives Arbeiten. Bitte lassen Sie sich beraten und beachten sie unsere Reinigungsmittel-Informationsblätter.

1. Das Reinigungsmittel kann zugemischt oder mit der Schaumdüse aufgetragen werden.
   Zumischen
   a Die Schaumdüse an das Gerät montieren.
   Die Stellung des Schaumdosierhebels ist nicht von Bedeutung.
   b Am Strahldüsenkopf den Reinigungsmittelstrahl einstellen, siehe *Strahlart einstellen*.
   Das Reinigungsmittel wird dem Wasserstrahl während des Betriebs zugemischt.
   Schaumdüse verwenden
   a Die Schaumdüse am Gerät demontieren und statt des Strahlrohrs an die Hochdruckpistole montieren.
   Mit dem Schaumdosierhebel die gewünschte Schaummenge einstellen.
2. Den Abzugshebel entriegeln.
3. Den Abzugshebel betätigen und das Reinigungsmittel sparsam auf die trockenen Flächen sprühen.
4. Das Reinigungsmittel einwirken (nicht trocknen) lassen.
5. Den gelösten Schmutz mit einer geeigneten Strahlart abspülen, siehe *Betrieb ohne Reinigungsmittel*.

Betrieb ohne Reinigungsmittel

ACHTUNG

Beschädigungsgefahr durch zu geringen Strahlabstand bzw. ungeeignete Strahlart!
Schäden an lackierten bzw. empfindlichen Oberflächen.
Halten Sie mindestens 30 cm Strahlabstand ein bei der Reinigung von lackierten Oberflächen.
Reinigen Sie Autoreifen, Lack oder empfindliche Oberflächen wie Holz nicht mit dem Drehstrahl.

1. Eine für die Reinigungsaufgabe und das Objekt geeignete Strahlart einstellen, siehe *Strahlart einstellen*.
2. Den Abzugshebel entriegeln.
3. Den Abzugshebel betätigen und den Reinigungsvorgang durchführen.

Betrieb unterbrechen

1. Den Abzugshebel loslassen.
   Das Gerät stoppt. Der Hochdruck im System bleibt erhalten.
2. Den Abzugshebel verriegeln.
3. Die Hochdruckpistole in den Hochdruckpistolenhalter stellen.
4. Bei Arbeitspausen länger 5 Minuten, das Gerät ausschalten.

Betrieb beenden

⚠ VORSICHT

Verletzungsgefahr durch unter Hochdruck austretendes Wasser!
Verletzungen
Trennen Sie den Hochdruckschlauch nur von der Hochdruckpistole oder dem Gerät, wenn kein Druck im System vorhanden ist.

ACHTUNG

Beschädigungsgefahr durch Frost!
Sachschäden
Entleeren Sie das Wasser vollständig aus dem Gerät und Zubehör.
Schützen Sie Gerät und Zubehör stets vor Frost.

1. Den Abzugshebel loslassen.
2. Den Abzugshebel verriegeln.
3. Den Wasserhahn schließen.
4. Das Gerät von der Wasserversorgung trennen.
5. Den Abzugshebel entriegeln.
6. Den Abzugshebel maximal 1 Minute betätigen, bis kein Wasser mehr austritt.
   Der im System verbliebene Druck wird abgebaut.
   Das Wasser wird aus dem Gerät gepumpt, um Frostschäden zu vermeiden.
7. Den Abzugshebel loslassen.
8. Den Abzugshebel verriegeln.
9. Das Gerät ausschalten.
10. Den Netzstecker aus der Netzsteckdose ziehen.
11. Das Zubehör demontieren, leeren und am Gerät verstauen, siehe *Gerät aufbewahren*.

Transport

⚠ VORSICHT

Verletzungs- und Beschädigungsgefahr durch das Gewicht des Geräts!
Verletzungen und Beschädigungen.
Beachten Sie bei Transport und Lagerung das Gewicht des Geräts.

ACHTUNG

Beschädigungsgefahr durch auslaufendes Reinigungsmittel!

Sachschäden

Transportieren und lagern Sie die Reinigungsmittelflasche mit der montierten Schaumdüse stets aufrecht, nicht liegend.

Gerät transportieren

Gerät ziehen / schieben

1. Den Teleskopgriff entriegeln und nach oben ziehen, bis er einrastet.
   Abbildung O
2. Das Gerät auf die Räder kippen und ziehen oder schieben.

Gerät tragen

3. Den Teleskopgriff entriegeln und zusammenschieben.
4. Das Gerät an Teleskopgriff und Tragegriff anheben und tragen.

Gerät im Fahrzeug transportieren

5. Das Gerät gegen Verrutschen und Kippen sichern.

Lagerung

⚠ *VORSICHT*

Verletzungs- und Beschädigungsgefahr durch das Gewicht des Geräts!

Verletzungen und Beschädigungen.

Beachten Sie bei Transport und Lagerung das Gewicht des Geräts.

ACHTUNG

Beschädigungsgefahr durch auslaufendes Reinigungsmittel!

Sachschäden

Transportieren und lagern Sie die Reinigungsmittelflasche mit der montierten Schaumdüse stets aufrecht, nicht liegend.

Gerät aufbewahren

⚠ *VORSICHT*

Verletzungsgefahr durch unter Hochdruck austretendes Wasser!

Verletzungen

Trennen Sie den Hochdruckschlauch nur von der Hochdruckpistole oder dem Gerät, wenn kein Druck im System vorhanden ist.

1. Den Betrieb beenden, siehe *Betrieb beenden*.
2. Das Strahlrohr an der Hochdruckpistole demontieren.
3. Das Strahlrohr in einen Strahlrohrhalter stellen oder einrasten.
4. Die Hochdruckschlauch-Lösetaste drücken und den Hochdruckschlauch an der Hochdruckpistole abziehen.
5. Das Wasser aus der Hochdruckpistole ablaufen lassen.
6. Die Hochdruckpistole in den Hochdruckpistolenhalter stellen.

ACHTUNG

Beschädigungsgefahr bei falscher Wickelrichtung!

Schäden am Hochdruckschlauch

Drehen Sie die Hochdruckschlauchtrommel nur in die angegebene Richtung.

7. Den Kurbelgriff im Uhrzeigersinn drehen, um den Hochdruckschlauch aufzuwickeln.
   Abbildung P
8. Das Netzkabel am Netzkabelhalter verstauen.
   Abbildung Q

Vor längerer Lagerung zusätzliche Hinweise beachten, siehe *Pflege und Wartung*.

Frostschutz

ACHTUNG

Beschädigungsgefahr durch Frost!

Sachschäden

Entleeren Sie das Wasser vollständig aus dem Gerät und Zubehör.

Schützen Sie Gerät und Zubehör stets vor Frost.

1. Das Wasser aus dem Gerät pumpen, siehe *Betrieb beenden*.
2. Das Zubehör demontieren und das Wasser ablaufen lassen, siehe *Gerät aufbewahren*.
3. Das Zubehör am Gerät verstauen und in einem frostsicheren Raum aufbewahren, siehe *Gerät aufbewahren*.

Pflege und Wartung

⚠ *GEFAHR*

Lebensgefahr!

Tödliche Verletzungen durch Stromschlag beim Berühren spannungsführender Teile.

Berühren Sie keine spannungsführenden Teile.

Schalten Sie das Gerät aus.

Ziehen Sie den Netzstecker aus der Netzsteckdose.

Das Gerät ist wartungsfrei, d. h. Sie müssen keine regelmäßigen Wartungsarbeiten durchführen.

Sieb im Wasseranschluss reinigen

ACHTUNG

Beschädigungsgefahr durch fehlendes oder beschädigtes Sieb!

Schäden an der Hochdruckpumpe

Betreiben Sie das Gerät nicht ohne Sieb.

Reinigen Sie das Sieb nicht mit harten, spitzen Gegenständen.

Das Sieb im Wasseranschluss bei Bedarf reinigen.

1. Die Kupplung am Wasseranschluss abschrauben.
2. Das Sieb herausziehen.
   Abbildung R
3. Das Sieb unter fließendem Wasser reinigen.
4. Das Sieb in den Wasseranschluss einsetzen.

Hilfe bei Störungen

Störungen haben oft einfache Ursachen, die Sie mit Hilfe der folgenden Übersicht selbst beheben können. Im Zweifelsfall oder bei hier nicht genannten Störungen wenden Sie sich bitte an den autorisierten Kundendienst.

⚠ *GEFAHR*

Lebensgefahr!

Tödliche Verletzungen durch Stromschlag beim Berühren spannungsführender Teile.

Berühren Sie keine spannungsführenden Teile.

Schalten Sie das Gerät aus.

Ziehen Sie den Netzstecker aus der Netzsteckdose.

Gerät läuft nicht

Die Spannungsversorgung ist unterbrochen.

1. Prüfen, ob der Netzstecker eingesteckt ist.
2. Das Gerät einschalten.
3. Den Abzugshebel entriegeln und betätigen.
   Das Gerät läuft an, anderenfalls:

4. Prüfen, ob die angegebene Spannung auf dem Typenschild mit der Spannung der Stromquelle übereinstimmt.
5. Den Netzstecker aus der Netzsteckdose ziehen und das Netzkabel und den Netzstecker auf Beschädigungen prüfen.
   Bei Schäden das Netzkabel unverzüglich vom autorisierten Kundendienst erneuern lassen.

Der Motorschutzschalter ist aktiv.
1. Ist der Motor überlastet, schaltet der Motorschutzschalter das Gerät ab.
2. Das Gerät ausschalten.
3. Das Gerät 1 Stunde abkühlen lassen.
4. Das Gerät einschalten und in Betrieb nehmen.
   Tritt die Störung mehrmals auf, das Gerät durch den Kundendienst prüfen lassen.

Reinigungsmittel wird nicht angesaugt

Eine ungeeignete Strahlart ist eingestellt.
1. Den Strahldüsenkopf in Stellung “Reinigungsmittelstrahl” drehen.

Die Schaumdüse mit der Reinigungsmittelflasche ist nicht am Gerät montiert.
1. Die Schaumdüse mit der gefüllten Reinigungsmittelflasche an das Gerät montieren.

Die Reinigungsmittelflasche ist leer.
1. Eine volle Reinigungsmittelflasche montieren.

Gerät kommt nicht auf Druck

Am Strahldüsenkopf ist eine ungeeignete Strahlart eingestellt.
1. Eine Strahlart mit Hochdruckstrahl einstellen.

Die Wasserzufuhr ist zu gering.
1. Den Wasserhahn vollständig öffnen.
2. Den Wasserzulauf auf ausreichende Fördermenge prüfen.
3. Den Gartenschlauch knickfrei verlegen.
4. Sicherstellen, dass die maximale Saughöhe nicht überschritten ist.

Das Sieb im Wasseranschluss ist verschmutzt.
1. Das Sieb im Wasseranschluss reinigen.

Im Gerät ist Luft.
1. Das Gerät entlüften.

Starke Druckschwankungen

Die Strahldüse im Strahldüsenkopf ist verschmutzt.
1. Die Strahldüse von vorn mit einer Nadel reinigen und durchspülen.

Die Zulaufwassermenge ist zu gering.
1. Den Wasserhahn vollständig öffnen.
2. Den Gartenschlauch knickfrei verlegen.
3. Das Sieb im Wasseranschluss reinigen.
4. Die Zulaufwassermenge prüfen und bei Bedarf erhöhen.

Gerät undicht

Eine geringe Undichtigkeit des Geräts ist technisch bedingt.
1. Bei starker Undichtigkeit den autorisierten Kundendienst informieren.

Garantie

In jedem Land gelten die von unserer zuständigen Vertriebsgesellschaft herausgegebenen Garantiebedingungen. Etwaige Störungen an Ihrem Gerät beseitigen wir innerhalb der Garantiefrist kostenlos, sofern ein Material- oder Herstellungsfehler die Ursache sein sollte. Im Garantiefall wenden Sie sich bitte mit Kaufbeleg an Ihren Händler oder die nächste autorisierte Kundendienststelle.
(Adresse siehe Rückseite)

Weitere Garantieinformationen (falls vorhanden) finden Sie im Service-Bereich Ihrer lokalen Kärcher-Webseite unter "Downloads".

EU-Konformitätserklärung

Hiermit erklären wir, dass das im Folgenden genannte Produkt den einschlägigen Bestimmungen der aufgeführten Richtlinien und Verordnungen entspricht. Bei einer nicht mit uns abgestimmten Änderung des Produkts verliert diese Erklärung ihre Gültigkeit. Die alleinige Verantwortung für die Ausstellung dieser Konformitätserklärung trägt der Hersteller.
Produkt: Hochdruckreiniger
Typ: K 4 Comfort Premium,
K 5 Comfort Premium,
K 6 Comfort Premium

Richtlinien und Verordnungen
2000/14/EG
2006/42/EG (+2009/127/EG)
2011/65/EU
2014/30/EU
2009/125/EG

Angewandte Verordnung(en)
(EU) 2019/1781

Angewandte harmonisierte Normen
EN 60335-1
EN 60335-2-79
EN 62233: 2008
EN 55014-1: 2017 + A11: 2020
EN 55014-2: 1997 + A1: 2001 + A2: 2008
EN 61000-3-2: 2014
EN 61000-3-3: 2013
EN IEC 63000: 2018

Angewandtes Konformitätsbewertungsverfahren
2000/14/EG: Anhang V

Schallleistungspegel dB(A)
K 4 Comfort Premium
Gemessen: 85
Garantiert: 88
K 5 Comfort Premium
Gemessen: 87
Garantiert: 90
K 5 Comfort Premium (GB),
K 6 Comfort Premium
Gemessen: 90
Garantiert: 93

Name und Anschrift
Dokumentationsbevollmächtigter:
S. Reiser
Alfred Kärcher SE & Co. KG
Alfred-Kärcher-Str. 28 - 40
71364 Winnenden (Germany)
Tel.: +49 7195 14-0
Fax: +49 7195 14-2212

H. Jenner
Chairman of the Board of Management

i.V. Reiser
S. Reiser
Manager Regulatory Affairs & Certification

Winnenden, 2025/09/01
Die Unterzeichnenden handeln im Auftrag und mit Vollmacht des Vorstands.
Alfred Kärcher SE & Co. KG
Alfred-Kärcher-Str. 28 - 40
71364 Winnenden (Germany)

Tel.: +49 7195 14-0
Fax: +49 7195 14-2212

Technische Daten

		K 5 Comfort Premium	K 6 Comfort Premium
Elektrischer Anschluss			
Spannung	V	230	230-240
Phase	~	1	1
Frequenz	Hz	50	50
Stromaufnahme	A	9,1	9,6
Schutzart		IPX5	IPX5
Schutzklasse		I	I
Netzabsicherung (träge)	A	10	10
Wasseranschluss			
Zulaufdruck (max.)	MPa	1,2	1,2
Zulauftemperatur (max.)	°C	40	40
Zulaufmenge (min.)	l/min	9	9
Ansaughöhe (max.)	m	0,5	0,5
Leistungsdaten Gerät			
Betriebsdruck	MPa	12	12,5
Max. zulässiger Druck	MPa	14,5	16
Fördermenge, Wasser	l/min	7,5	7,5
Fördermenge, Reinigungsmittel	l/min	0,3	0,3
Rückstoßkraft der Hochdruckpistole	N	17	17
Maße und Gewichte			
Typisches Betriebsgewicht	kg	16,3	16,8
Länge	mm	417	417
Breite	mm	346	346
Höhe	mm	668	668
Ermittelte Werte gemäß EN 60335-2-79			
Hand-Arm-Vibrationswert a_{hv}	m/s^2	1,2	1,1
Unsicherheit K	m/s^2	0,6	0,6
Schalldruckpegel L_{pA}	dB(A)	73	77
Unsicherheit K	dB(A)	2,6	2,6
Schallleistungspegel L_{wA}	dB(A)	87	90
garantierter Schallleistungspegel $L_{WA,d}$	dB(A)	90	93

Technische Änderungen vorbehalten.

Contents

KÄRCHER Home & Garden App 12
General notes 12
Safety devices 12
Symbols on the device 13
Environmental protection 13
Intended use 13
Accessories and spare parts 13
Scope of delivery 13
Overview of the device 13
Mounting 13
Startup 14
Operation 14
Transport 16
Storage 16
Care and maintenance 16
Troubleshooting guide 17
Warranty 17
Declaration of Conformity 17
Technical data 18

KÄRCHER Home & Garden App

With the KÄRCHER Home & Garden app, you benefit from the following advantages when using your device:

- Application tips & expert knowledge
- Product information, overview of accessories and operating instructions
- Support and service contact
- Online shop - exclusive offers and much more

Scan the code on the packaging or download the KÄRCHER Home & Garden app from your app store and conveniently register your product.

General notes



Read these original operating instructions and the enclosed safety instructions before using the device for the first time. Proceed accordingly.
Keep both books for future reference or for future owners.

Safety devices

⚠ *WARNING*

Danger of injury!
Serious injuries due to missing, modified or ineffective safety devices.
Do not bypass or remove the safety devices and do not render them ineffective. Safety devices are provided for your own protection.

Power switch

The power switch prevents unintentional operation of the device.

Trigger locking button

The trigger locking button blocks the trigger and prevents the device from switching on unintentionally.

Auto-stop function

If the trigger of the high-pressure pump is released, the pressure switch turns off the pump and the high-pressure jet is stopped. The high-pressure pump switches on again when the trigger is pulled.

Motor circuit breaker

The motor circuit breaker shuts off the device if power consumption it too high.

Symbols on the device



Do not aim the high-pressure jet may at persons, animals, live electrical equipment or the device itself.
Protect the device against frost.



The device may not be connected to the public drinking water network.

Environmental protection

The packing materials can be recycled. Please dispose of packaging in accordance with the environmental regulations.

Electrical and electronic devices contain valuable, recyclable materials and often components such as batteries, rechargeable batteries or oil, which - if handled or disposed of incorrectly - can pose a potential danger to human health and the environment. However, these components are required for the correct operation of the device. Devices marked by this symbol are not allowed to be disposed of together with the household rubbish.

Cleaning work producing in oily waste water, e.g. washing engines, washing undercarriages etc., may only be performed at washing stations with an oil separator.

Working with detergents may only be performed on watertight surfaces with connection to the waste water sewage system. Do not allow detergent to enter waterways or the soil.

Extraction of water from public waterways is not permitted in some countries.

Notes on the content materials (REACH)
Current information on content materials can be found at: *www.kaercher.de/REACH*

Intended use

Use the high-pressure cleaner in private households only.
The high-pressure cleaner is intended for cleaning machines, vehicles, buildings, tools, façades, terraces, garden machines etc. using a high-pressure water jet.

Accessories and spare parts

Only use original accessories and original spare parts. They ensure that the appliance will run fault-free and safely.
Information on accessories and spare parts can be found at *www.kaercher.com*.

Scope of delivery

The scope of delivery for the appliance is shown on the packaging. Check the contents for completeness when unpacking. If any accessories are missing or in the event of any shipping damage, please notify your dealer.

Overview of the device

For illustrations, refer to the graphics pages
Illustrations are examples, details may vary
Illustration A

(1) Jet nozzle head
(2) Spray lance
(3) High-pressure gun
(4) High-pressure hose release button
(5) Trigger
(6) Trigger locking button
(7) High-pressure hose
(8) High-pressure gun holder
(9) High-pressure hose drum
(10) Crank handle
(11) Power switch
(12) Wheel
(13) Telescopic handle
(14) Telescopic handle unlocking button
(15) Mains cable holder
(16) Mains cable
(17) Mains plug
(18) Type plate
(19) Carrying handle
(20) * Garden hose
(21) Coupling for the water connection
(22) ** KÄRCHER suction hose
(23) Screen
(24) Water connection
(25) Detergent bottle
(26) Foam nozzle
(27) Spray wand holder
(28) Foam nozzle release button
(29) Foam dosing lever

* additionally required
** optionally available

Mounting

For the figures, please refer to the graphics page.
Fit the supplied loose parts onto the device before starting up the device.

Installing the telescopic handle

1. Insert the telescopic handle into the device until it audibly clicks into place.
   Illustration B

Mounting the spray lance holder

1. Mounting the spray lance holder:
   a Insert the spray lance holder into the openings on the device and

b press upwards until you hear it click into place.
Illustration C

Installing the high-pressure gun holder

1. Installing the high-pressure gun holder:
   a Insert the high-pressure gun holder into the openings on the device and
   b press downwards until it clicks into place.
   Illustration D

Installing the mains cable holder

1. Installing the mains cable holder:
   a Insert the mains cable holder into the openings on the device and
   b fold it into the device until you hear it click into place.
   Illustration E

Installing the water connection coupling

1. Screw the water connection coupling onto the water connection on the device.
   Illustration F

Installing the foam nozzle on the device

1. Screw the foam nozzle onto the detergent bottle.
   Illustration G
2. Snap the foam nozzle into place on the device.
3. To remove, press the foam nozzle release button and remove the foam nozzle from the device.

Startup

1. Place the device on a level, horizontal surface.

ATTENTION

Risk of damage during operation with wound-up high-pressure hose!

Damage on the high-pressure hose.

Unwind the high-pressure hose completely and lay it out without knots, loops or twists before operating the device.

2. Pull the high-pressure hose to fully unwind it from the hose reel.
3. Lay out the high-pressure hose without knots, loops or twists.
4. Mount the high-pressure hose on the high-pressure gun.
   a Align the high-pressure hose and
   b insert it into the high-pressure gun until it audibly clicks into place.
   Illustration H
5. Check the secure connection by pulling on the high-pressure hose.
6. Unwind the power cord completely.
   Illustration I
7. Insert the mains plug into a mains socket.

Connecting the water supply

ATTENTION

Risk of damage through contaminated water!

Contamination in the water can damage the high-pressure pump and accessories.

Operate the device only with clear fresh water without contamination or additives.

Never use contaminated water, waste water or salt water.

Kärcher recommends using the optional Kärcher water filter.

1. Check the pressure, temperature and quantity of the supply water for compliance with the requirements, see *Technical data*.

Note

Observe the water distribution company regulations.

Connection to the water line

ATTENTION

Risk of damage when using hose couplings made of brass with AquaStop function from third-party suppliers.

Damage to the high-pressure pump.

Only use hose couplings with/without AquaStop function from Kärcher, hose couplings without AquaStop function or hose couplings made of plastic with AquaStop function from third-party suppliers.

1. Plug the garden hose onto the water connection coupling.

Note

Reinforced garden hose required: minimum diameter 1/2 inch (13 mm), minimum length 7.5 m, with standard quick coupling.

Illustration J

2. Connect the garden hose to the water line.
3. Open the water tap completely.

Suctioning water from the containers

This device with the KÄRCHER suction hose is suitable for sucking water frome.g. water butts or ponds (for maximum suction height, see *Technical data*).

1. Unscrew the coupling on the water connection.
2. Fill the KÄRCHER suction hose with water.
3. Screw the KÄRCHER suction hose onto the water connection of the device and hang it in a water source.

Vent the device

Note

To vent the device, do not fit the spray lance or foam nozzle to the high-pressure gun.

1. Switch on the device by turning the device switch to the "I" position.
   To switch off the device, turn the device switch to the "0" position.
   Illustration K
2. Unlocking the trigger.
   Illustration L
3. Actuate the trigger.
   The device switches on.
4. Allow the device for run a maximum of 2 minutes until the water escaping from the high-pressure gun is free of air bubbles.

Note

If the foam nozzle is fitted to the device, detergent is added.

5. Release the trigger.
6. Lock the trigger.

Operation

⚠ *CAUTION*

Risk of injury from escaping water under high pressure!

Injuries

Only disconnect the high-pressure hose from the high-pressure gun or the device if there is no pressure in the system.

ATTENTION

Risk of damage due to the pump running dry!

Pump damage

Switch off the device if it does not build up pressure within 2 minutes.

Proceed according to the instructions in Troubleshooting guide.

Set spray type

1. Lock the trigger.
2. Align the spray lance and insert it into the high-pressure gun and lock it into position by turning it 90°.
   Illustration M

ATTENTION

Risk of damage if the jet nozzle head is turned during operation!

Damage to the spray lance

Release the trigger before turning the jet nozzle head.

3. Turn the jet nozzle head to set a suitable spray type for the cleaning task and the object.
   The corresponding pictogram must point upwards.
   Illustration N

Note

The sensitivity of materials can vary greatly depending on age and condition. The recommendations are therefore not binding.

Pictogram	Spray form and pressure	Recommended fore.g.
	Detergent spray with low pressure	All surfaces suitable for use with detergents
	Wide flat stream with medium pressure	Car/motorcycle, bicycles, brick / sandstone surfaces, plastered walls, wood surfaces, plastic/rattan furniture
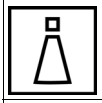	Narrow flat stream with high pressure	Stone tiles, asphalt, metal surfaces, garden utensils (wheelbarrow, spade, etc.)
	Rotary jet with maximum pressure	Particularly stubborn dirt on stone tiles, asphalt, metal surfaces, garden tools (wheelbarrow, spade, etc.)

Operation with detergent

⚠ DANGER

Health hazards due to detergents!

Serious damage to health

Observe the detergent manufacturer's safety data sheet.

Wear the prescribed personal protective gear.

ATTENTION

Risk of damage from unsuitable detergents!

Material damage

Only use detergents that have been approved by Kärcher and are suitable for the objects to be cleaned.

Observe the safety instructions, dosage recommendations and notes enclosed with the detergents.

Use detergents sparingly.

ATTENTION

Risk of damage due to detergents acting too long and drying out!

Material damage

Do not apply detergent to hot surfaces and observe the maximum contact time.

Do not allow detergent to dry on the surfaces being cleaned.

Note

KÄRCHER detergents ensure fault-free, effective operation. Please ask us for advice and observe our catalog or our detergent information sheets.

1. The detergent can be mixed in or applied with the foam nozzle.
   Mixing
   a Install the foam nozzle on the device.
   The position of the foam dosing lever is not important.
   b Adjust the detergent spray at the jet nozzle head, see *Set spray type*.
   The detergent is mixed into the water stream during operation.
   Using the foam nozzle
   a Remove the foam nozzle from the device and install it on the high-pressure gun instead of the spray lance.
   Use the foam dosing lever to set the desired amount of foam.
2. Unlocking the trigger.
3. Pull the trigger and spray the detergent sparingly onto the dry surfaces.
4. Allow the detergent to act (not to dry).
5. Rinse off the loosened dirt using an appropriate spray type, see *Operation without detergent*.

Operation without detergent

ATTENTION

Risk of damage due to too close a spray distance or inappropriate spay type!

Damage to painted or sensitive surfaces.

Keep at least 30 cm spray distance when cleaning painted surfaces.

Do not clean car tires, paint or delicate surfaces such as wood with the rotary jet.

1. Set a suitable spray type for the cleaning task and the object, see *Set spray type*.
2. Unlocking the trigger.
3. Pull the trigger and carry out the cleaning process.

Interrupting operation

1. Release the trigger.
   The device stops. The high-pressure in the system is maintained.
2. Lock the trigger.
3. Place the high-pressure gun in the high-pressure gun holder.
4. For work breaks longer than 5 minutes, switch off the device.

Ending operation

⚠ CAUTION

Risk of injury from escaping water under high pressure!

Injuries

Only disconnect the high-pressure hose from the high-pressure gun or the device if there is no pressure in the system.

ATTENTION

Risk of damage due to frost!

Material damage

Empty the water completely from the device and accessories.

Always protect the device and accessories from frost.

1. Release the trigger.
2. Lock the trigger.
3. Close the water tap.
4. Disconnect the device from the water supply.
5. Unlocking the trigger.
6. Actuate the trigger for a maximum of 1 minute, until no more water escapes.
   The pressure in the system is released.
   The water is pumped out of the device to prevent frost damage.
7. Release the trigger.
8. Lock the trigger.
9. Switch off the device.
10. Pull the mains plug out of the mains socket.
11. Dismantle the accessories, empty them and stow them on the device, see *Storing the device*.

Transport

⚠ CAUTION

Risk of injury or damage due to the weight of the device!

Injury and damage.

Be aware of the weight of the device during transport and storage.

ATTENTION

Risk of damage due to leaking detergent!

Material damage

Always transport and store the detergent bottle with the foam nozzle fitted upright, not lying down.

Transporting the device

Pulling/pushing the device

1. Unlock the telescopic handle and pull upwards until it engages.
   Illustration O
2. Tilt the device onto the wheels and pull or push it.

Carrying the device

3. Unlock the telescopic handle and slide it together.
4. Lift up and carry the device by the telescopic handle and the carrying handle.

Transporting the device in a vehicle

5. Secure the device against slipping and tipping over.

Storage

⚠ CAUTION

Risk of injury or damage due to the weight of the device!

Injury and damage.

Be aware of the weight of the device during transport and storage.

ATTENTION

Risk of damage due to leaking detergent!

Material damage

Always transport and store the detergent bottle with the foam nozzle fitted upright, not lying down.

Storing the device

⚠ CAUTION

Risk of injury from escaping water under high pressure!

Injuries

Only disconnect the high-pressure hose from the high-pressure gun or the device if there is no pressure in the system.

1. Finish operation, see *Ending operation*.
2. Remove the spray wand from the high-pressure gun.
3. Engage or place the spray lance on a spray lance holder.
4. Press the high-pressure hose release button and pull off the high-pressure hose on the high-pressure gun.
5. Let the water drain from the high-pressure gun.
6. Place the high-pressure gun in the high-pressure gun holder.

ATTENTION

Risk of damage if wound in the wrong direction!

Damage on the high-pressure hose

Only turn the high-pressure hose drum in the specified direction.

7. Turn the crank handle clockwise to wind up the high-pressure hose.
   Illustration P
8. Store the power cable on the power cable holder.
   Illustration Q

Observe the additional notes before storing the device for a long period of time, see *Care and maintenance*.

Frost protection

ATTENTION

Risk of damage due to frost!

Material damage

Empty the water completely from the device and accessories.

Always protect the device and accessories from frost.

1. Pump the water out of the device, see *Ending operation*.
2. Dismantle the accessories and drain the water, see *Storing the device*.
3. Store the device accessories and keep them in a frost-proof room, see *Storing the device*

Care and maintenance

⚠ DANGER

Danger of death!

Fatal injuries due to electric shock when touching live parts.

Do not touch any live parts.

Switch off the device.

Pull the mains plug out of the mains socket.

The device is maintenance-free, i.e. you do not need to perform periodic maintenance work.

Clean the sieve in the water connection

ATTENTION

Risk of damage due to missing or damaged sieve!
Damage to the high-pressure pump
Do not operate the device without a sieve.
Do not clean the sieve with hard, pointed objects.
Clean the sieve in the water connection if necessary.
1. Unscrew the coupling on the water connection.
2. Pull out the sieve.
   Illustration R
3. Clean the sieve under running water.
4. Insert the sieve into the water connection.

Troubleshooting guide

Malfunctions often have simple causes that you can remedy yourself using the following overview. When in doubt, or in the case of malfunctions not mentioned here, please contact your authorized Customer Service.

⚠ DANGER

Danger of death!
Fatal injuries due to electric shock when touching live parts.
Do not touch any live parts.
Switch off the device.
Pull the mains plug out of the mains socket.

Device is not running
The voltage supply is interrupted.
1. Check that the mains plug is plugged in.
2. Switch the device on.
3. Unlock and actuate the trigger.
   The device starts up, otherwise:
4. Check if the voltage specified on the type plate matches the voltage of the power source.
5. Unplug the mains plug from the mains socket and inspect the mains cable and mains plug for damage. A damaged power cord must be replaced promptly by an authorized Customer Service.

The motor circuit breaker is active.
1. If the motor is overloaded, the motor circuit breaker switches the device off.
2. Switch off the device.
3. Allow the device to cool off for 1 hour.
4. Switch on the device and put it into operation.
   If the fault occurs several times, have the device checked by Customer Service.

Detergent is not sucked in
An unsuitable spray type is set.
1. Turn the jet nozzle head to the "detergent spray" position.

The foam nozzle with the detergent bottle is not installed on the device.
1. Install the foam nozzle with the filled detergent bottle on the device.

The detergent bottle is empty.
1. Install a full bottle of detergent.

The device does not reach required pressure
An unsuitable spray type is set on the jet nozzle head.
1. Set a spray type with a high-pressure jet.

The water supply is too low.
1. Open the water tap completely.
2. Check the water inlet for sufficient flow rate.
3. Lay the garden hose without kinks.
4. Make sure that the maximum suction height is not exceeded.

The sieve in the water connection is contaminated.
1. Clean the sieve in the water connection.

There's air in the device.
1. Vent the device.

Strong pressure fluctuations
The jet nozzle in the jet nozzle head is dirty.
1. Clean the jet nozzle from the front using a needle and flush it through.

The water supply quantity is too low.
1. Open the water tap completely.
2. Lay the garden hose without kinks.
3. Clean the sieve in the water connection.
4. Check the water supply quantity and increase if necessary.

Device leaking
The device leaks a small amount for technical reasons.
1. In case of severe leakage, contact the authorized Customer Service.

Warranty

The warranty conditions issued by our relevant sales company apply in all countries. We shall remedy possible malfunctions on your appliance within the warranty period free of cost, provided that a material or manufacturing flaw is the cause. In a warranty case, please contact your dealer (with the purchase receipt) or the next authorised customer service site.
(See overleaf for the address)
Further warranty information (if available) can be found in the service area of your local Kärcher website under "Downloads".

Declaration of Conformity

EU Declaration of Conformity

We hereby declare that the product named below complies with the relevant provisions of the directives and regulations listed. This declaration is invalidated by any changes made to the product that are not approved by us. The manufacturer shall bear sole responsibility for issuing of this declaration of conformity.
Product: High-pressure cleaner
Type: K 4 Comfort Premium,
K 5 Comfort Premium,
K 6 Comfort Premium

Directives and Regulations
2000/14/EC
2006/42/EC (+2009/127/EC)
2011/65/EU
2014/30/EU
2009/125/EC

Commission Regulation(s)
(EU) 2019/1781

Harmonised standards used
EN 60335-1
EN 60335-2-79
EN 62233: 2008
EN 55014-1: 2017 + A11: 2020
EN 55014-2: 1997 + A1: 2001 + A2: 2008
EN 61000-3-2: 2014
EN 61000-3-3: 2013
EN IEC 63000: 2018

Conformity evaluation procedure used
2000/14/EC: Annex V

Sound power level dB(A)
K 4 Comfort Premium
Measured: 85
Guaranteed: 88

K 5 Comfort Premium
Measured: 87
Guaranteed: 90
K 5 Comfort Premium (GB),
K 6 Comfort Premium
Measured: 90
Guaranteed: 93

Name and address
Documentation supervisor:
S. Reiser
Alfred Kärcher SE & Co. KG
Alfred-Kärcher-Str. 28 - 40
71364 Winnenden (Germany)
Tel.: +49 7195 14-0
Fax: +49 7195 14-2212



H. Jenner
Chairman of the Board of Management



S. Reiser
Manager Regulatory Affairs & Certification

Winnenden, 2025/09/01
The undersigned act on behalf of and with the authority of the Board of Directors.
Alfred Kärcher SE & Co. KG
Alfred-Kärcher-Str. 28 - 40
71364 Winnenden (Germany)
Ph.: +49 7195 14-0
Fax: +49 7195 14-2212

Declaration of Conformity (UK)

We hereby declare that the product named below complies with the relevant provisions of the directives and regulations listed. This declaration is invalidated by any changes made to the product that are not approved by us. The manufacturer shall bear sole responsibility for issuing of this declaration of conformity.
Product: High-pressure cleaner
Type: K 4 Comfort Premium,
K 5 Comfort Premium,
K 6 Comfort Premium

Directives and Regulations
S.I. 2001/1701 (as amended)
S.I. 2008/1597 (as amended)
S.I. 2012/3032 (as amended)
S.I. 2016/1091 (as amended)
S.I. 2010/2617 (as amended)

Commission Regulation(s)
(EU) 2019/1781

Designated standards used
EN 60335-1
EN 60335-2-79
EN 62233: 2008
EN 55014-1: 2017 + A11: 2020
EN 55014-2: 1997 + A1: 2001 + A2: 2008
EN 61000-3-2: 2014
EN 61000-3-3: 2013
EN IEC 63000: 2018

Applied conformity assessment procedure
S.I. 2001/1701 (as amended): Schedule 8

Sound power level dB(A)
K 4 Comfort Premium
Measured: 85
Guaranteed: 88
K 5 Comfort Premium
Measured: 87
Guaranteed: 90
K 5 Comfort Premium (GB),
K 6 Comfort Premium
Measured: 90
Guaranteed: 93

Name and address
Documentation supervisor:
S. Reiser
Alfred Kärcher SE & Co. KG
Alfred-Kärcher-Str. 28 - 40
71364 Winnenden (Germany)
Tel.: +49 7195 14-0
Fax: +49 7195 14-2212



H. Jenner
Chairman of the Board of Management



S. Reiser
Manager Regulatory Affairs & Certification

Winnenden, 2025/09/01
The undersigned act on behalf of and with the authority of the Board of Directors.
Alfred Kärcher SE & Co. KG
Alfred-Kärcher-Str. 28 - 40
71364 Winnenden (Germany)
Ph.: +49 7195 14-0
Fax: +49 7195 14-2212

Technical data

		K 5 Comfort Premium	K 6 Comfort Premium
Electrical connection			
Voltage	V	230	230-240
Phase	~	1	1
Frequency	Hz	50	50
Current consumption	A	9,1	9,6
Protection type		IPX5	IPX5
Protection class		I	I
Power protection (slow-blowing)	A	10	10
Water connection			
Feed pressure (max.)	MPa	1,2	1,2
Input temperature (max.)	°C	40	40
Input amount (min.)	l/min	9	9
Suction height (max.)	m	0,5	0,5
Device performance data			
Operating pressure	MPa	12	12,5
Max. permissible pressure	MPa	14,5	16
Water flow rate	l/min	7,5	7,5
Detergent flow rate	l/min	0,3	0,3
High-pressure gun recoil force	N	17	17
Dimensions and weights			
Typical operating weight	kg	16,3	16,8
Length	mm	417	417
Width	mm	346	346

		K 5 Comfort Premium	K 6 Comfort Premium
Amount	mm	668	668
Values determined in accordance with EN 60335-2-79			
Hand-arm vibration value a_{hv}	m/s^2	1,2	1,1
Uncertainty K	m/s^2	0,6	0,6
Sound level L_{pA}	dB(A)	73	77
Uncertainty K	dB(A)	2,6	2,6
Sound power level L_{wA}	dB(A)	87	90
Guaranteed sound power level $L_{WA,d}$	dB(A)	90	93

Subject to technical modifications.

Contenu

Application KÄRCHER Home & Garden 19
Remarques générales 19
Dispositifs de sécurité 19
Symboles sur l'appareil 19
Protection de l'environnement 19
Utilisation conforme 20
Accessoires et pièces de rechange 20
Etendue de livraison 20
Récapitulatif des appareils 20
Montage 20
Mise en service 21
Fonctionnement 21
Transport 23
Stockage 23
Entretien et maintenance 23
Dépannage en cas de défaut 24
Garantie 24
Déclaration de conformité UE 24
Caractéristiques techniques 25

Application KÄRCHER Home & Garden

Avec l'application Home & Garden de KÄRCHER, vous bénéficiez des avantages suivants lors de l'utilisation de votre appareil :

- Conseils d'utilisation & expertise
- Informations sur les produits, présentation des accessoires et manuels d'utilisation
- Aide et contact de service
- Boutique en ligne - offres exclusives et bien plus encore

Scannez le code sur l'emballage ou téléchargez l'application KÄRCHER Home & Garden dans votre App Store et enregistrez aisément votre produit.

Remarques générales

Veuillez lire le présent le manuel d'instructions original et les consignes de sécurité jointes avant la première utilisation de l'appareil. Suivez ces instructions. Conservez les deux manuels pour une utilisation ultérieure ou pour le propriétaire suivant.

Dispositifs de sécurité

⚠ *AVERTISSEMENT*

Risque de blessures !

Blessures graves dues à l'absence, à la modification ou à l'inefficacité des dispositifs de sécurité.

Ne contournez pas ou n'enlevez pas les dispositifs de sécurité et ne les rendez pas inefficaces. Les dispositifs de sécurité servent à vous protéger.

Interrupteur principal

L'interrupteur principal évite un fonctionnement involontaire de l'appareil.

Bouton de verrouillage de la gâchette

Le bouton de verrouillage de la gâchette bloque la gâchette et empêche tout démarrage accidentel de l'appareil.

Fonction Auto-Stop

Si la gâchette est relâchée, le pressostat désactive la pompe et arrête le jet haute pression. La pompe s'allume lorsque la gâchette est tirée.

Protection thermique du moteur

Lorsque la puissance absorbée est trop élevée, la protection thermique du moteur coupe l'appareil.

Symboles sur l'appareil



Ne pas diriger le jet haute pression sur des personnes, des animaux, des équipements électriques sous tension ou sur l'appareil lui-même.
Protéger l'appareil contre le gel.



L'appareil ne doit pas être raccordé directement au réseau d'eau potable public.

Protection de l'environnement

Les matériaux d'emballage sont recyclables. Veuillez éliminer les emballages dans le respect de l'environnement.

Les appareils électriques et électroniques contiennent des matériaux précieux recyclables et souvent des composants tels que des piles, batteries ou de l'huile représentant un danger potentiel pour la santé humaine et l'environnement, s'ils ne sont pas manipulés ou éliminés correctement. Ces composants sont cependant nécessaires pour le fonctionnement correct de l'appareil. Les appareils marqués par ce symbole ne doivent pas être jetés dans les ordures ménagères.

Les travaux de nettoyage provoquant des eaux usées huileuses, p. ex. lavage de moteur, lavage de dessous de caisse, ne doivent être effectués que sur les pistes de lavage équipées de séparateur d'huile.

Les travaux avec du détergent ne doivent être faits que sur des plans de travail étanches aux liquides, avec raccord à la canalisation d'eaux usées. Ne pas laisser le détergent s'infiltrer dans les eaux ou dans le sol.

Dans certains pays, il est interdit de prélever de l'eau dans les eaux publiques.

Remarques concernant les matières composantes (REACH)

Les informations actuelles concernant les matières composantes sont disponibles sous : *www.kaercher.de/REACH*

Utilisation conforme

Utilisez le nettoyeur haute pression uniquement pour un usage ménager privé.
Le nettoyeur haute pression est prévu pour le nettoyage de machines, véhicules, bâtiments, outils, façades, terrasses, appareils de jardin, etc. avec le jet d'eau haute pression.

Accessoires et pièces de rechange

Utiliser exclusivement des accessoires et pièces de rechange originaux. Ceux-ci garantissent le fonctionnement sûr et sans défaut de votre appareil.
Des informations sur les accessoires et pièces de rechange sont disponibles sur le site Internet *www.kaercher.com*.

Etendue de livraison

L'étendue de livraison de l'appareil est illustrée sur l'emballage. Lors du déballage, vérifiez que le contenu de la livraison est complet. Si un accessoire manque ou en cas de dommage dû au transport, veuillez informer votre distributeur.

Récapitulatif des appareils

Pour les figures, voir pages des graphiques
Illustrations à titre d'exemple, les détails peuvent varier
Illustration A

(1) Tête de buse de sablage
(2) Lance
(3) Pistolet haute pression
(4) Bouton de déverrouillage du flexible haute pression
(5) Gâchette
(6) Bouton de verrouillage de la gâchette
(7) Flexible haute pression
(8) Support de pistolet haute pression
(9) Enrouleur de flexible haute pression
(10) Poignée de manivelle
(11) Interrupteur principal
(12) Roue
(13) Poignée télescopique
(14) Bouton de déverrouillage de la poignée télescopique
(15) Support de câble d'alimentation
(16) Câble secteur
(17) Fiche secteur
(18) Plaque signalétique
(19) Poignée de transport
(20) * Tuyau d'arrosage
(21) Raccord pour le raccord d'alimentation en eau
(22) ** Tuyau d'aspiration KÄRCHER
(23) Tamis
(24) Raccord d'alimentation en eau
(25) Bouteille de détergent
(26) Buse à mousse
(27) Support de la lance
(28) Bouton de libération des buses à mousse
(29) Levier de dosage de mousse

* également nécessaire
** Disponible en option

Montage

Pour les figures, voir la page des graphiques.
Monter les pièces détachées fournies sur l'appareil avant sa mise en service.

Monter la poignée télescopique

1. Insérer la poignée télescopique dans l'appareil jusqu'à ce qu'elle s'enclenche de manière audible.
   Illustration B

Monter le support de la lance

1. Monter le support de la lance :
   a Insérez le support de la lance dans les ouvertures de l'appareil et
   b appuyer vers le haut jusqu'à ce qu'il s'enclenche de manière audible.
   Illustration C

Montage du support de pistolet haute pression

1. Monter le support de pistolet haute pression :
   a Insérer le support du pistolet haute pression dans les ouvertures de l'appareil et
   b appuyer vers le bas jusqu'à ce qu'il s'enclenche de manière.
   Illustration D

Monter le support de câble d'alimentation

1. Monter le support de câble d'alimentation :
   a Insérez le support de câble d'alimentation dans les ouvertures de l'appareil et
   b le rabattre sur l'appareil jusqu'à ce qu'il s'enclenche de manière audible.
   Illustration E

Montage de l'accouplement du raccord d'alimentation en eau

1. Visser l'accouplement du raccord d'alimentation en eau sur le raccord d'alimentation en eau de l'appareil.
   Illustration F

Monter la buse à mousse sur l'appareil

1. Visser la buse à mousse sur la bouteille de détergent.
   Illustration G
2. Enclencher la buse à mousse sur l'appareil.
3. Pour le démontage, appuyez sur le bouton de libération de la buse à mousse et retirez la buse à mousse de l'appareil.

Mise en service

1. Placer l'appareil sur une surface plane et horizontale.

ATTENTION

Risque d'endommagement en cas de fonctionnement avec un flexible haute pression enroulé

Dommages sur le flexible haute pression.

Déroulez complètement le flexible haute pression et déployez-le sans faire de nœuds, de boucles ou de torsions avant d'utiliser l'appareil.

2. Tirer sur le flexible haute pression pour le dérouler complètement de l'enrouleur.
3. Poser le flexible haute pression sans faire de nœuds, de boucles ou de torsions.
4. Monter le flexible haute pression dans le pistolet haute pression :
   a Aligner le flexible haute pression et
   b l'insérer dans le pistolet haute pression jusqu'à ce qu'il s'enclenche de manière audible.

   Illustration H
5. Vérifier si la connexion est correcte en tirant sur le flexible haute pression.
6. Dérouler complètement le câble secteur.

   Illustration I
7. Brancher la fiche secteur dans une prise secteur.

Réalisation de l'alimentation en eau

ATTENTION

Risque d'endommagement dû à de l'eau impure !

Les impuretés contenues dans l'eau peuvent endommager la pompe haute pression et les accessoires.

Faites fonctionner l'appareil exclusivement avec de l'eau douce claire, sans impuretés ni additifs.

N'utilisez en aucun cas de l'eau contaminée, des eaux usées ou de l'eau salée.

Kärcher vous recommande d'utiliser le filtre à eau Kärcher en option.

1. Vérifier la pression, la température et le débit d'arrivée d'eau pour assurer qu'ils sont conformes aux exigences, voir *Caractéristiques techniques*.

Remarque

Respecter les directives de l'entreprise de distribution d'eau.

Raccordement à une conduite d'eau

ATTENTION

ATTENTION Risque d'endommagement lors de l'utilisation de raccords de tuyaux en laiton avec fonction AquaStop de fournisseurs externes.

Dommages sur la pompe à haute pression.

Utilisez exclusivement des raccords de tuyaux avec/sans fonction AquaStop de Kärcher, des raccords de tuyaux sans fonction AquaStop ou des raccords de tuyaux en plastique avec fonction AquaStop d'autres fournisseurs.

1. Enficher le tuyau d'arrosage sur l'accouplement du raccord d'alimentation en eau.

Remarque

Tuyau d'arrosage renforcé en tissu nécessaire, diamètre d'au moins 1/2 pouce (13 mm), longueur d'au moins 7,5 m avec coupleur rapide disponible dans le commerce.

   Illustration J
2. Raccorder le tuyau d'arrosage à la conduite d'eau.
3. Ouvrir complètement le robinet d'eau.

Aspirer de l'eau des réservoirs

Cet appareil est équipé du tuyau d'aspiration KÄRCHER pour aspirer l'eau de par ex. à partir de tonneaux d'eau de pluie ou d'étangs (hauteur d'aspiration maximale, voir *Caractéristiques techniques*).

1. Dévisser le raccord sur le raccord d'alimentation en eau.
2. Remplir le tuyau d'aspiration KÄRCHER avec de l'eau.
3. Visser le tuyau d'aspiration KÄRCHER sur le raccord d'alimentation en eau de l'appareil et le suspendre dans une source d'eau.

Purger l'appareil

Remarque

Pour purger l'appareil, ne pas monter de lance ni de buse à mousse sur le pistolet haute pression.

1. Mettre l'appareil en marche en tournant l'interrupteur de l'appareil en position « I ».
   Pour éteindre l'appareil, tourner l'interrupteur de l'appareil en position « 0 ».

   Illustration K
2. Déverrouiller la gâchette.

   Illustration L
3. Actionner le levier de la gâchette.
   L'appareil démarre.
4. Faire fonctionner l'appareil pendant 2 minutes maximum jusqu'à ce que l'eau sorte du pistolet haute pression sans faire de bulles.

Remarque

Si la buse à mousse est montée sur l'appareil, le détergent est mélangé.

5. Relâcher la gâchette.
6. Verrouiller la gâchette.

Fonctionnement

⚠ *PRÉCAUTION*

Risque de blessures dues à l'eau éjectée sous haute pression !

Blessures

Ne séparer le flexible haute pression du pistolet haute pression ou de l'appareil que lorsque le système est hors pression.

ATTENTION

Risque d'endommagement dû à la marche à sec de la pompe !

Pompe endommagée

Éteignez l'appareil s'il ne se met pas sous pression dans les 2 minutes.

Procédez conformément aux instructions au Dépannage en cas de défaut.

Réglage du type de jet

1. Verrouiller la gâchette.
2. Orienter la lance dans le pistolet haute pression et la fixer par une rotation de 90°.

   Illustration M

ATTENTION

Risque d'endommagement lors de la rotation de la tête de la buse de projection pendant le fonctionnement !

Dommages sur la lance

Relâcher la gâchette avant de tourner la tête de la buse de projection.

3. Tourner la tête de la buse de projection afin de régler un type de jet adapté à la tâche de nettoyage et à l'objet.
   Le pictogramme correspondant doit être orienté vers le haut.
   Illustration N

Remarque

La sensibilité des matériaux peut varier considérablement en fonction de l'âge et de l'état. Les recommandations ne sont donc pas contraignantes.

Pictogramme	Forme et pression du jet	Recommandé pour p. ex.
	Jet de détergent à faible pression	pour toutes les surfaces adaptées à l'utilisation de détergents
	Jet plat large à moyenne pression	Voiture/moto, vélo, briques/surfaces en grès, murs crépis, surfaces en bois, meubles en plastique/rotin
	Jet plat étroit à haute pression	Carreaux en pierre, asphalte, surfaces métalliques, ustensiles de jardinage (brouette, bêche, etc.)
	Jet rotatif à très haute pression	salissures particulièrement résistantes sur les carreaux en pierre, l'asphalte, les surfaces métalliques, les ustensiles de jardinage (brouette, bêche, etc.)

Fonctionnement avec détergent

⚠ *DANGER*

Danger pour la santé dû aux produits d'entretien !

Atteintes graves à la santé

Tenez compte de la fiche de données de sécurité du fabricant du détergent.

Portez l'équipement de protection individuel prescrit.

ATTENTION

Risque d'endommagement dû à des détergents inappropriés !

Dommages matériels

N'utilisez que des détergents approuvés par Kärcher et adaptés aux objets à nettoyer.

Respectez les consignes de sécurité, les recommandations de dosage et les remarques jointes aux détergents.

Utilisez le détergent avec parcimonie.

ATTENTION

Risque d'endommagement dû à un temps d'action trop long et au séchage des détergents !

Dommages matériels

N'appliquez pas de détergents sur des surfaces chaudes et respectez le temps d'action maximal.

Ne laissez pas le détergent sécher.

Remarque

Les produits d'entretien KÄRCHER garantissent un travail efficace et sans problème. N'hésitez pas à demander conseil et à consulter nos fiches d'information sur les produits d'entretien.

1. Le détergent peut être mélangé ou appliqué à l'aide de la buse à mousse.
   Mélanger
   a Monter la buse à mousse sur l'appareil.
   La position du levier de dosage de mousse n'a pas d'importance.
   b Régler le jet de détergent sur la tête de la buse de sablage, voir *Réglage du type de jet*.
   Le détergent est mélangé au jet d'eau pendant le fonctionnement.
   Utiliser la buse à mousse
   a Démonter la buse à mousse sur l'appareil et la monter sur le pistolet haute pression à la place de la lance.
   Régler la quantité de mousse souhaitée à l'aide du levier de dosage de la mousse.
2. Déverrouiller la gâchette.
3. Actionner la gâchette et pulvériser le détergent avec parcimonie sur les surfaces sèches.
4. Laisser agir le détergent (ne pas le laisser sécher).
5. Rincer les salissures détachées avec un type de jet approprié, voir *Fonctionnement sans détergent*.

Fonctionnement sans détergent

ATTENTION

Risque d'endommagement en raison d'une distance du jet trop faible ou un type de jet inapproprié !

Endommagement des surfaces peintes ou fragiles.

Respectez au moins une distance du jet de 30 cm lors du nettoyage de surfaces peintes.

Ne pas nettoyer des pneus de voiture, de la peinture ou des surfaces sensibles telles que le bois avec le jet rotatif.

1. Régler un type de jet adapté à la tâche de nettoyage et à l'objet, voir *Réglage du type de jet*.
2. Déverrouiller la gâchette.
3. Actionner la gâchette et réaliser le processus de nettoyage.

Interruption du fonctionnement

1. Relâcher la gâchette.
   L'appareil s'arrête. La haute pression demeure dans le système.
2. Verrouiller la gâchette.
3. Mettre le pistolet haute pression sur son support.
4. En cas de pauses de travail plus longues 5 minutes, éteindre l'appareil.

Terminer l'utilisation

⚠ *PRÉCAUTION*

Risque de blessures dues à l'eau éjectée sous haute pression !

Blessures

Ne séparer le flexible haute pression du pistolet haute pression ou de l'appareil que lorsque le système est hors pression.

ATTENTION

Risque d'endommagement par le gel !

Dommages matériels

Vider complètement l'eau de l'appareil et des accessoires.

Protéger l'appareil et les accessoires du gel.

1. Relâcher la gâchette.
2. Verrouiller la gâchette.
3. Fermer le robinet d'eau.
4. Couper l'appareil de l'alimentation en eau.
5. Déverrouiller la gâchette.
6. Actionner la gâchette 1 minute au mxximum jusqu'à ce qu'il ne sorte plus du tout d'eau.
   La pression résiduelle du système est évacuée.
   L'eau est pompée hors de l'appareil afin d'éviter les dégâts dus au gel.
7. Relâcher la gâchette.
8. Verrouiller la gâchette.
9. Éteindre l'appareil.
10. Retirer la fiche secteur de la prise secteur.
11. Démonter les accessoires, les vider et les ranger sur l'appareil, voir *Rangement de l'appareil*.

Transport

⚠ *PRÉCAUTION*

Risque de blessures et d'endommagement dus au poids de l'appareil !

Risque de blessures et de dommages.

Observez le poids de l'appareil pour le transport et le stockage.

ATTENTION

Risque d'endommagement dû à une fuite de produit d'entretien !

Dommages matériels

Transportez et stockez toujours la bouteille de détergent avec la buse de mousse montée en position verticale, et non pas couchée.

Transporter l'appareil

Tirer / pousser l'appareil

1. Déverrouiller la poignée télescopique et la tirer vers le haut jusqu'à ce qu'elle s'enclenche.
   Illustration O
2. Basculer l'appareil sur les roues et le tirer ou le pousser.

Porter l'appareil

3. Déverrouiller et rentrer la poignée télescopique.
4. Soulever et porter l'appareil par la poignée télescopique.

Transport de l'appareil dans un véhicule

5. Empêcher l'appareil de glisser et de se renverser.

Stockage

⚠ *PRÉCAUTION*

Risque de blessures et d'endommagement dus au poids de l'appareil !

Risque de blessures et de dommages.

Observez le poids de l'appareil pour le transport et le stockage.

ATTENTION

Risque d'endommagement dû à une fuite de produit d'entretien !

Dommages matériels

Transportez et stockez toujours la bouteille de détergent avec la buse de mousse montée en position verticale, et non pas couchée.

Rangement de l'appareil

⚠ *PRÉCAUTION*

Risque de blessures dues à l'eau éjectée sous haute pression !

Blessures

Ne séparer le flexible haute pression du pistolet haute pression ou de l'appareil que lorsque le système est hors pression.

1. Terminer le fonctionnement, voir *Terminer l'utilisation*.
2. Démonter la lance du pistolet haute pression.
3. Poser ou enclencher la lance dans un support de la lance.
4. Appuyer sur le bouton de déverrouillage du flexible haute pression et retirer le flexible haute pression du pistolet haute pression.
5. Laisser l'eau s'écouler du pistolet haute pression.
6. Mettre le pistolet haute pression sur son support.

ATTENTION

Risque d'endommagement en cas de sens erroné d'enroulement !

Dommages sur le flexible haute pression

Ne tournez l'enrouleur du flexible haute pression que dans le sens indiqué.

7. Tourner la poignée de la manivelle pour enrouler le flexible haute pression.
   Illustration P
8. Ranger le câble d'alimentation sur le support de câble d'alimentation.
   Illustration Q

Avant le stockage de longue durée, tenir compte des remarques complémentaires, voir *Entretien et maintenance*.

Protection antigel

ATTENTION

Risque d'endommagement par le gel !

Dommages matériels

Vider complètement l'eau de l'appareil et des accessoires.

Protéger l'appareil et les accessoires du gel.

1. Pomper l'eau de l'appareil, voir *Terminer l'utilisation*.
2. Démonter les accessoires et laisser l'eau s'écouler, voir *Rangement de l'appareil*.
3. Ranger les accessoires sur l'appareil et les mettre dans un local à l'abri du gel, voir *Rangement de l'appareil*.

Entretien et maintenance

⚠ *DANGER*

Danger de mort !

Blessures mortelles par électrocution en cas de contact avec des pièces conductrices de tension.

Ne touchez aucune pièce conductrice de tension.

Mettre l'appareil hors tension.

Retirez la fiche secteur de la prise secteur.

L'appareil ne nécessite aucune maintenance. C'est-à-dire qu'il est inutile d'effectuer des travaux de maintenance réguliers.

Nettoyer le filtre dans le raccord d'alimentation en eau

ATTENTION

Risque d'endommagement dû à un tamis endommagé !

Dommages sur la pompe haute pression.
Ne faites pas fonctionner pas l'appareil sans tamis.
Ne nettoyez pas le tamis avec des objets durs et pointus.

Nettoyer si nécessaire le tamis dans le raccord d'alimentation en eau.

1. Dévisser le raccord sur le raccord d'alimentation en eau.
2. Sortir le tamis.
   Illustration R
3. Nettoyer le tamis à l'eau courante.
4. Mettre le tamis en place dans le raccord d'alimentation en eau.

Dépannage en cas de défaut

Les défauts ont souvent des causes simples que vous pouvez vous-même éliminer à l'aide de l'aperçu suivant. En cas de doute, ou en absence de mention des défauts, veuillez vous adresser au service après-vente autorisé.

⚠ DANGER

Danger de mort !

Blessures mortelles par électrocution en cas de contact avec des pièces conductrices de tension.
Ne touchez aucune pièce conductrice de tension.
Mettre l'appareil hors tension.
Retirez la fiche secteur de la prise secteur.

L'appareil ne fonctionne pas

L'alimentation électrique est interrompue.

1. Vérifier que la fiche secteur est bien branchée.
2. Démarrer l'appareil.
3. Déverrouiller la gâchette et l'actionner.
   L'appareil se met en marche, sinon :
4. Vérifier si la tension indiquée sur la plaque signalétique correspond à la tension de la source de courant.
5. Débrancher la fiche secteur de la prise secteur et vérifier que le câble d'alimentation et la fiche secteur ne sont pas endommagés.
   Faire remplacer immédiatement un câble d'alimentation endommagé par le service après-vente agréé.

La protection thermique du moteur est active.

1. Si le moteur est surchargé, la protection thermique du moteur arrête l'appareil.
2. Éteindre l'appareil.
3. Laisser refroidir l'appareil pendant 1 heure.
4. Mettre l'appareil sous tension et le mettre en service.
   Si le défaut se reproduit plusieurs fois, faire réviser l'appareil par le service après-vente.

Le détergent n'est pas aspiré

Un type de jet inapproprié est réglé.

1. Tourner la tête de la buse de projection en position « jet de détergent ».

La buse à mousse avec la bouteille de détergent n'est pas montée sur l'appareil.

1. Monter la buse à mousse sur l'appareil avec la bouteille de détergent remplie.

La bouteille de détergent est vide.

1. Monter une bouteille de détergent pleine.

L'appareil ne se met pas sous pression

Un type de jet inapproprié a été réglé sur la tête de la buse de projection.

1. Régler un type de jet avec un jet haute pression.

L'alimentation en eau est trop faible.

1. Ouvrir complètement le robinet d'eau.
2. S'assurer qu'un débit suffisant est appliqué sur l'arrivée d'eau.
3. Poser le tuyau d'arrosage sans le plier.
4. Vérifier que la hauteur d'aspiration maximale n'est pas dépassée.

Le tamis dans le raccord d'alimentation en eau est encrassé.

1. Nettoyer le tamis dans le raccord d'alimentation en eau.

De l'air se trouve dans l'appareil.

1. Purger l'appareil.

Fortes variations de pression

La buse à jet dans la tête de buse de projection est encrassée.

1. Nettoyer la buse à jet par l'avant avec une aiguille et la rincer.

Le débit d'arrivée d'eau est trop faible.

1. Ouvrir complètement le robinet d'eau.
2. Poser le tuyau d'arrosage sans le plier.
3. Nettoyer le tamis dans le raccord d'alimentation en eau.
4. Vérifier le débit d'arrivée d'eau et l'augmenter si nécessaire.

L'appareil n'est pas étanche.

Une faible fuite de l'appareil est purement technique.

1. En cas de forte fuite, informer le Service après-vente autorisé.

Garantie

Les conditions de garantie publiées par notre société commerciale compétente s'appliquent dans chaque pays. Nous remédions gratuitement aux défauts possibles sur votre appareil dans la durée de garantie dans la mesure où la cause du défaut est un vice de matériau ou de fabrication. En cas de garantie, veuillez vous adresser à votre distributeur ou au point de service après-vente autorisé le plus proche avec la facture d'achat.
(Voir l'adresse au dos)
Vous trouverez d'autres informations de garantie (le cas échéant) dans la zone de service de votre site Internet Kärcher local sous « Téléchargements ».

Déclaration de conformité UE

Nous déclarons par la présente que le produit mentionné ci-dessous est conforme aux directives pertinentes des normes et ordonnances mentionnées. En cas de modification du produit sans notre accord, la présente déclaration n'est plus valable. Le fabricant a la responsabilité exclusive de l'établissement de la présente déclaration de conformité.
Produit : Nettoyeur haute pression
Type : K 4 Comfort Premium,
K 5 Comfort Premium,
K 6 Comfort Premium

Normes et ordonnances
2000/14/CE
2006/42/CE (+2009/127/CE)
2011/65/UE
2014/30/UE
2009/125/CE

Ordonnance(s) appliquée(s)
(UE) 2019/1781

Normes harmonisées appliquées
EN 60335-1
EN 60335-2-79
EN 62233: 2008
EN 55014-1: 2017 + A11: 2020
EN 55014-2: 1997 + A1: 2001 + A2: 2008
EN 61000-3-2: 2014
EN 61000-3-3: 2013
EN IEC 63000: 2018

Méthode d'évaluation de conformité appliquée
2000/14/CE: Annexe V

Niveau de puissance acoustique dB(A)
K 4 Comfort Premium
Mesuré : 85
Garanti : 88
K 5 Comfort Premium
Mesuré : 87
Garanti : 90
K 5 Comfort Premium (GB),
K 6 Comfort Premium
Mesuré : 90
Garanti : 93

Nom et adresse
Responsable de la documentation :
S. Reiser
Alfred Kärcher SE & Co. KG
Alfred-Kärcher-Str. 28 - 40
71364 Winnenden (Germany)
Tél. : +49 7195 14-0
Télécopie : +49 7195 14-2212

H. Jenner
Chairman of the Board of Management

S. Reiser
Manager Regulatory Affairs & Certification

Winnenden, le 01/09/2025
Les signataires agissent sous ordre et avec le pouvoir de la direction.
Alfred Kärcher SE & Co. KG
Alfred-Kärcher-Str. 28 - 40
71364 Winnenden (Germany)
Tél. : +49 7195 14-0
Télécopie : +49 7195 14-2212

Caractéristiques techniques

		K 5 Comfort Premium	K 6 Comfort Premium
Raccordement électrique			
Tension	V	230	230-240
Phase	~	1	1
Fréquence	Hz	50	50
Puissance absorbée	A	9,1	9,6
Type de protection		IPX5	IPX5
Classe de protection		I	I
Fusible principal (lent)	A	10	10
Raccord d'alimentation en eau			
Pression d'alimentation (max.)	MPa	1,2	1,2
Température d'alimentation (max.)	°C	40	40
Débit d'alimentation (min.)	l/min	9	9
Hauteur d'aspiration (max.)	m	0,5	0,5
Caractéristiques de puissance de l'appareil			
Pression de service	MPa	12	12,5
Pression max. admissible	MPa	14,5	16
Débit, eau	l/min	7,5	7,5
Débit, détergent	l/min	0,3	0,3
Force de recul du pistolet haute pression	N	17	17
Dimensions et poids			
Poids opérationnel typique	kg	16,3	16,8
Longueur	mm	417	417
Largeur	mm	346	346
Hauteur	mm	668	668
Valeurs déterminées selon EN 60335-2-79			
Valeur de vibrations main-bras a_{hv}	m/s^2	1,2	1,1
Incertitude K	m/s^2	0,6	0,6
Niveau de pression acoustique L_{pA}	dB(A)	73	77
Incertitude K	dB(A)	2,6	2,6
Niveau de pression acoustique L_{wA}	dB(A)	87	90
Niveau de puissance acoustique garanti $L_{WA,d}$	dB(A)	90	93

Sous réserve de modifications techniques.

Indice

App KÄRCHER Home & Garden 26
Avvertenze generali 26
Dispositivi di sicurezza 26
Simboli riportati sull'apparecchio 26
Tutela dell'ambiente 26
Impiego conforme alle disposizioni 26
Accessori e ricambi 26
Volume di fornitura 26
Panoramica dell'apparecchio 27
Montaggio 27
Messa in funzione 27
Funzionamento 28
Trasporto 29
Stoccaggio 30
Cura e manutenzione 30
Guida alla risoluzione dei guasti 30
Garanzia 31
Dichiarazione di conformità UE 31
Dati tecnici 32

App KÄRCHER Home & Garden

Con l'applicazione KÄRCHER Home & Garden, potrete beneficiare dei seguenti vantaggi nell'utilizzo del vostro apparecchio:

- Consigli per l'applicazione e conoscenze specialistiche
- Informazioni sul prodotto, panoramica degli accessori e istruzioni per l'uso
- Contatto per l'assistenza e il servizio
- Negozio online - offerte esclusive e molto altro

Scansionare il codice sulla confezione o scaricare l'app KÄRCHER Home & Garden dal vostro app store e registrate comodamente il vostro prodotto.

Avvertenze generali



Prima di utilizzare l'apparecchio per la prima volta, leggere le presenti istruzioni per l'uso originali e le allegate avvertenze di sicurezza. Agire secondo quanto indicato nelle istruzioni.
conservare entrambi i libretti per un uso futuro o per un successivo proprietario.

Dispositivi di sicurezza

⚠ *AVVERTIMENTO*

Pericolo di lesioni!
Lesioni gravi dovute a dispositivi di sicurezza mancanti, modificati o inefficaci.
Non bypassare o rimuovere i dispositivi di sicurezza e non renderli inefficaci. I dispositivi di sicurezza sono pensati per proteggere l'utilizzatore.

Interruttore dell'apparecchio

L'interruttore dell'apparecchio impedisce l'azionamento accidentale dell'apparecchio.

Pulsante di bloccaggio della leva del grilletto

Il pulsante di bloccaggio della leva del grilletto inibisce la leva a scatto e impedisce l'azionamento accidentale dell'apparecchio.

Funzione di stop automatico

Quando la leva del grilletto viene rilasciata, il pressostato spegne la pompa ad alta pressione e il getto ad alta pressione si interrompe. Quando la leva del grilletto viene tirata, la pompa ad alta pressione si accende.

Interruttore salvamotore

In caso di eccessivo assorbimento di corrente l'interruttore salvamotore provvede a disattivare l'apparecchio.

Simboli riportati sull'apparecchio



Il getto ad alta pressione non va mai puntato su persone, animali, equipaggiamenti elettrici attivi o sull'apparecchio stesso.
Proteggere l'apparecchio dal gelo.



L'apparecchio non deve essere collegato direttamente alla rete dell'acqua potabile.

Tutela dell'ambiente

I materiali di imballaggio sono riciclabili. Smaltire gli imballaggi nel rispetto dell'ambiente.

Gli apparecchi elettrici ed elettronici contengono materiali riciclabili preziosi e, spesso, componenti come batterie, accumulatori oppure olio che, se usati o smaltiti non correttamente, possono costituire un potenziale pericolo per la salute umana e per l'ambiente. Questi componenti sono tuttavia necessari per un corretto funzionamento dell'apparecchio. Gli apparecchi contrassegnati con questo simbolo non devono essere smaltiti con i rifiuti domestici.

I lavori di pulizia durante i quali si produce acqua di scarico contenente olio, per es. il lavaggio di motori o di sottoscocche, vanno effettuati esclusivamente in luoghi di lavaggio provvisti di separatori d'olio.

Gli interventi con detergenti possono essere eseguiti solo su superfici di lavoro impermeabili con collegamento alla canalizzazione dell'acqua sporca. Non fare infiltrare il detergente nelle acque di scarico o nel terreno.

In alcuni paesi non è consentito il prelievo di acqua da fonti pubbliche.

Avvertenze sulle sostanze componenti (REACH)
Per informazioni aggiornate sulle sostanze componenti si veda: *www.kaercher.de/REACH*

Impiego conforme alle disposizioni

Questa idropulitrice è destinata esclusivamente all'uso domestico.
L'idropulitrice è progettata per la pulizia con getto d'acqua ad alta pressione di macchine, veicoli, edifici, attrezzi, facciate, terrazzi, attrezzi da giardinaggio ecc.

Accessori e ricambi

Utilizzando solamente accessori e ricambi originali, si garantisce un funzionamento sicuro e privo di disturbi dell'apparecchio.
Si possono trovare informazioni riguardo ad accessori e ricambi su *www.kaercher.com*.

Volume di fornitura

Il volume di fornitura dell'apparecchio è riportato sulla confezione. Disimballare la confezione e controllare che il contenuto sia completo. In caso di accessori mancanti o danni dovuti al trasporto si prega di contattare il rivenditore.

Panoramica dell'apparecchio

Per le figure vedi pagine dei grafici
Le illustrazioni sono esempi, i dettagli possono variare
Figura A

(1) Testa dell'ugello a getto
(2) Lancia
(3) Pistola AP
(4) Pulsante di rilascio del tubo flessibile per alta pressione
(5) Leva a scatto
(6) Pulsante di bloccaggio della leva del grilletto
(7) Tubo flessibile per alta pressione
(8) Supporto per pistola AP
(9) Tamburo avvolgitubo flessibile per alta pressione
(10) Manovella
(11) Interruttore dell'apparecchio
(12) Ruota
(13) Manico telescopico
(14) Pulsante di rilascio del manico telescopico
(15) Supporto del cavo di alimentazione
(16) Cavo di alimentazione
(17) Spina
(18) Targhetta identificativa
(19) Maniglia di trasporto
(20) * Tubo flessibile per giardino
(21) Giunto per il collegamento idrico
(22) ** Tubo di aspirazione KÄRCHER
(23) Setaccio
(24) Collegamento idrico
(25) Flacone di detergente
(26) Ugello per schiumatura
(27) Supporto della lancia
(28) Pulsante di rilascio dell'ugello della schiuma
(29) Leva di dosaggio della schiuma

* richiesto in aggiunta
** disponibile come opzione

Montaggio

Per le figure vedi pagina dei grafici.
Prima della messa in funzione, montare nell'apparecchio le parti singole fornite.

Montare il manico telescopico

1. Inserire l'impugnatura telescopica nell'apparecchio fino a quando non si sente lo scatto di aggancio.
   Figura B

Montaggio del supporto della lancia

1. Montare il supporto della lancia:
   a Inserire il supporto della lancia nelle aperture sull'apparecchio e
   b premere verso il basso finché non scatta in posizione.
   Figura C

Montare il supporto per la pistola AP

1. Montare il supporto della pistola AP:
   a Inserire il supporto della pistola AP nelle aperture sull'apparecchio e
   b premere verso il basso finché non scatta in posizione.
   Figura D

Montare il supporto del cavo di alimentazione

1. Montare il supporto del cavo di alimentazione:
   a Inserire il supporto del cavo di alimentazione nelle aperture sull'apparecchio e
   b ripiegarlo verso l'apparecchio fino a quando non si sente lo scatto in posizione.
   Figura E

Montaggio del giunto per il collegamento idrico

1. Avvitare il giunto per il collegamento idrico al collegamento idrico dell'apparecchio.
   Figura F

Montare l'ugello per schiumatura sull'apparecchio

1. Avvitare l'ugello per schiumatura sul flacone del detergente.
   Figura G
2. Agganciare l'ugello per schiumatura all'apparecchio.
3. Premere il pulsante di sgancio dell'ugello per schiumatura e staccare l'ugello dall'apparecchio.

Messa in funzione

1. Posizionare l'apparecchio su una superficie piana e orizzontale.

ATTENZIONE

Pericolo di danneggiamento durante il funzionamento con tubo flessibile per alta pressione avvolto!

Danneggiamento del tubo flessibile per alta pressione. Svolgere completamente il tubo flessibile per alta pressione e stenderlo senza nodi, asole o torsioni prima di mettere in funzione l'apparecchio.

2. Tirare il tubo flessibile per alta pressione per srotolarlo completamente dal tamburo avvolgitubo.
3. Disporre il tubo flessibile per alta pressione senza nodi, asole né torsioni.
4. Montare il tubo flessibile per alta pressione sulla pistola AP:
   a Allineare il tubo flessibile per alta pressione e
   b introdurlo nella pistola AP fino a udire lo scatto di innesto.
   Figura H
5. Accertarsi del corretto collegamento tirando il tubo flessibile per alta pressione.
6. Svolgere completamente il cavo di alimentazione.
   Figura I
7. Inserire la spina di rete in una presa elettrica.

Istituire l'alimentazione di acqua

ATTENZIONE

Pericolo di danneggiamento a causa di acqua contaminata!

Le impurità presenti nell'acqua possono danneggiare la pompa per alta pressione e gli accessori.

Utilizzare l'apparecchio solo con acqua dolce e limpida, senza impurità o additivi.

Non utilizzare mai acqua contaminata, acque di scarico o acqua salata.

Kärcher consiglia di utilizzare il filtro acqua Kärcher opzionale.

1. Verificare che pressione, temperatura e quantità dell'acqua in ingresso rispettino i requisiti, vedere *Dati tecnici*.

Nota

Rispettare le disposizioni fornite dalla società per l'approvvigionamento idrico.

Collegamento alla rete idrica

ATTENZIONE

Rischio di danni quando si utilizzano raccordi per tubi flessibili in ottone con funzione AquaStop di fornitori terzi.

Danni alla pompa ad alta pressione.

Utilizzare esclusivamente raccordi per tubi flessibili con/senza funzione AquaStop di Kärcher, raccordi per tubi flessibili senza funzione AquaStop o raccordi per tubi flessibili in plastica con funzione AquaStop di fornitori terzi.

1. Inserire il tubo flessibile per giardino sull'attacco per il collegamento idrico.

Nota

È necessario un tubo da giardino rinforzato con tessuto, con diametro minimo di 1/2 pollice (13 mm), lunghezza minima di 7,5 metri e dotato di un raccordo rapido standard.

Figura J

2. Collegare il tubo flessibile per giardino all'alimentazione idrica.
3. Aprire completamente il rubinetto dell'acqua.

Aspirazione dell'acqua dai contenitori

Questo apparecchio è dotato di un tubo di aspirazione KÄRCHER per l'aspirazione dell'acqua, ad es. da raccoglitori di acqua piovana o da stagni (per l'altezza di aspirazione max vedi *Dati tecnici*).

1. Svitare il giunto sul collegamento idrico.
2. Riempire il tubo flessibile di aspirazione KÄRCHER con acqua.
3. Avvitare il tubo flessibile di aspirazione KÄRCHER al collegamento idrico dell'apparecchio e agganciarlo a una fonte d'acqua.

Sfiatare l'aria dell'apparecchio

Nota

Per sfiatare l'apparecchio, non montare la lancia di nebulizzazione o l'ugello della schiuma sulla pistola AP.

1. Accendere l'apparecchio portando l'interruttore in posizione "I".
   Per spegnere l'apparecchio, portare l'interruttore dell'apparecchio in posizione "0".
   Figura K
2. Sbloccare la leva del grilletto.
   Figura L
3. Azionare la leva a scatto.
   L'apparecchio si accende.
4. Far funzionare l'apparecchio per un massimo di 2 minuti fino a quando l'acqua non esce dalla pistola AP senza bolle.

Nota

Se l'apparecchio è dotato di un ugello per schiumatura, si aggiunge il detergente.

5. Rilasciare la leva a scatto.
6. Bloccare la leva del grilletto.

Funzionamento

⚠ PRUDENZA

Rischio di lesioni a causa della fuoriuscita di acqua ad alta pressione!

Lesioni

Scollegare il tubo flessibile per alta pressione dalla pistola AP o dall'apparecchio solo quando la pressione è scaricata dal sistema.

ATTENZIONE

Pericolo di danneggiamento in caso di funzionamento a secco della pompa!

Danni alla pompa

Spegnere l'apparecchio se non aumenta la pressione entro 2 minuti.

Poi proseguire secondo le istruzioni del capitolo Guida alla risoluzione dei guasti.

Impostazione del tipo di getto

1. Bloccare la leva del grilletto.
2. Allineare la lancia, inserirla nella pistola AP e fissarla ruotandola di 90°.
   Figura M

ATTENZIONE

Rischio di danni quando si ruota la testa dell'ugello durante il funzionamento!

Danni alla lancia

Rilasciare la leva del grilletto prima di ruotare la testa dell'ugello.

3. Ruotare la testa dell'ugello per impostare un tipo di getto adatto all'operazione di pulizia e all'oggetto. Il pittogramma corrispondente deve essere rivolto verso l'alto.
   Figura N

Nota

La sensibilità dei materiali può variare notevolmente a seconda dell'età e dello stato degli stessi. I consigli non sono quindi vincolanti.

Pittogramma	Forma e pressione del getto	Consigliato ad es.
	per getto di detergente a bassa pressione	tutte le superfici adatte all'uso di detergenti
	Getto ampio e piatto con pressione media	Auto / moto, biciclette, superfici in mattoni / pietra arenaria, muri intonacati, superfici in legno, mobili in plastica / rattan.
	Getto piatto stretto ad alta pressione	Piastrelle in pietra, asfalto, superfici metalliche, utensili da giardino (carriole, vanghe, etc.)

Pittogramma	Forma e pressione del getto	Consigliato ad es.
	Getto rotante con pressione massima	In caso di sporco particolarmente resistente su piastrelle in pietra, asfalto, superfici metalliche, utensili da giardino (carriole, vanghe, ecc.)

Utilizzo con detergenti

⚠ *PERICOLO*

Pericoli per la salute dovuti ai detergenti!
Gravi danni alla salute
Per l'impiego dei detergenti osservare la scheda tecnica di sicurezza del relativo produttore.
Indossare l'equipaggiamento di protezione individuale prescritto.

ATTENZIONE

Pericolo di danneggiamento dovuto a detergenti non idonei.
Danni materiali
Usare solo detergenti autorizzati dalla ditta Kärcher e adatti agli oggetti da pulire.
Attenersi alle indicazioni di sicurezza, alle raccomandazioni di dosaggio e alle istruzioni allegate ai detergenti.
Non eccedere nell'utilizzo di detergenti.

ATTENZIONE

Rischio di danni dovuti a detergenti che agiscono troppo a lungo e si seccano!
Danni materiali
Non applicare il detergente su superfici calde e rispettare il tempo massimo di azione.
Non lasciare che il detergente si asciughi.
Nota
I detergenti KÄRCHER consentono un lavoro efficace e senza problemi. Chiedete consiglio ai nostri esperti oppure consultate le nostre schede informative specifiche per i detergenti.

1. Il detergente può essere miscelato oppure applicato con l'ugello per schiumatura.
   Miscelazione
   a Montare l'ugello per schiumatura sull'apparecchio.
   La posizione della leva di dosaggio della schiuma non è importante.
   b Regolare il getto di detergente sulla testa dell'ugello, vedere *Impostazione del tipo di getto*.
   Il detergente viene miscelato al getto d'acqua durante il funzionamento.
   Utilizzare l'ugello per schiumatura
   a Rimuovere l'ugello per schiumatura dall'apparecchio e montarlo sulla pistola AP al posto della lancia.
   Utilizzare la leva di dosaggio della schiuma per impostare la quantità di schiuma desiderata.
2. Sbloccare la leva del grilletto.
3. Premere la leva del grilletto e spruzzare con parsimonia il detergente sulle superfici asciutte.
4. Lasciare agire il detergente (non asciugare).
5. Sciacquare lo sporco sciolto con il tipo di getto adatto, v. capitolo *Funzionamento senza detergenti*.

Funzionamento senza detergenti

ATTENZIONE

Rischio di danni a causa di una distanza insufficiente del getto o di un tipo di getto non adatto!
Danni alle superfici laccate o delicate.
Durante la pulizia tenere il getto ad almeno 30 cm di distanza dalle superfici verniciate.
Non pulire pneumatici di auto, vernice o superfici sensibili come il legno con il getto rotante.

1. Impostare un tipo di getto adatto all'operazione di pulizia e all'oggetto, vedere *Impostazione del tipo di getto*.
2. Sbloccare la leva del grilletto.
3. Premere la leva a scatto ed eseguire la procedura di pulizia.

Interruzione del funzionamento

1. Rilasciare la leva a scatto.
   L'apparecchio si arresta. Il sistema rimane comunque in pressione.
2. Bloccare la leva del grilletto.
3. Posizionare la pistola AP nell'apposito supporto.
4. Durante pause di lavoro superiori a 5 min spegnere l'apparecchio.

Termine del funzionamento

⚠ *PRUDENZA*

Rischio di lesioni a causa della fuoriuscita di acqua ad alta pressione!
Lesioni
Scollegare il tubo flessibile per alta pressione dalla pistola AP o dall'apparecchio solo quando la pressione è scaricata dal sistema.

ATTENZIONE

Pericolo di danni causati dal gelo!
Danni materiali
Eliminare completamente l'acqua dall'apparecchio e dagli accessori.
Proteggere sempre l'apparecchio e gli accessori dal gelo.

1. Rilasciare la leva a scatto.
2. Bloccare la leva del grilletto.
3. Chiudere il rubinetto dell'acqua.
4. Scollegare l'apparecchio dall'alimentazione idrica.
5. Sbloccare la leva del grilletto.
6. Azionare la leva a scatto per max 1 minuto fino a che non fuoriesce più acqua.
   La pressione ancora presente nel sistema viene scaricata.
   L'acqua viene pompata fuori dall'apparecchio per evitare danni da gelo.
7. Rilasciare la leva a scatto.
8. Bloccare la leva del grilletto.
9. Spegnere l'apparecchio.
10. Staccare la spina dalla presa.
11. Smontare gli accessori, svuotarli e riporli sull'apparecchio, vedere *Conservazione dell'apparecchio*.

Trasporto

⚠ *PRUDENZA*

Rischio di lesioni e pericolo di danneggiamento dovuti al peso dell'apparecchio!
Lesioni e danneggiamenti.
Nel trasporto e nello stoccaggio, osservare il peso dell'apparecchio.

ATTENZIONE

Pericolo di danneggiamento causato dalla fuoriuscita del detergente!

Danni materiali

Trasportare e conservare sempre il flacone del detergente con l'ugello per schiumatura montato in posizione verticale, non orizzontale.

Trasportare l'apparecchio

Trascinare / spingere l'apparecchio

1. Sbloccare il manico telescopico e tirare verso l'alto fino all'innesto.
   Figura O
2. Inclinare l'apparecchio sulle ruote e tirarlo o spingerlo.

Spostamenti a mano

3. Sbloccare il manico telescopico e spingerlo verso l'interno.
4. Sollevare e trasportare l'apparecchio utilizzando il manico telescopico e la maniglia per il trasporto.

Trasporto dell'apparecchio in veicoli

5. Fissare l'apparecchio per impedirne lo scivolamento e il ribaltamento.

Stoccaggio

⚠ PRUDENZA

Rischio di lesioni e pericolo di danneggiamento dovuti al peso dell'apparecchio!

Lesioni e danneggiamenti.

Nel trasporto e nello stoccaggio, osservare il peso dell'apparecchio.

ATTENZIONE

Pericolo di danneggiamento causato dalla fuoriuscita del detergente!

Danni materiali

Trasportare e conservare sempre il flacone del detergente con l'ugello per schiumatura montato in posizione verticale, non orizzontale.

Conservazione dell'apparecchio

⚠ PRUDENZA

Rischio di lesioni a causa della fuoriuscita di acqua ad alta pressione!

Lesioni

Scollegare il tubo flessibile per alta pressione dalla pistola AP o dall'apparecchio solo quando la pressione è scaricata dal sistema.

1. Concludere il funzionamento, vedere il capitolo *Termine del funzionamento*.
2. Scollegare la lancia dalla pistola AP.
3. Posizionare la lancia in un apposito supporto o farla scattare in posizione.
4. Premere il pulsante di rilascio del tubo flessibile per alta pressione e scollegare il tubo dalla pistola AP.
5. Scaricare l'acqua dalla pistola AP.
6. Posizionare la pistola AP nell'apposito supporto.

ATTENZIONE

Pericolo di danneggiamento in caso di direzione di avvolgimento errata!

Danneggiamentodeltuboflessibileperaltapressione

Girare l'avvolgitubo solo nella direzione indicata.

7. Ruotare la manovella in senso orario per avvolgere il tubo per alta pressione.
   Figura P
8. Riporre il cavo di rete sul supporto del cavo di rete.
   Figura Q

In previsione di uno stoccaggio di lunga durata, occorre osservare altre indicazioni, vedi capitolo *Cura e manutenzione*.

Antigelo

ATTENZIONE

Pericolo di danni causati dal gelo!

Danni materiali

Eliminare completamente l'acqua dall'apparecchio e dagli accessori.

Proteggere sempre l'apparecchio e gli accessori dal gelo.

1. Pompare l'acqua fuori dall'apparecchio, vedere *Termine del funzionamento*.
2. Smontare gli accessori e scaricare l'acqua, vedere *Conservazione dell'apparecchio*.
3. Riporre gli accessori sull'apparecchio e in un ambiente protetto dal gelo, vedere *Conservazione dell'apparecchio*.

Cura e manutenzione

⚠ PERICOLO

Pericolo di morte!

Lesioni mortali dovute a scosse elettriche quando si toccano parti sotto tensione.

Non toccare le parti sotto tensione.

Spegnere l'apparecchio.

Staccare la spina dalla presa.

L'apparecchio non richiede manutenzione, quindi non è necessario eseguire lavori di manutenzione periodici.

Pulizia del filtro nel collegamento idrico

ATTENZIONE

Pericolo di danneggiamento dovuto alla mancanza o al danneggiamento del setaccio!

Danni alla pompa ad alta pressione.

Non utilizzare l'apparecchio senza filtro.

Non pulire il setaccio con oggetti duri e appuntiti.

Pulire il filtro nel collegamento idrico in caso di necessità.

1. Svitare il giunto sul collegamento idrico.
2. Togliere il filtro.
   Figura R
3. Pulire il filtro sotto acqua corrente.
4. Inserire il filtro nel collegamento idrico.

Guida alla risoluzione dei guasti

I guasti hanno spesso cause semplici che possono essere risolte con l'ausilio della panoramica seguente. In caso di dubbi o di guasti qui non menzionati si consiglia di rivolgersi al servizio assistenza autorizzato.

⚠ PERICOLO

Pericolo di morte!

Lesioni mortali dovute a scosse elettriche quando si toccano parti sotto tensione.

Non toccare le parti sotto tensione.

Spegnere l'apparecchio.

Staccare la spina dalla presa.

L'apparecchio non funziona

Alimentazione di tensione interrotta.

1. Verificare che la spina di rete sia inserita.
2. Accendere l'apparecchio.
3. Sbloccare e azionare la leva del grilletto.
   L'apparecchio si avvia, altrimenti:
4. Controllare se la tensione dichiarata sulla targhetta coincide con la tensione della sorgente di corrente.

5. Estrarre la spina dalla presa di corrente e controllare che il cavo di alimentazione e la spina non siano danneggiati.
   Far sostituire immediatamente un cavo di alimentazione danneggiato dal servizio clienti autorizzato.

L'interruttore salvamotore è attivo.
1. Se il motore è sovraccarico, l'interruttore salvamotore spegne l'apparecchio.
2. Spegnere l'apparecchio.
3. Lasciare raffreddare l'apparecchio per 1 ora.
4. Accendere l'apparecchio e metterlo in funzione.
   Se il malfunzionamento si ripete, rivolgersi al servizio di assistenza clienti per un controllo.

Il detergente non viene aspirato

È stato impostato un tipo di getto non adatto.
1. Ruotare la testa dell'ugello in posizione "Getto detergente".

L'ugello per schiumatura con il flacone di detergente non è montato sull'apparecchio.
1. Montare l'ugello per schiumatura con il flacone del detergente pieno sull'apparecchio.

Il flacone del detergente è vuoto.
1. Applicare un flacone pieno di detergente.

L'apparecchio non raggiunge pressione

Sulla testa dell'ugello è stato impostato un tipo di getto non adatto.
1. Impostare un tipo di getto ad alta pressione.

L'alimentazione di acqua è insufficiente.
1. Aprire completamente il rubinetto dell'acqua.
2. Verificare che l'alimentazione dell'acqua abbia una portata sufficiente.
3. Posare il tubo flessibile per giardino senza pieghe.
4. Verificare che l'altezza massima di aspirazione non venga superata.

Il filtro nel collegamento idrico è sporco.
1. Pulire il filtro nel collegamento idrico.

È presente dell'aria nell'apparecchio.
1. Far sfiatare l'apparecchio.

Forti variazioni di pressione

L'ugello a getto nella testa dell'ugello a getto è sporco.
1. Pulire l'ugello a getto dalla parte frontale con un ago e risciacquarlo.

Il volume dell'acqua in ingresso è troppo basso.
1. Aprire completamente il rubinetto dell'acqua.
2. Posare il tubo flessibile per giardino senza pieghe.
3. Pulire il filtro nel collegamento idrico.
4. Controllare il volume dell'acqua in ingresso e aumentarlo se necessario.

L'apparecchio perde

Una leggera mancanza di tenuta dell'apparecchio è dovuta a cause tecniche.
1. In caso di perdite importanti, contattare il servizio assistenza autorizzato.

Garanzia

In ogni Paese, valgono le condizioni di garanzia rilasciate dalla nostra società di vendita competente. Entro il termine di garanzia eliminiamo gratuitamente eventuali guasti all'apparecchio, se causati da difetto del materiale o di produzione. Nei casi previsti dalla garanzia si prega di rivolgersi al proprio rivenditore, oppure al più vicino centro di assistenza autorizzato, esibendo lo scontrino di acquisto.
(Indirizzo vedi retro)
Potete trovare ulteriori informazioni sulla garanzia (se disponibili) nell'area di assistenza del sito web Kärcher locale alla voce "Download".

Dichiarazione di conformità UE

Con la presente dichiariamo che il prodotto sotto indicato è conforme alle disposizioni pertinenti delle direttive e dei regolamenti elencati. In caso di modifiche apportate al prodotto senza il nostro consenso, la presente dichiarazione perde ogni validità. La presente dichiarazione di conformità è rilasciata sotto la responsabilità esclusiva del costruttore.
Prodotto: Idropulitrice
Tipo: K 4 Comfort Premium,
K 5 Comfort Premium,
K 6 Comfort Premium

Direttive e regolamenti

2000/14/CE
2006/42/CE (+2009/127/EG)
2011/65/UE
2014/30/UE
2009/125/CE

Regolamento applicato (en)

(UE) 2019/1781

Norme armonizzate applicate

EN 60335-1
EN 60335-2-79
EN 62233: 2008
EN 55014-1: 2017 + A11: 2020
EN 55014-2: 1997 + A1: 2001 + A2: 2008
EN 61000-3-2: 2014
EN 61000-3-3: 2013
EN IEC 63000: 2018

Procedura di valutazione della conformità applicata

2000/14/CE: Allegato V

Livello di potenza acustica dB(A)

K 4 Comfort Premium
Misurato: 85
Garantito: 88
K 5 Comfort Premium
Misurato: 87
Garantito: 90
K 5 Comfort Premium (GB),
K 6 Comfort Premium
Misurato: 90
Garantito: 93

Nome e indirizzo

Responsabile della documentazione:
S. Reiser
Alfred Kärcher SE & Co. KG
Alfred-Kärcher-Str. 28 - 40
71364 Winnenden (Germania)
Tel.: +49 7195 14-0
Fax: +49 7195 14-2212



H. Jenner
Chairman of the Board of Management



S. Reiser
Manager Regulatory Affairs & Certification

Winnenden, 01/09/2025
I firmatari agiscono per incarico e con delega della direzione.
Alfred Kärcher SE & Co. KG
Alfred-Kärcher-Str. 28 - 40
71364 Winnenden (Germany)
Tel.: +49 7195 14-0
Fax: +49 7195 14-2212

Dati tecnici

		K 5 Comfort Premium	K 6 Comfort Premium
Collegamento elettrico			
Tensione	V	230	230-240
Fase	~	1	1
Frequenza	Hz	50	50
Corrente assorbita	A	9,1	9,6
Grado di protezione		IPX5	IPX5
Classe di protezione		I	I
Protezione di rete (lento)	A	10	10
Collegamento idrico			
Pressione in entrata (max.)	MPa	1,2	1,2
Temperatura in entrata (max.)	°C	40	40
Portata (min.)	l/min	9	9
Altezza di aspirazione (max.)	m	0,5	0,5
Dati sulle prestazioni dell'apparecchio			
Pressione d'esercizio	MPa	12	12,5
Pressione max. consentita	MPa	14,5	16
Portata, acqua	l/min	7,5	7,5
Portata, detergente	l/min	0,3	0,3
Forza repulsiva della pistola AP	N	17	17
Dimensioni e pesi			
Tipico peso d'esercizio	kg	16,3	16,8
Lunghezza	mm	417	417
Larghezza	mm	346	346
Altezza	mm	668	668
Valori rilevati secondo EN 60335-2-79			
Valore di vibrazione mano-braccio a_{hv}	m/s^2	1,2	1,1
Incertezza K	m/s^2	0,6	0,6
Livello di pressione acustica L_{pA}	dB(A)	73	77
Incertezza K	dB(A)	2,6	2,6
Livello di potenza acustica L_{WA}	dB(A)	87	90
Livello di potenza acustica garantito $L_{WA,d}$	dB(A)	90	93

Con riserva di modifiche tecniche.

Índice de contenidos

Aplicación KÄRCHER Home & Garden 32
Avisos generales 32
Dispositivos de seguridad 32
Símbolos en el equipo 33
Protección del medioambiente 33
Uso previsto 33
Accesorios y repuestos 33
Volumen de suministro 33
Sinopsis de equipos 33
Montaje 33
Puesta en funcionamiento 34
Funcionamiento 35
Transporte 36
Almacenamiento 36
Conservación y mantenimiento 37
Ayuda en caso de fallos 37
Garantía 37
Declaración de conformidad UE 38
Datos técnicos 38

Aplicación KÄRCHER Home & Garden

Con la aplicación KÄRCHER Home & Garden se beneficiará de las siguientes ventajas al utilizar su equipo:

- Consejos de aplicación y conocimientos de expertos
- Información sobre el producto, resumen de accesorios y manual de instrucciones
- Asistencia y contacto para el servicio
- Tienda en línea: ofertas exclusivas y mucho más

Escanee el código del embalaje o descargue la aplicación KÄRCHER Home & Garden de su tienda de aplicaciones y registre cómodamente su producto.

Avisos generales



Antes de poner en marcha por primera vez el equipo, lea este manual de instrucciones y las instrucciones de seguridad adjuntas. Actúe conforme a estos documentos. Conserve estos dos manuales para su uso posterior o para propietarios ulteriores.

Dispositivos de seguridad

⚠ *ADVERTENCIA*

Peligro de lesiones

Lesiones graves debidas a la ausencia de equipos de seguridad, a su modificación o a su ineficacia.

No anule ni retire los dispositivos de seguridad y no los deje sin efecto. Los dispositivos de seguridad velan por su seguridad.

Interruptor del equipo

El interruptor del equipo impide el funcionamiento involuntario del equipo.

Botón de bloqueo de la palanca del gatillo

El botón de bloqueo de la palanca del gatillo bloquea la palanca del gatillo y evita el arranque involuntario del equipo.

Función de parada automática

Cuando se suelta la palanca del gatillo, el interruptor de presión desconecta la bomba de alta presión y el chorro

de alta presión se para. Si se aprieta la palanca del gatillo, se conecta la bomba de alta presión.

Guardamotor

En caso de un elevado consumo de corriente, el guardamotor desconecta el equipo.

Símbolos en el equipo



No dirigir el chorro de alta presión hacia personas, animales o equipamiento eléctrico activo ni apuntar con él al propio equipo. Proteger el equipo de las heladas.



El equipo no debe conectarse directamente a la red pública de agua potable.

Protección del medioambiente



Los materiales de embalaje son reciclables. Eliminar los embalajes de forma respetuosa con el medio ambiente.



Los equipos eléctricos y electrónicos contienen materiales reciclables y, a menudo, componentes, como baterías, acumuladores o aceite, que suponen un peligro potencial para la salud de las personas o el medio ambiente en caso de manipularse o eliminarse de forma inadecuada. Sin embargo, dichos componentes son necesarios para un funcionamiento adecuado del equipo. Los equipos identificados con este símbolo no pueden eliminarse con la basura doméstica.

Los trabajos de limpieza que generan agua sucia con un alto contenido en aceite, p. ej., los lavados de motores o la limpieza de bajos, deben realizarse únicamente en estaciones de lavado con un separador de aceite.

Los trabajos con detergentes deben realizarse únicamente sobre superficies de trabajo a prueba de filtraciones y conectadas a la canalización de agua sucia. No permitir que los detergentes penetren en masas de agua o en la tierra.

La extracción de agua de dominio público no está permitida en determinados países.

Avisos sobre sustancias contenidas (REACH)
Encontrará información actualizada sobre las sustancias contenidas en: *www.kaercher.de/REACH*

Uso previsto

Utilice la limpiadora de alta presión únicamente en el ámbito doméstico.
La limpiadora de alta presión está diseñada para la limpieza de máquinas, vehículos, edificios, herramientas, fachadas, terrazas, equipos para el jardín, etc. con un chorro de agua de alta presión.

Accesorios y repuestos

Utilice únicamente accesorios y repuestos originales, estos garantizan un servicio seguro y fiable del equipo. Encontrará información sobre los accesorios y repuestos en *www.kaercher.com*.

Volumen de suministro

El volumen de suministro del equipo se muestra en el embalaje. Compruebe la integridad del volumen de suministro durante el desembalaje. Póngase en contacto con su distribuidor si faltan accesorios o en caso de daños de transporte.

Sinopsis de equipos

Véanse las figuras en las páginas de gráficos
Las figuras son ejemplos, los detalles pueden variar
Figura A

(1) Cabezal de la boquilla de chorro
(2) Tubo pulverizador
(3) Pistola de alta presión
(4) Tecla de desbloqueo de la manguera de alta presión
(5) Palanca del gatillo
(6) Botón de bloqueo de la palanca del gatillo
(7) Manguera de alta presión
(8) Portapistolas de alta presión
(9) Enrollador de mangueras de alta presión
(10) Manivela
(11) Interruptor del equipo
(12) Rueda
(13) Empuñadura telescópica
(14) Tecla de desbloqueo de la empuñadura telescópica
(15) Soporte para cable de red
(16) Cable de red
(17) Conector de red
(18) Placa de características
(19) Asa de transporte
(20) * Manguera de riego
(21) Acoplamiento de la conexión de agua
(22) ** Manguera de aspiración KÄRCHER
(23) Tamiz
(24) Conexión de agua
(25) Botella de producto de limpieza
(26) Boquilla de espuma
(27) Soporte de tubos pulverizadores
(28) Tecla de desbloqueo de la boquilla de espuma
(29) Palanca dosificadora de espuma

* se necesita de manera adicional
**disponible de manera opcional

Montaje

Véanse las figuras en la página de gráficos.
Antes de la puesta en funcionamiento, montar en el equipo las piezas que se suministran sueltas.

Montaje de la empuñadura telescópica

1. Insertar la empuñadura telescópica en el equipo hasta que encaje de forma audible.
   Figura B

Montaje del soporte de tubos pulverizadores

1. Montaje del soporte de tubos pulverizadores:
   a Insertar el soporte de tubos pulverizadores en las aberturas del equipo y
   b presionar hacia arriba hasta que encaje de forma audible.
   Figura C

Montaje del soporte de la pistola de alta presión

1. Montaje del soporte de la pistola de alta presión:
   a Insertar el soporte de la pistola de alta presión en las aberturas del equipo y
   b presionar hacia abajo hasta que encaje.
   Figura D

Montaje del soporte para cable de red

1. Montaje del soporte para cable de red:
   a Insertar el soporte para cable de red en las aberturas del equipo y
   b plegar el equipo hasta que encaje de forma audible.
   Figura E

Montaje del acoplamiento de la conexión de agua

1. Enrosque el acoplamiento de la conexión de agua en dicha conexión del equipo.
   Figura F

Montaje de la boquilla de espuma en el equipo

1. Atornillar la boquilla de espuma con la botella de producto de limpieza.
   Figura G
2. Enganchar la boquilla de espuma en el equipo.
3. Para desmontarla, pulsar el botón de desbloqueo de la boquilla de espuma y extraerla del equipo.

Puesta en funcionamiento

1. Colocar el equipo sobre una superficie plana.

CUIDADO

Peligro de daños durante el servicio con la manguera de alta presión enrollada.

Daños en la manguera de alta presión.

Desenrollar por completo la manguera de alta presión y tenderla sin nudos, bucles ni torceduras antes de poner en funcionamiento el equipo.

2. Tirar de la manguera de alta presión para enrollarla por completo en el enrollador de mangueras.
3. Estirar la manguera de alta presión sin nudos, bucles y torceduras.
4. Montar la manguera de alta presión en la pistola de alta presión:
   a Alinear la manguera de alta presión y
   b conectarla en la pistola de alta presión hasta que encaje de manera audible.
   Figura H
5. Tirar de la manguera de alta presión para comprobar que la conexión es segura.
6. Desenrollar el cable de red por completo.
   Figura I
7. Conectar el conector de red en un tomacorriente.

Establecer la alimentación de agua

CUIDADO

Peligro de daños por agua sucia.

La suciedad en el agua puede dañar la bomba de alta presión y los accesorios.

Utilice el equipo solo con agua dulce y clara, sin impurezas ni aditivos.

Nunca utilice agua contaminada, aguas residuales o agua salada.

Kärcher le recomienda el uso de un filtro de agua opcional de Kärcher.

1. Compruebe que la presión, la temperatura y la cantidad de agua de entrada cumplen los requisitos, véase *Datos técnicos*.

Nota

Respetar las instrucciones de la empresa de suministro de agua.

Conexión al conducto de agua

CUIDADO

Peligro de daños al utilizar acoplamientos de manguera fabricados con latón y con función AquaStop de otros proveedores.

Daños en la bomba de alta presión.

Utilizar únicamente acoplamientos de manguera con/sin función AquaStop de Kärcher, acoplamientos de manguera sin función AquaStop o acoplamientos de manguera de plástico con función AquaStop de otros proveedores.

1. Insertar la manguera de riego en el acoplamiento de la conexión de agua.

Nota

Manguera de riego reforzada con tela necesaria, diámetro de al menos 1/2 pulgadas (13 mm), longitud de al menos 7,5 m, con acoplamiento de acción rápida convencional.

   Figura J
2. Conectar la manguera de riego al conducto de agua.
3. Abrir el grifo de agua por completo.

Aspiración del agua de los recipientes

Este equipo está equipado con la manguera de aspiración KÄRCHER para aspirar el agua de, por ej., de bidones de recogida de agua de lluvia o estanques (véase la altura de aspiración máxima en *Datos técnicos*).

1. Desenroscar el acoplameinto de la conexión de agua.
2. Llenar la manguera de aspiración KÄRCHER con agua.
3. Enroscar la manguera de aspiración KÄRCHER en la conexión de agua del equipo y colgarla en una fuente de agua.

Purga del equipo

Nota

Para purgar el equipo, no colocar el tubo pulverizador ni la boquilla de espuma en la pistola de alta presión.

1. Encender el equipo girando el interruptor del equipo a la posición "I".
   Para apagar el equipo, girar el interruptor del equipo a la posición "0".
   Figura K
2. Desbloquear la palanca del gatillo.
   Figura L
3. Accione la palanca del gatillo.
   El equipo se conecta.

4. Dejar el equipo en marcha durante un máximo de 2 minutos hasta que el agua salga sin burbujas de la pistola de alta presión.

Nota

Si el equipo dispone de boquilla de espuma, se añade detergente.

5. Soltar la palanca del gatillo.
6. Bloquear la palanca del gatillo.

Funcionamiento

⚠ *PRECAUCIÓN*

Peligro de lesiones por la salida descontrolada de agua a alta presión.

Lesiones

Desconectar la manguera de alta presión de la pistola de alta presión o del equipo únicamente cuando no haya nada de presión en el sistema.

CUIDADO

Peligro de daños por marcha en vacío de la bomba.

Daños en la bomba

Desconectar el equipo si no acumula presión en 2 minutos.

Proceder conforme a las instrucciones incluidas en Ayuda en caso de fallos.

Ajuste del tipo de chorro

1. Bloquear la palanca del gatillo.
2. Alinear el tubo pulverizador, insertarlo en la pistola de alta presión y fijarlo con un giro de 90°.
   Figura M

CUIDADO

Peligro de daños al girar el cabezal de la boquilla de chorro durante el funcionamiento.

Daños en el tubo pulverizador

Suelte la palanca del gatillo antes de girar el cabezal de la boquilla de chorro.

3. Girar el cabezal de la boquilla de chorro para ajustar un tipo de chorro adecuado para la tarea de limpieza y el objeto.
   El pictograma correspondiente debe apuntar hacia arriba.
   Figura N

Nota

La sensibilidad de los materiales puede variar mucho según la antigüedad y el estado. Por lo tanto, las recomendaciones no tienen carácter vinculante.

Pictograma	Forma y presión del chorro	Recomendado para, p. ej.,
	Chorro de detergente con baja presión	Todas las superficies aptas para el uso de detergentes
	Chorro plano ancho con presión media	Automóviles /motocicletas, bicicletas, superficies de ladrillo/de arena, paredes enlucidas, superficies de madera, muebles de plástico/mimbre
	Chorro plano estrecho con alta presión	Baldosas de piedra, asfalto, superficies metálicas, herramientas de jardín (carretilla, pala, etc.)
	Chorro rotativo con presión máxima	Suciedad especialmente difícil de eliminar de baldosas de piedra, asfalto, superficies de metal, utensilios de jardín (carretilla, pala, etc.)

Servicio con detergente

⚠ *PELIGRO*

Peligro para la salud debido al detergente.

Daños graves para la salud

Tenga en cuenta la hoja de datos de seguridad del fabricante del detergente.

Usar el equipo de protección personal especificado.

CUIDADO

Peligro de daños por detergentes inadecuados

Daños materiales

Utilice únicamente detergentes autorizados por Kärcher y que sean adecuados para los objetos que desea limpiar.

Respete las instrucciones de seguridad, las recomendaciones de dosificación y las notas adjuntas a los detergentes.

Utilice los detergentes con moderación.

CUIDADO

Peligro de daños debido a que los detergentes actúan demasiado tiempo y se secan.

Daños materiales

No aplique detergente sobre superficies calientes y respetar el tiempo máximo de actuación.

No deje que el detergente se seque.

Nota

Los detergentes KÄRCHER garantizan un funcionamiento sin averías y efectivo. Solicite el asesoramiento oportuno y tenga en cuenta nuestra hoja informativa sobre detergentes.

1. El detergente puede mezclarse o aplicarse con la boquilla de espuma.
   Mezcla
   a Colocar la boquilla de espuma en el equipo.
   La posición de la palanca dosificadora de espuma no es importante.
   b Ajustar el chorro de detergente en el cabezal de la boquilla de chorro, véase *Ajuste del tipo de chorro*.
   El detergente se añade al chorro de agua durante el funcionamiento.
   Uso de la boquilla de espuma
   a Desmontar la boquilla de espuma del equipo y montarla en la pistola de alta presión en lugar del tubo pulverizador.
   Utilizar la palanca dosificadora de espuma para ajustar la cantidad de espuma deseada.
2. Desbloquear la palanca del gatillo.
3. Accionar la palanca del gatillo y pulverizar el detergente con moderación sobre las superficies secas.

4. Dejar que el detergente actúe (pero no que se seque).
5. Limpiar la suciedad desprendida con el tipo de chorro adecuado, véase *Funcionamiento sin detergente*.

Funcionamiento sin detergente

CUIDADO

Peligro de daños debido a una distancia con la boquilla de pulverizado baja o tipo de chorro insuficiente

Daños en superficies pintadas o sensibles.

Mantenga una distancia con la boquilla de pulverizado de al menos 30 cm al limpiar superficies pintadas.

No utilice el chorro rotativo para limpiar llantas de vehículos, pinturas ni superficies delicadas, como la madera.

1. Ajustar un tipo de chorro adecuado para la tarea de limpieza y el objeto, véase *Ajuste del tipo de chorro*.
2. Desbloquear la palanca del gatillo.
3. Apriete la palanca del gatillo y lleve a cabo la limpieza.

Interrupción del servicio

1. Soltar la palanca del gatillo.
   El equipo se detiene. Se mantiene la alta presión en el sistema.
2. Bloquear la palanca del gatillo.
3. Colocar la pistola de alta presión en el soporte de la pistola de alta presión.
4. Desconectar el equipo con durante las pausas de trabajo de más de 5 minutos.

Finalización del servicio

⚠ *PRECAUCIÓN*

Peligro de lesiones por la salida descontrolada de agua a alta presión.

Lesiones

Desconectar la manguera de alta presión de la pistola de alta presión o del equipo únicamente cuando no haya nada de presión en el sistema.

CUIDADO

Riesgo de daños causados por las heladas.

Daños materiales

Vacíe completamente el agua del equipo y de los accesorios.

Proteja el equipo y los accesorios de las heladas.

1. Soltar la palanca del gatillo.
2. Bloquear la palanca del gatillo.
3. Cerrar el grifo de agua.
4. Desconectar el equipo de la alimentación de agua.
5. Desbloquear la palanca de gatillo.
6. Accionar la palanca de gatillo durante un máximo de 1 minuto hasta que ya no salga agua.
   Se elimina toda la presión que queda en el sistema. El agua se bombea fuera del equipo para evitar daños por heladas.
7. Soltar la palanca del gatillo.
8. Bloquear la palanca del gatillo.
9. Desconectar el equipo.
10. Desenchufar el conector de red del tomacorriente.
11. Desmontar los accesorios, vaciarlos y guardarlos en el equipo, véase *Almacenaje del equipo*.

Transporte

⚠ *PRECAUCIÓN*

Peligro de daños y lesiones por el peso del equipo.

Peligro de lesiones y daños.

Tener en cuenta el peso del equipo para su transporte y almacenamiento.

CUIDADO

Peligro de daños por fugas de detergente.

Daños materiales

Transporte y almacene siempre la botella de detergente con la boquilla de espuma colocada en posición vertical, no en horizontal.

Transporte del equipo

Tirar/empujar del equipo

1. Desbloquear la empuñadura telescópica y tirar hacia arriba hasta que encaje.
   Figura O
2. Inclinar el equipo sobre las ruedas y tirar de él o empújelo.

Transporte del equipo

3. Desbloquear y encajar la empuñadura telescópica.
4. Levantar y transportar el equipo agarrándolo por la empuñadura telescópica y el asa de transporte.

Transporte del equipo en vehículo

5. Asegurar el equipo para evitar que se desplace o vuelque.

Almacenamiento

⚠ *PRECAUCIÓN*

Peligro de daños y lesiones por el peso del equipo.

Peligro de lesiones y daños.

Tener en cuenta el peso del equipo para su transporte y almacenamiento.

CUIDADO

Peligro de daños por fugas de detergente.

Daños materiales

Transporte y almacene siempre la botella de detergente con la boquilla de espuma colocada en posición vertical, no en horizontal.

Almacenaje del equipo

⚠ *PRECAUCIÓN*

Peligro de lesiones por la salida descontrolada de agua a alta presión.

Lesiones

Desconectar la manguera de alta presión de la pistola de alta presión o del equipo únicamente cuando no haya nada de presión en el sistema.

1. Finalizar el servicio, véase *Finalización del servicio*.
2. Retire el tubo pulverizador de la pistola de alta presión.
3. Colocar o enganchar el tubo pulverizador en un soporte de tubos pulverizadores.
4. Pulsar la tecla de desbloqueo y separar la manguera de alta presión de la pistola de alta presión.
5. Dejar que el agua salga de la pistola de alta presión.
6. Colocar la pistola de alta presión en el soporte de la pistola de alta presión.

CUIDADO

Peligro de daños por dirección incorrecta de enrollado.

Daños en la manguera de alta presión

Gire el enrollador de mangueras de alta presión solo en la dirección indicada.

7. Girar la manivela en sentido horario para enrollar la manguera de alta presión.
   Figura P
8. Guardar el cable de red en el soporte del cable de red.
   Figura Q

Tener en cuenta los avisos adicionales si se va a almacenar el equipo durante un periodo de tiempo prolongado; véase *Conservación y mantenimiento*.

Protección anticongelante

CUIDADO

Riesgo de daños causados por las heladas.
Daños materiales
Vacíe completamente el agua del equipo y de los accesorios.
Proteja el equipo y los accesorios de las heladas.

1. Bombear el agua fuera del equipo, véase *Finalización del servicio*.
2. Desmontar los accesorios y dejar que el agua salga, véase *Almacenaje del equipo*.
3. Guardar los accesorios en el equipo y en una sala protegida contra las heladas, véase *Almacenaje del equipo*.

Conservación y mantenimiento

⚠ *PELIGRO*

Peligro de muerte
Lesiones mortales por descarga eléctrica al tocar piezas bajo tensión.
No toque ninguna pieza con tensión.
Desconecte el equipo.
Desenchufe el conector de red del tomacorriente.

El equipo no requiere mantenimiento, es decir, no necesita llevar a cabo trabajos de mantenimiento de forma periódica.

Limpieza del tamiz de la conexión de agua

CUIDADO

Peligro de daños debido a un tamiz dañado o a la falta de colador
Daños en la bomba de alta presión
No utilice el equipo sin el tamiz.
No limpie el tamiz con objetos duros y puntiagudos.

Limpiar el tamiz de la conexión de agua en caso necesario.

1. Desenroscar el acoplamiento de la toma de agua.
2. Extraer el tamiz.
   Figura R
3. Limpiar el tamiz con agua corriente.
4. Colocar el tamiz en la conexión de agua.

Ayuda en caso de fallos

A menudo, las causas de los fallos son simples y pueden solucionarse con ayuda del siguiente resumen. En caso de duda o fallos no mencionados aquí, póngase en contacto con el servicio de posventa.

⚠ *PELIGRO*

Peligro de muerte
Lesiones mortales por descarga eléctrica al tocar piezas bajo tensión.
No toque ninguna pieza con tensión.
Desconecte el equipo.
Desenchufe el conector de red del tomacorriente.

El equipo no funciona

La alimentación de tensión se ha interrumpido.

1. Comprobar que el conector de red está enchufado.
2. Conectar el equipo.
3. Desbloquear y accionar la palanca del gatillo.
   Si no, el equipo se pone en marcha:
4. Comprobar si la tensión indicada en la placa de características coincide con la tensión de la fuente de corriente.
5. Desenchufar el conector de red del tomacorriente y comprobar si el cable y el conector de red presentan daños.
   Si el cable de red está dañado, encargar inmediatamente la sustitución a un servicio de postventa autorizado.

El guardamotores está activado.

1. Si el motor se sobrecarga, el guardamotores desconecta el equipo.
2. Desconectar el equipo.
3. Dejar enfriar el equipo 1 hora.
4. Conectar el equipo y volver a ponerlo en servicio.
   Si se vuelve a producir la avería, encargar la revisión del equipo al servicio de postventa.

No se aspira el detergente

Se ha ajustado un tipo de chorro inadecuado.

1. Girar el cabezal de la boquilla de chorro a la posición "Chorro de detergente".

La boquilla de espuma con la botella de detergente no está montada en el equipo.

1. Colocar la boquilla de espuma con la botella de detergente llena en el equipo.

La botella de detergente está vacía.

1. Colocar una botella llena de detergente.

El equipo no genera presión

Se ha ajustado un tipo de chorro inadecuado en el cabezal de la boquilla de chorro.

1. Ajustar un tipo de chorro con un chorro de alta presión.

La entrada de agua es insuficiente.

1. Abrir el grifo de agua por completo.
2. Comprobar que la entrada de agua cuenta con el volumen transportado suficiente.
3. Colocar la manguera de riego sin dobleces.
4. Comprobar que no se excede la altura de aspiración máxima.

El tamiz de la conexión de agua está sucio.

1. Limpiar el tamiz de la conexión de agua.

Hay aire en el equipo.

1. Purgue el equipo.

Fuertes variaciones de presión

La boquilla de chorro del cabezal de la boquilla de chorro está sucia.

1. Limpiar la boquilla de chorro con una aguja por delante y enjuagarla.

La cantidad de agua de entrada es insuficiente.

1. Abrir el grifo de agua por completo.
2. Colocar la manguera de riego sin dobleces.
3. Limpiar el tamiz de la conexión de agua.
4. Comprobar la cantidad de agua de entrada y aumentarla si es necesario.

Equipo no estanco

Desde un punto de vista técnico, el equipo puede presentar una pequeña falta de estanqueidad.

1. En caso de que la falta de estanqueidad sea más grave, informar al servicio de postventa.

Garantía

En cada país se aplican las condiciones de garantía indicadas por nuestra compañía distribuidora autorizada. Subsanamos cualquier fallo en su equipo de forma gratuita dentro del plazo de garantía siempre que la causa

se deba a un fallo de fabricación o material. En caso de garantía, póngase en contacto con su distribuidor o con el servicio de posventa autorizado más próximo presentando la factura de compra.
(Dirección en el reverso)
Encontrará más información sobre la garantía (si está disponible) en el área de servicio de su página web local de Kärcher en "Downloads".

Declaración de conformidad UE

Por la presente declaramos que el producto mencionado a continuación cumple las disposiciones pertinentes de las directivas y reglamentos enumerados. Si se producen modificaciones no acordadas en el producto, esta conformidad pierde su validez. La presente declaración de conformidad se expide bajo la exclusiva responsabilidad del fabricante.
Producto: Limpiadora de alta presión
Tipo: K 4 Comfort Premium,
K 5 Comfort Premium,
K 6 Comfort Premium

Directivas y reglamentos
2000/14/CE
2006/42/CE (+2009/127/CE)
2011/65/UE
2014/30/UE
2009/125/CE

Reglamento(s) aplicado(s)
(UE) 2019/1781

Normas armonizadas aplicadas
EN 60335-1
EN 60335-2-79
EN 62233: 2008
EN 55014-1: 2017 + A11: 2020
EN 55014-2: 1997 + A1: 2001 + A2: 2008
EN 61000-3-2: 2014
EN 61000-3-3: 2013
EN IEC 63000: 2018

Procedimiento de evaluación de la conformidad aplicado
2000/14/CE: Anexo V

Intensidad acústica dB(A)
K 4 Comfort Premium
Medida: 85
Garantizada: 88
K 5 Comfort Premium
Medida: 87
Garantizada: 90
K 5 Comfort Premium (GB),
K 6 Comfort Premium
Medida: 90
Garantizada: 93

Nombre y dirección
Responsable de documentación:
S. Reiser
Alfred Kärcher SE & Co. KG
Alfred-Kärcher-Str. 28 - 40
71364 Winnenden (Germany)
Teléfono: +49 7195 14-0
Fax: +49 7195 14-2212

H. Jenner
Chairman of the Board of Management

i.V. Reiser
S. Reiser
Manager Regulatory Affairs & Certification

Winnenden, 01/09/2025
Los abajo firmantes actúan en nombre y con la autorización de la junta directiva.
Alfred Kärcher SE & Co. KG
Alfred-Kärcher-Str. 28 - 40
71364 Winnenden (Germany)
Tel.: +49 7195 14-0
Fax: +49 7195 14-2212

Datos técnicos

		K 5 Comfort Premium	K 6 Comfort Premium
Conexión eléctrica			
Tensión	V	230	230-240
Fase	~	1	1
Frecuencia	Hz	50	50
Consumo de corriente	A	9,1	9,6
Tipo de protección		IPX5	IPX5
Clase de protección		I	I
Fusible de red (lento)	A	10	10
Conexión de agua			
Presión de entrada (máx.)	MPa	1,2	1,2
Temperatura de entrada (máx.)	°C	40	40
Volumen de entrada (mín.)	l/min	9	9
Altura de aspiración (máx.)	m	0,5	0,5
Datos de potencia del equipo			
Presión de servicio	MPa	12	12,5
Presión máx. admisible	MPa	14,5	16
Volumen transportado, agua	l/min	7,5	7,5
Volumen transportado, detergente	l/min	0,3	0,3
Fuerza de retroceso de la pistola de alta presión	N	17	17
Peso y dimensiones			
Peso de servicio típico	kg	16,3	16,8
Longitud	mm	417	417
Anchura	mm	346	346
Altura	mm	668	668
Valores calculados conforme a EN 60335-2-79			
Nivel de vibraciones mano-brazo a_{hv}	m/s^2	1,2	1,1
Inseguridad K	m/s^2	0,6	0,6
Nivel de presión acústica L_{pA}	dB(A)	73	77
Inseguridad K	dB(A)	2,6	2,6
Intensidad acústica L_{WA}	dB(A)	87	90
Intensidad acústica garantizada $L_{WA,d}$	dB(A)	90	93

Nos reservamos el derecho a realizar modificaciones.

Índice

Aplicação KÄRCHER Home & Garden	39
Indicações gerais	39
Unidades de segurança	39
Símbolos no aparelho	39
Proteção do meio ambiente	39
Utilização adequada	39
Acessórios e peças sobressalentes	39
Volume do fornecimento	39
Vista geral do aparelho	40
Montagem	40
Colocação em funcionamento	40
Operação	41
Transporte	42
Armazenamento	43
Conservação e manutenção	43
Ajuda em caso de avarias	43
Garantia	44
Declaração de conformidade UE	44
Dados técnicos	45

Aplicação KÄRCHER Home & Garden

Com a aplicação KÄRCHER Home & Garden, beneficia das seguintes vantagens ao utilizar o seu aparelho:

- Dicas de aplicação e conhecimentos especializados
- Informações sobre o produto, visão geral dos acessórios e manuais de instruções
- Apoio e contacto do serviço de assistência técnica
- Loja online - ofertas exclusivas e muito mais

Digitalize o código na embalagem ou descarregue a aplicação KÄRCHER Home & Garden a partir da sua loja de aplicações e registe convenientemente o seu produto.

Indicações gerais



Antes da primeira utilização do aparelho leia o manual de instruções original e os avisos de segurança que o acompanham. Proceda em conformidade.
Conserve as duas folhas para referência ou utilização futura.

Unidades de segurança

⚠ *ATENÇÃO*

Perigo de lesões!

Ferimentos graves devido à falta de unidades de segurança, à sua modificação ou à sua ineficácia.
Não contornar ou remover as unidades de segurança e não as tornar ineficazes. As unidades de segurança servem para a sua protecção.

Interruptor do aparelho

O interruptor do aparelho evita o accionamento involuntário do mesmo.

Botão de bloqueio da alavanca do gatilho

O botão de bloqueio da alavanca do gatilho bloqueia a alavanca do gatilho e impede o arranque involuntário do aparelho.

Função de paragem automática

Ao libertar o gatilho, o interruptor de pressão desativa a bomba de alta pressão, interrompendo o jato correspondente. Se o gatilho de operação for puxado, a bomba de alta pressão é ligada.

Disjuntor de segurança do motor

Em caso de corrente de consumo demasiado elevada, o disjuntor de segurança do motor desliga o aparelho.

Símbolos no aparelho



Não direccionar o jacto de alta pressão para pessoas, animais, equipamento eléctrico activo ou para o próprio aparelho.
Proteger o aparelho da geada.



O aparelho não pode ser ligado directamente à rede de água potável pública.

Proteção do meio ambiente



Os materiais de empacotamento são recicláveis. Elimine as embalagens de acordo com os regulamentos ambientais.



Os aparelhos elétricos e eletrónicos contêm materiais recicláveis de valor e, com frequência, componentes como baterias, acumuladores ou óleo que, em caso de manipulação ou recolha errada, podem representar um potencial perigo para a saúde humana e para o ambiente. Estes componentes são necessários para o bom funcionamento do aparelho. Os aparelhos que apresentem este símbolo não devem ser recolhidos no lixo doméstico.

Trabalhos de limpeza dos quais resulte água residual contendo óleo, como, p.ex., lavagem de motores ou carroçarias, apenas devem ser executados em locais que disponham de separador de óleo.

Trabalhos com produtos de limpeza apenas devem ser executados sobre superfícies de trabalho estanques, com ligação à canalização de esgoto própria. Não permitir que os produtos de limpeza penetrem nas massas de água ou no solo.

A recolha de água a partir de massas de água abertas não é permitida nalguns países.

Avisos relativos a ingredientes (REACH)
Pode encontrar informações actualizadas acerca dos ingredientes em: *www.kaercher.de/REACH*

Utilização adequada

Utilize a lavadora de alta pressão exclusivamente na habitação privada.
A lavadora de alta pressão destina-se à limpeza de máquinas, veículos, estruturas, ferramentas, fachadas, terraços, aparelhos de jardinagem, entre outros, com jacto de água de alta pressão.

Acessórios e peças sobressalentes

Ao utilizar apenas acessórios originais e peças sobressalentes originais, garante uma utilização segura e o bom funcionamento do aparelho.
Informações acerca de acessórios e peças sobressalentes disponíveis em *www.kaercher.com*.

Volume do fornecimento

O volume do fornecimento do aparelho está indicado na embalagem. Ao abrir a embalagem, confirme a integralidade do conteúdo. Caso faltem acessórios ou em caso de danos de transporte informe o seu fornecedor.

Vista geral do aparelho

Consulte as figuras nas páginas de gráficos
As figuras são exemplos, os detalhes podem variar
Figura A

(1) Cabeça do bico de jato
(2) Lança
(3) Pistola de alta pressão
(4) Tecla de libertação da mangueira de alta pressão
(5) Gatilho
(6) Botão de bloqueio da alavanca do gatilho
(7) Mangueira de alta pressão
(8) Suporte de pistola de alta pressão
(9) Enrolador de mangueira de alta pressão
(10) Manivela
(11) Interruptor do aparelho
(12) Roda
(13) Pega telescópica
(14) Tecla de desbloqueio da pega telescópica
(15) Suporte do cabo de alimentação
(16) Cabo de rede
(17) Ficha de rede
(18) Placa de características
(19) Pega de transporte
(20) * Mangueira de jardim
(21) Acoplamento para a ligação de água
(22) ** Mangueira de aspiração KÄRCHER
(23) Filtro
(24) Ligação de água
(25) Frasco de produto de limpeza
(26) Bico de espuma
(27) Suporte da lança
(28) Tecla de libertação do bico de espuma
(29) Alavanca de dosagem de espuma

* adicionalmente necessário
** disponível como opção

Montagem

Figuras, ver página de gráficos.
Antes do arranque, montar as peças soltas no aparelho.

Montar a pega telescópica

1. Inserir a pega telescópica no aparelho até que encaixe de forma audível.
   Figura B

Montar o suporte da lança

1. Montar o suporte da lança:
   a Introduzir o suporte da lança nas aberturas do aparelho e
   b pressioná-lo para cima até encaixar de forma audível.
   Figura C

Montar o suporte da pistola de alta pressão

1. Montar o suporte da pistola de alta pressão:
   a Introduzir o suporte da pistola de alta pressão nas aberturas do aparelho e
   b e pressionar para baixo até encaixar.
   Figura D

Montar o suporte do cabo de alimentação

1. Montar o suporte do cabo de alimentação:
   a Introduzir o suporte do cabo de alimentação nas aberturas do aparelho e
   b no aparelho até ouvir o clique de encaixe.
   Figura E

Montar o acoplamento para a ligação de água

1. Aparafusar o acoplamento para a ligação de água na ligação de água do aparelho.
   Figura F

Montar o bico espuma no aparelho

1. Enroscar o bico de espuma no frasco do produto de limpeza.
   Figura G
2. Encaixar o bico de espuma no aparelho.
3. Para desmontar, premir a tecla de libertação do bico de espuma e retirar o bico de espuma do aparelho.

Colocação em funcionamento

1. Colocar o aparelho numa superfície horizontal e plana.

ADVERTÊNCIA

Perigo de danos durante o funcionamento com a mangueira de alta pressão enrolada
Danos na mangueira de alta pressão
Desenrolar completamente a mangueira de alta pressão e estendê-la sem nós, laços ou torções antes de utilizar o aparelho.

2. Puxar a mangueira de alta pressão para a desenrolar completamente do enrolador de mangueira.
3. Estender a mangueira de alta pressão sem nós, laços e torções.
4. Montar a mangueira de alta pressão na pistola de alta pressão:
   a Alinhar a mangueira de alta pressão e
   b inseri-la na pistola de alta pressão, até que engate de forma audível.
   Figura H
5. Verificar a união segura, puxando a mangueira de alta pressão.
6. Desenrolar completamente o cabo de rede.
   Figura I
7. Introduzir a ficha de rede numa tomada elétrica.

Estabelecer a alimentação de água

ADVERTÊNCIA

Perigo de danos devido a água contaminada!
Impurezas na água podem danificar a bomba de alta pressão e os acessórios.
Utilize o aparelho apenas com água doce limpa, sem contaminações ou aditivos.
Nunca utilize água contaminada, efluentes ou água salgada.
A Kärcher recomenda a utilização do filtro de água opcional da Kärcher.

1. Verificar se a pressão, a temperatura e a quantidade de água de abastecimento cumprem os requisitos, ver *Dados técnicos.*

Aviso

Respeitar as diretrizes da empresa fornecedora da água.

Ligação à conduta de água

ADVERTÊNCIA

Risco de danos ao utilizar acoplamentos de mangueiras em latão com função AquaStop de fornecedores terceiros.

Danos na bomba de alta pressão.

Utilize apenas acoplamentos de mangueiras com/sem função AquaStop da Kärcher, acoplamentos de mangueiras sem função AquaStop ou acoplamentos de mangueiras de plástico com função AquaStop de terceiros.

1. Inserir a mangueira de jardim no acoplamento para a ligação de água.

Aviso

É necessária uma mangueira de jardim reforçada com tecido, com um diâmetro de pelo menos 1/2 polegada (13 mm), comprimento de pelo menos 7,5 m, com acoplamento rápido comum).

Figura J

2. Ligar a mangueira de jardim à conduta de água.
3. Abrir completamente a torneira de água.

Aspirar a água dos depósitos

Este aparelho está equipado com a mangueira de aspiração KÄRCHER para aspirar água de, p. ex. de bidões coletores de águas pluviais ou de pequenos lagos (altura máxima de aspiração, ver *Dados técnicos*).

1. Desenroscar o acoplamento da ligação de água.
2. Encher a mangueira de aspiração KÄRCHER com água.
3. Enroscar a mangueira de aspiração KÄRCHER na ligação de água do aparelho e suspender numa fonte de água.

Purgar o aparelho

Aviso

Para purgar o aparelho, não montar nem a lança nem o bico de espuma na pistola de alta pressão.

1. Ligar o aparelho, colocando o interrutor do aparelho na posição "I".
   Para desligar o aparelho, colocar o interruptor do aparelho na posição "0".
   Figura K
2. Desbloquear o gatilho.
   Figura L
3. Accionar o gatilho.
   O aparelho é ligado.
4. Deixar o aparelho funcionar por um máximo de 2 minutos, até a água sair sem bolhas da pistola de alta pressão.

Aviso

Se o bico de espuma estiver instalado no aparelho, é-lhe adicionado produto de limpeza.

5. Soltar o gatilho.
6. Bloquear o gatilho.

Operação

⚠ *CUIDADO*

Perigo de ferimentos devido à saída de água sob alta pressão!

Lesões

Separe a mangueira de alta pressão da pistola de alta pressão ou do aparelho apenas quando não existir qualquer pressão no sistema.

ADVERTÊNCIA

Perigo de danos em caso de funcionamento a seco da bomba!

Danos na bomba

Desligar o aparelho, se este não ganhar pressão dentro de 2 minutos.

Proceder de acordo com as instruções em Ajuda em caso de avarias.

Ajustar o tipo de jato

1. Bloquear o gatilho.
2. Alinhar a lança, inseri-la na pistola de alta pressão e fixá-la rodando 90°.
   Figura M

ADVERTÊNCIA

Perigo de danos ao rodar a cabeça do bico de jato durante o funcionamento!

Danos na lança

Soltar o gatilho antes de rodar a cabeça do bico de jato.

3. Rodar a cabeça do bico de jato para ajustar um tipo de jato adequado para a tarefa de limpeza e o objeto.
   O pictograma correspondente deve apontar para cima.
   Figura N

Aviso

A sensibilidade dos materiais pode variar bastante, dependendo da sua respectiva idade e condição. As recomendações não são, portanto, vinculativas.

Pictograma	Forma e pressão do jato	Recomendado para, por ex.
	Jato de produto de limpeza com baixa pressão	Todas as superfícies adequadas à utilização de produtos de limpeza
	Pulverização plana e ampla com pressão média	Automóvel /motociclo, bicicleta, superfícies de tijolo / arenito, paredes rebocadas, superfícies de madeira, móveis de plástico/ ratã
	Jato em leque estreito com alta pressão	Pavimento em pedra, asfalto, superfícies metálicas, utensílios de jardim (carrinho de mão, pá, etc.)

Pictograma	Forma e pressão do jato	Recomendado para, por ex.
	Jato rotativo com pressão máxima	sujidade especialmente persistente em pavimentos de pedra, asfalto, superfícies metálicas, utensílios de jardim (carrinho de mão, pá, etc.)

Operação com produto de limpeza

⚠ *PERIGO*

Perigos para a saúde devido aos produtos de limpeza!

Danos graves para a saúde

Observar a ficha técnica de segurança do fabricante do detergente.

Utilize o equipamento de proteção individual especificado.

ADVERTÊNCIA

Perigo de danos devido a produtos de limpeza inadequados!

Danos materiais

Utilize apenas produtos de limpeza aprovados pela Kärcher e adequados aos objetos a limpar.

Respeitar os avisos de segurança, as recomendações de dosagem e as informações fornecidas com os produtos de limpeza.

Utilizar o produto de limpeza de forma económica.

ADVERTÊNCIA

Perigo de danos devido a um tempo de atuação demasiado longo e à secagem dos produtos de limpeza!

Danos materiais

Não aplique produtos de limpeza em superfícies quentes e respeite o tempo de atuação máximo.

Não deixe que os produtos de limpeza sequem.

Aviso

Os produtos de limpeza KÄRCHER garantem um trabalho eficaz e sem problemas. Procurar aconselhamento ou solicitar os nossos folhetos informativos sobre produtos de limpeza.

1. O produto de limpeza pode ser adicionado à mistura ou aplicado com o bico de espuma.
   Adicionar
   a Colocar o bico de espuma no aparelho.
   A posição da alavanca de dosagem de espuma não é importante.
   b Regular o jato de produto de limpeza na cabeça do bico de jato, ver *Ajustar o tipo de jato*.
   Durante a operação, a solução de limpeza é misturada ao jato de água.
   Utilizar o bico de espuma
   a Retirar o bico de espuma do aparelho e colocá-lo na pistola de alta pressão em vez da lança.
   Utilizar a alavanca de dosagem de espuma para definir a quantidade de espuma desejada.
2. Desbloquear o gatilho.
3. Puxar o gatilho e pulverizar o produto de limpeza com moderação sobre as superfícies secas.
4. Deixar o produto de limpeza atuar (não secar).
5. Enxaguar a sujidade solta com o tipo de jato adequado, ver *Operação sem produto de limpeza*.

Operação sem produto de limpeza

ADVERTÊNCIA

Perigo de danos devido a uma distância insuficiente ou a um tipo de jato inadequado!

Danos em superfícies lacadas ou sensíveis.

Na limpeza de superfícies lacadas, mantenha uma distância de jacto de 30 cm, no mínimo.

Não limpar pneus de automóveis, pintura ou superfícies sensíveis, como madeira, com a fresa de sujidade.

1. Definir um tipo de jato adequado para a tarefa de limpeza e o objeto, ver *Ajustar o tipo de jato*.
2. Desbloquear o gatilho.
3. Acionar o gatilho e efetuar o procedimento de limpeza.

Interromper a operação

1. Soltar o gatilho.
   O aparelho para. A alta pressão no sistema é mantida.
2. Bloquear o gatilho.
3. Colocar a pistola de alta pressão no suporte da pistola de alta pressão.
4. No caso de pausas de trabalho superiores a 5 minutos, desligar o aparelho.

Terminar a operação

⚠ *CUIDADO*

Perigo de ferimentos devido à saída de água sob alta pressão!

Lesões

Separe a mangueira de alta pressão da pistola de alta pressão ou do aparelho apenas quando não existir qualquer pressão no sistema.

ADVERTÊNCIA

Risco de danos devido à geada!

Danos materiais

Escoar completamente a água do aparelho e acessórios.

Proteja sempre o aparelho e os acessórios da geada.

1. Soltar o gatilho.
2. Bloquear o gatilho.
3. Fechar a torneira de água.
4. Separar o aparelho da alimentação de água.
5. Desbloquear o gatilho.
6. Acionar o gatilho por no máximo 1 minuto, até que não saia mais água.
   A pressão restante no sistema é libertada.
   A água é bombeada para fora do aparelho para evitar danos causados pelo gelo.
7. Soltar o gatilho.
8. Bloquear o gatilho.
9. Desligar o aparelho.
10. Desligar a ficha de rede da tomada de rede.
11. Desmontar os acessórios, esvaziá-los e arrumá-los no aparelho, ver *Armazenar o aparelho*.

Transporte

⚠ *CUIDADO*

Risco de ferimentos e danos devido ao peso do aparelho!

Ferimentos e danos.

Tenha em atenção o peso do aparelho durante o transporte e armazenamento.

ADVERTÊNCIA

Perigo de danos devido a produto de limpeza a verter

Danos materiais

Transportar e guardar o frasco de detergente com o bocal de espuma montado, sempre na posição vertical e não deitado.

Transportar o aparelho

Puxar / empurrar o aparelho

1. Desbloquear a pega telescópica e puxá-la para cima até engatar.
   Figura O
2. Inclinar o aparelho sobre as rodas e puxá-lo ou empurrá-lo.

Transportar o aparelho

3. Desbloquear a pega telescópica e empurrá-la.
4. Levantar e transportar o aparelho utilizando a pega telescópica e a pega de transporte.

Transportar o aparelho em veículos

5. Proteger o aparelho de forma a que o mesmo não se mova ou tombe.

Armazenamento

⚠ *CUIDADO*

Risco de ferimentos e danos devido ao peso do aparelho!

Ferimentos e danos.

Tenha em atenção o peso do aparelho durante o transporte e armazenamento.

ADVERTÊNCIA

Perigo de danos devido a produto de limpeza a verter

Danos materiais

Transportar e guardar o frasco de detergente com o bocal de espuma montado, sempre na posição vertical e não deitado.

Armazenar o aparelho

⚠ *CUIDADO*

Perigo de ferimentos devido à saída de água sob alta pressão!

Lesões

Separe a mangueira de alta pressão da pistola de alta pressão ou do aparelho apenas quando não existir qualquer pressão no sistema.

1. Terminar a operação, ver *Terminar a operação*.
2. Desmontar a lança da pistola de alta pressão.
3. Colocar o tubo de jato num suporte de tubo de jato ou encaixá-lo no lugar.
4. Premir a tecla de libertação da mangueira de alta pressão e retirar a mangueira de alta pressão da pistola de alta pressão.
5. Deixar a água escorrer da pistola de alta pressão.
6. Colocar a pistola de alta pressão no suporte da pistola de alta pressão.

ADVERTÊNCIA

Perigo de danos se for enrolado na direção errada!

Danos na mangueira de alta pressão

Rodar o enrolador de mangueiras de alta pressão apenas na direção indicada.

7. Rodar a manivela no sentido dos ponteiros do relógio para enrolar a mangueira de alta pressão.
   Figura P
8. Arrumar o cabo de alimentação no suporte do cabo de alimentação.
   Figura Q

Observar indicações adicionais antes de um armazenamento prolongado, consultar *Conservação e manutenção*.

Proteção anticongelante

ADVERTÊNCIA

Risco de danos devido à geada!

Danos materiais

Escoar completamente a água do aparelho e acessórios.

Proteja sempre o aparelho e os acessórios da geada.

1. Bombear a água para fora do aparelho, ver *Terminar a operação*.
2. Desmontar os acessórios e escoar a água, ver *Armazenar o aparelho*.
3. Arrumar os acessórios no aparelho e armazená-los num local protegido contra geada; ver *Armazenar o aparelho*.

Conservação e manutenção

⚠ *PERIGO*

Perigo de vida!

Lesões mortais devido a choque elétrico ao tocar em peças sob tensão.

Não tocar em peças sob tensão.

Desligue o aparelho.

Retirar a ficha da tomada de rede.

O aparelho é isento de manutenção, ou seja, não é necessário efectuar trabalhos de manutenção regulares.

Limpar o filtro na ligação de água

ADVERTÊNCIA

Risco de danos devido a filtro ausente ou danificado

Danos na bomba de alta pressão

Não utilizar o aparelho sem o filtro.

Não limpar o filtro com objetos duros e pontiagudos.

Se necessário, limpar o filtro na ligação de água.

1. Desenroscar o acoplamento da ligação de água.
2. Puxar o filtro.
   Figura R
3. Limpar o filtro sob água corrente.
4. Inserir o filtro na ligação de água.

Ajuda em caso de avarias

As avarias têm, geralmente, causas simples que podem ser corrigidas por si com a ajuda do seguinte resumo. Em caso de dúvida ou no caso de se tratar de uma avaria não mencionada aqui, contacte o serviço de assistência técnica autorizado.

⚠ *PERIGO*

Perigo de vida!

Lesões mortais devido a choque elétrico ao tocar em peças sob tensão.

Não tocar em peças sob tensão.

Desligue o aparelho.

Retirar a ficha da tomada de rede.

O aparelho não funciona

A alimentação de tensão está interrompida.

1. Verificar se a ficha de rede está ligada à corrente elétrica.
2. Ligar o aparelho.
3. Desbloquear e acionar o gatilho.
   Caso contrário, o aparelho arranca:

4. Verificar se a tensão indicada na placa de características coincide com a tensão da fonte de corrente.
5. Retirar a ficha de rede da tomada de alimentação e verificar se o cabo de alimentação e a ficha estão danificados.
   Em caso de danos, mandar substituir imediatamente o cabo de alimentação pelo serviço de assistência técnica autorizado.

O disjuntor do motor está ativo.
1. Se o motor estiver sobrecarregado, o disjuntor do motor desliga o aparelho.
2. Desligar o aparelho.
3. Deixar o aparelho arrefecer durante 1 hora.
4. Ligar o aparelho e colocar novamente em funcionamento.
   Caso a avaria se repita várias vezes, o aparelho deve ser verificado pelo serviço de assistência técnica.

O produto de limpeza não é aspirado

Está definido um tipo de pulverização inadequado.
1. Rodar a cabeça do bico de jato para a posição "Jato de produto de limpeza".

O bico de espuma com o frasco de produto de limpeza não está montado no aparelho.
1. Montar o bico de espuma com o frasco de produto de limpeza cheio no aparelho.

O frasco de produto de limpeza está vazio.
1. Colocar uma frasco cheio de produto de limpeza.

O aparelho não aplica pressão

Está definido um tipo de jato inadequado na cabeça do bico de jato.
1. Definir um tipo de jato com um jato de alta pressão.

A alimentação da água é insuficiente.
1. Abrir completamente a torneira de água.
2. Verificar a admissão de água quanto ao caudal de bombagem necessário.
3. Colocar a mangueira de jardim sem dobras.
4. Assegurar que o nível de aspiração máximo não foi ultrapassado.

O filtro da ligação de água está sujo.
1. Limpar o filtro na ligação de água.

Há ar no aparelho.
1. Purgar o aparelho.

Oscilações de pressão acentuadas

O bico de jato na cabeça do bico de jato está sujo.
1. Limpar o bico de jato pela frente com uma agulha e enxaguá-lo.

O volume de água de entrada é insuficiente.
1. Abrir completamente a torneira de água.
2. Colocar a mangueira de jardim sem dobras.
3. Limpar o filtro na ligação de água.
4. Verificar o volume de água de entrada e aumentar se necessário.

Aparelho não estanque

O aparelho tem uma pequena fuga por razões técnicas.
1. Em caso de fugas significativas, informar o serviço de assistência técnica autorizado.

Garantia

Em cada país são válidas as condições de garantia transmitidas pela nossa sociedade distribuidora responsável. Trataremos de possíveis avarias no seu aparelho no âmbito do prazo da garantia, sem custos, desde que estas tenham origem num erro de material ou de fabrico. Em caso de garantia, contacte o seu revendedor ou a assistência técnica autorizada mais próxima, apresentando o talão de compra.
(endereço consultar o verso)

Para mais informações sobre a garantia (se disponíveis), consultar "Transferências" na área de serviço do website local da Kärcher.

Declaração de conformidade UE

Declaramos, pelo presente, que o produto abaixo indicado está em conformidade com as disposições pertinentes das diretivas e regulamentos mencionados. Em caso de realização de alterações no produto sem o nosso consentimento prévio, a presente declaração fica sem efeito. A emissão desta Declaração de conformidade é da exclusiva responsabilidade do fabricante.
Produto: Lavadora de alta pressão
Tipo: K 4 Comfort Premium,
K 5 Comfort Premium,
K 6 Comfort Premium

Diretivas e regulamentos
2000/14/CE
2006/42/CE (+2009/127/CE)
2011/65/UE
2014/30/UE
2009/125/CE

Regulamento(s) aplicável/aplicáveis
(UE) 2019/1781

Normas harmonizadas aplicadas
EN 60335-1
EN 60335-2-79
EN 62233: 2008
EN 55014-1: 2017 + A11: 2020
EN 55014-2: 1997 + A1: 2001 + A2: 2008
EN 61000-3-2: 2014
EN 61000-3-3: 2013
EN IEC 63000: 2018

Procedimento de avaliação da conformidade aplicado
2000/14/CE: Anexo V

Nível de potência sonora dB(A)
K 4 Comfort Premium
Medido: 85
Garantido: 88
K 5 Comfort Premium
Medido: 87
Garantido: 90
K 5 Comfort Premium (GB),
K 6 Comfort Premium
Medido: 90
Garantido: 93

Nome e endereço
Mandatário da documentação:
S. Reiser
Alfred Kärcher SE & Co. KG
Alfred-Kärcher-Str. 28 - 40
71364 Winnenden (Germany)
Telefone: +49 7195 14-0
Fax: +49 7195 14-2212

H. Jenner
Chairman of the Board of Management

i.V. S. Reiser
Manager Regulatory Affairs & Certification

Winnenden, 01/09/2025
Os signatários atuam em nome e em procuração do Conselho de Administração.
Alfred Kärcher SE & Co. KG
Alfred-Kärcher-Str. 28 - 40

71364 Winnenden (Alemanha)
Tel.: +49 7195 14-0
Fax: +49 7195 14-2212

Dados técnicos

		K 5 Comfort Premium	K 6 Comfort Premium
Ligação eléctrica			
Tensão	V	230	230-240
Fase	~	1	1
Frequência	Hz	50	50
Consumo de corrente	A	9,1	9,6
Tipo de protecção		IPX5	IPX5
Classe de protecção		I	I
Protecção da rede (de acção lenta)	A	10	10
Ligação de água			
Pressão de admissão (máx.)	MPa	1,2	1,2
Temperatura de admissão (máx.)	°C	40	40
Volume de admissão (mín.)	l/min	9	9
Altura de aspiração (máx.)	m	0,5	0,5
Características do aparelho			
Pressão de trabalho	MPa	12	12,5
Pressão máx. admissível	MPa	14,5	16
Caudal de bombagem, água	l/min	7,5	7,5
Caudal de bombagem, produto de limpeza	l/min	0,3	0,3
Recuo da pistola de alta pressão	N	17	17
Medidas e pesos			
Peso de operação típico	kg	16,3	16,8
Comprimento	mm	417	417
Largura	mm	346	346
Altura	mm	668	668
Valores determinados de acordo com a EN 60335-2-79			
Valor de vibração mão/braço a_{hv}	m/s^2	1,2	1,1
Insegurança K	m/s^2	0,6	0,6
Nível acústico L_{pA}	dB(A)	73	77
Insegurança K	dB(A)	2,6	2,6
Nível de potência sonora L_{WA}	dB(A)	87	90
Nível de potência sonora garantido $L_{WA,d}$	dB(A)	90	93

Reservados os direitos a alterações técnicas.

Inhoud

KÄRCHER Home & Garden App 45
Algemene instructies 45
Veiligheidsinrichtingen 45
Symbolen op het apparaat 46
Milieubescherming 46
Reglementair gebruik 46
Toebehoren en reserveonderdelen 46
Leveringsomvang 46
Overzicht apparaat 46
Montage 46
Inbedrijfstelling 47
Werking 48
Transport 49
Opslag 49
Verzorging en onderhoud 50
Hulp bij storingen 50
Garantie 50
EU-conformiteitsverklaring 50
Technische gegevens 51

KÄRCHER Home & Garden App

Met de KÄRCHER Home & Garden App profiteert u van de volgende voordelen bij het gebruik van uw apparaat:

- Gebruikstips & deskundige kennis
- Productinformatie, overzicht van toebehoren en gebruiksaanwijzingen
- Contactgegevens voor hulp en service
- Onlineshop - exclusieve aanbiedingen en nog veel meer

Scan de code op de verpakking of download de KÄRCHER Home & Garden App in uw App Store en registreer uw product gemakkelijk.

Algemene instructies



Voordat u het apparaat voor het eerst gebruikt, dient u deze originele gebruiksaanwijzing en de meegeleverde veiligheidsinstructies door te lezen en deze in acht te nemen.
Bewaar beide documenten voor later gebruik of volgende eigenaars.

Veiligheidsinrichtingen

⚠ *WAARSCHUWING*

Gevaar voor letsel!
Ernstig letsel door ontbrekende, aangepaste of ineffectieve veiligheidsinrichtingen.
De veiligheidsinrichtingen niet omzeilen of verwijderen en ze niet buiten werking stellen. Veiligheidsinrichtingen zijn er voor uw veiligheid.

Apparaatschakelaar

De apparaatschakelaar verhindert dat het apparaat per ongeluk in werking wordt gesteld.

Vergrendelknop voor triggerhendel

De vergrendelknop voor de triggerhendel blokkeert de triggerhendel en voorkomt dat het apparaat onbedoeld wordt ingeschakeld.

Automatische stopfunctie

Wanneer de triggerhendel wordt losgelaten, schakelt de drukschakelaar de hogedrukpomp uit en stopt zo de ho-

gedrukstraal. Als aan de triggerhendel wordt getrokken, wordt de pomp ingeschakeld.

Schakelaar voor motorbescherming

Bij een te hoge stroomopname wordt het apparaat uitgeschakeld door de schakelaar voor motorbescherming.

Symbolen op het apparaat



De hogedrukstraal niet op personen, dieren, actieve elektrische uitrusting of het apparaat zelf richten.
Het apparaat tegen vorst beschermen.



Het apparaat mag niet direct op het openbare drinkwaternet worden aangesloten.

Milieubescherming

De verpakkingsmaterialen zijn herbruikbaar. Verwijder verpakkingen op een milieuvriendelijke manier.

Elektrische en elektronische apparaten bevatten waardevolle recyclebare materialen en vaak bestanddelen zoals batterijen, accu's of olie, die bij onjuiste omgang of verkeerd afvalverwijdering een mogelijk gevaar voor de gezondheid en het milieu kunnen vormen. Voor een correct werking van het apparaat zijn deze bestanddelen echter noodzakelijk. Verwijder apparaten, voorzien van dit symbool, niet samen met huisvuil.

Reinigingswerkzaamheden waarbij oliehoudend afvalwater ontstaat, zoals motorreiniging en bodemwas, mogen alleen op wasplaatsen met een olieafscheider worden uitgevoerd.

Werkzaamheden met reinigingsmiddelen mogen alleen worden uitgevoerd op vloeistofdichte werkoppervlakken met een aansluiting op de vuilwaterafvoer. Reinigingsmiddelen niet in wateren of de bodem laten afvloeien.

In enkele landen is het niet toegestaan om water uit openbare wateren te halen.

Instructies betreffende stoffen (REACH)
Actuele informatie over stoffen vindt u op: *www.kaercher.de/REACH*

Reglementair gebruik

Gebruik de hogedrukreiniger uitsluitend voor de privéhuishouding.
De hogedrukreiniger is bestemd voor het reinigen van bijvoorbeeld machines, voertuigen, bouwwerken, gereedschap, gevels, terrassen, tuintoestellen met hogedrukwaterstralen.

Toebehoren en reserveonderdelen

Gebruik alleen origineel toebehoren en originele reserveonderdelen. Deze garanderen een veilige en storingsvrije werking van het apparaat.
Informatie over toebehoren en reserveonderdelen vindt u onder *www.kaercher.com*.

Leveringsomvang

De leveringsomvang van het apparaat is op de verpakking afgebeeld. Controleer de inhoud bij het uitpakken op volledigheid. Bij ontbrekend toebehoren of bij transportschade neemt u contact op met uw distributeur.

Overzicht apparaat

Afbeeldingen, zie pagina's met schema's
Illustraties zijn voorbeelden, details kunnen afwijken
Afbeelding A

1. Straalsproeierkop
2. Straalbuis
3. Hogedrukpistool
4. Ontgrendelknop voor hogedrukslang
5. Triggerhendel
6. Vergrendelknop voor triggerhendel
7. Hogedrukslang
8. Houder hogedrukpistool
9. Hogedrukslangtrommel
10. Zwengel
11. Apparaatschakelaar
12. Wiel
13. Telescopische handgreep
14. Ontgrendelingsknop telescopische handgreep
15. Netsnoerhouder
16. Netsnoer
17. Netstekker
18. Typeplaatje
19. Handgreep
20. * Tuinslang
21. Koppeling voor de wateraansluiting
22. ** KÄRCHER zuigslang
23. Zeef
24. Wateraansluiting
25. Fles schoonmaakmiddel
26. Schuimsproeier
27. Straalbuishouder
28. Ontgrendingsknop schuimsproeier
29. Schuimdoseerhendel

* tevens vereist
** optioneel verkrijgbaar

Montage

Afbeeldingen, zie pagina met grafieken.
Vóór de inbedrijfstelling de los meegeleverde onderdelen op het apparaat monteren.

Telescopische handgreep monteren

1. De telescopische handgreep in het apparaat steken tot deze hoorbaar vastklikt.
   Afbeelding B

Straalbuishouder monteren

1. De straalbuishouder monteren:
   a De straalbuishouder in de openingen op het apparaat steken en

b naar boven drukken totdat deze hoorbaar vastklikt.

Afbeelding C

Houder van het hogedrukpistool monteren

1. De houder van het hogedrukpistool monteren:
   a De houder van het hogedrukpistool in de openingen op het apparaat steken en
   b naar onderen drukken totdat deze vastklikt.

   Afbeelding D

Netsnoerhouder monteren

1. De netsnoerhouder monteren:
   a De netsnoerhouder in de openingen op het apparaat steken en
   b het apparaat omklappen tot deze hoorbaar vastklikt.

   Afbeelding E

Koppeling voor de wateraansluiting monteren

1. De koppeling voor de wateraansluiting op de wateraansluiting van het apparaat schroeven.

   Afbeelding F

Schuimsproeier op het apparaat monteren

1. De schuimsproeier op de reinigingsmiddelfles schroeven.

   Afbeelding G
2. De schuimsproeier op het apparaat vastklikken.
3. Om te demonteren, op de ontgrendelknop van de schuimsproeier drukken en de schuimsproeier uit het apparaat trekken.

Inbedrijfstelling

1. Het apparaat op een vlakke en horizontale ondergrond neerzetten.

LET OP

Beschadigingsgevaar bij werking met opgerolde hogedrukslang!

Schade aan hogedrukslang.

De hogedrukslang volledig afwikkelen en zonder knopen, lussen of verdraaiingen neerleggen voordat u het apparaat gaat gebruiken.

2. Aan de hogedrukslang trekken om deze volledig van de slangtrommel af te rollen.
3. De hogedrukslang zonder knopen, lussen of verdraaiingen uitspreiden.
4. De hogedrukslang aan het hogedrukpistool monteren:
   a De hogedrukslang uitlijnen en
   b in het hogedrukpistool steken tot deze hoorbaar vastklikt.

   Afbeelding H
5. Controleren of de verbinding goed vastzit door aan de hogedrukslang te trekken.
6. Het netsnoer volledig afwikkelen.

   Afbeelding I
7. De netstekker in een stopcontact steken.

Watertoevoer tot stand brengen

LET OP

Beschadigingsgevaar door verontreinigd water!

Verontreinigingen in het water kunnen beschadigingen aan de hogedrukpomp en het toebehoren veroorzaken.

Gebruik het apparaat alleen met helder, zoet water zonder onzuiverheden of additieven.

Gebruik nooit vervuild water, afvalwater of zout water.

Kärcher adviseert u de optionele Kärcher-waterfilter te gebruiken.

1. Controleren of de druk, temperatuur en hoeveelheid toegevoerd water voldoen aan de vereisten, zie *Technische gegevens*.

Instructie

De voorschriften van het waterdistributiebedrijf in acht nemen.

Aansluiting op de waterleiding

LET OP

Beschadigingsgevaar bij gebruik van slangkoppelingen uit messing met AquaStop-functie van andere leveranciers.

Beschadiging van de hogedrukpomp.

Gebruik alleen slangkoppelingen met/zonder AquaStop-functie van Kärcher, slangkoppelingen zonder AquaStop-functie of slangkoppelingen van kunststof met AquaStop-functie van andere leveranciers.

1. De tuinslang op de koppeling voor de wateraansluiting steken.

Instructie

Vezelversterkte tuinslang vereist, diameter minimaal 1/2 inch (13 mm), lengte minimaal 7,5 m, met gangbare snelkoppeling.

   Afbeelding J
2. De tuinslang op de waterleiding aansluiten.
3. De waterkraan volledig opendraaien.

Water uit reservoirs aanzuigen

Dit apparaat is uitgerust met de KÄRCHER-zuigslang voor het aanzuigen van water uitbijv. regentonnen of vijvers (maximale aanzuighoogte, zie *Technische gegevens*).

1. De koppeling op de wateraansluiting losschroeven.
2. De KÄRCHER-zuigslang met water vullen.
3. De KÄRCHER-zuigslang op de wateraansluiting van het apparaat schroeven en in een waterbron hangen.

Apparaat ontluchten

Instructie

Om het apparaat te ontluchten, geen straalbuis of schuimsproeier op het hogedrukpistool monteren.

1. Het apparaat inschakelen door de schakelaar van het apparaat in de stand "I" te zetten.
   Om het apparaat uit te schakelen, de schakelaar van het apparaat in de stand "0" zetten.

   Afbeelding K
2. De triggerhendel ontgrendelen.

   Afbeelding L
3. De triggerhendel bedienen.
   Het apparaat wordt ingeschakeld.
4. Het apparaat maximaal 2 minuten laten draaien tot het water zonder bellen uit het hogedrukpistool komt.

Instructie

Als de schuimsproeier op het apparaat is gemonteerd, wordt er reinigingsmiddel toegevoegd.

5. De triggerhendel loslaten.
6. De triggerhendel vergrendelen.

Werking

⚠ VOORZICHTIG

Risico op letsels door water dat onder hoge druk ontsnapt!

Letsels

Koppel de hogedrukslang alleen los van het hogedrukpistool of het apparaat als het systeem drukloos is.

LET OP

Beschadigingsgevaar bij drooglopen van de pomp!

Schade aan de pomp

Schakel het apparaat uit als het niet binnen 2 minuten druk opbouwt.

Handel volgens de instructies in Hulp bij storingen.

Straalsoort instellen

1. De triggerhendel vergrendelen.
2. De straalbuis uitlijnen, in het hogedrukpistool steken en vastzetten door over 90° te draaien.
   Afbeelding M

LET OP

Gevaar van beschadiging door draaien van de straalsproeierkop tijdens de werking!

Schade aan de straalbuis

Laat de triggerhendel los voordat u de straalsproeierkop verdraait.

3. De straalsproeierkop verdraaien om een straalsoort in te stellen die geschikt is voor de reinigingstaak en het te reinigen voorwerp.
   Het bijbehorende pictogram moet naar boven wijzen.
   Afbeelding N

Instructie

De gevoeligheid van de materialen kan sterk variëren afhankelijk van leeftijd en conditie. De aanbevelingen zijn daarom niet bindend.

Pictogram	Straalvorm en -druk	Aanbevolen voor bijv.
	Reinigingsmiddel-straal met lage druk	alle oppervlakken geschikt voor het gebruik van reinigingsmiddelen
	Brede vlakke straal met gemiddelde druk	auto's/motorfietsen, fietsen, bakstenen/ zandstenen oppervlakken, gestucte muren, houten oppervlakken, kunststof-/rotan-meubels
	Smalle vlakke straal met hoge druk	stenen tegels, asfalt, metalen oppervlakken, tuingereedschap (kruiwagen, spade, enz.)
	Roterende straal met maximale druk	bijzonder hardnekkig vuil op stenen tegels, asfalt, metalen oppervlakken, tuingereedschap (kruiwagen, spade, enz.)

Werking met reinigingsmiddel

⚠ GEVAAR

Gezondheidsrisico's door reinigingsmiddelen!

Ernstige schade aan de gezondheid

Neem het veiligheidsinformatieblad van de reinigingsmiddelfabrikant in acht.

Draag de gespecificeerde persoonlijke beschermingsmiddelen.

LET OP

Beschadigingsgevaar door ongeschikte reinigingsmiddelen

Materiële schade

Gebruik alleen reinigingsmiddelen die door Kärcher zijn goedgekeurd en die voor de te reinigen voorwerpen geschikt zijn.

Neem de veiligheidsinstructies, aanbevolen dosering en de bij het reinigingsmiddel meegeleverde instructies in acht.

Ga spaarzaam om met reinigingsmiddelen.

LET OP

Beschadigingsgevaar door te lang inwerken en opdrogen van reinigingsmiddelen!

Materiële schade

Geen reinigingsmiddel aanbrengen op hete oppervlakken en de maximale inwerktijd in acht nemen.

Het reinigingsmiddel niet laten opdrogen.

Instructie

KÄRCHER-reinigingsmiddelen garanderen een storingsvrij en efficiënt gebruik. Vraag om advies en neem onze informatiebladen over reinigingsmiddelen in acht.

1. Het reinigingsmiddel kan worden bijgemengd of aangebracht met de schuimsproeier.
   Bijmengen
   a De schuimsproeier op het apparaat monteren. De positie van de schuimdoseerhendel is niet van belang.
   b De straal van het reinigingsmiddel instellen op de sproeierkop, zie *Straalsoort instellen*. Tijdens de werking wordt het reinigingsmiddel aan de waterstraal toegevoegd.
   Schuimsproeier gebruiken
   a De schuimsproeier verwijderen van het apparaat en op het hogedrukpistool aanbrengen in plaats van op de straalbuis. Gebruik de schuimdoseerhendel om de gewenste hoeveelheid schuim in te stellen.
2. De triggerhendel ontgrendelen.
3. De triggerhendel bedienen en het reinigingsmiddel spaarzaam op de droge oppervlakken sproeien.
4. Het reinigingsmiddel laten inwerken (niet laten opdrogen).
5. Het losgemaakte vuil met een geschikte straalsoort wegspoelen, zie *Gebruik zonder reinigingsmiddel*.

Gebruik zonder reinigingsmiddel

LET OP

Risico op schade door onvoldoende afstand van de straal of een ongeschikte straalsoort!

Beschadiging aan geverfde of gevoelige oppervlakken.

Houd bij het reinigen van geverfde oppervlakken een straalafstand van minstens 30 cm aan.

Reinig autobanden, lak of gevoelige oppervlakken zoals hout niet met de draaistraal.

1. Een straalsoort instellen die geschikt is voor de reinigingstaak en het te reinigen voorwerp, zie *Straalsoort instellen*.

2. De triggerhendel ontgrendelen.
3. De triggerhendel bedienen en het reinigingsproces uitvoeren.

Werking onderbreken

1. De triggerhendel loslaten.
   Het apparaat stopt. De hoge druk in het systeem blijft behouden.
2. De triggerhendel vergrendelen.
3. Het hogedrukpistool in de houder van het hogedrukpistool steken.
4. Bij werkonderbrekingen van meer dan 5 minuten het apparaat uitschakelen.

Werking beëindigen

⚠ *VOORZICHTIG*

Risico op letsels door water dat onder hoge druk ontsnapt!

Letsels

Koppel de hogedrukslang alleen los van het hogedrukpistool of het apparaat als het systeem drukloos is.

LET OP

Beschadigingsgevaar door vorst!

Materiële schade

Leeg het water volledig uit het apparaat en het toebehoren.

Bescherm het apparaat en het toebehoren altijd tegen vorst.

1. De triggerhendel loslaten.
2. De triggerhendel vergrendelen.
3. De waterkraan sluiten.
4. Het apparaat loskoppelen van de watertoevoer.
5. De triggerhendel ontgrendelen.
6. De triggerhendel maximaal 1 minuut bedienen tot er geen water meer uittreedt.
   De resterende druk in het systeem wordt afgelaten. Het water wordt uit het apparaat gepompt om vorstschade te voorkomen.
7. De triggerhendel loslaten.
8. De triggerhendel vergrendelen.
9. Het apparaat uitschakelen.
10. De netstekker uit het stopcontact halen.
11. Demonteer het toebehoren, maak ze leeg en berg ze op het apparaat op, zie *Apparaat opbergen*.

Transport

⚠ *VOORZICHTIG*

Verwondings- en beschadigingsgevaar door het gewicht van het apparaat!

Verwondingen en beschadiging.

Neem bij het transport en de opslag het gewicht van het apparaat in acht.

LET OP

Beschadigingsgevaar door lekkend reinigingsmiddel

Materiële schade

Transporteer en bewaar de fles met reinigingsmiddel met de gemonteerde schuimsproeier altijd rechtop en niet liggend.

Apparaat transporteren

Apparaat trekken / duwen

1. De telescopische handgreep ontgrendelen en omhoog trekken totdat hij vastklikt.
   Afbeelding O
2. Het apparaat op de wielen kantelen en eraan trekken of duwen.

Apparaat dragen

3. De telescopische handgreep ontgrendelen en inschuiven.
4. Het apparaat bij de telescopische handgreep optillen en dragen.

Apparaat in voertuig vervoeren

5. Het apparaat borgen tegen wegglijden en kantelen.

Opslag

⚠ *VOORZICHTIG*

Verwondings- en beschadigingsgevaar door het gewicht van het apparaat!

Verwondingen en beschadiging.

Neem bij het transport en de opslag het gewicht van het apparaat in acht.

LET OP

Beschadigingsgevaar door lekkend reinigingsmiddel

Materiële schade

Transporteer en bewaar de fles met reinigingsmiddel met de gemonteerde schuimsproeier altijd rechtop en niet liggend.

Apparaat opbergen

⚠ *VOORZICHTIG*

Risico op letsels door water dat onder hoge druk ontsnapt!

Letsels

Koppel de hogedrukslang alleen los van het hogedrukpistool of het apparaat als het systeem drukloos is.

1. De werking beëindigen, zie *Werking beëindigen*.
2. De straalbuis demonteren van het hogedrukpistool.
3. De straalbuis in een straalbuishouder steken of vastklikken.
4. De ontgrendelknop van de hogedrukslang indrukken en de hogedrukslang ter hoogte van het hogedrukpistool loskoppelen.
5. Het water uit het hogedrukpistool laten lopen.
6. Het hogedrukpistool in de houder van het hogedrukpistool steken.

LET OP

Beschadigingsgevaar bij foutieve wikkelrichting!

Schade aan hogedrukslang

Draai de hogedrukslangtrommel alleen in de aangegeven richting.

7. De zwengel rechtsom draaien om de hogedrukslang op te wikkelen.
   Afbeelding P
8. Het netsnoer op in de netsnoerhouder opbergen.
   Afbeelding Q

Vóór langere opslag de aanvullende instructies in acht nemen, zie *Verzorging en onderhoud*.

Vorstbescherming

LET OP

Beschadigingsgevaar door vorst!

Materiële schade

Leeg het water volledig uit het apparaat en het toebehoren.

Bescherm het apparaat en het toebehoren altijd tegen vorst.

1. Het water uit het apparaat pompen, zie *Werking beëindigen*.
2. Het toebehoren demonteren en het water laten lopen, zie *Apparaat opbergen*.

3. Het toebehoren op het apparaat opbergen in een vorstvrije ruimte, zie *Apparaat opbergen*

Verzorging en onderhoud

⚠ *GEVAAR*

Levensgevaar!

Dodelijke verwondingen door elektrische schokken bij het aanraken van onderdelen onder spanning.
Raak geen spanningvoerende onderdelen aan.
Schakel het apparaat uit.
Trek de netstekker uit het stopcontact.

Het apparaat is onderhoudsvrij, d. w.z. Je hoeft geen regelmatig onderhoud uit te voeren.

Zeef in de wateraansluiting reinigen

LET OP

Beschadigingsgevaar door ontbrekende of beschadigde zeef!

Beschadiging van de hogedrukpomp
Gebruik het apparaat niet zonder zeef.
Maak de zeef niet schoon met harde, puntige voorwerpen.

Indien nodig de zeef in de wateraansluiting reinigen.

1. De koppeling op de wateraansluiting losschroeven.
2. De zeef eruit trekken.
   Afbeelding R
3. De zeef onder stromend water reinigen.
4. De zeef in de wateraansluiting plaatsen.

Hulp bij storingen

Storingen hebben vaak oorzaken die eenvoudig met behulp van het volgende overzicht kunnen worden verholpen. Neem bij twijfel of storingen die hier niet worden vermeld contact op met de erkende klantenservice.

⚠ *GEVAAR*

Levensgevaar!

Dodelijke verwondingen door elektrische schokken bij het aanraken van onderdelen onder spanning.
Raak geen spanningvoerende onderdelen aan.
Schakel het apparaat uit.
Trek de netstekker uit het stopcontact.

Apparaat draait niet

De spanningsvoorziening is onderbroken.

1. Controleren of de stekker in het stopcontact zit.
2. Het apparaat inschakelen.
3. De triggerhendel ontgrendelen en bedienen.
   Het apparaat start. In tegengesteld geval:
4. Controleren of de aangegeven spanning op het typeplaatje overeenkomt met de spanning van de stroombron.
5. De stekker uit het stopcontact trekken en het netsnoer en de stekker controleren op beschadigingen.
   Bij schade het netsnoer onmiddellijk laten vervangen door de bevoegde klantenservice.

De schakelaar voor motorbescherming is actief.

1. Als de motor oververhit raakt, schakelt de schakelaar voor motorbescherming het apparaat uit.
2. Het apparaat uitschakelen.
3. Het apparaat 1 uur laten afkoelen.
4. Het apparaat inschakelen en in bedrijf stellen.
   Als de storing meerdere keren optreedt, het apparaat door de klantenservice laten controleren.

Reinigingsmiddel wordt niet aangezogen

Er is een ongeschikte straalsoort ingesteld.

1. De straalsproeierkop in de stand "Reinigingsmiddelstraal" draaien.

De schuimsproeier met de reinigingsmiddelfles is niet op het apparaat gemonteerd.

1. De schuimsproeier met de gevulde reinigingsmiddelfles op het apparaat monteren.

De reinigingsmiddelfles is leeg.

1. Een volle reinigingsmiddelfles monteren.

Het apparaat bereikt niet de vereiste druk

Er is een ongeschikte straalsoort ingesteld op de straalsproeierkop.

1. Een straalsoort met een hogedrukstraal instellen.

De watertoevoer is te laag.

1. De waterkraan volledig opendraaien.
2. Controleren of het debiet van de watertoevoer voldoende is.
3. De tuinslang zonder knikken leggen.
4. Ervoor zorgen dat de maximale aanzuighoogte niet wordt overschreden.

De zeef in de wateraansluiting is vuil.

1. De zeef in de wateraansluiting reinigen.

Er zit lucht in het apparaat.

1. Het apparaat ontluchten.

Sterke drukschommelingen

De straalsproeier in de straalsproeierkop is vuil.

1. De straalsproeier van voren reinigen met een naald en met water doorspoelen.

Het watertoevoerdebiet is te laag.

1. De waterkraan volledig opendraaien.
2. De tuinslang zonder knikken leggen.
3. De zeef in de wateraansluiting reinigen.
4. Het watertoevoerdebiet controleren en indien nodig verhogen.

Apparaat lekt

Een geringe lekkage is te wijten aan het constructieconcept van het apparaat, en is normaal.

1. Als het apparaat sterke lekkage vertoont, dan contact opnemen met de geautoriseerde klantenservice.

Garantie

In elk land gelden de garantievoorwaarden die door onze verantwoordelijke verkoopmaatschappij zijn uitgegeven. Mogelijke storingen aan uw apparaat verhelpen we binnen de garantieperiode gratis, voor zover een materiaal- of fabricagefout de oorzaak is. Als u gebruik wilt maken van de garantie, neemt u met uw aankoopbon contact op met uw distributeur of de dichtstbijzijnde geautoriseerde klantenservice.
(adres zie achterzijde)
Meer informatie over de garantie (indien beschikbaar) vindt u in het servicegedeelte van uw lokale Kärcher-website onder "Downloads".

EU-conformiteitsverklaring

Hierbij verklaren wij dat het hieronder genoemde product voldoet aan de desbetreffende bepalingen van de vermelde richtlijnen en verordeningen. Bij een niet door ons goedgekeurde wijziging van het product verliest deze verklaring zijn geldigheid. De fabrikant is als enige verantwoordelijk voor de afgifte van deze conformiteitsverklaring.
Product: Hogedrukreiniger
Type: K 4 Comfort Premium,
K 5 Comfort Premium,
K 6 Comfort Premium

Richtlijnen en verordeningen
2000/14/EG
2006/42/EG (+2009/127/EG)

2011/65/EU
2014/30/EU
2009/125/EG

Toegepaste bepaling(en)
(EU) 2019/1781

Toegepaste geharmoniseerde normen
EN 60335-1
EN 60335-2-79
EN 62233: 2008
EN 55014-1: 2017 + A11: 2020
EN 55014-2: 1997 + A1: 2001 + A2: 2008
EN 61000-3-2: 2014
EN 61000-3-3: 2013
EN IEC 63000: 2018

Toegepaste conformiteitswaarderingsprocedure
2000/14/EG: Bijlage V

Geluidsvermogensniveau dB(A)
K 4 Comfort Premium
Gemeten: 85
Gegarandeerd: 88
K 5 Comfort Premium
Gemeten: 87
Gegarandeerd: 90
K 5 Comfort Premium (GB),
K 6 Comfort Premium
Gemeten: 90
Gegarandeerd: 93

Naam en adres
Gevolmachtigde voor de documentatie:
S. Reiser
Alfred Kärcher SE & Co. KG
Alfred-Kärcher-Str. 28 - 40
71364 Winnenden (Germany)
Tel.: +49 7195 14-0
Fax: +49 7195 14-2212



H. Jenner
Chairman of the Board of Management



S. Reiser
Manager Regulatory Affairs & Certification

Winnenden, 2025/09/01
De ondergetekenden handelen in opdracht en met volmacht van de directie.
Alfred Kärcher SE & Co. KG
Alfred-Kärcher-Str. 28 - 40
71364 Winnenden (Germany)
Tel.: +49 7195 14-0
Fax: +49 7195 14-2212

Technische gegevens

		K 5 Comfort Premium	K 6 Comfort Premium
Elektrische aansluiting			
Spanning	V	230	230-240
Fase	~	1	1
Frequentie	Hz	50	50
Stroomopname	A	9,1	9,6
Beschermingsgraad		IPX5	IPX5
Beschermingsklasse		I	I
Netbeveiliging (traag)	A	10	10
Wateraansluiting			
Toevoerdruk (max.)	MPa	1,2	1,2
Toevoertemperatuur (max.)	°C	40	40
Toevoerdebiet (min.)	l/min	9	9
Aanzuighoogte (max.)	m	0,5	0,5
Gegevens capaciteit apparaat			
Bedrijfsdruk	MPa	12	12,5
Max. toegestane druk	MPa	14,5	16
Opbrengst, water	l/min	7,5	7,5
Opbrengst, reinigingsmiddel	l/min	0,3	0,3
Reactiekracht van het hogedrukpistool	N	17	17
Afmetingen en gewichten			
Typisch bedrijfsgewicht	kg	16,3	16,8
Lengte	mm	417	417
Breedte	mm	346	346
Hoogte	mm	668	668
Berekende waarden conform EN 60335-2-79			
Hand-arm-trillingswaarde a_{hv}	m/s^2	1,2	1,1
Onzekerheid K	m/s^2	0,6	0,6
Geluidsdrukniveau L_{pA}	dB(A)	73	77
Onzekerheid K	dB(A)	2,6	2,6
Geluidsvermogensniveau L_{WA}	dB(A)	87	90
gegarandeerd geluidsvermogensniveau $L_{WA,d}$	dB(A)	90	93

Technische wijzigingen voorbehouden.

İçindekiler

KÄRCHER Home & Garden Uygulaması 52
Genel uyarılar 52
Güvenlik düzenekleri 52
Cihazdaki simgeler 52
Çevre koruma 52
Amaca uygun kullanım 52
Aksesuarlar ve yedek parçalar 52
Teslimat kapsamı 52
Cihaza genel bakış 53
Montaj 53
İşletime alma 53
İşletim 54
Taşıma 55
Depolama 55
Koruma ve bakım 56
Arıza durumunda yardım 56
Garanti 57
AB Uygunluk Beyanı 57
Teknik bilgiler 57

KÄRCHER Home & Garden Uygulaması

Cihazınızı kullanırken KÄRCHER Home & Garden uygulamasıyla aşağıdaki avantajlardan yararlanırsınız:

- Uygulama ipuçları ve uzman bilgisi
- Ürün bilgileri, aksesuarlara genel bakış ve kullanım kılavuzları
- Yardım ve servis iletişimi
- Online mağaza - özel teklifler ve çok daha fazlası

Ambalajın üzerindeki kodu tarayın veya App Store'unuzdan KÄRCHER Home & Garden uygulamasını indirin ve ürününüzü kolayca kaydedin.

Genel uyarılar



Cihazı ilk defa kullanmadan önce orijinal işletim kılavuzunu ve ekli güvenlik bilgilerini okuyun. Bu bilgilere göre hareket edin.
Her iki kılavuzu daha sonra kullanmak için ve sizden sonraki kullanıcı için saklayın.

Güvenlik düzenekleri

⚠ *UYARI*

Yaralanma tehlikesi!

Eksik, değiştirilmiş veya etkisiz güvenlik düzenekleri nedeniyle ciddi yaralanmalar.
Güvenlik düzeneklerini köprülemeyin, çıkarmayın veya etkisiz hale getirmeyin. Emniyet düzenleri sizin emniyetiniz içindir.

Cihaz şalteri

Cihaz şalteri, cihazın istenmeden işletmesini engeller.

Tetik kilitleme düğmesi

Tetik kilitleme düğmesi tetiği bloke eder ve cihazın istenmeden başlatılmasını engeller.

Otomatik durma fonksiyonu

Tetik bırakıldığında bir basınç şalteri yüksek basınç pompasını kapatır ve yüksek basınç huzmesi durur. Tetik çekildiğinde yüksek basınç pompası çalışmaya başlar.

Motor koruma şalteri

Yüksek akım sarfiyatında motor koruma şalteri cihazı kapatır.

Cihazdaki simgeler



Yüksek basınç hüzmesini asla insanlara, hayvanlara, aktif elektrikli donanımlara veya cihazın kendisine doğrultmayın.
Cihazı donmaya karşı koruyun.



Cihaz içme suyu şebekesine doğrudan bağlanamaz.

Çevre koruma



Paketleme malzemeleri geri dönüştürülebilir. Lütfen ambalajları çevreye zarar vermeden bertaraf edin.



Elektrikli ve elektronik cihazlar, değerli ve geri dönüştürülebilir malzemelerin yanı sıra yanlış kullanılması veya yanlış bertaraf edilmesi durumunda insan sağlığı ve çevre için potansiyel tehlike teşkil edebilecek piller, aküler veya yağlar içerebilir. Ancak cihazın usulüne uygun şekilde çalıştırılması için bu parçalar gereklidir. Bu simge ile işaretlenen cihazlar evsel çöp ile birlikte bertaraf edilmemelidir.

Ör. motor yıkama, alt zemin yıkama gibi yağ içerikli atık su oluşan temizlik çalışmaları sadece yağ ayrıştırıcılı yıkama yerlerinde yapılabilir.

Temizleme maddeli işler sadece kirli su kanalizasyonuna bağlantılı sıvı geçirmez çalışma yüzeylerinde yapılabilir. Temizleme maddeleri akarsulara veya toprağa ulaşmamalıdır.

Bazı ülkelerde kamu sularından su çekilmesine izin verilmemektedir.

İçerik maddelerine yönelik uyarılar (REACH)
İçerik maddelerine yönelik güncel bilgiler için bkz.: *www.kaercher.de/REACH*

Amaca uygun kullanım

Yüksek basınç temizleyicisini sadece evde kullanın. Yüksek basınç temizleyicisi makinelerin, araçların, yapıların, aletlerin, ön cephelerin, terasların, bahçe aletlerinin vb. yüksek basınçlı su huzmesi ile temizlenmesi için öngörülmüştür.

Aksesuarlar ve yedek parçalar

Sadece orijinal aksesuarlar ve orijinal yedek parçalar kullanın. Bu parçalar cihazın güvenli ve arızasız çalışmasını sağlar.
Aksesuar ve yedek parçalara ilişkin bilgiler için adres: *www.kaercher.com*.

Teslimat kapsamı

Cihazınızın teslimat kapsamı ambalajı üzerinde gösterilmiştir. Ambalaj açıldığında içindeki parçalarda eksiklik olup olmadığını kontrol edin. Aksesuarların eksik olması durumunda ya da nakliye hasarlarında yetkili satıcınızı bilgilendirin.

Cihaza genel bakış

Resimler için grafik sayfalarına bakın
Resimler örnek niteliğindedir, ayrıntılar farklılık gösterebilir
Şekil A

① Püskürtme nozulu kafası
② Püskürtme borusu
③ Yüksek basınç tabancası
④ Yüksek basınç hortumu serbest bırakma düğmesi
⑤ Tetik
⑥ Tetik kilitleme düğmesi
⑦ Yüksek basınç hortumu
⑧ Yüksek basınç tabancası tutucusu
⑨ Yüksek basınç hortum tamburu
⑩ Çevirme kolu
⑪ Cihaz şalteri
⑫ Tekerlek
⑬ Teleskopik tutamak
⑭ Teleskopik sap kilit açma tuşu
⑮ Şebeke kablosu tutucusu
⑯ Şebeke kablosu
⑰ Elektrik fişi
⑱ Tip levhası
⑲ Taşıma kulpu
⑳ * Bahçe hortumu
㉑ Su bağlantısı için kavrama
㉒ ** KÄRCHER vakum hortumu
㉓ Süzgeç
㉔ Su bağlantısı
㉕ Temizleme maddesi şişesi
㉖ Köpük nozulu
㉗ Püskürtme borusu tutucusu
㉘ Köpük nozulu serbest bırakma düğmesi
㉙ Köpük dozaj kolu

* ek olarak gereklidir
** İsteğe bağlı olarak temin edilebilir

Montaj

Resimler için grafik sayfasına bakın.
İşletime alma öncesinde ayrı olarak birlikte verilen parçaları cihaza monte edin.

Teleskopik sapın monte edilmesi

1. Teleskopik sapı duyulur şekilde yerine oturana kadar cihaza takın.
   Şekil B

Püskürtme borusu tutucusunun takılması

1. Püskürtme borusu tutucusunun takılması:
   a Püskürtme borusu tutucusunu cihazdaki deliklere yerleştirin ve
   b duyulur şekilde yerine oturana kadar yukarı doğru bastırın.
   Şekil C

Yüksek basınç tabancası tutucusunun monte edilmesi

1. Yüksek basınç tabancası tutucusunu montr edin:
   a Yüksek basınç tabancası tutucusunu cihazdaki deliklere yerleştirin ve
   b yerine oturana kadar aşağı bastırın.
   Şekil D

Güç kablosu tutucusunun monte edilmesi

1. Güç kablosu tutucusunu monte edin:
   a Güç kablosu tutucusunu cihazdaki deliklere yerleştirin ve
   b duyulur şekilde yerine oturuncaya kadar cihaza yanaştırın.
   Şekil E

Su bağlantısı için kavramanın montajı

1. Su bağlantısı kavramasını cihazın su bağlantısına vidalayın.
   Şekil F

Köpük nozulunun cihaza monte edilmesi

1. Köpük nozulunu temizleme maddesi şişesine takın.
   Şekil G
2. Köpük nozulunu cihazda yerine oturtun.
3. Sökmek için köpük nozulu serbest bırakma düğmesine basın ve köpük nozulunu çekerek cihazdan çıkarın.

İşletime alma

1. Cihazı yatay, düz bir zemine koyun.

DIKKAT

Toplanmış yüksek basınç hortumuyla işletimde hasar görme tehlikesi!
Yüksek basınç hortumunda hasarlar.
Cihazı çalıştırmadan önce yüksek basınç hortumunu tamamen açın ve düğüm, ilmik ve dönme olmayacak şekilde serin.

2. Yüksek basınç hortumunu hortum tamburundan tamamen çıkarmak için yüksek basınç hortumunu çekin.
3. Yüksek basınç hortumunu düğüm, ilmik ve dönme olmayacak şekilde serin.
4. Yüksek basınç hortumunu yüksek basınç tabancasına bağlama:
   a Yüksek basınç hortumunu hizalayın ve
   b yüksek basınç hortumunu duyulabilir şekilde kilitlenene kadar yüksek basınç tabancasına takın.
   Şekil H
5. Yüksek basınç hortumunu çekerek güvenli bağlantıyı kontrol edin.
6. Şebeke kablosunu tamamen boşaltın.
   Şekil I
7. Şebeke fişini bir şebeke prizine takın.

Su beslemesinin sağlanması

DIKKAT

Kirli su nedeniyle hasar tehlikesi!
Sudaki kirlenmeler yüksek basınç pompasına ve aksesuarlara zarar verebilir.
Cihazı yalnızca hiçbir yabancı madde veya katkı maddesi içermeyen temiz tatlı suyla çalıştırın.
Asla kirli su, atık su veya tuzlu su kullanmayın.

Kärcher, opsiyonel Kärcher su filtresinin kullanılmasını önerir.

1. Gereksinimlere uygunluğu sağlamak için beslenen suyun basıncını, sıcaklığını ve miktarını kontrol edin, bkz. *Teknik bilgiler*.

Not

Su tedarik şirketinin yönetmeliklerini dikkate alın.

Su hattına bağlantı

DIKKAT

Üçüncü taraf üreticilerin Aquastop fonksiyonlu pirinç hortum konnektörlerinin kullanılması durumunda hasar tehlikesi.

Yüksek basınç pompasında hasar.

Yalnızca Kärcher'in AquaStop fonksiyonlu/fonksiyonsuz hortum konnektörlerini, AquaStop fonksiyonu olmayan hortum konnektörlerini veya üçüncü taraf üreticilerin AquaStop fonksiyonlu plastik hortum konnektörlerini kullanın.

1. Bahçe hortumunu su bağlantısı kavramasına takın.

Not

Kumaş takviyeli bahçe hortumu gereklidir, en az 1/2 inç (13 mm) çap, en az 7,5 m uzunluk, piyasada satılan hızlı bağlantı ile.

Şekil J

2. Bahçe hortumunu su hattına bağlayın.
3. Su musluğunu tam olarak açın.

Depolardan su çekme

Bu cihaz, KÄRCHER vakum hortumuyla örneğin yağmur suyutoplama varillerinden veya göletlerden su çekmek için uygundur (maksimum emiş yüksekliği bkz. *Teknik bilgiler*).

1. Kavramayı, su bağlantısından sökün.
2. KÄRCHER vakum hortumunu suyla doldurun.
3. KÄRCHER vakum hortumunu cihazın su bağlantısına vidalayın ve bir su kaynağının içine asın.

Cihazın havasının alınması

Not

Cihazın havasını almak için ne püskürtme borusunu ne de köpük nozulunu yüksek basınç tabancasına takmayın.

1. Cihazı açın, bunun için cihaz şalterini “I” konumuna getirin.
   Cihazı kapatmak için cihaz şalterini “0” konumuna getirin.
   Şekil K
2. Tetiğin kilidini açın.
   Şekil L
3. Tetiğe basın.
   Cihaz açılır.
4. Su, yüksek basınç tabancasından kabarcıksız bir şekilde dışarı çıkana kadar cihazı maksimum 2 dakika çalıştırın.

Not

Cihazda köpük nozulu takılı ise temizleme maddesi eklenir.

5. Tetiği bırakın.
6. Tetiği kilitleyin.

İşletim

⚠ *TEDBIR*

Yüksek basınç altında dışarı çıkan su nedeniyle yaralanma tehlikesi

Yaralanmalar

Yüksek basınç hortumunu sadece sistemde basınç yokken yüksek basınç tabancasından veya cihazdan ayırın.

DIKKAT

Pompanın kuru çalıştırılması nedeniyle hasar tehlikesi

Pompa hasarı

2 dakika içerisinde basınç oluşmazsa cihazı kapatın. Arıza durumunda yardım bölümündeki talimatlara göre hareket edin.

Püskürtme türünün ayarlanması

1. Tetiği kilitleyin.
2. Püskürtme borusunu yüksek basınç tabancasına takın ve 90° döndürerek sabitleyin.
   Şekil M

DIKKAT

İşletim sırasında püskürtme nozulu kafası döndürülürken hasar oluşma tehlikesi!

Püskürtme borusunda hasar

Püskürtme nozulu kafasını döndürmeden önce tetiği bırakın.

3. Temizleme görevine ve nesneye uygun bir püskürtme türünü seçmek için püskürtme nozulu kafasını döndürün.
   İlgili piktogramın yukarı bakmalıdır.
   Şekil N

Not

Malzemelerin hassasiyeti, yaşa ve duruma göre büyük ölçüde değişebilir. Bu nedenle öneriler bağlayıcı değildir.

Piktogram	Püskürtme türü ve basıncı	Örneğin aşağıdakiler için önerilir.
	Düşük basınçla temizleme maddesi püskürtme	temizleme maddelerinin kullanımına uygun tüm yüzeyler
	Orta basınçla geniş düz püskürtme	Binek otomobil / motosiklet, bisiklet, tuğla /kumtaşı yüzeyler, sıvalı duvarlar, ahşap yüzeyler, plastik / rattan mobilya
	Yüksek basınçla dar düz püskürtme	Taş karolar, asfalt, metal yüzeyler, bahçe aletleri (el arabası, kürek vb.)
	En yüksek basınçla döner püskürtme	Taş karolar, asfalt, metal yüzeyler, bahçe aletleri (el arabası, kürek vb.) üzerindeki özellikle inatçı kirler için

Temizleme maddesiyle işletim

⚠ *TEHLIKE*

Temizleme ürünleri nedeniyle sağlık için tehlike!

Ciddi sağlık hasarı

Temizleme maddesi üreticisinin güvenlik veri sayfasını dikkate alın.

Şart koşulan kişisel koruyucu ekipmanı (KKE) kullanın.

DIKKAT

Uygun olmayan temizleme maddeleri nedeniyle hasar tehlikesi!

Maddi hasarlar

Sadece Kärcher tarafından onaylanmış ve temizlenecek nesnelere uygun temizlik maddelerini kullanın.
Temizleme maddeleri ile birlikte verilen güvenlik bilgilerini, dozaj tavsiyelerini ve uyarıları dikkate alın.
Temizleme maddelerini tasarruflu kullanın.

DIKKAT

Temizleme maddelerinin uzun süre etki etmesi ve kuruması nedeniyle hasar tehlikesi!

Maddi hasarlar

Sıcak yüzeylere temizleme maddesi uygulamayın ve maksimum etki etme süresine dikkat edin.
Temizleme maddesinin kurumasına izin vermeyin.

Not

KÄRCHER temizleme maddeleri sorunsuz, etkili çalışmayı garanti eder. Lütfen danışmanlık hizmeti alın veya temizleme maddesi bilgi broşürlerimizi dikkate alın.

1. Temizleme maddesi karıştırılabilir veya köpük nozulu ile uygulanabilir.
   Karıştırma
   a Köpük nozulunu cihaza takın.
   Köpük dozaj kolunun konumu önemli değildir.
   b Püskürtme nozulu kafasında temizleme maddesini püskürtme şeklini ayarlayın, bkz. *Püskürtme türünün ayarlanması*.
   İşletim sırasında temizleme maddesi püskürtülen suya karıştırılır.
   Köpük nozulunun kullanılması
   a Köpük nozulunu cihazdan sökün ve püskürtme borusu yerine yüksek basınç tabancasına monte edin.
   Köpük dozaj kolu ile istenen köpük miktarını ayarlayın.
2. Tetiğin kilidini açın.
3. Tetiği çekin ve temizleme maddesini kuru yüzeylere az miktarda püskürtün.
4. Temizleme maddesinin etki etmesini bekleyin (kurumasına izin vermeyin).
5. Çözülen kiri uygun bir püskürtme türü ile yıkayın, bkz. *Temizleme maddesiz işletim*.

Temizleme maddesiz işletim

DIKKAT

Çok az mesafeden püskürtme veya uygun olmayan püskürtme türü nedeniyle hasar tehlikesi!

Boyalı veya hassas yüzeylerde hasarlar oluşur.
Boyalı yüzeyleri temizlerken en az 30 cm püskürtme mesafesi bırakın.
Araba lastikleri, boya ya da ahşap gibi hassas yüzeyleri döner püskürtme ile temizlemeyin.

1. Temizleme görevi ve nesne için uygun bir püskürtme türünü ayarlayın, bkz. *Püskürtme türünün ayarlanması*.
2. Tetiğin kilidini açın.
3. Temizleme işlemini uygulamak için tetiği çekin.

İşletimin duraklatılması

1. Tetiği bırakın.
   Cihaz durur. Sistemdeki yüksek basınç olduğu gibi kalır.
2. Tetiği kilitleyin.
3. Yüksek basınç tabancasını yüksek basınç tabancası tutucusuna koyun.
4. 5 dakikadan uzun çalışma molalarında cihazı kapatın.

İşletimin sonlandırılması

⚠ *TEDBIR*

Yüksek basınç altında dışarı çıkan su nedeniyle yaralanma tehlikesi

Yaralanmalar

Yüksek basınç hortumunu sadece sistemde basınç yokken yüksek basınç tabancasından veya cihazdan ayırın.

DIKKAT

Donma nedeniyle hasar tehlikesi!

Maddi hasarlar

Cihazdaki temiz ve kirli suyu tamamen boşaltın.
Cihazı ve aksesuarları donmaya karşı daima koruyun.

1. Tetiği bırakın.
2. Tetiği kilitleyin.
3. Su musluğunu kapatın.
4. Cihazı su beslemesinden ayırın.
5. Tetiğin kilidini açın.
6. Tetiği, su çıkışı bitinceye kadar maksimum 1 dakika çekin.
   Sistemde kalan basınç tahliye edilir.
   Donma hasarını önlemek için cihaz içerisindeki su dışarı pompalanır.
7. Tetiği bırakın.
8. Tetiği kilitleyin.
9. Cihazı kapatın.
10. Elektrik fişini şebeke prizinden çekin.
11. Cihaz üzerindeki aksesuarları sökün, boşaltın ve cihazda depolayın, bkz. *Cihazın muhafaza edilmesi*.

Taşıma

⚠ *TEDBIR*

Cihazın ağırlığı nedeniyle yaralanma ve hasar tehlikesi!

Yaralanma ve hasarlar meydana gelebilir.
Taşıma ve yataklama sırasında cihazın ağırlığına dikkat edin.

DIKKAT

Temizleme maddesinin dışarı akması nedeniyle hasar tehlikesi!

Maddi hasarlar

Temizleme maddesi şişesini monte edilmiş köpük nozulu ile birlikte daima dik olarak taşıyın ve saklayın, yatık şekilde değil.

Cihazın taşınması

Cihazın çekilmesi / itilmesi

1. Teleskopik sapın kilidini açın ve yerine oturana kadar yukarı doğru çekin.
   Şekil O
2. Cihazı tekerlekleri üzerine yatırın ve çekin veya itin.

Cihazı taşıma

3. Teleskopik sapın kilidini açın ve iterek kapatın.
4. Cihazı teleskopik saptan ve taşıma kulbundan tutarak kaldırın ve taşıyın.

Cihazı araç içinde taşıma

5. Cihazı kaymaya ve devrilmeye karşı emniyete alın.

Depolama

⚠ *TEDBIR*

Cihazın ağırlığı nedeniyle yaralanma ve hasar tehlikesi!

Yaralanma ve hasarlar meydana gelebilir.

Taşıma ve yataklama sırasında cihazın ağırlığına dikkat edin.

DIKKAT

Temizleme maddesinin dışarı akması nedeniyle hasar tehlikesi!

Maddi hasarlar

Temizleme maddesi şişesini monte edilmiş köpük nozulu ile birlikte daima dik olarak taşıyın ve saklayın, yatık şekilde değil.

Cihazın muhafaza edilmesi

⚠ *TEDBIR*

Yüksek basınç altında dışarı çıkan su nedeniyle yaralanma tehlikesi

Yaralanmalar

Yüksek basınç hortumunu sadece sistemde basınç yokken yüksek basınç tabancasından veya cihazdan ayırın.

1. İşletimi sonlandırın, bkz. *İşletimin sonlandırılması*.
2. Püskürtme borusunu yüksek basınç tabancasından sökün.
3. Püskürtme borusunu bir püskürtme borusu tutucusunun içine yerleştirin veya yerine oturtun.
4. Serbest bırakma düğmesine basın ve yüksek basınç hortumunu yüksek basınç tabancasında çekerek çıkarın.
5. Yüksek basınç tabancasındaki suyu boşaltın.
6. Yüksek basınç tabancasını yüksek basınç tabancası tutucusunun içine yerleştirin.

DIKKAT

Yanlış dolama yönü nedeniyle hasar tehlikesi!

Yüksek basınç hortumunda hasar.

Yüksek basınç hortumu tamburunu yalnızca belirtilen yönde çevirin.

7. Yüksek basınç hortumunu dolamak için çevirme kolunu saat yönünde çevirin.
   Şekil P
8. Şebeke kablosunu şebeke kablosu tutucusunda depolayın.
   Şekil Q

Uzun süreli depolama öncesinde ek uyarıları dikkate alın, bkz. *Koruma ve bakım*.

Antifriz

DIKKAT

Donma nedeniyle hasar tehlikesi!

Maddi hasarlar

Cihazdaki temiz ve kirli suyu tamamen boşaltın.

Cihazı ve aksesuarları donmaya karşı daima koruyun.

1. Cihazdaki suyu dışarı pompalayın, bkz. *İşletimin sonlandırılması*.
2. Aksesuarları sökün ve suyun boşalmasını bekleyin, bkz. *Cihazın muhafaza edilmesi*
3. Aksesuarları cihazda depolayın ve donma tehlikesi bulunmayan bir yerde muhafaza edin, bkz. *Cihazın muhafaza edilmesi*.

Koruma ve bakım

⚠ *TEHLIKE*

Hayati tehlike!

Gerilim altındaki parçalara temas durumunda elektrik çarpması nedeniyle ölümcül yaralanmalar.

Gerilim altındaki parçalara dokunmayın.

Cihazı kapatın.

Şebeke fişini şebeke prizinden çekin.

Cihaz bakım gerektirmez, yani Düzenli bakım çalışmaları yapmanıza gerek yoktur.

Su bağlantısındaki süzgeci temizleyin

DIKKAT

Eksik veya hasarlı süzgeç nedeniyle hasar riski!

Yüksek basınç pompasında hasar.

Cihazı süzgeç olmadan çalıştırmayın.

Süzgeci sert, keskin nesnelerle temizlemeyin.

Su bağlantısındaki süzgeci gerekirse temizleyin.

1. Kavramayı, su bağlantısından sökün.
2. Süzgeci çıkarın.
   Şekil R
3. Süzgeci akan su altında yıkayın.
4. Süzgeci su bağlantısına takın.

Arıza durumunda yardım

Arızaların sebepleri çoğu zaman aşağıdaki genel bakış yardımıyla kendiniz giderebileceğiniz kadar basittir. Kararsızlık durumunda veya burada adı geçmeyen arızalarda lütfen yetkili müşteri hizmetlerine başvurun.

⚠ *TEHLIKE*

Hayati tehlike!

Gerilim altındaki parçalara temas durumunda elektrik çarpması nedeniyle ölümcül yaralanmalar.

Gerilim altındaki parçalara dokunmayın.

Cihazı kapatın.

Şebeke fişini şebeke prizinden çekin.

Cihaz çalışmıyor

Gerilim beslemesi kesilmiştir.

1. Şebeke fişinin takılı olduğundan emin olun.
2. Cihazı açın.
3. Tetiğin kilidini açın ve çekin.
   Cihaz çalışmaya başlar, aksi takdirde:
4. Tip levhasında belirtilen gerilimin akım kaynağı gerilimiyle uyuşup uyuşmadığını kontrol edin.
5. Şebeke fişini şebeke prizinden çıkarın ve şebeke kablosunda ve şebeke fişinde hasar olup olmadığını kontrol edin.
   Hasar varsa şebeke kablosunun en kısa sürede yetkili müşteri hizmetleri tarafından değiştirilmesini sağlayın.

Motor koruma şalteri aktiftir.

1. Motora aşırı yük bindiğinde motor koruma şalteri cihazı kapatır.
2. Cihazı kapatın.
3. Cihazı 1 saat boyunca soğumaya bırakın.
4. Cihazı açın ve işletmeye alın.
   Arıza birkaç kez meydana gelirse, cihazı müşteri hizmetleri tarafından kontrol ettirin.

Temizleme maddesi çekilmiyor

Uygun olmayan bir püskürtme türü ayarlanmıştır.

1. Püskürtme nozulu kafasını “Temizleme maddesi püskürtme” konumuna getirin.

Temizleme maddesi şişeli köpük nozulu cihaza monte edilmemiştir.

1. Köpük nozulunu dolu temizleme maddesi şişesiyle birlikte cihaza takın.

Temizleme maddesi şişesi boş.

1. Tam dolu bir temizleme maddesi şişesi takın.

Cihaz basınca ulaşmıyor

Püskürtme nozulu kafasında uygun olmayan bir püskürtme türü ayarlanmıştır.

1. Yüksek basınçla püskürtme yapılan bir püskürtme türü ayarlayın.

Su beslemesi çok düşük.

1. Su musluğunu tam olarak açın.

2. Su girişinde yeterli pompalama miktarını kontrol edin.
3. Bahçe hortumunu kıvrılmadan serin.
4. Maksimum emme yüksekliğinin aşılmadığından emin olun.

Su bağlantısındaki süzgeç kirlenmiş.
1. Su bağlantısındaki süzgeci temizleyin.

Cihazda hava var.
1. Cihazın havasını boşaltın.

Güçlü basınç dalgalanmaları
Püskürtme nozulu kafasındaki püskürtme nozulu kirlenmiştir.
1. Püskürtme nozulunu önden bir iğne yardımıyla temizleyin ve su ile yıkayın.

Giriş suyu miktarı gücü çok düşük
1. Su musluğunu tam olarak açın.
2. Bahçe hortumunu kıvrılmadan serin.
3. Su bağlantısındaki süzgeci temizleyin.
4. Giriş suyu miktarını kontrol edin ve gerekirse artırın.

Cihaz sızdırıyor
Cihazın az miktarda sızdırması teknik nedenlerden dolayı kaçınılmazdır.
1. Çok fazla sızdırma durumunda yetkili müşteri hizmetlerine başvurun.

Garanti

Her ülkede yetkili distribütörümüz tarafından verilmiş garanti şartları geçerlidir. Garanti süresi içerisinde cihazınızda oluşabilecek hasarları, üretim veya malzeme hatasından kaynaklanıyorlarsa ücretsiz olarak gideriyoruz. Garanti durumunda satış faturası ile satıcınıza veya size en yakın yetkili servise başvurun.
(Adres için bkz. Arka sayfa)
Daha ayrıntılı garanti bilgilerini (varsa) yerel Kärcher web sitenizin servis bölümünde “İndirilenilen Dokümanlar” altında bulabilirsiniz.

AB Uygunluk Beyanı

Aşağıda belirtilen ürünün, açıklanmış olan yönerge ve yönetmeliklerin ilgili hükümlerine uygun olduğunu beyan ederiz. Bizim onayımız olmadan makinede yapılan bir değişiklik durumunda, bu beyan geçerliliğini kaybeder. Bu Uygunluk Beyanı'nı yayınlamanın tek sorumluluğu üreticiye aittir.
Ürün: Yüksek basınç temizleyicisi
Tip: K 4 Comfort Premium,
K 5 Comfort Premium,
K 6 Comfort Premium

Yönergeler ve yönetmelikler
2000/14/EG
2006/42/AT (+2009/127/AT)
2011/65/AB
2014/30/AB
2009/125/EG

Uygulanan yönetmelik(ler)
(AB) 2019/1781

Uygulanan uyumlaştırılmış normlar
EN 60335-1
EN 60335-2-79
EN 62233: 2008
EN 55014-1: 2017 + A11: 2020
EN 55014-2: 1997 + A1: 2001 + A2: 2008
EN 61000-3-2: 2014
EN 61000-3-3: 2013
EN IEC 63000: 2018

Uygulanan uygunluk değerlendirme yöntemi
2000/14/EG: Ek V

Ses gücü seviyesi dB(A)
K 4 Comfort Premium
Ölçülen: 85
Garanti edilen: 88
K 5 Comfort Premium
Ölçülen: 87
Garanti edilen: 90
K 5 Comfort Premium (GB),
K 6 Comfort Premium
Ölçülen: 90
Garanti edilen: 93

İsim ve adres
Dokümantasyon yetkilisi:
S. Reiser
Alfred Kärcher SE & Co. KG
Alfred-Kärcher-Str. 28 - 40
71364 Winnenden (Almanya)
Tel.: +49 7195 14-0
Faks: +49 7195 14-2212



H. Jenner
Chairman of the Board of Management



S. Reiser
Manager Regulatory Affairs & Certification

Winnenden, 2025/09/01
Aşağıda imzası bulunan kişi, Yönetim Kurulu adına ve yetkisi dahilinde hareket eder.
Alfred Kärcher SE & Co. KG
Alfred-Kärcher-Str. 28 - 40
71364 Winnenden (Almanya)
Tel.: +49 7195 14-0
Faks: +49 7195 14-2212

Teknik bilgiler

		K 5 Comfort Premium	K 6 Comfort Premium
Elektrik bağlantısı			
Gerilim	V	230	230-240
Faz	~	1	1
Frekans	Hz	50	50
Akım çekişi	A	9,1	9,6
Koruma türü		IPX5	IPX5
Koruma sınıfı		I	I
Şebeke emniyeti (gecikmeli)	A	10	10
Su bağlantısı			
Giriş basıncı (maks.)	MPa	1,2	1,2
Giriş sıcaklığı (maks.)	°C	40	40
Giriş miktarı (min.)	l/min	9	9
Emme yüksekliği (maks.)	m	0,5	0,5
Cihaz performans verileri			
Çalışma basıncı	MPa	12	12,5
İzin verilen maks. basınç	MPa	14,5	16
Pompalama miktarı, su	l/min	7,5	7,5
Pompalama miktarı, temizleme maddesi	l/min	0,3	0,3

		K 5 Comfort Premium	K 6 Comfort Premium
Yüksek basınç tabancasının geri tepme kuvveti	N	17	17
Boyutlar ve ağırlıklar			
Tipik işletim ağırlığı	kg	16,3	16,8
Uzunluk	mm	417	417
Genişlik	mm	346	346
Yükseklik	mm	668	668
EN 60335-2-79 uyarınca tespit edilen değerler			
El-kol titreşim değeri a_{hv}	m/s^2	1,2	1,1
Belirsizlik K	m/s^2	0,6	0,6
Ses basınç seviyesi L_{pA}	dB(A)	73	77
Belirsizlik K	dB(A)	2,6	2,6
Ses gücü seviyesi L_{WA}	dB(A)	87	90
Garanti edilen ses gücü seviyesi $L_{WA,d}$	dB(A)	90	93

Teknik değişiklik hakkı saklıdır.

Innehåll

KÄRCHER Home & Garden-app 58
Allmän information 58
Säkerhetsanordningar 58
Symboler på maskinen 58
Miljöskydd 58
Ändamålsenlig användning 59
Tillbehör och reservdelar 59
Leveransens omfattning 59
Maskinöversikt 59
Montering 59
Idrifttagning 59
Drift 60
Transport 61
Förvaring 62
Skötsel och underhåll 62
Hjälp vid störningar 62
Garanti 63
EU-försäkran om överensstämmelse 63
Tekniska data 63

KÄRCHER Home & Garden-app

Med KÄRCHER Home & Garden-appen drar du nytta av följande fördelar när du använder din maskin:

- Användningstips och expertkunskap
- Produktinformation, tillbehörsöversikt och bruksanvisningar
- Hjälp och servicekontakt
- Onlinebutik – exklusiva erbjudanden och mycket mer

Skanna koden på förpackningen eller ladda ner KÄRCHER Home & Garden-appen från din App Store och registrera enkelt din produkt.

Allmän information



Läs igenom den här originalbruksanvisningen och medföljande säkerhetsinformation innan du använder din apparat första gången. Följ alla anvisningar.

Förvara båda häftena för framtida bruk eller för nästa ägare.

Säkerhetsanordningar

⚠ *VARNING*

Skaderisk!

Allvarliga skador på grund av saknade, ändrade eller inaktiva säkerhetsanordningar.

Kringgå eller ta inte bort säkerhetsanordningarna och gör dem inte inaktiva. Säkerhetsanordningarna är till för att skydda dig.

Maskinens strömbrytare

Strömbrytaren förhindrar att maskinen startas av misstag.

Avtryckarhandtagets låsknapp

Avtryckarhandtagets låsknapp spärrar avtryckarhandtaget och förhindrar att maskinen startar oavsiktligt.

Automatiskt stopp

Om avtryckarhandtaget släpps stänger tryckkontakten av högtryckspumpen och högtrycksstrålen stoppar. Om man drar i avdragsspaken kopplas högtryckspumpen till igen.

Motorskyddsbrytare

Vid för hög strömförbrukning stänger motorskyddsbrytaren av maskinen.

Symboler på maskinen



Rikta inte högtrycksstrålen mot personer, djur, aktiv elektrisk utrustning eller mot själva maskinen.
Skydda maskinen mot frost.



Maskinen får inte anslutas direkt till det allmänna dricksvattennätet.

Miljöskydd



Förpackningsmaterialen kan återvinnas. Avfallshantera förpackningar på ett miljövänligt sätt.



Elektriska och elektroniska maskiner innehåller värdefulla återvinningsbara material och ofta komponenter såsom engångsbatterier, uppladdningsbara batterier och olja som vid felaktig användning eller felaktig avfallshantering kan utgöra en potentiell fara för människors hälsa och för miljön. Dessa komponenter är dock nödvändiga för en korrekt drift av maskinen. Maskiner som märkts med denna symbol får inte kastas i hushållssoporna.

Rengöringsarbeten som orsakar oljehaltigt avloppsvatten, t.ex. motortvätt och underredestvätt får endast utföras på tvättplatser med oljeavskiljare.

Arbeten med rengöringsmedel får endast utföras på vattentäta arbetsytor med anslutning till smutsvattenskanalisationen. Låt inte rengöringsmedel tränga in i vattendrag eller i jordmånen.

I en del länder är det inte tillåtet att hämta vatten från allmänna vattendrag.

Information om ämnen (REACH)

Aktuell information om innehållet finns på: *www.kaercher.de/REACH*

Ändamålsenlig användning

Denna högtrycksrengörare får endast användas i privathushåll.
Högtrycksrengöraren är avsedd för rengöring av maskiner, fordon, byggnationer, verktyg, fasader, terasser, trädgårdsredskap osv. med högtrycksvattenstråle.

Tillbehör och reservdelar

Använd endast originaltillbehör och originalreservdelar, så att en säker och störningsfri drift av maskinen är garanterad.
Information om tillbehör och reservdelar finns på *www.kaercher.com*.

Leveransens omfattning

Maskinens leveransomfattning är avbildad på förpackningen. Kontrollera att innehållet i leveransen är fullständigt. Kontakta din försäljare om något tillbehör saknas eller om det finns transportskador.

Maskinöversikt

För bilder, se bildsidorna
Bilderna är exempel, detaljer kan skilja sig åt
Bild A

① Strålmunstyckshuvud
② Strålrör
③ Spolhandtag
④ Högtrycksslangens frigöringsknapp
⑤ Avtryckarhandtag
⑥ Avtryckarhandtagets låsknapp
⑦ Högtrycksslang
⑧ Spolhandtagshållare
⑨ Högtrycksslangtrumma
⑩ Vevhandtag
⑪ Maskinens strömbrytare
⑫ Hjul
⑬ Teleskophandtag
⑭ Teleskophandtagets frigöringsknapp
⑮ Nätkabelhållare
⑯ Strömkabel
⑰ Nätkontakt
⑱ Typskylt
⑲ Bärhandtag
⑳ * Trädgårdsslang
㉑ Koppling för vattenanslutning
㉒ ** KÄRCHER sugslang
㉓ Sil
㉔ Vattenanslutning
㉕ Rengöringsmedelsflaska
㉖ Skummunstycke
㉗ Strålrörshållare
㉘ Skummunstyckets frigöringsknapp
㉙ Skumdoseringsspak

*behövs dessutom
** tillgängliga tillval

Montering

Bilder se grafiksida.
Montera de lösa delarna på maskinen före idrifttagningen.

Montera teleskophandtag

1. Stick in teleskophandtaget i maskinen tills det hakar i så det hörs.
   Bild B

Montera strålrörshållare

1. Montera strålrörshållaren:
   a Stick in strålrörshållaren i öppningarna på maskinen och
   b tryck den uppåt tills den hakar i så att det hörs.
   Bild C

Montera spolhandtagshållaren

1. Montera spolhandtagshållaren:
   a Stick in spolhandtagshållaren i öppningarna på maskinen och
   b tryck den nedåt tills den hakar i.
   Bild D

Montera nätkabelhållaren

1. Montera nätkabelhållaren:
   a Stick in nätkabelhållaren i öppningarna på maskinen och
   b fäll den mot maskinen tills den hakar i så att det hörs.
   Bild E

Montera kopplingen för vattenanslutningen

1. Skruva fast kopplingen för vattenanslutningen på maskinens vattenanslutning.
   Bild F

Montera skummunstycket på maskinen

1. Skruva fast skummunstycket på rengöringsmedelsflaskan.
   Bild G
2. Snäpp fast skummunstycket på maskinen.
3. För att demontera, tryck på skummunstyckets frigöringsknapp och dra av skummunstycket på maskinen.

Idrifttagning

1. Ställ maskinen på ett vågrätt, jämnt underlag.

OBSERVERA

Risk för skador vid drift med upplindad högtrycksslang!
Skador på högtrycksslangen.
Rulla av högtrycksslangen helt och lägg ut den utan knutar, öglor och vridningar innan du använder maskinen.

2. Dra i högtrycksslangen för att linda av den helt från slangtrumman.
3. Lägg ut högtrycksslangen utan knutar, öglor och vridningar.
4. Montera högtrycksslangen i spolhandtaget:
   a Rikta in högtrycksslangen och
   b stick in den i spolhandtaget tills den hakar fast med ett hörbart klick.
   Bild H

5. Dra i högtrycksslangen för att kontrollera att allt sitter ordentligt.
6. Linda av nätkabeln helt.
   Bild I
7. Anslut nätkontakten till ett nätuttag.

Upprätta vattenförsörjning

OBSERVERA

Skaderisk på grund av förorenat vatten!
Föroreningar i vattnet kan skada högtryckspumpen eller tillbehören.
Använd endast maskinen med rent tappvatten utan föroreningar eller tillsatser.
Använd aldrig förorenat vatten, avloppsvatten eller saltvatten.
Kärcher rekommenderar att använda det valfria Kärcher vattenfiltret.

1. Kontrollera att trycket, temperaturen och mängden tillfört vatten stämmer överens med kraven, se *Tekniska data*.

Hänvisning
Beakta vattenleverantörens föreskrifter.

Anslutning till vattenledningen

OBSERVERA

Risk för skador vid användning av slangkopplingar av mässing med AquaStop-funktion från tredje part.
Skador på högtryckspumpen.
Använd endast slangkopplingar med/utan AquaStop-funktion från Kärcher, slangkopplingar utan AquaStop-funktion eller slangkopplingar av plast med AquaStop-funktion från tredje part.

1. Stick in trädgårdsslangen i kopplingen för vattenanslutning.

Hänvisning
Vävförstärkt trädgårdsslang, diameter minst 1/2 tum (13 mm), längd minst 7,5 m med snabbkoppling som erbjuds i handeln.
Bild J

2. Anslut trädgårdsslangen till vattenledningen.
3. Öppna vattenkranen helt.

Suga upp vatten ur behållare

Denna apparat är utrustad med KÄRCHERS sugslang för att suga upp vatten ur t.ex. regntunnor eller dammar (max. sughöjd anges i *Tekniska data*).

1. Skruva av kopplingen från vattenanslutningen.
2. Fyll KÄRCHER sugslangen med vatten.
3. Skruva fast KÄRCHER sugslangen på maskinens vattenanslutning och häng ner den i en vattenkälla.

Avlufta maskinen

Hänvisning
För att ventilera maskinen, montera varken strålrör eller skummunstycke på spolhandtaget.

1. Koppla till maskinen, vrid då maskinens strömbrytare till läge ”I”.
   För att koppla från maskinen, vrid maskinens strömbrytare till läge ”0”.
   Bild K
2. Lås upp avtryckarhandtaget.
   Bild L
3. Manövrera avtryckarhandtaget.
   Maskinen slås på.
4. Kör maskinen högst 2 minuter tills vattnet kommer ut ur spolhandtaget utan luftbubblor.

Hänvisning
Om skummunstycket är monterat på maskinen blandas rengöringsmedel in.

5. Släpp avtryckarhandtaget.
6. Lås avtryckarhandtaget.

Drift

⚠ *FÖRSIKTIGHET*

Risk för personskador på grund av att vatten under högtryck strömmar ut!
Personskador
Högtrycksslangen ska bara lossas från spolhandtaget eller från maskinen när det inte finns något tryck i systemet.

OBSERVERA

Risk för skador vid torrkörning av pumpen!
Pumpskada
Stäng av maskinen om den inte genererar något tryck inom 2 minuter.
Gå till väga enligt informationen i Hjälp vid störningar.

Ställa in stråltyp

1. Lås avtryckarhandtaget.
2. Rikta in strålröret, stick in det i spolhandtaget och fixera det genom att vrida det 90°.
   Bild M

OBSERVERA

Risk för skador vid vridning av strålmunstyckshuvudet under drift!
Skador på strålröret
Släpp avtryckarhandtaget innan du vrider strålmunstyckshuvudet.

3. Vrid strålmunstyckshuvudet för att ställa in en stråltyp som är lämplig för rengöringsuppgiften och objektet.
   Motsvarande piktogram måste peka uppåt.
   Bild N

Hänvisning
Materialens känslighet kan variera mycket beroende på ålder och skick. Rekommendationerna utgör därför endast information och inget ansvar kan utkrävas.

Piktogram	Strålform och -tryck	Rekommenderas för t.ex.
	Rengöringsmedelsstråle med lågt tryck	Alla ytor som är lämpliga för användning av rengöringsmedel
	Bred plan stråle med medelhögt tryck	Bilar/motorcyklar, cyklar, tegel-/sandstensytor, putsade väggar, träytor, plast-/rottingmöbler
	Smal plan stråle med högt tryck	Stenplattor, asfalt, metallytor, trädgårdsredskap (skottkärra, spade etc)
	Roterande stråle med högsta tryck	Extra envis smuts på stenplattor, asfalt, metallytor, trädgårdsredskap (skottkärra, spade etc)

Drift med rengöringsmedel

⚠ FARA

Hälsorisk på grund av rengöringsmedel!
Allvarliga hälsoskador
Beakta säkerhetsdatabladet från rengöringsmedelstillverkaren.
Använd den personliga skyddsutrustning som föreskrivs.

OBSERVERA

Risk för skador på grund av olämpliga rengöringsmedel!
Materiella skador
Använd endast rengöringsmedel som är godkända av Kärcher och som är lämpliga för objekten som ska rengöras.
Observera säkerhetsanvisningarna, doseringsrekommendationerna och den information som medföljer rengöringsmedlet.
Var sparsam med rengöringsmedel.

OBSERVERA

Risk för skador på grund av rengöringsmedel som verkar för länge och torkar in!
Materiella skador
Applicera inte rengöringsmedel på heta ytor och observera maximal verkningstid.
Låt inte rengöringmedlet torka.
Hänvisning
KÄRCHER-rengöringsmedel sörjer för störningsfritt, effektivt arbete. Låt oss ge dig råd och se våra informationsblad om rengöringsmedel.

1. Rengöringsmedlet kan blandas eller appliceras med skummunstycket.
   Blanda
   a Montera skummunstycket på maskinen. Skumdoseringsspakens läge har ingen betydelse.
   b Ställ in rengöringsmedelsstrålen på strålmunstyckshuvudet, se *Ställa in stråltyp*. Rengöringsmedlet blandas in i vattenstrålen under drift.
   Använda skummunstycket
   a Demontera skummunstycket på maskinen och montera det på spolhandtaget istället för strålröret. Ställ in önskad skummängd med skumdoseringsspaken.
2. Lås upp avtryckarhandtaget.
3. Manövrera avtryckarhandtaget och spraya rengöringsmedlet sparsamt på de torra ytorna.
4. Låt rengöringsmedlet verka (torka inte).
5. Spola bort den upplösta smutsen med en lämplig stråltyp, se *Drift utan rengöringsmedel*.

Drift utan rengöringsmedel

OBSERVERA

Risk för skador på grund av för litet strålavstånd resp. olämplig stråltyp!
Skador på målade resp. känsliga ytor.
Håll alltid ett lägsta strålavstånd på 30 cm när du rengör lackerade ytor.
Rengör inte bildäck, lack eller känsliga ytor som trä med den roterande strålen.

1. Ställ in en stråltyp som är lämplig för rengöringsuppgiften och objektet, se *Ställa in stråltyp*.
2. Lås upp avtryckarhandtaget.
3. Manövrera avtryckarhandtaget och genomför rengöringsprocessen.

Avbryta driften

1. Släpp avtryckarhandtaget. Maskinen stannar. Högtrycket i systemet bibehålls.
2. Lås avtryckarhandtaget.
3. Ställ spolhandtaget i spolhandtagshållaren.
4. Stäng av maskinen vid arbetspauser längre än 5 minuter.

Avsluta driften

⚠ FÖRSIKTIGHET

Risk för personskador på grund av att vatten under högtryck strömmar ut!
Personskador
Högtrycksslangen ska bara lossas från spolhandtaget eller från maskinen när det inte finns något tryck i systemet.

OBSERVERA

Risk för skador på grund av frost!
Materiella skador
Töm maskinen och tillbehören helt på vatten.
Skydda alltid maskinen och tillbehören mot frost.

1. Släpp avtryckarhandtaget.
2. Lås avtryckarhandtaget.
3. Stäng vattenkranen.
4. Koppla från maskinen från vattenförsörjningen.
5. Lås upp avtryckarhandtaget.
6. Manövrera avtryckarhandtaget i maximalt 1 minut tills det inte kommer ut mer vatten. Det återstående trycket i systemet reduceras. Vattnet pumpas ut ur maskinen för att förhindra frostskador.
7. Släpp avtryckarhandtaget.
8. Lås avtryckarhandtaget.
9. Stäng av maskinen.
10. Dra ut nätkontakten ur nätuttaget.
11. Demontera, töm och förvara tillbehören på maskinen, se *Förvara maskinen*.

Transport

⚠ FÖRSIKTIGHET

Risk för personskador och materiella skador på grund av maskinens vikt!
Personskador och materiella skador.
Ta hänsyn till maskinens vikt vid transport och förvaring.

OBSERVERA

Risk för skador på grund av läckande rengöringsmedel!
Materiella skador
Transportera och förvara alltid rengöringsmedelsflaskan med det monterade skummunstycket upprätt, inte liggande.

Transportera maskinen

Dra i / skjuta maskinen

1. Lås upp teleskophandtaget och dra det uppåt tills det hakar i.
   Bild O
2. Tippa maskinen på hjulen och dra eller skjut den.

Bära maskinen

3. Lås upp teleskophandtaget och skjut ihop det.
4. Använd teleskophandtaget och bärhandtaget för att lyfta och bära maskinen.

Transportera maskinen i fordonet

5. Säkra maskinen så att den inte kan glida eller tippa.

Förvaring

⚠ *FÖRSIKTIGHET*

Risk för personskador och materiella skador på grund av maskinens vikt!

Personskador och materiella skador.

Ta hänsyn till maskinens vikt vid transport och förvaring.

OBSERVERA

Risk för skador på grund av läckande rengöringsmedel!

Materiella skador

Transportera och förvara alltid rengöringsmedelsflaskan med det monterade skummunstycket upprätt, inte liggande.

Förvara maskinen

⚠ *FÖRSIKTIGHET*

Risk för personskador på grund av att vatten under högtryck strömmar ut!

Personskador

Högtrycksslangen ska bara lossas från spolhandtaget eller från maskinen när det inte finns något tryck i systemet.

1. Avsluta driften, se *Avsluta driften*.
2. Demontera strålröret från spolhandtaget.
3. Ställ eller haka i strålröret i en strålrörshållare.
4. Tryck på högtrycksslangens frigöringsknapp och dra av högtrycksslangen på spolhandtaget.
5. Dränera vattnet från spolhandtaget.
6. Ställ spolhandtaget i spolhandtagshållaren.

OBSERVERA

Risk för skador vid felaktig lindningsriktning!

Skador på högtrycksslangen

Vrid högtrycksslangtrumman endast i den angivna riktningen.

7. Vrid vevhandtaget medurs för att linda upp högtrycksslangen.
   Bild P
8. Förvara nätkabeln på nätkabelhållaren.
   Bild Q

Observera ytterligare information före längre förvaring, se *Skötsel och underhåll*.

Frostskydd

OBSERVERA

Risk för skador på grund av frost!

Materiella skador

Töm maskinen och tillbehören helt på vatten.

Skydda alltid maskinen och tillbehören mot frost.

1. Pumpa ut vattnet ur maskinen, se *Avsluta driften*.
2. Demontera tillbehöret och dränera vattnet, se *Förvara maskinen*.
3. Stuva undan tillbehöret på maskinen och förvara i ett frostsäkert utrymme, se *Förvara maskinen*.

Skötsel och underhåll

⚠ *FARA*

Livsfara!

Dödliga personskador på grund av elektriska stötar vid beröring av spänningsförande delar.

Vidrör inga spänningsförande delar.

Stäng av apparaten.

Dra ut nätkontakten ur nätuttaget.

Maskinen är underhållsfri. Alltså behöver inga regelbundna underhållsarbeten genomföras.

Rengöra silen i vattenanslutningen

OBSERVERA

Risk för skador på grund av saknad eller skadad sil

Skador på högtryckspumpen

Använd inte maskinen utan sil.

Rengör inte silen med hårda, spetsiga föremål.

Rengör silen i vattenanslutningen vid behov.

1. Skruva av kopplingen från vattenanslutningen.
2. Dra ut silen.
   Bild R
3. Rengör silen under rinnande vatten.
4. Sätt silen i vattenanslutningen.

Hjälp vid störningar

Störningar har ofta enkla orsaker, som du kan åtgärda på egen hand med hjälp av översikten nedan. I tveksamma fall eller vid störningar som inte anges här, kontakta auktoriserad kundtjänst.

⚠ *FARA*

Livsfara!

Dödliga personskador på grund av elektriska stötar vid beröring av spänningsförande delar.

Vidrör inga spänningsförande delar.

Stäng av apparaten.

Dra ut nätkontakten ur nätuttaget.

Maskinen fungerar inte

Spänningsförsörjningen är avbruten.

1. Kontrollera om nätkontakten är inkopplad.
2. Starta maskinen.
3. Lås upp och manövrera avtryckarhandtaget. Maskinen startar, annars:
4. Kontrollera om den angivna spänningen på typskylten överensstämmer med strömkällans spänning.
5. Dra ut nätkontakten ur nätuttaget och kontrollera nätkabeln och nätkontakten avseende skador. Se till att auktoriserad kundtjänst omedelbart byter ut nätkabeln vid skador.

Motorskyddsbrytaren är aktiv.

1. Om motorn är överbelastad stänger motorbrytaren av maskinen.
2. Stäng av maskinen.
3. Låt maskinen svalna i 1 timme.
4. Starta maskinen och ta den i drift. Om störningen återkommer låter du maskinen undersökas av kundtjänst.

Rengöringsmedel sugs inte in

En olämplig stråltyp har ställts in.

1. Vrid strålmunstyckshuvudet till läget ”rengöringsmedelsstråle”.

Skummunstycket med rengöringsmedelsflaskan är inte monterat på maskinen.

1. Montera skummunstycket med den fyllda rengöringsmedelsflaska på maskinen.

Rengöringsmedelsflaskan är tom.

1. Montera en full rengöringsmedelsflaska.

Inget tryck skapas i maskinen

En olämplig stråltyp har ställts in på strålmunstyckshuvudet.

1. Ställ in en stråltyp med högtrycksstråle.

Vattentillförseln är för låg.

1. Öppna vattenkranen helt.
2. Kontrollera att vattentillflödet levererar tillräcklig mängd vatten.
3. Dra trädgårdsslangen utan veck.
4. Kontrollera att den maximala sughöjden inte har överskridits.

Silen i vattenanslutningen är smutsig.
1. Rengör silen i vattenanslutningen.

Det finns luft i maskinen.
1. Avlufta maskinen.

Kraftiga tryckvariationer
Strålmunstycket i strålmunstyckshuvudet är smutsigt.
1. Rengör strålmunstycket framifrån med en nål och skölj med vatten.

Tilloppsvattenmängden är för låg.
1. Öppna vattenkranen helt.
2. Dra trädgårdsslangen utan veck.
3. Rengör silen i vattenanslutningen.
4. Kontrollera tilloppsvattenmängden och öka den vid behov.

Maskinen otät
En lätt otäthet på maskinen är normalt.
1. Informera auktoriserad kundtjänst om det finns stora otätheter.

Garanti

I respektive land gäller de garantivillkor som publicerats av våra auktoriserade distributörer. Eventuella fel på maskinen repareras utan kostnad inom garantitiden, under förutsättning att de orsakats av ett material- eller tillverkningsfel. Vid frågor som gäller garantin ska du vända dig med kvitto till inköpsstället eller närmaste, auktoriserad kundtjänst.
(Se baksidan för adress)
Ytterligare garantiinformation (om tillgänglig) finns i serviceområdet på din lokala Kärcher-webbplats under "Nedladdningar".

EU-försäkran om överensstämmelse

Härmed försäkrar vi att nedanstående produkt uppfyller gällande bestämmelser i angivna direktiv och förordningar. Denna försäkran upphör att gälla om produkten ändras utan att detta har godkänts av oss. Tillverkaren ansvarar ensam för utfärdandet av denna försäkran om överensstämmelse.
Produkt: Högtryckstvätt
Typ: K 4 Comfort Premium,
K 5 Comfort Premium,
K 6 Comfort Premium

Direktiv och förordningar
2000/14/EG
2006/42/EG (+2009/127/EG)
2011/65/EU
2014/30/EU
2009/125/EG

Tillämpad(e) förordning(ar)
(EU) 2019/1781

Tillämpade harmoniserade standarder
EN 60335-1
EN 60335-2-79
EN 62233: 2008
EN 55014-1: 2017 + A11: 2020
EN 55014-2: 1997 + A1: 2001 + A2: 2008
EN 61000-3-2: 2014
EN 61000-3-3: 2013
EN IEC 63000: 2018

Tillämpad konformitetsbedömningsprocedur
2000/14/EG: Bilaga V

Ljudeffektsnivå dB(A)
K 4 Comfort Premium
Uppmätt: 85
Garanterad: 88
K 5 Comfort Premium
Uppmätt: 87
Garanterad: 90
K 5 Comfort Premium (GB),
K 6 Comfort Premium
Uppmätt: 90
Garanterad: 93

Namn och adress
Dokumentationsbefullmäktigad:
S. Reiser
Alfred Kärcher SE & Co. KG
Alfred-Kärcher-Str. 28 - 40
71364 Winnenden (Germany)
Telefon: +49 7195 14-0
Fax: +49 7195 14-2212



H. Jenner
Chairman of the Board of Management



S. Reiser
Manager Regulatory Affairs & Certification

Winnenden, 01.09.2025
Undertecknande agerar på uppdrag av och med styrelsens godkännande.
Alfred Kärcher SE & Co. KG
Alfred-Kärcher-Str. 28 - 40
D-71364 Winnenden (Germany)
Tfn: +49 7195 14-0
Fax: +49 7195 14-2212

Tekniska data

		K 5 Comfort Premium	K 6 Comfort Premium
Elanslutning			
Spänning	V	230	230-240
Fas	~	1	1
Frekvens	Hz	50	50
Strömförbrukning	A	9,1	9,6
Kapslingsklass		IPX5	IPX5
Skyddsklass		I	I
Nätsäkring (trög)	A	10	10
Vattenanslutning			
Tilloppstryck (max.)	MPa	1,2	1,2
Tilloppstemperatur (max.)	°C	40	40
Tilloppsmängd (min.)	l/min	9	9
Insugningshöjd (max.)	m	0,5	0,5
Effektdata maskin			
Drifttryck	MPa	12	12,5
Max. tillåtet tryck	MPa	14,5	16
Transportmängd, vatten	l/min	7,5	7,5
Transportmängd, rengöringsmedel	l/min	0,3	0,3
Spolhandtagets rekylkraft	N	17	17
Mått och vikter			
Typisk arbetsvikt	kg	16,3	16,8

		K 5 Comfort Premium	K 6 Comfort Premium
Längd	mm	417	417
Bredd	mm	346	346
Höjd	mm	668	668
Fastställda värden enligt EN 60335-2-79			
Hand-arm-vibrationsvärde a_{hv}	m/s^2	1,2	1,1
Osäkerhet K	m/s^2	0,6	0,6
Ljudtrycksnivå L_{pA}	dB(A)	73	77
Osäkerhet K	dB(A)	2,6	2,6
Ljudeffektsnivå L_{WA}	dB(A)	87	90
Garanterad ljudeffektnivå $L_{WA,d}$	dB(A)	90	93

Med förbehåll för tekniska ändringar.

Sisältö

KÄRCHER Home & Garden -sovellus 64
Yleisiä ohjeita 64
Turvalaitteet 64
Laitteessa olevat symbolit 64
Ympäristönsuojelu 64
Määräystenmukainen käyttö 64
Lisävarusteet ja varaosat 65
Toimituksen sisältö 65
Laiteyleiskuva 65
Asennus 65
Käyttöönotto 65
Käyttö 66
Kuljetus 67
Varastointi 68
Hoito ja huolto 68
Ohjeet häiriötilanteissa 68
Takuu 69
EU-vaatimustenmukaisuusvakuutus 69
Tekniset tiedot 69

KÄRCHER Home & Garden -sovellus

KÄRCHER Home & Garden -sovelluksen avulla saat seuraavia etuja käyttäessäsi laitettasi:

- Sovellusvinkkejä ja asiantuntijatietoja
- Tuotetietoja, varusteyleiskatsauksia ja käyttöohjeita
- Avustusta ja huoltoyhteyshenkilöitä
- Verkkokauppa - erikoistarjouksia ja paljon muuta

Skannaa pakkauksessa oleva koodi tai lataa KÄRCHER Home & Garden -sovellus sovelluskaupastasi ja rekisteröi tuote kätevästi.

Yleisiä ohjeita



Lue ennen laitteen ensimmäistä käyttöä tämä alkuperäinen käyttöohje ja mukana toimitetut turvallisuusohjeet. Menettele niiden mukaisesti.
Säilytä molemmat vihkoset myöhempää käyttöä tai seuraavaa omistajaa varten.

Turvalaitteet

⚠ *VAROITUS*

Loukkaantumisvaara!
Vakavia vammoja puuttuvien, muunneltujen tai tehottomien turvalaitteiden johdosta.
Turvalaitteita ei saa ohittaa tai poistaa, tai tehdä niitä tehottomiksi. Turvalaitteet ovat sinun turvallisuuttasi varten.

Laitekytkin

Laitekytkin estää laitteen tahattoman käytön.

Laukaisinvivun lukituspainike

Laukaisinvivun lukituspainike lukitsee laukaisinvivun ja estää laitteen tahattoman käynnistymisen.

Automaattinen pysäytystoiminto

Kun laukaisinvipu vapautetaan, painekytkin kytkee korkeapainepumpun pois päältä ja korkeasuihku loppuu. Kun laukaisinvivusta vedetään, korkeapainepumppu kytkeytyy päälle.

Moottorin suojakytkin

Jos virrankulutus on liian suuri, moottorin suojakytkin kytkee laitteen pois päältä.

Laitteessa olevat symbolit



Älä suuntaa korkeapainesuihkua kohti ihmisiä, eläimiä, toimivaa sähkövarustusta tai itse laitetta.
Suojaa laite jäätymiseltä.



Laitetta ei saa liittää suoraan julkiseen juomavesiverkkoon.

Ympäristönsuojelu



Pakkausmateriaalit ovat kierrätettäviä. Hävitä pakkaukset ympäristöä säästäen.



Sähkö- ja elektroniikkalaitteet sisältävät arvokkaita kierrätettäviä materiaaleja tai rakenneosia kuten paristoja, akkuja tai öljyjä, jotka väärin käsiteltyinä tai väärin hävitettyinä voivat aiheuttaa mahdollisia vaaroja ihmisten terveydelle ja ympäristölle. Nämä rakenneosat ovat kuitenkin välttämättömiä laitteen asianmukaisen toiminnan vuoksi. Tällä symbolilla merkittyjä laitteita ei saa hävittää kotitalousjätteenä.



Puhdistustöitä, joiden yhteydessä syntyy öljypitoista jätevettä, esim. moottorin pesu, alustapesu, saa tehdä vain pesupaikoilla, joilla on öljynerotin.



Puhdistusaineita sisältäviä töitä saa tehdä vain nestetiivistetyillä työpinnoilla, joilla on liitäntä likavesiviemäriin. Älä päästä puhdistusaineita vesistöihin tai maaperään.



Veden ottaminen julkisista vesistöistä ei ole joissain maissa sallittua.

Sisältöaineita koskevia ohjeita (REACH)
Päivitettyjä tietoja ainesosista löytyy osoitteesta: *www.kaercher.de/REACH*

Määräystenmukainen käyttö

Käytä korkeapainepesuria vain yksityisissä kotitalouksissa.
Korkeapainepesuri on tarkoitettu koneiden, ajoneuvojen, rakenteiden, työkalujen, julkisivujen, terassien, puutarhalaitteiden jne. puhdistamiseen korkeapaineisella vesisuihkulla.

Lisävarusteet ja varaosat

Käytä vain alkuperäisiä lisävarusteita ja alkuperäisiä varaosia, sillä ne varmistavat laitteen turvallisen ja häiriöttömän käytön.
Tietoja lisävarusteista ja varaosista löytyy osoitteesta *www.kaercher.com*.

Toimituksen sisältö

Laitteen toimituksen sisältö on kuvattu pakkauksessa. Tarkasta laitetta pakkauksesta purkaessasi pakkauksen sisällön täydellisyys. Jos lisävarusteita puuttuu tai havaitset kuljetusvahinkoja, ilmoita tästä jälleenmyyjälle.

Laiteyleiskuva

Kuvat katso kuvasivut
Kuvat ovat esimerkkejä, yksityiskohdat voivat vaihdella
Kuva A

(1) Suihkusuuttimen pää
(2) Suihkuputki
(3) Korkeapainepistooli
(4) Korkeapaineletkun vapautuspainike
(5) Liipaisinvipu
(6) Laukaisinvivun lukituspainike
(7) Korkeapaineletku
(8) Korkeapainepistoolin pidike
(9) Korkeapaine-letkukela
(10) Kampikahva
(11) Laitekytkin
(12) Pyörä
(13) Teleskooppikahva
(14) Teleskooppikahvan lukituksen vapautuspainike
(15) Virtajohdon pidike
(16) Verkkojohto
(17) Virtapistoke
(18) Tyyppikilpi
(19) Kantokahva
(20) * Puutarhaletku
(21) Vesiliitännän kytkin
(22) ** KÄRCHER-imuletku
(23) Seula
(24) Vesiliitäntä
(25) Puhdistusainepullo
(26) Vaahtosuutin
(27) Suihkuputken pidike
(28) Vaahtosuuttimen vapautuspainike
(29) Vaahdon annosteluvipu

* vaaditaan lisäksi
** saatavana vaihtoehtona

Asennus

Kuvat, katso kuvasivu.
Asenna irrallaan toimitetut osat laitteeseen ennen käyttöönottoa.

Teleskooppikahvan asentaminen

1. Työnnä teleskooppikahvaa laitteeseen, kunnes kahva lukittuu kuuluvasti.
   Kuva B

Suihkuputken pidikkeen asentaminen

1. Suihkuputken pidikkeen asentaminen
   a Aseta suihkuputken pidike aukkoihin laitteessa ja
   b paina ylöspäin, kunnes se lukittuu kuuluvasti.
   Kuva C

Korkeapainepistoolin pidikkeen asentaminen

1. Korkeapainepistoolin pidikkeen asentaminen:
   a Aseta korkeapainepistoolin pidike laitteen aukkoihin ja
   b paina alaspäin, kunnes se lukittuu kuuluvasti.
   Kuva D

Verkkokaapelin pidikkeen asentaminen

1. Verkkokaapelin pidikkeen asentaminen:
   a Aseta verkkokaapelin pidike laitteen aukkoihin ja
   b käännä laitteeseen päin, kunnes se lukittuu kuuluvasti paikoilleen.
   Kuva E

Vesiliitännän kytkimen asentaminen

1. Ruuvaa vesiliitännän kytkin laitteen vesiliitäntään.
   Kuva F

Vaahtosuuttimen asentaminen laitteeseen

1. Kierrä vaahtosuutin puhdistusainepulloon.
   Kuva G
2. Anna vaahtosuuttimen lukittua laitteeseen.
3. Irrota painamalla vaahtosuuttimen vapautuspainiketta ja vetämällä vaahtosuutin pois laitteesta.

Käyttöönotto

1. Aseta laite vaakasuoralle, tasaiselle alustalle.

HUOMIO

Vaurioitumisvaara käytön aikana kelatun korkeapaineletkun kanssa
Korkeapaineletkun vaurioita
Kelaa korkeapaineletku täysin ulos ja ota se ulos ilman solmuja, silmukoita tai kiertymiä ennen laitteen käyttöä.

2. Vedä korkeapaineletkusta kelataksesi sen täysin pois letkukelalta.
3. Kelaa korkeapaineletku ulos ilman solmuja, silmukoita tai kiertymiä.
4. Asenna korkeapaineletku korkeapainepistooliin:
   a Kohdista korkeapaineletku ja
   b työnnä korkeapaineletkua korkeapainepistooliin, kunnes se kuuluvasti lukittuu.
   Kuva H
5. Tarkista korkeapaineletkua vetämällä, että liitäntä on kunnolla kiinni.
6. Kelaa verkkokaapeli täysin ulos.
   Kuva I
7. Yhdistä verkkopistoke verkkopistorasiaan.

Vesihuollon yhdistäminen

HUOMIO

Vaurioitumisvaara likaantuneen veden johdosta!
Epäpuhtaudet vedessä voivat vaurioittaa korkeapainepumppua ja varusteita.
Käytä laitetta vain puhtaalla makeavedellä, jossa ei ole epäpuhtauksia tai lisäaineita.
Älä koskaan käytä likaantunutta vettä, jätevettä tai suolavettä.
Kärcher suosittelee käyttämään lisävarusteena saatavaa Kärcher-vedensuodatinta.

1. Tarkasta, että syötetyn veden paine, lämpötila ja määrä vastaavat vaatimuksia, katso *Tekniset tiedot*.

Huomautus
Noudata vesiyhtiön määräyksiä.

Liitäntä vesijohtoon

HUOMIO

Vaurioitumisvaara käytettäessä messingistä valmistettuja letkuliittimiä, joissa on muiden valmistajien AquaStop-toiminto.
Vaurioita korkeapainepumpussa.
Käytä vain Kärcherin letkuliittimiä AquaStop-toiminnolla/ilman AquaStop-toimintoa, letkuliittimiä ilman AquaStop-toimintoa tai muovista valmistettuja letkuliittimiä, joissa on muiden valmistajien AquaStop-toiminto.

1. Yhdistä puutarhaletku vesiliitännän kytkimeen.

Huomautus
Tarvitaan kudosvahvistettu, halkaisijaltaan vähintään 1/2 tuuman (13 mm) puutarhaletku, pituus vähintään 7,5 m kaupoista saatavana olevalla pikaliittimellä.

Kuva J

2. Liitä puutarhaletku vesijohtoon.
3. Avaa vesihana kokonaan.

Veden imeminen säiliöistä

Tämä laite on varustettu KÄRCHER-imuletkulla veden imemiseenesim. sadevesitynnyreistä tai lammikoista (maksimaalinen imukorkeus, katso *Tekniset tiedot*).

1. Kierrä liitin vesiliitännästä irti.
2. Täytä KÄRCHER-imuletku vedellä.
3. Kierrä KÄRCHER-imuletku laitteen vesiliitäntään ja aseta johonkin vesilähteeseen

Laitteen ilmanpoisto

Huomautus
Laitteen ilmanpoistoa varten ei suihkuputkeen saa asentaa vaahtosuutinta tai korkeapainepistoolia.

1. Kytke laite päälle kääntämällä laitekytkin asentoon "I".
   Kytke laite pois päältä kääntämällä laitekytkin asentoon "0".
   Kuva K
2. Avaa laukaisinvivun lukitus.
   Kuva L
3. Paina laukaisinvipua.
   Laite kytkeytyy päälle.
4. Anna laitteen käydä enintään 2 minuuttia, kunnes vettä valuu korkeapainepistoolista ulos ilman kuplia.

Huomautus
Jos laitteeseen on asennettu vaahtosuutin, lisää puhdistusainetta.

5. Vapauta laukaisinvipu.
6. Lukitse laukaisinvipu.

Käyttö

⚠ *VARO*

Loukkaantumisvaara korkean paineen alaisena vuotavan veden johdosta
Vammoja
Irrota korkeapaineletku korkeapainepistoolista tai laitteesta vain, kun järjestelmässä ei ole painetta.

HUOMIO

Vaurioitumisvaara pumpun kuivakäynnin johdosta
Pumppuvaurioita
Kytke laite pois päältä, jos se ei 2 minuutin kuluessa kehitä painetta.
Menettele ohjeiden mukaan kohdassa Ohjeet häiriötilanteissa.

Suihkutustyypin säätö

1. Lukitse laukaisinvipu.
2. Kohdista suihkuputki suoraan, yhdistä korkeapainepistooliin ja kiinnitä se kääntämällä 90°.
   Kuva M

HUOMIO

Vaurioitumisvaara käännettäessä suihkusuuttimen päätä käytön aikana!
Suihkuputken vaurioituminen
Vapauta laukaisinvipu ennen suihkusuuttimen pään kääntämistä.

3. Käännä suihkusuuttimen päätä asettaaksesi puhdistustehtävään ja kohteeseen sopiva suihkutustyyppi.
   Vastaavan kuvakkeen on osoitettava ylöspäin.
   Kuva N

Huomautus
Materiaalien herkkyys voi vaihdella suuresti iästä ja kunnosta riippuen. Tämän vuoksi suositukset eivät ole sitovia.

Kuvake	Suihkutustyypin muoto ja paine	Suositusesim.
	Puhdistusainesuihku vähäisellä paineella	kaikki puhdistusaineiden käyttöön soveltuvat pinnat
	Leveä viuhkasuihku keskikorkealla paineella	autot/moottoripyörät/polkupyörät, tiili-/hiekkakivipinnat, rapatut seinät, puupinnat, muovi-/rottinkihuonekalut
	Kapea viuhkasuihku korkealla paineella	kivilaatat, asfaltti, metallipinnat, puutarhavälineet (kottikärryt, lapiot jne.)
	Pyörivä suihku korkeimmalla paineella	erityisen pinttynyt lika kivilaatoilla, asfaltilla, metallipinnoilla, puutarhavälineissä (kottikärryt, lapiot jne.).

Käyttö puhdistusaineella

⚠ *VAARA*

Terveyden vaarantuminen puhdistusaineiden johdosta!

Vakavat terveydelliset vahingot

Noudata puhdistusaineiden puhdistusaineen valmistajan käyttöturvallisuustiedotetta.

Käytä vaadittua henkilökohtaista suojavarustusta.

HUOMIO

Vaurioitumisvaara soveltumattomien puhdistusaineiden johdosta!

Esinevahinkoja

Käytä vain puhdistusaineita, jotka Kärcher on hyväksynyt ja jotka soveltuvat puhdistettavalle kohteelle.

Noudata puhdistusaineen mukana toimitettuja turvallisuusohjeita, annostelusuosituksia ja ohjeita.

Käytä puhdistusaineita säästeliäästi.

HUOMIO

Vaurioitumisvaara liian kauan vaikuttavien ja kuivuvien puhdistusaineiden johdosta!

Esinevahinkoja

Älä levitä puhdistusaineitakuumille pinnoille ja noudata maksimaalista vaikutusaikaa.

Älä anna puhdistusaineiden kuivua.

Huomautus

KÄRCHER-puhdistusaineet varmistavat häiriöttömän, tehokkaan työskentelyn. Pyydä ohjeita tai tilaa meidän puhdistusaineiden esittelylehtisemme.

1. Puhdistusaine voidaan sekoittaa tai levittää vaahtosuuttimella.
   Sekoittaminen
   a Asenna vaahtosuutin laitteeseen.
   Vaahdon annosteluvivun asento ei ole tässä tärkeä.
   b Säädä puhdistusaineen suihku suuttimen päässä, katso *Suihkutustyypin säätö*.
   Puhdistusainetta sekoitetaan vesisuihkuun käytön aikana.
   Vaahtosuuttimen käyttö
   a Irrota vaahtosuutin laitteesta ja asenna se suihkuputken sijaan korkeapainepistooliin.
   Aseta vaahdon annosteluvivulla haluttu vaahtomäärä.
2. Avaa laukaisinvivun lukitus.
3. Vedä laukaisinvivusta ja suihkuta puhdistusainetta säästeliäästi kuiville pinnoille.
4. Anna puhdistusaineen vaikuttaa (ei kuivua).
5. Huuhtele irronnut lika soveltuvalla suihkutustyypillä pois, katso luku *Käyttö ilman puhdistusainetta*.

Käyttö ilman puhdistusainetta

HUOMIO

Vaurioitumisvaara liian vähäisen suihkutusetäisyyden tai soveltumattoman suihkutustyypin johdosta!

Vaurioita maalatuille tai herkille pinnoille.

Säilytä vähintään 30 cm suihkutusetäisyys maalattujen pintojen puhdistuksessa.

Älä puhdista pyörivällä suihkulla autonrenkaita, maalia tai herkkiä pintoja, kuten puuta.

1. Aseta puhdistustehtävään ja kohteeseen sopiva suihkutustyyppi, katso *Suihkutustyypin säätö*.
2. Avaa laukaisinvivun lukitus.
3. Käytä vipua ja suorita puhdistustoimenpide.

Käytön keskeyttäminen

1. Vapauta laukaisinvipu.
   Laite pysähtyy. Järjestelmässä pysyy korkeapaine.
2. Lukitse laukaisinvipu.
3. Aseta korkeapainepistooli korkeapainepistoolin pidikkeeseen.
4. Yli 5 minuutin työtaukojen ajaksi on laite kytkettävä pois päältä.

Käytön lopettaminen

⚠ *VARO*

Loukkaantumisvaara korkean paineen alaisena vuotavan veden johdosta

Vammoja

Irrota korkeapaineletku korkeapainepistoolista tai laitteesta vain, kun järjestelmässä ei ole painetta.

HUOMIO

Jäätyminen aiheuttaa vaurioitumisvaaran!

Esinevahinkoja

Tyhjennä vesi kokonaan laitteesta ja varusteista.

Suojaa laite ja varusteet jäätymiseltä.

1. Vapauta laukaisinvipu.
2. Lukitse laukaisinvipu.
3. Sulje vesihana.
4. Irrota laite vedensyötöstä.
5. Avaa laukaisinvivun lukitus.
6. Paina laukaisinvipua enintään 1 minuutti, kunnes vettä ei enää tule ulos.
   Järjestelmään jäänyt paine purkautuu.
   Vesi pumpataan pois laitteesta jäätymisvaurioiden välttämiseksi.
7. Vapauta laukaisinvipu.
8. Lukitse laukaisinvipu.
9. Kytke laite pois päältä.
10. Irrota verkkopistoke verkkopistorasiasta.
11. Irrota varusteet, tyhjennä laite ja varastoi se, katso *Laitteen säilytys*.

Kuljetus

⚠ *VARO*

Loukkaantumis- ja vaurioitumisvaara laitteen painon johdosta!

Loukkaantumisia ja vaurioita.

Laitteen paino on otettava kuljetuksessa ja varastoinnissa huomioon.

HUOMIO

Vaurioitumisvara vuotavan puhdistusaineen johdosta

Esinevahinkoja

Kuljeta ja säilytä puhdistusainepulloa aina vaahtosuutin asennettuna pystyasennossa, ei vaakasuorassa.

Laitteen kuljettaminen

Laitteen vetäminen/työntäminen

1. Avaa teleskooppikahvan lukitus ja vedä sitä ylöspäin, kunnes se kytkeytyy.
   Kuva O
2. Kallista laite pyörien varaan ja vedä tai työnnä sitä.

Laitteen kantaminen

3. Avaa teleskooppikahvan lukitus ja työnnä se yhteen.
4. Nosta ja kanna laitetta teleskooppikahvasta ja kantokahvasta.

Laitteen kuljetus ajoneuvossa

5. Varmista laite siirtymistä ja kaatumista vastaan.

Varastointi

⚠ *VARO*

Loukkaantumis- ja vaurioitumisvaara laitteen painon johdosta!

Loukkaantumisia ja vaurioita.

Laitteen paino on otettava kuljetuksessa ja varastoinnissa huomioon.

HUOMIO

Vaurioitumisvara vuotavan puhdistusaineen johdosta

Esinevahinkoja

Kuljeta ja säilytä puhdistusainepulloa aina vaahtosuutin asennettuna pystyasennossa, ei vaakasuorassa.

Laitteen säilytys

⚠ *VARO*

Loukkaantumisvaara korkean paineen alaisena vuotavan veden johdosta

Vammoja

Irrota korkeapaineletku korkeapainepistoolista tai laitteesta vain, kun järjestelmässä ei ole painetta.

1. Käytön lopettaminen, katso *Käytön lopettaminen*.
2. Irrota suihkuputki korkeapainepistoolista.
3. Aseta tai lukitse suihkuputki suihkuputken pidikkeeseen.
4. Paina korkeapaineletkun vapautuspainiketta ja irrota korkeapaineletku korkeapainepistoolista.
5. Anna veden valua ulos korkeapainepistoolista.
6. Aseta korkeapainepistooli korkeapainepistoolin pidikkeeseen.

HUOMIO

Vaurioitumisvaara, jos on kelattu väärään suuntaan!

Vaurioita korkeapaineletkussa

Käännä korkeapaineletkukelaa vain ilmoitettuun suuntaan.

7. Kierrä kampikahvaa myötäpäivään korkeapaineletkun kelaamiseksi sisään.
   Kuva P
8. Säilytä verkkokaapelia verkkokaapelin pidikkeessä.
   Kuva Q

Noudata lisäohjeita ennen pitkää varastointia, katso *Hoito ja huolto*

Pakkassuoja

HUOMIO

Jäätyminen aiheuttaa vaurioitumisvaaran!

Esinevahinkoja

Tyhjennä vesi kokonaan laitteesta ja varusteista.

Suojaa laite ja varusteet jäätymiseltä.

1. Pumppaa vesi ulos laitteesta, katso *Käytön lopettaminen*.
2. Irrota varusteet ja anna veden valua ulos, katso *Laitteen säilytys*.
3. Aseta varusteet laitteeseen ja säilytä jäätymiseltä suojatussa tilassa, katso *Laitteen säilytys*.

Hoito ja huolto

⚠ *VAARA*

Hengenvaara!

Hengenvaarallisia vammoja sähköiskun ja virtaajohtaviin osiin kosketuksen johdosta.

Älä kosketa virtaajohtavia osia.

Kytke laite pois päältä.

Irrota verkkopistoke verkkopistorasiasta.

Laite on huoltovapaa, eli mitään säännöllisiä huoltotöitä ei tarvitse suorittaa.

Vesiliitännän siivilän puhdistaminen

HUOMIO

Vaurioitumisvaara puuttuvan tai vaurioituneen siivilän johdosta

Vaurioita korkeapainepumpussa

Älä käytä laitetta ilman siivilää.

Älä puhdista siivilää kovilla, terävillä esineillä.

Puhdista siivilä vesiliitännässä tarvittaessa.

1. Kierrä liitin vesiliitännästä irti.
2. Vedä siivilä ulos.
   Kuva R
3. Puhdista siivilä juoksevan veden alla.
4. Aseta siivilä vesiliitäntään.

Ohjeet häiriötilanteissa

Häiriöillä on usein yksinkertaisia syitä, jotka voit itse poistaa seuraavan yleiskatsauksen avulla. Ota yhteys valtuutettuun asiakaspalveluun epäselvissä tapauksissa tai jos häiriöitä ei ole tässä mainittu.

⚠ *VAARA*

Hengenvaara!

Hengenvaarallisia vammoja sähköiskun ja virtaajohtaviin osiin kosketuksen johdosta.

Älä kosketa virtaajohtavia osia.

Kytke laite pois päältä.

Irrota verkkopistoke verkkopistorasiasta.

Laite ei käynnisty

Virransyöttö katkennut.

1. Tarkasta, että verkkopistoke on yhdistetty.
2. Kytke laite päälle.
3. Avaa laukaisinvivun lukitus ja käytä vipua.
   Laite käynnistyy, mutta jos ei käynnisty:
4. Tarkasta, onko tyyppikilvessä ilmoitettu jännite yhteensopiva virtalähteen jännitteen kanssa.
5. Vedä verkkopistoke ulos verkkopistorasiasta ja tarkasta verkkokaapeli vaurioiden varalta.
   Anna vaurioitunut verkkokaapeli välittömästi valtuutetun asiakaspalvelun vaihdettavaksi.

Moottorin suojakytkin on aktiivinen.

1. Jos moottori on ylikuormittunut, moottorin suojakytkin kytkee laitteen pois päältä.
2. Kytke laite pois päältä.
3. Anna laitteen jäähtyä 1 tunnin.
4. Kytke laite päälle ja ota se käyttöön.
   Jos häiriö ilmenee useita kertoja, anna huoltopalvelun tarkastaa laite.

Puhdistusainetta ei imetä

Asetettu soveltumaton suihkutustyyppi.

1. Käännä suuttimen pää asentoon "Puhdistusainesuihku".

Laitteeseen ei ole asennettu vaahtosuutinta, jossa on puhdistusainepullo.

1. Asenna vaahtosuutin ja täytetty puhdistusainepullo laitteeseen.

Puhdistusainepullo on tyhjä.

1. Asenna täysi pullo puhdistusainetta.

Laitteeseen ei muodostu painetta

Suihkupäähän on asetettu soveltumaton suihkutustyyppi.

1. Aseta suihkutustyyppi korkeapaineletkulle.

Vedentulo on liian vähäistä

1. Avaa vesihana kokonaan.
2. Tarkista, että vedentulon pumppausmäärä on riittävä.

3. Aseta puutarhaletku ilman taitoksia.
4. Varmista, että maksimaalista imukorkeutta ei ole ylitetty.

Vesiliitännän siivilä on likainen.
1. Puhdista vesiliitännän siivilä.

Laitteessa on ilmaa.
1. Ilmaa laite.

Suuret paineen heilahtelut

Suihkusuutin suihkusuuttimen päässä on likaantunut.
1. Puhdista suihkusuutin edestä neulalla ja huuhtele vedellä.

Tuloveden määrä on liian vähäinen.
1. Avaa vesihana kokonaan.
2. Aseta puutarhaletku ilman taitoksia.
3. Puhdista vesiliitännän siivilä.
4. Tarkasta tuloveden määrä ja lisää sitä tarvittaessa.

Laite vuotaa

Laitteen vähäinen vuoto johtuu teknillisistä syistä.
1. Jos laite vuotaa paljon, ota yhteyttä valtuutettuun asiakaspalveluun.

Takuu

Jokaisessa maassa ovat voimassa vastaavan myyntiyhtiömme julkaisemat takuuehdot. Korjaamme laitteessasi mahdollisesti ilmenevät häiriöt takuuajan kuluessa maksutta, jos häiriöiden syynä ovat olleet materiaali- tai valmistusvirheet. Takuutapauksessa pyydämme ottamaan yhteyttä ostotositteen kanssa jälleenmyyjään tai lähimpään valtuutettuun asiakaspalveluun.
(osoite, katso takasivu)
Lisätietoja takuutiedoista (jos saatavilla) on Kärcherin paikallisen verkkosivuston palvelualueella kohdassa "Lataukset".

EU-vaatimustenmukaisuusvakuutus

Vakuutamme täten, että jäljempänä mainittu tuote vastaa voimassa olevia mainittujen direktiivien ja asetusten määräyksiä. Jos tuotetta muutetaan ilman meidän hyväksyntäämme, tämän vakuutuksen voimassaolo raukeaa. Yksinomainen vastuu tämän vaatimustenmukaisuusvakuutuksen antamisesta kuuluu valmistajalle.
Tuote: Painepesuri
Tyyppi: K 4 Comfort Premium,
K 5 Comfort Premium,
K 6 Comfort Premium

Direktiivit ja asetukset
2000/14/EY
2006/42/EY (+2009/127/EY)
2011/65/EU
2014/30/EU
2009/125/EY

Sovellettu asetus (sovelletut asetukset)
(EU) 2019/1781

Sovelletut yhdenmukaistetut standardit
EN 60335-1
EN 60335-2-79
EN 62233: 2008
EN 55014-1: 2017 + A11: 2020
EN 55014-2: 1997 + A1: 2001 + A2: 2008
EN 61000-3-2: 2014
EN 61000-3-3: 2013
EN IEC 63000: 2018

Sovellettu vaatimustenmukaisuuden arviointimenettely
2000/14/EY: liite V

Äänen tehotaso dB(A)
K 4 Comfort Premium
Mitattu: 85
Taattu: 88
K 5 Comfort Premium
Mitattu: 87
Taattu: 90
K 5 Comfort Premium (GB),
K 6 Comfort Premium
Mitattu: 90
Taattu: 93

Nimi ja osoite
Dokumentointivastaava:
S. Reiser
Alfred Kärcher SE & Co. KG
Alfred-Kärcher-Str. 28 - 40
71364 Winnenden (Germany)
Puhelin: +49 7195 14-0
Faksi: +49 7195 14-2212

H. Jenner
Chairman of the Board of Management

S. Reiser
Manager Regulatory Affairs & Certification

Winnenden, 1.9.2025
Allekirjoittaneet toimivat yrityksen johtokunnan puolesta ja sen valtakirjalla.
Alfred Kärcher SE & Co. KG
Alfred-Kärcher-Str. 28 - 40
71364 Winnenden (Germany)
Puh.: +49 7195 14-0
Faksi: +49 7195 14-2212

Tekniset tiedot

		K 5 Comfort Premium	K 6 Comfort Premium
Sähköliitäntä			
Jännite	V	230	230-240
Vaihe	~	1	1
Taajuus	Hz	50	50
Virrankulutus	A	9,1	9,6
Kotelointiluokka		IPX5	IPX5
Suojaluokka		I	I
Verkkosulake (hidas)	A	10	10
Vesiliitäntä			
Tulopaine (enint.)	MPa	1,2	1,2
Tulolämpötila (enint.)	°C	40	40
Tulomäärä (väh.)	l/min	9	9
Imunostokorkeus (enint.)	m	0,5	0,5
Laitteen tehotiedot			
Käyttöpaine	MPa	12	12,5
Suurin sallittu paine	MPa	14,5	16
Pumppausmäärä, vesi	l/min	7,5	7,5

		K 5 Comfort Premium	K 6 Comfort Premium
Pumppausmäärä, puhdistusaine	l/min	0,3	0,3
Käsiruiskupistoolin rekyylivoima	N	17	17
Mitat ja painot			
Tyypillinen käyttöpaino	kg	16,3	16,8
Pituus	mm	417	417
Leveys	mm	346	346
Korkeus	mm	668	668
Määritetyt arvot EN 60335-2-79 mukaan			
Käsi-käsivarsitärinäarvo a_{hv}	m/s^2	1,2	1,1
Epävarmuus K	m/s^2	0,6	0,6
Äänenpainetaso L_{pA}	dB(A)	73	77
Epävarmuus K	dB(A)	2,6	2,6
Äänen tehotaso L_{WA}	dB(A)	87	90
taattu äänentehotaso $L_{WA,d}$	dB(A)	90	93

Oikeus teknisiin muutoksiin pidätetään.

Indhold

KÄRCHER Home & Garden-app 70
Generelle merknader 70
Sikkerhetsinnretninger 70
Symboler på apparatet 70
Miljøvern 70
Forskriftsmessig bruk 71
Tilbehør og reservedeler 71
Leveringsomfang 71
Apparatoversikt 71
Montering 71
Igangsetting 71
Bruk 72
Transport 73
Oppbevaring 73
Stell og vedlikehold 74
Hjelp ved feil 74
Garanti 75
EU-samsvarserklæring 75
Tekniske data 75

KÄRCHER Home & Garden-app

Med KÄRCHER Home & Garden-appen har du følgende fordeler når du bruker apparatet:

- Brukstips og ekspertkunnskap
- Produktinformasjon, oversikt over tilbehør og bruksanvisninger
- Kontakt for assistanse og service
- Nettbutikk - eksklusive tilbud og mye mer

Skann koden på emballasjen eller last ned KÄRCHER Home & Garden-appen fra App Store og registrer produktet ditt på en enkel måte.

Generelle merknader



Les denne oversettelsen av den originale driftsveiledningen før apparatet tas i bruk første gang, og følg de vedlagte sikkerhetsanvisningene. Følg anvisningene.
Oppbevar begge heftene til senere bruk eller for annen eier.

Sikkerhetsinnretninger

⚠ *ADVARSEL*

Fare for personskader!
Alvorlige personskader på grunn av manglende, endrede eller uvirksomme sikkerhetsinnretninger.
Ikke bypass eller fjern sikkerhetsinnretningene og ikke ta dem ut av drift. Sikkerhetsinnretningene tjener til din egen sikkerhet.

Apparatbryter

Apparatbryteren forhindrer utilsiktet oppstart av apparatet.

Låseknapp for utløserhendel

Låseknappen for utløserhendelen sperrer utløserhendelen og forhindrer ukontrollert start av apparatet.

Auto-stopp-funksjon

Når du slipper utløserhendelen, kobler trykkbryteren ut høytrykkspumpen, og høytrykksstrålen stopper. Hvis utløserhendelen trekkes, kobler pumpen inn igjen.

Motorvernbryter

Dersom strømforbruket er for høyt, slår motorvernbryteren av apparatet.

Symboler på apparatet



Ikke rett høytrykksstrålen mot personer, dyr, aktiv elektrisk utrustning eller mot selve apparatet.
Beskytt apparatet mot frost.



Apparatet skal ikke kobles direkte til det offentlige drikkevannsnettet.

Miljøvern



Materialet i emballasjen kan resirkuleres. Kvitt deg med emballasjen på en miljøvennlig måte.



Elektriske og elektroniske apparater inneholder verdifulle resirkulerbare materialer og ofte deler som batterier, batteripakker eller olje. Disse kan utgjøre en potensiell fare for helse og miljø ved feil bruk eller feil avfallsbehandling. Disse delene er imidlertid nødvendige for korrekt drift av apparatet. Apparater merket med dette symbolet skal ikke kastes i husholdningsavfallet.

Rengjøringsarbeid som medfører oljeholdig spillvann, som f.eks. vask av motor og karosseri, skal bare utføres på vaskeplasser med oljeutskiller.

Arbeid med rengjøringsmidler skal bare utføres på vanntette arbeidsområder som er koblet til kloakksystemet. Ikke la rengjøringsmiddel renne ut i vassdrag eller trenge ned i jordsmonn.

Uttak av vann fra offentlige vassdrag er forbudt i enkelte land.

Anvisninger om innhold (REACH)
Aktuell informasjon om innholdsstoffene finner du på:
www.kaercher.de/REACH

Forskriftsmessig bruk

Høytrykksvaskeren skal kun brukes til private formål. Høytrykksvaskeren er ment for rengjøring av maskiner, kjøretøy, byggverk, verktøy, fasader, terrasser, hageutstyr osv. med høytrykksvannstråle.

Tilbehør og reservedeler

Bruk bare originalt tilbehør og originale reservedeler; de garanterer for en sikker og problemfri drift av apparatet. Informasjon om tilbehør og reservedeler finner du på *www.kaercher.com*.

Leveringsomfang

Apparatets leveringsomfang er vist på emballasjen. Kontroller at innholdet i pakken er komplett når du pakker ut. Manglende tilbehør eller transportskader skal meldes til forhandleren.

Apparatoversikt

Bilder, se grafikkside
Illustrasjoner som eksempel, detaljer kan variere
Figur A

(1) Stråledysehode
(2) Lanse
(3) Høytrykkspistol
(4) Frakoblingsknapp for høytrykkslange
(5) Avtrekker
(6) Låseknapp for utløserhendel
(7) Høytrykksslange
(8) Høytrykkspistolholder
(9) Høytrykksslangetrommel
(10) Sveivhåndtak
(11) Apparatbryter
(12) Hjul
(13) Teleskophåndtak
(14) Opplåsingstast for teleskophåndtak
(15) Strømkabelholder
(16) Strømkabel
(17) Stikkontakt
(18) Typeskilt
(19) Bærehåndtak
(20) * Hageslange
(21) Kobling for vanntilkoblingen
(22) ** KÄRCHER sugeslange
(23) Sil
(24) Vanntilkobling
(25) Rengjøringsmiddelflaske
(26) Skummunnstykke
(27) Lanseholder
(28) Utløsertast for skumdyser
(29) Skumdoseringsspak

* kreves i tillegg
** leveres som ekstrautstyr

Montering

Illustrasjoner, se grafikkside.
Monter på de løse delene som følger med før apparatet tas i bruk.

Monter teleskophåndtak

1. Stikk teleskophåndtaket inn i apparatet til du hører at det går i inngrep.
   Figur B

Monter strålerørholderen

1. Monter lanseholderen:
   a Sett strålerørholderen inn i åpningene på apparatet og
   b trykk den opp til du hører at den går i inngrep.
   Figur C

Monter høytrykkspistolholderen

1. Monter høytrykkspistolholderen:
   a Sett høytrykkspistolholderen inn i åpningene på apparatet og
   b trykk ned til den går i inngrep.
   Figur D

Monter strømkabelholderen

1. Monter strømkabelholderen:
   a Sett strømkabelholderen inn i åpningene på apparatet og
   b klapp den på apparatet til du hører at den går i lås.
   Figur E

Monter koblingen for vanntilkoblingen

1. Skru koblingen for vanntilkoblingen på apparatets vanntilkobling.
   Figur F

Monter skumdysen på apparatet

1. Skru fast skumdysen på rengjøringsmiddelflasken.
   Figur G
2. La skumdysen gå i inngrep på apparatet.
3. For å demontere må du trykke trykk på utløserknappen for skumdysen og trekke av skumdysen på apparatet.

Igangsetting

1. Sett apparatet på et vannrett, jevnt underlag.

OBS

OBS Fare for skader ved bruk med oppviklet høytrykksslange

Skader på høytrykksslangen.
Trekk høytrykksslangen helt av og legg den ut uten knuter, løkker og vridninger før du bruker apparatet.

2. Trekk i høytrykksslangen rulle den helt av slangetrommelen.
3. Rull av høytrykksslangen uten knuter, sløyfer og vridninger.
4. Monter høytrykksslangen på høytrykkspistolen:
   a Juster høytrykksslangen og
   b sett den inn høytrykksslangen til du hører at den går i inngrep.
   Figur H
5. Sjekk at forbindelsen er sikker ved å dra i høytrykksslangen.
6. Vikle strømkabelen helt av.
   Figur I
7. Sett inn støpselet i en stikkontakt.

Opprette vannforsyning

OBS

Fare for skader på grunn av forurenset vann!

Forurensninger i vannet kan skade høytrykkspumpen og tilbehøret.

Bruk apparatet utelukkende med rent ferskvann uten urenheter eller tilsetningsstoffer.

Det må aldri brukes forurenset vann, kloakkvann eller saltvann.

Kärcher anbefaler at det brukes et valgfritt vannfilter fra Kärcher.

1. Kontroller at trykket i, temperaturen på og mengden av vannet som tilføres, oppfyller kravene, se *Tekniske data.*

Merknad

Overhold forskriftene fra vannverket.

Tilkobling til vannledningen

OBS

ATTENTION Fare for skader ved bruk av slangekoblinger fra Mess

Skader på høytrykkspumpen.

Bruk kun slangekoblinger med/uten AquaStop-funksjon fra Kärcher, slangekoblinger uten AquaStop-funksjon eller slangekoblinger laget av plast med AquaStop-funksjon fra tredjepart.

1. Sett hageslangen på koblingen for vanntilkoblingen.

Merknad

Tekstilforsterket hageslange kreves, diameter minst 1/2 tommer (13 mm), lengde minst 7,5 m med vanlig hurtigkobling.

Figur J

2. Koble hageslangen til vannledningen.
3. Åpne vannkranen helt.

Sug vann fra beholdere

Dette apparatet er utstyrt med KÄRCHERS sugeslange for suging av vann fra f.eks. fra regntønner eller dammer (maksimal sugehøyde se *Tekniske data*).

1. Skru av koblingen på vanntilkoblingen.
2. Fyll KÄRCHER-sugeslangen med vann.
3. Skru fast KÄRCHER-sugeslangen på vanntilkoblingen for apparatet, og heng den i en vannkilde.

Luft apparatet

Merknad

Ikke installer et strålerør eller en skumdyse på høytrykkspistolen for å lufte apparatet.

1. Slå på apparatet ved å dreie apparatbryteren til posisjon "I".
   For å slå av apparatet dreier du apparatbryteren til posisjon "0".
   Figur K
2. Lås opp utløserhendelen.
   Figur L
3. Trykk inn avtrekkeren.
   Apparatet slås på.
4. La apparatet gå i maksimalt 2 minutter til vannet som kommer ut av høytrykkspistolen, er uten bobler.

Merknad

Hvis skumdysen er montert på apparatet, tilsettes det vaskemiddel.

5. Slipp avtrekkeren.
6. Lås utløserhendelen.

Bruk

⚠ *FORSIKTIG*

Fare for personskader på grunn av vann som slipper ut under høyt trykk!

Personskader

Høytrykksslangen skal kun tas av høytrykkspistolen eller apparatet så lenge det ikke er trykk i systemet.

OBS

Fare for skader ved tørrkjøring av pumpen!

Pumpeskader

Koble ut apparatet hvis det ikke bygger opp trykk innen 2 minutter.

Gå fram i henhold til instruksjonene i kapittel Hjelp ved feil.

Still inn stråletype

1. Lås utløserhendelen.
2. Rett inn strålerøret, stikk det inn i høytrykkspistolen og fest det ved å dreie 90°.
   Figur M

OBS

Fare for skader når stråledysehodet dreies under drift!

Skader på strålerøret

Slipp utløserhendelen før du dreier stråledysehodet.

3. Drei stråledysehodet for å stille inn en stråletype som passer for rengjøringsoppgaven og objektet. Det aktuelle piktogrammet må peke oppover.
   Figur N

Merknad

Materialenes følsomhet kan variere kraftig avhengig av alder og tilstand. Anbefalingene er derfor ikke bindende.

Piktogram	Stråleform og -trykk	Anbefales for f. eks.
	Rengjøringsmiddelstråle med lavt trykk	alle overflater som er egnet for bruk av rengjøringsmidler
	Bred flatstråle med middels trykk	Personbil / motorsykkel, sykkel, teglsteins- / sandsteinsflater, pussede vegger, treflater, kunststoff- /rottingmøbler
	Smal flatstråle med høyt trykk	Steinfliser, asfalt, metalloverflater, hageredskaper (trillebår, spade osv.)
	Roterende stråle med høyeste trykk	spesielt vanskelig smuss på steinfliser, asfalt, metalloverflater, hageredskaper (trillebår, spade osv.)

Drift med rengjøringsmiddel

⚠ *FARE*

Helsefare på grunn av rengjøringsmidler!

Alvorlige helseskader

Ta hensyn til sikkerhetsdatabladet fra rengjøringsmiddelprodusenten ved bruk av rengjøringsmidler.

Bruk spesifisert personlig beskyttelsesutstyr (PBU).

OBS

Fare for skader å grunn av uegnet rengjøringsmiddel!

Materielle skader

Bruk kun rengjøringsmidler som er godkjent av KÄRCHER og som er egnet for objektene som skal rengjøres.

Følg sikkerhetshenvisningene, doseringsanbefalingene og henvisningene som følger med rengjøringsmiddelet.

Vær sparsom med bruken av rengjøringsmidler.

OBS

Fare for skader hvis rengjøringsmidler virker for lenge og tørker inn!

Materielle skader

Ikke påfør rengjøringsmidler på varme overflater og følg maksimal virketid.

Ikke la rengjøringsmidler tørke.

Merknad

KÄRCHERs rengjøringsmidler garanterer at du kan arbeide effektivt uten problemer. Få råd eller bestill våre informasjonsblader for rengjøringsmidlene.

1. Rengjøringsmiddelet kan tilsettes eller påføres med skumdysen.

   Tilsetning

   a Monter skumdysen på apparatet.
   Stillingen skumdoseringsspaken er ikke av betydning.

   b Still inn rengjøringsmiddelstrålen på stråledysehodet, se *Still inn stråletype*.
   Rengjøringsmiddelet tilsettes vannstrålen under drift.

   Bruk skumdysen

   a Demonter skumdysen på apparatet og monter den på høytrykkspistolen i stedet for strålerøret.
   Still inn ønsket mengde skum med skumdoseringsspaken.
2. Lås opp utløserhendelen.
3. Betjen utløserhendelen og spray rengjøringsmidlet sparsomt på de tørre flatene.
4. La vaskemidlet virke (ikke tørk).
5. Spyl av løsnet smuss egnet stråletype, se *Drift uten rengjøringsmiddel*.

Drift uten rengjøringsmiddel

OBS

Fare for skader på grunn av får liten stråleavstand eller uegnet stråletype!

Skader på lakkerte eller følsomme overflater!

Hold en stråleavstand på minst 30 cm ved rengjøring av lakkerte overflater.

Ikke rengjør bildekk, lakk eller ømfintlige overflater slik som tre, med dreiestrålen.

1. Oppgi en stråletype som passer for rengjøringsoppgaven og objektet, se *Still inn stråletype*.
2. Lås opp utløserhendelen.
3. Trykk på avtrekkeren og utfør rengjøringsprosessen.

Avbryt driften

1. Slipp avtrekkeren.
   Apparatet stopper. Høytrykket i systemet opprettholdes.
2. Lås utløserhendelen.
3. Plasser høytrykkspistolen i høytrykkspistolholderen.
4. Slå av apparatet ved arbeidspauser som varer lenger enn 5 minutter.

Avslutt driften

⚠ *FORSIKTIG*

Fare for personskader på grunn av vann som slipper ut under høyt trykk!

Personskader

Høytrykksslangen skal kun tas av høytrykkspistolen eller apparatet så lenge det ikke er trykk i systemet.

OBS

Fare for skader på grunn av frost!

Materielle skader

Tøm ut alt vannet fra apparatet og tilbehøret.

Apparatet og tilbehøret må alltid beskyttes mot frost.

1. Slipp avtrekkeren.
2. Lås utløserhendelen.
3. Steng vannkranen.
4. Koble apparatet fra vannforsyningen.
5. Lås opp utløserhendelen.
6. Trykk inn utløserspaken i maks. 1 minutt til det ikke lenger kommer vann ut.
   Det gjenværende trykket i systemet reduseres.
   Vannet pumpes ut av apparatet for å hindre frostskader.
7. Slipp avtrekkeren.
8. Lås utløserhendelen.
9. Slå av apparatet.
10. Trekk støpselet ut av stikkontakten.
11. Demonter, tøm og oppbevar tilbehøret på apparatet, se *Oppbevare apparatet*.

Transport

⚠ *FORSIKTIG*

Fare for personskader og materielle skader på grunn av vekten av apparatet!

Personskader og materielle skader.

Ta hensyn til apparatets vekt ved transport og lagring.

OBS

Fare for skader på grunn av rengjøringsmiddellekkasje

Materielle skader

Transportér og oppbevar alltid rengjøringsmiddelflasken med den monterte skumdysen oppreist, ikke liggende.

Transporter apparatet

Trekk /skyv apparatet

1. Lås opp teleskophåndtaket og trekk det oppover til det går i lås.
   Figur O
2. Vipp apparatet på hjulene og trekk eller skyv det.

Bære apparatet

3. Lås opp teleskophåndtaket og skyv det sammen.
4. Løft og bær apparatet ved hjelp av teleskop- og bærehåndtaket.

Transportere apparatet i kjøretøy

5. Sikre apparatet så det ikke kan skli eller velte.

Oppbevaring

⚠ *FORSIKTIG*

Fare for personskader og materielle skader på grunn av vekten av apparatet!

Personskader og materielle skader.

Ta hensyn til apparatets vekt ved transport og lagring.

OBS

Fare for skader på grunn av rengjøringsmiddellekkasje

Materielle skader

Transportér og oppbevar alltid rengjøringsmiddelflasken med den monterte skumdysen oppreist, ikke liggende.

Oppbevare apparatet

⚠ FORSIKTIG

Fare for personskader på grunn av vann som slipper ut under høyt trykk!

Personskader

Høytrykksslangen skal kun tas av høytrykkspistolen eller apparatet så lenge det ikke er trykk i systemet.

1. Avslutt driften, se *Avslutt driften*.
2. Demonter strålerøret fra høytrykkspistolen.
3. Sett eller lås strålerøret i en strålerørholder.
4. Trykk på utløserknappen for høytrykksslangen og trekk av høytrykksslangen på høytrykkspistolen.
5. La vannet renne ut av høytrykkspistolen.
6. Plasser høytrykkspistolen i høytrykkspistolholderen.

OBS

Fare for skader ved feil vikleretning!

Skader på høytrykksslangen.

Drei høytrykksslangetrommelen bare i den oppgitte retningen.

7. Drei sveivehåndtaket med klokken for å vikle opp høytrykksslangen.
   Figur P
8. Plasser strømledningen på strømkabelholderen.
   Figur Q

Ved langvarig lagring må du ta hensyn til tilleggshenvisningene, se *Stell og vedlikehold*.

Frostbeskyttelse

OBS

Fare for skader på grunn av frost!

Materielle skader

Tøm ut alt vannet fra apparatet og tilbehøret.

Apparatet og tilbehøret må alltid beskyttes mot frost.

1. Pump vannet ut av apparatet, se *Avslutt driften*.
2. Demonter tilbehøret og la vannet renne ut, se *Oppbevare apparatet*.
3. Oppbevar tilbehøret på apparatet og lagre det i et frostsikkert rom, se *Oppbevare apparatet*.

Stell og vedlikehold

⚠ FARE

Livsfare!

Dødelige skader på grunn av elektrisk støt ved berøring av strømførende deler.

Ikke berør spenningsførende deler.

Slå av apparatet.

Trekk strømpluggen ut av stikkontakten.

Apparatet er vedlikeholdsfritt, d vs. Det må ikke utføres regelmessige vedlikeholdsarbeider.

Rengjøre silen i vanntilkoblingen

OBS

Fare for skader på grunn av manglende eller skadet sil!

Skader på høytrykkspumpen

Apparatet skal ikke brukes uten sil.

Ikke rengjør silen med harde, spisse gjenstander.

Rengjør silen i vanntilkoblingen ved behov.

1. Skru av koblingen på vanntilkoblingen.
2. Ta ut silen.
   Figur R
3. Rengjør silen under rennende vann.
4. Sett silen inn i vanntilkoblingen.

Hjelp ved feil

Feil har oftest enkle årsaker som du selv kan utbedre ved hjelp av følgende oversikt. I tvilstilfeller, eller ved driftsforstyrrelser som ikke er nevnt her, kan du kontakte vår autoriserte kundeservice.

⚠ FARE

Livsfare!

Dødelige skader på grunn av elektrisk støt ved berøring av strømførende deler.

Ikke berør spenningsførende deler.

Slå av apparatet.

Trekk strømpluggen ut av stikkontakten.

Apparatet går ikke

Spenningsforsyningen er brutt.

1. Sjekk om stikkontakten er plugget inn.
2. Koble inn apparatet.
3. Lås opp og betjen utløserhendelen.
   Apparatet starter opp, ellers:
4. Kontroller at spenningen som er oppgitt på typeskiltet stemmer overens med strømkildens spenning.
5. Trekk støpselet ut av stikkontakten og kontroller om strømkabelen og støpselet er skadet.
   Ved skader må strømkabelen skiftes ut omgående av autorisert kundeservice.

Motorvernbryteren er aktiv.

1. Hvis motoren er overbelastet, slår motorvernbryteren av apparatet.
2. Slå av apparatet.
3. La apparatet avkjøles i 1 time.
4. Slå på apparatet og sett det i drift.
   Hvis feilen oppstår flere ganger, må apparatet kontrolleres av kundeservice.

Rengjøringsmiddel suges ikke opp

En uegnet stråletype er stilt inn.

1. Drei stråledysehodet til stillingen "Rengjøringsmiddelstråle".

Skumdysen med rengjøringsmiddelflasken er ikke montert på apparatet.

1. Monter skumdysen med den fylte rengjøringsmiddelflasken på apparatet.

Rengjøringsmiddelflasken er tom.

1. Monter en full rengjøringsmiddelflaske.

Apparatet bygger ikke opp trykk

Det er stilt inn en uegnet stråletype på stråledysehodet.

1. Still inn en stråletype med høytrykksstråle.

Vanntilførselen er for liten.

1. Åpne vannkranen helt.
2. Kontroller at vannmengden i vanntilløpet er stor nok.
3. Legg hageslangen uten knekk.
4. Forsikre deg om at den maksimale sugehøyden ikke er overskredet.

Silen i vanntilkoblingen er skitten.

1. Rengjør silen i vanntilkoblingen.

Det er luft i apparatet.

1. Luft ut apparatet.

Store trykksvingninger

Stråledysen i stråledysehodet er tilsmusset.

1. Rengjør stråledysen forfra med en nål og spyl med vann.

Innløpsvannmengden er for liten.

1. Åpne vannkranen helt.
2. Legg hageslangen uten knekk.
3. Rengjør silen i vanntilkoblingen.
4. Kontroller innløpsvannmengden og øk den ved behov.

Lekk apparat

Litt lekkasje fra apparatet har tekniske årsaker.
1. Ved stor lekkasje må du informere autorisert kundeservice.

Garanti

Vår ansvarlige salgsorganisasjon for de enkelte land har utgitt garantibetingelsene som gjelder i det aktuelle landet. Eventuelle feil på apparatet repareres gratis i garantitiden dersom disse kan føres tilbake til material- eller produksjonsfeil. Ved behov for garantireparasjoner bes du henvende deg til din forhandler eller nærmeste autoriserte kundeservice og fremvise kjøpskvitteringen. (Se adresse på baksiden)
Videre garantiinformasjon (hvis tilgjengelig) finner du i serviceområdet på ditt lokale Kärcher-nettsted under "Nedlastinger".

EU-samsvarserklæring

Vi erklærer med dette at produktet som er nevnt under, oppfyller relevante bestemmelser i angitte direktiver og forskrifter. Endringer på maskinen som ikke er avtalt med oss, gjør at denne erklæringen blir ugyldig. Produsenten er eneansvarlig for å utstede denne samsvarserklæringen.
Produkt: Høytrykksspyler
Type: K 4 Comfort Premium,
K 5 Comfort Premium,
K 6 Comfort Premium

Direktiver og forordninger
2000/14/EF
2006/42/EF (+2009/127/EF)
2011/65/EU
2014/30/EU
2009/125/EF

Anvendt(e) forordning(er)
(EU) 2019/1781

Anvendte harmoniserte standarder
EN 60335-1
EN 60335-2-79
EN 62233: 2008
EN 55014-1: 2017 + A11: 2020
EN 55014-2: 1997 + A1: 2001 + A2: 2008
EN 61000-3-2: 2014
EN 61000-3-3: 2013
EN IEC 63000: 2018

Anvendte samsvarsvurderingsprosesser
2000/14/EF: Vedlegg V

Lydeffektnivå dB(A)
K 4 Comfort Premium
Målt: 85
Garantert: 88
K 5 Comfort Premium
Målt: 87
Garantert: 90
K 5 Comfort Premium (GB),
K 6 Comfort Premium
Målt: 90
Garantert: 93

Navn og adresse
Dokumentasjonsfullmektig:
S. Reiser
Alfred Kärcher SE & Co. KG
Alfred-Kärcher-Str. 28 - 40
71364 Winnenden (Germany)
Telefon: +49 7195 14-0
Faks: +49 7195 14-2212

H. Jenner
Chairman of the Board of Management

i.V. S. Reiser
Manager Regulatory Affairs & Certification

Winnenden, 2025/09/01
Undertegnede handler på vegne av og med fullmakt fra styret.
Alfred Kärcher SE & Co. KG
Alfred-Kärcher-Str. 28 - 40
71364 Winnenden (Germany)
Tlf.: +49 7195 14-0
Faks: +49 7195 14-2212

Tekniske data

		K 5 Comfort Premium	K 6 Comfort Premium
Elektrisk tilkobling			
Spenning	V	230	230-240
Fase	~	1	1
Frekvens	Hz	50	50
Strømforbruk	A	9,1	9,6
Beskyttelsesgrad		IPX5	IPX5
Beskyttelsesklasse		I	I
Nettsikring (treg)	A	10	10
Vanntilkobling			
Tilførselstrykk (maks.)	MPa	1,2	1,2
Tilførselstemperatur (maks.)	°C	40	40
Tilførselsmengde (min.)	l/min	9	9
Innsugingshøyde (maks.)	m	0,5	0,5
Effektspesifikasjoner apparat			
Driftstrykk	MPa	12	12,5
Maks. tillatt trykk	MPa	14,5	16
Transportmengde, vann	l/min	7,5	7,5
Transportmengde, rengjøringsmiddel	l/min	0,3	0,3
Rekylkraften til høytrykkspistolen	N	17	17
Mål og vekt			
Gjennomsnittlig driftsvekt	kg	16,3	16,8
Lengde	mm	417	417
Bredde	mm	346	346
Høyde	mm	668	668
Registrerte verdier mht. EN 60335-2-79			
Hånd-arm-vibrasjonsverdi a_{hv}	m/s^2	1,2	1,1
Usikkerhet K	m/s^2	0,6	0,6
Lydtrykknivå L_{pA}	dB(A)	73	77
Usikkerhet K	dB(A)	2,6	2,6
Lydeffektnivå L_{WA}	dB(A)	87	90
garantert lydeffektnivå $L_{WA,d}$	dB(A)	90	93

Med forbehold om tekniske endringer.

Indhold

KÄRCHER Home & Garden App 76
Generelle henvisninger 76
Sikkerhedsanordninger 76
Symboler på maskinen 76
Miljøbeskyttelse 76
Korrekt anvendelse 76
Tilbehør og reservedele 76
Leveringsomfang 76
Apparatoversigt 76
Montering 77
Ibrugtagning 77
Drift 78
Transport 79
Opbevaring 79
Pleje og vedligeholdelse 80
Hjælp ved fejl 80
Garanti 80
EU-overensstemmelseserklæring 80
Tekniske data 81

KÄRCHER Home & Garden App

Med KÄRCHER Home & Garden App har du følgende fordele, når du bruger dit apparat:

- Anvendelsestips og ekspertviden
- Produktinformationer, tilbehørsoversigt og driftsvejledninger
- Hjælp og servicekontakt
- Onlineshop - eksklusive tilbud og meget mere

Scan koden på emballagen, eller download KÄRCHER Home & Garden App fra din App Store, og registrér nemt dit produkt.

Generelle henvisninger



Læs den originale driftsvejledning og de vedlagte sikkerhedshenvisninger inden maskinen tages i brug første gang. Betjen maskinen i overensstemmelse hermed.
Opbevar begge hæfter til senere brug eller til kommende brugere.

Sikkerhedsanordninger

⚠ *ADVARSEL*

Fare for tilskadekomst!
Alvorlig personskade på grund af manglende, ændrede eller uvirksomme sikkerhedsanordninger.
Undlad at omgå eller fjerne sikkerhedsanordningerne og sætte disse ud af funktion. Sikkerhedsanordninger fungerer som din beskyttelse.

Maskinkontakt

Maskinkontakten forhindrer en utilsigtet start af maskinen.

Låseknap til udløserhåndtag

Låseknappen til udløserhåndtaget spærrer udløserhåndtaget og forhindrer, at apparatet starter utilsigtet.

Auto-stop-funktion

Hvis udløserhåndtaget slippes, frakobler trykkontakten højtrykspumpen, og højtrykstrålen stopper. Hvis udløserhåndtaget trækkes, tilkobles højtrykspumpen.

Motorværn

Maskinens motorværn frakobles ved for højt strømforbrug.

Symboler på maskinen



Højtrykkstrålen må ikke rettes mod personer, dyr, tændt elektrisk udstyr eller mod selve maskinen.
Beskyt maskinen mod frost.



Maskinen må ikke sluttes direkte til det offentlige drikkevandsnet.

Miljøbeskyttelse



Emballagematerialerne kan genbruges. Sørg for at bortskaffe emballage miljømæssigt korrekt.



Elektriske og elektroniske maskiner indeholder værdifulde materialer, der kan genbruges, og ofte dele, såsom batterier, genopladelige batterier eller olie, der ved forkert håndtering eller forkert bortskaffelse kan udgøre en fare for menneskers sundhed og for miljøet. Disse dele er imidlertid nødvendige for at sikre en korrekt drift af maskinen. Maskiner, der er mærket med dette symbol, må ikke bortskaffes sammen med husholdningsaffaldet.

Rengøringsopgaver, der genererer olieholdigt spildevand, f.eks. motorvask og undervognsvask, må kun udføres på vaskepladser med olieudskiller.

Arbejde med rengøringsmidler må kun udføres på væsketætte arbejdsflader med tilslutning til spildevandsafløbet. Rengøringsmidler må ikke løbe ud i vandløb eller trænge ned i jorden.

I nogle lande er det ikke tilladt af tappe vand fra offentlige vandløb.

Henvisninger til indholdsstoffer (REACH)
Aktuelle oplysninger om indholdsstoffer findes på:
www.kaercher.de/REACH

Korrekt anvendelse

Denne højtryksrenser må kun anvendes til privat brug. Højtryksrenseren er beregnet til rengøring af maskiner, køretøjer, bygninger, værktøjer, facader, terrasser, haveredskaber osv. med en højtryksvandstråle.

Tilbehør og reservedele

Anvend kun originaltilbehør og -reservedele. De er en garanti for en sikker og fejlfri drift af maskinen. Informationer om tilbehør og reservedele findes på *www.kaercher.com*.

Leveringsomfang

Maskinens leveringsomfang er vist på emballagen. Kontroller ved udpakningen, om indholdet er komplet. Kontakt venligst forhandleren, hvis der mangler tilbehør eller ved transportskader.

Apparatoversigt

Figurer, se grafiksider
Illustrationer som eksempel, detaljer kan afvige
Figur A

① Stråledysehoved
② Strålerør
③ Højtrykspistol
④ Højtryksslangeudløserknap

(5) Aftrækker
(6) Låseknap til udløserhåndtag
(7) Højtryksslange
(8) Højtrykspistolholder
(9) Højtryksslangetromle
(10) Håndsvingsgreb
(11) Maskinkontakt
(12) Hjul
(13) Teleskopgreb
(14) Udløserknap til teleskopgreb
(15) Netkabelholder
(16) Netkabel
(17) Netstik
(18) Typeskilt
(19) Bæregreb
(20) * Haveslange
(21) Kobling til vandtilslutningen
(22) ** KÄRCHER sugeslange
(23) Si
(24) Vandtilslutning
(25) Rengøringsmiddelflaske
(26) Skumdyse
(27) Strålerørholder
(28) Udløserknap til skumdyser
(29) Skumdoseringshåndtag

* Derudover nødvendigt
** Kan fås som ekstraudstyr

Montering

Figurer, se grafikside.
Inden ibrugtagningen skal de løse dele, der følger med maskinen, monteres.

Montering af teleskopgreb

1. Sæt teleskopgrebet i apparatet, indtil det går hørbart i indgreb.
   Figur B

Montering af strålerørholderen

1. Montering af strålerørholderen:
   a Sæt strålerørholderen ind i åbningerne på apparatet, og
   b tryk det op, indtil det går hørbart i indgreb.
   Figur C

Montering af højtrykspistolholderen

1. Montering af højtrykspistolholderen:
   a Sæt højtrykspistolholderen i åbningerne på apparatet, og
   b tryk ned, indtil den går i indgreb.
   Figur D

Montering af netkabelholderen

1. Montering af netkabelholderen:
   a Sæt netkabelholderen i åbningerne på apparatet, og
   b klap det på apparatet, indtil det går hørbart i indgreb.
   Figur E

Monter koblingen til vandtilslutningen

1. Skru koblingen til vandtilslutningen på maskinens vandtilslutning.
   Figur F

Montering af skumdysen på apparatet

1. Skru skumdysen på rengøringsmiddelflasken.
   Figur G
2. Lad skumdysen gå i indgreb på apparatet.
3. Tryk på udløserknappen til skumdysen for at afmontere den, og træk skumdysen på apparatet af.

Ibrugtagning

1. Stil maskinen på en vandret, jævn flade.

BEMÆRK

Risiko for beskadigelse ved drift med oprullet højtryksslange
Skader på højtryksslangen.
Rul højtryksslangen helt af, og læg den ud uden knuder, sløjfer og snoninger, før du anvender apparatet.

2. Træk i højtryksslangen for at rulle den helt af slangetromlen.
3. Læg højtryksslangen uden knuder, sløjfer og snoninger.
4. Montering af højtryksslangen på højtrykspistolen:
   a Justér højtryksslangen, og
   b stik den ind i højtrykspistolen, indtil det kan høres, at den går i hak.
   Figur H
5. Kontrollér, at forbindelserne er sikre ved at trække i højtryksslangen.
6. Rul netkablet helt af.
   Figur I
7. Sæt netstikket i en stikkontakt.

Etablering af vandforsyning

BEMÆRK

Risiko for beskadigelser på grund af forurenet vand!
Urenheder i vandet kan beskadige højtrykspumpen og tilbehøret.
Brug kun maskinen med rent ferskvand uden urenheder eller tilsætningsstoffer.
Brug aldrig forurenet vand, spildevand eller saltvand.
Kärcher anbefaler dig at anvende det ekstra Kärcher-vandfilter.

1. Kontrollér fødevandets tryk, temperatur og mængde for overholdelse af kravene, se *Tekniske data*.

Obs
Overhold forskrifterne fra den pågældende vandforsyningsvirksomhed.

Tilslutning til vandledningen

BEMÆRK

Risiko for beskadigelse ved anvendelse af slangekoblinger fra messing med AquaStop-funktion fra andre producenter.
Skader på højtrykspumpen.
Anvend udelukkende slangekoblinger med/uden Aqua-Stop-funktion fra Kärcher, slangekoblinger uden Aqua-

Stop-funktion eller slangekoblinger af kunststof med AquaStop-funktion fra andre producenter.

1. Sæt haveslangen på koblingen til vandtilslutningen.

Obs

Stofforstærket haveslange nødvendig, diameter mindst 1/2 tomme (13 mm), længde mindst 7,5 m med almindelig lynkobling.

Figur J

2. Tilslut haveslangen til vandledningen.
3. Åbn vandhanen helt.

Opsugning af vand fra beholdere

Dette apparat er med KÄRCHER-sugeslangen egnet til opsugning af vand fra f.eks. regnvandstønder eller damme (maksimal sugehøjde, se *Tekniske data*).

1. Skru koblingen af vandtilslutningen.
2. Fyld KÄRCHER-sugeslangen med vand.
3. Skru KÄRCHER-sugeslangen på maskinens vandtilslutning, og anbring den i en vandkilde.

Udluftning af maskinen

Obs

Montér hverken strålerøret eller skumdysen på højtrykspistolen for at udlufte apparatet.

1. Tænd apparatet ved at dreje apparatkontakten til position "I".
   Drej apparatkontakten til position "0" for at slukke apparatet.
   Figur K
2. Lås udløserhåndtaget op.
   Figur L
3. Betjen udløserhåndtaget.
   Maskinen tændes.
4. Anvend apparatet i mindst 2 minutter, indtil der kommer vand ud uden bobler ved højtrykspistolen.

Obs

Hvis skumdysen er monteret på apparatet, tilsættes der rengøringsmiddel.

5. Slip udløserhåndtaget.
6. Lås udløserhåndtaget.

Drift

⚠ *FORSIGTIG*

Risiko for kvæstelser på grund af vand, der trænger ud under højtryk

Kvæstelser

Højtryksslangen må kun afbrydes fra højtrykspistolen eller maskinen, når der ikke er tryk i systemet.

BEMÆRK

Risiko for beskadigelse ved tørløb på pumpen

Pumpeskade

Sluk maskinen, hvis der ikke opbygges et tryk inden for 2 minutter.

Gå frem i henhold til henvisningerne i Hjælp ved fejl.

Indstilling af stråletype

1. Lås udløserhåndtaget.
2. Justér strålerøret, sæt det i højtrykspistolen, og fastgør det ved at dreje 90°.
   Figur M

BEMÆRK

Risiko for beskadigelse ved at dreje stråledysehovedet under driften

Skader på strålerøret

Slip udløserhåndtaget, før du drejer stråledysehovedet.

3. Drej stråledysehovedet for at indstille en stråletype, der passer til rengøringsopgaven og objektet.
   Det tilsvarende piktogram skal pege opad.
   Figur N

Obs

Materialers modstandsdygtighed kan variere meget afhængigt af alder og tilstand. Anbefalingerne er derfor ikke bindende.

Piktogram	Stråleform og -tryk	Anbefales til f.eks.
	rengøringsmiddelstråle med lavt tryk	alle overflader, der er egnede til anvendelse af rengøringsmidler
	Bred fladstråle med middel tryk	Personbil/motorcykel, cykel, murstens-/sandstensoverflader, pudsede vægge, træoverflader, kunststof-/rattanmøbler
	Smal fladstråle med højt tryk	Stenfliser, asfalt, metaloverflader, haveredskaber (trillebør, spader osv.)
	Roterende stråle med maksimalt tryk	Særligt hårdnakket smuds på stenfliser, asfalt, metaloverflader, haveredskaber (trillebør, spader osv.)

Drift med rengøringsmiddel

⚠ *FARE*

Sundhedsfare på grund af rengøringsmidler!

Alvorlige sundhedsskader

Overhold rengøringsmiddelproducentens sikkerhedsdatablad.

Bær personligt beskyttelsesudstyr som foreskrevet.

BEMÆRK

Risiko for beskadigelse på grund af uegnede rengøringsmidler!

Materielle skader

Anvend kun rengøringsmidler, der er godkendt af Kärcher og er egnede til objekterne, der skal rengøres.

Overhold sikkerhedsforskrifter, doseringsanbefalinger og henvisninger, der er vedlagt rengøringsmidlerne.

Vær sparsom med rengøringsmidlet.

BEMÆRK

Fare for beskadigelse, fordi rengøringsmidler virker for længe og tørrer ind!

Materielle skader

Påfør ikke rengøringsmidler på varme overflader, og overhold den maksimale indvirkningstid.

Lad ikke rengøringsmidler tørre.

Obs

KÄRCHER-rengøringsmidler sørger for problemfrit, effektivt arbejde. Indhent råd, og overhold vores informationsblade til rengøringsmidlerne.

1. Rengøringsmidlet kan tilsættes eller påføres med skumdysen.
   Tilsætning
   a Montér skumdysen på apparatet.
   Skumdoseringshåndtagets stilling er ikke vigtig.

b Indstil rengøringsmiddelstrålen på stråledysehovedet, se *Indstilling af stråletype*.
Rengøringsmidlet tilsættes til vandstrålen under driften.

Anvendelse af skumdyse

a Afmontér skumdysen på apparatet, og montér den på højtrykspistolen i stedet for strålerøret. Indstil den ønskede skummængde med skumdoseringshåndtaget.

2. Lås udløserhåndtaget op.
3. Betjen udløserhåndtaget, og sprøjt rengøringsmidlet sparsomt på de tørre overflader.
4. Lad rengøringsmidlet virke (må ikke tørre).
5. Skyl den løsnede smuds af med en egnet stråleart, se *Drift uden rengøringsmiddel*.

Drift uden rengøringsmiddel

BEMÆRK

Risiko for beskadigelse på grund af for lille stråleafstand eller uegnet stråleart!

Skader på lakerede eller følsomme overflader.
Hold en stråleafstand på mindst 30 cm ved rengøring af malede overflader.
Rengør ikke bildæk, lak eller følsomme overflader som f.eks. træ med den roterende stråle.

1. Indstil en stråleart, der er egnet til rengøringsopgaven og objektet, se *Indstilling af stråletype*.
2. Lås udløserhåndtaget op.
3. Betjen udløsergrebet, og gennemfør rengøringsprocessen.

Afbrydelse af driften

1. Slip udløserhåndtaget.
Maskinen stopper. Højtrykket i systemet bevares.
2. Lås udløserhåndtaget.
3. Stil højtrykspistolen ind i højtrykspistolholderen.
4. Sluk apparatet ved arbejdspauser over 5 minutter.

Afslutning af driften

⚠ *FORSIGTIG*

Risiko for kvæstelser på grund af vand, der trænger ud under højtryk

Kvæstelser
Højtryksslangen må kun afbrydes fra højtrykspistolen eller maskinen, når der ikke er tryk i systemet.

BEMÆRK

Fare for beskadigelse på grund af frost!

Materielle skader
Tøm vandet fuldstændigt ud af apparatet og tilbehøret.
Beskyt altid apparatet og tilbehøret mod frost.

1. Slip udløserhåndtaget.
2. Lås udløserhåndtaget.
3. Luk vandhanen.
4. Afbryd apparatet fra vandforsyningen.
5. Lås udløserhåndtaget op.
6. Tryk på udløsergrebet i maksimalt 1 minut, indtil der ikke kommer mere vand ud.
Det tryk, der er tilbage i systemet, reduceres.
Vandet pumpes ud af apparatet for at undgå frostskader.
7. Slip udløserhåndtaget.
8. Lås udløserhåndtaget.
9. Sluk maskinen.
10. Træk netstikket ud af netstikdåsen.
11. Afmontér, tøm og opbevar tilbehøret på apparatet, se *Opbevaring af apparatet*.

Transport

⚠ *FORSIGTIG*

Fare for tilskadekomst og beskadigelse på grund af apparatets vægt!

Kvæstelser og beskadigelser.
Vær opmærksom på maskinens vægt ved transport og opbevaring.

BEMÆRK

Risiko for beskadigelser på grund af udløbet rengøringsmiddel!

Materielle skader
Transportér og opbevar altid rengøringsmiddelflasken med den monterede skumdyse lodret, ikke liggende.

Transport af apparatet

Trækning/skubning af apparat

1. Lås teleskopgrebet op, og træk det op, indtil det går i indgreb.
Figur O
2. Vip apparatet på hjulene, og træk eller skub det.

Når maskinen bæres

3. Lås teleskopgrebet op, og skub det sammen.
4. Løft og bær apparatet i teleskopgrebet og bæregrebet.

Transporter maskinen i køretøj

5. Maskinen sikres mod at blive forskubbet eller vælte.

Opbevaring

⚠ *FORSIGTIG*

Fare for tilskadekomst og beskadigelse på grund af apparatets vægt!

Kvæstelser og beskadigelser.
Vær opmærksom på maskinens vægt ved transport og opbevaring.

BEMÆRK

Risiko for beskadigelser på grund af udløbet rengøringsmiddel!

Materielle skader
Transportér og opbevar altid rengøringsmiddelflasken med den monterede skumdyse lodret, ikke liggende.

Opbevaring af apparatet

⚠ *FORSIGTIG*

Risiko for kvæstelser på grund af vand, der trænger ud under højtryk

Kvæstelser
Højtryksslangen må kun afbrydes fra højtrykspistolen eller maskinen, når der ikke er tryk i systemet.

1. Afslut driften, se *Afslutning af driften*.
2. Afmonter strålerøret fra højtrykspistolen.
3. Stil strålerøret i en strålerørholder, eller lad det gå i indgreb.
4. Tryk på højtryksslangeudløserknappen, og træk højtryksslangen på højtrykspistolen af.
5. Lad vandet løbe ud af højtrykspistolen.
6. Stil højtrykspistolen ind i højtrykspistolholderen.

BEMÆRK

Risiko for beskadigelse ved forkert oprulningsretning!

Skader på højtryksslangen
Drej kun højtryksslangetromlen i den anførte retning.

7. Drej håndsvingsgrebet med uret for at rulle højtryksslangen op.
Figur P
8. Opbevar netkablet på netkabelholderen.
Figur Q

Vær opmærksom på ekstra henvisninger før længere tids opbevaring, se *Pleje og vedligeholdelse*.

Frostbeskyttelse

BEMÆRK

Fare for beskadigelse på grund af frost!
Materielle skader
Tøm vandet fuldstændigt ud af apparatet og tilbehøret.
Beskyt altid apparatet og tilbehøret mod frost.

1. Pump vandet ud af apparatet, se *Afslutning af driften*.
2. Afmontér tilbehøret, og lad vandet løbe ud, se *Opbevaring af apparatet*.
3. Opbevar tilbehøre på apparatet, og opbevar det i et frostsikkert rum, se *Opbevaring af apparatet*.

Pleje og vedligeholdelse

⚠ *FARE*

Livsfare!
Livsfarlige skader på grund af elektrisk stød ved berøring af strømførende dele.
Berør ikke spændingsførende dele.
Sluk for apparatet.
Træk ikke netstikket ud af stikontakten i netkablet.
Apparatet er vedligeholdelsesfrit, dvs. at du ikke skal udføre regelmæssig vedligeholdelse.

Rengør sien i vandtilslutningen

BEMÆRK

Risiko for beskadigelse på grund af manglende eller beskadiget si
Skader på højtrykspumpen
Anvend ikke apparatet uden si.
Rengør ikke sien med hårde, spidse genstande.
Rengør sien i vandtilslutningen ved behov.

1. Skru koblingen af vandtilslutningen.
2. Træk sien ud.
   Figur R
3. Rengør sien under rindende vand.
4. Sæt sien ind i vandtilslutningen.

Hjælp ved fejl

Fejl skyldes ofte enkle årsager, som du selv kan afhjælpe ved hjælp af følgende oversigt. I tvivlstilfælde eller ved fejl, der ikke nævnes her, skal du kontakte den autoriserede kundeservice.

⚠ *FARE*

Livsfare!
Livsfarlige skader på grund af elektrisk stød ved berøring af strømførende dele.
Berør ikke spændingsførende dele.
Sluk for apparatet.
Træk ikke netstikket ud af stikontakten i netkablet.

Maskinen kører ikke
Spændingsforsyningen er afbrudt.

1. Kontrollér, om netstikket er tilsluttet.
2. Tænd maskinen.
3. Lås udløserhåndtaget op, og betjen det.
   Apparatet starter, ellers:
4. Kontrollér, om den angivne spænding på typeskiltet stemmer overens med strømkildens spænding.
5. Træk netstikket ud af netstikdåsen, og kontrollér netkablet og netstikket for beskadigelser.
   Lad omgående den autoriserede kundeservice udskifte netkablet ved skader.

Motorværnet er aktivt.

1. Hvis motoren er overbelastet, frakoblev motorværnet apparatet.
2. Sluk maskinen.
3. Lad apparatet køle af i 1 time.
4. Tænd maskinen, og begynd anvendelsen.
   Hvis fejlen forekommer flere gange, skal maskinen kontrolleres af kundeservice.

Rengøringsmidlet suges ikke ind
Der er indstillet en uegnet stråleart.

1. Drej stråledysehovedet til stillingen "Rengøringsmiddelstråle".

Skumdysen med rengøringsmiddelflasken er ikke monteret på apparatet.

1. Montér skumdysen med den fyldte rengøringsmiddelflaske på apparatet.

Rengøringsmiddelflasken er tom.

1. Montér en fuld rengøringsmiddelflaske.

Trykket i apparatet opbygges ikke
Der er indstillet en uegnet stråleart på stråledysehovedet.

1. Indstil en stråleart med højtryksstråle.

Vandtilførslen er for lav.

1. Åbn vandhanen helt.
2. Kontrollér, at vandtilløbet har tilstrækkelig transportmængde.
3. Træk haveslangen uden knæk.
4. Sørg for, at den maksimale sugehøjde ikke er overskredet.

Sien i vandtilslutningen er tilsmudset.

1. Rengør sien i vandtilslutningen.

Der er luft i maskinen.

1. Udluft maskinen.

Kraftige tryksvingninger
Stråledysen i stråledysehovedet er tilsmudset.

1. Rengør stråledysen forfra med en nål, og skyl den.

Tilløbsvandmængden er for lav.

1. Åbn vandhanen helt.
2. Træk haveslangen uden knæk.
3. Rengør sien i vandtilslutningen.
4. Kontrollér tilløbsvandmængden, og forøg den efter behov.

Maskinen utæt
En lille utæthed på apparatet er teknisk betinget.

1. Kontakt den autoriserede kundeservice ved kraftige utætheder.

Garanti

I det enkelte lande gælder de garantibetingelser, der er fastsat af vore salgsselskab. Eventuelle fejl ved apparatet udbedres gratis inden for garantifristen, såfremt fejlen kan tilskrives en materiale- eller produktionsfejl.
Hvis du ønsker at gøre garantien gældende, bedes du henvende dig til din forhandler eller nærmeste kundeservicecenter medbringende kvittering for købet.
(Se adressen på bagsiden)
Yderligere garantioplysninger (hvis findes) kan findes i serviceområdet på dit lokale Kärcher-websted under "Downloads".

EU-overensstemmelseserklæring

Vi erklærer hermed, at nedenstående produkt overholder de relevante bestemmelser i de anførte direktiver og forordninger. Hvis produktet ændres uden aftale med os, mister denne erklæring sin gyldighed. Eneste ansvarshavende for udgivelsen af denne overensstemmelseserklæring er producenten.
Produkt: Højtryksrenser

Type: K 4 Comfort Premium,
K 5 Comfort Premium,
K 6 Comfort Premium

Direktiver og forordninger
2000/14/EF
2006/42/EF (+2009/127/EF)
2011/65/EU
2014/30/EU
2009/125/EF

Anvendt(e) forordning(er)
(EU) 2019/1781

Anvendte harmoniserede standarder
EN 60335-1
EN 60335-2-79
EN 62233: 2008
EN 55014-1: 2017 + A11: 2020
EN 55014-2: 1997 + A1: 2001 + A2: 2008
EN 61000-3-2: 2014
EN 61000-3-3: 2013
EN IEC 63000: 2018

Anvendt overensstemmelsesvurderingsproces
2000/14/EF: Tillæg V

Lydeffektniveau dB(A)
K 4 Comfort Premium
Målt: 85
Garanteret: 88
K 5 Comfort Premium
Målt: 87
Garanteret: 90
K 5 Comfort Premium (GB),
K 6 Comfort Premium
Målt: 90
Garanteret: 93

Navn og adresse
Dokumentationsbefuldmægtiget:
S. Reiser
Alfred Kärcher SE & Co. KG
Alfred-Kärcher-Str. 28 - 40
71364 Winnenden (Germany)
Telefon: +49 7195 14-0
Fax: +49 7195 14-2212



H. Jenner
Chairman of the Board of Management



S. Reiser
Manager Regulatory Affairs & Certification

Winnenden, 2025/09/01
Underskriverne handler på bestyrelsens vegne og med dennes fuldmagt.
Alfred Kärcher SE & Co. KG
Alfred-Kärcher-Str. 28 - 40
71364 Winnenden (Germany)
Tlf.: +49 7195 14-0
Fax: +49 7195 14-2212

Tekniske data

		K 5 Comfort Premium	K 6 Comfort Premium
Elektrisk tilslutning			
Spænding	V	230	230-240
Fase	~	1	1
Frekvens	Hz	50	50
Strømforbrug	A	9,1	9,6
Kapslingsklasse		IPX5	IPX5
Beskyttelsesklasse		I	I
Netsikring (træg)	A	10	10
Vandtilslutning			
Tilløbstryk (maks.)	MPa	1,2	1,2
Tilløbstemperatur (maks.)	°C	40	40
Tilløbsmængde (min.)	l/min	9	9
Indsugningshøjde (maks.)	m	0,5	0,5
Effektdata maskine			
Driftstryk	MPa	12	12,5
Maks. tilladt tryk	MPa	14,5	16
Transportmængde, vand	l/min	7,5	7,5
Transportmængde, rengøringsmiddel	l/min	0,3	0,3
Højtrykspistolens tilbageslagskraft	N	17	17
Mål og vægt			
Typisk driftsvægt	kg	16,3	16,8
Længde	mm	417	417
Bredde	mm	346	346
Højde	mm	668	668
Beregnede værdier iht. EN 60335-2-79			
Hånd-arm-vibrationsværdi a_{hv}	m/s^2	1,2	1,1
Usikkerhed K	m/s^2	0,6	0,6
Lydtryksniveau L_{pA}	dB(A)	73	77
Usikkerhed K	dB(A)	2,6	2,6
Lydeffektniveau L_{WA}	dB(A)	87	90
Garanteret lydeffektniveau $L_{WA,d}$	dB(A)	90	93

Der tages forbehold for tekniske ændringer.

Sisukord

KÄRCHER Home & Garden App 82
Üldised juhised 82
Ohutusseadised 82
Seadmel olevad sümbolid 82
Keskkonnakaitse 82
Sihtotstarbeline kasutamine 82
Lisavarustus ja varuosad 82
Tarnekomplekt 82
Ülevaade seadmest 82
Montaaž 83
Kasutuselevõtmine 83
Käitamine 84
Transport 85
Ladustamine 85
Korrashoid ja hooldus 86
Abi rikete korral 86
Garantii 86
EL vastavusdeklaratsioon 86
Tehnilised andmed 87

KÄRCHER Home & Garden App

KÄRCHER Home & Gardeni rakendusega saate oma seadme kasutamisel kasutada järgmisi eeliseid:

- Rakendamisnipid ja ekspertteadmised
- Tooteteave, tarvikute ülevaade ja kasutusjuhendid
- Abi ja teeninduskontakt
- Veebipood - eksklusiivsed pakkumised ja palju muud

Skaneerige pakendil olev kood või laadige alla KÄRCHER Home & Gardeni rakendus oma rakendustepoest ja registreerige oma toode mugavalt.

Üldised juhised



Enne seadme esmast kasutamist lugege see originaalkasutusjuhend ja kaasasolevad ohutusjuhised läbi. Toimige neile vastavalt.
Hoidke mõlemad brošüürid hilisemaks kasutamiseks või järgmise omaniku tarbeks alles.

Ohutusseadised

⚠ *HOIATUS*

Vigastusoht!
Rasked vigastused puuduvate, muudetud või toimetute ohutusseadiste tõttu.
Ärge hiilige ohutusseadistest mööda ega eemaldage ohutusseadiseid ning ärge tehke neid toimetuks. Ohutusseadised on ette nähtud Teie kaitseks.

Seadmelüliti

Seadmelüliti hoiab ära seadme tahtmatu käitamise.

Päästiku lukustusnupp

Päästiku lukustusnupp blokeerib päästiku ja takistab seadme tahtmatut käivitamist.

Auto-stopp funktsioon

Kui päästik lastakse lahti, lülitab rõhulüliti kõrgsurvepumba välja ja kõrgsurvejuga peatub. Päästiku tõmbamisega lülitub kõrgsurvepump sisse.

Mootorikaitselüliti

Liiga suure voolutarbe korral lülitab mootorikaitselüliti seadme välja.

Seadmel olevad sümbolid



Ärge suunake kõrgsurvejuga inimestele, loomadele, aktiivsele elektrilisele varustusele ega seadmele endale.
Kaitske seadet külma eest.



Seadet ei tohi ühendada otse avalikku joogiveevõrku.

Keskkonnakaitse



Pakkematerjalid on taaskasutatavad. Palun utiliseerige pakendid keskkonnasäästlikult.



Elektrilised ja elektroonilised seadmed sisaldavad väärtuslikke taaskasutatavaid materjale ja sageli koostisosi nagu patareid, akud või õli, mis võivad vale ümberkäimise või vale utiliseerimise korral kujutada potentsiaalset ohtu inimeste tervisele ja keskkonnale. Seadme nõuetekohaseks käitamiseks on neid koostisosi siiski vaja. Selle sümboliga tähistatud seadmeid ei tohi utiliseerida koos olmeprügiga.

Puhastustöid, mille puhul tekib õlisisaldusega heitvesi, nt mootoripesu, aluspõranda pesu, tohib teostada ainult õliseparaatoriga pesuplatsidel.

Puhastusvahenditega töid tohib teostada ainult vedelikutihedatel, musta vee kanalisatsiooniga ühendatud tööpindadel. Ärge laske puhastusvahendil tungida veekogudesse või mulda.

Vee võtmine avalikest veekogudest ei ole mõnes riigis lubatud.

Juhised koostisainete kohta (REACH)
Kehtiva teabe koostisainete kohta leiate aadressilt: *www.kaercher.de/REACH*

Sihtotstarbeline kasutamine

Kasutage kõrgsurvepesurit eranditult eramajapidamises.
Kõrgsurvepesur on ette nähtud masinate, sõidukite, ehitiste, tööriistade, fassaadide, terrasside, aiaseadmete jne puhastamiseks kõrgsurve-veejoaga.

Lisavarustus ja varuosad

Kasutage ainult originaaltarvikuid ja originaalvaruosi, mis tagavad seadme ohutu ja tõrgeteta käituse. Tarvikute ja varuosade kohta leiate teavet aadressilt *www.kaercher.com*.

Tarnekomplekt

Seadme tarnekomplekt on kujutatud pakendil. Lahtipakkimisel kontrollige, kas pakendi sisu on täielik. Puuduolevate tarvikute või transpordikahjustuste korral teavitage oma edasimüüjat.

Ülevaade seadmest

Jooniseid vt graafika lehekülgedelt
Joonised on näited, üksikasjad võivad erineda
Joonis A

① Joadüüsi pea
② Joatoru
③ Kõrgsurvepüstol
④ Kõrgsurvevooliku vabastusklahv
⑤ Päästik
⑥ Päästiku lukustusnupp

(7) Kõrgsurvevoolik
(8) Kõrgsurvepüstoli hoidik
(9) Kõrgsurve-voolikutrummel
(10) Vända käepide
(11) Seadmelüliti
(12) Ratas
(13) Teleskoopkäepide
(14) Teleskoopkäepideme lahtilukustusklahv
(15) Võrgukaabli hoidik
(16) Võrgukaabel
(17) Toitepistik
(18) Tüübisilt
(19) Kandekäepide
(20) * Aiavoolik
(21) Veeühenduse liitmik
(22) ** KÄRCHERi imivoolik
(23) Sõel
(24) Veevõtuühendus
(25) Puhastusvahendi pudel
(26) Vahudüüs
(27) Joatoru hoidik
(28) Vahudüüside vabastusklahv
(29) Vahudoseerimishoob

* lisaks nõutav
** valikuliselt saadaval

Montaaž

Jooniseid vt graafika leheküljelt.
Monteerige enne käikuvõtmist lahtised kaasasolevad osad seadme külge.

Teleskoopkäepideme monteerimine

1. Pistke teleskoopkäepide seadmesse, kuni see kuuldavalt fikseerub.
   Joonis B

Joatoru hoidiku monteerimine

1. Joatoru hoidiku monteerimine:
   a Pistke joatoru hoidik seadme avadesse ja
   b vajutage üles, kuni see kuuldavalt fikseerub.
   Joonis C

Kõrgsurvepüstoli hoidiku monteerimine

1. Monteerige kõrgsurvepüstoli hoidik:
   a Pistke kõrgsurvepüstoli hoidik seadme avadesse ja
   b vajutage alla, kuni see fikseerub.
   Joonis D

Võrgukaabli hoidiku monteerimine

1. Monteerige võrgukaabli hoidik:
   a Pistke võrgukaabli hoidik seadme avadesse ja
   b klappige seadme külge, kuni see kuuldavalt fikseerub.
   Joonis E

Veeühenduse liitmiku monteerimine

1. Kruvige veeühenduse liitmik seadme veeühendusele.
   Joonis F

Vahudüüsi monteerimine seadmele

1. Keerake vahudüüs puhastusvahendi pudelile.
   Joonis G
2. Fikseerige vahudüüs seadme külge.
3. Demonteerimiseks vajutage vahudüüsi vabastusklahvi ja tõmmake vahudüüs seadmest välja.

Kasutuselevõtmine

1. Asetage seade horisontaalsele, tasasele pinnale.

TÄHELEPANU

Kahjustusoht pealekeritud kõrgsurvevoolikuga töötamise ajal!
Kahjustused kõrgsurvevoolikul.
Kerige kõrgsurvevoolik enne seadme käitamist täielikult maha ja asetage see ilma sõlmede, silmuste või keerdudeta välja.

2. Tõmmake kõrgsurvevoolikust, et see voolikutrumlilt täielikult maha kerida.
3. Asetage kõrgsurvevoolik sõlmedeta, aasadeta ja keerdudeta välja.
4. Monteerige kõrgsurvevoolik kõrgsurvepüstoli külge:
   a Joondage kõrgsurvevoolik välja ja
   b pistke kõrgsurvepüstolisse, kuni see kuuldavalt fikseerub.
   Joonis H
5. Kontrollige kindlat ühendust kõrgsurvevoolikust tõmbamisega.
6. Kerige võrgukaabel täielikult maha.
   Joonis I
7. Pistke võrgupistik võrgupistikupessa.

Veevarustuse loomine

TÄHELEPANU

Kahjustusoht saastunud vee tõttu!
Vees olev mustus võib kõrgsurvepumpa ja tarvikuid kahjustada.
Käitage seadet ainult puhta mageveega, mis ei sisalda saasteaineid ega lisandeid.
Ärge kasutage kunagi saastunud vett, heitvett ega soolvett.
Kärcher soovitab teil kasutada Kärcheri valikulist veefiltrit.

1. Kontrollige rõhu, temperatuuri ja juurdevoolava vee koguse vastavust nõuetele, vt *Tehnilised andmed*.

Märkus
Järgige veevarustusettevõtte eeskirju.

Ühendus veetoruga

TÄHELEPANU

Kahjustusoht AquaStop-funktsiooniga, kolmandate pakkujate messingist voolikuliitmike kasutamisel.
Kõrgsurvepumba kahjustused.
Kasutage ainult Kärcheri AquaStop-funktsiooniga/ funktsioonita voolikuliitmikke, AquaStop-funktsioonita voolikuliitmikke või kolmandate pakkujate AquaStop-funktsiooniga plastist voolikuliitmikke.

1. Pistke aiavoolik veeühenduse liitmikule.

Märkus
Nõutav on kangatugevdusega aiavoolik, läbimõõt vähemalt 1/2 tolli (13 mm), pikkus vähemalt 7,5 m, laiatarbe kiirliitmikuga.
Joonis J

2. Ühendage aiavoolik veetoru külge.
3. Avage veekraan täielikult.

Vee sisseimemine mahutitest

See seade sobib vee sisseimemiseks KÄRCHERi imivoolikuga nt vihmaveetünnidest või tiikidest (maksimaalset imemiskõrgust vt *Tehnilised andmed*).

1. Kruvige liitmik veeühenduselt maha.
2. Täitke KÄRCHERi imivoolik veega.
3. Keerake KÄRCHERi imivoolik seadme veeühendusele ja riputage veeallikasse.

Seadme õhutustamine

Märkus

Seadme õhutustamiseks ärge monteerige kõrgsurvepüstolile joatoru ega vahudüüsi.

1. Lülitage seade sisse, keerates selleks seadmelüliti asendisse "I".
   Seadme väljalülitamiseks keerake seadmelüliti asendisse "0".
   Joonis K
2. Lukustage päästik lahti.
   Joonis L
3. Vajutage päästikut.
   Seade lülitub sisse.
4. Käitage seadet maksimaalselt 2 minutit, kuni vesi väljub kõrgsurvepüstolist mullideta.

Märkus

Kui seadmele on monteeritud vahudüüs, lisatakse puhastusvahendit.

5. Laske päästik lahti.
6. Lukustage päästik.

Käitamine

⚠ *ETTEVAATUS*

Vigastusoht kõrgrõhu all väljavoolava vee tõttu!

Vigastused

Lahutage kõrgsurvevoolik kõrgsurvepüstolist või seadmest ainult siis, kui süsteemis pole rõhku.

TÄHELEPANU

Kahjustusoht pumba kuivkäigu korral!

Pumba kahjustus

Lülitage seade välja, kui 2 minuti jooksul ei teki rõhku. Käituge vastavalt jaotises Abi rikete korral esitatud juhistele.

Joatüübi seadistamine

1. Lukustage päästik.
2. Joondage joatoru välja, pistke kõrgsurvepüstolisse ja fikseerige 90° pöördega.
   Joonis M

TÄHELEPANU

Kahjustusoht joadüüsipea keeramisel käituse ajal!

Joatoru kahjustused

Laske päästik enne joadüüsipea keeramist lahti.

3. Keerake joadüüsipead, et seadistada puhastusülesande ja objekti jaoks sobiv joatüüp.
   Vastav piktogramm peab näitama ülespoole.
   Joonis N

Märkus

Materjalide tundlikkus võib olenevalt vanusest ja seisundist olla väga erinev. Seetõttu ei ole soovitused siduvad.

Piktogramm	Joa kuju ja rõhk	Soovitatav nt
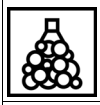	madala rõhuga puhastusvahendi joale	kõik pinnad, mis sobivad puhastusvahendite kasutamiseks
	Lai, keskmise survega lamejuga	Sõiduauto / mootorratas, jalgratas, telliskivi- / liivakivipinnad, krohvitud seinad, puitpinnad, plast- / rotangmööbel
	Kõrge survega kitsas lamejuga	Kiviplaadid, asfalt, metallpinnad, aiatööriistad (käru, labidas jms)
	Kõrgeima survega pöördjuga	eriti raskestieemaldatava mustuse eemaldamiseks kiviplaatidelt, asfaldilt, metallpindadelt, aiatööriistadelt (käru, labidas jms)

Käitamine puhastusvahendiga

⚠ *OHT*

Oht tervisele puhastusvahendi tõttu!

Raske tervisekahjustus

Järgige puhastusvahendi tootja ohutuskaarti.

Kandke ettekirjutatud isiklikku kaitsevarustust.

TÄHELEPANU

Kahjustusoht ebasobivate puhastusvahendite tõttu!

varakahjude

Kasutage ainult Kärcheri poolt heakskiidetud ja puhastatava objekti jaoks sobilikke puhastusvahendeid.

Järgige puhastusvahendiga kaasasolevaid ohutusjuhiseid, doseerimissoovitusi ja juhiseid.

Kasutage puhastusvahendeid säästlikult.

TÄHELEPANU

Kahjustusoht puhastusvahendite liiga pika mõjumis- ja kuivamisaja tõttu!

varakahjude

Ärge kandke puhastusvahendeid kuumadele pindadele ja järgige maksimaalset mõjumisaega.

Ärge laske puhastusvahendil kuivada.

Märkus

KÄRCHERi puhastusvahendid hoolitsevad riketeta, efektiivse töö eest. Palun laske end nõustada ja järgige meie puhastusvahendite infolehti.

1. Puhastusvahendit võib juurde segada või vahudüüsiga peale kanda.
   Juurdesegamine
   a Monteerige vahudüüs seadmele.
   Vahudoseerimishoova asend ei ole oluline.
   b Seadistage puhastusvahendi juga joadüüsipeal, vt *Joatüübi seadistamine*.
   Käituse ajal lisatakse puhastusvahendit veejoale.
   Vahudüüsi kasutamine
   a Demonteerige vahudüüs seadmelt ja monteerige see joatoru asemel kõrgsurvepüstolile.
   Seadistage vahudoseerimishoovaga soovitud vahukogus.

2. Lukustage päästik lahti.
3. Vajutage päästikut ja pihustage puhastusvahendit säästlikult kuivadele pindadele.
4. Laske puhastusvahendil mõjuda (mitte kuivada).
5. Loputage vabanenud mustus sobiva joatüübiga maha, vt *Käitamine puhastusvahendita*.

Käitamine puhastusvahendita

TÄHELEPANU

Kahjustusoht liiga väikese joa kauguse või ebasobiva joatüübi tõttu!

Kahjustused värvitud või tundlikel pindadel.

Hoidke värvitud pindade puhastamisel vähemalt 30 cm pihustuskaugust.

Ärge puhastage pöördjoaga autorehve, värvi ega tundlikke pindu nagu puit.

1. Seadistage puhastusülesandele ja objektile sobiv joatüüp, vt *Joatüübi seadistamine*.
2. Lukustage päästik lahti.
3. Vajutage päästikut ja viige läbi puhastustoiming.

Käituse katkestamine

1. Laske päästik lahti.
   Seade peatub. Kõrgsurve süsteemis jääb püsima.
2. Lukustage päästik.
3. Asetage kõrgsurvepüstol kõrgsurvepüstoli hoidikusse.
4. Lülitage pikemate kui 5 -minutiliste tööpauside korral seade välja.

Käituse lõpetamine

⚠ *ETTEVAATUS*

Vigastusoht kõrgrõhu all väljavoolava vee tõttu!

Vigastused

Lahutage kõrgsurvevoolik kõrgsurvepüstolist või seadmest ainult siis, kui süsteemis pole rõhku.

TÄHELEPANU

Kahjustusoht külma tõttu!

varakahjude

Laske vesi seadmest ja tarvikutest täielikult välja.

Kaitske seadet ja tarvikuid alati külma eest.

1. Laske päästik lahti.
2. Lukustage päästik.
3. Sulgege veekraan.
4. Lahutage seade veevarustusest.
5. Lukustage päästik lahti.
6. Vajutage päästikut maksimaalselt 1 minut, kuni vett enam ei välju.
   Süsteemi allesjäänud rõhk lastakse välja.
   Vesi pumbatakse seadmest välja, et vältida külmakahjustusi.
7. Laske päästik lahti.
8. Lukustage päästik.
9. Lülitage seade välja.
10. Tõmmake võrgupistik võrgupistikupesast välja.
11. Demonteerige tarvikud, tühjendage need ja paigutage seadmesse, vt *Seadme hoidmine*.

Transport

⚠ *ETTEVAATUS*

Vigastus- ja kahjustusoht seadme kaalu tõttu!

Vigastused ja kahjustused.

Pidage transpordil ja ladustamisel silmas seadme kaalu.

TÄHELEPANU

Kahjustusoht väljavoolava puhastusvahendi tõttu!

varakahjude

Transportige ja hoiustage paigaldatud vahudüüsiga puhastusvahendipudelit alati püstiasendis, mitte pikali.

Seadme transportimine

Seadme tõmbamine / lükkamine

1. Lukustage teleskoopkäepide lahti ja tõmmake seda ülespoole, kuni see lukustub.
   Joonis O
2. Kallutage seade ratastele ja tõmmake või lükake seda.

Seadme kandmine

3. Lukustage teleskoopkäepide lahti ja lükake see kokku.
4. Tõstke seade teleskoopkäepidemest ja kandekäepidemest üles ja kandke seda.

Seadme transportimine sõidukis

5. Kindlustage seade libisemise ja ümberkukkumise vastu.

Ladustamine

⚠ *ETTEVAATUS*

Vigastus- ja kahjustusoht seadme kaalu tõttu!

Vigastused ja kahjustused.

Pidage transpordil ja ladustamisel silmas seadme kaalu.

TÄHELEPANU

Kahjustusoht väljavoolava puhastusvahendi tõttu!

varakahjude

Transportige ja hoiustage paigaldatud vahudüüsiga puhastusvahendipudelit alati püstiasendis, mitte pikali.

Seadme hoidmine

⚠ *ETTEVAATUS*

Vigastusoht kõrgrõhu all väljavoolava vee tõttu!

Vigastused

Lahutage kõrgsurvevoolik kõrgsurvepüstolist või seadmest ainult siis, kui süsteemis pole rõhku.

1. Lõpetage käitus, vt peatükki *Käituse lõpetamine*.
2. Demonteerige joatoru kõrgsurvepüstolist.
3. Asetage joatoru joatoru hoidikusse või fikseerige.
4. Vajutage kõrgsurvevooliku vabastusklahvi ja tõmmake kõrgsurvevoolik kõrgsurvepüstolist välja.
5. Laske veel kõrgsurvepüstolist välja voolata.
6. Asetage kõrgsurvepüstol kõrgsurvepüstoli hoidikusse.

TÄHELEPANU

Kahjustusoht vale mähkimissuuna tõttu!

Kahjustused kõrgsurvevoolikul

Keerake kõrgsurvevooliku trumlit ainult ettenähtud suunas.

7. Kõrgsurvevooliku pealekerimiseks keerake vända käepidet päripäeva.
   Joonis P
8. Hoidke võrgukaablit võrgukaabli hoidikus.
   Joonis Q

Enne pikemat ladustamist järgige täiendavaid juhiseid, vt *Korrashoid ja hooldus*.

Antifriis

TÄHELEPANU

Kahjustusoht külma tõttu!

varakahjude

Laske vesi seadmest ja tarvikutest täielikult välja.

Kaitske seadet ja tarvikuid alati külma eest.

1. Pumbake vesi seadmest välja, vt *Käituse lõpetamine*.

2. Demonteerige tarvikud ja laske veel välja voolata, vt *Seadme hoidmine*.
3. Hoidke tarvikuid seadmel ja külmumiskindlas ruumis, vt *Seadme hoidmine*.

Korrashoid ja hooldus

⚠ *OHT*

Oht elule!

Surmavad vigastused elektrilöögi tõttu pinget juhtivate detailidega kokkupuutel

Ärge puudutage pinget juhtivaid detaile.

Lülitage seade välja.

Tõmmake võrgupistik võrgupistikupesast välja.

Seade on hooldusvaba, st Te ei pea regulaarseid hooldustöid teostama.

Sõela puhastamine veeühenduses

TÄHELEPANU

Kahjustusoht puuduva või kahjustatud sõela tõttu!

Kõrgsurvepumba kahjustused

Ärge käitage seadet sõelata.

Ärge puhastage sõela kõvade, teravate esemetega.

Puhastage veeühenduses olevat sõela vajaduse korral.

1. Kruvige liitmik veeühenduselt maha.
2. Tõmmake sõel välja.
   Joonis R
3. Puhastage sõela voolava vee all.
4. Pange sõel veeühendusse.

Abi rikete korral

Riketel on sageli lihtsad põhjused, mille saate ise järgneva ülevaate abil kõrvaldada. Kahtluse korral või siin nimetamata rikete korral pöörduge palun volitatud klienditeeninduse poole.

⚠ *OHT*

Oht elule!

Surmavad vigastused elektrilöögi tõttu pinget juhtivate detailidega kokkupuutel

Ärge puudutage pinget juhtivaid detaile.

Lülitage seade välja.

Tõmmake võrgupistik võrgupistikupesast välja.

Seade ei tööta

Pingevarustus on katkenud.

1. Kontrollige, kas võrgupistik on sisse pistetud.
2. Lülitage seade sisse.
3. Lukustage päästik lahti ja vajutage seda.
   Seade käivitub, vastasel juhul:
4. Kontrollige, kas tüübisildil esitatud pinge langeb kokku vooluallika pingega.
5. Tõmmake võrgupistik võrgupistikupesast välja ja kontrollige võrgukaablit ja võrgupistikut kahjustuste suhtes.
   Laske kahjustuste korral võrgukaabel volitatud klienditeenindusel viivitamatult välja vahetada.

Mootorikaitselüliti on aktiivne.

1. Kui mootor on ülekoormatud, lülitab mootorikaitselüliti seadme välja.
2. Lülitage seade välja.
3. Laske seadmel 1 tund maha jahtuda.
4. Lülitage seade sisse ja võtke see käiku.
   Kui rike esineb korduvalt, siis laske seadet kontrollida klienditeenindusel.

Puhastusvahendit ei imeta sisse

Seadistatud on ebasobiv joatüüp.

1. Keerake joadüüsipea asendisse "Puhastusvahendi juga".

Seadmele ei ole monteeritud puhastusvahendi pudeliga vahudüüsi.

1. Monteerige vahudüüs täidetud puhastusvahendi pudeliga seadme külge.

Puhastusvahendi pudel on tühi.

1. Monteerige täis puhastusvahendi pudel.

Seade ei saavuta rõhku

Joadüüsi peale on seadistatud sobimatu joatüüp.

1. Seadistage joatüüp kõrgsurvejoaga.

Vee pealevool on liiga väike.

1. Avage veekraan täielikult.
2. Kontrollige vee pealevoolu piisava edastuskoguse suhtes.
3. Paigaldage aiavoolik murdekohtadeta.
4. Kindlustage, et maksimaalset imemiskõrgust ei ole ületatud.

Veeühenduses olev sõel on määrdunud.

1. Puhastage veeühenduses olevat sõela.

Seadmes on õhku.

1. Eemaldage seadmest õhk.

Tugevad rõhukõikumised

Joadüüsi peas olev joadüüs on määrdunud.

1. Puhastage joadüüsi eest nõelaga ja peske läbi.

Sissevooluvee kogus on liiga väike.

1. Avage veekraan täielikult.
2. Paigaldage aiavoolik murdekohtadeta.
3. Puhastage veeühenduses olevat sõela.
4. Kontrollige sissevooluvee kogust ja vajadusel suurendage seda.

Seade ebatihe

Seadme vähene ebatihedus on tehniliselt tingitud.

1. Tugeva lekke korral võtke ühendust volitatud klienditeenindusega.

Garantii

Igas riigis kehtivad meie volitatud müügiesindaja antud garantiitingimused. Seadmel esinevad mistahes rikked kõrvaldame garantiiajal tasuta, kui põhjuseks on materjali- või tootmisviga. Garantiijuhtumil pöörduge ostu tõendava dokumendiga oma edasimüüja või lähima volitatud klienditeeninduse poole.

(Aadressi vt tagaküljelt)

Täiendavat teavet garantii kohta (kui see on olemas) leiate Kärcheri kohaliku veebilehe teeninduspiirkonnast "Allalaadimiste" alt.

EL vastavusdeklaratsioon

Käesolevaga kinnitame, et allpool nimetatud toode vastab loetletud direktiivide ja määruste asjaomastele sätetele. Tootel meiega kooskõlastamata muudatuste teostamisel kaotab käesolev deklaratsioon kehtivuse. Vastavusdeklaratsiooni väljastamise eest vastutab üksnes tootja.

Toode: Kõrgsurvepesur
Tüüp: K 4 Comfort Premium,
K 5 Comfort Premium,
K 6 Comfort Premium

Direktiivid ja määrused

2000/14/EÜ
2006/42/EÜ (+2009/127/EÜ)
2011/65/EL
2014/30/EL
2009/125/EÜ

Kohaldatud määrus(ed)

(EL) 2019/1781

Kohaldatud ühtlustatud normid

EN 60335-1

EN 60335-2-79
EN 62233: 2008
EN 55014-1: 2017 + A11: 2020
EN 55014-2: 1997 + A1: 2001 + A2: 2008
EN 61000-3-2: 2014
EN 61000-3-3: 2013
EN IEC 63000: 2018

Kohaldatud vastavushindamismenetlus
2000/14/EÜ: Lisa V

Helivõimsustase dB(A)
K 4 Comfort Premium
Mõõdetud: 85
Garanteeritud: 88
K 5 Comfort Premium
Mõõdetud: 87
Garanteeritud: 90
K 5 Comfort Premium (GB),
K 6 Comfort Premium
Mõõdetud: 90
Garanteeritud: 93

Nimi ja aadress
Dokumentatsioonivolinik:
S. Reiser
Alfred Kärcher SE & Co. KG
Alfred-Kärcher-Str. 28 - 40
71364 Winnenden (Germany)
Tel: +49 7195 14-0
Faks: +49 7195 14-2212

H. Jenner
Chairman of the Board of Management

S. Reiser
Manager Regulatory Affairs & Certification

Winnenden, 2025/09/01
Allakirjutanud tegutsevad juhatuse ülesandel ja volitusega.
Alfred Kärcher SE & Co. KG
Alfred-Kärcher-Str. 28 - 40
71364 Winnenden (Germany)
Tel: +49 7195 14-0
Faks: +49 7195 14-2212

Tehnilised andmed

		K 5 Comfort Premium	K 6 Comfort Premium
Elektriühendus			
Pinge	V	230	230-240
Faas	~	1	1
Sagedus	Hz	50	50
Voolutarve	A	9,1	9,6
Kaitseliik		IPX5	IPX5
Kaitseklass		I	I
Võrgukaitse (inertne)	A	10	10
Veevõtuühendus			
Juurdevoolurõhk (maks.)	MPa	1,2	1,2
Juurdevoolu temperatuur (maks.)	°C	40	40
Juurdevoolu kogus (min.)	l/min	9	9
Sissevõtu kõrgus (maks.)	m	0,5	0,5
Seadme võimsusandmed			
Töörõhk	MPa	12	12,5
Maks. lubatud rõhk	MPa	14,5	16
Juurdevoolu kogus, vesi	l/min	7,5	7,5
Juurdevoolu kogus, puhastusvahend	l/min	0,3	0,3
Kõrgsurvepüstoli tagasilöögijõud	N	17	17
Mõõtmed ja kaalud			
Tüüpiline töökaal	kg	16,3	16,8
Pikkus	mm	417	417
Laius	mm	346	346
Kõrgus	mm	668	668
Kindlakstehtud väärtused EN 60335-2-79 kohaselt			
Labakäsi-käsivars-vibratsiooniväärtus a_{hv}	m/s^2	1,2	1,1
Ebakindlus K	m/s^2	0,6	0,6
Helirõhutase L_{pA}	dB(A)	73	77
Ebakindlus K	dB(A)	2,6	2,6
Helivõimsustase L_{WA}	dB(A)	87	90
garanteeritud helivõimsustase $L_{WA,d}$	dB(A)	90	93

Õigus tehnilisteks muudatusteks.

Saturs

KÄRCHER Home & Garden lietotne 87
Vispārīgas norādes 88
Drošības ierīces 88
Simboli uz ierīces 88
Apkārtējās vides aizsardzība 88
Noteikumiem atbilstoša lietošana 88
Piederumi un rezerves daļas 88
Piegādes komplekts 88
Ierīces pārskats 88
Montāža 89
Ekspluatācijas uzsākšana 89
Ekspluatācija 90
Transportēšana 91
Uzglabāšana 91
Kopšana un apkope 92
Palīdzība traucējumu gadījumā 92
Garantija 92
ES atbilstības deklarācija 92
Tehniskie dati 93

KÄRCHER Home & Garden lietotne

Izmantojot KÄRCHER Home & Garden lietotni, jūs varat izmantot šādas ierīces lietošanas priekšrocības:

- Ieteikumi pielietošanai un ekspertu zināšanas
- Informācija par produktu, piederumu pārskats un lietošanas instrukcijas
- Palīdzība un servisa kontakti
- Tiešsaistes veikals - ekskluzīvi piedāvājumi un daudz kas cits

Skenējiet kodu uz iepakojuma vai lejupielādējiet KÄRCHER Home & Garden lietotni no sava lietotņu veikala un ērti reģistrējiet savu produktu.

Vispārīgas norādes



Pirms uzsākt ierīces lietošanu, izlasiet šo oriģinālo lietošanas instrukciju un pievienotās drošības norādes. Rīkojieties saskaņā ar tām.
Saglabājiet abus bukletus turpmākai lietošanai vai nākamajam īpašniekam.

Drošības ierīces

⚠ *BRĪDINĀJUMS*

Savainojumu gūšanas risks!

Nopietni savainojumi iztrūkstošu, pārveidotu vai neefektīvu drošības ierīču dēļ.

Neapejiet vai nenoņemiet drošības ierīces un neatslēdziet to funkcijas. Drošības ierīces ir paredzētas jūsu aizsardzībai.

Ierīces slēdzis

Ierīces slēdzis novērš neparedzētu ierīces iedarbināšanu.

Sprūda sviras bloķēšanas poga

Sprūda sviras bloķēšanas poga nobloķē sprūda sviru un novērš nejaušu ierīces ieslēgšanu.

Auto-Stop funkcija

Ja sprūda svira tiek atlaista, spiediena slēdzis atslēdz augstspiediena sūkni, un augstspiediena strūkla tiek pārtraukta. Pavelkot sprūda sviru, augstspiediena sūknis ieslēdzas.

Motora aizsardzības slēdzis

Pārāk augsta strāvas patēriņa gadījumā motora aizsardzības slēdzis izslēdz ierīci.

Simboli uz ierīces



Nevērsiet augstspiediena strūklu pret personām, dzīvniekiem, aktīvu elektrisko aprīkojumu vai pašu ierīci.
Aizsargāt ierīci pret salu.



Ierīci nedrīkst pieslēgt tieši pie dzeramā ūdens tīkla.

Apkārtējās vides aizsardzība



Iepakojuma materiālus ir iespējams pārstrādāt atkārtoti. Lūdzu, atbrīvojieties no iepakojuma videi draudzīgā veidā.



Elektriskās un elektroniskās ierīces satur vērtīgus pārstrādājamus materiālus un bieži vien tādas sastāvdaļas kā baterijas, akumulatorus vai eļļu, kuri nepareizas apstrādes vai utilizācijas gadījumā var radīt potenciālu apdraudējumu cilvēku veselībai un videi. Tomēr šīs sastāvdaļas ir nepieciešamas ierīces pareizai darbībai. Ar šo simbolu marķētās ierīces nedrīkst izmest kopā ar sadzīves atkritumiem.

Tīrīšanas darbus, kuros notekūdens satur eļļu, piemēram, motora mazgāšanu, zemgrīdas mazgāšanu, drīkst veikt tikai mazgāšanas vietās, kas aprīkotas ar eļļas atdalītāju.

Darbus ar tīrīšanas līdzekļiem drīkst veikt tikai uz darba virsmām, kas ir nodrošinātas pret šķidruma noteci, ar pieslēgumu netīrā ūdens kanalizācijai. Neļaujiet tīrīšanas līdzeklim nokļūt ūdenstilpnēs vai zemē.

Dažās valstīs nav atļauta ūdens ņemšana no atklātām ūdenstilpnēm.

Informācija par sastāvdaļām (REACH)
Pašreizējo informāciju par sastāvvielām atradīsiet: *www.kaercher.de/REACH*

Noteikumiem atbilstoša lietošana

Augstspiediena tīrītāju izmantojiet tikai privātā mājsaimniecībā.
Augstspiediena tīrītājs ir paredzēts mašīnu, transportlīdzekļu, būvju, darbarīku, fasāžu, terašu, dārza ierīču utt. tīrīšanai ar augstspiediena ūdens strūklu.

Piederumi un rezerves daļas

Izmantot tikai oriģinālos piederumus un oriģinālās rezerves daļas, jo tie garantē drošu un nevainojamu ierīces darbību.
Informāciju par piederumiem un rezerves daļām skatīt *www.kaercher.com*.

Piegādes komplekts

Ierīces piegādes komplekts ir attēlots uz iepakojuma. Izsaiņojot pārbaudiet, vai saturs ir pilnīgs. Ja trūkst piederumi vai transportēšanas laikā radušies bojājumi, lūdzu, informējiet tirgotāju.

Ierīces pārskats

Attēlus skatiet grafiku lappusēs
Attēli ir kā piemēri, detaļas var atšķirties
Attēls A

(1) Strūklas sprauslas uzgalis
(2) Strūklas caurule
(3) Augstspiediena pistole
(4) Augstspiediena šļūtenes atbloķēšanas poga
(5) Sprūda svira
(6) Sprūda sviras bloķēšanas poga
(7) Augstspiediena šļūtene
(8) Augstspiediena pistoles turētājs
(9) Augstspiediena šļūtenes uztīšanas spole
(10) Kloķa rokturis
(11) Iekārtas slēdzis
(12) Ritenis
(13) Teleskopiskais rokturis
(14) Teleskopiskā roktura atbloķēšanas poga
(15) Tīkla kabeļa turētājs
(16) Tīkla kabelis
(17) Tīkla spraudnis
(18) Datu plāksnīte
(19) Nešanas rokturis
(20) * Dārza šļūtene
(21) Ūdens pieslēguma savienojums
(22) ** KÄRCHER sūkšanas šļūtene
(23) Siets
(24) Ūdens pieslēgums

㉕ Tīrīšanas līdzekļa pudele

㉖ Putu sprausla

㉗ Strūklas caurules turētājs

㉘ Putu sprauslas atbloķēšanas poga

㉙ Putu dozēšanas svira

* papildus nepieciešams
** pieejams pēc izvēles

Montāža

Attēlus skatiet grafika lappusē.
Nenostiprinātās detaļas piestipriniet pie ierīces pirms lietošanas sākuma.

Teleskopiskā roktura montāža

1. Ievietojiet teleskopisko rokturi ierīcē, līdz tas dzirdami nofiksējas.
   Attēls B

Strūklas caurules turētāja montāža

1. Uzstādiet strūklas caurules turētāju:
   a Ievietojiet strūklas caurules turētāju ierīces atverēs un
   b paspiediet uz augšu, līdz tas dzirdami nofiksējas.
   Attēls C

Augstspiediena pistoles turētāja montāža

1. Veiciet augstspiediena pistoles turētāja montāžu:
   a Ievietojiet augstspiediena pistoles turētāju ierīces atverēs un
   b nospiediet uz leju, līdz tas nofiksējas.
   Attēls D

Tīkla kabeļa turētāja montāža

1. Veiciet tīkla kabeļa turētāja montāžu:
   a Ievietojiet tīkla kabeļa turētāju ierīces atverēs un
   b piespiediet pie ierīces, līdz tas dzirdami nofiksējas.
   Attēls E

Ūdens pieslēguma savienojuma montāža

1. Ūdens pieslēguma savienojumu piestipriniet ar skrūvēm pie ierīces ūdens pieslēguma.
   Attēls F

Putu sprauslas montāža pie ierīces

1. Uzskrūvējiet putu sprauslu uz tīrīšanas līdzekļa pudeles.
   Attēls G
2. Nofiksējiet putu sprauslu pie ierīces.
3. Lai demontētu, nospiediet putu sprauslas atbloķēšanas pogu un noņemiet putu sprauslu no ierīces.

Ekspluatācijas uzsākšana

1. Novietot ierīci uz horizontālas, līdzenas virsmas.

IEVĒRĪBAI

Bojājumu risks, strādājot ar uztītu augstspiediena šļūteni!
Augstspiediena šļūtenes bojājumi.
Pirms ierīces ekspluatācijas augstspiediena šļūteni pilnībā notiniet un izkārtojiet bez mezgliem, cilpām vai saliekumiem.

2. Velciet augstspiediena šļūteni, lai to pilnībā notītu no šļūtenes uztīšanas spoles.
3. Izvietojiet augstspiediena šļūteni bez mezgliem, cilpām un saliekumiem.
4. Pievienojiet augstspiediena šļūteni augstspiediena pistolei:
   a Izlīdziniet augstspiediena šļūteni un
   b ievietojiet to augstspiediena pistolē, līdz tā dzirdami nofiksējas.
   Attēls H
5. Pārbaudiet, vai savienojums ir drošs, pavelkot aiz augstspiediena šļūtenes.
6. Pilnībā notiniet tīkla kabeli.
   Attēls I
7. Iespraudiet tīkla spraudni tīkla kontaktligzdā.

Ūdens padeves izveide

IEVĒRĪBAI

Bojājumu risks piesārņota ūdens rezultātā!
Ūdens piesārņojumi var radīt augstspiediena sūkņa un piederumu bojājumus.
Darbiniet ierīci tikai ar tīru saldūdeni bez piesārņojumiem un piedevām.
Nekādā gadījumā neizmantojiet piesārņotu ūdeni, noteküdeņus vai sālsūdeni.
Kärcher iesaka izmantot pēc izvēles pieejamo Kärcher ūdens filtru.

1. Pārbaudiet ieplūdes ūdens spiediena, temperatūras un daudzuma atbilstību prasībām, skatīt *Tehniskie dati*.

Norādījum
Ievērojiet ūdensapgādes uzņēmuma noteikumus.

Pieslēgums ūdensvadam

IEVĒRĪBAI

Bojājumu risks, izmantojot ārējo piegādātāju misiņa šļūteņu savienotājus ar AquaStop funkciju.
Augstspiediena sūkņa bojājumi.
Izmantojiet tikai Kärcher šļūteņu savienotājus ar/bez AquaStop funkcijas, šļūteņu savienotājus bez AquaStop funkcijas vai plastmasas šļūteņu savienotājus ar AquaStop funkciju no ārējiem piegādātājiem.

1. Ievietojiet dārza šļūteni ūdens pieslēguma savienojumā.

Norādījum
Nepieciešama dārza šļūtene ar tekstila armējumu, diametrs vismaz 1/2 collas (13 mm), garums vismaz 7,5 m, ar standarta ātro savienotāju.
Attēls J

2. Pievienojiet dārza šļūteni pie ūdensvada.
3. Pilnībā atveriet ūdens krānu.

Ūdens iesūkšana no tvertnēm

Šī ierīce ir aprīkota ar KÄRCHER sūkšanas šļūteni ūdens iesūkšanai,piemēram, no lietusūdens mucām vai dīķiem (maksimālo iesūkšanas augstumu skatīt *Tehniskie dati*).

1. Noskrūvējiet ūdens pieslēguma savienotāju.
2. Piepildiet KÄRCHER sūkšanas šļūteni ar ūdeni.
3. KÄRCHER sūkšanas šļūteni pieskrūvējiet pie ierīces ūdens pieslēguma un ievietojiet to ūdens padeves avotā.

Ierīces atgaisošana

Norādījum
Lai atgaisotu ierīci, augstspiediena pistolei nepievienojiet strūklas cauruli vai putu sprauslu.

1. Ieslēdziet ierīci, pagriežot ierīces slēdzi pozīcijā "I". Lai izslēgtu ierīci, pagrieziet ierīces slēdzi pozīcijā "0".
   Attēls K

2. Atbloķējiet sprūda sviru.
   Attēls L
3. Izmantot sprūdu.
   Ierīce ieslēdzas.
4. Darbiniet ierīci ne ilgāk kā 2 minūtes, līdz ūdens no augstspiediena pistoles izplūst bez burbulīšiem.

Norādījum

Ja ierīcei ir uzstādīta putu sprausla, tiek pievienots tīrīšanas līdzeklis.

5. Atlaist sprūdu.
6. Nofiksējiet sprūda sviru.

Ekspluatācija

⚠ *UZMANĪBU*

Savainojumu risks, izplūstot augstspiediena ūdenim!

Traumas

Augstspiediena šļūteni atvienojiet no augstspiediena pistoles vai ierīces tikai tad, ja sistēmā nav spiediena.

IEVĒRĪBAI

Bojājumu risks, sūknim darbojoties tukšgaitā

Sūkņa bojājumi

Izslēdziet ierīci, ja 2 minūšu laikā tajā neveidojas spiediens.

Rīkojieties saskaņā ar norādījumiem, kas sniegti Palīdzība traucējumu gadījumā.

Strūklas veida iestatīšana

1. Nofiksējiet sprūda sviru.
2. Novietojiet taisni strūklas cauruli, iespraudiet to augstspiediena pistolē un nofiksējiet, pagriežot par 90°.
   Attēls M

IEVĒRĪBAI

Bojājumu risks, griežot strūklas sprauslas uzgali darbības laikā!

Strūklas caurules bojājumi

Pirms pagrieziet strūklas sprauslas uzgali, atlaidiet sprūda sviru.

3. Pagrieziet strūklas sprauslas uzgali, lai iestatītu tīrīšanas uzdevumam un objektam piemērotu strūklas veidu.
   Attiecīgajai piktogrammai jābūt vērstai uz augšu.
   Attēls N

Norādījum

Materiālu jutīgums var ievērojami atšķirties atkarībā no vecuma un stāvokļa. Tāpēc ieteikumi nav saistoši.

Piktogramma	Strūklas forma un spiediens	Ieteicama,piemēram,
	Tīrīšanas līdzekļa strūkla ar zemu spiedienu	visām virsmām, kuras piemērotas tīrīšanas līdzekļu izmantošanai
	Plata plakana strūkla ar vidēju spiedienu	vieglajām automašīnām / motocikliem, velosipēdiem, ķieģeļu / smilšakmens virsmām, apmestām sienām, koka virsmām, plastmasas / rotanga mēbelēm
	Šaura plakana strūkla ar augstu spiedienu	akmens flīzēm, asfaltam, metāla virsmām, dārza piederumiem (ķerrai, lāpstai utt.)
	Rotējoša strūkla ar visaugstāko spiedienu	īpaši noturīgiem netīrumiem uz akmens flīzēm, asfalta, metāla virsmām, dārza piederumiem (ķerras, lāpstas utt.)

Ekspluatācija ar tīrīšanas līdzekli

⚠ *BĪSTAMI*

Tīrīšanas līdzekļu kaitējums veselībai!

Nopietns kaitējums veselībai

Ievērojiet tīrīšanas līdzekļa ražotāja drošības datu lapu.

Valkājiet norādītos individuālos aizsardzības līdzekļus.

IEVĒRĪBAI

Bojājumu risks nepiemērotu tīrīšanas līdzekļu dēļ!

Materiālie zaudējumi

Izmantojiet tikai Kärcher apstiprinātus tīrīšanas līdzekļus, kas piemēroti attiecīgajām tīrāmajām virsmām.

Ievērojiet drošības norādījumus, dozēšanas ieteikumus un norādes, kas pievienotas tīrīšanas līdzekļiem.

Izmantojiet tīrīšanas līdzekļus taupīgi.

IEVĒRĪBAI

Pārāk ilgas tīrīšanas līdzekļu iedarbības un nožūšanas radīts bojājumu risks!

Materiālie zaudējumi

Neuzklājiet tīrīšanas līdzekli uz karstām virsmām un ievērojiet maksimālo iedarbības laiku.

Neļaujiet tīrīšanas līdzeklim nožūt.

Norādījum

KÄRCHER tīrīšanas līdzekļi nodrošina nevainojamu un efektīvu darbību. Lūdzu, konsultējieties un ievērojiet mūsu tīrīšanas līdzekļu informācijas lapas.

1. Tīrīšanas līdzekli var piemaisīt vai arī uzklāt ar putu sprauslu.
   Piemaisīšana
   a Piestipriniet putu sprauslu pie ierīces.
   Putu dozēšanas sviras pozīcijai nav nozīmes.
   b Noregulējiet tīrīšanas līdzekļa strūklu pie strūklas sprauslas uzgaļa, skatīt *Strūklas veida iestatīšana*.
   Tīrīšanas līdzeklis tiek pievienots ūdens strūklai darbības laikā.
   Putu sprauslas izmantošana
   a Noņemiet no ierīces putu sprauslu un pievienojiet to augstspiediena pistolei, nevis strūklas caurulei.
   Ar putu dozēšanas sviru iestatiet vēlamo putu daudzumu.
2. Atbloķējiet sprūda sviru.
3. Nospiediet sprūda sviru un saudzīgi izsmidziniet tīrīšanas līdzekli uz sausajām virsmām.
4. Ļaujiet tīrīšanas līdzeklim iedarboties (nevis nožūt).
5. Noskalojiet atdalītos netīrumus, izmantojot piemērotu strūklas veidu, skatīt *Ekspluatācija bez tīrīšanas līdzekļa*.

Ekspluatācija bez tīrīšanas līdzekļa

IEVĒRĪBAI

Bojājumu risks nepietiekama strūklas attāluma vai nepiemērota strūklas veida dēļ!

Lakotu vai jutīgu virsmu bojājumi.

Tīrot lakotas virsmas, ievērojiet vismaz 30 cm strūklas atstatumu,

Neizmantojiet rotējošo strūklu automašīnu riepām, lakotām vai jutīgām virsmām, piemēram, kokam.

1. Iestatiet tīrīšanas uzdevumam un objektam piemērotu strūklas veidu, skatīt *Strūklas veida iestatīšana*.
2. Atbloķējiet sprūda sviru.
3. Nospiest mēlīti un veikt tīrīšanas procesu.

Lietošanas pārtraukšana

1. Atlaist sprūdu.
   Ierīce pārtrauc darbību. Sistēmā tiek uzturēts augstspiediens.
2. Nofiksējiet sprūda sviru.
3. Ievietojiet augstspiediena pistoli augstspiediena pistoles turētājā.
4. Ja darba pārtraukums ir ilgāks par 5 minūtēm, izslēdziet ierīci.

Ekspluatācijas pabeigšana

⚠ *UZMANĪBU*

Savainojumu risks, izplūstot augstspiediena ūdenim!

Traumas

Augstspiediena šļūteni atvienojiet no augstspiediena pistoles vai ierīces tikai tad, ja sistēmā nav spiediena.

IEVĒRĪBAI

Bojājumu risks sala ietekmē!

Materiālie zaudējumi

Pilnībā iztukšojiet ūdeni no ierīces un piederumiem.

Vienmēr pasargājiet ierīci un piederumus no sala.

1. Atlaidiet sprūda sviru.
2. Nofiksējiet sprūda sviru.
3. Aizveriet ūdens krānu.
4. Atvienojiet ierīci no ūdens padeves.
5. Atbloķējiet sprūda sviru.
6. Nospiediet sprūda sviru ne ilgāk kā 1 minūti, līdz ūdens vairs neizplūst.
   Sistēmā atlikušais spiediens tiek samazināts.
   Ūdens tiek izsūknēts no ierīces, lai novērstu sala bojājumus.
7. Atlaidiet sprūda sviru.
8. Nofiksējiet sprūda sviru.
9. Izslēdziet ierīci.
10. Atvienojiet tīkla spraudni no tīkla kontaktligzdas.
11. Demontējiet piederumus, iztukšojiet tos un novietojiet uzglabāšanai pie ierīces, skatīt *Ierīces uzglabāšana*.

Transportēšana

⚠ *UZMANĪBU*

Traumu gūšanas un bojājumu risks ierīces svara dēļ!

Traumas un bojājumi.

Transportējot un uzglabājot ņemiet vērā ierīces svaru.

IEVĒRĪBAI

Bojājumu risks izplūstoša tīrīšanas līdzekļa rezultātā!

Materiālie zaudējumi

Vienmēr transportējiet un uzglabājiet tīrīšanas līdzekļa pudeli ar uzstādītu putu sprauslu vertikālā, nevis guļus stāvoklī.

Ierīces transportēšana

Ierīces vilkšana / stumšana

1. Atbloķējiet teleskopisko rokturi un pavelciet uz augšu, līdz tas nofiksējas.
   Attēls O
2. Nolieciet ierīci uz riteņiem un velciet vai stumiet to.

Ierīces nešana

3. Atbloķējiet teleskopisko rokturi un sabīdiet to kopā.
4. Ierīci pacelt un nest, turot aiz teleskopiskā roktura un nešanas roktura.

Ierīces pārvietošana transportlīdzeklī

5. Nodrošiniet ierīci pret slīdēšanu un apgāšanos.

Uzglabāšana

⚠ *UZMANĪBU*

Traumu gūšanas un bojājumu risks ierīces svara dēļ!

Traumas un bojājumi.

Transportējot un uzglabājot ņemiet vērā ierīces svaru.

IEVĒRĪBAI

Bojājumu risks izplūstoša tīrīšanas līdzekļa rezultātā!

Materiālie zaudējumi

Vienmēr transportējiet un uzglabājiet tīrīšanas līdzekļa pudeli ar uzstādītu putu sprauslu vertikālā, nevis guļus stāvoklī.

Ierīces uzglabāšana

⚠ *UZMANĪBU*

Savainojumu risks, izplūstot augstspiediena ūdenim!

Traumas

Augstspiediena šļūteni atvienojiet no augstspiediena pistoles vai ierīces tikai tad, ja sistēmā nav spiediena.

1. Beidziet ekspluatāciju, skatīt *Ekspluatācijas pabeigšana*.
2. Demontējiet strūklas cauruli no augstspiediena pistoles.
3. Strūklas cauruli ievietojiet strūklas caurules turētājā vai nofiksējiet.
4. Nospiediet augstspiediena šļūtenes atbloķēšanas pogu un atvienojiet augstspiediena šļūteni no augstspiediena pistoles.
5. Iztukšojiet ūdeni no augstspiediena pistoles.
6. Augstspiediena pistoli ievietojiet augstspiediena pistoles turētājā.

IEVĒRĪBAI

Bojājumu risks, šļūteni uztinot nepareizā virzienā!

Augstspiediena šļūtenes bojājumi

Augstspiediena šļūtenes uztīšanas spoli grieziet tikai norādītajā virzienā.

7. Lai uztītu augstspiediena šļūteni, grieziet kloķa rokturi pulksteņrādītāja virzienā.
   Attēls P
8. Tīkla kabeli uzlieciet uz tīkla kabeļa turētāja.
   Attēls Q

Pirms ilgākas uzglabāšanas ievērojiet papildu norādījumus, skat. *Kopšana un apkope*.

Aizsardzība pret salu

IEVĒRĪBAI

Bojājumu risks sala ietekmē!

Materiālie zaudējumi

Pilnībā iztukšojiet ūdeni no ierīces un piederumiem. Vienmēr pasargājiet ierīci un piederumus no sala.

1. Izsūknējiet ūdeni no ierīces, skatīt *Ekspluatācijas pabeigšana*.
2. Demontējiet piederumus un iztukšojiet ūdeni, skatīt *Ierīces uzglabāšana*.
3. Piederumus novietojiet uzglabāšanai pie ierīces un uzglabājiet telpā, kas ir pasargāta no sala, skatīt *Ierīces uzglabāšana*.

Kopšana un apkope

⚠ *BĪSTAMI*

Dzīvības apdraudējums!

Letālas traumas, ko izraisa elektriskās strāvas trieciens, pieskaršanās strāvu vadošām daļām.
Nepieskarieties strāvu vadošām daļām.
Izslēdziet ierīci.
Atvienojiet tīkla spraudni no kontaktligzdas.

Ierīcei nav nepieciešama apkope, tas nozīmē, ka nav nepieciešams veikt nekādus regulārus apkopes darbus.

Ūdens pieslēgvietas sieta tīrīšana

IEVĒRĪBAI

Bojājumu risks neesoša vai bojāta sieta dēļ!

Augstspiediena sūkņa bojājumi
Nedarbiniet ierīci bez sieta.
Netīriet sietu ar cietiem, asiem priekšmetiem.

Vajadzības gadījumā iztīriet ūdens pieslēgvietas sietu.

1. Noskrūvējiet ūdens pieslēguma savienotāju.
2. Izvelciet sietu.
   Attēls R
3. Iztīriet sietu zem tekoša ūdens.
4. Ievietojiet sietu ūdens pieslēgvietā.

Palīdzība traucējumu gadījumā

Traucējumu cēloņi bieži vien ir vienkārši un tos ar turpmākā pārskata palīdzību var novērst pašu spēkiem. Šaubu vai nenorādītu traucējumu gadījumā, lūdzu, vērsieties autorizētā klientu servisā.

⚠ *BĪSTAMI*

Dzīvības apdraudējums!

Letālas traumas, ko izraisa elektriskās strāvas trieciens, pieskaršanās strāvu vadošām daļām.
Nepieskarieties strāvu vadošām daļām.
Izslēdziet ierīci.
Atvienojiet tīkla spraudni no kontaktligzdas.

Ierīce nedarbojas

Ir pārtraukta sprieguma padeve.

1. Pārbaudiet, vai tīkla spraudnis ir iesprausts.
2. Ieslēdziet ierīci.
3. Atbloķējiet un nospiediet sprūda sviru.
   Ierīce ieslēdzas, pretējā gadījumā:
4. Pārbaudiet, vai sakrīt sprieguma norāde uz tipa plāksnītes ar strāvas avota spriegumu.
5. Izvelciet tīkla spraudni no tīkla kontaktligzdas un pārbaudiet, vai tīkla kabelis un tīkla spraudnis nav bojāti.
   Bojājumu gadījumā tīkla kabeli nekavējoties uzticiet nomainīt pilnvarotam klientu servisam.

Ir aktīvs motora aizsardzības slēdzis.

1. Ja motors ir pārslogots, motora aizsardzības slēdzis izslēdz ierīci.
2. Izslēdziet ierīci.
3. Ļaujiet ierīcei 1 stundu atdzist.
4. Ieslēdziet ierīci un sāciet lietot.
   Ja traucējums atkārtojas vairākkārt, uzticiet veikt ierīces pārbaudi klientu servisā.

Tīrīšanas līdzeklis netiek iesūkts

Ir iestatīts nepiemērots strūklas veids.

1. Pagrieziet strūklas sprauslas uzgali pozīcijā "Tīrīšanas līdzekļa strūkla".

Putu sprausla ar tīrīšanas līdzekļa pudeli nav pievienota ierīcei.

1. Pievienojiet ierīcei putu sprauslu ar piepildītu tīrīšanas līdzekļa pudeli.

Tīrīšanas līdzekļa pudele ir tukša.

1. Pievienojiet pilnu tīrīšanas līdzekļa pudeli.

Ierīce nespēj sasniegt nepieciešamo spiedienu

Strūklas sprauslas uzgalī ir iestatīts nepiemērots strūklas veids.

1. Iestatiet strūklas veidu ar augstspiediena strūklu.

Ūdens padeve ir pārāk maza.

1. Pilnībā atveriet ūdens krānu.
2. Pārbaudiet, vai ūdens pieplūdei ir pietiekams padeves daudzums.
3. Izvietojiet dārza šļūteni bez salocījumiem.
4. Pārliecinieties, ka nav pārsniegts maksimālais sūkšanas augstums.

Ūdens pieslēguma siets ir netīrs.

1. Iztīrīt sietu ūdens pieslēgumā.

Ierīcē ir gaiss.

1. Atgaisot ierīci.

Spēcīgas spiediena svārstības

Strūklas sprausla strūklas sprauslas uzgalī ir netīra.

1. Iztīriet strūklas sprauslu no priekšpuses ar adatu un izskalojiet ar ūdeni.

Ieplūdes ūdens daudzums ir pārāk mazs.

1. Pilnībā atveriet ūdens krānu.
2. Izvietojiet dārza šļūteni bez salocījumiem.
3. Iztīrīt sietu ūdens pieslēgumā.
4. Pārbaudiet ieplūdes ūdens daudzumu un, ja nepieciešams, palieliniet to.

Ierīce nav hermētiska

Neliela ierīces noplūde ir tehniski iespējama.

1. Izteiktas noplūdes gadījumā sazinieties ar pilnvaroto klientu servisu.

Garantija

Katrā valstī ir spēkā mūsu atbildīgā tirdzniecības uzņēmuma izdotie garantijas nosacījumi Garantijas termiņā Jūsu ierīces iespējamos darbības traucējumus mēs novērsīsim bez maksas, ja to cēlonis būs materiāla vai ražošanas kļūda. Garantijas gadījumā ar pirkumu apliecinošu dokumentu vērsieties pie tirgotāja vai tuvākajā pilnvarotajā klientu apkalpošanas centrā.
(Adresi skatīt aizmugurē)
Papildu informācija par garantiju (ja tāda ir pieejama) ir atrodama vietējās Kärcher tīmekļa vietnes servisa sadaļā "Lejupielādes".

ES atbilstības deklarācija

Ar šo mēs apliecinām, ka turpmāk minētais produkts atbilst attiecīgajiem direktīvu un regulu noteikumiem. Veicot ar mums nesaskaņotas izmaiņas produkta uzbūvē, šī deklarācija zaudē savu spēku. Par šīs atbilstības deklarācijas izdošanu ir atbildīgs tikai un vienīgi ražotājs.
Produkts: Augstspiediena tīrītājs
Tips: K 4 Comfort Premium,
K 5 Comfort Premium,
K 6 Comfort Premium

Direktīvas un regulas

2000/14/EK
2006/42/EK (+2009/127/EK)
2011/65/ES

2014/30/ES
2009/125/EK

Piemērotā(-s) regula(-s)
(EU) 2019/1781

Piemērotie saskaņotie standarti
EN 60335-1
EN 60335-2-79
EN 62233: 2008
EN 55014-1: 2017 + A11: 2020
EN 55014-2: 1997 + A1: 2001 + A2: 2008
EN 61000-3-2: 2014
EN 61000-3-3: 2013
EN IEC 63000: 2018

Piemērotās atbilstības novērtēšanas procedūras
2000/14/EK: Pielikums V

Trokšņa intensitātes līmenis dB(A)
K 4 Comfort Premium
Izmērīts: 85
Nodrošināts: 88
K 5 Comfort Premium
Izmērīts: 87
Nodrošināts: 90
K 5 Comfort Premium (GB),
K 6 Comfort Premium
Izmērīts: 90
Nodrošināts: 93

Nosaukums un adrese
Pilnvarotais sagatavot dokumentāciju:
S. Reizers (S. Reiser)
Alfred Kärcher SE & Co. KG
Alfred-Kärcher-Str. 28 - 40
71364 Winnenden (Vācija)
Tālrunis: +49 7195 14-0
Fakss: +49 7195 14-2212

H. Jenner
Chairman of the Board of Management

S. Reiser
Manager Regulatory Affairs & Certification

Vinendene (Winnenden), 01.09.2025.
Parakstītāji rīkojas valdes vārdā un ar tās pilnvarojumu.
Alfred Kärcher SE & Co. KG
Alfred-Kärcher-Str. 28 - 40
71364 Winnenden (Vācija)
Tālr.: +49 7195 14-0
Fakss: +49 7195 14-2212

Tehniskie dati

		K 5 Comfort Premium	K 6 Comfort Premium
Strāvas pieslēgums			
Spriegums	V	230	230-240
Fāze	~	1	1
Frekvence	Hz	50	50
Strāvas patēriņš	A	9,1	9,6
Drošinātāja veids		IPX5	IPX5
Aizsardzības klase		I	I
Tīkla drošinātājs (inertais)	A	10	10
Ūdens pieslēgums			
Pieplūdes spiediens (maks.)	MPa	1,2	1,2
Pievades temperatūra (maks.)	°C	40	40
Pieplūdes daudzums (min.)	l/min	9	9
Iesūkšanas augstums (maks.)	m	0,5	0,5
Ierīces veiktspējas dati			
Darba spiediens	MPa	12	12,5
Maks. pieļaujamais spiediens	MPa	14,5	16
Padeves apjoms, ūdens	l/min	7,5	7,5
Padeves apjoms, tīrīšanas līdzeklis	l/min	0,3	0,3
Augstspiediena pistoles atsitiena spēks	N	17	17
Izmēri un svars			
Raksturīgais ekspluatācijas svars	kg	16,3	16,8
Garums	mm	417	417
Platums	mm	346	346
Augstums	mm	668	668
Aprēķinātās vērtības saskaņā ar EN 60335-2-79			
Plaukstas un rokas vibrācijas vērtība a_{hv}	m/s^2	1,2	1,1
Nedrošības faktors K	m/s^2	0,6	0,6
Trokšņa spiediena līmenis L_{pA}	dB(A)	73	77
Nedrošības faktors K	dB(A)	2,6	2,6
Trokšņa intensitātes līmenis L_{WA}	dB(A)	87	90
Garantētais trokšņa jaudas līmenis $L_{WA,d}$	dB(A)	90	93

Paturētas tiesības veikt tehniskas izmaiņas.

Turinys

„KÄRCHER Home & Garden“ programa 94
Bendrosios nuorodos 94
Saugos įtaisai 94
Simboliai ant prietaiso 94
Aplinkos apsauga 94
Naudojimas laikantis nurodymų 94
Priedai ir atsarginės dalys 94
Komplektacija 94
Įrenginio apžvalga 95
Montavimas 95
Atidavimas eksploatuoti 95
Eksploatavimas 96
Gabenimas 97
Sandėliavimas 98
Kasdienė priežiūra ir techninė priežiūra 98
Trikčių šalinimas 98
Garantija 99
ES atitikties deklaracija 99
Techniniai duomenys 99

„KÄRCHER Home & Garden“ programa

Su "KÄRCHER Home & Garden" programa, naudodamiesi savo prietaisu turėsite šiuos privalumus:

- Naudojimo patarimai ir ekspertų žinios
- Informacija apie produktą, priedų apžvalga ir eksploatavimo instrukcija
- Pagalbos ir techninio aptarnavimo kontaktai
- Elektroninė parduotuvė - išskirtiniai pasiūlymai ir dar daugiau

Nuskaitykite ant pakuotės esantį kodą arba atsisiųskite programą „KÄRCHER Home & Garden“ iš savo programų parduotuvės ir patogiai užregistruokite produktą.

Bendrosios nuorodos

Prieš pradėdami naudotis prietaisu, perskaitykite šią originalią naudojimo instrukciją ir pridedamus saugos nurodymus. Laikykitės jų.
Išsaugokite abi knygeles vėlesniam naudojimui arba kitam prietaiso savininkui.

Saugos įtaisai

⚠ *ĮSPĖJIMAS*

Sužalojimų pavojus!
Sunkūs sužalojimai dėl trūkstamos, pakeistos ar neveiksmingos saugos įrangos.
Neužblokuokite arba nepašalinkite saugos įtaisų ir nepadarykite jų neveiksmingų. Apsauginiai įtaisai garantuoja jūsų saugą.

Įrenginio jungiklis

Įrenginio jungiklis užkerta kelią netyčiniam prietaiso veikimui.

Įjungimo svirtelės blokavimo mygtukas

Įjungimo svirtelės blokavimo mygtuku blokuojama prietaiso įjungimo svirtelė ir užtikrinama, kad prietaisas nebūtų netyčia įjungiamas.

Automatinio sustabdymo funkcija

Atleidus įjungimo svirtelę pneumatinis jungiklis išjungia aukšto slėgio siurblį ir aukšto slėgio srovė nutrūksta.
Jeigu ištraukimo svirtis patraukiama, aukšto slėgio siurblys įsijungia.

Apsauginis variklio jungiklis

Suvartojant per daug elektros, apsauginis variklio jungiklis prietaisą išjungia.

Simboliai ant prietaiso



Aukštojo slėgio srovės nenukreipkite į žmones, gyvūnus, įtampingąją elektros įrangą arba į patį prietaisą.
Saugokite prietaisą nuo šalčio.



Prietaiso neleidžiama jungti tiesiogiai prie viešųjų geriamoji vandens tinklų.

Aplinkos apsauga

Pakuotės medžiagos gali būti perdirbamos. Pakuotės atliekas prašome šalinti laikantis aplinkos apsaugos teisės aktų reikalavimų.

Elektros ir elektroniniuose prietaisuose būna vertingų perdirbamųjų medžiagų ir dažnai, pvz., baterijų, akumuliatorių sudedamųjų dalių, arba alyvos, kurias netinkamai naudojant arba jas šalinant ne pagal reikalavimus gali kilti pavojus žmonių sveikatai ir aplinkai. Tačiau norint tinkamai eksploatuoti prietaisą šios sudedamosios dalys yra būtinos. Šiuo simboliu pažymėtus prietaisus draudžiama šalinti su buitinėmis atliekomis.

Valymo darbus, kurių metu susidaro alyvos turinčios nuotekos, pvz., variklių valymas, automobilių dugno plovimas, atlikti galima tik tose valymo vietose, kuriose yra alyvos separatorius.

Darbus naudojant valiklius leidžiama taikyti tik vandeniui atspariems darbiniams paviršiams su jungtimi prie nešvaraus vandens kanalizacijos. Užtikrinkite, kad valiklis nepatektų į vandens telkinius arba įsiskverbtų į dirvožemį.

Kai kuriose šalyse draudžiama imti vandenį iš viešųjų vandens telkinių.

Nuorodos dėl sudedamųjų medžiagų (REACH)
Naujausią informaciją apie sudedamąsias medžiagas rasite: *www.kaercher.de/REACH*

Naudojimas laikantis nurodymų

Šį aukšto slėgio valymo įrenginį naudokite tik privačiai. Aukšto slėgio valymo įrenginys skirtas aukšto slėgio vandens srove valyti mašinas, transporto priemones, statinius, įrankius, fasadus, terasas, sodo įrankius ir pan.

Priedai ir atsarginės dalys

Naudokite tik originalius priedus ir originalas atsargines dalis – taip užtikrinsite, kad įrenginys veiktų patikimai ir be trikčių.
Informaciją apie priedus ir atsargines dalis rasite svetainėje *www.kaercher.com.*

Komplektacija

Įrenginio tiekiamo komplekto sudėtis parodyta ant pakuotės. Išpakavę patikrinkite, ar yra visos įrenginio detalės. Jei trūksta priedų arba yra transportavimo pažeidimų, praneškite apie tai pardavėjui.

Įrenginio apžvalga

Paveikslai pateikti grafikų puslapyje
Iliustracijos yra pavyzdžiai, detalės gali skirtis
Paveikslas A

(1) Purškimo antgalio galvutė
(2) Plieninis vamzdis
(3) Aukštojo slėgio pistoletas
(4) Aukšto slėgio žarnos atleidimo mygtukas
(5) Įjungimo svirtelė
(6) Įjungimo svirtelės blokavimo mygtukas
(7) Aukštojo slėgio žarna
(8) Aukšto slėgio pistoleto laikiklis
(9) Aukštojo slėgio žarnos būgnas
(10) Rankena
(11) Prietaiso jungiklis
(12) Ratas
(13) Teleskopinė rankena
(14) Teleskopinės rankenos atblokavimo mygtukas
(15) Maitinimo kabelio laikiklis
(16) Maitinimo kabelis
(17) Maitinimo tinklo kištukas
(18) Identifikacinė plokštelė
(19) Nešimo rankena
(20) * Sodo žarna
(21) Vandens tiekimo jungties mova
(22) ** KÄRCHER siurbimo žarna
(23) Sietas
(24) Vandens tiekimo jungtis
(25) Valiklio buteliukas
(26) Putų antgalis
(27) Plieninio vamzdžio laikiklis
(28) Antgalio putoms atblokavimo mygtukas
(29) Putų dozavimo svirtelė

*papildomai reikalinga
** įsigyjama pasirinktinai

Montavimas

Paveikslai pateikti grafikų puslapyje.
Prieš naudojimą sumontuokite prietaise atskiras kartu pristatytas dalis.

Teleskopinės rankenos montavimas

1. Teleskopinę rankeną įkiškite į prietaisą, kol garsiai užsifiksuos.
   Paveikslas B

Srovės vamzdžio laikiklio montavimas

1. Srovės vamzdžio laikiklio montavimas:
   a Įkiškite srovės vamzdžio laikiklį į prietaiso angas ir
   b Paspauskite viršun, kad užsifiksuotų.
   Paveikslas C

Aukšto slėgio pistoleto laikiklio montavimas

1. Sumontuokite aukšto slėgio pistoleto laikiklį:
   a Įkiškite aukšto slėgio pistoleto laikiklį į prietaiso angas ir
   b Paspauskite žemyn, kad užsifiksuotų.
   Paveikslas D

Maitinimo kabelio laikiklio montavimas

1. Sumontuokite maitinimo kabelio laikiklį:
   a Įkiškite tinklo kabelio laikiklį į prietaiso angas ir
   b užspauskite ant prietaiso, kol išgirsite, kaip jis užsifiksuoja.
   Paveikslas E

Movos vandens jungčiai montavimas

1. Užsukite movą vandens jungčiai ant prietaiso vandens jungties.
   Paveikslas F

Antgalio putoms montavimas prie prietaiso

1. Įsukite antgalį putoms į valiklio buteliuką.
   Paveikslas G
2. Užfiksuokite antgalį putoms ant prietaiso.
3. Norėdami išmontuoti, paspauskite antgalio putoms atblokavimo mygtuką ir išimkite antgalį puroms iš prietaiso.

Atidavimas eksploatuoti

1. Pastatykite įrenginį ant lygaus, horizontalaus paviršiaus.

DĖMESIO

Apgadinimo pavojus dirbant su suvyniota aukšto slėgio žarna
Aukšto slėgio žarnos apgadinimas.
Prieš naudodami prietaisą visiškai išvyniokite aukšto slėgio žarną ir ištieskite ją be mazgų, kilpų ar susisukimų.

2. Patraukite aukšto slėgio žarną visiškai nuvyniokite nuo žarnos ritės.
3. Aukšto slėgio žarną nutieskite ištiesinę visus mazgus, kilpas bei susisukusias vietas.
4. Sumontuokite aukštojo slėgio žarną ant aukštojo slėgio pistoleto.
   a Sulygiuokite aukštojo slėgio žarną ir
   b įkiškite į aukštojo slėgio pistoletą – turi būti girdima, kaip ji užfiksuojama.
   Paveikslas H
5. Patikrinkite, ar sujungimai patikimi – šiuo tikslu patraukite aukštojo slėgio žarną.
6. Maitinimo laidą visiškai nuvyniokite.
   Paveikslas I
7. Įkiškite tinklo kištuką į tinklo lizdą.

Užtikrinkite vandens tiekimą

DĖMESIO

Užteršto vandens keliamas pažeidimo pavojus!
Vandenyje esantys nešvarumai gali pažeisti aukšto slėgio siurblį ir priedus.
Naudokite prietaisą tik su švariu gėlu vandeniu be priemaišų ir priedų.
Niekada nenaudokite užteršto vandens, nuotekų ar sūraus vandens.
Kärcher rekomenduoja naudoti papildomą Kärcher vandens filtrą.

1. Patikrinkite, ar paduodamo vandens slėgis, temperatūra ir kiekis atitinka reikalavimus, žr. *Techniniai duomenys*.

Pastaba

Atsižvelkite į vandens tiekimo įmonės taikomas nuostatas.

Jungtis su vandentiekio linija

DĖMESIO

Naudojant iš žalvario pagamintas žarnų jungtis su „AquaStop“ funkcija jungtis kyla pažeidimų pavojus.

Aukšto slėgio siurblio pažeidimas.

Naudokite tik „Kärcher“ žarnų movas su/be „AquaStop“ funkcijos, žarnų movas be „AquaStop“ funkcijos arba žarnų movas iš plastiko su „AquaStop“ funkcija iš trečiųjų šalių tiekėjų.

1. Užmaukite sodo žarną ant vandens tiekimo jungties movos.

Pastaba

Reikalinga armuota sodo žarna, skersmuo ne mažesnis kaip 1/2 col.(13 mm), ne trumpesnė kaip 7,5 m, su prekybinius standartus atitinkančia sparčiąja jungtimi.

Paveikslas J

2. Prijunkite sodo žarną prie vandens tiekimo linijos.
3. Iki galo atsukite vandens čiaupą.

Vandens įsiurbimas iš talpyklų

Šis prietaisas turi KÄRCHER siurbimo žarną, skirtą vandeniui išsiurbti iš, pvz., Tinka lietaus vandens talpykloms arba tvenkiniams (didžiausią siurbimo aukštį žr. *Techniniai duomenys*).

1. Movą nusukite nuo įrenginio vandens tiekimo jungties.
2. Pripildykite KÄRCHER siurbimo žarną vandeniu.
3. Užsukite KÄRCHER siurbimo žarną ant įrenginio vandens tiekimo jungties ir pakabinkite į vandens šaltinį.

Prietaiso ventiliavimas

Pastaba

Norėdami išleisti orą iš prietaiso, prie aukšto slėgio pistoleto nemontuokite srovės vamzdžio arba antgalio putoms.

1. Įjunkite prietaisą pasukdami prietaiso jungiklį į „I“ padėtį.
   Norėdami išjungti prietaisą, pasukite prietaiso jungiklį į „0“ padėtį.
   Paveikslas K
2. Atblokuokite įjungimo svirtelę.
   Paveikslas L
3. Įjunkite įjungimo svirtelę.
   Įrenginys įsijungia.
4. Paleiskite prietaisą veikti daugiausia 2 minutes, kol vanduo iš aukštojo slėgio pistoleto ims tekėti be oro burbuliukų.

Pastaba

Jei prie prietaiso pritvirtintas antgalis putoms, į jį įpilama valymo priemonės.

5. Atleiskite įjungimo svirtelę.
6. Užblokuokite įjungimo svirtelę.

Eksploatavimas

⚠ *ATSARGIAI*

Rizika susižeisti dėl aukšto slėgio veikiamo ištekančio vandens

Sužalojimai

Aukšto slėgio žarną nuo aukšto slėgio pistoleto arba nuo prietaiso atjunkite tik tuo atveju, kai sistemoje nėra slėgio.

DĖMESIO

Pavojus sugadinti nardinamąjį siurblį, jeigu jis veiktų sausąja eiga.

Siurblio pažeidimai

Jeigu per 2 minutes slėgis neužtikrinamas, įrenginį išjunkite.

Vykdykite Trikčių šalinimas pateiktus nurodymus.

Purškimo režimo nustatymas

1. Užblokuokite įjungimo svirtelę.
2. Sulygiuokite srovės vamzdį, įkiškite į aukštojo slėgio pistoletą ir užfiksuokite pasukdami 90°.
   Paveikslas M

DĖMESIO

Pavojus sugadinti purškimo antgalio galvutę, kai ji sukama eksploatacijos metu!

Purkšto pažeidimas

Prieš pasukdami purškimo antgalio galvutę atleiskite įjungimo svirtelę.

3. Pasukite purškimo antgalio galvutę, kad nustatytumėte valymo užduočiai ir objektui tinkamą srovės rūšį.
   Atitinkama piktograma turi būti nukreipta į viršų.
   Paveikslas N

Pastaba

Medžiagų atsparumas gali gerokai skirtis atsižvelgiant į medžiagos egzistavimo trukmę ir jos būklę. Todėl rekomendacijos nėra privalomos.

Piktograma	Srovės forma ir slėgis	Rekomenduojama pvz.,
	Mažo slėgio valymo priemonės srovė	Visi paviršiai, tinkami naudoti valymo priemones
	Plati plokščia srovė vidutiniu slėgiu	Lengvieji automobiliai / motociklai, dviračiai, plytomis / smiltainiu grįsti paviršiai, tinkuotos sienos, plastikiniai / ratano baldai
	Siaura plokščia aukšto slėgio srovė	Akmens plytelėms, asfalto dangai, metalo paviršiams, sodo priemonėms (karučiams, kastuvams ir pan.)
	Didžiausio slėgio sukamoji srovė	Ypač įsisenėjusiam purvui ant akmens plytelių, asfalto, metalinių paviršių, sodo įrankių (vežimėlis, kastuvas ir kt.)

Eksploatavimas naudojant valiklį

⚠ *PAVOJUS*

Valymo priemonių keliamas pavojus sveikatai!

Didelė žala sveikatai

Naudodami valiklį laikykitės gamintojo saugos duomenų lapuose pateiktų nurodymų.

Dėvėkite numatytas asmenines apsaugos priemones.

DĖMESIO

Apgadinimo pavojus dėl netinkamos valymo priemonės!

Materialinė žala

Naudokite tik „Kärcher" patvirtintas valymo priemones ir tokia, kurios tinka valomiems objektams.

Laikykitės saugos nuorodų, dozavimo rekomendacijų ir nurodymų, kurie pridedami prie valymo priemonės.

Valymo priemonę naudokite taupiai.

DĖMESIO

Pažeidimo rizika dėl per ilgai veikiančių ir išdžiūstančių valiklių gali būti padaryta žala!

Materialinė žala

Nepaskleiskite valiklio ant karštų paviršių ir atsižvelkite į ilgiausią poveikio trukmę.

Užtikrinkite, kad valiklis neišdžiūtų.

Pastaba

Naudojant KÄRCHER valymo priemonę užtikrinamas sklandus, efektyvus darbas. Pasikonsultuokite arba laikykitės mūsų valymo priemonių informacinių lapelių informacijos.

1. Valymo priemonę galima įmaišyti į antgalį putoms arba naudoti su antgaliu putoms.
   Įmaišymas
   a Prie prietaiso pritvirtinkite putų antgalį.
   Putų dozavimo svirtelės padėtis nėra svarbi.
   b Sureguliuokite valymo priemonės srovę ties purškimo antgalio galvute, žr. *Purškimo režimo nustatymas*.
   Eksploatuojant valymo priemonė maišomas su vandens srove.
   Antgalio putoms naudojimas
   a Iš prietaiso išimkite antgalį putoms ir pritvirtinkite jį prie aukšto slėgio pistoleto, o ne prie srovės vamzdžio.
   Putų dozavimo svirtimi nustatykite norimą putų kiekį.
2. Atblokuokite įjungimo svirtelę.
3. Nuspauskite gaiduką ir taupiai purkškite valymo priemonę ant sausų paviršių.
4. Leiskite valikliui veikti (neišdžiūti).
5. Suminkštėjusius nešvarumus nuplaukite tinkamos rūšies srove, žr. *Eksploatavimas be valymo priemonės*.

Eksploatavimas be valymo priemonės

DĖMESIO

Jeigu nebūtų laikomasi pakankamo srovės atstumo arba netinkama jos rūšis, kyla pažeidimo pavojus!

Dažytų arba neatsparių paviršių pažeidimai.

Valydami dažytus paviršius užtikrinkite bent 30 cm srovės atstumą nuo dažyto paviršiaus.

Automobilių padangų, dažų arba jautrių paviršių, tokių kaip medis, nevalykite sukamąja srove.

1. Nustatykite valymo užduočiai ir objektui tinkamą srovės rūšį, žr. *Purškimo režimo nustatymas*.
2. Atblokuokite įjungimo svirtelę.
3. Nuspauskite svirtelę ir atlikite valymo procedūrą.

Eksploatavimo nutraukimas

1. Atleiskite įjungimo svirtelę.
   Prietaisas sustoja. Aukštasis slėgis sistemoje nėra panaikinamas.
2. Užblokuokite įjungimo svirtelę.
3. Įdėkite aukšto slėgio pistoletą į aukšto slėgio pistoleto laikiklį.
4. Darydami ilgesnes negu 5 minučių darbo pertraukas prietaisą išjunkite.

Eksploatavimo užbaigimas

⚠ *ATSARGIAI*

Rizika susižeisti dėl aukšto slėgio veikiamo ištekančio vandens

Sužalojimai

Aukšto slėgio žarną nuo aukšto slėgio pistoleto arba nuo prietaiso atjunkite tik tuo atveju, kai sistemoje nėra slėgio.

DĖMESIO

Šalčio keliamas pažeidimo pavojus!

Materialinė žala

Visiškai išleiskite vandenį iš įrenginio ir priedų.

Visada saugokite įrenginį nuo šalčio.

1. Atleiskite įjungimo svirtelę.
2. Užblokuokite įjungimo svirtelę.
3. Užsukite vandens čiaupą.
4. Atjunkite prietaisą nuo vandens tiekimo.
5. Atblokuokite įjungimo svirtelę.
6. Įjungimo svirtelę spauskite daugiausia 1 minutę, kol nustoja tekėti vanduo.
   Sistemoje dar likęs slėgis panaikinamas.
   Vanduo iš prietaiso išpumpuojamas, kad būtų išvengta šalčio sukeltos žalos.
7. Atleiskite įjungimo svirtelę.
8. Užblokuokite įjungimo svirtelę.
9. Išjunkite prietaisą.
10. Netraukite tinklo kištuko iš kištukinės dėžutės už maitinimo laido.
11. Išmontuokite priedus, ištuštinkite juos ir sudėkite ant prietaiso, žr. *Prietaiso sandėliavimas*.

Gabenimas

⚠ *ATSARGIAI*

Sužalojimų ir apgadinimo pavojus dėl prietaiso svorio!

Sužalojimai ir apgadinimai.

Sandėliuodami ir gabendami mašiną atsižvelkite į jos svorį.

DĖMESIO

Pažeidimo pavojus dėl ištekėjusios valymo priemonės!

Materialinė žala

Visada transportuokite ir laikykite ploviklio buteliuką su pritvirtintu putų antgaliu vertikalioje padėtyje, o ne gulsčią.

Prietaiso gabenimas

Prietaiso traukimas / stūmimas

1. Atlaisvinkite teleskopinę rankeną ir traukite ją į viršų, kol ji užsifiksuos.
   Paveikslas O
2. Pakreipkite prietaisą ant ratukų ir traukite arba stumkite.

Prietaiso nešiojimas

3. Atlaisvinkite teleskopinę rankeną ir stumkite ją kartu.
4. Prietaisą kelkite ir neškite už teleskopinės rankenos.

Prietaiso vežimas transporto priemonėje

5. Apsaugokite prietaisą nuo slydimo ir apvirtimo.

Sandėliavimas

⚠ *ATSARGIAI*

Sužalojimų ir apgadinimo pavojus dėl prietaiso svorio!

Sužalojimai ir apgadinimai.

Sandėliuodami ir gabendami mašiną atsižvelkite į jos svorį.

DĖMESIO

Pažeidimo pavojus dėl ištekėjusios valymo priemonės!

Materialinė žala

Visada transportuokite ir laikykite ploviklio buteliuką su pritvirtintu putų antgaliu vertikalioje padėtyje, o ne gulsčią.

Prietaiso sandėliavimas

⚠ *ATSARGIAI*

Rizika susižeisti dėl aukšto slėgio veikiamo ištekančio vandens

Sužalojimai

Aukšto slėgio žarną nuo aukšto slėgio pistoleto arba nuo prietaiso atjunkite tik tuo atveju, kai sistemoje nėra slėgio.

1. Eksploatavimo nutraukimas, žr. *Eksploatavimo užbaigimas*.
2. Atjunkite purkštą nuo didelio slėgio pistoleto.
3. Įdėkite srovės vamzdį į srovės vamzdžio laikiklį arba užfiksuokite jį vietoje.
4. Nuspauskite aukšto slėgio žarnos paleidimo mygtuką ir atskirkite aukšto slėgio žarną nuo aukšto slėgio pistoleto.
5. Iš aukšto slėgio pistoleto išleiskite vandenį.
6. Įdėkite aukšto slėgio pistoletą į aukšto slėgio pistoleto laikiklį.

DĖMESIO

Apgadinimų pavojus, jeigu neteisinga vyniojimo kryptis!

Aukšto slėgio žarnos apgadinimas

Aukšto slėgio žarnos ritę sukite tik nurodyta kryptimi.

7. Pasukite rankeną pagal laikrodžio rodyklę, kad užsuktumėte auštojo slėgio žarną.
   Paveikslas P
8. Maitinimo kabelį užmaukite ant maitinimo kabelio laikiklio.
   Paveikslas Q

Prieš padėdami į saugojimo vietą ilgesniam laikui, atkreipkite dėmesį į papildomus nurodymus, žr. *Kasdienė priežiūra ir techninė priežiūra*.

Apsauga nuo šalčio

DĖMESIO

Šalčio keliamas pažeidimo pavojus!

Materialinė žala

Visiškai išleiskite vandenį iš įrenginio ir priedų.

Visada saugokite įrenginį nuo šalčio.

1. Išpumpuokite vandenį iš prietaiso, žr. *Eksploatavimo užbaigimas*.
2. Išmontuokite priedus ir išleiskite vandenį, žr. *Prietaiso sandėliavimas*.
3. Sudėkite priedus prietaise ir laikykite nuo šalčio apsaugotoje vietoje, žr. *Prietaiso sandėliavimas*.

Kasdienė priežiūra ir techninė priežiūra

⚠ *PAVOJUS*

Pavojus gyvybei!

Mirtinos traumos dėl elektros smūgio palietus įtampingąsias dalis.

Nelieskite jokios įtampingosios dalies.

Išjunkite prietaisą.

Netraukite tinklo kištuko iš kištukinės dėžutės už maitinimo laido.

Įrenginys nėra reikalingas techninės priežiūros t. y. nereikia imtis jokių reguliarių techninės priežiūros darbų.

Vandens jungties sieto valymas

DĖMESIO

Rizika sugadinti dėl trūkstamo arba pažeisto sieto

Aukšto slėgio siurblio pažeidimas

Įrenginio be sieto nenaudokite.

Nevalykite sieto kietais, smailais daiktais.

Jeigu būtina, išvalykite vandens tiekimo jungties sietą.

1. Movą nusukite nuo įrenginio vandens tiekimo jungties.
2. Ištraukite sietą.
   Paveikslas R
3. Nuplaukite sietą po tekančiu vandeniu.
4. Įdėkite sietą į vandens jungtį.

Trikčių šalinimas

Trikčių priežastys dažnai būna paprastos, kurias nesunkiai pašalinsite pasinaudoję šia apžvalga. Kilus abejonių arba atsiradus čia nenurodytų gedimų, kreipkitės į įgaliotą klientų aptarnavimo tarnybą.

⚠ *PAVOJUS*

Pavojus gyvybei!

Mirtinos traumos dėl elektros smūgio palietus įtampingąsias dalis.

Nelieskite jokios įtampingosios dalies.

Išjunkite prietaisą.

Netraukite tinklo kištuko iš kištukinės dėžutės už maitinimo laido.

Prietaisas neveikia

Maitinimas nutrūko.

1. Patikrinkite, ar tinklo kištukas įkištas.
2. Įjunkite mašiną.
3. Atblokuokite įjungimo svirtelę ir įjunkite.
   Prietaisas įsijungia, priešingu atveju:
4. Patikrinkite, ar ant tipo plokštelės nurodyta įtampa atitinka elektros šaltinio įtampą.
5. Ištraukite tinklo kištuką iš elektros lizdo ir patikrinkite, ar nepažeistas tinklo kabelis ir tinklo kištukas.
   Jei yra pažeidimų, tinklo kabelį nedelsdami patikėkite pakeisti įgaliotai klientų aptarnavimo tarnybai.

Variklio apsauginis jungiklis yra aktyvus.

1. Jeigu variklis perkraunamas, variklio apsauginis jungiklis išjungia prietaisą.
2. Išjunkite prietaisą.
3. Palaukite 1 sekundę, kol prietaisas atauš.
4. Įjunkite įrenginį ir naudokite.
   Jeigu triktis pasireiškia dažniau, prietaisą patikrinkite klientų aptarnavimo centre.

Valiklis nėra siurbiamas

Nustatyta netinkama srovės rūšis.

1. Pasukite purkštuko galvutę į „Naudojama valiklio srovė“ padėtį.

Antgalis putoms su valymo priemonės buteliuku prie prietaiso nepritvirtintas.
1. Prie prietaiso pritvirtinkite antgalį putoms su pripildytu valymo priemonės buteliuku.

Valymo priemonės buteliukas tuščias.
1. Įdėkite pilną buteliuką ploviklio.

Įrenginyje nesukuriamas slėgis
Ant purškimo antgalio galvutės nustatyta netinkama srovės rūšis.
1. Nustatykite srovės tipą su aukšto slėgio srove.

Vandens tiekimas per mažas.
1. Iki galo atsukite vandens čiaupą.
2. Patikrinkite vandens įvadą, ar tiekiama pakankamai vandens.
3. Sodo žarną tieskite be susisukimų.
4. Patikrinkite, ar neviršytas didžiausias vandens siurbimo aukštis.

Užterštas vandens tiekimo jungties sietas.
1. Išvalykite vandens tiekimo jungties sietą.

Prietaise yra oro.
1. Iš įrenginio išleiskite orą.

Dideli slėgio svyravimai
Purškimo antgalis galvutėje yra nešvarus.
1. Išvalykite purškimo antgalį iš priekio adata ir praskalaukite.

Tiekiamo vandens kiekis yra per mažas
1. Iki galo atsukite vandens čiaupą.
2. Sodo žarną tieskite be susisukimų.
3. Išvalykite vandens tiekimo jungties sietą.
4. Patikrinkite įleidžiamojo vandens kiekį ir, jei reikia, padidinkite jį.

Prietaisas nesandarus
Techniniu atžvilgiu prietaisas gali būti šiek tiek nesandarus.
1. Dėl didelio nesandarumo kreipkitės į įgaliotąjį klientų aptarnavimo centrą.

Garantija

Kiekvienoje šalyje galioja mūsų įgaliotų pardavėjų nustatytos garantijos sąlygos. Galimus prietaiso gedimus garantijos galiojimo laikotarpiu pašalinsime nemokamai, jei tokių gedimų priežastis buvo netinkamos medžiagos ar gamybos klaidos. Dėl garantinių gedimų šalinimo kreipkitės į savo pardavėją arba artimiausią klientų aptarnavimo tarnybą pateikdami pirkimą patvirtinantį kasos kvitą.
(Adresą rasite kitoje pusėje)
Daugiau informacijos apie garantiją (jei tokia yra) rasite vietinės „Kärcher“ svetainės techninio aptarnavimo srityje, skiltyje „Atsisiuntimai“.

ES atitikties deklaracija

Šiuo dokumentu mes pareiškiame, kad toliau nurodytas produktas atitinka galiojančias išvardytų direktyvų ir reglamentų nuostatas. Jeigu produktui atliekamas su mumis nesuderintas keitimas, ši deklaracija netenka savo galios. Už šios atitikties deklaracijos išdavimą atsako tik gamintojas.
Produktas: Aukšto slėgio valymo įrenginys
Tipas: K 4 Comfort Premium,
K 5 Comfort Premium,
K 6 Comfort Premium

Direktyvos ir reglamentai
2000/14/EB
2006/42/EB (+2009/127/EB)
2011/65/ES
2014/30/ES
2009/125/EB

Taikomas (-i) Reglamentas (-ai)
(EU) 2019/1781

Taikomi darnieji standartai
EN 60335-1
EN 60335-2-79
EN 62233: 2008
EN 55014-1: 2017 + A11: 2020
EN 55014-2: 1997 + A1: 2001 + A2: 2008
EN 61000-3-2: 2014
EN 61000-3-3: 2013
EN IEC 63000: 2018

Taikoma atitikties įvertinimo procedūra
2000/14/EB: V priedas

Svertinis garso galios lygis dB(A)
K 4 Comfort Premium
Išmatuotas: 85
Garantuojamas: 88
K 5 Comfort Premium
Išmatuotas: 87
Garantuojamas: 90
K 5 Comfort Premium (GB),
K 6 Comfort Premium
Išmatuotas: 90
Garantuojamas: 93

Pavadinimas ir adresas
Dokumentacijos tvarkytojas:
S. Reiser
Alfred Kärcher SE & Co. KG
Alfred-Kärcher-Str. 28 - 40
71364 Vinendenas, Vokietija
Tel.: +49 7195 14-0
Faks.: +49 7195 14-2212


H. Jenner
Chairman of the Board of Management


S. Reiser
Manager Regulatory Affairs & Certification

Vinendenas, 2025 m. rugsėjo 1 d.
Pasirašantys asmenys veikia pagal bendrovės vadovų įgaliojimus.
Alfred Kärcher SE & Co. KG
Alfred-Kärcher-Str. 28 - 40
71364 Vinendenas, Vokietija
Tel.: +49 7195 14-0
Faks.: +49 7195 14-2212

Techniniai duomenys

		K 5 Comfort Premium	K 6 Comfort Premium
Elektros jungtis			
Įtampa	V	230	230-240
Fazė	~	1	1
Dažnis	Hz	50	50
Srovės suvartojimas	A	9,1	9,6
Saugiklio rūšis		IPX5	IPX5
Apsaugos klasė		I	I
Maitinimo tinklo saugiklis (inertinis)	A	10	10
Vandens jungtis			

		K 5 Comfort Premium	K 6 Comfort Premium
Įleidimo slėgis (maks.)	MPa	1,2	1,2
Įleidimo temperatūra (maks.)	°C	40	40
Tiekiamas kiekis (min.)	l/min	9	9
Įsiurbimo aukštis (maks.)	m	0,5	0,5
Įrenginio galios duomenys			
Darbinis slėgis	MPa	12	12,5
Maks. leistinas slėgis	MPa	14,5	16
Tiekimo pajėgumas, vanduo	l/min	7,5	7,5
Tiekimo pajėgumas, valymo priemonė	l/min	0,3	0,3
Rankinio purškimo pistoleto atatrankos jėga	N	17	17
Matmenys ir svoriai			
Tipinis darbinis svoris	kg	16,3	16,8
Ilgis	mm	417	417
Plotis	mm	346	346
Aukštis	mm	668	668
Nustatytos vertės pagal EN 60335-2-79			
Plaštakos ir rankos vibracijos vertė a_{hv}	m/s^2	1,2	1,1
Neapibrėžtis K	m/s^2	0,6	0,6
Garso lygis L_{pA}	dB(A)	73	77
Neapibrėžtis K	dB(A)	2,6	2,6
Garso galios lygis L_{WA}	dB(A)	87	90
garantuotas garso galios lygis $L_{WA,d}$	dB(A)	90	93

Gamintojas pasilieka teisę atlikti techninius pakeitimus.

Spis treści

Aplikacja KÄRCHER Home & Garden 100
Wskazówki ogólne 100
Wyposażenie zabezpieczające 100
Symbole na urządzeniu 100
Ochrona środowiska 100
Zastosowanie zgodne z przeznaczeniem 101
Akcesoria i części zamienne 101
Zakres dostawy 101
Schemat urządzenia 101
Montaż 101
Uruchomienie 102
Eksploatacja 102
Transport 104
Przechowywanie 104
Czyszczenie i konserwacja 105
Usuwanie usterek 105
Gwarancja 105
Deklaracja zgodności UE 105
Dane techniczne 106

Aplikacja KÄRCHER Home & Garden

Aplikacja KÄRCHER Home & Garden oferuje następujące korzyści podczas korzystania z urządzenia:

- Praktyczne porady i wiedza ekspertów
- Informacje o produkcie, przegląd akcesoriów i instrukcje obsługi
- Pomoc i kontakt serwisowy
- Sklep internetowy - ekskluzywne oferty i wiele więcej

Zeskanuj kod umieszczony na opakowaniu lub pobierz aplikację KÄRCHER Home & Garden ze sklepu z aplikacjami i wygodnie zarejestruj swój produkt.

Wskazówki ogólne



Przed rozpoczęciem użytkowania urządzenia należy przeczytać oryginalną instrukcję obsługi oraz załączone wskazówki dotyczące bezpieczeństwa. Postępować zgodnie z podanymi instrukcjami.
Oba zeszyty przechować do późniejszego wykorzystania lub dla następnego użytkownika.

Wyposażenie zabezpieczające

⚠ *OSTRZEŻENIE*

Niebezpieczeństwo odniesienia obrażeń!
Poważne obrażenia z powodu braku, modyfikacji lub nieskuteczności wyposażenia zabezpieczającego. Nie wolno omijać, usuwać ani dezaktywować żadnych urządzeń zabezpieczających. Urządzenia zabezpieczające służą ochronie użytkownika.

Wyłącznik urządzenia

Wyłącznik urządzenia zapobiega niezamierzonemu włączeniu urządzenia.

Przycisk blokady dźwigni spustowej

Przycisk blokady dźwigni spustowej blokuje dźwignię spustową i zapobiega niezamierzonemu włączeniu urządzenia.

Funkcja automatycznego zatrzymania

Po zwolnieniu dźwigni spustowej wyłącznik ciśnieniowy wyłącza pompę wysokociśnieniową i strumień wysokociśnieniowy ustaje. Po pociągnięciu za dźwignię spustową pompa wysokociśnieniowa ponownie się włącza.

Wyłącznik ochronny silnika

W przypadku zbyt dużego poboru prądu wyłącznik ochronny silnika wyłącza urządzenie.

Symbole na urządzeniu



Nie kierować strumienia pod wysokim ciśnieniem na osoby, zwierzęta, aktywne wyposażenie elektryczne ani na samo urządzenie.
Chronić urządzenie przed mrozem.



Urządzenia nie wolno podłączać bezpośrednio do publicznej sieci wody pitnej.

Ochrona środowiska



Materiały, z których wykonano opakowania, nadają się do recyklingu. Opakowania poddać utylizacji przyjaznej dla środowiska naturalnego.

Elektryczne i elektroniczne urządzenia zawierają cenne surowce wtórne, a często również takie części składowe jak baterie, akumulatory lub olej, które w razie niewłaściwej obsługi lub nieprawidłowej utylizacji mogą stanowić potencjalne zagrożenie dla zdrowia ludzkiego i środowiska naturalnego. Jednak te części składowe są niezbędne do prawidłowej pracy urządzenia. Urządzeń oznaczonych tym symbolem nie można wyrzucać do odpadów z gospodarstw domowych.

Czyszczenie, podczas którego powstaje woda zawierająca olej, np. mycie silnika, mycie podwozia, może być wykonywane tylko na stanowiskach do mycia wyposażonych w oddzielacz oleju.

Prace z użyciem środków czyszczących można wykonywać tylko na wodoszczelnych powierzchniach roboczych z podłączeniem do kanalizacji odprowadzającej brudną wodę. Nie dopuszczać, aby środki czyszczące dostały się do zbiorników wodnych lub do gleby.

Pobór wody z publicznych zbiorników wodnych w niektórych krajach jest niedozwolony.

Wskazówki dotyczące składników (REACH)
Aktualne informacje dotyczące składników można znaleźć na stronie: *www.kaercher.de/REACH*

Zastosowanie zgodne z przeznaczeniem

Myjka wysokociśnieniowa jest przeznaczona wyłącznie do zastosowania w gospodarstwach domowych.
Myjka wysokociśnieniowa jest przeznaczona do czyszczenia maszyn, pojazdów, budynków, narzędzi, fasad, tarasów, sprzętu ogrodowego itd. za pomocą strumienia wody pod wysokim ciśnieniem.

Akcesoria i części zamienne

Należy stosować tylko oryginalne akcesoria i części zamienne, ponieważ gwarantują one bezpieczną i bezawaryjną pracę urządzenia.
Informacje dotyczące akcesoriów i części zamiennych można znaleźć na stronie *www.kaercher.com*.

Zakres dostawy

Zakres dostawy urządzenia jest przedstawiony na opakowaniu. Podczas rozpakowywania urządzenia należy sprawdzić, czy w opakowaniu znajdują się wszystkie elementy. W przypadku stwierdzenia braków w akcesoriach lub szkód powstałych w transporcie należy zwrócić się do dystrybutora.

Schemat urządzenia

Ilustracje: patrz strony z rysunkami
Ilustracje są przykładowe, mogą się różnić szczegółami
Rysunek A

(1) Głowica dyszy strumieniowej
(2) Lanca
(3) Pistolet wysokociśnieniowy
(4) Przycisk zwalniający wąż wysokociśnieniowy
(5) Dźwignia spustowa
(6) Przycisk blokady dźwigni spustowej
(7) Wąż wysokociśnieniowy
(8) Uchwyt pistoletu wysokociśnieniowego
(9) Bęben na wąż wysokociśnieniowy
(10) Uchwyt korby
(11) Wyłącznik urządzenia
(12) Kółko
(13) Uchwyt teleskopowy
(14) Przycisk zwalniający uchwyt teleskopowy
(15) Uchwyt przewodu zasilającego
(16) Przewód zasilający
(17) Wtyczka sieciowa
(18) Tabliczka znamionowa
(19) Uchwyt do noszenia
(20) * Wąż ogrodowy
(21) Złączka przyłącza wody
(22) ** Wąż ssący KÄRCHER
(23) Sitko
(24) Przyłącze wody
(25) Butelka ze środkiem czyszczącym
(26) Dysza pianowa
(27) Wspornik lancy
(28) Przycisk zwalniający dyszy pianowej
(29) Dźwignia dozowania piany

* konieczne dodatkowo
** opcjonalnie dostępne

Montaż

Ilustracje patrz strona z grafikami.
Przed uruchomieniem zamontować do urządzenia dostarczone luzem części.

Montaż uchwytu teleskopowego

1. Podłączyć uchwyt teleskopowy do urządzenia, aż się słyszalnie zablokuje.
   Rysunek B

Montaż wspornika lancy

1. Montaż wspornika lancy:
   a Włożyć wspornik lancy w otwory w urządzeniu i
   b docisnąć do góry, aż się zablokuje.
   Rysunek C

Montaż uchwytu pistoletu wysokociśnieniowego

1. Zamontować uchwyt pistoletu wysokociśnieniowego:
   a Włożyć uchwyt pistoletu wysokociśnieniowego w otwory w urządzeniu i
   b docisnąć go w dół, aż się zablokuje.
   Rysunek D

Montaż uchwytu przewodu zasilającego

1. Zamontować uchwyt przewodu zasilającego:
   a Włożyć uchwyt przewodu zasilającego w otwory w urządzeniu i
   b docisnąć do urządzenia, aż się zablokuje.
   Rysunek E

Montaż złączki przyłącza wody

1. Przykręcić złączkę przyłącza wody na urządzeniu.
   Rysunek F

Montaż dyszy pianowej na urządzeniu

1. Przykręcić dyszę pianową do butelki ze środkiem czyszczącym.
   Rysunek G
2. Zablokować dyszę pianową na urządzeniu.
3. W celu demontażu należy nacisnąć przycisk zwalniający dyszę pianową i wyjąć dyszę z urządzenia.

Uruchomienie

1. Ustawić urządzenie na poziomej, równej powierzchni.

UWAGA

Niebezpieczeństwo uszkodzenia podczas pracy ze zwiniętym wężem wysokociśnieniowym

Uszkodzenie węża wysokociśnieniowego.

Przed uruchomieniem urządzenia należy całkowicie rozwinąć wąż wysokociśnieniowy i ułożyć go bez węzłów, pętli i skręceń.

2. Pociągnąć za wąż wysokociśnieniowy, aby całkowicie odwinąć go z bębna.
3. Ułożyć wąż wysokociśnieniowy bez węzłów, pętli i skręceń.
4. Włożyć wąż wysokociśnieniowy do pistoletu wysokociśnieniowego:
   a Ustawić wąż wysokociśnieniowy i
   b podłączyć do pistoletu wysokociśnieniowego, aż słyszalnie się zablokuje.
   Rysunek H
5. Sprawdzić bezpieczne połączenie poprzez pociągnięcie węża wysokociśnieniowego.
6. Całkowicie odwinąć przewód zasilający.
   Rysunek I
7. Włączyć wtyczkę sieciową do gniazdka.

Utworzenie dopływu wody

UWAGA

Niebezpieczeństwo uszkodzenia przez zanieczyszczoną wodę!

Zanieczyszczenia w wodzie mogą uszkodzić pompę wysokociśnieniową oraz akcesoria.

Urządzenie może pracować wyłącznie z czystą wodą słodką, pozbawioną zanieczyszczeń i dodatków.

Nigdy nie należy używać zanieczyszczonej wody, ścieków ani słonej wody.

Firma Kärcher zaleca stosowanie opcjonalnego filtra wody Kärcher.

1. Sprawdzić ciśnienie, temperaturę i ilość doprowadzanej wody pod kątem zgodności z wymaganiami, patrz *Dane techniczne*.

Wskazówka

Przestrzegać przepisów przedsiębiorstwa wodociągowego.

Podłączenie do instalacji wodnej

UWAGA

Niebezpieczeństwo uszkodzenia podczas korzystania ze złączek węży wykonanych z mosiądzu z funkcją AquaStop innych dostawców.

Uszkodzenie pompy wysokociśnieniowej.

Stosować wyłącznie złączki węży z funkcją AquaStop lub bez funkcji AquaStop firmy Kärcher, złączki węży bez funkcji AquaStop lub złączki węży wykonane z tworzywa sztucznego z funkcją AquaStop innych dostawców.

1. Podłączyć wąż ogrodowy do złączki przyłącza wody.

Wskazówka

Wymagany jest wzmocniony wąż ogrodowy, średnica co najmniej 1/2 cala (13 mm), długość co najmniej 7,5 m z dostępną w handlu szybkozłączką.

   Rysunek J

2. Podłączyć wąż ogrodowy do instalacji wodnej.
3. Całkowicie odkręcić kran.

Zasysanie wody ze zbiorników

To urządzenie jest wyposażone w wąż ssący KÄRCHER do zasysania wody np. ze zbiorników wody deszczowej lub stawów (maksymalna wysokość zasysania patrz *Dane techniczne*).

1. Odkręcić złączkę od przyłącza wody.
2. Napełnić wąż ssący KÄRCHER wodą.
3. Przykręcić wąż ssący KÄRCHER do przyłącza wody urządzenia i włożyć do źródła wody.

Odpowietrzanie urządzenia

Wskazówka

Aby odpowietrzyć urządzenie, nie należy montować lancy ani dyszy pianowej na pistolecie wysokociśnieniowym.

1. Włączyć urządzenie, ustawiając przełącznik urządzenia w położeniu "I".
   Aby wyłączyć urządzenie, należy ustawić przełącznik urządzenia w położeniu "0".
   Rysunek K
2. Odblokować dźwignię spustową.
   Rysunek L
3. Użyć dźwigni spustowej.
   Urządzenie włącza się.
4. Urządzenie powinno pracować przez maksymalnie 2 minuty do momentu, aż z pistoletu wysokociśnieniowego będzie wydostawać się woda bez pęcherzyków.

Wskazówka

Jeśli na urządzeniu zamontowana jest dysza pianowa, dodawany jest środek czyszczący.

5. Zwolnić dźwignię spustową.
6. Zablokować dźwignię spustową.

Eksploatacja

⚠ *OSTROŻNIE*

Niebezpieczeństwo odniesienia obrażeń na skutek wycieku wody pod wysokim ciśnieniem

Obrażenia

Wąż ciśnieniowy odłączać od pistoletu wysokociśnieniowego lub od urządzenia tylko wtedy, gdy układ nie znajduje się pod ciśnieniem.

UWAGA

Niebezpieczeństwo uszkodzenia w razie pracy pompy na sucho!

Uszkodzenie pompy

Wyłączyć urządzenie, jeśli w ciągu 2 minut nie wytworzy ono ciśnienia.

Postępować zgodnie ze wskazówkami zawartymi w Usuwanie usterek.

Ustawianie rodzaju strumienia

1. Zablokować dźwignię spustową.
2. Ustawić lancę, podłączyć ją do pistoletu wysokociśnieniowego i zamocować poprzez obrócenie o 90°.
   Rysunek M

UWAGA

Niebezpieczeństwo uszkodzenia podczas obracania głowicy dyszy strumieniowej podczas pracy!
Uszkodzenie lancy natryskowej
Zwolnić dźwignię spustową przed obróceniem głowicy dyszy strumieniowej.

3. Obrócić głowicę dyszy strumieniowej, aby ustawić odpowiedni rodzaj strumienia dla danego zadania związanego z czyszczeniem i obiektu.
   Odpowiedni piktogram musi być skierowany w górę.
   Rysunek N

Wskazówka
Czułość materiałów może się znacznie różnić w zależności od wieku i stanu. Zalecenia nie są zatem wiążące.

Piktogram	Kształt i ciśnienie strumienia	Zalecany np.
	Strumień środka czyszczącego pod niskim ciśnieniem	Wszystkie powierzchnie nadające się do mycia za pomocą środków czyszczących
	Szeroki, płaski strumień pod średnim ciśnieniem	Samochody /motocykle, rowery, powierzchnie z cegły / piaskowca, otynkowane ściany, powierzchnie drewniane, meble z tworzyw sztucznych /rattanowe
	Wąski płaski strumień pod wysokim ciśnieniem	Kamienne płytki, asfalt, powierzchnie metalowe, przybory ogrodowe (taczka, łopaty, etc.)
	Strumień rotacyjny pod maksymalnym ciśnieniem	Wyjątkowo uporczywe zabrudzenia na kamiennych płytkach, asfalcie, powierzchniach metalowych, przyborach ogrodowych (taczka, łopaty etc.)

Praca ze środkiem czyszczącym

⚠ *NIEBEZPIECZEŃSTWO*

Zagrożenia dla zdrowia z powodu środków czyszczących!
Poważne zagrożenie dla zdrowia
Należy przestrzegać karty charakterystyki dostarczonej przez producenta środków czyszczących.
Należy nosić zalecane wyposażenie ochronne.

UWAGA

Niebezpieczeństwo uszkodzenia z powodu stosowania nieodpowiednich środków czyszczących
Szkody materialne
Stosować wyłącznie środki czyszczące, które są dopuszczone przez firmę Kärcher i przeznaczone do czyszczonych obiektów.
Należy przestrzegać wskazówek bezpieczeństwa, zaleceń dotyczących dozowania i wskazówek dołączonych do środków czyszczących.
Należy oszczędnie używać środków czyszczących.

UWAGA

Niebezpieczeństwo uszkodzenia wskutek zbyt długiego oddziaływania i zasychania środków czyszczących!
Szkody materialne
Nie stosować środka czyszczącego na gorące powierzchnie i przestrzegać maksymalnego czasu działania.
Nie dopuszczać do zaschnięcia środka czyszczącego.
Wskazówka
Środki czyszczące KÄRCHER gwarantują niezakłóconą pracę urządzenia. Prosimy o zaczerpnięcie porady oraz przestrzeganie broszury z informacjami o naszych środkach czyszczących.

1. Środek czyszczący można zmieszać lub rozpylić za pomocą dyszy pianowej.
   Mieszanie
   a Zamontować dyszę pianową na urządzeniu. Położenie dźwigni dozowania piany nie ma znaczenia.
   b Ustawić strumień szczotka czyszczącego na głowicy dyszy strumieniowej, patrz *Ustawianie rodzaju strumienia*.
   Podczas pracy do strumienia wody dodawany jest środek czyszczący.
   Stosowanie dyszy pianowej
   a Zdemontować dyszę pianową z urządzenia i zamontować ją na pistolecie wysokociśnieniowym zamiast lancy.
   Ustawić żądaną ilość piany za pomocą dźwigni dozowania piany.
2. Odblokować dźwignię spustową.
3. Nacisnąć dźwignię spustową i oszczędnie rozpylić środek czyszczący na suchych powierzchniach.
4. Poczekać, aż środek czyszczący zacznie działać (zanim wyschnie).
5. Spłukać rozpuszczony brud odpowiednim rodzajem strumienia, patrz *Praca bez środka czyszczącego*.

Praca bez środka czyszczącego

UWAGA

Niebezpieczeństwo uszkodzenia z powodu zbyt małej odległości spryskiwania lub nieodpowiedniego rodzaju strumienia!
Uszkodzenie polakierowanych lub wrażliwych powierzchni.
Zachować odległość strumienia min. 30 cm podczas czyszczenia lakierowanych powierzchni.
Nie czyścić opon, lakieru ani delikatnych powierzchni, np. drewna, za pomocą strumienia rotacyjnego.

1. Ustawić odpowiedni rodzaj strumienia dla danego zadania związanego z czyszczeniem i obiektu, patrz *Ustawianie rodzaju strumienia*.
2. Odblokować dźwignię spustową.
3. Nacisnąć dźwignię spustową i przeprowadzić procedurę czyszczenia.

Przerwanie pracy

1. Zwolnić dźwignię spustową.
   Urządzenie zatrzyma się. W układzie pozostaje wysokie ciśnienie.
2. Zablokować dźwignię spustową.
3. Umieścić pistolet wysokociśnieniowy w uchwycie.
4. Podczas przerw w pracy trwających dłużej niż 5 minut należy wyłączyć urządzenie.

Zakończenie pracy

⚠ OSTROŻNIE

Niebezpieczeństwo odniesienia obrażeń na skutek wycieku wody pod wysokim ciśnieniem

Obrażenia

Wąż ciśnieniowy odłączać od pistoletu wysokociśnieniowego lub od urządzenia tylko wtedy, gdy układ nie znajduje się pod ciśnieniem.

UWAGA

Niebezpieczeństwo uszkodzenia przez mróz!

Szkody materialne

Usunąć całkowicie wodę z urządzenia i akcesoriów. Zawsze należy chronić urządzenie i akcesoria przed mrozem.

1. Zwolnić dźwignię spustową.
2. Zablokować dźwignię spustową.
3. Zamknąć kurek wody.
4. Odłączyć urządzenie od dopływu wody.
5. Odblokować dźwignię spustową.
6. Naciskać dźwignię spustową przez maks. 1 minutę, aż przestanie wypływać woda.
   Ciśnienie pozostające w układzie zostaje zredukowane.
   Woda jest wypompowywana z urządzenia, aby zapobiec uszkodzeniom spowodowanym przez mróz.
7. Zwolnić dźwignię spustową.
8. Zablokować dźwignię spustową.
9. Wyłączyć urządzenie.
10. Wyjąć wtyczkę z gniazdka sieciowego.
11. Zdemontować akcesoria, opróżnić i schować je w urządzeniu, patrz *Przechowywanie urządzenia*.

Transport

⚠ OSTROŻNIE

Niebezpieczeństwo odniesienia obrażeń i uszkodzenia na skutek nieuwzględniania masy urządzenia!

Obrażenia i uszkodzenia.

Podczas transportu i składowania uwzględnić masę urządzenia.

UWAGA

Niebezpieczeństwo uszkodzenia przez wyciekający środek czyszczący!

Szkody materialne

Butelkę ze środkiem czyszczącym należy zawsze transportować i przechowywać z dyszą pianową zamontowaną w pozycji pionowej, a nie poziomej.

Transport urządzenia

Ciągnięcie /przesuwanie urządzenia

1. Odblokować uchwyt teleskopowy i pociągnąć do góry aż do zablokowania.
   Rysunek O
2. Przechylić urządzenie na kółka i pociągnąć lub popchnąć je do przodu.

Noszenie urządzenia

3. Odblokować i nieco wsunąć uchwyt teleskopowy.
4. Podnieść i przetransportować urządzenie, trzymając za uchwyt teleskopowy.

Transport urządzenia pojazdem

5. Zabezpieczyć urządzenie przed przesunięciem i upadkiem.

Przechowywanie

⚠ OSTROŻNIE

Niebezpieczeństwo odniesienia obrażeń i uszkodzenia na skutek nieuwzględniania masy urządzenia!

Obrażenia i uszkodzenia.

Podczas transportu i składowania uwzględnić masę urządzenia.

UWAGA

Niebezpieczeństwo uszkodzenia przez wyciekający środek czyszczący!

Szkody materialne

Butelkę ze środkiem czyszczącym należy zawsze transportować i przechowywać z dyszą pianową zamontowaną w pozycji pionowej, a nie poziomej.

Przechowywanie urządzenia

⚠ OSTROŻNIE

Niebezpieczeństwo odniesienia obrażeń na skutek wycieku wody pod wysokim ciśnieniem

Obrażenia

Wąż ciśnieniowy odłączać od pistoletu wysokociśnieniowego lub od urządzenia tylko wtedy, gdy układ nie znajduje się pod ciśnieniem.

1. Zakończyć pracę, patrz *Zakończenie pracy*.
2. Zdemontować lancę z pistoletu wysokociśnieniowego.
3. Umieścić lub zablokować lancę w uchwycie.
4. Nacisnąć przycisk zwalniający wąż wysokociśnieniowy i odłączyć wąż wysokociśnieniowy od pistoletu wysokociśnieniowego.
5. Spuścić wodę z pistoletu wysokociśnieniowego.
6. Umieścić pistolet wysokociśnieniowy w uchwycie.

UWAGA

Niebezpieczeństwo uszkodzenia w przypadku nieprawidłowego kierunku zwijania!

Uszkodzenie węża wysokociśnieniowego

Obracać bęben na wąż wysokociśnieniowy tylko w podanym kierunku.

7. Obracać uchwyt korby zgodnie z ruchem wskazówek zegara, aby zwinąć wąż wysokociśnieniowy.
   Rysunek P
8. Schować przewód zasilający do uchwytu.
   Rysunek Q

Przed dłuższym przechowywaniem zapoznać się z dodatkowymi wskazówkami, patrz *Czyszczenie i konserwacja*.

Ochrona przed zamarzaniem

UWAGA

Niebezpieczeństwo uszkodzenia przez mróz!

Szkody materialne

Usunąć całkowicie wodę z urządzenia i akcesoriów. Zawsze należy chronić urządzenie i akcesoria przed mrozem.

1. Wypompować wodę z urządzenia, patrz *Zakończenie pracy*.
2. Zdemontować akcesoria i spuścić wodę, patrz *Przechowywanie urządzenia*.
3. Schować akcesoria do urządzenia i przechować je w pomieszczeniu zabezpieczonym przed mrozem, patrz *Przechowywanie urządzenia*.

Czyszczenie i konserwacja

⚠ *NIEBEZPIECZEŃSTWO*

Zagrożenie życia!

Śmiertelne obrażenia spowodowane porażeniem prądem w wyniku dotknięcia części pod napięciem.

Nie należy dotykać żadnych części znajdujących się pod napięciem.

Wyłączyć urządzenie.

Wyjmując wtyczkę z gniazda sieciowego, nie ciągnąć za kabel.

Urządzenie jest bezobsługowe, tzn. nie trzeba wykonywać żadnych regularnych czynności konserwacyjnych.

Czyszczenie sitka w przyłączu wody

UWAGA

Ryzyko uszkodzenia z powodu braku lub uszkodzenia sitka

Uszkodzenie pompy wysokociśnieniowej

Nie eksploatować urządzenia bez sitka.

Nie czyścić sitka twardymi, ostro zakończonymi przedmiotami.

W razie potrzeby oczyścić sitko w przyłączu wody.

1. Odkręcić złączkę od przyłącza wody.
2. Wyjąć sitko.
   Rysunek R
3. Umyć sitko pod bieżącą wodą.
4. Włożyć sitko do przyłącza wody.

Usuwanie usterek

Usterki mają często proste przyczyny, które można usunąć samodzielnie, korzystając z poniższego przeglądu. W razie wątpliwości lub wystąpienia usterek innych niż wymienione należy skontaktować się z autoryzowanym serwisem.

⚠ *NIEBEZPIECZEŃSTWO*

Zagrożenie życia!

Śmiertelne obrażenia spowodowane porażeniem prądem w wyniku dotknięcia części pod napięciem.

Nie należy dotykać żadnych części znajdujących się pod napięciem.

Wyłączyć urządzenie.

Wyjmując wtyczkę z gniazda sieciowego, nie ciągnąć za kabel.

Urządzenie nie działa

Zasilanie napięciowe zostało przerwane.

1. Sprawdzić, czy wtyczka sieciowa jest podłączona.
2. Włączyć urządzenie.
3. Odblokować i nacisnąć dźwignię spustową.
   Urządzenie uruchomi się, w przeciwnym razie:
4. Sprawdzić, czy napięcie sieciowe podane na tabliczce znamionowej odpowiada napięciu źródła prądu.
5. Wyjąć wtyczkę z gniazdka sieciowego i sprawdzić, czy przewód zasilający i wtyczka nie są uszkodzone.
   W razie uszkodzenia należy niezwłocznie zlecić wymianę przewodu zasilającego w autoryzowanym serwisie.

Wyłącznik ochronny silnika jest aktywny.

1. W przypadku przeciążenia silnika wyłącznik ochronny silnika wyłącza urządzenie.
2. Wyłączyć urządzenie.
3. Poczekać 1 godzinę, aż urządzenie ostygnie.
4. Włączyć i uruchomić urządzenie.
   W razie kilkukrotnego wystąpienia usterki należy zlecić kontrolę urządzenia serwisowi.

Środek czyszczący nie jest zasysany

Ustawiono nieodpowiedni rodzaj strumienia.

1. Obrócić głowicę dyszy strumieniowej w położenie "Strumień środka czyszczącego".

Dysza pianowa z butelką ze środkiem czyszczącym nie jest zamontowana w urządzeniu.

1. Zamontować dyszę pianową z butelką napełnioną środkiem czyszczącym w urządzeniu.

Butelka jest pusta.

1. Zamontować butelkę napełnioną środkiem czyszczącym.

Urządzenie nie osiąga odpowiedniego ciśnienia

Na głowicy dyszy strumieniowej ustawiono nieodpowiedni rodzaj strumienia.

1. Ustawić strumień wysokociśnieniowy.

Za mały dopływ wody.

1. Całkowicie odkręcić kran.
2. Sprawdzić, czy zasilanie wodą ma wystarczającą wydajność.
3. Ułożyć wąż ogrodowy bez załamań.
4. Upewnić się, że nie została przekroczona maksymalna wysokość zasysania.

Sitko w przyłączu wody jest zanieczyszczone.

1. Oczyścić sitko w przyłączu wody.

Urządzenie jest zapowietrzone.

1. Odpowietrzyć urządzenie.

Mocne wahania ciśnienia

Dysza w głowicy dyszy strumieniowej jest zabrudzona.

1. Wyczyścić dyszę strumieniową igłą i przepłukać wodą od przodu.

Ilość doprowadzanej wody jest za mała.

1. Całkowicie odkręcić kran.
2. Ułożyć wąż ogrodowy bez załamań.
3. Oczyścić sitko w przyłączu wody.
4. Sprawdzić objętość doprowadzanej wody i w razie potrzeby zwiększyć ją.

Urządzenie nieszczelne

Nieznaczna nieszczelność urządzenia jest uwarunkowana technicznie.

1. W przypadku dużej nieszczelności skontaktować się z autoryzowanym serwisem.

Gwarancja

W każdym kraju obowiązują warunki gwarancji określone przez dystrybutora urządzeń Kärcher. Ewentualne usterki urządzenia usuwane są w okresie gwarancji bezpłatnie, o ile spowodowane są błędem materiałowym lub produkcyjnym. W sprawach napraw gwarancyjnych prosimy kierować się z dowodem zakupu do dystrybutora lub do autoryzowanego punktu serwisowego.

(Adres znajduje się na odwrocie)

Więcej informacji na temat gwarancji (jeśli są dostępne) można znaleźć w obszarze Serwis na lokalnej stronie internetowej Kärcher w sekcji "Pliki do pobrania".

Deklaracja zgodności UE

Niniejszym oświadczamy, że wymieniony poniżej produkt jest zgodny z odpowiednimi przepisami podanych dyrektyw i rozporządzeń. Wszelkie nieuzgodnione z nami modyfikacje produktu powodują utratę ważności tego oświadczenia. Wyłączną odpowiedzialność za wystawienie niniejszej deklaracji zgodności ponosi producent.

Produkt: Myjka wysokociśnieniowa
Typ: K 4 Comfort Premium,
K 5 Comfort Premium,
K 6 Comfort Premium

Dyrektywy i rozporządzenia
2000/14/WE
2006/42/WE (+2009/127/WE)
2011/65/UE
2014/30/UE
2009/125/WE

Zastosowane rozporządzenie(a)
(UE) 2019/1781

Zastosowane normy zharmonizowane
EN 60335-1
EN 60335-2-79
EN 62233: 2008
EN 55014-1: 2017 + A11: 2020
EN 55014-2: 1997 + A1: 2001 + A2: 2008
EN 61000-3-2: 2014
EN 61000-3-3: 2013
EN IEC 63000: 2018

Zastosowana metoda oceny zgodności
2000/14/WE: Załącznik V

Poziom mocy akustycznej dB(A)
K 4 Comfort Premium
Zmierzony: 85
Gwarantowany: 88
K 5 Comfort Premium
Zmierzony: 87
Gwarantowany: 90
K 5 Comfort Premium (GB),
K 6 Comfort Premium
Zmierzony: 90
Gwarantowany: 93

Nazwa i adres
Administrator dokumentacji:
S. Reiser
Alfred Kärcher SE & Co. KG
Alfred-Kärcher-Str. 28 - 40
71364 Winnenden (Germany)
Telefon: +49 7195 14-0
Faks: +49 7195 14-2212



H. Jenner
Chairman of the Board of Management



S. Reiser
Manager Regulatory Affairs & Certification

Winnenden, 01.09.2025 r.
Niżej podpisane osoby działają na zlecenie i z upoważnienia zarządu.
Alfred Kärcher SE & Co. KG
Alfred-Kärcher-Str. 28 - 40
71364 Winnenden (Germany)
Tel.: +49 7195 14-0
Faks: +49 7195 14-2212

Dane techniczne

		K 5 Comfort Premium	K 6 Comfort Premium
Przyłącze elektryczne			
Napięcie	V	230	230-240
Faza	~	1	1
Częstotliwość	Hz	50	50
Pobór prądu	A	9,1	9,6
Stopień ochrony		IPX5	IPX5
Klasa ochrony		I	I
Bezpiecznik sieciowy (zwłoczny)	A	10	10
Przyłącze wody			
Ciśnienie dopływu (maks.)	MPa	1,2	1,2
Temperatura dopływu (maks.)	°C	40	40
Ilość dopływu (min.)	l/min	9	9
Wysokość zasysania (maks.)	m	0,5	0,5
Wydajność urządzenia			
Ciśnienie robocze	MPa	12	12,5
Maks. dopuszczalne ciśnienie	MPa	14,5	16
Ilość pobieranej wody	l/min	7,5	7,5
Ilość pobieranego środka czyszczącego	l/min	0,3	0,3
Odrzut pistoletu wysokociśnieniowego	N	17	17
Wymiary i masa			
Typowy ciężar roboczy	kg	16,3	16,8
Długość	mm	417	417
Szerokość	mm	346	346
Wysokość	mm	668	668
Wartości określone zgodnie z EN 60335-2-79			
Drgania przenoszone przez kończyny górne a_{hv}	m/s^2	1,2	1,1
Niepewność pomiaru K	m/s^2	0,6	0,6
Poziom ciśnienie akustycznego L_{pA}	dB(A)	73	77
Niepewność pomiaru K	dB(A)	2,6	2,6
Poziom mocy akustycznej L_{WA}	dB(A)	87	90
Gwarantowany poziom mocy akustycznej $L_{WA,d}$	dB(A)	90	93

Zmiany techniczne zastrzeżone.

Tartalom

KÄRCHER Home & Garden alkalmazás 107
Általános utasítások 107
Biztonsági berendezések 107
A készülék szimbólumai 107
Környezetvédelem 107
Rendeltetésszerű alkalmazás 107
Tartozékok és pótalkatrészek 107
Szállított tartozékok 107
A készülék áttekintése 108
Telepítés 108
Üzembe helyezés 108
Üzemeltetés 109
Szállítás 110
Tárolás 110
Ápolás és karbantartás 111
Üzemzavarok elhárítása 111
Garancia 112
EU-megfelelőségi nyilatkozat 112
Műszaki adatok 112

KÄRCHER Home & Garden alkalmazás

A KÄRCHER Home & Garden alkalmazással a következő előnyöket élvezheti a készülék használata során:

- Alkalmazási tippek és szakértői ismeretek
- Termékinformáció, tartozék áttekintés és használati utasítás
- Segítségnyújtás és szervizelés
- Webáruház - exkluzív ajánlatok és még sok más

Olvassa be a csomagoláson található kódot, vagy töltse le a Kärcher Home & Garden alkalmazást az App Store-ból, és kényelmesen regisztrálja a terméket.

Általános utasítások



A készülék első használata előtt olvassa el az eredeti kezelési útmutatót és a mellékelt biztonsági tanácsokat. Ezeknek megfelelően járjon el.
Őrizze meg mindkét tájékoztatót későbbi használatra vagy a következő tulajdonos számára.

Biztonsági berendezések

⚠ *FIGYELMEZTETÉS*

Sérülésveszély!

Hiányzó, módosított vagy hatástalan biztonsági berendezések miatti súlyos sérülések.
A biztonsági berendezések megkerülése, eltávolítása vagy hatástalanítása tilos. A biztonsági berendezések az Ön védelmét szolgálják.

Készülék kapcsoló

A készülék kapcsoló megakadályozza a készülék véletlenszerű működtetését.

Ravasz reteszelőgombja

A ravasz reteszelőgombja blokkolja a ravaszt és megakadályozza a készülék véletlen bekapcsolását.

Auto-stop funkció

A ravasz elengedését követően a magasnyomású pumpa nyomáskapcsolója kikapcsol és a magasnyomású sugár megszűnik. Ha a kihúzókart meghúzzuk, a magasnyomású pumpa bekapcsol.

Motorvédő kapcsoló

Túl nagy áramfelvétel esetén a motorvédő kapcsoló kikapcsolja a készüléket.

A készülék szimbólumai



Ne irányítsa a magasnyomású sugarat emberekre, állatokra, működő elektromos berendezésekre vagy közvetlenül a készülékre.
Óvja a készüléket a fagytól.



A készüléket nem szabad közvetlenül a nyilvános ivóvízhálózatra csatlakoztatni.

Környezetvédelem



A csomagolóanyag újrahasznosítható. Kérjük, környezetbarát módon semmisítse meg a csomagolást.



Az elektromos és elektronikus készülékek értékes, újrahasznosítható anyagokat, és gyakran olyan alkotóelemeket, például elemeket, akkumulátorokat vagy olajat is tartalmaznak, melyek nem megfelelő kezelése vagy helytelen megsemmisítése potenciális veszélyt jelenthet az emberek egészségre és a környezetre. Ezek az alkotóelemek azonban a készülék rendeltetésszerű üzemeléséhez szükségesek. Az ezzel a szimbólummal jelölt készülékeket nem szabad a háztartási hulladékkal együtt megsemmisíteni.

Olyan tisztítási munkálatokat, amelyek során olajtartalmú szennyvíz keletkezik – pl. motormosás, alvázmosás –, csak olajleválasztóval rendelkező mosóhelyeken szabad végezni.

Tisztítószerekkel végzett munkákat csak szigetelt, a szennyvízcsatornára csatlakoztatott munkafelületeken szabad végezni. A tisztítószerek nem kerülhetnek vizekbe vagy talajba.

A nyilvános vizekből történő vízvétel egyes országokban nem engedélyezett.

Összetevőkre vonatkozó utasítások (REACH)
Az összetevőkre vonatkozó aktuális információkat itt találja: *www.kaercher.de/REACH*

Rendeltetésszerű alkalmazás

Kizárólag magánháztartásban használja a magasnyomású mosót.
A magasnyomású mosó gépek, járművek, építmények, szerszámok, homlokzatok, teraszok, kerti készülékek stb. magasnyomású vízsugárral történő tisztítására.

Tartozékok és pótalkatrészek

Csak eredeti tartozékot és eredeti pótalkatrészt alkalmazzon; ezek garantálják a készülék biztonságos és zavarmentes üzemelését.
A tartozékokra és pótalkatrészekre vonatkozóan információkat itt talál:*www.kaercher.com*.

Szállított tartozékok

A készülékkel szállított tartozékok fel vannak tüntetve a csomagoláson. Kicsomagolásnál ellenőrizze, hogy megvan-e minden tartozék. Hiányzó tartozékok vagy szállítási sérülések esetén kérjük, értesítse a kereskedőt.

A készülék áttekintése

Lásd az ábrákat tartalmazó oldalakon
Az illusztrációk példaként szolgálnak, a részletek eltérőek lehetnek
Ábra A

① Fúvókafej
② Szórócső
③ Magasnyomású pisztoly
④ Magasnyomású tömlő kioldó gomb
⑤ Ravasz
⑥ Ravasz reteszelőgombja
⑦ Magasnyomású tömlő
⑧ Magasnyomású pisztoly tartó
⑨ Magasnyomású tömlődob
⑩ Forgattyús fogantyú
⑪ Készülék kapcsoló
⑫ Kerék
⑬ Teleszkópos fogantyú
⑭ Teleszkópos fogantyú reteszelés feloldó billentyű
⑮ Hálózati kábel tartó
⑯ Hálózati kábel
⑰ Hálózati dugasz
⑱ Típustábla
⑲ Hordozófogantyú
⑳ * Kerti tömlő
㉑ Vízcsatlakozás csatlakozója
㉒ ** KÄRCHER szívótömlő
㉓ Szűrő
㉔ Vízcsatlakozás
㉕ Tisztítószer-palack
㉖ Habosítófej
㉗ Szórócső tartó
㉘ Habosítófej kioldó gomb
㉙ Habadagoló kar

**további tartozék
** opcionálisan beszerezhető

Telepítés

Lásd az ábrákat tartalmazó oldalon.
Üzembe helyezés előtt szerelje a készülékre a külön mellékelt alkatrészeket.

A teleszkópos fogantyú telepítése

1. Hajtsa fel a teleszkópos fogantyút hallható kattanásig.
   Ábra B

A szórócső tartójának felszerelése

1. A szórócső tartójának felszerelése:
   a Helyezze be a szórócső tartót a készülék nyílásaiba, és
   b nyomja felfelé, amíg hallhatóan be nem kattan.
   Ábra C

A magasnyomású pisztoly tartó felszerelése

1. A magasnyomású pisztoly tartó felszerelése:
   a Helyezze be a magasnyomású pisztoly tartót a készülék nyílásaiba, és
   b nyomja lefelé, amíg be nem kattan.
   Ábra D

A hálózati kábel tartó felszerelése

1. A hálózati kábel tartó felszerelése:
   a Helyezze be a hálózati kábel tartót a készülék nyílásaiba, és
   b hajtsa rá a készülékre, amíg hallhatóan a helyére nem kattan.
   Ábra E

Szereljen csatlakozót a vízcsatlakozásra

1. Csavarozza a vízcsatlakozás csatlakozóját a készülék vízcsatlakozására.
   Ábra F

A habosítófej felszerelése a készülékre

1. Csavarozza a habosítófejet a tisztítószer-palackra.
   Ábra G
2. A habosítófejet rögzítse a készülékre.
3. A szétszereléshez nyomja meg a habosítófej kioldógombját, és húzza le a készülék habosítófejét.

Üzembe helyezés

1. A készüléket helyezze egy vízszintes egyenes felületre.

FIGYELEM

Sérülésveszély a tekercselt magasnyomású tömlő használata esetén!
Károk a magasnyomású tömlőn
Tekerje le teljesen a magasnyomású tömlőt, és a készülék használata előtt csomók, hurkok és csavarodások nélkül fektesse le.

2. Húzza meg a magasnyomású tömlőt, hogy teljesen letekerje a tömlődobról.
3. A magasnyomású tömlőt csomók, hurkok és csavarodások nélkül fektesse le.
4. Szerelje fel a magasnyomású tömlőt a magasnyomású pisztolyra:
   a Állítsa be a magasnyomású tömlőt és
   b helyezze a magasnyomású pisztolyba, míg hallhatóan rögzül.
   Ábra H
5. Ellenőrizze a biztonságos kapcsolatot a magasnyomású tömlő meghúzásával.
6. Teljesen tekerje le a hálózati kábelt.
   Ábra I
7. Csatlakoztassa a hálózati dugaszt egy hálózati dugaljhoz.

A vízellátás biztosítása

FIGYELEM

Szennyezett víz miatti károsodás veszély!
A víz szennyeződései károsíthatják a magasnyomású pumpát és a tartozékot.
A készüléket kizárólag tiszta, friss vízzel üzemeltesse, szennyeződések vagy adalékok nélkül.
Szennyezett víz, szennyvíz vagy sósvíz használata tilos.
A Kärcher javasolja az opcionális Kärcher vízszűrő használatát.

1. Bizonyosodjon meg arról, hogy az adagolt víz nyomása, hőmérséklete és mennyisége megfelel az előírásoknak, lásd a(z) *Műszaki adatok* fejezetet.

Megjegyzés

Kérjük, vegye figyelembe a vízművek mindenkor érvényes előírásait is.

Csatlakoztatás a vízvezetékhez

FIGYELEM

Károsodás veszélye a harmadik féltől származó, AquaStop-funkcióval ellátott sárgaréz tömlőcsatlakozók használatakor

A magasnyomású pumpa károsodása.

Csak Kärcher AquaStop-funkcióval rendelkező vagy anélküli tömlőcsatlakozókat, AquaStop-funkció nélküli tömlőcsatlakozókat vagy harmadik féltől származó, AquaStop-funkcióval rendelkező műanyag tömlőcsatlakozókat használjon.

1. Dugja a kerti tömlőt a vízcsatlakozáshoz szolgáló csatlakozóra.

Megjegyzés

Szöveterősítésű kerti tömlő szükséges, minimális átmérője 1/2 hüvelyk (13 mm), minimális hossza 7,5 m, kereskedelemből beszerezhető gyorscsatlakozóval)

Ábra J

2. A kerti tömlőt csatlakoztassa a vízvezetékhez.
3. Nyissa meg teljesen a vízcsapot.

Víz szívása a tartályokból

Ez a készülék fel van szerelve a KÄRCHER szívótömlővel a víz szivattyúzásához, pl. esővíztároló-hordókból vagy tavakból (a maximális szívómagasságot lásd *Műszaki adatok*).

1. Csavarja ki a vízcsatlakozó csatlakozóját.
2. A KÄRCHER szívótömlőt töltse fel tiszta vízzel.
3. A KÄRCHER szívótömlőt csavarozza a készülék vízcsatlakozásához és helyezze egy vízforrásba.

A készülék légtelenítése

Megjegyzés

A készülék légtelenítéséhez ne szereljen szórócsövet vagy habosítófejet a magasnyomású pisztolyra.

1. Kapcsolja be a készüléket úgy, hogy a készülék kapcsolóját „I” állásba fordítja.
   A készülék kikapcsolásához fordítsa a készülék kapcsolóját „0” állásba.
   Ábra K
2. Oldja ki a ravaszt.
   Ábra L
3. Nyomja meg a ravaszt.
   A készülék bekapcsol.
4. Járassa a készüléket maximum 2 percig, míg a víz buborékmentesen folyik ki a magasnyomású pisztolyból.

Megjegyzés

Ha a habosítófej fel van szerelve a készülékre, akkor tisztítószert kell hozzákeverni.

5. Engedje el a ravaszt.
6. Rögzítse a ravaszt.

Üzemeltetés

⚠ *VIGYÁZAT*

Sérülésveszély a víz magasnyomás alatt történő kiszivárgása miatt!

Sérülések

A rendszer nyomásmentesítése után válassza le a magasnyomású tömlőt magasnyomású pisztolyról vagy a készülékről.

FIGYELEM

A szivattyú szárazfutása esetén károsodásveszély áll fenn!

A pumpa károsodása

Kapcsolja ki a készüléket, ha 2 percen belül nem a készülék nem generál nyomást.

Cselekedjen a(z) Üzemzavarok elhárítása fejezetben foglalt utasítások szerint.

A szórásmód beállítása

1. Rögzítse a ravaszt.
2. Igazítsa be a szórócsövet, csatlakoztassa a magasnyomású pisztolyba és rögzítse 90°-os elfordítással.
   Ábra M

FIGYELEM

Károsodás veszélye áll fenn, ha üzemeltetés közben forgatja a fúvókafejet!

A szórócső sérülései

A fúvókafej elfordítása előtt engedje el a ravaszt.

3. Forgassa el a fúvókafejet, hogy beállítsa a tisztítási feladathoz és a tárgyhoz megfelelő szórásmódot.
   A megfelelő piktogramnak felfelé kell mutatnia.
   Ábra N

Megjegyzés

Az anyagok érzékenysége azok életkorától és állapotától függően nagy mértékben változhat. Az ajánlások ezért nem kötelező érvényűek.

Képjel	Sugárforma és -nyomás	Az alábbiakhoz ajánlott pl.
	Alacsony nyomású tisztítószer-sugár	minden olyan felület, amely alkalmas tisztítószerek használatára
	Széles lapos sugár közepes nyomással	Autók / motorkerékpárok, tégla- /homokkő felületek, vakolt falak, fafelületek, műanyag- / rattan bútorok
	Keskeny, nagynyomású lapos sugár	Kőcsempe, aszfalt, fémfelületek, kerti eszközök (talicska, ásó stb.)
	Forgó fúvóka legnagyobb nyomással	kőcsempén, aszfalton, fémfelületeken, kerti szerszámokon (talicska, ásó stb.) keletkezett igen makacs szennyeződésekhez.

Üzemeltetés tisztítószerrel

⚠ *VESZÉLY*

Egészségügyi kockázat a tisztítószerek miatt!

Súlyos egészségkárosodás

Tisztítószerek használata esetén kérjük, vegye figyelembe a gyártó biztonsági adatlapját is.

Viselje az előírt egyéni védőfelszerelést.

FIGYELEM

Nem megfelelő tisztítószerek miatti sérülésveszély!

Anyagi károk

Használjon kizárólag a Kärcher által jóváhagyott és a tisztítandó tárgyakhoz alkalmas tisztítószereket.

Tartsa be a tisztítószerhez mellékelt biztonsági tanácsokat, adagolási javaslatokat és útmutatásokat. Takarékosan használja a tisztítószereket.

FIGYELEM

A tisztítószerek hosszan tartó hatása és szárítása a készülék rongálódását okozhatják!

Anyagi károk

A tisztítószer felvitele forró felületekre tilos; kérjük, mindig figyeljen a maximális hatásidőre is.

Soha ne hagyja a tisztítószert megszáradni.

Megjegyzés

A KÄRCHER-tisztítószerek biztosítják a zökkenőmentes, hatékony munkavégzést. Kérjen tanácsot illetve tanulmányozza a tisztítószerekkel kapcsolatos tájékoztató füzeteinket.

1. A tisztítószer keverhető vagy felhordható a habosítófejjel.

   Keverés

   a Szerelje fel a habosítófejet a készülékre. A habadagoló kar helyzete nem fontos.

   b Állítsa be a tisztítószersugarat a fúvókafejnél, lásd *A szórásmód beállítása*. Üzemelés közben a tisztítószer a vízsugárhoz adódik.

   A habosítófej használata

   a Szerelje le a készülék habosítófejét, és szerelje fel a magasnyomású pisztolyra a szórócső helyett. Állítsa be a kívánt habmennyiséget a habadagoló karral.
2. Oldja ki a ravaszt.
3. Működtesse a ravaszt, és takarékosan permetezze a tisztítószert a száraz felületekre.
4. Hagyja hatni a tisztítószert (ne szárítsa meg).
5. A fellazult szennyeződés megfelelő szórásmóddal történő eltávolításához lásd a(z) *Az üzemeltetés tisztítószer nélkül* fejezetet.

Az üzemeltetés tisztítószer nélkül

FIGYELEM

a csökkentett távolság illetve nem megfelelő szórásmód miatti károsodás veszélye!

A festett vagy érzékeny felületek megsérülhetnek. Tartson legalább 30 cm szórástávolságot a fényezett felületek tisztításakor.

A gumiabroncsok és a fényezett vagy érzékeny felületek, pl. fafelületek, tisztítása a forgó fúvókával tilos.

1. Állítsa be a tisztítási feladathoz és a tárgyhoz megfelelő szórásmódot, lásd *A szórásmód beállítása*.
2. Oldja ki a ravaszt.
3. Működtesse a ravaszt és végezze el a tisztítási munkálatokat.

Az üzemeltetés megszakítása

1. Engedje el a ravaszt. A készülék leáll. A magasnyomás a rendszerben megmarad.
2. Rögzítse a ravaszt.
3. Helyezze a magasnyomású pisztolyt a magasnyomású pisztolytartóba.
4. 5 percnél hosszabb munkaszünet esetén kapcsolja ki a készüléket.

Az üzemeltetés befejezése

⚠ *VIGYÁZAT*

Sérülésveszély a víz magasnyomás alatt történő kiszivárgása miatt!

Sérülések

A rendszer nyomásmentesítése után válassza le a magasnyomású tömlőt magasnyomású pisztolyról vagy a készülékről.

FIGYELEM

Fagy miatti rongálódásveszély!

Anyagi károk

Eressze le teljesen a készülékben és a tartozékokban lévő vizet.

Mindig óvja a készüléket és a tartozékokat a fagytól.

1. Engedje el a ravaszt.
2. Rögzítse a ravaszt.
3. Zárja el a vízcsapot.
4. Válassza le a készüléket a vízellátásról.
5. Oldja ki a ravaszt.
6. Működtesse a ravaszt legfeljebb 1 percig, míg a vízszivárgás teljesen megszűnik. A rendszerben visszamaradt nyomás megszűnik. A fagykárosodások megelőzése érdekében a készülék kiszivattyúzza a vizet.
7. Engedje el a ravaszt.
8. Rögzítse a ravaszt.
9. Kapcsolja ki a készüléket.
10. Húzza ki a hálózati dugaszt a hálózati dugaljból.
11. Szerelje szét, ürítse ki és tárolja a tartozékokat a készüléken, lásd *A készülék tárolása*.

Szállítás

⚠ *VIGYÁZAT*

A készülék súlya a személyek sérülését, illetve a gép rongálódását okozhatja!

Sérülések és károsodások.

Szállítás és tárolás közben vegye figyelembe a készülék súlyát.

FIGYELEM

Károsodás veszélye a szivárgó tisztítószer miatt

Anyagi károk

A tisztítószeres palackot mindig függőlegesen a felszerelt habosítófejjel, nem pedig fekvő helyzetben szállítsa és tárolja.

A készülék szállítása

A készülék húzása /tolása

1. Oldja ki a teleszkópos fogantyút, és húzza felfelé, amíg a helyére nem kattan. **Ábra O**
2. Döntse a készüléket a kerekekre, és húzza vagy tolja.

A készülék hordozása

3. Oldja ki a teleszkópos fogantyút, és nyomja össze.
4. A készülék emeléséhez és szállításához használja a teleszkópos fogantyút és a hordozófogantyút.

A készülék szállítása járműveken

5. Biztosítsa ki a készüléket elcsúszás és felborulás ellen.

Tárolás

⚠ *VIGYÁZAT*

A készülék súlya a személyek sérülését, illetve a gép rongálódását okozhatja!

Sérülések és károsodások.

Szállítás és tárolás közben vegye figyelembe a készülék súlyát.

FIGYELEM

Károsodás veszélye a szivárgó tisztítószer miatt

Anyagi károk

A tisztítószeres palackot mindig függőlegesen a felszerelt habosítófejjel, nem pedig fekvő helyzetben szállítsa és tárolja.

A készülék tárolása

⚠ *VIGYÁZAT*

Sérülésveszély a víz magasnyomás alatt történő kiszivárgása miatt!

Sérülések

A rendszer nyomásmentesítése után válassza le a magasnyomású tömlőt magasnyomású pisztolyról vagy a készülékről.

1. A készülék üzemeltetésének befejezéséhez lásd a(z) *Az üzemeltetés befejezése* fejezetet.
2. Válassza le a szórócsövet a magasnyomású pisztolyról.
3. Helyezze vagy pattintsa be a szórócsövet egy szórócső tartóba.
4. Nyomja meg a magasnyomású tömlő kioldógombját és válassza le a magasnyomású tömlőt a magasnyomású pisztolyról.
5. Engedje le a vizet a magasnyomású pisztolyból.
6. Helyezze a magasnyomású pisztolyt a magasnyomású pisztolytartóba.

FIGYELEM

Helytelen tekercselési irány esetén károsodás veszélye!

Károk a magasnyomású tömlőn

A magasnyomású tömlődobokat csak a jelzett irányba forgassa.

7. A magasnyomású tömlő feltekeréséhez fordítsa el a forgattyús fogantyút az óramutató járásával megfelelő irányba.
   Ábra P
8. Helyezze a hálózati kábelt a hálózati kábel tartóra.
   Ábra Q

Hosszabb raktározás előtt vegye figyelembe a kiegészítő utasításokat, lásd a *Ápolás és karbantartás*. fejezetet.

Fagyvédelem

FIGYELEM

Fagy miatti rongálódásveszély!

Anyagi károk

Eressze le teljesen a készülékben és a tartozékokban lévő vizet.

Mindig óvja a készüléket és a tartozékokat a fagytól.

1. Szivattyúzza ki a vizet a készülékből, lásd *Az üzemeltetés befejezése*.
2. Szerelje le a tartozékokat és engedje le a vizet, lásd *A készülék tárolása*.
3. A tartozékokat a készüléken tárolja egy fagymentes helyiségben, lásd *A készülék tárolása*.

Ápolás és karbantartás

⚠ *VESZÉLY*

Életveszély!

A feszültség alatt álló alkatrészek érintésekor áramütésveszély áll fenn.

A feszültség alatt lévő alkatrészek megérintése tilos.

Kapcsolja ki a készüléket.

A hálózati dugaszt húzza ki a hálózati dugaljból.

A készülék nem igényel karbantartást, vagyis: rendszeres karbantartási munkálatok kivitelezése nem szükséges.

A vízcsatlakozás szitájának tisztítása

FIGYELEM

Hiányzó vagy sérült szita okozta károsodás veszélye

A magasnyomású pumpa károsodása

A készülék használata szűrő nélkül tilos.

Ne tisztítsa a szűrőt kemény, hegyes tárgyakkal.

Ha szükséges tisztítsa meg a vízcsatlakozásban található szűrőt.

1. Csavarja ki a vízcsatlakozó csatlakozóját.
2. Húzza ki a szitát.
   Ábra R
3. Tisztítsa meg a szűrőt folyó víz alatt.
4. Telepítse a szűrőt a vízcsatlakozásba.

Üzemzavarok elhárítása

Az üzemzavarok gyakran egyszerű okokra vezethetők vissza, amelyeket az alábbi áttekintés segítségével a kezelő maga is könnyen elháríthat. Kétség esetén vagy az itt meg nem nevezett üzemzavarok esetén, kérjük, forduljon a felhatalmazott ügyfélszolgálathoz.

⚠ *VESZÉLY*

Életveszély!

A feszültség alatt álló alkatrészek érintésekor áramütésveszély áll fenn.

A feszültség alatt lévő alkatrészek megérintése tilos.

Kapcsolja ki a készüléket.

A hálózati dugaszt húzza ki a hálózati dugaljból.

A készülék nem üzemel

Az áramellátás megszakadt.

1. Ellenőrizze, hogy a hálózati dugasz be van-e dugva.
2. Kapcsolja be a készüléket.
3. Oldja ki és működtesse a ravaszt.
   A készülék elindul, ellenkező esetben:
4. Ellenőrizze, hogy az ismertető címkén megadott feszültség megegyezik az áramforrás feszültségével.
5. Húzza ki a hálózati dugaszt a hálózati dugaljból, és ellenőrizze a hálózati kábelt és a hálózati dugaszt, hogy nem sérült-e.
   Amennyiben a hálózati kábelen sérülést észlel, azonnal forduljon az engedélyezett ügyfélszolgálathoz és igényelje a sérült kábel cseréjét.

A motorvédő kapcsoló aktív.

1. Ha a motor túlterhelt, a motorvédő kapcsoló kikapcsolja a készüléket.
2. Kapcsolja ki a készüléket.
3. Hagyja lehűlni a készüléket 1 órán keresztül.
4. Kapcsolja be a készüléket és helyezze üzembe.
   Ha az üzemzavar többször lép fel, ellenőriztesse a készüléket az ügyfélszolgálattal.

A készülék nem szívja a tisztítószert

Nem megfelelő szórásmódot állítottak be.

1. Forgassa a fúvókafejet „tisztítószersugár” állásba.

A tisztítószeres palackkal ellátott habosítófej nincs felszerelve a készülékre.

1. A tisztítószeres palackkal ellátott habosítófejet szerelje fel a készülékre.

A tisztítószeres palack üres.

1. Szereljen fel egy teli tisztítószeres palackot.

A készülék nem kerül nyomás alá

A fúvókafejen nem megfelelő szórásmódot állítottak be.

1. Állítsa be a szórásmódot magasnyomású sugárral.

A vízbevitel túl kicsi.
1. Nyissa meg teljesen a vízcsapot.
2. Bizonyosodjon meg arról, hogy a vízbefolyás szállítási mennyisége megfelelő.
3. A kerti tömlőt fektesse törések nélkül.
4. Bizonyosodjon meg arról, hogy a maximális szívási magasság nincs túllépve.

A vízcsatlakozás szitája szennyeződött.
1. Tisztítsa meg a vízcsatlakozás szitáját.

A készülékben levegő van.
1. Légtelenítse a készüléket.

Erős nyomásingadozások

A fúvóka piszkos a fúvókafejben.
1. Tisztítsa meg a fúvókát egy tűvel, és öblítse át.

Túl csekély a beáramló víz mennyisége.
1. Nyissa meg teljesen a vízcsapot.
2. A kerti tömlőt fektesse törések nélkül.
3. Tisztítsa meg a vízcsatlakozás szitáját.
4. Ellenőrizze a beáramló víz mennyiségét, és szükség esetén növelje.

A készülék tömítetlen

A készülék esetében az alacsony szivárgást műszaki okok okozhatják.
1. Erős tömítetlenség esetén tájékoztassa a hivatalos ügyfélszolgálatot.

Garancia

Minden országban az illetékes értékesítőnk által biztosított garanciális feltételek érvényesek. Amennyiben a garanciaidőn belül a készüléknél hibák merülnek fel, azokat díjmentesen orvosoljuk, ha az adott hibák anyag-, illetve gyártási hibák. Garanciális esetben kérjük, a számlával együtt forduljon forgalmazójához vagy a legközelebbi, arra jogosult ügyfélszolgálati irodához. (A cím a hátoldalon található)
A garanciával kapcsolatos további információk (amennyiben elérhetők) megtekinthetők a Kärcher Magyarország Szerviz elemének „Letöltések” menüjében.

EU-megfelelőségi nyilatkozat

Kijelentjük, hogy az alább említett termék megfelel a felsorolt irányelvek és rendeletek vonatkozó rendelkezéseinek. A terméken végzett, de velünk nem egyeztetett módosítás esetén jelen nyilatkozat érvényét veszti. Ezen megfelelőségi nyilatkozat kiállításáért kizárólagosan a gyártó viseli a felelősséget.
Termék: Magasnyomású mosó
Típus: K 4 Comfort Premium,
K 5 Comfort Premium,
K 6 Comfort Premium

Irányelvek és rendeletek

2000/14/EK
2006/42/EK (+2009/127/EK)
2011/65/EU
2014/30/EU
2009/125/EK

Alkalmazott rendelet(ek)

(EU) 2019/1781

Alkalmazott harmonizált szabványok

EN 60335-1
EN 60335-2-79
EN 62233: 2008
EN 55014-1: 2017 + A11: 2020
EN 55014-2: 1997 + A1: 2001 + A2: 2008
EN 61000-3-2: 2014
EN 61000-3-3: 2013
EN IEC 63000: 2018

Alkalmazott megfelelőségértékelési eljárások

2000/14/EK: V. melléklet

Zajteljesítményszint dB(A)

K 4 Comfort Premium
Mért: 85
Szavatolt: 88
K 5 Comfort Premium
Mért: 87
Szavatolt: 90
K 5 Comfort Premium (GB),
K 6 Comfort Premium
Mért: 90
Szavatolt: 93

Név és cím

Dokumentációs meghatalmazott:
S. Reiser
Alfred Kärcher SE & Co. KG
Alfred-Kärcher-Str. 28 - 40
71364 Winnenden (Németország)
Telefon: +49 7195 14-0
Fax: +49 7195 14-2212



H. Jenner
Chairman of the Board of Management



S. Reiser
Manager Regulatory Affairs & Certification

Winnenden, 2025/09/01
Az aláírók a cégvezetőség megbízásából és teljes körű meghatalmazásával járnak el.
Alfred Kärcher SE & Co. KG
Alfred-Kärcher-Str. 28 - 40
71364 Winnenden (Németország)
Tel.: +49 7195 14-0
Fax: +49 7195 14-2212

Műszaki adatok

		K 5 Comfort Premium	K 6 Comfort Premium
Elektromos csatlakozás			
Feszültség	V	230	230-240
Fázis	~	1	1
Frekvencia	Hz	50	50
Áramfelvétel	A	9,1	9,6
Védettség		IPX5	IPX5
Érintésvédelmi osztály		I	I
Hálózati biztosíték (lassú kioldású)	A	10	10
Vízcsatlakozás			
Hozzáfolyási nyomás (max.)	MPa	1,2	1,2
Hozzáfolyási hőmérséklet (max.)	°C	40	40
Hozzáfolyási mennyiség (min.)	l/min	9	9
Szívómagasság (max.)	m	0,5	0,5
A készülék teljesítményre vonatkozó adatai			
Üzemi nyomás	MPa	12	12,5

		K 5 Comfort Premium	K 6 Comfort Premium
Max. engedélyezett nyomás	MPa	14,5	16
Szállítási mennyiség, víz	l/min	7,5	7,5
Szállítási mennyiség, tisztítószer	l/min	0,3	0,3
A magasnyomású piztoly visszalökőereje	N	17	17
Méretek és súlyok			
Jellemző üzemi súly	kg	16,3	16,8
Hosszúság	mm	417	417
Szélesség	mm	346	346
Magasság	mm	668	668
Az EN 60335-2-79 szerint meghatározott értékek			
Kéz-kar-vibrációs érték a_{hv}	m/s^2	1,2	1,1
Bizonytalansági paraméter K	m/s^2	0,6	0,6
Zajszint L_{pA}	dB(A)	73	77
Bizonytalansági paraméter K	dB(A)	2,6	2,6
L zajteljesítményszint$_{WA}$	dB(A)	87	90
garantált hangteljesítményszint $L_{WA,d}$	dB(A)	90	93

A műszaki változtatások jogát fenntartjuk.

Obsah

Aplikace KÄRCHER Home & Garden 113
Obecné pokyny 113
Bezpečnostní zařízení 113
Symboly na přístroji 113
Ochrana životního prostředí 113
Použití ke stanovenému účelu 114
Příslušenství a náhradní díly 114
Rozsah dodávky 114
Přehled přístroje 114
Montáž 114
Uvedení do provozu 114
Provoz 115
Přeprava 116
Skladování 117
Péče a údržba 117
Nápověda při poruchách 117
Záruka 118
EU prohlášení o shodě 118
Technické údaje 119

Aplikace KÄRCHER Home & Garden

S aplikací KÄRCHER Home & Garden získáte při používání svého přístroje následující výhody:

- Tipy k používání a odborné znalosti
- Informace o produktu, přehled příslušenství a návody k použití
- Nápověda a kontakt na servis
- Internetový obchod - exkluzivní nabídky a mnoho dalšího

Naskenujte kód na obalu nebo si stáhněte aplikaci KÄRCHER Home & Garden z vašeho App Storea pohodlně zaregistrujte svůj produkt.

Obecné pokyny



Před prvním použitím přístroje si přečtěte tento překlad originálního návodu k použití a přiložené bezpečnostní pokyny. Řiďte se jimi.
Uschovejte obě příručky pro pozdější použití nebo pro dalšího vlastníka.

Bezpečnostní zařízení

⚠ *VAROVÁNÍ*

Nebezpečí úrazu!

Vážná zranění v důsledku chybějících, upravených nebo neúčinných bezpečnostních zařízení.
Neobcházejte ani neodstraňujte bezpečnostní zařízení, ani je nevyřazujte z činnosti. Bezpečnostní mechanismy slouží pro vaši ochranu.

Hlavní spínač

Hlavní spínač brání nechtěnému provozu přístroje.

Kolečko pro zajištění spouštěcí páčky

Kolečko pro zajištění spouštěcí páčky zablokuje neúmyslnému zapnutí přístroje.

Funkce automatického zastavení

Při uvolnění spouštěcí páčky tlakový spínač vypne vysokotlaké čerpadlo a vysokotlaký paprsek se zastaví. Jakmile je spouštěcí páčka stlačena, vysokotlaký čerpadlo se zapne.

Motorový jistič

V případě příliš velkého odběru proudu motorový jistič přístroj vypne.

Symboly na přístroji



Nesměřujte vysokotlaký paprsek na osoby, zvířata, aktivní elektrická zařízení nebo na přístroj samotný.
Přístroj chraňte před mrazem.



Přístroj se nesmí připojovat přímo k veřejnému vodovodnímu řádu.

Ochrana životního prostředí



Obalové materiály jsou recyklovatelné. Obaly prosím likvidujte ekologickým způsobem.



Elektrické a elektronické přístroje obsahují hodnotné recyklovatelné materiály a často součásti, jako baterie, akumulátory nebo olej, které mohou při chybném zacházení nebo likvidaci představovat potenciální nebezpečí pro lidské zdraví nebo pro životní prostředí. Pro řádný provoz přístroje jsou však tyto součásti nezbytné. Přístroje označené tímto symbolem se nesmí likvidovat s domovním odpadem.

Procesy čištění, u nichž vzniká odpadní voda obsahující oleje, např. mytí motoru, mytí spodků vozidel se smí provádět pouze v mycích boxech s odlučovačem oleje.

Práce s čisticími prostředky se smí provádět výhradně na vodotěsných pracovních plochách s

připojením ke kanalizaci odpadních vod. Čisticí prostředky nesmí proniknout do vod nebo půdy.
Odběr vody z veřejných vod je v některých zemích zakázaný.

Upozornění k obsaženým látkám (REACH)
Aktuální informace k obsaženým látkám naleznete na stránkách: *www.kaercher.de/REACH*

Použití ke stanovenému účelu

Vysokotlaký čistič používejte výhradně pro soukromé domácí použití.
Vysokotlaký čistič je určený pro čištění strojů, vozidel, zdiva, nářadí, fasád, teras, zahradního náčiní atd. vysokotlakým vodním paprskem.

Příslušenství a náhradní díly

Používejte pouze originální příslušenství a náhradní díly, které Vám zaručují bezpečný a bezporuchový provoz přístroje.
Informace o příslušenství a náhradních dílech naleznete na stránkách *www.kaercher.com*.

Rozsah dodávky

Rozsah dodávky přístroje je vyobrazen na obalu. Při vybalení zkontrolujte úplnost obsahu. V případě chybějícího příslušenství nebo výskytu poškození při přepravě informujte prosím Vašeho prodejce.

Přehled přístroje

Obrázky viz obrazová příloha
Ilustrace jsou příkladné, detaily se mohou lišit
Ilustrace A

(1) Hlava trysky
(2) Pracovní nástavec
(3) Vysokotlaká pistole
(4) Tlačítko pro uvolnění vysokotlaké hadice
(5) Spouštěcí páčka
(6) Kolečko pro zajištění spouštěcí páčky
(7) Vysokotlaká hadice
(8) Držák vysokotlaké pistole
(9) Buben na vysokotlakou hadici
(10) Klika
(11) Vypínač přístroje
(12) Kolo
(13) Teleskopická rukojeť
(14) Tlačítko pro uvolnění teleskopické rukojeti
(15) Držák síťového kabelu
(16) Síťový kabel
(17) Síťová zástrčka
(18) Typový štítek
(19) Držadlo
(20) * Zahradní hadice
(21) Spojka pro vodní přípojku
(22) ** Sací hadice KÄRCHER
(23) Sítko
(24) Vodní přípojka
(25) Láhev s čisticím prostředkem
(26) Pěnovací tryska
(27) Držák pracovního nástavce
(28) Tlačítko pro uvolnění pěnové trysky
(29) Páčka k dávkování pěny

* dodatečně nutné
** k dispozici jako volitelné příslušenství

Montáž

Ilustrace viz strana s obrázky.
Před uvedením do provozu namontujte volně přiložené součástky na přístroj.

Montáž teleskopické rukojeti

1. Zasuňte teleskopickou do přístroje, dokud neuslyšíte zacvaknutí.
   Ilustrace B

Montáž držáku pracovního nástavce

1. Montáž držáku pracovního nástavce:
   a Zasuňte držák pracovního nástavce do otvorů na přístroji a
   b zatlačte jej nahoru, dokud slyšitelně nezapadne na místo.
   Ilustrace C

Montáž držáku vysokotlaké pistole

1. Namontujte držák vysokotlaké pistole:
   a Zasuňte držák vysokotlaké pistole do otvorů na přístroji a
   b zatlačte jej dolů, dokud nezapadne na místo.
   Ilustrace D

Montáž držáku síťového kabelu

1. Montáž držáku síťového kabelu:
   a Zasuňte držák síťového kabelu do otvorů na přístroji a
   b přiklopte jej k přístroji, dokud slyšitelně nezapadne na místo.
   Ilustrace E

Montáž spojky pro vodní přípojku

1. Našroubujte spojku pro vodní přípojku na vodní přípojku přístroje.
   Ilustrace F

Montáž pěnovací trysky na přístroj

1. Našroubujte pěnovací trysku na láhev s čisticím prostředkem.
   Ilustrace G
2. Zajistěte pěnovací trysku na přístroji.
3. Pro demontáž stiskněte tlačítko pro uvolnění pěnovací trysky a stáhněte pěnovací trysku z přístroje.

Uvedení do provozu

1. Postavte přístroj na rovnou plochu.

POZOR

Nebezpečí poškození při provozu s navinutou vysokotlakou hadicí!
Poškozená vysokotlaká hadice.
Před uvedením přístroje do provozu úplně odviňte vysokotlakou hadici a odložte ji bez uzlů, smyček a zákrutů.

2. Zatáhněte za vysokotlakou hadici a zcela ji odviňte z hadicového bubnu.
3. Vysokotlakou hadici pokládejte uzlů, smyček a zákrutů.
4. Vysokotlakou hadici namontujte do vysokotlaké pistole:
   a Vyrovnejte vysokotlakou hadici a
   b zasuňte ji do vysokotlaké pistole, až slyšitelně zaskočí.
   Ilustrace H
5. Zkontrolujte bezpečné spojení zatáhnutím za vysokotlakou hadici.
6. Síťový kabel zcela odviňte.
   Ilustrace I
7. Zastrčte síťovou zástrčku do zásuvky.

Zajištění zásobování vodou

POZOR

Nebezpečí poškození znečištěnou vodou!

Znečištění vody může poškodit vysokotlaké čerpadlo i příslušenství.

Provozujte přístroj pouze s čistou sladkou vodou bez jakýchkoli nečistot nebo přísad.

Nikdy nepoužívejte znečištěnou vodu, odpadní vodu nebo slanou vodu.

Kärcher doporučuje používat volitelně dostupný vodní filtr značky Kärcher.

1. Zkontrolujte tlak, teplotu a množství dodávané vody, abyste zajistili shodu s požadavky, viz *Technické údaje*.

Upozornění

Dodržujte předpisy stanovené vodárnou.

Připojení k vodovodu

POZOR

Nebezpečí poškození při použití hadicových spojek z mosazi s funkcí AquaStop od třetích stran.

Poškození vysokotlakého čerpadla.

Používejte výhradně hadicové spojky s funkcí AquaStop nebo bez ní od společnosti Kärcher, hadicové spojky bez funkce AquaStop nebo plastové hadicové spojky s funkcí AquaStop od třetích stran.

1. Zahradní hadici nastrčte na spojku pro vodní přípojku.

Upozornění

Zahradní hadice vyztužená tkaninou, průměr nejméně 1/2 palce (13 mm), délka nejméně 7,5 m, s běžně dostupnou rychlospojkou.

Ilustrace J

2. Zahradní hadici připojte k vodovodu.
3. Úplně otevřete vodovodní kohoutek.

Odsávání vody z nádob

Tento přístroj je vybaven sací hadicí KÄRCHER pro odsávání vodynapř. z kádí na dešťovou vodu nebo rybníčků (maximální sací výška viz *Technické údaje*).

1. Odšroubujte spojku z vodní přípojky.
2. Sací hadici KÄRCHER naplňte vodou.
3. Sací hadici KÄRCHER našroubujte na vodní přípojku přístroje a zavěste ji do vodního zdroje.

Odvzdušnění přístroje

Upozornění

Pro odvzdušnění přístroje nepřipojujte k vysokotlaké pistoli pracovní nástavec ani pěnovací trysku.

1. Zapněte přístroj otočením hlavního spínače do polohy „I“.
   Chcete-li přístroj vypnout, otočte hlavní spínač do polohy „0“.
   Ilustrace K
2. Odjistěte spouštěcí páčku.
   Ilustrace L
3. Stiskněte spouštěcí páčku.
   Přístroj se zapne.
4. Nechte přístroj běžet po dobu nanejvýše 2 minut, dokud u vysokotlaké pistole nevystoupí voda bez bublinek.

Upozornění

Pokud je na přístroji namontována pěnovací tryska, přidává se čisticí prostředek.

5. Uvolněte spouštěcí páčku.
6. Zajistěte spouštěcí páčku.

Provoz

⚠ *UPOZORNĚNÍ*

Nebezpečí poranění vodou unikající pod vysokým tlakem!

Zranění

Vysokotlakou hadici odpojte od vysokotlaké pistole nebo od přístroje jen tehdy, když systém není pod tlakem.

POZOR

Nebezpečí poškození čerpadla při chodu nasucho!

Poškození čerpadla

Přístroj vypněte, pokud se nenatlakuje během 2 minut. Postupujte podle pokynů v Nápověda při poruchách.

Nastavení typu paprsku

1. Zajistěte spouštěcí páčku.
2. Vyrovnejte pracovní nástavec, zasuňte jej do vysokotlaké pistole a zajistěte ho otočením o 90°.
   Ilustrace M

POZOR

Nebezpečí poškození při otáčení hlavy trysky za provozu!

Poškození pracovního nástavce

Před otočením hlavy trysky uvolněte spouštěcí páčku.

3. Otáčením hlavy trysky vyberte typ paprsku vhodný pro čisticí úkol a předmět.
   Příslušný piktogram musí směřovat nahoru.
   Ilustrace N

Upozornění

Citlivost materiálů se může velmi lišit v závislosti na věku a stavu. Doporučení proto nejsou závazná.

Piktogram	Tvar a tlak paprsku	Doporučeno pro např.
	Nízkotlaký paprsek čisticího prostředku	všechny povrchy vhodné pro použití čisticích prostředků
	Široký plochý paprsek se středním tlakem	Automobily / motocykly, kola, cihlové /pískovcové povrchy, omítnuté stěny, dřevěné plochy, plastový / rattanový nábytek

Piktogram	Tvar a tlak paprsku	Doporučeno pro např.
	Úzký plochý paprsek s vysokým tlakem	kamenné dlažby, asfalt, kovové povrchy, zahradní náčiní (kolečko, rýč atd.)
	Rotační paprsek s nejvyšším tlakem	Mimořádně silně ulpívající nečistoty na kamenných dlažbách, asfaltu, kovových površích, zahradním náčiní (kolečko, rýč atd.)

Provoz s čisticím prostředkem

⚠ *NEBEZPEČÍ*

Zdravotní rizika způsobená čisticími prostředky!
Vážné poškození zdraví
Řiďte se bezpečnostním listem výrobce čisticích prostředků.
Noste předepsané osobní ochranné pracovní prostředky

POZOR

Nebezpečí poškození nevhodnými čisticími prostředky!
Věcné škody
Používejte pouze čisticí prostředky schválené firmou KÄRCHER a vhodné pro čištěné předměty.
Řiďte se bezpečnostními pokyny, doporučeními k dávkování a pokyny přiloženými k čisticímu prostředku.
Používejte čisticí prostředky úsporně.

POZOR

Nebezpečí poškození v důsledku příliš dlouhého působení a zasychání čisticích prostředků!
Věcné škody
Nenanášejte čisticí prostředky na horké povrchy a dodržujte maximální dobu působení.
Nenechávejte čisticí prostředky zaschnout.
Upozornění
Čisticí prostředky KÄRCHER zaručují ničím nerušenou a efektivní práci. Využijte našeho poradenství a dodržujte informace uvedené na našich informačních letácích k čisticím prostředkům.

1. Čisticí prostředek lze přidat nebo aplikovat pěnovací tryskou.
   Přidání
   a Připevněte pěnovací trysku k přístroji.
   Poloha páčky k dávkování pěny není důležitá.
   b Nastavte paprsek čisticího prostředku na hlavě trysky, viz *Nastavení typu paprsku*.
   Za provozu je čisticí prostředek přidáván do vodního paprsku.
   Použití pěnovací trysky
   a Sejměte pěnovací trysku z přístroje a namontujte ji na vysokotlakou pistoli místo pracovního nástavce.
   Pomocí páčky k dávkování pěny nastavte požadované množství pěny.
2. Odjistěte spouštěcí páčku.
3. Stiskněte spouštěcí páčku a nastříkejte čisticí prostředek šetrně na suché povrchy.
4. Nechte čisticí prostředek působit (nenechte jej zaschnout).
5. Uvolněné nečistoty opláchněte vhodným typem paprsku, viz *Provoz bez čisticího prostředku*.

Provoz bez čisticího prostředku

POZOR

Nebezpečí poškození v důsledku nedostatečné vzdálenosti paprsku nebo nevhodného typu paprsku!
Poškození lakovaných nebo citlivých povrchů.
Dodržujte vzdálenost paprsku vody nejméně 30 cm při čištění lakovaných povrchů.
Pneumatiky, lak či citlivé povrchy jako dřevo nečistěte rotačním paprskem.

1. Nastavte typ paprsku vhodný pro čisticí úkol a předmět, viz *Nastavení typu paprsku*.
2. Odjistěte spouštěcí páčku.
3. Aktivujte spouštěcí páčky a proveďte proces čištění.

Přerušení provozu

1. Uvolněte spouštěcí páčku.
   Přístroj se zastaví. Vysoký tlak zůstane v systému zachován.
2. Zajistěte spouštěcí páčku.
3. Vložte vysokotlakou pistoli do držáku vysokotlaké pistole.
4. V případě pracovních přestávek nad 5 minut přístroj vypněte.

Ukončení provozu

⚠ *UPOZORNĚNÍ*

Nebezpečí poranění vodou unikající pod vysokým tlakem!
Zranění
Vysokotlakou hadici odpojte od vysokotlaké pistole nebo od přístroje jen tehdy, když systém není pod tlakem.

POZOR

Nebezpečí poškození mrazem!
Věcné škody
Zcela vypusťte vodu z přístroje a příslušenství.
Přístroj a příslušenství chraňte před mrazem.

1. Uvolněte spouštěcí páčku.
2. Zajistěte spouštěcí páčku.
3. Zavřete vodovodní kohoutek.
4. Odpojte přístroj od přívodu vody.
5. Odjistěte spouštěcí páčku.
6. Spouštěcí páčku aktivujte po dobu maximálně 1 minuty, až přestane vytékat voda.
   Systém se zbaví zbývajícího tlaku.
   Voda se z přístroje odčerpává, aby se zabránilo poškození mrazem.
7. Uvolněte spouštěcí páčku.
8. Zajistěte spouštěcí páčku.
9. Vypněte přístroj.
10. Síťovou zástrčku vytáhněte ze síťové zásuvky.
11. Rozeberte, vyprázdněte a uložte příslušenství na přístroj, viz *Ukládání přístroje*.

Přeprava

⚠ *UPOZORNĚNÍ*

Nebezpečí zranění a poškození v souvislosti s hmotností přístroje!
Zranění a poškození.
Při přepravě a skladování zohledněte hmotnost přístroje.

POZOR

Nebezpečí poškození vyteklým čisticím prostředkem!
Věcné škody

Láhev s čisticím prostředkem vždy přepravujte a skladujte s pěnovací tryskou nasazenou ve svislé poloze, nikoli položenou.

Přeprava přístroje

Tažení / tlačení přístroje

1. Odjistěte teleskopickou rukojeť a zatáhněte za ni nahoru, dokud nezapadne na místo.
   Ilustrace O
2. Nakloňte přístroj na kolečka a zatáhněte nebo zatlačte jej.

Přenášení přístroje

3. Odjistěte teleskopickou rukojeť a zasuňte je do sebe.
4. Přístroj zvedejte a přenášejte pomocí teleskopické rukojeti a držadla.

Přeprava přístroje ve vozidle

5. Zajistěte přístroj proti sklouznutí a překlopení.

Skladování

⚠ *UPOZORNĚNÍ*

Nebezpečí zranění a poškození v souvislosti s hmotností přístroje!

Zranění a poškození.

Při přepravě a skladování zohledněte hmotnost přístroje.

POZOR

Nebezpečí poškození vyteklým čisticím prostředkem!

Věcné škody

Láhev s čisticím prostředkem vždy přepravujte a skladujte s pěnovací tryskou nasazenou ve svislé poloze, nikoli položenou.

Ukládání přístroje

⚠ *UPOZORNĚNÍ*

Nebezpečí poranění vodou unikající pod vysokým tlakem!

Zranění

Vysokotlakou hadici odpojte od vysokotlaké pistole nebo od přístroje jen tehdy, když systém není pod tlakem.

1. Ukončete provoz, viz *Ukončení provozu*.
2. Odmontujte pracovní nástavec z vysokotlaké pistole.
3. Umístěte pracovní nástavec do držáku pracovního nástavce nebo jej zacvakněte.
4. Stiskněte tlačítko na uvolnění vysokotlaké hadice a odpojte vysokotlakou hadici od vysokotlaké pistole.
5. Vypusťte vodu z vysokotlaké pistole.
6. Vložte vysokotlakou pistoli do držáku vysokotlaké pistole.

POZOR

Nebezpečí poškození v případě nesprávného směru vinutí!

Poškozená vysokotlaká hadice

Otáčejte bubnem na vysokotlakou hadici pouze ve vyznačeném směru.

7. Otáčením kliky ve směru hodinových ručiček naviňte vysokotlakou hadici.
   Ilustrace P
8. Uložte síťový kabel do držáku síťového kabelu.
   Ilustrace Q

Před delším skladování dbejte na dodatečná upozornění, viz *Péče a údržba*.

Ochrana před mrazem

POZOR

Nebezpečí poškození mrazem!

Věcné škody

Zcela vypusťte vodu z přístroje a příslušenství.

Přístroj a příslušenství chraňte před mrazem.

1. Vyčerpejte vodu z přístroje, viz *Ukončení provozu*.
2. Demontujte příslušenství a vypusťte vodu, viz *Ukládání přístroje*.
3. Příslušenství uskladněte na přístroji a skladujte v prostoru odolném proti mrazu, viz *Ukládání přístroje*.

Péče a údržba

⚠ *NEBEZPEČÍ*

Nebezpečí ohrožení života!

Smrtelná poranění v důsledku zásahu elektrickým proudem při kontaktu s částmi pod napětím.

Nedotýkejte se částí pod napětím.

Vypněte přístroj.

Síťovou zástrčku vytáhněte ze zásuvky.

Přístroj je bezúdržbový, tj. nemusíte provádět pravidelné údržbářské práce.

Čištění síta ve vodní přípojce

POZOR

Nebezpečí poškození v důsledku chybějícího nebo poškozeného síta!

Poškození vysokotlakého čerpadla

Neprovozujte přístroj bez síta.

Nečistěte síto tvrdými, ostrými předměty.

V případě potřeby vyčistěte síto ve vodní přípojce.

1. Odšroubujte spojku na vodní přípojce.
2. Vytáhněte síto.
   Ilustrace R
3. Síto očistěte pod tekoucí vodou.
4. Síto vsaďte do vodní přípojky.

Nápověda při poruchách

Poruchy mají často jednoduché příčiny, které můžete sami odstranit pomocí následujícího přehledu. V případě pochybností nebo při zde neuvedených poruchách se prosím obraťte na autorizovaný zákaznický servis.

⚠ *NEBEZPEČÍ*

Nebezpečí ohrožení života!

Smrtelná poranění v důsledku zásahu elektrickým proudem při kontaktu s částmi pod napětím.

Nedotýkejte se částí pod napětím.

Vypněte přístroj.

Síťovou zástrčku vytáhněte ze zásuvky.

Přístroj neběží

Elektrické napájení bylo přerušeno.

1. Zkontrolujte, zda je síťová zástrčka zapojena.
2. Zapněte přístroj.
3. Odjistěte a stiskněte spouštěcí páčku.
   Přístroj se spustí, jinak:
4. Zkontrolujte, zda údaj o napětí na typovém štítku shoduje s napětím zdroje el. proudu.
5. Odpojte síťovou zástrčku ze síťové zásuvky a zkontrolujte síťový kabel a síťovou zástrčku, zda nejsou poškozené.
   Poškozený síťový kabel nechte neprodleně vyměnit autorizovaným zákaznickým servisem.

Ochranný jistič motoru je aktivní.
1. Pokud je motor přetížen, ochranný jistič motoru přístroj vypne.
2. Vypněte přístroj.
3. Nechte přístroj vychladnout po dobu 1 hodiny.
4. Zapněte přístroj a uveďte jej do provozu.
   Pokud se porucha objeví opakovaně, nechte přístroj zkontrolovat zákaznickým servisem.

Nedochází k nasávání čisticího prostředku

Je nastaven nevhodný typ paprsku.
1. Otočte hlavu trysky do polohy „Paprsek čisticího prostředku“.

Pěnovací tryska s lahví s čisticím prostředkem není na přístroji namontována.
1. Připevněte pěnovací trysku s naplněnou lahví s čisticím prostředkem k přístroji.

Láhev s čisticím prostředkem je prázdná.
1. Namontujte plnou láhev s čisticím prostředkem.

Nedochází k natlakování přístroje

Na hlavě trysky je nastaven nevhodný typ paprsku.
1. Nastavte typ paprsku s vysokým tlakem.

Přívod vody je příliš malý.
1. Úplně otevřete vodovodní kohoutek.
2. Zkontrolujte, zda přívod vody vykazuje dostatečné čerpané množství.
3. Zahradní hadici položte bez zauzlování.
4. Zajistěte, že není překročena maximální sací výška.

Síto ve vodní přípojce je znečištěné.
1. Vyčistěte sítko ve vodní přípojce.

V přístroji je vzduch.
1. Odvzdušněte přístroj.

Silné výkyvy tlaku

Tryska v hlavě trysky je znečištěná.
1. Vyčistěte trysku zepředu jehlou a propláchněte ji vodou.

Množství přívodní vody je příliš nízké.
1. Úplně otevřete vodovodní kohoutek.
2. Zahradní hadici položte bez zauzlování.
3. Vyčistěte sítko ve vodní přípojce.
4. Zkontrolujte množství přívodní vody a v případě potřeby je zvyšte.

Přístroj netěsný

Nepatrná netěsnost přístroje má technické příčiny.
1. V případě silné netěsnosti informujte autorizovaný zákaznický servis.

Záruka

V každé zemi platí záruční podmínky vydané naší příslušnou distribuční společností. Případné závady vašeho přístroje odstraníme bezplatně během záruční lhůty, pokud jsou zaviněny vadou materiálu nebo výrobní vadou. V případě uplatnění nároků ze záruky se prosím obraťte s dokladem o koupi na svého prodejce nebo na nejbližší autorizované pracoviště zákaznického servisu.
(Adresa viz zadní stranu)
Další informace o záruce (jsou-li k dispozici) naleznete v servisní sekci na webové stránce místního zastoupení firmy Kärcher v části „Dokumenty ke stažení“.

EU prohlášení o shodě

Tímto prohlašujeme, že níže uvedený výrobek odpovídá příslušným ustanovením uvedených směrnic a předpisů. V případě provedení námi neschválené změny výrobku ztrácí toto prohlášení svoji platnost. Výhradní odpovědnost za vystavení tohoto prohlášení o shodě nese výrobce.
Výrobek: Vysokotlaký čistič
Typ: K 4 Comfort Premium,
K 5 Comfort Premium,
K 6 Comfort Premium

Směrnice a nařízení

2000/14/ES
2006/42/ES (+2009/127/ES)
2011/65/EU
2014/30/EU
2009/125/ES

Aplikované(á) nařízení

(EU) 2019/1781

Aplikované harmonizované normy

EN 60335-1
EN 60335-2-79
EN 62233: 2008
EN 55014-1: 2017 + A11: 2020
EN 55014-2: 1997 + A1: 2001 + A2: 2008
EN 61000-3-2: 2014
EN 61000-3-3: 2013
EN IEC 63000: 2018

Použitý postup posouzení shody

2000/14/ES: Příloha V

Hladina akustického výkonu dB(A)

K 4 Comfort Premium
Naměřeno: 85
Zaručeno: 88
K 5 Comfort Premium
Naměřeno: 87
Zaručeno: 90
K 5 Comfort Premium (GB),
K 6 Comfort Premium
Naměřeno: 90
Zaručeno: 93

Jméno a adresa

Zmocněnec pro dokumentaci:
S. Reiser
Alfred Kärcher SE & Co. KG
Alfred-Kärcher-Str. 28 - 40
71364 Winnenden (Německo)
Tel.: +49 7195 14-0
Fax: +49 7195 14-2212

H. Jenner
Chairman of the Board of Management

i.V. Reiser
S. Reiser
Manager Regulatory Affairs & Certification

Winnenden, 2025/09/01
Níže podepsaní jednají z pověření a se zplnomocněním představenstva společnosti.
Alfred Kärcher SE & Co. KG
Alfred-Kärcher-Str. 28 - 40
71364 Winnenden (Německo)
Tel.: +49 7195 14-0
Fax: +49 7195 14-2212

Technické údaje

		K 5 Comfort Premium	K 6 Comfort Premium
Elektrické připojení			
Napětí	V	230	230-240
Fáze	~	1	1
Kmitočet	Hz	50	50
Odběr proudu	A	9,1	9,6
Krytí		IPX5	IPX5
Třída krytí		I	I
Síťové jištění (se zpožděnou reakcí)	A	10	10
Vodní přípojka			
Přívodní tlak (max.)	MPa	1,2	1,2
Vstupní teplota (max.)	°C	40	40
Vstupní množství (min.)	l/min	9	9
Sací výška (max.)	m	0,5	0,5
Výkonnostní údaje přístroje			
Provozní tlak	MPa	12	12,5
Max. přípustný tlak	MPa	14,5	16
Čerpané množství, voda	l/min	7,5	7,5
Čerpané množství, čisticí prostředek	l/min	0,3	0,3
Reaktivní síla vysokotlaké pistole	N	17	17
Rozměry a hmotnosti			
Typická provozní hmotnost	kg	16,3	16,8
Délka	mm	417	417
Šířka	mm	346	346
Výška	mm	668	668
Zjištěné hodnoty podle EN 60335-2-79			
Hodnota vibrací rukou/paží a_{hv}	m/s^2	1,2	1,1
Nejistota K	m/s^2	0,6	0,6
Hladina akustického tlaku L_{pA}	dB(A)	73	77
Nejistota K	dB(A)	2,6	2,6
Hladina akustického výkonu L_{WA}	dB(A)	87	90
zaručená hladina akustického výkonu $L_{WA,d}$	dB(A)	90	93

Technické změny vyhrazeny.

Obsah

KÄRCHER Home & Garden App 119
Všeobecné upozornenia 119
Bezpečnostné zariadenia 119
Symboly na prístroji 120
Ochrana životného prostredia 120
Používanie v súlade s účelom 120
Príslušenstvo a náhradné diely 120
Rozsah dodávky 120
Prehľad zariadenia 120
Montáž 120
Uvedenie do prevádzky 121
Prevádzka 121
Preprava 123
Skladovanie 123
Starostlivosť a údržba 124
Pomoc pri poruchách 124
Záruka 124
EÚ vyhlásenie o zhode 124
Technické údaje 125

KÄRCHER Home & Garden App

S aplikáciou KÄRCHER Home & Garden profitujete pri používaní vášho prístroja z nasledujúcich výhod:

- Tipy týkajúce sa používania a znalosti expertov
- Produktové informácie, prehľad príslušenstva a návody na obsluhu
- Pomocné informácie a kontakt na servisné oddelenie
- Internetový obchod – exkluzívne ponuky a mnoho ďalšieho

Naskenujte kód nachádzajúci sa na obale, alebo si z vášho obchodu s aplikáciami stiahnite aplikáciu KÄRCHER Home & Garden a pohodlne si zaregistrujte váš produkt.

Všeobecné upozornenia



Pred prvým použitím prístroja si prečítajte tento originálny návod na obsluhu a priložené bezpečnostné pokyny. Riaďte sa informáciami a pokynmi, ktoré sú v nich uvedené. Obidva dokumenty si uschovajte pre neskoršie použitie alebo pre nasledujúceho majiteľa.

Bezpečnostné zariadenia

⚠ *VÝSTRAHA*

Nebezpečenstvo vzniku poranení!
Vážne poranenia spôsobené chýbajúcimi, zmenenými alebo neúčinnými bezpečnostnými zariadeniami. Neobchádzajte, neodstraňujte a neznefunkčňujte bezpečnostné zariadenia. Bezpečnostné zariadenia slúžia na vašu ochranu.

Spínač prístroja

Spínač prístroja zabráni neúmyselnému spusteniu prístroja.

Zaisťovacie tlačidlo spúšťacej páčky

Zaisťovacie tlačidlo blokuje spúšťaciu páčku a bráni neúmyselnému spusteniu prístroja.

Funkcia automatického zastavenia

Pri uvoľnení spúšťacej páčky tlakový spínač vypne vysokotlakové čerpadlo a vysokotlakový prúd sa zastaví.

Keď sa spúšťacia páčka potiahne, vysokotlakové čerpadlo sa znovu zapne.

Motorový istič

Pri príliš vysokom príkone sa motorový istič prístroja vypne.

Symboly na prístroji



Vysokotlakový prúd sa nesmie smerovať na osoby, zvieratá, aktívne elektrické zariadenia alebo na samotný prístroj.
Prístroj chráňte pred mrazom.



Prístroj sa nesmie pripojiť bezprostredne na verejnú sieť pitnej vody.

Ochrana životného prostredia



Obalové materiály sú recyklovateľné. Obaly zlikvidujte ekologickým spôsobom.



Elektrické a elektronické prístroje obsahujú cenné recyklovateľné materiály a často aj komponenty, akými sú napr. batérie, akumulátory alebo olej, ktoré môžu pri nesprávnej manipulácii alebo likvidácii predstavovať potenciálne nebezpečenstvo pre ľudské zdravie a životné prostredie. Tieto komponenty sú však potrebné pre správnu prevádzku prístroja. Prístroje označené týmto symbolom nesmú byť likvidované spolu s domovým odpadom.



Čistiace práce, pri ktorých sa do odpadovej vody dostávajú zvyšky oleja, napr. umývanie motora, podvozku, sa smú vykonávať iba v umývačkách s odlučovačom oleja.



Práce s čistiacimi prostriedkami sa smú vykonávať iba na vodotesných pracovných plochách s prípojkou na kanalizáciu odpadových vôd. Čistiace prostriedky nesmú preniknúť do vôd alebo pôdy.



Odber vody z verejných zdrojov je v niektorých krajinách zakázaný.

Informácie o obsiahnutých látkach (REACH)
Aktuálne informácie o obsiahnutých látkach sú uvedené na: *www.kaercher.de/REACH*

Používanie v súlade s účelom

Vysokotlakový čistič používajte výhradne v domácnostiach.
Vysokotlakový čistič je určený na čistenie strojov, vozidiel, stavebných objektov, nástrojov, fasád, terás, záhradných prístrojov atď. vysokotlakovým prúdom vody.

Príslušenstvo a náhradné diely

Používajte len originálne príslušenstvo a originálne náhradné diely, pretože takéto komponenty zaručujú bezpečnú a bezporuchovú prevádzku zariadenia.
Informácie o príslušenstve a náhradných dieloch sa nachádzajú na stránke *www.kaercher.com*.

Rozsah dodávky

Rozsah dodávky zariadenia je znázornený na obale. Pri rozbaľovaní skontrolujte, či je obsah kompletný. V prípade chýbajúceho príslušenstva alebo pri výskyte poškodení spôsobených prepravou informujte Vášho predajcu.

Prehľad zariadenia

Obrázky sa nachádzajú na strane s grafikami
Obrázky ako príklad, podrobnosti sa môžu líšiť
Obrázok A

1. Hlava prúdovej dýzy
2. Pracovný nadstavec
3. Vysokotlaková pištoľ
4. Tlačidlo na uvoľnenie vysokotlakovej hadice
5. Spúšťacia páčka
6. Zaisťovacie tlačidlo spúšťacej páčky
7. Vysokotlaková hadica
8. Držiak vysokotlakovej pištole
9. Bubon vysokotlakovej hadice
10. Kľúková rukoväť
11. Spínač prístroja
12. Koliesko
13. Teleskopická rukoväť
14. Odisťovacie tlačidlo teleskopickej rukoväti
15. Držiak sieťového kábla
16. Sieťový kábel
17. Sieťová zástrčka
18. Typový štítok
19. Držadlo
20. * Záhradná hadica
21. Spojka pre prípojku vody
22. ** Sacia hadica KÄRCHER
23. Sitko
24. Prípojka vody
25. Fľaša na čistiaci prostriedok
26. Penová dýza
27. Držiak pracovného nadstavca
28. Tlačidlo na uvoľnenie penovej dýzy
29. Páčka na dávkovanie peny

* dodatočne potrebné
** voliteľne dostupné

Montáž

Obrázky sú uvedené na strane s grafikami.
Pred uvedením do prevádzky na prístroj namontujte voľné priložené diely.

Montáž teleskopickej rukoväti

1. Teleskopickú rukoväť zasuňte do prístroja tak, aby počuteľne zapadla.
   Obrázok B

Montáž držiaka pracovného nadstavca

1. Montáž držiaka pracovného nadstavca:
   a Zasuňte držiak pracovného nadstavca do otvorov na prístroji

b a zatlačte ho nahor tak, aby počuteľne zapadol.
Obrázok C

Montáž držiaka vysokotlakovej pištole

1. Montáž držiaka vysokotlakovej pištole:
   a Zasuňte držiak vysokotlakovej pištole do otvorov na prístroji
   b a zatlačte ho nadol tak, aby zapadol.
   Obrázok D

Montáž držiaka sieťového kábla

1. Montáž držiaka sieťového kábla:
   a Zasuňte držiak sieťového kábla do otvorov na prístroji
   b a sklopte ho na prístroj tak, aby počuteľne zapadol.
   Obrázok E

Montáž spojky pre prípojku vody

1. Spojku pre prípojku vody priskrutkujte na prípojku vody prístroja.
   Obrázok F

Montáž penovej dýzy na prístroj

1. Penovú dýzu naskrutkujte na fľašu na čistiaci prostriedok.
   Obrázok G
2. Nechajte penovú dýzu zacvaknúť na prístroji.
3. Na demontáž stlačte tlačidlo na uvoľnenie penovej dýzy a vytiahnite penovú dýzu z prístroja.

Uvedenie do prevádzky

1. Prístroj postavte vodorovnú a rovnú plochu.

POZOR

Nebezpečenstvo poškodenia pri prevádzke s navinutou vysokotlakovou hadicou

Poškodenie vysokotlakovej hadice

Pred prevádzkou prístroja úplne odviňte vysokotlakovú hadicu a uložte ju bez uzlov, slučiek a skrútení.

2. Potiahnite za vysokotlakovú hadicu, aby ste ju kompletne odvinuli z hadicového bubna.
3. Vysokotlakovú hadicu rozložte bez uzlov, slučiek a skrútenia.
4. Vysokotlakovú hadicu namontujte na vysokotlakovú pištoľ.
   a Zarovnajte vysokotlakovú hadicu a
   b zasuňte ju do vysokotlakovej pištole tak, aby počuteľne zapadla.
   Obrázok H
5. Potiahnutím vysokotlakovej hadice skontrolujte, či je spojenie bezpečné.
6. Sieťový kábel úplne odviňte.
   Obrázok I
7. Sieťovú zástrčku zasuňte do sieťovej zásuvky.

Zabezpečenie zásobovania vodou

POZOR

Nebezpečenstvo poškodenia v dôsledku znečistenej vody!

Nečistoty vo vode môžu spôsobiť poškodenie vysokotlakového čerpadla a príslušenstva.

Prístroj prevádzkujte výlučne s čistou sladkou vodou bez nečistôt alebo prísad.

V žiadnom prípade nepoužívajte znečistenú, odpadovú ani slanú vodu.

Spoločnosť Kärcher odporúča používať voliteľný vodný filter Kärcher.

1. Skontrolujte, či tlak, teplota a množstvo privádzanej vody spĺňajú požiadavky, pozri *Technické údaje*.

Upozornenie

Dodržiavajte predpisy dodávateľa vody.

Pripojenie k vodovodnému potrubiu

POZOR

Nebezpečenstvo poškodenia pri použití hadicových spojok z mosadze s funkciou AquaStop od iných dodávateľov.

Poškodenie vysokotlakového čerpadla.

Používajte výlučne hadicové spojky s/bez funkcie AquaStop od spoločnosti Kärcher, hadicové spojky bez funkcie AquaStop alebo hadicové spojky z plastu s funkciou AquaStop od iných dodávateľov.

1. Záhradnú hadicu nastrčte na spojku pre prípojku vody.

Upozornenie

Potrebná záhradná hadica vystužená tkaninou, priemer minimálne 1/2 palca (13 mm), dĺžka minimálne 7,5 m, s bežne dostupnou rýchlospojkou.

Obrázok J

2. Záhradnú hadicu pripojte na vodovodné potrubie.
3. Celkom otvorte kohútik na vodu.

Nasávanie vody z nádrží

Tento prístroj je vybavený sacou hadicou KÄRCHER na nasávanie vody napr. z dažďových sudov alebo rybníkov (pre maximálnu saciu výšku pozri *Technické údaje*).

1. Odskrutkujte spojku na prípojke vody.
2. Saciu hadicu KÄRCHER naplňte vodou.
3. Saciu hadicu KÄRCHER naskrutkujte na prípojku vody prístroja a zaveste ju do vodného zdroja.

Odvzdušnenie prístroja

Upozornenie

Na odvzdušnenie prístroja nemontujte na vysokotlakovú pištoľ pracovný nadstavec ani penovú dýzu.

1. Otočením spínača prístroja do polohy „I“ zapnite prístroj.
   Ak chcete prístroj vypnúť, otočte spínač prístroja do polohy „0“.
   Obrázok K
2. Odblokujte spúšťaciu páčku.
   Obrázok L
3. Aktivujte páčku spúšte.
   Prístroj sa zapne.
4. Prístroj prevádzkujte maximálne 2 minúty, až kým z vysokotlakovej pištole nezačne vytekať voda bez vzduchových bubliniek.

Upozornenie

Ak je na prístroji namontovaná penová dýza, primieša sa čistiaci prostriedok.

5. Uvoľnite spúšťaciu páčku.
6. Zablokujte spúšťaciu páčku.

Prevádzka

⚠ *UPOZORNENIE*

Nebezpečenstvo poranenia v dôsledku úniku vody pod vysokým tlakom!

Poranenia

Vysokotlakovú hadicu odpojte z vysokotlakovej pištole alebo prístroja len vtedy, keď už v systéme nie je žiadny tlak.

POZOR

Nebezpečenstvo poškodenia pri chode čerpadla nasucho!

Poškodenie čerpadla

Ak prístroj v priebehu 2 minút nevytvorí žiadny tlak, tak ho vypnite.

Postupujte podľa pokynov v kapitole Pomoc pri poruchách.

Nastavenie typu prúdu

1. Zablokujte spúšťaciu páčku.
2. Pracovný nadstavec vyrovnajte, zasuňte do vysokotlakovej pištole a zaistite ho otočením o 90°.
   Obrázok M

POZOR

Nebezpečenstvo poškodenia pri otáčaní hlavy prúdovej dýzy počas prevádzky

Poškodenia pracovného nadstavca

Pred otočením hlavy prúdovej dýzy uvoľnite spúšťaciu páčku.

3. Otočením hlavy prúdovej dýzy nastavte typ prúdu vhodný pre čistiacu prácu a predmet, ktorý chcete vyčistiť.
   Príslušný piktogram musí smerovať nahor.
   Obrázok N

Upozornenie

Citlivosť materiálov sa môže veľmi líšiť v závislosti od veku a stavu. Odporúčania preto nie sú záväzné.

Piktogram	Tvar a tlak prúdu	Odporúčané napr. pre
	Prúd čistiaceho prostriedku s nízkym tlakom	Všetky povrchy vhodné na použitie čistiacich prostriedkov
	Široký plochý prúd so stredným tlakom	Osobné motorové vozidlá/motocykle, bicykle, tehlové/ pieskovcové povrchy, omietnuté steny, drevené povrchy, plastový/ratanový nábytok
	Úzky plochý prúd s vysokým tlakom	Kamenné dlaždice, asfalt, kovové povrchy, záhradné náradie (fúrik, rýľ atď.)
	Rotačný prúd s najvyšším tlakom	Obzvlášť odolné nečistoty na kamenných dlaždiciach, asfalte, kovových povrchoch, záhradnom náradí (fúrik, rýľ atď.)

Prevádzka s čistiacim prostriedkom

⚠ *NEBEZPEČENSTVO*

Ohrozenie zdravia čistiacimi prostriedkami!

Vážne poškodenie zdravia

Riaďte sa kartou bezpečnostných údajov od výrobcu čistiaceho prostriedku.

Používajte predpísané osobné ochranné prostriedky.

POZOR

Nebezpečenstvo poškodenia v dôsledku nevhodných čistiacich prostriedkov!

Vecné škody

Používajte len čistiace prostriedky schválené spoločnosťou Kärcher na čistenie daných predmetov.

Dodržiavajte bezpečnostné pokyny, odporúčania týkajúce sa dávkovania a pokyny, ktoré sú priložené k čistiacim prostriedkom.

Zaobchádzajte úsporne s čistiacimi prostriedkami.

POZOR

Nebezpečenstvo poškodenia v dôsledku dlhodobého pôsobenia a zaschnutia čistiacich prostriedkov!

Vecné škody

Čistiace prostriedky nenanášajte na horúce povrchy a dodržiavajte maximálnu dobu pôsobenia.

Čistiace prostriedky nenechajte zaschnúť.

Upozornenie

Čistiace prostriedky od spoločnosti KÄRCHER zaručujú bezproblémovú a efektívnu prácu. Nechajte si poradiť a dodržiavajte naše informačné prospekty o čistiacich prostriedkoch.

1. Čistiaci prostriedok sa môže primiešavať alebo aplikovať penovou dýzou.
   Primiešavanie
   a Namontujte penovú dýzu na prístroj.
   Poloha dávkovacej páčky peny nie je dôležitá.
   b Nastavte prúd čistiaceho prostriedku na hlave prúdovej dýzy, pozri *Nastavenie typu prúdu*.
   Roztok čistiaceho prostriedku sa počas prevádzky primiešava do prúdu vody.
   Používanie penovej dýzy
   a Demontujte penovú dýzu z prístroja a namontujte ju na vysokotlakovú pištoľ namiesto pracovného nadstavca.
   Pomocou dávkovacej páčky peny nastavte požadované množstvo peny.
2. Odblokujte spúšťaciu páčku.
3. Stlačte spúšťaciu páčku a čistiaci prostriedok úsporne nastriekajte na suché povrchy.
4. Nechajte čistiaci prostriedok pôsobiť (nie zaschnúť).
5. Uvoľnené nečistoty opláchnite vhodným typom prúdu, pozri *Prevádzka bez čistiaceho prostriedku*.

Prevádzka bez čistiaceho prostriedku

POZOR

Nebezpečenstvo poškodenia v dôsledku príliš malej vzdialenosti, resp. nevhodného typu prúdu!

Poškodenie lakovaných, resp. citlivých povrchov.

Pri čistení lakovaných povrchov dodržiavajte minimálne 30 cm vzdialenosť prúdu vody.

Pneumatiky, lak alebo citlivé povrchy ako drevo nečistite rotačným prúdom.

1. Nastavte typ prúdu vhodný pre čistiacu prácu a predmet, ktorý chcete vyčistiť, pozri *Nastavenie typu prúdu*.
2. Odblokujte spúšťaciu páčku.
3. Stlačte spúšťaciu páčku a vykonajte čistenie.

Prerušenie prevádzky

1. Uvoľnite spúšťaciu páčku.
   Prístroj sa zastaví. Vysoký tlak v systéme zostane zachovaný.
2. Zablokujte spúšťaciu páčku.
3. Postavte vysokotlakovú pištoľ do držiaka vysokotlakovej pištole.

4. Počas pracovných prestávok dlhších ako 5 minút vypnite prístroj.

Ukončenie prevádzky

⚠ *UPOZORNENIE*

Nebezpečenstvo poranenia v dôsledku úniku vody pod vysokým tlakom!

Poranenia

Vysokotlakovú hadicu odpojte z vysokotlakovej pištole alebo prístroja len vtedy, keď už v systéme nie je žiadny tlak.

POZOR

Nebezpečenstvo vzniku poškodení spôsobených mrazom!

Vecné škody

Z prístroja a príslušenstva vypustite všetku vodu.
Prístroj a príslušenstvo vždy chráňte pred mrazom.

1. Uvoľnite spúšťaciu páčku.
2. Zablokujte spúšťaciu páčku.
3. Zatvorte kohútik na vodu.
4. Prístroj odpojte od zásobovania vodou.
5. Odblokujte spúšťaciu páčku.
6. Držte spúšťaciu páčku stlačenú max. 1 minútu, kým nevytečie všetka voda.
   Dôjde k odstráneniu zvyšného tlaku zo systému.
   Voda sa odčerpá z prístroja, aby sa zabránilo poškodeniu mrazom.
7. Uvoľnite spúšťaciu páčku.
8. Zablokujte spúšťaciu páčku.
9. Vypnite prístroj.
10. Sieťovú zástrčku vytiahnite zo zásuvky.
11. Demontujte, vyprázdnite a uložte príslušenstvo na prístroji, pozri *Uschovanie prístroja*.

Preprava

⚠ *UPOZORNENIE*

Nebezpečenstvo poranenia a poškodenia vplyvom hmotnosti prístroja!

Poranenia a poškodenia.

Pri skladovaní a preprave dbajte na hmotnosť prístroja.

POZOR

Nebezpečenstvo poškodenia spôsobeného vytekajúcim čistiacim prostriedkom!

Vecné škody

Fľašu na čistiaci prostriedok vždy prepravujte a skladujte s namontovanou penovou dýzou vo zvislej polohe, nie naležato.

Preprava prístroja

Ťahanie/tlačenie prístroja

1. Odblokujte teleskopickú rukoväť a vytiahnite ju nahor tak, aby zapadla.
   Obrázok O
2. Nakloňte prístroj na kolesá a ťahajte ho alebo ho tlačte.

Prenášanie prístroja

3. Odblokujte teleskopickú rukoväť a zasuňte ju.
4. Prístroj nadvihujte a prenášajte uchopením za teleskopickú rukoväť.

Preprava prístroja vo vozidle

5. Prístroj zaistite proti skĺznutiu a prevráteniu.

Skladovanie

⚠ *UPOZORNENIE*

Nebezpečenstvo poranenia a poškodenia vplyvom hmotnosti prístroja!

Poranenia a poškodenia.

Pri skladovaní a preprave dbajte na hmotnosť prístroja.

POZOR

Nebezpečenstvo poškodenia spôsobeného vytekajúcim čistiacim prostriedkom!

Vecné škody

Fľašu na čistiaci prostriedok vždy prepravujte a skladujte s namontovanou penovou dýzou vo zvislej polohe, nie naležato.

Uschovanie prístroja

⚠ *UPOZORNENIE*

Nebezpečenstvo poranenia v dôsledku úniku vody pod vysokým tlakom!

Poranenia

Vysokotlakovú hadicu odpojte z vysokotlakovej pištole alebo prístroja len vtedy, keď už v systéme nie je žiadny tlak.

1. Ukončite prevádzku, pozri *Ukončenie prevádzky*.
2. Z vysokotlakovej pištole odmontujte pracovný nadstavec.
3. Pracovný nadstavec postavte do držiaka pracovného nadstavca alebo zacvaknite.
4. Stlačte uvoľňovacie tlačidlo vysokotlakovej hadice a vysokotlakovú hadicu stiahnite z vysokotlakovej pištole.
5. Nechajte vodu vytiecť z vysokotlakovej pištole.
6. Postavte vysokotlakovú pištoľ do držiaka vysokotlakovej pištole.

POZOR

Nebezpečenstvo poškodenia pri nesprávnom smere navíjania!

Poškodenie vysokotlakovej hadice

Bubnom na navíjanie vysokotlakovej hadice otáčajte iba v uvedenom smere.

7. Otáčaním kľukovej rukoväti v smere hodinových ručičiek naviniete vysokotlakovú hadicu.
   Obrázok P
8. Sieťový kábel uložte na držiak sieťového kábla.
   Obrázok Q

Pred dlhším uskladnením dbajte na doplňujúce pokyny, pozrite si kapitolu *Starostlivosť a údržba*.

Ochrana proti mrazu

POZOR

Nebezpečenstvo vzniku poškodení spôsobených mrazom!

Vecné škody

Z prístroja a príslušenstva vypustite všetku vodu.
Prístroj a príslušenstvo vždy chráňte pred mrazom.

1. Odčerpajte vodu z prístroja, pozri *Ukončenie prevádzky*.
2. Demontujte príslušenstvo a nechajte vytiecť vodu, pozri *Uschovanie prístroja*.
3. Príslušenstvo uložte na prístroj a prístroj uskladnite v miestnosti chránenej proti mrazu, pozri *Uschovanie prístroja*.

Starostlivosť a údržba

⚠ *NEBEZPEČENSTVO*

Nebezpečenstvo vzniku smrteľných poranení!
Smrteľné poranenia spôsobené zásahom elektrickým prúdom pri kontakte s časťami pod napätím.
Nedotýkajte sa častí pod napätím.
Vypnite prístroj.
Sieťovú zástrčku vytiahnite zo zásuvky.
Prístroj si nevyžaduje údržbu, čiže nemusíte vykonávať žiadne pravidelné údržbové práce.

Čistenie sitka v prípojke vody

POZOR

Nebezpečenstvo poškodenia v dôsledku chýbajúceho alebo poškodeného sitka
Poškodenie vysokotlakového čerpadla
Prístroj neprevádzkujte bez sitka.
Nečistite sitko tvrdými, špicatými predmetmi.
V prípade potreby vyčistite sitko v prípojke vody.
1. Odskrutkujte spojku na prípojke vody.
2. Vytiahnite sitko.
   Obrázok R
3. Sitko očistite pod tečúcou vodou.
4. Sitko vložte do prípojky vody.

Pomoc pri poruchách

Poruchy majú často jednoduchú príčinu, ktorú dokážete odstrániť sami pomocou nasledujúceho prehľadu. V prípade pochybností alebo pri poruchách, ktoré tu nie sú uvedené, sa obráťte na autorizovaný zákaznícky servis.

⚠ *NEBEZPEČENSTVO*

Nebezpečenstvo vzniku smrteľných poranení!
Smrteľné poranenia spôsobené zásahom elektrickým prúdom pri kontakte s časťami pod napätím.
Nedotýkajte sa častí pod napätím.
Vypnite prístroj.
Sieťovú zástrčku vytiahnite zo zásuvky.

Prístroj nebeží
Napájanie napätím je prerušené.
1. Skontrolujte, či je sieťová zástrčka zapojená.
2. Zapnite prístroj.
3. Odblokujte a stlačte spúšťaciu páčku.
   Zariadenie sa spustí, inak:
4. Skontrolujte, či napätie uvedené na typovom štítku súhlasí s napätím zdroja prúdu.
5. Vytiahnite sieťovú zástrčku zo sieťovej zásuvky a skontrolujte, či nie sú sieťový kábel a sieťová zástrčka poškodené.
   Sieťový kábel v prípade poškodenia bezodkladne nechajte vymeniť autorizovaným zákaznícky servisom.

Motorový istič je aktívny.
1. Keď je motor preťažený, motorový istič vypne prístroj.
2. Vypnite prístroj.
3. Prístroj nechajte na 1 hodinu vychladnúť.
4. Zapnite prístroj a do uveďte ho do prevádzky.
   Ak sa porucha vyskytne viackrát, prístroj nechajte skontrolovať v zákazníckom servise.

Čistiaci prostriedok sa nenasáva
Bol nastavený nevhodný typ prúdu.
1. Otočte hlavu prúdovej dýzy do polohy „Prúd čistiaceho prostriedku“.

Penová dýza s fľašou na čistiaci prostriedok nie je namontovaná na prístroji.
1. Namontujte penovú dýzu s fľašou na čistiaci prostriedok na prístroj.

Fľaša na čistiaci prostriedok je prázdna.
1. Namontujte plnú fľašu na čistiaci prostriedok.

Prístroj nedosahuje požadovaný tlak
Na hlave prúdovej dýzy je nastavený nevhodný typ prúdu.
1. Nastavte typ prúdu s vysokým tlakom.

Prívod vody je príliš slabý.
1. Celkom otvorte kohútik na vodu.
2. Prívod vody skontrolujte z hľadiska dostatočného prietoku.
3. Uložte záhradnú hadicu bez zalomenia.
4. Uistite sa, že nie je prekročená maximálna nasávacia výška.

Sitko v prípojke vody je znečistené.
1. Očistite sitko v prípojke vody.

V prístroji je vzduch.
1. Odvzdušnite zariadenie.

Silné výkyvy tlaku
Prúdová dýza v hlave prúdovej dýzy je znečistená.
1. Prúdovú dýzu očistite ihlou a prepláchnite.

Množstvo privádzanej vody je príliš nízke.
1. Celkom otvorte kohútik na vodu.
2. Uložte záhradnú hadicu bez zalomenia.
3. Očistite sitko v prípojke vody.
4. Skontrolujte množstvo privádzanej vody a v prípade potreby ho zvýšte.

Netesný prístroj
Malá netesnosť prístroja je technicky podmienená.
1. V prípade veľkej netesnosti informujte autorizovaný zákaznícky servis.

Záruka

V každej krajine platia záručné podmienky vydané našou príslušnou distribučnou spoločnosťou. Prípadné poruchy vášho prístroja odstránime v rámci záručnej doby zadarmo, pokiaľ ich príčinou boli materiálové alebo výrobné chyby. Pri uplatňovaní záruky sa spolu s dokladom o kúpe obráťte na svojho predajcu alebo na najbližšie autorizované servisné stredisko.
(adresa je uvedená na zadnej strane)
Ďalšie informácie o záruke (ak sú k dispozícii) nájdete v sekcii Servis na vašej miestnej webovej stránke Kärcher v časti „Na stiahnutie“.

EÚ vyhlásenie o zhode

Týmto vyhlasujeme, že nižšie uvedený produkt je v súlade s príslušnými ustanoveniami uvedených smerníc a nariadení. V prípade zmeny produktu, ktorú neschválime, stráca toto vyhlásenie platnosť. Toto vyhlásenie o zhode sa vydáva na výhradnú zodpovednosť výrobcu.
Výrobok: Vysokotlakový čistič
Typ: K 4 Comfort Premium,
K 5 Comfort Premium,
K 6 Comfort Premium

Smernice a nariadenia
2000/14/ES
2006/42/ES (+2009/127/ES)
2011/65/EÚ
2014/30/EÚ
2009/125/ES

Aplikované nariadenie(-a)
(EÚ) 2019/1781

Aplikované harmonizované normy
EN 60335-1
EN 60335-2-79
EN 62233: 2008
EN 55014-1: 2017 + A11: 2020
EN 55014-2: 1997 + A1: 2001 + A2: 2008
EN 61000-3-2: 2014
EN 61000-3-3: 2013
EN IEC 63000: 2018

Uplatňované postupy posudzovania zhody
2000/14/ES: Príloha V

Hladina akustického výkonu dB (A)
K 4 Comfort Premium
Namerané: 85
Zaručené: 88
K 5 Comfort Premium
Namerané: 87
Zaručené: 90
K 5 Comfort Premium (GB),
K 6 Comfort Premium
Namerané: 90
Zaručené: 93

Meno a adresa
Osoba zodpovedná za dokumentáciu:
S. Reiser
Alfred Kärcher SE & Co. KG
Alfred-Kärcher-Str. 28 - 40
71364 Winnenden (Germany)
Tel.: +49 7195 14-0
Fax: +49 7195 14-2212

H. Jenner
Chairman of the Board of Management

S. Reiser
Manager Regulatory Affairs & Certification

Winnenden, 01.09.2025
Podpísané osoby konajú z poverenia a s plnou mocou vedenia spoločnosti.
Alfred Kärcher SE & Co. KG
Alfred-Kärcher-Str. 28 - 40
71364 Winnenden (Germany)
Tel.: +49 7195 14-0
Fax: +49 7195 14-2212

Technické údaje

		K 5 Comfort Premium	K 6 Comfort Premium
Elektrická prípojka			
Napätie	V	230	230-240
Fáza	~	1	1
Frekvencia	Hz	50	50
Odber prúdu	A	9,1	9,6
Stupeň ochrany		IPX5	IPX5
Trieda ochrany		I	I
Zaistenie siete (zotrvačné)	A	10	10
Prípojka vody			
Prívodný tlak (max.)	MPa	1,2	1,2
Teplota vody na prítoku (max.)	°C	40	40
Privádzané množstvo (min.)	l/min	9	9
Nasávacia výška (max.)	m	0,5	0,5
Výkonové údaje prístroja			
Prevádzkový tlak	MPa	12	12,5
Max. povolený tlak	MPa	14,5	16
Prietok, voda	l/min	7,5	7,5
Prietok, čistiace prostriedky	l/min	0,3	0,3
Sila spätného nárazu vysokotlakovej pištole	N	17	17
Rozmery a hmotnosti			
Typická prevádzková hmotnosť	kg	16,3	16,8
DÍžka	mm	417	417
Šírka	mm	346	346
Výška	mm	668	668
Zistené hodnoty podľa EN 60335-2-79			
Hodnota vibrácií ruka-rameno a_{hv}	m/s^2	1,2	1,1
Neistota K	m/s^2	0,6	0,6
Hladina akustického tlaku L_{pA}	dB(A)	73	77
Neistota K	dB(A)	2,6	2,6
Hladina akustického výkonu L_{WA}	dB(A)	87	90
Garantovaná hladina akustického výkonu $L_{WA,d}$	dB(A)	90	93

Technické zmeny vyhradené.

Kazalo

Aplikacija KÄRCHER Home & Garden 126
Splošna navodila 126
Varnostne naprave 126
Simboli na napravi 126
Zaščita okolja 126
Namenska uporaba 126
Pribor in nadomestni deli 126
Obseg dobave 126
Pregled naprave 126
Montaža 127
Zagon 127
Obratovanje 128
Transport 129
Skladiščenje 129
Nega in vzdrževanje 130
Pomoč pri motnjah 130
Garancija 130
Izjava EU o skladnosti 130
Tehnični podatki 131

Aplikacija KÄRCHER Home & Garden

Z aplikacijo KÄRCHER Home & Garden imate pri uporabi svoje naprave naslednje prednosti:

- Nasveti za uporabo in strokovno znanje
- Informacije o izdelku, pregled dodatne opreme in navodila za uporabo
- Pomoč in kontakt za servis
- Spletna trgovina - ekskluzivne ponudbe in še veliko več

Skenirajte kodo na embalaži ali prenesite aplikacijo KÄRCHER Home & Garden iz svoje trgovine z aplikacijami in preprosto registrirajte svoj izdelek.

Splošna navodila



Pred prvo uporabo naprave preberite ta originalna navodila za uporabo in priložena varnostna navodila ter jih upoštevajte.
Obe knjižici shranite za poznejšo uporabo ali za naslednjega uporabnika.

Varnostne naprave

⚠ *OPOZORILO*

Nevarnost telesnih poškodb!
Hude telesne poškodbe zaradi manjkajočih, spremenjenih ali neučinkovitih varnostnih naprav.
Ne obidite ali odstranite varnostnih naprav in ne onemogočite njihovega delovanja. Varnostna navodila so namenjena vaši varnosti.

Stikalo naprave

Stikalo naprave preprečuje nenameren vklop naprave.

Gumb za zaklepanje sprožilne ročice

Gumb za zaklepanje sprožilne ročice blokira sprožilno ročico in prepreči nenameren zagon naprave.

Avtomatska ustavitev

Če spustite sprožilno ročico, tlačno stikalo izklopi črpalko in nizkotlačni curek se prekine. Če povlečete sprožilno ročico, se vklopi visokotlačna črpalka.

Zaščitno stikalo motorja

Če je poraba električnega toka prevelika, zaščitno stikalo motorja izklopi napravo.

Simboli na napravi



Ne usmerjajte visokotlačnega curka proti osebam, ljudem, priključeni električni opremi ali proti sami napravi.
Varujte napravo pred zmrzaljo.



Naprave ni dovoljeno priključiti neposredno na javno omrežje pitne vode.

Zaščita okolja



Pakirni material je mogoče reciklirati. Embalažo odstranite na okolju varen način.



Električne in elektronske naprave vsebujejo dragocene materiale z možnostjo recikliranja, pogosto pa tudi sestavne dele, kot so baterije, akumulatorske baterije ali olja, ki lahko pri napačni uporabi ali napačnem odstranjevanju škodujejo zdravju ljudi in okolju. Navedeni sestavni deli so kljub temu potrebni za pravilno delovanje naprave. Naprav, označenih s tem simbolom, ne smete odvreči med gospodinjske odpadke.

Čistilna dela, pri katerih nastaja odpadna voda z vsebnostjo olja, npr. pri čiščenju motorjev ali podvozij, je dovoljeno opravljati samo na mestih za pranje, ki so opremljena z izločevalnikom olja.

Delo s čistili je dovoljeno izvajati samo na delovnih površinah, ki so neprepustne za tekočine in imajo priključek na kanalizacijo za umazano vodo. Ne dovolite, da čistila prodrejo v vodo ali zemljo.

Odvzem vode iz javnih vodotokov v nekaterih državah ni dovoljen.

Napotki o sestavinah (REACH)
Aktualne informacije najdete na spletnem naslovu: *www.kaercher.de/REACH*

Namenska uporaba

Visokotlačni čistilnik uporabljajte izključno v zasebnem gospodinjstvu.
Visokotlačni čistilnik je namenjen za čiščenje strojev, vozil, zgradb, orodja, fasad, teras, vrtnih naprav itd. z visokotlačnim curkom.

Pribor in nadomestni deli

Uporabljajte samo originalni pribor in originalne nadomestne dele, ki zagotavljajo varno in nemoteno delovanje naprave.
Informacije o priboru in nadomestnih delih najdete na spletnem naslovu *www.kaercher.com*.

Obseg dobave

Obseg dobave je upodobljen na embalaži. Pri odstranjevanju embalaže preverite, ali je vsebina popolna. Če manjka pribor ali če so med transportom nastale poškodbe, obvestite prodajalca.

Pregled naprave

Glejte slike na straneh s slikami
Slike so primeri, podrobnosti se lahko razlikujejo
Slika A

① Glava šobe za curek

② Peskalna cev

③ Visokotlačna pištola
④ Gumb za sprostitev visokotlačne gibke cevi
⑤ Sprožilna ročica
⑥ Gumb za zaklepanje sprožilne ročice
⑦ Visokotlačna gibka cev
⑧ Držalo visokotlačne pištole
⑨ Boben z visokotlačno gibko cevjo
⑩ Vrtljiva ročica
⑪ Stikalo naprave
⑫ Kolo
⑬ Teleskopski ročaj
⑭ Gumb za sprostitev teleskopskega ročaja
⑮ Nosilec napajalnega kabla
⑯ Omrežni kabel
⑰ Omrežni vtič
⑱ Tipska ploščica
⑲ Nosilni ročaj
⑳ * Vrtna gibka cev
㉑ Sklopka za priključek za vodo
㉒ ** Sesalna gibka cev KÄRCHER
㉓ Sito
㉔ Priključek za vodo
㉕ Plastenka za čistilo
㉖ Šoba za peno
㉗ Nosilec brizgalne cevi
㉘ Gumb za sprostitev šob za peno
㉙ Ročica za doziranje pene

* dodatno potrebno
* opcijsko na voljo

Montaža

Glejte slike na strani s slikami.
Pred zagonom naprave montirajte priložene dele na napravo.

Montaža teleskopskega ročaja

1. Teleskopski ročaj vstavite v napravo tako, da se slišno zaskoči.
   Slika B

Namestitev nosilca peskalne cevi

1. Namestitev nosilca peskalne cevi:
   a Nosilec peskalne cevi vtaknite v odprtine na napravi in
   b ga potisnite navzgor, da se slišno zaskoči.
   Slika C

Namestitev držala za visokotlačno pištolo

1. Namestite držalo za visokotlačno pištolo:
   a Držalo visokotlačne pištole vstavite v odprtine na napravi in
   b ga potisnite navzdol, da zaskoči.
   Slika D

Namestitev držala omrežnega kabla

1. Namestite držalo omrežnega kabla:
   a Držalo omrežnega kabla vstavite v odprtine na napravi in
   b pritrdite na napravo, da slišno zaskoči.
   Slika E

Montaža priključka za vodo

1. Sklopko priključka za vodo privijte na priključek za vodo na napravi.
   Slika F

Namestitev šobe za peno na napravo

1. Privijte šobo za peno na plastenko za čistilo.
   Slika G
2. Šobo za peno pritrdite na napravo.
3. Za demontažo pritisnite gumb za sprostitev šobe za peno in odstranite šobo za peno z naprave.

Zagon

1. Napravo postavite na vodoravno, ravno površino.

POZOR

Nevarnost poškodovanja med delovanjem z navito visokotlačno gibko cevjo
Škoda na visokotlačni gibki cevi
Visokotlačno gibko cev pred uporabo naprave popolnoma odvijte in jo položite brez vozlov, zank ali zvijanj.
2. Povlecite za visokotlačno gibko cev, da jo v celoti odvijete z bobna za cev.
3. Visokotlačno gibko cev položite brez vozlov, zank ali zvijanja.
4. Namestite visokotlačno gibko cev na visokotlačno pištolo:
   a Poravnajte visokotlačno gibko cev in
   b jo vtaknite v visokotlačno pištolo tako, da se slišno zaskoči.
   Slika H
5. Preverite zanesljivost povezave tako, da povlečete visokotlačno gibko cev.
6. Omrežni kabel v celoti odvijte.
   Slika I
7. Vtaknite električni vtič v omrežno vtičnico.

Vzpostavitev dovoda vode

POZOR

Nevarnost poškodovanja zaradi onesnažene vode!
Onesnažena voda lahko poškoduje visokotlačno črpalko in pribor.
Napravo uporabljajte samo s čisto sladko vodo brez nečistoč oz. dodatkov.
Nikoli ne uporabljajte onesnažene vode, odpadne ali slane vode.
Kärcher priporoča uporabo dodatnega filtra za vodo Kärcher.
1. Preverite skladnost tlaka, temperature in količine dotočne vode z zahtevami, glejte *Tehnični podatki*.

Napotek
Upoštevajte predpise podjetja za dobavo vode.

Priključitev na vodovod

POZOR

Nevarnost poškodovanja pri uporabi cevnih sklopk iz medenine s funkcijo AquaStop tretjih ponudnikov.
Poškodba visokotlačne črpalke.
Uporabljajte samo cevne sklopke s funkcijo AquaStop ali brez nje podjetja Kärcher, scevne sklopke brez funk-

cije AquaStop ali cevne sklopke iz umetne mase s funkcijo AquaStop drugih tretjih ponudnikov.

1. Nataknite cev za zalivanje na sklopko priključka za vodo.

Napotek

**Potrebna je s tkanino ojačana gibka cev za zalivanje, premer najmanj 13 mm (1/2 palca), dolžina najmanj 7,5 m, s komercialno dostopno hitro sklopko.*

Slika J

2. Priključite cev za zalivanje na vodovodno omrežje.
3. Povsem odprite vodovodno pipo.

Vsesavanje vode iz posod

Ta naprava s sesalno gibko cevjo KÄRCHER je primerna za sesanje vode iz na primer iz soda za deževnico ali ribnika (za največjo višino sesanja glejte *Tehnični podatki*).

1. Sklopko odvijte s priključka za vodo.
2. Sesalno gibko cev KÄRCHER napolnite z vodo.
3. Privijte sesalno gibko cev KÄRCHER na priključek za vodo na napravi in jo obesite na vodni vir.

Odzračevanje naprave

Napotek

Če želite napravo odzračiti, na visokotlačno pištolo ne namestite brizgalne cevi ali šobe za peno.

1. Napravo vklopite tako, da stikalo naprave obrnete v položaj "I".
   Za izklop naprave obrnite stikalo naprave v položaj "0".
   Slika K
2. Odklenite sprožilno ročico.
   Slika L
3. Pritisnite sprožilno ročico.
   Naprava se vklopi.
4. Pustite napravo delovati največ 2 minuti, da iz visokotlačne pištole začne izstopati voda brez mehurčkov.

Napotek

Če je na napravi nameščena šoba za peno, se doda čistilo.

5. Spustite sprožilno ročico.
6. Zaklenite sprožilno ročico.

Obratovanje

⚠ *PREVIDNOST*

Nevarnost telesnih poškodb zaradi vode, ki uhaja pod visokim tlakom!

Telesne poškodbe

Ločite visokotlačno gibko cev od visokotlačne pištole ali naprave samo, če v sistemu ni tlaka.

POZOR

Nevarnost poškodovanja pri suhem teku črpalke!

Poškodovanje črpalke

Če se tlak v 2 minutah ne zviša, napravo izklopite.

Nato ukrepajte v skladu z navodili v Pomoč pri motnjah.

Nastavitev načina brizganja

1. Zaklenite sprožilno ročico.
2. Poravnajte brizgalno cev, vstavite jo v visokotlačno pištolo in jo pritrdite z zasukom za 90°.
   Slika M

POZOR

Nevarnost poškodovanja pri obračanju glave brizgalne šobe med delovanjem!

Poškodba brizgalne cevi

Preden obrnete glavo brizgalne šobe, sprostite sprožilno ročico.

3. Obrnite glavo brizgalne šobe, da nastavite primerno vrsto curka za čiščenje in predmet.
   Ustrezni piktogram mora kazati navzgor.
   Slika N

Napotek

Občutljivost materialov se lahko zelo razlikuje glede na starost in stanje. Priporočila zato niso zavezujoča.

Piktogram	Vrsta in tlak curka	Priporočeno za na primer
	Curek s čistilom z nizkim tlakom	vse površine, primerne za uporabo čistil
	Širok ploski curek s srednjim tlakom	avtomobil/motorno kolo, kolo, opečnate površine/površine iz peščenjaka, ometane stene, lesene površine, pohištvo iz umetne mase/ratana
	Ozek ploščati curek z visokim tlakom	kamnite ploščice, asfalt, kovinske površine, vrtne pripomočke (samokolnica, lopate itd.)
	Vrtljivi curek z največjim tlakom	za posebej trdovratno umazanijo na kamnitih ploščicah, asfaltu, kovinskih površinah, vrtnih pripomočkih (samokolnica, lopate itd.)

Obratovanje s čistilom

⚠ *NEVARNOST*

Nevarnosti za zdravje zaradi čistil!

Resna škoda za zdravje

Upoštevajte varnostni list proizvajalca čistila.

Uporabljajte predpisano osebno varovalno opremo.

POZOR

Nevarnost poškodovanja zaradi neprimernih čistil!

Materialna škoda

Uporabljajte samo čistila, ki jih je odobrilo podjetje Kärcher in so primerna za predmete, ki jih nameravate čistiti.

Upoštevajte varnostna navodila, priporočila za doziranje in navodila, ki so priložena čistilom.

Čistila dozirajte gospodarno.

POZOR

Nevarnost poškodb zaradi predolgega časa učinkovanja in posušenih čistil!

Materialna škoda

Čistil ne nanašajte na vroče površine in upoštevajte najdaljši čas učinkovanja.

Ne dovolite, da se čistilo posuši.

Napotek

Čistila podjetja KÄRCHER zagotavljajo nemoteno, učinkovito delo. Posvetujte se z nami ali upoštevajte naše gradivo z informacijami o čistilih.

1. Čistilo lahko vmešate ali ga nanesete s šobo za peno.
   Mešanje

a Namestite šobo za peno na napravo.
Položaj ročice za doziranje pene ni pomemben.
b Nastavite curek za čistilo na glavi brizgalne šobe, glejte *Nastavitev načina brizganja*.
Med obratovanjem se čistilo dodaja vodnemu curku.

Uporabite šobo za peno

a Odstranite šobo za peno z naprave in jo namestite na visokotlačno pištolo namesto brizgalne cevi.
Z ročico za doziranje pene nastavite želeno količino pene.
2. Odklenite sprožilno ročico.
3. Aktivirajte sprožilno ročico in čistilo poredko razpršite na suhe površine.
4. Počakajte, da čistilo začne delovati (ne sme se posušiti).
5. Sproščeno umazanijo splaknite z ustrezno vrsto curka, glejte *Obratovanje brez čistila*.

Obratovanje brez čistila

POZOR

Nevarnost poškodovanja zaradi premajhne razdalje curka oz. neustrezne vrste curka!
Poškodbe pobarvanih ali občutljivih površin.
Pri čiščenju lakiranih površin ohranjajte razdaljo curka najmanj 30 cm.
Ne čistite avtomobilskih pnevmatik, lakiranih in občutljivih površin, npr. lesa, s curkom za blato.

1. Nastavite primerno vrsto curka za nalogo čiščenja in predmet, glejte *Nastavitev načina brizganja*.
2. Odklenite sprožilno ročico.
3. Pritisnite sprožilno ročico in izvedite postopek čiščenja.

Prekinitev obratovanja

1. Spustite sprožilno ročico.
Naprava se zaustavi. Visok tlak v napravi se ohrani.
2. Zaklenite sprožilno ročico.
3. Visokotlačno pištolo postavite v držalo visokotlačne pištole.
4. Pred premori med delom, daljšimi od 5 minut, izklopite napravo.

Konec uporabe

⚠ *PREVIDNOST*

Nevarnost telesnih poškodb zaradi vode, ki uhaja pod visokim tlakom!
Telesne poškodbe
Ločite visokotlačno gibko cev od visokotlačne pištole ali naprave samo, če v sistemu ni tlaka.

POZOR

Nevarnost poškodovanja zaradi zmrzali!
Materialna škoda
Vso vodo popolnoma izpraznite iz naprave in pribora.
Napravo in pribor vedno zaščitite pred zamrzovanjem.

1. Spustite sprožilno ročico.
2. Zaklenite sprožilno ročico.
3. Zaprite vodovodno pipo.
4. Napravo ločite od sistema za oskrbo z vodo.
5. Odklenite sprožilno ročico.
6. Stikalo naprave pritiskajte največ 1 minuto, da voda več ne bo iztekala.
Tlak, ki je še prisoten v sistemu, se sprosti.
Voda se izčrpa iz naprave, da se preprečijo poškodbe zaradi zmrzovanja.
7. Spustite sprožilno ročico.
8. Zaklenite sprožilno ročico.
9. Izklopite napravo.
10. Izklopite električni vtič iz omrežne vtičnice.
11. Odstranite pribor, ga izpraznite in shranite na napravi, glejte *Shranjevanje naprave*.

Transport

⚠ *PREVIDNOST*

Nevarnost telesnih poškodb in poškodovanja zaradi teže naprave!
Telesne poškodbe in poškodovanja.
Pri transportu in skladiščenju upoštevajte težo naprave.

POZOR

Nevarnost poškodovanja zaradi iztekanja čistila
Materialna škoda
Plastenko s čistilom vedno prevažajte in shranjujte z nameščeno šobo za peno v pokončnem položaju, ne ležečem.

Transport naprave

Vlečenje/potiskanje naprave

1. Odklenite teleskopski ročaj in ga povlecite navzgor, dokler se ne zaskoči.
Slika O
2. Napravo nagnite na kolesa in jo vlecite ali potiskajte.

Nošnja naprave

3. Odklenite teleskopski ročaj in ga zložite.
4. Dvignite napravo za teleskopski ročaj in nosilni ročaj ter jo nesite.

Transport naprave na vozilu

5. Napravo zavarujte pred zdrsom in prevrnitvijo.

Skladiščenje

⚠ *PREVIDNOST*

Nevarnost telesnih poškodb in poškodovanja zaradi teže naprave!
Telesne poškodbe in poškodovanja.
Pri transportu in skladiščenju upoštevajte težo naprave.

POZOR

Nevarnost poškodovanja zaradi iztekanja čistila
Materialna škoda
Plastenko s čistilom vedno prevažajte in shranjujte z nameščeno šobo za peno v pokončnem položaju, ne ležečem.

Shranjevanje naprave

⚠ *PREVIDNOST*

Nevarnost telesnih poškodb zaradi vode, ki uhaja pod visokim tlakom!
Telesne poškodbe
Ločite visokotlačno gibko cev od visokotlačne pištole ali naprave samo, če v sistemu ni tlaka.

1. Konec obratovanja, glejte *Konec uporabe*.
2. Odstranite brizgalno cev z visokotlačne pištole.
3. Brizgalno cev namestite v držalo brizgalne cevi ali jo zaskočite.
4. Pritisnite tipko za sprostitev visokotlačne gibke cevi in ločite visokotlačno gibko cev od visokotlačne pištole.
5. Izpustite vodo iz visokotlačne pištole.
6. Visokotlačno pištolo postavite v držalo visokotlačne pištole.

POZOR

Nevarnost poškodovanja pri napačni smeri navijanja!
Škoda na visokotlačni gibki cevi

Boben z visokotlačno gibko cevjo obračajte le v določeni smeri.

7. Zavrtite ročico v smeri urinega kazalca, da navijete visokotlačno gibko cev.
   Slika P
8. Omrežni kabel položite na držalo omrežnega kabla.
   Slika Q

Pred daljšim skladiščenjem upoštevajte dodatna navodila, glejte *Nega in vzdrževanje*.

Zaščita pred zmrzovanjem

POZOR

Nevarnost poškodovanja zaradi zmrzali!
Materialna škoda
Vso vodo popolnoma izpraznite iz naprave in pribora.
Napravo in pribor vedno zaščitite pred zamrzovanjem.

1. Izčrpajte vodo iz naprave, glejte *Konec uporabe*.
2. Demontirajte pribor in izpustite vodo, glejte *Shranjevanje naprave*.
3. Pribor shranite na napravi in shranite v prostoru, kjer ni zmrzali, glejte *Shranjevanje naprave*.

Nega in vzdrževanje

⚠ *NEVARNOST*

Smrtna nevarnost!
Smrtne poškodbe zaradi električnega udara ob dotiku delov pod napetostjo.
Ne dotikajte se delov pod napetostjo.
Izklopite napravo.
Izvlecite električni vtič iz omrežne vtičnice.

Naprava ne potrebuje vzdrževanja; to pomeni , da vam ni treba izvajati rednih vzdrževalnih del.

Čiščenje sita v priključku za vodo

POZOR

Nevarnost poškodb zaradi manjkajočega ali poškodovanega sita
Poškodba visokotlačne črpalke.
Naprave ne uporabljajte brez sita.
Sita ne čistite s trdimi, koničastimi predmeti.

Po potrebi očistite sito v priključku za vodo.

1. Sklopko odvijte s priključka za vodo.
2. Izvlecite sito.
   Slika R
3. Očistite sito pod tekočo vodo.
4. Vstavite sito v priključek za vodo.

Pomoč pri motnjah

Motnje imajo pogosto enostaven vzrok, ki ga lahko odpravite sami s pomočjo naslednjega seznama. V primeru dvoma ali pri motnjah, ki niso navedene tukaj, stopite v stik s pooblaščeno servisno službo.

⚠ *NEVARNOST*

Smrtna nevarnost!
Smrtne poškodbe zaradi električnega udara ob dotiku delov pod napetostjo.
Ne dotikajte se delov pod napetostjo.
Izklopite napravo.
Izvlecite električni vtič iz omrežne vtičnice.

Naprava ne deluje

Napajanje z električno energijo je prekinjeno.

1. Preverite, ali je omrežni vtič vklopljen.
2. Vklopite napravo.
3. Odklenite sprožilno ročico in jo pritisnite.
   Naprava se zažene, v nasprotnem primeru:
4. Preverite, ali napetost vira električnega toka ustreza napetosti, ki je navedena na tipski ploščici.
5. Izvlecite omrežni vtič iz vtičnice in preverite, ali je omrežni kabel ali vtič poškodovan.
   Poškodovani omrežni kabel mora takoj zamenjati pooblaščena servisna služba.

Zaščitno stikalo motorja je aktivno.

1. Če je motor preobremenjen, zaščitno stikalo motorja izklopi napravo.
2. Izklopite napravo.
3. Pustite, da se naprava ohlaja 1 uro.
4. Vklopite napravo in jo začnite uporabljati.
   Če se motnja ponovi, oddajte napravo v pregled servisni službi.

Ni vsesavanja čistilnega sredstva

Nastavljena je neustrezna vrsta curka.

1. Glavo brizgalne šobe obrnite v položaj "curek za čistilo".

Šoba za peno s plastenko čistila ni nameščena na napravo.

1. Šobo za peno z napolnjeno plastenko čistila namestite na napravo.

Plastenka s čistilom je prazna.

1. Namestite polno plastenko s čistiloma

Naprava ne vzpostavi tlaka

Na glavi brizgalne šobe je nastavljena neustrezna vrsta curka.

1. Nastavite vrsto curka z visokotlačnim curkom.

Dovod vode ni zadosten.

1. Povsem odprite vodovodno pipo.
2. Preverite, ali je dotok vode zadosten.
3. Cev za zalivanje položite brez pregibov.
4. Zagotovite, da največja višina sesanja ni prekoračena.

Sito v priključku za vodo je umazano.

1. Očistite sito v priključku za vodo.

V napravi je zrak.

1. Odzračite napravo.

Močno nihanje tlaka

Brizgalna šoba v glavi brizgalne šobe je umazana.

1. Brizgalno šobo očistite z iglo in jo izperite.

Količina dovodne vode ni zadostna.

1. Povsem odprite vodovodno pipo.
2. Cev za zalivanje položite brez pregibov.
3. Očistite sito v priključku za vodo.
4. Preverite količino dovodne vode in jo po potrebi povečajte.

Naprava je netesna

Majhni netesnosti naprave se tehnično ni mogoče izogniti.

1. V primeru večje netesnosti obvestite pooblaščeno servisno službo.

Garancija

V vsaki državi veljajo garancijski pogoji, ki jih je izdala naša pristojna prodajna družba. V garancijskem roku bodo morebitne motnje v delovanju naprave odpravljene brezplačno, če je njihov vzrok napaka v materialu ali napaka v izdelavi. Pri uveljavljanju garancije zagotovite dokazilo o nakupu in stopite v stik s prodajalcem ali najbližjim servisom.

Naslov najdete na hrbtni strani.

Dodatne garancijske informacije (če so na voljo) so na voljo na servisnem območju na lokalni spletni strani podjetja Kärcher v razdelku "Prenosi".

Izjava EU o skladnosti

Izjavljamo, da je v nadaljevanju navedeni izdelek skladen z zadevnimi določbami navedenih direktiv in uredb. V primeru sprememb izdelka brez našega soglasja ta

izjava izgubi veljavnost. Za izdajo te izjave o skladnosti je odgovoren izključno proizvajalec.
Izdelek: Visokotlačni čistilnik
Tip: K 4 Comfort Premium,
K 5 Comfort Premium,
K 6 Comfort Premium

Direktive in uredbe
2000/14/ES
2006/42/ES (+2009/127/ES)
2011/65/EU
2014/30/EU
2009/125/ES

Uporabljena(-e) uredba(-e)
(EU) 2019/1781

Uporabljeni harmonizirani standardi
EN 60335-1
EN 60335-2-79
EN 62233: 2008
EN 55014-1: 2017 + A11: 2020
EN 55014-2: 1997 + A1: 2001 + A2: 2008
EN 61000-3-2: 2014
EN 61000-3-3: 2013
EN IEC 63000: 2018

Veljaven postopek ocene skladnosti
2000/14/ES: Priloga V

Raven zvočne moči dB(A)
K 4 Comfort Premium
Izmerjeno: 85
Zajamčeno: 88
K 5 Comfort Premium
Izmerjeno: 87
Zajamčeno: 90
K 5 Comfort Premium (GB),
K 6 Comfort Premium
Izmerjeno: 90
Zajamčeno: 93

Ime in naslov
Pooblaščena oseba za dokumentacijo:
S. Reiser
Alfred Kärcher SE & Co. KG
Alfred-Kärcher-Str. 28 - 40
71364 Winnenden (Nemčija)
Telefon: +49 7195 14-0
Faks: +49 7195 14-2212



H. Jenner
Chairman of the Board of Management



S. Reiser
Manager Regulatory Affairs & Certification

Winnenden, 1. 9. 2025
Podpisniki ravnajo po navodilih in s pooblastilom uprave.
Alfred Kärcher SE & Co. KG
Alfred-Kärcher-Str. 28 - 40
71364 Winnenden (Nemčija)
Tel.: +49 7195 14-0
Faks: +49 7195 14-2212

Tehnični podatki

		K 5 Comfort Premium	K 6 Comfort Premium
Električni priključek			
Napetost	V	230	230-240
Število faz	~	1	1
Frekvenca	Hz	50	50
Poraba toka	A	9,1	9,6
Stopnja zaščite		IPX5	IPX5
Razred zaščite		I	I
Omrežna varovalka (počasna)	A	10	10
Priključek za vodo			
Tlak na dotoku (maks.)	MPa	1,2	1,2
Temperatura na dotoku (maks.)	°C	40	40
Količina dotoka (min.)	l/min	9	9
Višina sesanja (maks.)	m	0,5	0,5
Podatki o zmogljivosti naprave			
Obratovalni tlak	MPa	12	12,5
Maks. dovoljeni tlak	MPa	14,5	16
Črpalna količina, voda	l/min	7,5	7,5
Črpalna količina, čistilo	l/min	0,3	0,3
Sila vzvratnega sunka visokotlačne pištole	N	17	17
Mere in mase			
Tipična delovna masa	kg	16,3	16,8
Dolžina	mm	417	417
Širina	mm	346	346
Višina	mm	668	668
Ugotovljene vrednosti v skladu s standardom EN 60335-2-79			
Vrednost tresljajev za dlani/roke a_{hv}	m/s^2	1,2	1,1
Negotovost K	m/s^2	0,6	0,6
Raven tlaka hrupa L_{pA}	dB(A)	73	77
Negotovost K	dB(A)	2,6	2,6
Raven zvokovne moči L_{WA}	dB(A)	87	90
zagotovljena raven zvočne moči $L_{WA,d}$	dB(A)	90	93

Pridržujemo si pravico do tehničnih sprememb.

Cuprins

KÄRCHER Home & Garden App 132
Indicaţii generale 132
Dispozitivele de siguranţă 132
Simbolurile de pe aparat 132
Protecţia mediului 132
Utilizarea conform destinaţiei 132
Accesorii şi piese de schimb 132
Set de livrare 132
Prezentare generală a aparatului 133
Montajul 133
Punerea în funcţiune 133
Utilizare 134
Transportarea 135
Depozitarea 136
Îngrijirea şi întreţinerea 136
Remedierea defecţiunilor 136
Garanţie 137
Declaraţie de conformitate UE 137
Date tehnice 137

KÄRCHER Home & Garden App

Cu aplicația KÄRCHER Home & Garden, beneficiați de următoarele avantaje atunci când utilizați aparatul dumneavoastră:

- Sugestii privind utilizarea și cunoștințe de specialitate
- Informații despre produs, prezentare generală a accesoriilor și instrucțiuni de funcționare
- Contact pentru asistență și service
- Magazin online - oferte exclusive și multe altele

Scanați codul de pe ambalaj sau descărcați aplicația KÄRCHER Home & Garden din magazinul dvs. de aplicații și înregistrați în mod confortabil produsul.

Indicaţii generale



Înainte de prima utilizare a aparatului, citiţi aceste instrucţiuni de utilizare originale şi indicaţiile de siguranţă aferente.

Respectaţi aceste instrucţiuni.

Păstraţi ambele manuale pentru utilizarea ulterioară sau pentru viitorul posesor.

Dispozitivele de siguranţă

⚠ *AVERTIZARE*

Pericol de rănire!

Leziuni grave cauzate de lipsa, modificarea sau ineficiența dispozitivelor de siguranță.

Ocolirea, îndepărtarea sau scoaterea din funcțiune a dispozitivelor de siguranță este interzisă. Scopul dispozitivelore de siguranţă este protejarea utilizatorului.

Comutator aparat

Comutatorul aparatului împiedică funcţionarea accidentală a aparatului.

Buton de blocare a trăgaciului

Butonul de blocare a trăgaciului blochează trăgaciul și previne pornirea neintenționată a aparatului.

Funcţia Oprire automată

În cazul eliberării trăgaciului, comutatorul de presiune decuplează pompa de înaltă presiune, iar jetul de înaltă presiune se oprește. Când se apasă pe trăgaci, pompa de înaltă presiune pornește.

Întrerupător de protecţie a motorului

Dacă consumul de curent este prea mare, întrerupătorul de protecţie a motorului opreşte aparatul.

Simbolurile de pe aparat



Nu îndreptaţi jetul de înaltă presiune spre persoane, animale, echipamente electrice aflate în funcţiune sau spre aparat.
Protejaţi aparatul de îngheţ.



Aparatul nu trebuie conectat direct la reţeaua publică de apă potabilă.

Protecţia mediului



Materialele de ambalare sunt reciclabile. Asigurați-vă de eliminarea ecologică a ambalajului.



Aparatele electrice şi electronice conţin materiale reciclabile preţioase şi, uneori, componente precum baterii, acumulatoare sau uleiuri, care, în cazul utilizării incorecte sau a eliminării necorespunzătoare, pot reprezenta un potenţial pericol pentru sănătatea oamenilor şi pentru mediul înconjurător. Pentru funcţionarea corectă a aparatului, aceste componente sunt necesare. Este interzisă eliminarea cu deşeurile menajere a aparatelor marcate cu acest simbol.

Lucrări de curăţare care produc apă uzată uleioasă, de ex. la spălarea motoarelor, spălarea caroseriei pot fi efectuate numai în spălătorii cu separatoare de ulei.

Lucrări cu soluţie de curăţat pot fi efectuate numai pe suprafeţe de lucru etanşe la lichide, conectate la sistemul de canalizare. Nu permiteţi ca soluţia de curăţat să ajungă în ape sau sol.

Extragerea de apă din apele publice nu este permisă în unele ţări.

Indicaţii privind componentele (REACH)

Informații actuale referitoare la materialele conținute sunt disponibile la adresa: *www.kaercher.de/REACH*

Utilizarea conform destinaţiei

Aparatul de curăţat cu înaltă presiune este destinat exclusiv uzului casnic.

Aparatul de curăţat cu înaltă presiune este destinat pentru curăţarea maşinilor, autovehiculelor, construcţiilor, utilajelor, faţadelor, teraselor, aparatelor de grădinărit etc. cu jet de apă cu înaltă presiune.

Accesorii şi piese de schimb

Utilizaţi numai accesorii originale şi piese de schimb originale; ele asigură funcţionarea în siguranţă şi fără avarii a aparatului.

Informaţii despre accesorii şi piesele de schimb se găsesc la adresa *www.kaercher.com*.

Set de livrare

Setul de livrare a aparatului este ilustrat pe ambalaj. La despachetare, verificaţi dacă conţinutul este complet. Informaţi imediat distribuitorul dacă lipsesc accesorii sau dacă există deteriorări provocate în timpul transportului.

Prezentare generală a aparatului

Pentru imagini, consultați paginile cu grafice
Imaginile sunt cu titlu de exemplu, detaliile pot să difere
Figura A

(1) Cap duză de pulverizat
(2) Lance
(3) Pistol de înaltă presiune
(4) Buton de eliberare a furtunului de înaltă presiune
(5) Trăgaci
(6) Buton de blocare a trăgaciului
(7) Furtun de înaltă presiune
(8) Suport pentru pistol de înaltă presiune
(9) Tambur de furtun de înaltă presiune
(10) Manivelă
(11) Întrerupător principal
(12) Roată
(13) Mânerul telescopic
(14) Buton de deblocare a mânerului telescopic
(15) Suport pentru cablu de rețea
(16) Cablu de rețea
(17) Fișă de rețea
(18) Plăcuță de tip
(19) Mâner de tras
(20) * Furtun de grădină
(21) Cuplaj pentru conectarea la sursa de apă
(22) ** Furtun de aspirare KÄRCHER
(23) Filtru
(24) Racord de alimentare cu apă
(25) Sticlă de agent de curățare
(26) Duză de evacuare
(27) Suport lance
(28) Buton de eliberare a duzei de spumă
(29) Manetă de dozare a spumei

* necesar suplimentar
** disponibil opțional

Montajul

Pentru imagini, consultați pagina de grafice.
Înainte de punerea în funcţiune, montaţi pe aparat piesele fixate lejer.

Montarea mânerului telescopic

1. Introduceți mânerul telescopic în aparat până când auziți că se fixează.
   Figura B

Montarea suportului lăncii

1. Montarea suportului lăncii:
   a Introduceți suportul lăncii în orificiile de pe aparat și
   b apăsați în sus până auziți că se fixează.
   Figura C

Montarea suportului pentru pistolul de înaltă presiune

1. Montați suportul pentru pistolul de înaltă presiune:
   a Introduceți suportul pistolului de înaltă presiune în orificiile de pe aparat și
   b apăsați în jos până se fixează.
   Figura D

Montarea suportului pentru cablul de rețea

1. Montați suportul pentru cablul de rețea:
   a Introduceți suportul pentru cablul de rețea în orificiile de pe aparat și
   b împingeți-l spre aparat până când auziți că se fixează în poziție.
   Figura E

Montarea cuplajului pentru conectarea la sursa de apă

1. Înşurubaţi cuplajul pentru conectarea la sursa de apă la conectarea la sursa de apă a aparatului.
   Figura F

Montarea duzei de spumă la aparat

1. Înșurubați duza de spumă pe sticla de agent de curățare.
   Figura G
2. Fixați duza de spumă pe aparat.
3. Pentru demontare, apăsați butonul de eliberare a duzei de spumă și scoateți duza de spumă din aparat.

Punerea în funcțiune

1. Plasați aparatul pe o suprafață orizontală și plană.

ATENŢIE

Pericol de deteriorare în timpul funcționării cu un furtun de înaltă presiune spiralat
Daune la furtunul de înaltă presiune.
Desfășurați complet furtunul de înaltă presiune și întindeți-l fără noduri, bucle sau răsuciri înainte de a utiliza aparatul.

2. Trageți de furtunul de înaltă presiune ca să îl desfășurați complet de pe tamburul de furtun.
3. Pozați furtunul de înaltă presiune fără noduri, bucle și răsuciri.
4. Montați furtunul de înaltă presiune la pistolul de înaltă presiune.
   a Aliniați furtunul de înaltă presiune și
   b introduceți-l în pistolul de înaltă presiune, până când se aude zgomotul de fixare.
   Figura H
5. Verificați dacă racordurile sunt sigure, trăgând de furtunul de înaltă presiune.
6. Desfășurați complet cablul de rețea.
   Figura I
7. Introduceți ștecărul într-o priză.

Asigurarea alimentării cu apă

ATENŢIE

Pericol de deteriorare din cauza apei murdare!
Impuritățile din apă pot deteriora pompa de înaltă presiune și accesoriile.
Folosiți aparatul exclusiv cu apă proaspătă curată, fără impurități sau substanțe adăugate.
Utilizarea de apă murdară, de apă uzată sau de apă sărată este interzisă.

Kärcher vă recomandă utilizarea unui filtru de apă Kärcher opțional.

1. Verificați presiunea, temperatura și cantitatea de apă de alimentare, în scopul verificării conformității cu cerințele aplicabile, consultați secțiunea *Date tehnice*.

Indicație

Acordați atenție regulamentului comunicat de furnzorul de apă.

Racordul la conducta de apă

ATENȚIE

Pericol de deteriorare la utilizarea cuplajelor de furtun din alamă, cu funcție AquaStop de la furnizori terți.

Deteriorarea pompei de înaltă presiune.

Utilizați numai cuplaje de furtun cu/fără funcție AquaStop de la Kärcher, cuplaje de furtun fără funcție AquaStop sau cuplaje de furtun din plastic cu funcție AquaStop de la furnizori terți.

1. Introduceți furtunul de grădină la cuplajul pentru conectarea la sursa de apă.

Indicație

Furtun de grădină necesar, armat cu țesături, diametru de cel puțin 1/2 țoli (13 mm), lungime de cel puțin 7,5 m, cu cuplaj rapid disponibil în comerț.

Figura J

2. Racordați furtunul de grădină la conducta de apă.
3. Deschideți complet robinetul de apă.

Aspirarea apei din recipiente

Acest aparat este echipat cu furtunul de aspirare KÄRCHER pentru aspirarea apei de ex. din recipiente apă de ploaie sau iazuri (pentru înălțimea maximă de aspirare, consultați secțiunea *Date tehnice*).

1. Deșurubați cuplajul de la racordul de apă.
2. Umpleți furtunul de aspirare KÄRCHER cu apă.
3. Înșurubați furtunul de aspirare KÄRCHER pe racordul de apă al aparatului și atârnați-l într-o sursă de apă.

Aerisirea aparatului

Indicație

Pentru aerisirea aparatului, nu montați nici lancea, nici duza de spumă la pistolul de înaltă presiune.

1. Porniți aparatul prin rotirea comutatorului în poziția „I”.
   Pentru a opri aparatul, rotiți comutatorul în poziția „0”.
   Figura K
2. Deblocați trăgaciul.
   Figura L
3. Acționați clapeta de blocare.
   Aparatul pornește.
4. Lăsați aparatul să funcționeze maximum 2 minute, până când apa din pistolul de înaltă presiune nu mai conține bule de aer.

Indicație

Dacă duza de spumă este montată pe aparat, se adaugă agent de curățare.

5. Eliberați trăgaciul.
6. Blocați trăgaciul.

Utilizare

⚠ *PRECAUȚIE*

Risc de rănire din cauza scăpării apei sub înaltă presiune!

Răniri

Dacă sistemul nu este presurizat, decuplați furtunul de înaltă presiune doar la pistolul de înaltă presiune sau doar la aparat.

ATENȚIE

Pericol de deteriorare a pompei în caz de funcționare la uscat!

Daune pompă

Opriți aparatul, dacă acesta nu generează presiune timp de 2 minute.

Acționați conform indicațiilor menționate în Remedierea defecțiunilor.

Setarea tipului de jet

1. Blocați trăgaciul.
2. Aliniați lancea, introduceți-o în pistolul de înaltă presiune și fixați-o prin rotire la 90°.
   Figura M

ATENȚIE

Pericol de deteriorare la rotirea capului duzei de pulverizat în timpul utilizării!

Deteriorarea lancei

Eliberați trăgaciul înainte de a roti capul duzei de pulverizat.

3. Rotiți capul duzei de pulverizat și setați un tip de jet adecvat pentru sarcina de curățare și pentru obiect. Pictograma corespunzătoare trebuie să fie orientată în sus.
   Figura N

Indicație

Sensibilitatea materialelor poate varia foarte mult în funcție de vârstă și de stare. Prin urmare, recomandările nu sunt obligatorii.

Pictogramă	Forma și presiunea jetului	Recomandat de ex. pentru
	Jet de agent de curățare, cu presiune scăzută	Toate suprafețele adecvate pentru utilizarea agenților de curățare
	Jet plat, mai larg, cu presiune medie	Autoturisme/motociclete, biciclete, suprafețe din cărămidă/gresie, pereți tencuiți, suprafețe din lemn, mobilier din plastic/ratan
	Jet plat, îngust, cu presiune ridicată	Plăci din piatră, asfalt, suprafețe metalice, ustensile de grădină (roabă, lopată etc.)
	Jet rotativ cu presiune maximă	Murdărie deosebit de rezistentă pe plăci din piatră, asfalt, suprafețe metalice, unelte de grădină (roabă, lopată etc.)

Utilizarea cu substanță de curățare

⚠ *PERICOL*

Pericol pentru sănătate cauzat de agentul de curățare!

Afectare gravă a sănătății

În cazul utilizării substanțelor de curățare acordați atenție și fișei de date de siguranță furnizată de producător. Purtați echipamentul personal de protecție indicat.

ATENŢIE

Pericol de deteriorare din cauza agentului de curățare inadecvat!

Pagube materiale

Folosiți doar agenți de curățare aprobați de Kärcher și adecvați pentru obiectele care trebuie curățate.

Respectați indicațiile de siguranță, recomandările de dozare și instrucțiunile care însoțesc agenții de curățare.

Folosiți cu moderație agenții de curățare.

ATENŢIE

Expunerea lungă la agentul de curățare și uscarea agentului de curățare constituie risc de deteriorare a aparatului!

Pagube materiale

Aplicarea agentului de curățare pe suprafețele fierbinți este interzisă; acordați atenție timpului de acționare maxim.

Evitați uscarea agentului de curățare.

Indicație

Agenții de curățare KÄRCHER garantează funcționarea eficientă, fără probleme. Vă rugăm să solicitați asistență și să consultați fișele noastre informative privind agenții de curățare.

1. Agentul de curățare poate fi amestecat sau aplicat cu duza de spumă.
   Amestecare
   a Montați duza de spumă la aparat.
   Poziția manetei de dozare a spumei nu este importantă.
   b Reglați jetul de agent de curățare la capul duzei de pulverizat, consultați *Setarea tipului de jet*.
   Agentul de curățare este adăugat la jetul de apă în timpul utilizării.
   Utilizarea duzei de spumă
   a Demontați duza de spumă din aparat și montați-o pe pistolul de înaltă presiune în loc de lance.
   Utilizați maneta de dozare a spumei pentru a regla cantitatea dorită de spumă.
2. Deblocați trăgaciul.
3. Acționați trăgaciul și pulverizați cu moderație agent de curățare pe suprafețele uscate.
4. Lăsați agentul de curățare să acționeze (nu să se usuce).
5. Clătiți murdăria desprinsă, folosind un tip adecvat de jet, consultați secțiunea *Funcţionare fără soluție de curățat*.

Funcţionare fără soluție de curățat

ATENŢIE

Pericol de deteriorare din cauza distanței insuficiente a jetului sau a tipului de jet neadecvat!

Pagube în cazul suprafețelor vopsite sau sensibile.

În cazul curățării suprafețelor vopsite păstrați o distanță jet minimă de 30 cm până la suprafața în cauză.

Nu curățați anvelopele de mașină, suprafețele vopsite sau sensibile, cum sunt suprafețele din lemn, cu jetul rotativ.

1. Setați un tip de jet adecvat pentru sarcina de curățare și pentru obiect, consultați *Setarea tipului de jet*.
2. Deblocați trăgaciul.
3. Apăsați trăgaciul și efectuați lucrările de curățare.

Întreruperea utilizării

1. Eliberați trăgaciul.
   Aparatul se oprește. Se menţine presiunea înaltă din sistem.
2. Blocați trăgaciul.
3. Așezați pistolul de înaltă presiune în suportul pentru pistol.
4. În cazul pauzelor de lucru care depășesc 5 minute, opriți aparatul.

Finalizarea utilizării

⚠ *PRECAUŢIE*

Risc de rănire din cauza scăpării apei sub înaltă presiune!

Răniri

Dacă sistemul nu este presurizat, decuplați furtunul de înaltă presiune doar la pistolul de înaltă presiune sau doar la aparat.

ATENŢIE

Expunerea la îngheț poate cauza deteriorarea aparatului!

Pagube materiale

Drenați complet apa din aparat și din accesorii.

Evitați întotdeauna expunerea aparatului și a accesoriilor la îngheț.

1. Eliberați trăgaciul.
2. Blocați trăgaciul.
3. Închideți robinetul de apă.
4. Decuplați aparatul de la sursa de alimentare cu apă.
5. Deblocați trăgaciul.
6. Acționați trăgaciul maximum 1 minut, până când nu mai iese apă.
   Presiunea rămasă în sistem este eliminată.
   Apa este pompată afară din aparat pentru a preveni deteriorarea cauzată de îngheț.
7. Eliberați trăgaciul.
8. Blocați trăgaciul.
9. Opriţi aparatul.
10. Scoateți fișa de rețea din priza de rețea.
11. Demontați accesoriile, goliți-le și depozitați-le pe aparat, consultați *Depozitarea aparatului*.

Transportarea

⚠ *PRECAUŢIE*

Pericol de accidentare și deteriorare din cauza greutății aparatului!

Accidentări și deteriorare.

Pe durata transportării și depozitării aparatului acordați atenție și greutății aparatului.

ATENŢIE

Pericol de deteriorare din cauza scurgerii substanței de curățare!

Pagube materiale

Transportați și depozitați întotdeauna sticla de substanță de curățare cu duza de spumă montată în poziție verticală, nu culcată.

Transportarea aparatului

Tragerea /împingerea aparatului

1. Deblocați mânerul telescopic și trageți-l în sus până când se fixează.
   Figura O
2. Înclinați aparatul pe roți și trageți-l sau împingeți-l.

Transportarea aparatului

3. Deblocați mânerul telescopic și împingeți-l.

4. Ridicați și cărați aparatul ținând de mânerul telescopic și de mânerul portant.

Transportarea aparatului în vehicul

5. Asigurați aparatul împotriva alunecării și basculării.

Depozitarea

⚠ *PRECAUȚIE*

Pericol de accidentare și deteriorare din cauza greutății aparatului!

Accidentări și deteriorare.

Pe durata transportării și depozitării aparatului acordați atenție și greutății aparatului.

ATENȚIE

Pericol de deteriorare din cauza scurgerii substanței de curățare!

Pagube materiale

Transportați și depozitați întotdeauna sticla de substanță de curățare cu duza de spumă montată în poziție verticală, nu culcată.

Depozitarea aparatului

⚠ *PRECAUȚIE*

Risc de rănire din cauza scăpării apei sub înaltă presiune!

Răniri

Dacă sistemul nu este presurizat, decuplați furtunul de înaltă presiune doar la pistolul de înaltă presiune sau doar la aparat.

1. Pentru finalizarea utilizării consultați secțiunea *Finalizarea utilizării*.
2. Demontați lancea de pe pistolul de înaltă presiune.
3. Așezați lancea într-un suport pentru lance sau fixați-o în poziție.
4. Apăsați butonul de eliberare a furtunului de înaltă presiune și decuplați furtunul de înaltă presiune de la pistolul de înaltă presiune.
5. Lăsați apa să se scurgă din pistolul de înaltă presiune.
6. Așezați pistolul de înaltă presiune în suportul pentru pistol.

ATENȚIE

Pericol de deteriorare din cauza direcției incorecte de înfășurare!

Daune la furtunul de înaltă presiune

Rotiți tamburul pentru furtunul de înaltă presiune numai în direcția specificată.

7. Rotiți manivela spre dreapta pentru a înfășura furtunul de înaltă presiune.
   Figura P
8. Așezați cablul de alimentare în suportul aferent.
   Figura Q

Înainte de o depozitare mai îndelungată, respectați indicațiile suplimentare, vezi *Îngrijirea și întreținerea*.

Protecţia împotriva înghețului

ATENȚIE

Expunerea la îngheț poate cauza deteriorarea aparatului!

Pagube materiale

Drenați complet apa din aparat și din accesorii.

Evitați întotdeauna expunerea aparatului și a accesoriilor la îngheț.

1. Pompați apa din aparat, consultați *Finalizarea utilizării*.
2. Demontați accesoriile și scurgeți apa, consultați *Depozitarea aparatului*.
3. Depozitați accesoriile aparatului și păstrați-le într-un spațiu ferit de îngheț, consultați *Depozitarea aparatului*.

Îngrijirea și întreținerea

⚠ *PERICOL*

Pericol de moarte!

În cazul contactului cu piesele sub tensiune survine pericolul de moarte prin electrocutare.

Atingerea pieselor sub tensiune este interzisă.

Opriți aparatul.

Scoateți fișa de rețea din priza de rețea.

Aparatul nu necesită întreținere, adică: Efectuarea în mod regulat a lucrărilor de întreținere nu este necesară.

Curățarea filtrului de la racordul de apă

ATENȚIE

Risc de deteriorare din cauza sitei deteriorate sau lipsă!

Deteriorarea pompei de înaltă presiune

Utilizarea aparatului fără filtru este interzisă.

Nu curățați sita cu obiecte dure, ascuțite.

Dacă este cazul, curățați filtrul din racordul de apă.

1. Deșurubați cuplajul de la racordul de apă.
2. Scoateți filtrul.
   Figura R
3. Curățați filtrul sub jet de apă.
4. Montați filtrul în racordul de apă.

Remedierea defecţiunilor

De obicei, defecțiunile survin din cauze simple, care pot fi remediate ușor cu folosirea următoarei prezentări generale. În cazul în care aveți dubii sau în cazul survenirii de defecțiuni nespecificate vă rugăm contactați o unitate de service autorizată.

⚠ *PERICOL*

Pericol de moarte!

În cazul contactului cu piesele sub tensiune survine pericolul de moarte prin electrocutare.

Atingerea pieselor sub tensiune este interzisă.

Opriți aparatul.

Scoateți fișa de rețea din priza de rețea.

Aparatul nu funcţionează

Alimentarea cu tensiune este întreruptă.

1. Verificați dacă fișa de rețea este conectată.
2. Porniți dispozitivul.
3. Deblocați și acționați trăgaciul.
   Aparatul pornește, în caz contrar:
4. Verificaţi dacă tensiunea indicată pe plăcuţa cu caracteristici coincide cu tensiunea sursei de curent.
5. Scoateți fișa de rețea din priza de rețea și verificați dacă există deteriorări la nivelul cablului de rețea și al fișei de rețea.
   În caz de deteriorare a cablului de rețea, contactați serviciul de relații cu clienți autorizat și solicitați înlocuirea cablului de rețea.

Comutatorul de protecție a motorului este activ.

1. Dacă motorul se supraîncălzește, comutatorul de protecție a motorului oprește aparatul.
2. Opriţi aparatul.
3. Lăsați aparatul să se răcească timp de 1 oră.
4. Porniţi aparatul şi puneţi-l în funcţiune.
   Dacă defecțiunea apare de mai multe ori, aparatul trebuie verificat la serviciul de asistență clienți.

Agentul de curățare nu este aspirat

Este setat un tip de jet inadecvat.
1. Rotiți capul duzei de pulverizat în poziția „jet agent de curățare”.

Duza de spumă cu sticla de agent de curățare nu este montată pe aparat.
1. Montați pe aparat duza de spumă cu sticla umplută cu agent de curățare.

Sticla de agent de curățare este goală.
1. Montați o sticlă plină cu agent de curățare.

Aparatul nu generează presiune

Un tip de jet inadecvat este setat la capul duzei de pulverizat.
1. Setați un tip de jet cu presiune înaltă.

Alimentarea cu apă este prea redusă.
1. Deschideţi complet robinetul de apă.
2. Verificaţi alimentarea cu apă și asigurați-vă de faptul că debitul de pompare este corespunzător.
3. Așezați furtunul de grădină fără îndoituri.
4. Asigurați-vă de faptul că înălțimea de aspirare maximă nu este depășită.

Sita racordului la sursa de apă este murdară.
1. Curăţaţi sita racordului la sursa de apă.

În aparat există aer.
1. Aerisiţi aparatul.

Variaţii de presiune puternice

Duza de pulverizat din capul pentru duza de pulverizat este murdară.
1. Curățați duza de pulverizat din față cu un ac și clătiți-o cu apă.

Alimentarea cu apă este prea redusă.
1. Deschideţi complet robinetul de apă.
2. Așezați furtunul de grădină fără îndoituri.
3. Curăţaţi sita racordului la sursa de apă.
4. Verificați volumul de alimentare cu apă și măriți-l dacă este necesar.

Aparatul nu este etanş

Scurgerile reduse la aparat pot fi necesare din punct de vedere tehnic.
1. În caz de neetanșeitate gravă, informați serviciul autorizat de relații cu clienții.

Garanţie

În fiecare țară sunt valabile condițiile de garanție acordate de distribuitorul nostru din țara respectivă. Eventuale defecțiuni survenite la aparat în perioada de garanție vor fi remediate gratuit, în limita în care sunt defecțiuni de fabricație sau de material. Pentru a beneficia de garanție, prezentați-vă cu chitanța de cumpărare la comerciantul dvs. sau la cea mai apropiată unitate de service autorizată.
(Pentru adresă, consultați pagina din spate)
Pentru mai multe informații privind garanția (dacă sunt disponibile) vă rugăm accesați meniul „Descărcări” din opțiunea Service al paginii web al reprezentanței Kärcher din țara dvs.

Declaraţie de conformitate UE

Prin prezenta declarăm că produsul menționat mai jos este conform cu dispozițiile relevante ale directivelor și regulamentelor enumerate. În cazul efectuării unei modificări a produsului care nu a fost convenită cu noi, această declaraţie îşi pierde valabilitatea. Prezenta declarație de conformitate este emisă pe răspunderea exclusivă a producătorului.
Produs: Aparat de curăţat cu înaltă presiune
Tip: K 4 Comfort Premium,
K 5 Comfort Premium,
K 6 Comfort Premium

Directive și regulamente
2000/14/UE
2006/42/UE (+2009/127/UE)
2011/65/UE
2014/30/UE
2009/125/UE

Regulament(e) utilizat(e)
(UE) 2019/1781

Norme armonizate aplicate
EN 60335-1
EN 60335-2-79
EN 62233: 2008
EN 55014-1: 2017 + A11: 2020
EN 55014-2: 1997 + A1: 2001 + A2: 2008
EN 61000-3-2: 2014
EN 61000-3-3: 2013
EN IEC 63000: 2018

Procedura aplicată de evaluare a conformităţii
2000/14/UE: Anexa V

Nivel de putere acustică dB(A)
K 4 Comfort Premium
Măsurat: 85
Garantat: 88
K 5 Comfort Premium
Măsurat: 87
Garantat: 90
K 5 Comfort Premium (GB),
K 6 Comfort Premium
Măsurat: 90
Garantat: 93

Numele și adresa
Persoana responsabilă pentru documentație:
S. Reiser
Alfred Kärcher SE & Co. KG
Alfred-Kärcher-Str. 28 - 40
71364 Winnenden (Germania)
Telefon: +49 7195 14-0
Fax: +49 7195 14-2212

H. Jenner
Chairman of the Board of Management

S. Reiser
Manager Regulatory Affairs & Certification

Winnenden, 2025/09/01
Semnatarii acționează în numele şi prin împuternicirea Consiliului Director.
Alfred Kärcher SE & Co. KG
Alfred-Kärcher-Str. 28 - 40
71364 Winnenden (Germania)
Tel.: +49 7195 14-0
Fax: +49 7195 14-2212

Date tehnice

		K 5 Comfort Premium	K 6 Comfort Premium
Conexiune electrică			
Tensiune	V	230	230-240
Fază	~	1	1
Frecvenţă	Hz	50	50
Curent absorbit	A	9,1	9,6
Grad de protecţie		IPX5	IPX5

		K 5 Comfort Premium	K 6 Comfort Premium
Clasă de protecţie		I	I
Siguranţă pentru reţea (temporizată)	A	10	10
Conectare la sursa de apă			
Presiune de alimentare (max.)	MPa	1,2	1,2
Temperatură de alimentare (max.)	°C	40	40
Cantitate alimentată (min.)	l/min	9	9
Înălţime de aspirare (max.)	m	0,5	0,5
Date privind puterea aparatului			
Presiune de lucru	MPa	12	12,5
Presiune maximă admisă	MPa	14,5	16
Debit de pompare, apă	l/min	7,5	7,5
Debit de pompare, soluţie de curăţat	l/min	0,3	0,3
Forţă de recul a pistolului de înaltă presiune	N	17	17
Dimensiuni şi greutăţi			
Greutate tipică în timpul funcţionării	kg	16,3	16,8
Lungime	mm	417	417
Lăţime	mm	346	346
Înălţime	mm	668	668
Valori calculate conform EN 60335-2-79			
Valoare vibraţii mână-braţ a_{hv}	m/s^2	1,2	1,1
Incertitudine K	m/s^2	0,6	0,6
Nivel de zgomot L_{pA}	dB(A)	73	77
Incertitudine K	dB(A)	2,6	2,6
Nivel de putere acustică L_{WA}	dB(A)	87	90
Nivelul de putere acustică garantat $L_{WA,d}$	dB(A)	90	93

Sub rezerva modificărilor tehnice.

Sadržaj

Aplikacija KÄRCHER Home & Garden 138
Opće napomene 138
Sigurnosni uređaji 138
Simboli na uređaju 139
Zaštita okoliša 139
Namjenska uporaba 139
Pribor i zamjenski dijelovi 139
Sadržaj isporuke 139
Pregled uređaja 139
Montaža 139
Puštanje u pogon 140
Rad 140
Transport 142
Skladištenje 142
Njega i održavanje 142
Pomoć u slučaju smetnji 143
Jamstvo 143
EU izjava o sukladnosti 143
Tehnički podaci 144

Aplikacija KÄRCHER Home & Garden

S aplikacijom KÄRCHER Home & Garden imate sljedeće prednosti kada koristite svoj uređaj:

- Savjeti za primjenu i stručno znanje
- Informacije o proizvodu, pregled pribor i upute za uporabu
- Pomoć i kontakt za servis
- Online trgovina - ekskluzivne ponude i još mnogo toga

Skenirajte kod na ambalaži ili preuzmite aplikaciju KÄRCHER Home & Garden iz svoje trgovine aplikacijama i jednostavno registrirajte svoj proizvod.

Opće napomene



Prije prve uporabe Vašeg uređaja pročitajte ove originalne upute za rad i priložene Sigurnosne naputke. Postupajte u skladu s njima.
Čuvajte obje knjižice za kasniju uporabu ili za sljedećeg vlasnika.

Sigurnosni uređaji

⚠ *UPOZORENJE*

Opasnost od ozljeda!
Ozbiljne ozljede zbog nedostajućih, modificiranih odn. neučinkovitih sigurnosnih uređaja.
Nemojte zaobilaziti odn. uklanjati sigurnosne uređaje ili ih učiniti neučinkovitima. Sigurnosni uređaji služe vašoj zaštiti.

Sklopka uređaja

Sklopka uređaja sprječava slučajno pokretanje uređaja.

Gumb za zaključavanje ispusne poluge

Gumb za zaključavanje ispusne poluge zaključava ispusnu polugu i sprječava nenamjerno pokretanje uređaja.

Funkcija automatskog zaustavljanja

Kad pustite ispusnu polugu, tlačna sklopka isključuje visokotlačnu pumpu i zaustavlja se visokotlačni mlaz.
Kad povučete ispusnu polugu, visokotlačna pumpa se uključuje.

Zaštitna sklopka motora

Pri visokoj potrošnji struje zaštitna sklopka motora isključuje uređaj.

Simboli na uređaju



Visokotlačni mlaz ne usmjeravajte prema osobama, životinjama, aktivnoj električnoj opremi ili prema samom uređaju.
Uređaj zaštitite od smrzavanja.



Ovaj se uređaj ne smije priključivati neposredno na javnu vodovodnu mrežu.

Zaštita okoliša

Ambalažni se materijali mogu reciklirati. Molimo odložite ambalažu na ekološki prihvatljiv način.

Električni i elektronički uređaji sadrže vrijedne reciklažne materijale, a često i sastavne dijelove poput baterija, punjivih baterija ili ulja koji kod nepropisnog rukovanja ili nepravilnog zbrinjavanja mogu predstavljati potencijalnu opasnost za ljudsko zdravlje i okoliš. Međutim, ti su sastavni dijelovi potrebni za pravilan rad uređaja. Uređaji koji su označeni ovim simbolom ne smiju se odlagati zajedno s kućnim otpadom.

Radovi čišćenja kod kojih nastaje otpadna voda koja sadrži ulje, npr. pranje motora, pranje podvozja, smiju se provoditi samo na mjestima za pranje koja su opremljena separatorom ulja.

Radovi sa sredstvima za čišćenje smiju se provoditi samo na radnim površinama koje su nepropusne za tekućinu s priključkom na kanalizaciju za prljavu vodu. Ne dozvolite da sredstva za pranje dospiju u vodotoke ili dospiju u tlo.

Uzimanje vode iz javnih vodotoka u nekim zemljama nije dopušteno.

Napomene o sastojcima (REACH)
Aktualne informacije o sastojcima možete pronaći na: *www.kaercher.de/REACH*

Namjenska uporaba

Koristite visokotlačni čistač isključivo za privatno kućanstvo.
Visokotlačni čistač namijenjen je za čišćenje strojeva, vozila, zgrada, alata, fasada, terasa, vrtnih uređaja itd. mlazom vode pod visokim tlakom.

Pribor i zamjenski dijelovi

Koristite samo originalan pribor i originalne zamjenske dijelove jer oni jamče siguran i nesmetan rad uređaja. Informacije o priboru i zamjenskim dijelovima pronađite na *www.kaercher.com*.

Sadržaj isporuke

Sadržaj isporuke uređaja prikazan je na ambalaži. Kod raspakiravanja provjerite je li sadržaj potpun. U slučaju nedostatka pribora ili štete nastale prilikom transporta obavijestite svog prodavača.

Pregled uređaja

Vidi slike na stranici sa slikama
Ilustracije su primjerne, detalji se mogu razlikovati
Slika A

(1) Glava mlaznice
(2) Cijev za prskanje
(3) Visokotlačna ručna prskalica
(4) Gumb za otpuštanje visokotlačnog crijeva
(5) Ispusna poluga
(6) Gumb za zaključavanje ispusne poluge
(7) Visokotlačno crijevo
(8) Držač visokotlačne ručne prskalice
(9) Bubanj za namatanje visokotlačnog crijeva
(10) Okretna ručka
(11) Sklopka uređaja
(12) Kotač
(13) Teleskopska ručka
(14) Tipka za otključavanje teleskopske ručke
(15) Držač mrežnog kabela
(16) Mrežni kabel
(17) Mrežni utikač
(18) Natpisna pločica
(19) Ručka za nošenje
(20) * Vrtno crijevo
(21) Spojka za priključak za vodu
(22) ** KÄRCHER usisno crijevo
(23) Mrežica
(24) Priključak za vodu
(25) Boca sredstva za čišćenje
(26) Sapnica za pjenu
(27) Držač cijevi za prskanje
(28) Tipka za otpuštanje mlaznice za pjenu
(29) Ručica za doziranje pjene

* dodatno potrebno
** može se nabaviti opcionalno

Montaža

Vidi slike na stranici sa slikama.
Prije puštanja u pogon na uređaj montirajte dijelove koji su priloženi nepričvršćeni.

Montaža teleskopske ručke

1. Umetnite teleskopsku ručku u uređaj dok se čujno ne uglavi.
   Slika B

Montaža držača cijevi za prskanje

1. Montaža držača cijevi za prskanje:
   a Umetnite držač cijevi za prskanje u otvore na uređaju i
   b pritisnite ga prema gore dok čujno ne sjedne na mjesto.
   Slika C

Montaža držača visokotlačne ručne prskalice

1. Montirajte držač visokotlačne ručne prskalice:
   a Umetnite držač visokotlačne ručne prskalice u otvore na uređaju i

b pritisnite ga prema dolje dok ne sjedne na mjesto.
Slika D

Montaža držača mrežnog kabela

1. Montirajte držač mrežnog kabela:
   a Umetnite držač mrežnog kabela u otvore na uređaju i
   b preklopite ga na uređaj dok čujno ne sjedne na mjesto.
   Slika E

Montaža spojke za priključak za vodu

1. Spojku za priključak za vodu navrnite na priključak uređaja za vodu.
   Slika F

Montaža mlaznice za pjenu na uređaj

1. Mlaznicu za pjenu pričvrstite na bocu sredstva za čišćenje.
   Slika G
2. Uglavite mlaznicu za pjenu na uređaju tako da čujno sjedne na mjesto.
3. Za demontažu pritisnite tipku za otpuštanje mlaznice za pjenu i izvucite mlaznicu za pjenu s uređaja.

Puštanje u pogon

1. Uređaj postavite na vodoravnu ravnu površinu.

PAŽNJA

Opasnost od oštećenja pri radu s namotanim visokotlačnim crijevom!

Oštećenja na visokotlačnom crijevu.

Prije rada s uređajem potpuno odmotajte visokotlačno crijevo i položite ga bez čvorova, petlji i uvijanja.

2. Povucite visokotlačno crijevo kako biste ga u potpunosti odmotali s bubnja za namatanje crijeva.
3. Položite visokotlačno crijevo bez čvorova, petlji i uvijanja.
4. Montirajte visokotlačno crijevo na visokotlačnu ručnu prskalicu.
   a Poravnajte visokotlačno crijevo i
   b utaknite ga u visokotlačnu ručnu prskalicu sve dok se čujno ne uglavi.
   Slika H
5. Sigurnost spoja provjerite povlačenjem za visokotlačno crijevo.
6. Odmotajte mrežni kabel u potpunosti.
   Slika I
7. Utaknite mrežni utikač u utičnicu.

Uspostava opskrbe vodom

PAŽNJA

Opasnost od oštećenja onečišćenom vodom!

Onečišćenja u vodi mogu oštetiti visokotlačnu pumpu i pribor.

Uređaj koristite samo s čistom slatkom vodom bez ikakvih onečišćenja odn. aditiva.

Nikada nemojte koristiti onečišćenu, otpadnu ili slanu vodu.

Kärcher preporučuje uporabu opcionalnog Kärcher filtra za vodu.

1. Provjerite tlak, temperaturu i količinu dovodne vode kako biste osigurali sukladnost sa zahtjevima, vidi *Tehnički podaci*.

Napomena

Pridržavajte se propisa poduzeća za opskrbu vodom.

Priključak na vodovod

PAŽNJA

Opasnost od oštećenja pri uporabi spojki crijeva izrađenih od mjeda s funkcijom AquaStop drugih dobavljača.

Oštećenja visokotlačne pumpe.

Koristite samo spojke crijeva sa/bez funkcije AquaStop tvrtke Kärcher, spojke crijeva bez funkcije AquaStop ili plastične spojke crijeva s funkcijom AquaStop drugih dobavljača.

1. Vrtno crijevo nataknite na spojku za priključak za vodu.

Napomena

Potrebno vrtno crijevo ojačano vlaknima, promjera najmanje 1/2 inča (13 mm), duljine najmanje 7,5 m, s brzom spojkom dostupnom u trgovinama.

   Slika J
2. Priključite vrtno crijevo na vodovod.
3. Do kraja otvorite slavinu za vodu.

Usisavanje vode iz spremnika

Ovaj uređaj je opremljen KÄRCHER usisnim crijevom prikladnim za usisavanje vode iz npr. bačvi za kišnicu ili stajaćih voda (za maksimalnu usisnu visinu vidi *Tehnički podaci*).

1. Odvrnite spojku s priključka za vodu.
2. Napunite KÄRCHER usisno crijevo vodom.
3. KÄRCHER usisno crijevo navrnite na priključak za vodu uređaja i objesite u izvor vode.

Odzračivanje uređaja

Napomena

Za odzračivanje uređaja, na visokotlačnu ručnu prskalicu nemojte pričvršćivati niti cijev za prskanje niti mlaznicu za pjenu.

1. Uključite uređaj okretanjem sklopke uređaja u položaj "I".
   Za isključivanje uređaja, okrenite sklopku uređaja u položaj "0".
   Slika K
2. Otključajte ispusnu polugu.
   Slika L
3. Aktivirajte ispusnu polugu.
   Uređaj se uključuje.
4. Pustite uređaj da radi maksimalno 2 minute sve dok voda na visokotlačnoj ručnoj prskalici ne bude istjecala bez mjehurića.

Napomena

Ako je mlaznica za pjenu montirana na uređaj, dodaje se sredstvo za čišćenje.

5. Otpustite ispusnu polugu.
6. Zaključajte ispusnu polugu.

Rad

⚠ *OPREZ*

Opasnost od ozljeda zbog vode koja izlazi pod visokim tlakom

Ozljede

Odvajajte visokotlačno crijevo od visokotlačne ručne prskalice ili uređaja samo ako u sustavu nema tlaka.

PAŽNJA

Opasnost od oštećenja tijekom rada pumpe na suho!

Oštećenje pumpe

Isključite uređaj ako se tlak ne poveća unutar 2 minute. Postupite prema uputama u Pomoć u slučaju smetnji.

Podešavanje vrste mlaza

1. Zaključajte ispusnu polugu.
2. Poravnajte cijev za prskanje, utaknite je u visokotlačnu ručnu prskalicu i uglavite je okretanjem za 90°.
   Slika M

PAŽNJA

Opasnost od oštećenja prilikom okretanja glave mlaznice tijekom rada

Oštećenje cijevi za prskanje

Otpustite ispusnu polugu prije okretanja glave mlaznice.

3. Okrenite glavu mlaznice kako biste odabrali vrstu mlaza prikladnu za zadatak čišćenja i predmet koji se treba očistiti.
   Odgovarajući piktogram mora biti usmjeren prema gore.
   Slika N

Napomena

Osjetljivost materijala može se uvelike razlikovati ovisno o dobi i stanju. Preporuke stoga nisu obvezujuće.

Piktogram	Oblik i tlak mlaza	Preporučuje se npr.
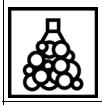	Mlaz sredstva za čišćenje niskog tlaka	sve površine pogodne za korištenje sredstava za čišćenje
	Široki plosnati mlaz sa srednjim tlakom	Automobili / motocikli, bicikli, površine od opeke /pješčenjaka, ožbukani zidovi, drvene površine, namještaj od plastike /ratana
	Uski plosnati mlaz visokog tlaka	Kamene pločice, asfalt, metalne površine, vrtni pribor (kolica, štihača itd.)
	Rotirajući mlaz najvišeg tlaka	za posebno tvrdokornu prljavštinu na kamenim pločicama, asfaltu, metalnim površinama, vrtnom priboru (kolica, štihača itd.)

Rad sa sredstvom za čišćenje

⚠ *OPASNOST*

Zdravstvene opasnosti od sredstava za čišćenje!

Ozbiljne posljedice po zdravlje

Pridržavajte se sigurnosno tehničkog lista proizvođača sredstva za čišćenje.

Nosite propisanu osobnu zaštitnu opremu.

PAŽNJA

Opasnost od oštećenja zbog neprikladnih sredstava za čišćenje

Materijalna šteta

Upotrebljavajte samo sredstva za čišćenje koja je odobrila tvrtka KÄRCHER, a koja su prikladna za predmete koje treba očistiti.

Pridržavajte se sigurnosnih naputaka, preporuka za doziranje i napomena priloženih uz sredstvo za čišćenje.

Trošite sredstva za čišćenje štedljivo.

PAŽNJA

Opasnost od oštećenja zbog predugog djelovanja i sušenja sredstva za čišćenje!

Materijalna šteta

Nemojte nanositi sredstva za čišćenje na vruće površine i pridržavajte se maksimalnog vremena djelovanja.

Nemojte dopustiti da se sredstva za čišćenje osuše.

Napomena

Sredstva za čišćenje tvrtke KÄRCHER osiguravaju neometani, učinkoviti rad. Molimo posavjetujte se s nama i pridržavajte se naših listova s podacima o našim sredstvima za čišćenje.

1. Sredstvo za čišćenje može se dodati ili nanijeti pomoću mlaznice za pjenu.
   Dodavanje
   a Pričvrstite mlaznicu za pjenu na uređaj.
   Položaj poluge za doziranje pjene nije važan.
   b Podesite mlaz sredstva za čišćenje na glavi mlazne sapnice, vidi *Podešavanje vrste mlaza*.
   Tijekom rada sredstvo za čišćenje dodaje se u mlaz vode.
   Uporaba mlaznice za pjenu
   a Demontirajte mlaznicu za pjenu s uređaja i montirajte je na visokotlačnu ručnu prskalicu umjesto cijevi za prskanje.
   Pomoću poluge za doziranje pjene podesite željenu količinu pjene.
2. Otključajte ispusnu polugu.
3. Povucite ispusnu polugu i štedljivo poprskajte sredstvo za čišćenje po suhim površinama.
4. Pustite sredstvo za čišćenje da djeluje (ne dopustite da se osuši).
5. Isperite opuštenu prljavštinu prikladnom vrstom mlaza vidi *Rad bez sredstva za čišćenje*.

Rad bez sredstva za čišćenje

PAŽNJA

Opasnost od oštećenja zbog premale udaljenosti mlaza odn. neprikladne vrste mlaza!

Oštećenja lakiranih odn. osjetljivih površina.

Održavajte udaljenost mlaza od najmanje 30 cm pri ćišćenju lakiranih površina.

Automobilske gume, lak ili osjetljive površine poput drveta ne čistite rotirajućim mlazom.

1. Postavite vrstu mlaza prikladnu za zadatak čišćenja i objekt, vidi *Podešavanje vrste mlaza*.
2. Otključajte ispusnu polugu.
3. Pritisnite ispusnu polugu i provedite postupak čišćenja.

Prekid rada

1. Otpustite ispusnu polugu.
   Uređaj prestaje raditi. Visoki tlak u sustavu ostaje očuvan.
2. Zaključajte ispusnu polugu.
3. Stavite visokotlačnu ručnu prskalicu u držač za visokotlačne ručne prskalice.
4. Pri stankama u radu duljim od 5 minuta isključite uređaj.

Završetak rada

⚠ *OPREZ*

Opasnost od ozljeda zbog vode koja izlazi pod visokim tlakom

Ozljede

Odvajajte visokotlačno crijevo od visokotlačne ručne prskalice ili uređaja samo ako u sustavu nema tlaka.

PAŽNJA

Opasnost od oštećenja uslijed mraza!

Materijalna šteta

Potpuno ispustite vodu iz uređaja i pribora.

Zaštitite uređaj i pribor uvijek od mraza.

1. Otpustite ispusnu polugu.
2. Zaključajte ispusnu polugu.
3. Zatvorite slavinu za vodu.
4. Odvojite uređaj od dovoda vode.
5. Otključajte ispusnu polugu.
6. Pritisnite ispusnu polugu najmanje 1 minutu sve dok više ne izlazi voda.
   Sustav se rastlačuje od preostalog tlaka.
   Voda se ispumpava iz uređaja kako bi se spriječila oštećenja od mraza.
7. Otpustite ispusnu polugu.
8. Zaključajte ispusnu polugu.
9. Isključite uređaj.
10. Izvucite strujni utikač iz mrežne utičnice.
11. Rastavite, ispraznite i pohranite pribor na uređaju, vidi *Čuvanje uređaja*.

Transport

⚠ *OPREZ*

Opasnost od ozljeda i oštećenja zbog težine uređaja!

Ozljede i oštećenja.

Pri transportu i skladištenju uzmite u obzir težinu uređaja.

PAŽNJA

Opasnost od oštećenja zbog sredstva za čišćenje koje istječe

Materijalna šteta

Bocu sredstva za čišćenje s montiranom mlaznicom za pjenu uvijek prevozite i čuvajte uspravno, a ne ležeće.

Transport uređaja

Vuča /guranje uređaja

1. Otključajte teleskopsku ručku i povucite je prema gore dok čujno ne sjedne na mjesto.
   Slika O
2. Nagnite uređaj na kotače i vucite ga ili gurajte.

Nošenje uređaja

3. Otključajte teleskopsku ručku i gurnite jedan dio ručke u drugi.
4. Uređaj podižite i nosite za teleskopsku ručku i ručku za nošenje.

Transport uređaja u vozilu

5. Osigurajte uređaj od klizanja ili prevrtanja.

Skladištenje

⚠ *OPREZ*

Opasnost od ozljeda i oštećenja zbog težine uređaja!

Ozljede i oštećenja.

Pri transportu i skladištenju uzmite u obzir težinu uređaja.

PAŽNJA

Opasnost od oštećenja zbog sredstva za čišćenje koje istječe

Materijalna šteta

Bocu sredstva za čišćenje s montiranom mlaznicom za pjenu uvijek prevozite i čuvajte uspravno, a ne ležeće.

Čuvanje uređaja

⚠ *OPREZ*

Opasnost od ozljeda zbog vode koja izlazi pod visokim tlakom

Ozljede

Odvajajte visokotlačno crijevo od visokotlačne ručne prskalice ili uređaja samo ako u sustavu nema tlaka.

1. Završite rad, vidi *Završetak rada*.
2. Demontirajte cijev za prskanje s visokotlačne ručne prskalice.
3. Postavite cijev za prskanje u držač cijevi za prskanje ili je uglavite na mjesto.
4. Pritisnite tipku za otpuštanje visokotlačnog crijeva i odvojite visokotlačno crijevo od visokotlačne ručne prskalice.
5. Ispustite vodu iz visokotlačne ručne prskalice.
6. Stavite visokotlačnu ručnu prskalicu u držač visokotlačne ručne prskalice.

PAŽNJA

Opasnost od oštećenja u slučaju neispravnog smjera namatanja!

Oštećenja na visokotlačnom crijevu

Okrenite bubanj visokotlačnog crijeva samo u naznačenom smjeru.

7. Okrenite okretnu ručku kako biste namotali visokotlačno crijevo.
   Slika P
8. Spremite mrežni kabel u držač mrežnog kabela.
   Slika Q

Prije duljeg skladištenja pridržavajte se dodatnih napomena, vidi *Njega i održavanje*.

Zaštita od smrzavanja

PAŽNJA

Opasnost od oštećenja uslijed mraza!

Materijalna šteta

Potpuno ispustite vodu iz uređaja i pribora.

Zaštitite uređaj i pribor uvijek od mraza.

1. Ispumpajte vodu iz uređaja, vidi *Završetak rada*.
2. Demontirajte pribor i ispustite vodu, vidi *Čuvanje uređaja*.
3. Spremite pribor u uređaj i čuvajte u prostoriji zaštićenoj od smrzavanja, vidi *Čuvanje uređaja*.

Njega i održavanje

⚠ *OPASNOST*

Opasnost po život!

Smrtonosne ozljede od strujnog udara pri dodiru s dijelovima pod naponom.

Ne dodirujte dijelove pod naponom.

Isključite uređaj.

Izvucite strujni utikač iz strujne utičnice.

Uređaj ne zahtijeva održavanje, tj. ne morate provoditi nikakve redovne radove održavanja.

Čišćenje mrežice u priključku za vodu

PAŽNJA

Opasnost od oštećenja zbog nedostatka ili oštećenja mrežice!

Oštećenja visokotlačne pumpe

Ne upotrebljavajte uređaj bez sita.

Nemojte čistiti mrežicu tvrdim, oštrim predmetima.

Po potrebi očistite sito u priključku za vodu.

1. Odvrnite spojku s priključka za vodu.
2. Izvadite mrežicu.
   Slika R

3. Očistite mrežicu pod tekućom vodom.
4. Umetnite mrežicu u priključak za vodu.

Pomoć u slučaju smetnji

Smetnje često imaju jednostavne uzroke koje možete sami ukloniti uz pomoć pregleda u nastavku. Ako niste sigurni ili ako smetnje nisu ovdje navedene, obratite se ovlaštenoj servisnoj službi.

⚠ *OPASNOST*

Opasnost po život!
Smrtonosne ozljede od strujnog udara pri dodiru s dijelovima pod naponom.
Ne dodirujte dijelove pod naponom.
Isključite uređaj.
Izvucite strujni utikač iz strujne utičnice.

Uređaj ne radi
Napajanje je prekinuto.
1. Provjerite je li mrežni utikač uključen u utičnicu.
2. Uključite uređaj.
3. Otključajte ispusnu polugu i pritisnite je.
   Uređaj se pokreće, u protivnom:
4. Provjerite odgovara li napon izvora struje naponu navedenom na natpisnoj pločici.
5. Izvucite strujni kabel iz mrežne utičnice i provjerite jesu li strujni kabel i strujni utikač oštećeni.
   Oštećeni strujni kabel smjesta dajte da obnovi ovlaštena servisna služba.

Zaštitna sklopka motora je aktivna.
1. Ako je motor preopterećen, zaštitna sklopka motora isključuje uređaj.
2. Isključite uređaj.
3. Ostavite uređaj da se hladi 1 sat.
4. Uključite uređaj i pustite ga u rad.
   Ako se smetnja ponovi više puta, neka servisna služba provjeri uređaj.

Sredstvo za čišćenje se ne usisava
Postavljena je neprikladna vrsta mlaza.
1. Okrenite glavu mlaznice u položaj "mlaz sredstva za čišćenje".

Mlaznica za pjenu s bocom sredstva za čišćenje nije montirana na uređaj.
1. Pričvrstite mlaznicu za pjenu s napunjenom bocom sredstva za čišćenje na uređaj.

Boca sredstva za čišćenje je prazna.
1. Montirajte punu bocu sredstva za čišćenje.

Uređaj se ne puni tlakom
Na glavi mlaznice postavljena je neprikladna vrsta mlaza.
1. Postavite vrstu mlaza s visokotlačnim mlazom.

Dovod vode je nedostatan.
1. Do kraja otvorite slavinu za vodu.
2. Provjerite je li protočna količina dovoda vode dostatna.
3. Položite vrtno crijevo bez savijanja.
4. Provjerite da nije prekoračena maksimalna visina usisa.

Mrežica u priključku za vodu je onečišćena.
1. Očistite sito u priključku za vodu.

U uređaju se nalazi zrak.
1. Odzračite uređaj.

Jaka kolebanja tlaka
Mlaznica u glavi mlaznice je prljava.
1. Očistite mlaznicu s prednje strane iglom i isperite je vodom.

Količina dovodne vode je premala.
1. Do kraja otvorite slavinu za vodu.
2. Položite vrtno crijevo bez savijanja.
3. Očistite sito u priključku za vodu.
4. Provjerite količinu dovodne vode i povećajte je ako je potrebno.

Uređaj propušta
Mala količina propuštanja uređaja je tehnički uvjetovana.
1. U slučaju jakog propuštanja obavijestite ovlaštenu servisnu službu.

Jamstvo

U svakoj zemlji vrijede jamstveni uvjeti koje je izdala nadležna organizacija za distribuciju. Moguće kvarove na Vašem uređaju popravljamo besplatno unutar jamstvenog roka ako je uzrok materijalna pogreška ili pogreška u proizvodnji. U slučaju koji podliježe jamstvu obratite se s potvrdom o plaćanju Vašem prodavaču ili najbližoj ovlaštenoj servisnoj službi.
(vidi adresu na poleđini)
Daljnje informacije o jamstvu (ako postoje) možete pronaći u servisnom području vaše lokalne web stranice tvrtke Kärcher pod “Preuzimanja”.

EU izjava o sukladnosti

Ovime izjavljujemo da je dolje navedeni proizvod u skladu s relevantnim odredbama navedenih direktiva i uredbi. U slučaju izmjene proizvoda koja nije dogovorena s nama ova izjava gubi svoju valjanost. Ova izjava o sukladnosti izdana je pod isključivom odgovornošću proizvođača.
Proizvod: Visokotlačni čistač
Tip: K 4 Comfort Premium,
K 5 Comfort Premium,
K 6 Comfort Premium

Direktive i uredbe
2000/14/EZ
2006/42/EZ (+2009/127/EZ)
2011/65/EU
2014/30/EU
2009/125/EZ

Primijenjene uredbe
(EU) 2019/1781

Primijenjene usklađene norme
EN 60335-1
EN 60335-2-79
EN 62233: 2008
EN 55014-1: 2017 + A11: 2020
EN 55014-2: 1997 + A1: 2001 + A2: 2008
EN 61000-3-2: 2014
EN 61000-3-3: 2013
EN IEC 63000: 2018

Primijenjeni postupak procjene sukladnosti
2000/14/EZ: Prilog V.

Razina zvučne snage dB(A)
K 4 Comfort Premium
Izmjereno: 85
Zajamčeno: 88
K 5 Comfort Premium
Izmjereno: 87
Zajamčeno: 90
K 5 Comfort Premium (GB),
K 6 Comfort Premium
Izmjereno: 90
Zajamčeno: 93

Ime i adresa
Opunomoćenik za dokumentaciju:
S. Reiser

Alfred Kärcher SE & Co. KG
Alfred-Kärcher-Str. 28 - 40
71364 Winnenden (Germany)
Tel.: +49 7195 14-0
Faks: +49 7195 14-2212



H. Jenner
Chairman of the Board of Management



S. Reiser
Manager Regulatory Affairs & Certification

Winnenden, 01.09.2025.
Dolje potpisani djeluju u ime i po opunomoćenju uprave.
Alfred Kärcher SE & Co. KG
Alfred-Kärcher-Str. 28 - 40
71364 Winnenden (Njemačka)
Tel.: +49 7195 14-0
Telefaks: +49 7195 14-2212

Tehnički podaci

		K 5 Comfort Premium	K 6 Comfort Premium
Električni priključak			
Napon	V	230	230-240
Faza	~	1	1
Frekvencija	Hz	50	50
Potrošnja struje	A	9,1	9,6
Vrsta zaštite		IPX5	IPX5
Klasa zaštite		I	I
Strujni osigurač (tromi)	A	10	10
Priključak za vodu			
Dovodni tlak (maks.)	MPa	1,2	1,2
Temperatura dovodne vode (maks.)	°C	40	40
Količina dovodne vode (min.)	l/min	9	9
Usisna visina (maks.)	m	0,5	0,5
Podaci o snazi uređaja			
Radni tlak	MPa	12	12,5
Maks. dopušteni tlak	MPa	14,5	16
Protočna količina, voda	l/min	7,5	7,5
Protočna količina, sredstvo za čišćenje	l/min	0,3	0,3
Povratna udarna sila visokotlačne ručne prskalice	N	17	17
Dimenzije i težine			
Tipična težina pri radu	kg	16,3	16,8
Duljina	mm	417	417
Širina	mm	346	346
Visina	mm	668	668
Vrijednosti utvrđene prema EN 60335-2-79			
Vrijednost vibracije šaka-ruka a_{hv}	m/s^2	1,2	1,1
Nesigurnost K	m/s^2	0,6	0,6
Razina zvučnog tlaka L_{pA}	dB(A)	73	77
Nesigurnost K	dB(A)	2,6	2,6
Razina zvučne snage L_{WA}	dB(A)	87	90
zajamčena razina zvučne snage $L_{WA,d}$	dB(A)	90	93

Pridržano pravo na tehničke izmjene.

Sadržaj

Aplikacija KÄRCHER Home & Garden 144
Opšte napomene 144
Sigurnosni uređaji 144
Simboli na uređaju 145
Zaštita životne sredine 145
Namenska upotreba 145
Pribor i rezervni delovi 145
Obim isporuke 145
Pregled uređaja 145
Montaža 145
Puštanje u pogon 146
Rad 146
Transport 148
Skladištenje 148
Nega i održavanje 148
Pomoć u slučaju smetnji 149
Garancija 149
EU izjava o usklađenosti 149
Tehnički podaci 150

Aplikacija KÄRCHER Home & Garden

Sa KÄRCHER Home & Garden aplikacijom, imate koristi od sledećih prednosti prilikom korišćenja uređaja:

- Preporuke za primenu i stručno znanje
- Informacije o proizvodu, pregled pribora i uputstva za upotrebu
- Pomoć i kontakt sa servisom
- Onlajn prodavnica – ekskluzivne ponude i još mnogo toga

Skenirajte kôd na ambalaži ili preuzmite aplikaciju KÄRCHER Home & Garden iz App Store-a i jednostavno registrujte svoj proizvod.

Opšte napomene



Pre prve upotrebe, pročitajte originalna uputstva za upotrebu i priložene bezbednosne instrukcije. Postupajte u skladu sa tim.
Sačuvajte obe knjižice za buduću upotrebu ili sledeće vlasnike.

Sigurnosni uređaji

⚠ *UPOZORENJE*

Opasnost od povreda!
Ozbiljne povrede zbog nedostajućih, izmenjenih ili neefikasnih sigurnosnih uređaja.
Nemojte zaobilaziti ili uklanjati sigurnosne uređaje i nemojte ih deaktivirati. Sigurnosni uređaji služe za vašu zaštitu.

Prekidač uređaja

Prekidač uređaja sprečava slučajno pokretanje uređaja.

Dugme za blokadu poluge za izvlačenje

Dugme za blokadu blokira polugu za izvlačenje i sprečava nenamerno pokretanje uređaja.

Funkcija automatskog zaustavljanja

Kada se otpusti poluga za izvlačenje, presostat isključuje visokopritisnu pumpu i zaustavlja se mlaz pod visokim pritiskom. Ukoliko se povuče poluga za izvlačenje, pumpa se ponovo uključuje.

Zaštitni prekidač motora

Ako je potrošnja struje previsoka, zaštitni prekidač motora isključuje uređaj.

Simboli na uređaju



Mlaz visokog pritiska ne usmeravati na ljude, životinje, aktivnu električnu opremu ili na sam uređaj.
Uređaj zaštititi od mraza.



Uređaj ne sme da se priključi neposredno na vodovodnu mrežu.

Zaštita životne sredine



Ambalaža može da se reciklira. Pakovanja odložite u otpad u skladu sa ekološkim propisima.



Električni i elektronski uređaji sadrže dragocene materijale koji se mogu reciklirati, a često i komponente kao što su baterije, akumulatori ili ulje, koje, u slučaju pogrešnog rukovanja ili pogrešnog odlaganja, mogu da predstavljaju potencijalnu opasnost po zdravlje ljudi i životnu sredinu. Međutim, ovi sastavni delovi su neophodni za pravilan rad uređaja. Uređaji označeni ovim simbolom ne smeju da se odlažu u kućni otpad.

Radovi na čišćenju, pri kojima nastaje otpadna voda koja sadrži ulje, npr. pranje motora ili pranje donjeg dela vozila, smeju da se vrše samo na mestima za pranje sa separatorom ulja.

Radovi sa deterdžentima smeju da se obavljaju samo na radnim površinama koje ne propuštaju tečnost sa priključkom na kanalizaciju za otpadnu vodu. Deterdženti ne smeju da dospeju u vodotokove ili zemljište.

Uzimanje vode iz javnih vodotokova u pojedinim zemljama nije dozvoljeno.

Napomene o sastojcima (REACH)
Aktuelne informacije o sastojcima možete pronaći na: *www.kaercher.de/REACH*

Namenska upotreba

Visokopritisni čistač koristite isključivo za privatna domaćinstva.
Visokopritisni čistač je namenjen za čišćenje mašina, vozila, građevina, alata, fasada, terasa, baštenskih uređaja itd. vodenim mlazom pod visokim pritiskom.

Pribor i rezervni delovi

Koristite samo originalni pribor i originalne rezervne delove pošto oni garantuju bezbedan rad i rad bez smetnji na uređaju.
Informacije o priboru i rezervnim delovima možete pronaći na *www.kaercher.com*.

Obim isporuke

Obim isporuke uređaja je prikazan na pakovanju. Prilikom otpakivanja proverite da li je sadržaj potpun. Ukoliko nedostaje pribor ili u slučaju štete nastale prilikom transporta obavestite vašeg distributera.

Pregled uređaja

Slike, pogledajte strane sa grafikonima
Slike kao primjer, detalji mogu da odstupaju
Slika A

(1) Glava mlaznice
(2) Cev za prskanje
(3) Pištolj visokog pritiska
(4) Taster za otpuštanje visokopritisnog creva
(5) Okidač
(6) Taster za blokadu poluge za izvlačenje
(7) Visokopritisno crevo
(8) Držač visokopritisnog pištolja
(9) Doboš za namotavanje visokopritisnog creva
(10) Ručica motalice
(11) Prekidač uređaja
(12) Točak
(13) Teleskopska drška
(14) Taster za otpuštanje teleskopske ručke
(15) Držač mrežnog kabla
(16) Napojni kabl
(17) Strujni utikač
(18) Natpisna pločica
(19) Ručka za nošenje
(20) * Baštensko crevo
(21) Spojnica za priključak za vodu
(22) ** KÄRCHER usisno crevo
(23) Sito
(24) Priključak za vodu
(25) Boca deterdženta
(26) Mlaznica za penu
(27) Držač cevi za prskanje
(28) Taster za otpuštanje mlaznice za penu
(29) Poluga za doziranje pene

* dodatno potrebno
** opciono dostupno:

Montaža

Slike vidi na stranici sa grafikama.
Pre puštanja u pogon, na uređaj montirajte nepričvršćene priložene delove.

Montaža teleskopske ručke

1. Utaknite teleskopsku ručku sve dok ne uđe na svoje mesto.
   Slika B

Montaža držača cevi za prskanje

1. Montaža držača cevi za prskanje:
   a Umetnite držač cevi za prskaje u otvore na uređaju i
   b pritiskajte nadole, sve dok čujno ne ulegne.
   Slika C

Montaža držača visokopritisnog pištolja

1. Ugradnja držača pištolja pod visokim pritiskom:
   a Umetnite držač visokopritisnog pištolja u otvore na uređaju i
   b pritiskajte nadole, sve dok ne ulegne.
   Slika D

Montaža držača kabla za napajanje

1. Montaža držača kabla za napajanje:
   a Umetnite držač kabla za napajanje u otvore na uređaju i
   b preklopite na uređaj tako da uđe na svoje mesto.
   Slika E

Montaža spojnice za priključak za vodu

1. Spojnicu za priključak za vodu pričvrstite na priključak za vodu uređaja.
   Slika F

Montaža mlaznice za penu na uređaj

1. Mlaznicu za penu pričvrstite zavrtnjima na bocu za deterdžent.
   Slika G
2. Uklopite mlaznicu za penu na uređaj.
3. Radi demontaže pritisnite dugme za otpuštanje mlaznice za penu i povucite mlaznicu za penu na uređaju.

Puštanje u pogon

1. Uređaj odložite na vodoravnu površinu.

PAŽNJA

Opasnost od oštećenja prilikom rada sa odmotanim visokopritisnim crevom

Oštećenja na visokopritisnom crevu

Odmotajte do kraja visokopritisno crevo i položite ga bez čvorova, petlji i uvijanja pre upotrebe uređaja.

2. Povucite visokopritisno crevo da biste ga u potpunosti odmotali sa bubnja za crevo.
3. Visokopritisno crevo razvijte bez čvorova, zapetljavanja i uvrtanja.
4. Montirajte visokopritisno crevo na visokopritisnu ručnu prskalicu.
   a Poravnajte visokopritisno crevo i
   b utaknite ga u visokopritisnu ručnu prskalicu, dok čujno ne nalegne.
   Slika H
5. Povlačenjem creva visokog pritiska proverite da li je spoj bezbedan.
6. Potpuno odmotajte mrežni kabl.
   Slika I
7. Strujni utikač utaknite u strujnu utičnicu.

Uspostavljanje vodosnabdevanja

PAŽNJA

Opasnost od oštećenja zbog prljave vode!

Zaprljanja u vodi omogu da oštete visokopritisnu pumpu i dodatnu opremu.

Uređaj koristite samo sa čistom svežom vodom bez nečistoća ili aditiva.

Nikada nemojte koristite kontaminiranu, otpadnu ili slanu vodu.

Kärcher preporučuje upotrebu opcionog Kärcher filtera za vodu.

1. Proverite da li su pritisak, temperatura i količina dovedene vode u skladu sa zahtevima, pogledajte *Tehnički podaci*.

Napomena

Obratite pažnju na propise preduzeća za vodosnabdevanje.

Priključak na vodovod

PAŽNJA

PAŽNJA Opasnost od oštećenja prilikom korišćenja spojnica creva od mesinga sa AquaStop funkcijom drugih ponuđača.

Oštećenja na visokopritisnoj pumpi.

Koristite samo spojnice creva sa/bez AquaStop funkcije kompanije Kärcher, spojnice creva bez AquaStop funkcije ili spojnice creva od plastike sa AquaStop funkcijom drugih proizvođača.

1. Baštensko crevo utaknite na spojnicu za crevo za vodu.

Napomena

Ojačano pletivom, prečnika najmanje 1/2 cola (13 mm), dužine najmanje 7,5 m, sa običnom brzom spojnicom

   Slika J
2. Baštensko crevo priključite na vodovod.
3. Do kraja otvorite slavinu za vodu.

Usisavanje vode iz rezervoara

Ovaj uređaj je opremljen KÄRCHER usisnim crevom za usisavanje vode iz na primer iz buradi za kišnicu ili stajaćih voda (maksimalnu usisnu visinu proveriti na *Tehnički podaci*).

1. Odvrnite spojnicu na priključku za vodu.
2. Usisno crevo napunite vodom.
3. Usisno crevo pričvrstite na priključak za vodu na uređaju i zakačite ga na neki izvor vode.

Odzračivanje uređaja

Napomena

Kako biste odzračili uređaj, nemojte postavljati cev za prskanje niti mlaznicu za penu na visokopritisnu prskalicu.

1. Uključite uređaj okretanjem prekidača uređaja u položaj "I".
   Kako biste isključili uređaj, okrenite prekidač uređaja u položaj „0“.
   Slika K
2. Otključajte polugu za izvlačenje.
   Slika L
3. Zatim pritisnite okidač.
   Uređaj se uključuje.
4. Ostavite uređaj da radi maksimalno 2 minuta, dok iz visokopritisne prskalice ne počne da izlazi voda bez mehurića.

Napomena

Ako je mlaznica za penu montirana na uređaj, dodaje se deterdžent.

5. Pustite okidač.
6. Zaključajte polugu za izvlačenje.

Rad

⚠ *OPREZ*

Opasnost od povrede zbog vode koja izlazi pod visokim pritiskom!

Povrede

Visokopritisno crevo odvojite sa visokopritisne ručne prskalice ili uređaja samo ako u sistemu nema pritiska.

PAŽNJA

Opasnost od oštećenja tokom rada na suvo pumpe
Oštećenje pumpe
Isključite uređaj ako se pritisak ne formira u roku od 2 minuta.
Postupite u skladu sa uputstvima u Pomoć u slučaju smetnji.

Podešavanje vrste mlaza

1. Zaključajte polugu za izvlačenje.
2. Cev za prskanje utaknite u visokopritisnu ručnu prskalicu i fiksirajte je okretanjem za 90°.
   Slika M

PAŽNJA

Opasnost od oštećenja prilikom okretanja glave mlaznice tokom rada!
Oštećenje cevi za prskanje
Otpustite polugu za izvlačenje pre okretanja glave mlaznice.
3. Okrenite glavu mlaznice da biste podesili tip mlaznice pogodan za zadatak čišćenja i objekat. Odgovarajući piktogram mora biti okrenut nagore.
   Slika N

Napomena
Osetljivost materijala može da odstupa u zavisnosti od starosti i stanja. Preporuke stoga nisu obavezujuće.

Piktogram	Oblik i pritisak mlaza	Preporučuje se za npr.
	Mlaz deterdženta niskog pritiska	sve površine pogodne za upotrebu sredstava za čišćenje
	Široki ravni mlaz srednjeg pritiska	putnička vozila / motocikli, bicikli, površine prekrivene ciglom, omalterisani zidovi, drvene površine, nameštaj od plastike/ratana
	Uski ravni mlaz pod visokim pritiskom	kamene pločice, asfalt, metalne površine, baštenski pribor (kolica, lopate itd)
	Rotacioni mlaz pod najvišim pritiskom	posebno tvrdokorna prljavština, kamene pločice, asfalt, metalne površine, baštenski pribor (kolica, lopate itd)

Rad sa deterdžentom

⚠ *OPASNOST*

Opasnost po zdravlje zbog deterdženta!
Ozbiljno oštećenje zdravlja
Pri korišćenju sredstava za čišćenje pridržavajte se bezbednosnog lista proizvođača sredstva za čišćenje.
Nosite propisanu ličnu zaštitnu opremu.

PAŽNJA

Opasnost od oštećenja usled neodgovarajućeg deterdženta
Materijalna šteta
Upotrebljavajte samo deterdžente koja je odobrio Kärcher i koji su namenjeni za objekte koje treba očistiti.
Obratite pažnju na bezbednosne napomene, preporuke za doziranje i napomene koje su priložene uz deterdžent.
Upotrebljavajte deterdžent ravionalno.

PAŽNJA

Opasnost od oštećenja usled dužeg izlaganja i sušenja sredstava za čišćenje!
Materijalna šteta
Deterdžent nemojte nanositi na vrele površine i obratite pažnju na maksimalno vreme izloženosti.
Nemojte ostavljati da se sredstvo za čišćenje osuši.
Napomena
KÄRCHER deterdženti obezbeđuju neometan, efikasan rad. Molimo vas da se posavetujete ili zatražite naše informativne listove za deterdžente.
1. Deterdžent se može pomešati ili naneti sa mlaznicom za penu.
   Mešanje
   a Montirajte mlaznicu za penu na uređaj. Položaj ručice za doziranje pene nije važan.
   b Podesite mlaz deterdženta na glavi mlaznice, pogledajte *Podešavanje vrste mlaza*. Tokom rada se deterdžent meša sa mlazom vode.
   Korišćenje mlaznice za penu
   a Demontirajte mlaznicu za penu na uređaju i montirajte je na cev za prskanje umesto na visokopritisnu prskalicu. Podesite željenu količinu pene pomoću ručice za doziranje pene.
2. Otključajte polugu za izvlačenje.
3. Rukujte ručicom za okidanje i štedljivo prskajte sredstvo za čišćenje po suvim površinama.
4. Pustite da deterdžent deluje (ne sušite ga).
5. Rastvorenu nečistoću isperite mlazom odgovarajuće jačine, pogledajte *Rad bez sredstva za čišćenje*.

Rad bez sredstva za čišćenje

PAŽNJA

Opasnost od oštećenja zbog nedovoljnog razmaka između greda ili neodgovarajućeg tipa grede!
Oštećenje lakiranih odnosno osetljivih površina.
Prilikom čišćenja lakiranih površina održavajte odstojanje u odnosu na mlaz od najmanje 30 cm.
Automobilske gume, lak i osetljive površine kao što je drvo nemojte čistite rotirajućim mlazom.
1. Podesite tip mlaza pogodan za zadatak čišćenja i objekat, pogledajte *Podešavanje vrste mlaza*.
2. Otključajte polugu za izvlačenje.
3. Pritisnite polugu za izvlačenje i izvršite postupak čišćenja.

Prekid rada

1. Pustite okidač.
   Uređaj se zaustavlja. U sistemu se zadržava visoki pritisak.
2. Zaključajte polugu za izvlačenje.
3. Postavite visokopritisnu prskalicu u držač.
4. Isključite uređaj u slučaju pauzi u radu dužih od 5 minuta.

Završetak rada

⚠ *OPREZ*

Opasnost od povrede zbog vode koja izlazi pod visokim pritiskom!
Povrede

Visokopritisno crevo odvojite sa visokopritisne ručne prskalice ili uređaja samo ako u sistemu nema pritiska.

PAŽNJA

Rizik od oštećenja usled mraza!

Materijalna šteta

Potpuno ispraznite vodu iz uređaja i dodatne opreme. Zaštitite uređaj i dodatnu opremu od mraza.

1. Pustite okidač.
2. Zaključajte polugu za izvlačenje.
3. Zatvorite slavinu za vodu.
4. Uređaj odvojite sa snabdevanja vodom.
5. Otključajte polugu za izvlačenje.
6. Pritiskajte polugu za izvlačenje maksimalno 1 minut, sve dok ne prestane da izlazi voda.
   Eliminiše se pritisak koji je preostao u sistemu.
   Voda se pumpa iz uređaja da bi se sprečila oštećenja izazvana mrazom.
7. Pustite okidač.
8. Zaključajte polugu za izvlačenje.
9. Isključite uređaj.
10. Mrežni utikač izvući iz utičnice.
11. Demontirajte pribor, ispraznite ga i odložite na uređaj, pogledajte *Čuvanje uređaja*.

Transport

⚠ *OPREZ*

Opasnost od povreda i opasnost od oštećenja zbog težine uređaja!

Povrede i oštećenja.

Prilikom transporta i skladištenja obratiti pažnju na težinu uređaja.

PAŽNJA

Opasnost od oštećenja zbog prosipanja deterdženta!

Materijalna šteta

Uvek transportujte i čuvajte bočicu deterdženta sa montiranom mlaznicom za penu u uspravnom položaju, a ne ležeći.

Transport uređaja

Vuča /guranje uređaja

1. Otključajte teleskopsku ručku i povucite je nagore dok se ne uklopi na svoje mesto.
   Slika O
2. Nagnite uređaj na točkove i povucite ili gurnite ga.

Nošenje uređaja

3. Otključajte teleskopsku ručku i gurnite je zajedno.
4. Uređaj podižite i nosite hvatajući ga za ručku za nošenje.

Transport uređaja u vozilu

5. Zaštite uređaj od klizanja i prevrtanja.

Skladištenje

⚠ *OPREZ*

Opasnost od povreda i opasnost od oštećenja zbog težine uređaja!

Povrede i oštećenja.

Prilikom transporta i skladištenja obratiti pažnju na težinu uređaja.

PAŽNJA

Opasnost od oštećenja zbog prosipanja deterdženta!

Materijalna šteta

Uvek transportujte i čuvajte bočicu deterdženta sa montiranom mlaznicom za penu u uspravnom položaju, a ne ležeći.

Čuvanje uređaja

⚠ *OPREZ*

Opasnost od povrede zbog vode koja izlazi pod visokim pritiskom!

Povrede

Visokopritisno crevo odvojite sa visokopritisne ručne prskalice ili uređaja samo ako u sistemu nema pritiska.

1. Zaustavite operaciju, pogledajte *Završetak rada*.
2. Odvojite cev za prskanje sa visokopritisne prskalice.
3. Postavite ili pričvrstite cev za prskanje u držač cevi.
4. Pritisnite taster za otpuštanje visokopritisnog creva i odvojite visokopritisno crevo na visokopritisnoj ručnoj prskalici.
5. Pustite neka voda izađe iz visokopritisne prskalice.
6. Postavite visokopritisnu prskalicu u držač.

PAŽNJA

Opasnost od oštećenja ako je uređaj usmeren pod pogrešnim uglom!

Oštećenja na visokopritisnom crevu

Okrenite kolut creva pod visokim pritiskom samo u naznačenom smeru.

7. Okrećite ručicu u smeru kazaljke na satu da biste odmotali visokopritisno crevo.
   Slika P
8. Stavite kabl za napajanje na držač kabla za napajanje.
   Slika Q

Pre dužeg skladištenja obratite pažnju na dodatne napomene, pogledajte *Nega i održavanje*.

Zaštita od smrzavanja

PAŽNJA

Rizik od oštećenja usled mraza!

Materijalna šteta

Potpuno ispraznite vodu iz uređaja i dodatne opreme. Zaštitite uređaj i dodatnu opremu od mraza.

1. Ispumpajte vodu iz uređaja, pogledajte *Završetak rada*.
2. Demontirajte pribor i pustite neka voda izađe, pogledajte *Čuvanje uređaja*.
3. Spremite pribor na uređaj i odložite u prostoriju zaštićenu od mraza, pogledajte *Čuvanje uređaja*.

Nega i održavanje

⚠ *OPASNOST*

Opasnost po život!

Smrtonosne povrede usled strujnog udara prilikom dodirivanja delova pod naponom.

Nemojte dodirivati delove koji provode napon.

Isključite uređaj.

Izvucite mrežni utikač iz mrežne utičnice.

Uređaj ne zahteva održavanje, tj. Uređaj ne zahteva redovno održavanje.

Čišćenje sita u priključku za vodu

PAŽNJA

Opasnost od oštećenja usled nedostajućeg ili oštećenog sita!

Oštećenja na visokopritisnoj pumpi

Nikada nemojte rukovati uređajem bez sita.

Nemojte čistiti sito tvrdim, oštrim predmetima.

Po potrebi očistite sito na priključku za vodu.

1. Odvrnite spojnicu na priključku za vodu.
2. Izvucite sito.
   Slika R
3. Sito očistite pod mlazom vode.
4. Sito postavite na priključak za vodu.

Pomoć u slučaju smetnji

Smetnje obično imaju jednostavne uzroke koje možete samostalno da otklonite uz pomoć sledećeg pregleda. U slučaju da imate nedoumice ili smetnje koje nisu ovde navedene, obratite se ovlašćenoj servisnoj službi.

⚠ *OPASNOST*

Opasnost po život!

Smrtonosne povrede usled strujnog udara prilikom dodirivanja delova pod naponom.

Nemojte dodirivati delove koji provode napon.

Isključite uređaj.

Izvucite mrežni utikač iz mrežne utičnice.

Uređaj ne radi

Napajanje naponom je prekinuto.

1. Proverite da li je mrežni utikač priključen.
2. Uključite uređaj.
3. Otključajte i pritisnite polugu za izvlačenje. Uređaj se pokreće, u suprotnom:
4. Proverite da li napon koji je naznačen na natpisnoj pločici odgovara naponu izvora struje.
5. Izvucite mrežni utikač iz utičnice i proverite da li je kabl oštećen. U slučaju oštećenja, mrežni kabl bez odlaganja zamenite preko ovlašćene servisne službe.

Prekidač za zaštitu motora je aktivan.

1. Ako je motor preopterećen, zaštitni prekidač motora isključuje uređaj.
2. Isključite uređaj.
3. Ostavite uređaj da se hladi jedan sat.
4. Uključite uređaj i pustite ga u rad. Ukoliko se smetnja javlja više puta, uređaj treba da proveri servisna služba.

Sredstvo za čišćenje se ne usisava

Podešen je neodgovarajući tip mlaza.

1. Okrenite glavu mlaznice u položaj "mlaz deterdženta".

Mlaznica za penu sa bocom deterdženta nije montirana na uređaj.

1. Montirajte mlaznicu za penu sa napunjenom bocom deterdženta na uređaj.

Boca deterdženta je prazna.

1. Montirajte punu bocu deterdženta.

Ne podiže se pritisak u uređaju

Neodgovarajući tip mlaza je podešen na glavi mlaznice.

1. Podesite tip mlaza sa mlazom pod visokim pritiskom.

Dovod vode je nedovoljan.

1. Do kraja otvorite slavinu za vodu.
2. Proverite da li je protočna količina dovoda vode dovoljna.
3. Položite baštensko crevo bez savijanja.
4. Uverite se da nije prekoračena maksimalna usisna visina.

Sito na priključku za vodu je zaprljano.

1. Očistite sito na priključku za vodu.

U uređaju ima vazduha.

1. Odzračite uređaj.

Velike oscilacije pritiska

Mlaznica na glavi je zaprljana.

1. Očistite mlaznicu iglom i isperite je sa prednje strane.

Količina ulazne vode je suviše niska.

1. Do kraja otvorite slavinu za vodu.
2. Položite baštensko crevo bez savijanja.
3. Očistite sito na priključku za vodu.
4. Proverite količinu ulazne vode i po potrebi je povećajte.

Uređaj nezaptiven

Manja nezaptivenost uređaja je tehnički uslovljena.

1. U slučaju većeg propuštanja, obratite se ovlašćenoj servisnoj službi.

Garancija

U svakoj zemlji važe uslovi garancije koje je izdala naša nadležna distributivna organizacija. Sve smetnje na vašem uređaju ćemo otkloniti besplatno u okviru garantnog roka, ukoliko je uzrok smetnje greška u materijalu ili greška u proizvodnji. U slučaju koji podleže garanciji obratite se sa dokazom o kupovini vašem prodavcu ili najbližoj ovlašćenoj lokaciji servisne službe. (Adresu vidi na poleđini)

Dodatne informacije o garanciji (ako postoje) možete pronaći u servisnom delu vaše lokalne Kärcher internet stranice pod opcijom „Preuzimanja“.

EU izjava o usklađenosti

Ovim izjavljujemo da je proizvod naveden u nastavku u skladu sa relevantnim odredbama navedenih direktiva i uredbi. U slučaju izmene proizvoda bez naše saglasnosti, ova izjava gubi validnost. Isključivu odgovornost za izdavanje ove izjave o usaglašenosti snosi proizvođač.

Proizvod: Visokopritisni čistač
Tip: K 4 Comfort Premium,
K 5 Comfort Premium,
K 6 Comfort Premium

Direktive i uredbe

2000/14/EZ
2006/42/EZ (+2009/127/EZ)
2011/65/EU
2014/30/EU
2009/125/EZ

Primenjena(e) odredba(e)

(EU) 2019/1781

Primenjene harmonizovane norme

EN 60335-1
EN 60335-2-79
EN 62233: 2008
EN 55014-1: 2017 + A11: 2020
EN 55014-2: 1997 + A1: 2001 + A2: 2008
EN 61000-3-2: 2014
EN 61000-3-3: 2013
EN IEC 63000: 2018

Primenjeni postupak ocenjivanja usklađenosti

2000/14/EZ: Prilog V

Nivo zvučne snage dB(A)

K 4 Comfort Premium
Izmereno: 85
Garantovano: 88
K 5 Comfort Premium
Izmereno: 87
Garantovano: 90
K 5 Comfort Premium (GB),
K 6 Comfort Premium
Izmereno: 90
Garantovano: 93

Naziv i adresa

Lice ovlašćeno za dokumentaciju:
S. Reiser
Alfred Kärcher SE & Co. KG
Alfred-Kärcher-Str. 28 - 40
71364 Winnenden (Nemačka)
Tel.: +49 7195 14-0

Faks: +49 7195 14-2212



H. Jenner
Chairman of the Board of Management



S. Reiser
Manager Regulatory Affairs & Certification

Winnenden, 2025/09/01
Potpisnici deluju po nalogu i uz punomoć upravnog odbora.
Alfred Kärcher SE & Co. KG
Alfred-Kärcher-Str. 28 - 40
71364 Winnenden (Germany)
Tel.: +49 7195 14-0
Faks: +49 7195 14-2212

Tehnički podaci

		K 5 Comfort Premium	K 6 Comfort Premium
Električni priključak			
Napon	V	230	230-240
Faza	~	1	1
Frekvencija	Hz	50	50
Potrošnja struje	A	9,1	9,6
Vrsta zaštite		IPX5	IPX5
Klasa zaštite		I	I
Strujni osigurač (inertan)	A	10	10
Priključak za vodu			
Dovodni pritisak (maks.)	MPa	1,2	1,2
Dovodna temperatura (maks.)	°C	40	40
Dovodna količina (min.)	l/min	9	9
Usisna visina (maks.)	m	0,5	0,5
Podaci o snazi uređaja			
Radni pritisak	MPa	12	12,5
Maks. dozvoljeni pritisak	MPa	14,5	16
Protočna količina, voda	l/min	7,5	7,5
Protočna količina, sredstvo za čišćenje	l/min	0,3	0,3
Povratna udarna sila visokopritisne ručne prskalice	N	17	17
Dimenzije i težine			
Tipična radna težina	kg	16,3	16,8
Dužina	mm	417	417
Širina	mm	346	346
Visina	mm	668	668
Utvrđene vrednosti prema EN 60335-2-79			
Vrednost vibracije na šaci i ruci a_{hv}	m/s^2	1,2	1,1
Nepouzdanost K	m/s^2	0,6	0,6
Nivo zvučnog pritiska L_{pA}	dB(A)	73	77
Nepouzdanost K	dB(A)	2,6	2,6
Nivo zvučne snage L_{WA}	dB(A)	87	90
garantovani nivo zvučne buke $L_{WA,d}$	dB(A)	90	93

Zadržano pravo na tehničke promene.

Περιεχόμενα

KÄRCHER Home & Garden App 150
Γενικές υποδείξεις 150
Διατάξεις ασφαλείας 150
Σύμβολα επάνω στη συσκευή 151
Προστασία του περιβάλλοντος 151
Ενδεδειγμένη χρήση 151
Παρελκόμενα και ανταλλακτικά 151
Παραδοτέος εξοπλισμός 151
Παρουσίαση συσκευής 151
Συναρμολόγηση 152
Έναρξη χρήσης 152
Λειτουργία 153
Μεταφορά 154
Αποθήκευση 154
Φροντίδα και συντήρηση 155
Αντιμετώπιση βλαβών 155
Εγγύηση 156
Δήλωση συμμόρφωσης ΕΕ 156
Τεχνικά στοιχεία 156

KÄRCHER Home & Garden App

Με την εφαρμογή KÄRCHER Home & Garden, μπορείτε κατά τη χρήση της συσκευής σας να επωφεληθείτε από τα ακόλουθα πλεονεκτήματα:

- Συμβουλές εφαρμογής & γνώσεις ειδικών
- Πληροφορίες προϊόντος, επισκόπηση αξεσουάρ και εγχειρίδια λειτουργίας
- Επικοινωνία υποστήριξης και εξυπηρέτησης
- Ηλεκτρονικό κατάστημα - Αποκλειστικές προσφορές και πολλά άλλα

Σαρώστε τον κωδικό στη συσκευασία ή κατεβάστε την εφαρμογή KÄRCHER Home & Garden από το κατάστημα εφαρμογών και καταχωρήστε το προϊόν σας με ευκολία.

Γενικές υποδείξεις



Πριν από την πρώτη χρήση της συσκευής, διαβάστε αυτές τις γνήσιες οδηγίες χρήσης καθώς και τις συνοδευτικές υποδείξεις ασφαλείας. Εφαρμόζετε αυτές τις οδηγίες.
Φυλάξτε τα δύο βιβλιαράκια για μεταγενέστερη χρήση ή για τον επόμενο ιδιοκτήτη.

Διατάξεις ασφαλείας

⚠ *ΠΡΟΕΙΔΟΠΟΙΗΣΗ*

Κίνδυνος τραυματισμού!

Σοβαροί τραυματισμοί λόγω ελλιπών, τροποποιημένων ή ανενεργών διατάξεων ασφαλείας.
Μην παρακάμπτετε και μην αφαιρείτε τις διατάξεις ασφαλείας και μην τις νεκρώνετε. Τα συστήματα ασφαλείας χρησιμεύουν για την προστασία σας.

Διακόπτης συσκευής

Ο διακόπτης της συσκευής αποτρέπει την ακούσια ενεργοποίηση της συσκευής.

Κουμπί ασφάλισης σκανδάλης

Το κουμπί ασφάλισης μπλοκάρει τη σκανδάλη και αποτρέπει την ακούσια ενεργοποίηση του μηχανήματος.

Λειτουργία Auto-Stop (αυτόματο σταμάτημα)

Όταν αφήνετε ελεύθερη τη σκανδάλη, ο πρεσοστάτης απενεργοποιεί την αντλία υψηλής πίεσης και η δέσμη υψηλής πίεσης σταματά. Αν τραβήξετε τη σκανδάλη, η αντλία υψηλής πίεσης ενεργοποιείται.

Διακόπτης προστασίας κινητήρα

Εάν υπάρξει υπέρβαση της κατανάλωσης ρεύματος, ο διακόπτης προστασίας του κινητήρα απενεργοποιεί το μηχάνημα.

Σύμβολα επάνω στη συσκευή



Η ριπή υψηλής πίεσης δεν πρέπει να κατευθύνεται πάνω σε ανθρώπους, ζώα, ενεργοποιημένο ηλεκτρικό εξοπλισμό ή την ίδια τη συσκευή.
Προστατέψτε τη συσκευή από τον παγετό.



Η συσκευή δεν επιτρέπεται να συνδέεται άμεσα στο δημόσιο δίκτυο πόσιμου νερού.

Προστασία του περιβάλλοντος



Τα υλικά συσκευασίας είναι ανακυκλώσιμα. Ανακυκλώνετε τις συσκευασίες με περιβαλλοντικά ορθό τρόπο.



Οι ηλεκτρικές και ηλεκτρονικές συσκευές περιέχουν πολύτιμα ανακυκλώσιμα υλικά και, συχνά, επίσης εξαρτήματα όπως μπαταρίες απλές, επαναφορτιζόμενες ή λάδια, που σε περίπτωση λανθασμένης χρήσης ή απόρριψης μπορούν να θέσουν σε κίνδυνο την ανθρώπινη υγεία και το περιβάλλον. Ωστόσο, αυτά τα συστατικά είναι απαραίτητα για τη σωστή λειτουργία της συσκευής. Οι συσκευές που φέρουν αυτό το σύμβολο δεν επιτρέπεται να απορρίπτονται μαζί με τα οικιακά απορρίμματα.

Εργασίες καθαρισμού που παράγουν ελαιούχα υγρά απόβλητα, π.χ. πλύση κινητήρων ή της κάτω πλευράς οχημάτων, μπορούν να εκτελούνται μόνο σε θέσεις πλυντηρίου που είναι εξοπλισμένες με διαχωριστή λαδιού.

Οι εργασίες με απορρυπαντικό μπορούν να εκτελούνται μόνο σε υδατοστεγείς επιφάνειες εργασίας με σύνδεση στο σύστημα απορροής ακάθαρτου νερού. Το απορρυπαντικό δεν πρέπει να καταλήγει στα υπόγεια ύδατα ή στο έδαφος.

Η λήψη νερού από δημόσιες πηγές δεν επιτρέπεται σε ορισμένες χώρες.

Υποδείξεις σχετικά με συστατικά (REACH)
Ενημερωμένες πληροφορίες σχετικά με τα συστατικά θα βρείτε στη διεύθυνση: *www.kaercher.de/REACH*

Ενδεδειγμένη χρήση

Χρησιμοποιήστε τη συσκευή καθαρισμού υψηλής πίεσης αποκλειστικά για οικιακή χρήση.
Η συσκευή καθαρισμού υψηλής πίεσης προορίζεται για τον καθαρισμό μηχανημάτων, οχημάτων, οικοδομών, εργαλείων, προσόψεων, βεραντών, μηχανημάτων κήπου κ.λπ. με ριπή νερού υψηλής πίεσης.

Παρελκόμενα και ανταλλακτικά

Χρησιμοποιείτε μόνο γνήσια παρελκόμενα και γνήσια ανταλλακτικά, καθώς αυτά εγγυώνται την ασφαλή και απρόσκοπτη λειτουργία της συσκευής.

Πληροφορίες σχετικά με τα παρελκόμενα και τα ανταλλακτικά θα βρείτε στη διεύθυνση *www.kaercher.com*.

Παραδοτέος εξοπλισμός

Ο παραδοτέος εξοπλισμός της συσκευής απεικονίζεται επάνω στη συσκευασία. Κατά την αφαίρεση από τη συσκευασία ελέγξτε την πληρότητα των περιεχομένων. Σε περίπτωση που λείπουν παρελκόμενα ή έχουν προκληθεί ζημιές κατά τη μεταφορά, ενημερώστε τον προμηθευτή σας.

Παρουσίαση συσκευής

Για τα σχήματα δείτε τις σελίδες εικόνων
Οι απεικονίσεις είναι παραδείγματα, οι λεπτομέρειες μπορεί να διαφέρουν
Εικόνα A

① Κεφαλή ακροφυσίου ρίψης
② Σωλήνας ψεκασμού
③ Πιστόλι υψηλής πίεσης
④ Πλήκτρο αποσύνδεσης λάστιχου υψηλής πίεσης
⑤ Σκανδάλη
⑥ Κουμπί ασφάλισης σκανδάλης
⑦ Λάστιχο υψηλής πίεσης
⑧ Στήριγμα πιστολιού υψηλής πίεσης
⑨ Καρούλι λάστιχου υψηλής πίεσης
⑩ Χειρολαβή μανιβέλας
⑪ Διακόπτης συσκευής
⑫ Τροχός
⑬ Τηλεσκοπική λαβή
⑭ Κουμπί απασφάλισης τηλεσκοπικής λαβής
⑮ Στήριγμα ηλεκτρικού καλωδίου
⑯ Ηλεκτρικό καλώδιο
⑰ Φις ρεύματος
⑱ Πινακίδα τύπου
⑲ Λαβή μεταφοράς
⑳ * Λάστιχο κήπου
㉑ Σύνδεσμος για τη σύνδεση νερού
㉒ ** Λάστιχο αναρρόφησης KÄRCHER
㉓ Σήτα
㉔ Σύνδεση νερού
㉕ Φιάλη καθαριστικού υγρού
㉖ Ακροφύσιο αφρού
㉗ Στήριγμα σωλήνα ψεκασμού
㉘ Κουμπί αποσύνδεσης ακροφυσίου αφρού
㉙ Μοχλός δοσομέτρησης αφρού

*Απαιτείται επιπλέον
** Διατίθεται προαιρετικά

Συναρμολόγηση

Για τα σχήματα δείτε τη σελίδα διαγραμμάτων.
Πριν από την έναρξη χρήσης συναρμολογήστε τα λυμένα παρεχόμενα εξαρτήματα στη συσκευή.

Τοποθέτηση τηλεσκοπικής λαβής

1. Συνδέστε την τηλεσκοπική λαβή στη συσκευή μέχρι να ασφαλίσει με έναν χαρακτηριστικό ήχο.
   Εικόνα B

Τοποθέτηση στηρίγματος σωλήνα ψεκασμού

1. Τοποθέτηση στηρίγματος σωλήνα ψεκασμού:
   a Βάλτε το στήριγμα σωλήνα ψεκασμού στα ανοίγματα της συσκευής και
   b πιέστε προς τα πάνω μέχρι να ακουστεί ο ήχος ασφάλισης.
   Εικόνα C

Τοποθέτηση στηρίγματος πιστολιού υψηλής πίεσης

1. Τοποθετήστε το στήριγμα του πιστολιού υψηλής πίεσης:
   a Συνδέστε το στήριγμα πιστολιού υψηλής πίεσης στα ανοίγματα της συσκευής και
   b πιέστε προς τα κάτω μέχρι να ασφαλίσει.
   Εικόνα D

Τοποθέτηση στηρίγματος ηλεκτρικού καλωδίου

1. Τοποθετήστε το στήριγμα του ηλεκτρικού καλωδίου:
   a Τοποθετήστε το στήριγμα του ηλεκτρικού καλωδίου στα ανοίγματα της συσκευής και
   b πιέστε στη συσκευή μέχρι να ακούσετε το κλικ στη θέση του.
   Εικόνα E

Συναρμολόγηση του συνδέσμου για τη σύνδεση νερού

1. Βιδώστε το σύνδεσμο για τη σύνδεση νερού στη σύνδεση νερού της συσκευής.
   Εικόνα F

Τοποθέτηση ακροφυσίου αφρού στη συσκευή

1. Βιδώστε το ακροφύσιο αφρού στη φιάλη καθαριστικού υγρού.
   Εικόνα G
2. Στερεώστε το ακροφύσιο αφρού στη συσκευή.
3. Για αποσυναρμολόγηση, πιέστε το κουμπί αποσύνδεσης του ακροφυσίου αφρού και βγάλτε αφαιρέστε το ακροφύσιο από τη συσκευή.

Έναρξη χρήσης

1. Τοποθετήστε τη συσκευή πάνω σε μια οριζόντια, επίπεδη επιφάνεια.

ΠΡΟΣΟΧΗ

Κίνδυνος ζημιάς κατά τη λειτουργία με τυλιγμένο ελαστικό σωλήνα υψηλής πίεσης!
Ζημιές στον ελαστικό σωλήνας υψηλής πίεσης
Πριν θέσετε τη συσκευή σε λειτουργία ξετυλίξτε πλήρως τον ελαστικό σωλήνα υψηλής πίεσης και απλώστε τον χωρίς κόμπους, θηλιές ή συστροφές.

2. Τραβήξτε το λάστιχο υψηλής πίεσης για να το ξετυλίξετε εντελώς από το καρούλι.
3. Απλώστε το λάστιχο υψηλής πίεσης χωρίς κόμπους, θηλιές και συστροφές.
4. Συνδέστε το λάστιχο υψηλής πίεσης στο πιστόλι υψηλής πίεσης:
   a Ευθυγραμμίστε το λάστιχο υψηλής πίεσης και
   b συνδέστε το στο πιστόλι υψηλής πίεσης, έτσι ώστε να ακουστεί που ασφαλίζει.
   Εικόνα H
5. Ελέγξτε την ασφαλή σύνδεση τραβώντας από το λάστιχο υψηλής πίεσης.
6. Ξετυλίξτε τελείως το ηλεκτρικό καλώδιο.
   Εικόνα I
7. Συνδέστε το φις σε μια ηλεκτρική πρίζα.

Σύνδεση τροφοδοσίας νερού

ΠΡΟΣΟΧΗ

Κίνδυνος πρόκλησης ζημιάς από ακάθαρτο νερό!
Οι ακαθαρσίες στο νερό μπορούν να προκαλέσουν ζημιές στην αντλία υψηλής πίεσης και στα παρελκόμενα.
Λειτουργείτε το μηχάνημα μόνο με καθαρό γλυκό νερό χωρίς ρύπους ή πρόσθετα.
Ποτέ μην χρησιμοποιείτε ακάθαρτο νερό, λύματα ή θαλασσινό νερό.
Η Kärcher συνιστά τη χρήση ενός προαιρετικού φίλτρου νερού Kärcher.

1. Ελέγξτε αν τηρούνται οι απαιτήσεις για την πίεση, τη θερμοκρασία και την ποσότητα του εισεχόμενου νερού, βλ. *Τεχνικά στοιχεία*.

Υπόδειξη
Τηρείτε τους κανονισμούς της εταιρείας υδροδότησης.

Σύνδεση σε σωλήνα νερού

ΠΡΟΣΟΧΗ

Κίνδυνος ζημιάς κατά τη χρήση μπρούτζινων συνδέσμων ελαστικών σωλήνων με λειτουργία AquaStop άλλων κατασκευαστών.
Ζημιές στην αντλία υψηλής πίεσης.
Χρησιμοποιείτε μόνο συνδέσμους ελαστικών σωλήνων με/χωρίς λειτουργία AquaStop της Kärcher, συνδέσμους ελαστικών σωλήνων χωρίς λειτουργία AquaStop ή πλαστικούς συνδέσμους ελαστικών σωλήνων με λειτουργία AquaStop από άλλους προμηθευτές.

1. Εισαγάγετε το λάστιχο κήπου στο σύνδεσμο για τη σύνδεση νερού.

Υπόδειξη
Απαιτείται λάστιχο κήπου ενισχυμένο με ύφανση, διάμετρος τουλάχιστον 1/2 ίντσα (13 mm), μήκος τουλάχιστον 7,5 m, με συνήθη ταχυσύνδεσμο του εμπορίου)
   Εικόνα J
2. Συνδέστε το λάστιχο κήπου στον σωλήνα νερού.
3. Ανοίξτε εντελώς τη βρύση.

Αναρρόφηση νερού από δοχεία

Αυτή η συσκευή μαζί με το λάστιχο αναρρόφησης KÄRCHER προορίζεται για την αναρρόφηση νερού π.χ. από κάδους συλλογής ομβρίων ή μικρές λίμνες (μέγιστο ύψος αναρρόφησης βλέπε *Τεχνικά στοιχεία*).

1. Βιδώστε τον σύνδεσμο στη σύνδεση νερού.
2. Γεμίστε το λάστιχο αναρρόφησης KÄRCHER με νερό.
3. Βιδώστε το λάστιχο αναρρόφησης KÄRCHER στην υποδοχή νερού της συσκευής και αναρτήστε τον σε μια πηγή νερού.

Εξαέρωση συσκευής

Υπόδειξη

Για την εξαέρωση της συσκευής, μην τοποθετείτε ούτε τον σωλήνα ψεκασμού ούτε το ακροφύσιο αφρού στο πιστόλι υψηλής πίεσης.

1. Ενεργοποιήστε τη συσκευή γυρίζοντας το διακόπτη της στη θέση "I".
   Για να απενεργοποιήσετε τη συσκευή, γυρίστε το διακόπτη της στη θέση "0".
   Εικόνα K
2. Απασφαλίστε τη σκανδάλη.
   Εικόνα L
3. Πατήστε τη σκανδάλη.
   Η συσκευή ενεργοποιείται.
4. Λειτουργήστε τη συσκευή το πολύ για 2 λεπτά, μέχρι το νερό να εξέρχεται χωρίς φυσαλίδες από το πιστόλι υψηλής πίεσης.

Υπόδειξη

Εάν το ακροφύσιο αφρού είναι τοποθετημένο στη συσκευή, προστίθεται υγρό καθαρισμού.

5. Αφήστε τη σκανδάλη.
6. Ασφαλίστε τη σκανδάλη.

Λειτουργία

⚠ *ΠΡΟΣΟΧΗ*

Κίνδυνος τραυματισμού από τη διαφυγή νερού υπό υψηλή πίεση!

Τραυματισμοί

Αποσυνδέστε τον ελαστικό σωλήνα υψηλής πίεσης από το πιστόλι υψηλής πίεσης ή τη συσκευή, μόνο αν στο σύστημα δεν υπάρχει πίεση.

ΠΡΟΣΟΧΗ

Κίνδυνος ζημιάς σε περίπτωση ξηρής λειτουργίας της αντλίας!

Ζημιές στην αντλία

Απενεργοποιήστε τη συσκευή εάν δεν δημιουργηθεί πίεση εντός 2 λεπτών.

Ενεργήστε σύμφωνα με τις οδηγίες στο Αντιμετώπιση βλαβών.

Ρύθμιση τύπου ριπής

1. Ασφαλίστε τη σκανδάλη.
2. Συνδέστε τον σωλήνα ψεκασμού στο πιστόλι υψηλής πίεσης και στερεώστε τον περιστρέφοντάς τον κατά 90°.
   Εικόνα M

ΠΡΟΣΟΧΗ

Κίνδυνος ζημιάς από την περιστροφή της κεφαλής του ακροφυσίου κατά τη λειτουργία!

Ζημιές στον σωλήνα ψεκασμού

Πριν στρέψετε την κεφαλή του ακροφυσίου αφήστε τη σκανδάλη.

3. Περιστρέψτε την κεφαλή του ακροφυσίου για να ρυθμίσετε τον κατάλληλο τύπο ριπής για την εργασία καθαρισμού και το αντικείμενο.
   Το αντίστοιχο εικονόγραμμα πρέπει να δείχνει προς τα πάνω.
   Εικόνα N

Υπόδειξη

Η ευαισθησία των υλικών μπορεί να ποικίλλει σε μεγάλο βαθμό ανάλογα με την ηλικία και την κατάσταση. Επομένως, οι συστάσεις δεν είναι δεσμευτικές.

Εικονόγραμμα	Σχήμα και πίεση ριπής	Συνιστάται για π. χ.
	ριπή καθαριστικού υγρού με χαμηλή πίεση	Όλες οι κατάλληλες επιφάνειες για τη χρήση καθαριστικών υγρών
	Ευρεία λεπτή ριπή με μέτρια πίεση	Αυτοκίνητα/ μοτοσικλέτες, ποδήλατα, επιφάνειες από τούβλα/ψαμμίτες, σοβατισμένοι τοίχοι, έπιπλα από πλαστικό/καλάμια
	Στενή λεπτή ριπή με υψηλή πίεση	Πέτρινα πλακάκια, άσφαλτος, μεταλλικές επιφάνειες, εργαλεία κήπου (καρότσια, φτυάρια κλπ.)
	Περιστροφική ριπή με πολύ υψηλή πίεση	Ιδιαίτερα επίμονη βρωμιά σε πέτρινα πλακάκια, άσφαλτο, μεταλλικές επιφάνειες, εργαλεία κήπου (καρότσια, φτυάρια κλπ.)

Λειτουργία με υγρό καθαρισμού

⚠ *ΚΙΝΔΥΝΟΣ*

Κίνδυνοι για την υγεία από τα υγρά καθαρισμού!

Σοβαρές βλάβες στην υγεία

Τηρείτε το φύλλο στοιχείων ασφαλείας του κατασκευαστή του μέσου καθαρισμού.

Να φοράτε τον προβλεπόμενο ατομικό εξοπλισμό προστασίας.

ΠΡΟΣΟΧΗ

Κίνδυνος ζημιάς από ακατάλληλα καθαριστικά υγρά

Υλικές ζημιές

Χρησιμοποιείτε μόνο καθαριστικά υγρά εγκεκριμένα από την KÄRCHER και κατάλληλα για τα αντικείμενα που πρόκειται να καθαριστούν.

Τηρείτε τις παρεχόμενες υποδείξεις ασφαλείας, τις συστάσεις δοσολογίας και τις οδηγίες για τα υγρά καθαρισμού.

Χρησιμοποιείτε μικρές ποσότητες υγρών καθαρισμού.

ΠΡΟΣΟΧΗ

Κίνδυνος ζημιάς λόγω μεγάλης διάρκειας δράσης και στεγνώματος των μέσω καθαρισμού!

Υλικές ζημιές

Μην χρησιμοποιείτε μέσα καθαρισμού πάνω σε καυτές επιφάνειες και τηρείτε τον μέγιστο χρόνο δράσης.

Μην αφήνετε τα μέσα καθαρισμού να στεγνώσουν.

Υπόδειξη

Τα καθαριστικά υγρά KÄRCHER εγγυώνται απρόσκοπτη και αποτελεσματική εργασία. Για τα καθαριστικά υγρά ζητήστε συμβουλές και προμηθευτείτε τα δικά μας σχετικά ενημερωτικά φυλλάδια.

1. Το καθαριστικό υγρό μπορεί να αναμιχθεί ή να εφαρμοστεί με το ακροφύσιο αφρού.
   Ανάμειξη

a Τοποθετήστε το ακροφύσιο αφρού στη συσκευή. Η θέση του μοχλού δοσομέτρησης αφρού δεν είναι σημαντική.
b Ρυθμίστε τη ριπή καθαριστικού υγρού στην κεφαλή του ακροφυσίου, βλέπε *Ρύθμιση τύπου ριπής*.
Κατά τη λειτουργία το υγρό καθαρισμού προστίθεται στη ριπή νερού.

Χρήση ακροφυσίου αφρού

a Αφαιρέστε το ακροφύσιο αφρού από τη συσκευή και τοποθετήστε το στο πιστόλι υψηλής πίεσης αντί του σωλήνα ψεκασμού.
Χρησιμοποιήστε το μοχλό δοσομέτρησης αφρού για να ρυθμίσετε την επιθυμητή ποσότητα αφρού.

2. Απασφαλίστε τη σκανδάλη.
3. Τραβήξτε τη σκανδάλη και ψεκάστε το καθαριστικό υγρό με φειδώ στις στεγνές επιφάνειες.
4. Αφήστε το καθαριστικό υγρό να δράσει (χωρίς να στεγνώσει).
5. Με μια κατάλληλη ριπή ξεπλύνετε τους διαλυμένους ρύπους, βλέπε *Λειτουργία χωρίς υγρό καθαρισμού*.

Λειτουργία χωρίς υγρό καθαρισμού

ΠΡΟΣΟΧΗ

Κίνδυνος ζημιάς λόγω πολύ μικρής απόστασης ριπής ή ακατάλληλου τύπου ριπής!

Ζημιά σε βαμμένες ή ευαίσθητες επιφάνειες.

Κατά τον καθαρισμό, τηρείτε απόσταση τουλάχιστον 30 cm από τις βαμμένες επιφάνειες.

Με το περιστροφικό ακροφύσιο μην καθαρίζετε ελαστικά αυτοκινήτων, βερνίκι ή ευαίσθητες επιφάνειες όπως ξύλο.

1. Ρυθμίστε το κατάλληλο είδος ριπής για την εργασία καθαρισμού και το αντικείμενο, βλέπε *Ρύθμιση τύπου ριπής*.
2. Απασφαλίστε τη σκανδάλη.
3. Πατήστε τη σκανδάλη και εκτελέστε τη διαδικασία καθαρισμού.

Διακοπή λειτουργίας

1. Αφήστε τη σκανδάλη.
Η συσκευή σταματά. Η υψηλή πίεση στο σύστημα διατηρείται.
2. Ασφαλίστε τη σκανδάλη.
3. Τοποθετήστε το πιστόλι υψηλής πίεσης στο αντίστοιχο στήριγμα.
4. Σε περίπτωση διαλειμμάτων εργασίας πάνω από 5 λεπτά, απενεργοποιήστε τη συσκευή.

Τερματισμός λειτουργίας

⚠ *ΠΡΟΣΟΧΗ*

Κίνδυνος τραυματισμού από τη διαφυγή νερού υπό υψηλή πίεση!

Τραυματισμοί

Αποσυνδέστε τον ελαστικό σωλήνα υψηλής πίεσης από το πιστόλι υψηλής πίεσης ή τη συσκευή, μόνο αν στο σύστημα δεν υπάρχει πίεση.

ΠΡΟΣΟΧΗ

Κίνδυνος ζημιάς λόγω παγετού!

Υλικές ζημιές

Αδειάστε εντελώς το νερό από τη συσκευή και τα εξαρτήματα.

Προστατέψτε τη συσκευή και τα εξαρτήματα από τον παγετό.

1. Αφήστε τη σκανδάλη.
2. Ασφαλίστε τη σκανδάλη.
3. Κλείστε τη βρύση.
4. Αποσυνδέετε τη συσκευή από την τροφοδοσία νερού.
5. Απασφαλίστε τη σκανδάλη.
6. Πιέστε τη σκανδάλη το πολύ 1 λεπτό, μέχρι να μην εξέρχεται πλέον νερό.
Η πίεση που υπάρχει στο σύστημα εκτονώνεται.
Το νερό αντλείται από τη συσκευή για να αποφευχθούν ζημιές από τον παγετό.
7. Αφήστε τη σκανδάλη.
8. Ασφαλίστε τη σκανδάλη.
9. Απενεργοποιήστε τη συσκευή.
10. Αποσυνδέετε το βύσμα δικτύου από την πρίζα δικτύου.
11. Αποσυναρμολογήστε τα παρελκόμενα, αδειάστε τα και τοποθετήστε τα στη συσκευή, βλέπε *Φύλαξη συσκευής*.

Μεταφορά

⚠ *ΠΡΟΣΟΧΗ*

Κίνδυνος τραυματισμού και ζημιάς λόγω του βάρους της συσκευής!

Τραυματισμοί και ζημιές

Κατά τη μεταφορά και αποθήκευση λάβετε υπόψη το βάρος της συσκευής.

ΠΡΟΣΟΧΗ

Κίνδυνος πρόκλησης ζημιών λόγω διαρρεόμενου απορρυπαντικού

Υλικές ζημιές

Να μεταφέρετε και να αποθηκεύετε τη φιάλη απορρυπαντικού πάντα με το ακροφύσιο αφρού τοποθετημένο σε όρθια θέση, όχι ξαπλωμένο.

Μεταφορά της συσκευής

Έλξη /ώθηση συσκευής

1. Απασφαλίστε τη τηλεσκοπική λαβή και τραβήξτε την προς τα πάνω μέχρι να ασφαλίσει.
Εικόνα O
2. Γείρετε τη συσκευή στους τροχούς και τραβήξτε ή σπρώξτε την.

Μεταφορά της συσκευής

3. Απασφαλίστε την τηλεσκοπική λαβή και σπρώξτε την μαζί.
4. Σηκώστε και μεταφέρετε τη συσκευή από την τηλεσκοπική λαβή και τη λαβή μεταφοράς.

Μεταφορά της συσκευής σε όχημα

5. Ασφαλίστε τη συσκευή έναντι ολίσθησης και ανατροπής.

Αποθήκευση

⚠ *ΠΡΟΣΟΧΗ*

Κίνδυνος τραυματισμού και ζημιάς λόγω του βάρους της συσκευής!

Τραυματισμοί και ζημιές

Κατά τη μεταφορά και αποθήκευση λάβετε υπόψη το βάρος της συσκευής.

ΠΡΟΣΟΧΗ

Κίνδυνος πρόκλησης ζημιών λόγω διαρρεόμενου απορρυπαντικού

Υλικές ζημιές

Να μεταφέρετε και να αποθηκεύετε τη φιάλη απορρυπαντικού πάντα με το ακροφύσιο αφρού τοποθετημένο σε όρθια θέση, όχι ξαπλωμένο.

Φύλαξη συσκευής

⚠ ΠΡΟΣΟΧΗ

Κίνδυνος τραυματισμού από τη διαφυγή νερού υπό υψηλή πίεση!

Τραυματισμοί

Αποσυνδέστε τον ελαστικό σωλήνα υψηλής πίεσης από το πιστόλι υψηλής πίεσης ή τη συσκευή, μόνο αν στο σύστημα δεν υπάρχει πίεση.

1. Τερματίστε τη λειτουργία, βλέπε *Τερματισμός λειτουργίας*.
2. Αποσυνδέστε τον σωλήνα ψεκασμού από το πιστόλι υψηλής πίεσης.
3. Τοποθετήστε τον σωλήνα ψεκασμού σε ένα αντίστοιχο στήριγμα ή ασφαλίστε τον στη θέση του.
4. Πιέστε το πλήκτρο αποσύνδεσης και αποσυνδέστε τον ελαστικό σωλήνα υψηλής πίεσης από το πιστόλι.
5. Αδειάστε το νερό από το πιστόλι υψηλής πίεσης.
6. Τοποθετήστε το πιστόλι υψηλής πίεσης στο αντίστοιχο στήριγμα.

ΠΡΟΣΟΧΗ

Κίνδυνος ζημιάς από λανθασμένη φορά τύλιξης!

Ζημιές στο λάστιχο υψηλής πίεσης

Περιστρέφετε το καρούλι του λάστιχου υψηλής πίεσης μόνο προς την καθορισμένη κατεύθυνση.

7. Για να τυλίξετε το λάστιχο υψηλής πίεσης περιστρέψτε τη μανιβέλα δεξιόστροφα.
   Εικόνα P
8. Φυλάξτε το ηλεκτρικό καλώδιο στο αντίστοιχο στήριγμα.
   Εικόνα Q

Για αποθήκευση μεγαλύτερης διάρκειας, λάβετε υπόψη τις επιπλέον υποδείξεις, βλ. *Φροντίδα και συντήρηση*.

Αντιπαγετική προστασία

ΠΡΟΣΟΧΗ

Κίνδυνος ζημιάς λόγω παγετού!

Υλικές ζημιές

Αδειάστε εντελώς το νερό από τη συσκευή και τα εξαρτήματα.

Προστατέψτε τη συσκευή και τα εξαρτήματα από τον παγετό.

1. Αντλήστε το νερό από τη συσκευή, βλέπε *Τερματισμός λειτουργίας*.
2. Αφαιρέστε τα παρελκόμενα και αποστραγγίστε το νερό, βλέπε *Φύλαξη συσκευής*.
3. Αποθηκεύστε τη συσκευή και τα παρελκόμενα σε χώρο χωρίς κίνδυνο παγετού, βλέπε *Φύλαξη συσκευής*.

Φροντίδα και συντήρηση

⚠ ΚΙΝΔΥΝΟΣ

Θανατηφόρος κίνδυνος!

Θανατηφόροι τραυματισμοί λόγω ηλεκτροπληξίας κατά την επαφή με ηλεκτροφόρα μέρη.

Μην αγγίζετε ηλεκτροφόρα εξαρτήματα.

Απενεργοποιήστε τη συσκευή.

Αποσυνδέετε τον ρευματολήπτη από την πρίζα.

Η συσκευή δεν χρειάζεται συντήρηση, δηλαδή δεν είναι απαραίτητο να γίνονται τακτικές εργασίες συντήρησης.

Καθαρισμός φίλτρου στη σύνδεση νερού

ΠΡΟΣΟΧΗ

Κίνδυνος ζημιάς λόγω απόντος ή χαλασμένου φίλτρου!

Ζημιές στην αντλία υψηλής πίεσης

Μην λειτουργείτε τη συσκευή χωρίς φίλτρο.

Μην καθαρίζετε το φίλτρο με σκληρά, μυτερά αντικείμενα.

Αν χρειάζεται, καθαρίζετε το φίλτρο στη σύνδεση νερού.

1. Βιδώστε τον σύνδεσμο στη σύνδεση νερού.
2. Αφαιρέστε το φίλτρο.
   Εικόνα R
3. Καθαρίστε το φίλτρο με τρεχούμενο νερό.
4. Τοποθετήστε το φίλτρο στην υποδοχή νερού.

Αντιμετώπιση βλαβών

Οι βλάβες οφείλονται συχνά σε ασήμαντες αιτίες, τις οποίες μπορείτε να αντιμετωπίσετε μόνοι σας με τη βοήθεια του παρακάτω πίνακα. Σε περίπτωση αμφιβολίας ή σε περίπτωση βλάβης που δεν αναγράφεται εδώ μπορείτε να απευθύνεστε σε εξουσιοδοτημένο κατάστημα.

⚠ ΚΙΝΔΥΝΟΣ

Θανατηφόρος κίνδυνος!

Θανατηφόροι τραυματισμοί λόγω ηλεκτροπληξίας κατά την επαφή με ηλεκτροφόρα μέρη.

Μην αγγίζετε ηλεκτροφόρα εξαρτήματα.

Απενεργοποιήστε τη συσκευή.

Αποσυνδέετε τον ρευματολήπτη από την πρίζα.

Η συσκευή δεν λειτουργεί

Η ηλεκτρική τροφοδοσία έχει διακοπεί.

1. Ελέγξτε αν το φις ρεύματος είναι συνδεδεμένο στην πρίζα.
2. Ενεργοποιήστε τη συσκευή.
3. Απασφαλίστε και πατήστε τη σκανδάλη.
   Η συσκευή ξεκινάει, διαφορετικά:
4. Ελέγξτε αν συμφωνεί η τάση που αναγράφεται στην πινακίδα τύπου με την τάση της πηγής ρεύματος.
5. Αποσυνδέστε το φις ρεύματος από την πρίζα και ελέγξτε το ηλεκτρικό καλώδιο και το φις για τυχόν ζημιές.
   Αν το καλώδιο έχει ζημιές αναθέστε άμεσα την αντικατάστασή του σε εξουσιοδοτημένο συνεργείο.

Ο διακόπτης προστασίας του κινητήρα είναι ενεργός.

1. Εάν ο κινητήρας υπερθερμανθεί, ο προστατευτικός διακόπτης απενεργοποιεί τη συσκευή.
2. Απενεργοποιήστε τη συσκευή.
3. Αφήστε τη συσκευή να κρυώσει για 1 ώρα.
4. Ενεργοποιήστε τη συσκευή και θέστε την σε λειτουργία.
   Αν η βλάβη επαναληφθεί, αναθέστε τον έλεγχο της συσκευής σε κάποιον συνεργάτη της Kärcher.

Δεν γίνεται αναρρόφηση του καθαριστικού υγρού

Έχει ρυθμιστεί ακατάλληλο είδος ριπής.

1. Γυρίστε την κεφαλή του ακροφυσίου στη θέση "Ριπή καθαριστικού υγρού".

Το ακροφύσιο αφρού με τη φιάλη καθαριστικού υγρού δεν είναι τοποθετημένο στη συσκευή.

1. Τοποθετήστε στη συσκευή το ακροφύσιο αφρού με τη γεμάτη φιάλη καθαριστικού υγρού.

Η φιάλη καθαριστικού υγρού είναι άδεια.

1. Τοποθετήστε μια γεμάτη φιάλη καθαριστικού υγρού.

Η συσκευή δεν έχει πίεση

Στην κεφαλή του ακροφυσίου έχει ρυθμιστεί ακατάλληλο είδος ριπής.

1. Ρυθμίστε ένα είδος με ριπή υψηλής πίεσης.

Η παροχή νερού είναι πολύ μικρή.

1. Ανοίξτε εντελώς τη βρύση.
2. Ελέγξτε αν είναι επαρκής η παροχή νερού.
3. Απλώστε το λάστιχο κήπου χωρίς τσακίσματα.
4. Βεβαιωθείτε πως δεν έχει ξεπεραστεί το μέγιστο ύψος αναρρόφησης.

Το φίλτρο στην υποδοχή νερού είναι λερωμένο.
1. Καθαρίζετε το φίλτρο στη σύνδεση νερού.

Στη συσκευή υπάρχει αέρας.
1. Εξαερώστε τη συσκευή.

Έντονες διακυμάνσεις πίεσης

Το ακροφύσιο ψεκασμού στην κεφαλή είναι βρώμικο.
1. Καθαρίστε το ακροφύσιο από μπροστά με μια βελόνα και ξεπλύνετέ το.

Η ποσότητα παροχής νερού είναι πολύ μικρή
1. Ανοίξτε εντελώς τη βρύση.
2. Απλώστε το λάστιχο κήπου χωρίς τσακίσματα.
3. Καθαρίζετε το φίλτρο στη σύνδεση νερού.
4. Ελέγξτε την ποσότητα του νερού εισόδου και εάν είναι απαραίτητο, αυξήστε την.

Μη στεγανή συσκευή

Μια μικρή διαρροή στη συσκευή θεωρείται φυσιολογική για τεχνικούς λόγους.
1. Σε περίπτωση έντονης διαρροής, ενημερώστε το εξουσιοδοτημένο τμήμα πελατών.

Εγγύηση

Σε κάθε χώρα ισχύουν οι όροι εγγύησης οι οποίοι εκδίδονται από την αρμόδια εταιρεία διανομής μας. Τυχόν βλάβες στη συσκευή σας επιδιορθώνονται από εμάς χωρίς χρέωση εντός της προθεσμίας εγγύησης, εφόσον οφείλονται σε σφάλμα υλικού ή κατασκευής. Σε περίπτωση εγγύησης απευθυνθείτε στον προμηθευτή σας ή στο πλησιέστερο εξουσιοδοτημένο συνεργείο, προσκομίζοντας το παραστατικό της αγοράς.
(για διευθύνσεις βλέπε την πίσω σελίδα)
Περαιτέρω πληροφορίες για την εγγύηση (εάν υπάρχουν) θα βρείτε στην καρτέλα σέρβις της τοπικής ιστοσελίδας της Kärcher στην ενότητα "Downloads".

Δήλωση συμμόρφωσης ΕΕ

Με την παρούσα δηλώνουμε ότι το προϊόν που αναφέρεται παρακάτω συμμορφώνεται με τις σχετικές διατάξεις των οδηγιών και κανονισμών που παρατίθενται. Σε περίπτωση τροποποίησης της μηχανής που δεν έχει συμφωνηθεί με εμάς, αυτή η δήλωση ακυρώνεται. Την ευθύνη για τη σύνταξη αυτής της δήλωσης συμμόρφωσης τη φέρει αποκλειστικά ο κατασκευαστής.
Προϊόν: Συσκευή καθαρισμού υψηλής πίεσης
Τύπος: K 4 Comfort Premium,
K 5 Comfort Premium,
K 6 Comfort Premium

Ευρωπαϊκές οδηγίες και κανονισμοί
2000/14/ΕΚ
2006/42/ΕΚ (+2009/127/ΕΚ)
2011/65/ΕΕ
2014/30/ΕΕ
2009/125/ΕΚ

Κανονισμός(οί) σε εφαρμογή
(ΕΕ) 2019/1781

Εφαρμοζόμενα εναρμονισμένα πρότυπα
EN 60335-1
EN 60335-2-79
EN 62233: 2008
EN 55014-1: 2017 + A11: 2020
EN 55014-2: 1997 + A1: 2001 + A2: 2008
EN 61000-3-2: 2014
EN 61000-3-3: 2013
EN IEC 63000: 2018

Εφαρμοζόμενη διαδικασία αξιολόγησης συμμόρφωσης
2000/14/ΕΚ: Παράρτημα V

Στάθμη ηχητικής ισχύος dB(A)
K 4 Comfort Premium
Μετρημένη: 85
Εγγυημένη: 88
K 5 Comfort Premium
Μετρημένη: 87
Εγγυημένη: 90
K 5 Comfort Premium (GB),
K 6 Comfort Premium
Μετρημένη: 90
Εγγυημένη: 93

Όνομα και διεύθυνση
Υπεύθυνος τεχνικού φακέλου:
S. Reiser
Alfred Kärcher SE & Co. KG
Alfred-Kärcher-Str. 28 - 40
71364 Winnenden (Germany)
Τηλ.: +49 7195 14-0
Φαξ: +49 7195 14-2212



H. Jenner
Chairman of the Board of Management



S. Reiser
Manager Regulatory Affairs & Certification

Winnenden, 2025/09/01
Οι υπογράφοντες ενεργούν κατ' εντολή και με εξουσιοδότηση από το διοικητικό συμβούλιο.
Alfred Kärcher SE & Co. KG
Alfred-Kärcher-Str. 28 - 40
71364 Winnenden (Germany)
Τηλ.: +49 7195 14-0
Φαξ: +49 7195 14-2212

Τεχνικά στοιχεία

		K 5 Comfort Premium	K 6 Comfort Premium
Ηλεκτρική σύνδεση			
Τάση	V	230	230-240
Φάση	~	1	1
Συχνότητα	Hz	50	50
Κατανάλωση ρεύματος	A	9,1	9,6
Τύπος προστασίας		IPX5	IPX5
Κατηγορία προστασίας		I	I
Ασφάλεια δικτύου (με χρονοκαθυστέρηση)	A	10	10
Σύνδεση νερού			
Πίεση παροχής (μέγ.)	MPa	1,2	1,2
Θερμοκρασία παροχής (μέγ.)	°C	40	40
Ποσότητα παροχής (ελάχ.)	l/min	9	9
Ύψος αναρρόφησης (μέγ.)	m	0,5	0,5
Στοιχεία ισχύος συσκευής			
Πίεση λειτουργίας	MPa	12	12,5
Μέγ. επιτρεπτή πίεση	MPa	14,5	16
Παροχή, νερό	l/min	7,5	7,5
Παροχή, απορρυπαντικό	l/min	0,3	0,3

		K 5 Comfort Premium	K 6 Comfort Premium
Δύναμη οπισθοδρόμησης του πιστολιού υψηλής πίεσης	N	17	17
Διαστάσεις και βάρη			
Τυπικό βάρος λειτουργίας	kg	16,3	16,8
Μήκος	mm	417	417
Πλάτος	mm	346	346
Ύψος	mm	668	668
Μετρημένες τιμές κατά EN 60335-2-79			
Τιμή δονήσεων χεριού-βραχίονα a_{hv}	m/s^2	1,2	1,1
Αβεβαιότητα K	m/s^2	0,6	0,6
Στάθμη ηχητικής πίεσης L_{pA}	dB(A)	73	77
Αβεβαιότητα K	dB(A)	2,6	2,6
Στάθμη ηχητικής ισχύος L_{WA}	dB(A)	87	90
Εγγυημένη στάθμη ηχητικής ισχύος $L_{WA,d}$	dB(A)	90	93

Με την επιφύλαξη τεχνικών αλλαγών.

Содержание

Приложение KÄRCHER Home & Garden 157
Общие указания 157
Предохранительные устройства 157
Символы на устройстве 157
Защита окружающей среды 157
Использование по назначению 158
Принадлежности и запасные части 158
Комплект поставки 158
Обзор устройства 158
Монтаж 158
Ввод в эксплуатацию 159
Эксплуатация 159
Транспортировка 161
Хранение 161
Уход и техническое обслуживание 162
Помощь при неисправностях 162
Гарантия 163
Декларация о соответствии стандартам EC ... 163
Технические характеристики 164

Приложение KÄRCHER Home & Garden

С приложением KÄRCHER Home & Garden App вы получаете следующие преимущества при использовании своего устройства:

- Советы по применению и экспертные знания
- Информация о продукте, обзор принадлежностей и инструкции по эксплуатации
- Помощь и контакты сервисной службы
- Интернет-магазин – эксклюзивные предложения и многое другое

Отсканировать код на упаковке или загрузить приложение KÄRCHER Home & Garden App из своего App Store и легко зарегистрировать свой продукт.

Общие указания



Перед первым применением устройства ознакомиться с данной оригинальной инструкцией по эксплуатации и прилагаемыми указаниями по технике безопасности. Действовать в соответствии с ними.
Сохранять обе брошюры для дальнейшего пользования или для следующего владельца.

Предохранительные устройства

⚠ *ПРЕДУПРЕЖДЕНИЕ*

Опасность травмирования!
Серьезные травмы из-за отсутствия, модификации или неактивности предохранительных устройств.
Не игнорируйте, не удаляйте и не деактивируйте предохранительные устройства.
Предохранительные устройства предназначены для вашей защиты.

Выключатель устройства

Выключатель устройства препятствует непреднамеренной работе устройства.

Кнопка блокировки спускового рычага

Кнопка блокировки спускового рычага блокирует спусковой рычаг и защищает от непроизвольного включения устройства.

Функция автоматического останова

Если спусковой рычаг отпускается, манометрический выключатель отключает насос высокого давления и подача струи воды под высоким давлением прекращается. При нажатии спускового рычага насос высокого давления снова включается.

Защитный автомат двигателя

При чрезмерном напряжении в сети, защитный автомат двигателя отключает устройство.

Символы на устройстве



Не направлять струю воды под высоким давлением на людей, животных, включенное электрическое оборудование или на само устройство. Защищать устройство от мороза.



Устройство запрещается подключать непосредственно к коммунальной хозяйственно-питьевой водопроводной сети.

Защита окружающей среды



Упаковочные материалы поддаются вторичной переработке. Упаковку необходимо утилизировать без ущерба для окружающей среды.



Электрические и электронные устройства часто содержат ценные материалы, пригодные для вторичной переработки, и зачастую такие компоненты, как батареи, аккумуляторы или масло, которые при неправильном обращении или ненадлежащей утилизации представляют потенциальную

опасность для здоровья и окружающей среды. Тем не менее, данные компоненты необходимы для правильной работы устройства. Устройства, обозначенные этим символом, запрещено утилизировать вместе с бытовыми отходами.

♧ Работы по очистке, в результате которых образуется сточная вода, содержащая масла, например, промывка двигателя, мойка днища, должны производиться только на моечных площадках с маслоотделителем.

♧ Работы с моющими средствами должны проводиться только на водонепроницаемых рабочих поверхностях с подключением к бытовой канализации. Не допускать попадания моющих средств в водоемы или почву.

♧ Забор воды из открытых водоемов в некоторых странах не разрешен.

Указания по компонентам (REACH)
Для получения актуальной информации о компонентах см. *www.kaercher.de/REACH*

Использование по назначению

Использовать моющий аппарат высокого давления только в быту.
Моющий аппарат высокого давления предназначен для мойки машин, автомобилей, строений, инструментов, фасадов, террас, садово-огородного инвентаря и т. д. с помощью струи воды под высоким давлением.

Принадлежности и запасные части

Использовать только оригинальные принадлежности и запасные части. Только они гарантируют безопасную и бесперебойную работу устройства.
Для получения информации о принадлежностях и запчастях см. *www.kaercher.com*.

Комплект поставки

Комплектация устройства указана на упаковке. При распаковке устройства проверить комплектацию. При обнаружении недостающих принадлежностей или повреждений, полученных во время транспортировки, следует уведомить торговую организацию, продавшую устройство.

Обзор устройства

Рисунки см. на страницах с рисунками
Рисунки приведены в качестве примера, детали могут отличаться
Рисунок A

① Головка струйного сопла
② Струйная трубка
③ Высоконапорный пистолет
④ Кнопка разблокировки шланга высокого давления
⑤ Спусковой рычаг
⑥ Кнопка блокировки спускового рычага
⑦ Шланг высокого давления
⑧ Держатель высоконапорного пистолета
⑨ Барабан для шланга высокого давления
⑩ Рукоятка
⑪ Выключатель устройства
⑫ Колесо
⑬ Телескопическая ручка
⑭ Кнопка разблокировки телескопической ручки
⑮ Держатель сетевого кабеля
⑯ Сетевой кабель
⑰ Сетевая вилка
⑱ Заводская табличка
⑲ Ручка для переноски
⑳ * Садовый шланг
㉑ Муфта для подвода воды
㉒ ** Всасывающий шланг KÄRCHER
㉓ Сетчатый фильтр
㉔ Патрубок для подвода воды
㉕ Контейнер для моющего средства
㉖ Пенная насадка
㉗ Держатель струйной трубки
㉘ Кнопка разблокировки пенной насадки
㉙ Рычаг дозировки пены

* требуется дополнительно
**приобретается опционально

Монтаж

Рисунки см. на страницах с рисунками.
Перед вводом в эксплуатацию установить незакрепленные прилагаемые части на устройстве.

Монтаж телескопической ручки

1. Вставить телескопическую ручку в устройство до щелчка.
   Рисунок B

Монтаж держателя струйной трубки

1. Монтаж держателя струйной трубки:
   a вставить держатель струйной трубки в отверстия на устройстве и
   b и прижать вверх до щелчка.
   Рисунок C

Монтаж держателя высоконапорного пистолета

1. Монтаж держателя высоконапорного пистолета:
   a Вставить держатель высоконапорного пистолета в отверстия на устройстве и
   b прижать вниз до фиксации.
   Рисунок D

Монтаж держателя сетевого кабеля

1. Монтаж держателя сетевого кабеля:
   a вставить держатель сетевого кабеля в отверстия на устройстве и
   b сложить его на устройстве до щелчка.
   Рисунок E

Установка муфты для подвода воды

1. Привинтить муфту для подвода воды к патрубку для подвода воды на устройстве.
   Рисунок F

Монтаж пенной насадки на устройстве

1. Навинтить пенную насадку на контейнер с моющим средством.
   Рисунок G
2. Зафиксировать пенную насадку на устройстве до щелчка.
3. Для демонтажа нажать кнопку разблокировки пенной насадки и снять пенную насадку с устройства.

Ввод в эксплуатацию

1. Поставить устройство на ровную горизонтальную поверхность.

ВНИМАНИЕ

Опасность повреждения при работе с намотанным шлангом высокого давления!

Повреждения шланга высокого давления.
Перед эксплуатацией устройства полностью размотайте шланг высокого давления и разложите его без узлов, петель и перекручиваний.

2. Потянуть за шланг высокого давления, чтобы полностью размотать его с барабана.
3. Разложить шланг высокого давления без узлов, петель и перекручиваний.
4. Установка шланга высокого давления на высоконапорный пистолет:
   a Выровнять шланг высокого давления и
   b вставить шланг высокого давления до щелчка.
   Рисунок H
5. Проверить надежность соединения, потянув за шланг высокого давления.
6. Полностью размотать сетевой кабель.
   Рисунок I
7. Вставить штепсельную вилку в розетку.

Восстановление водоснабжение

ВНИМАНИЕ

Опасность повреждения из-за загрязненной воды!

Загрязнения, содержащиеся в воде, могут вызвать повреждения насоса высокого давления и принадлежностей.
Эксплуатируйте устройство только с чистой пресной водой без каких-либо примесей и добавок. Ни в коем случае не используйте загрязненную воду, сточные воды или морскую воду.
Компания Kärcher рекомендует использовать дополнительный фильтр для воды Kärcher.

1. Проверить давление, температуру и количество подаваемой воды на соответствие требованиям, см. *Технические характеристики*.

Примечание

Соблюдать предписания предприятия водоснабжения.

Подключение к водопроводу

ВНИМАНИЕ

Опасность повреждения при использовании латунных шланговых муфт с функцией AquaStop от сторонних поставщиков.

Повреждение насоса высокого давления.
Используйте только шланговые муфты с функцией AquaStop или без нее от Kärcher, шланговые муфты без функции AquaStop или пластиковые шланговые муфты с функцией AquaStop от сторонних поставщиков.

1. Установить садовый шланг на муфту для подвода воды.

Примечание

Армированный садовый шланг, минимальный диаметр 1/2 дюйма (13 мм), минимальная длина 7,5 м со стандартной быстроразъемной муфтой.
   Рисунок J
2. Подсоединить садовый шланг к водопроводу.
3. Полностью открыть водопроводный кран.

Всасывание воды из резервуаров

Данное устройство с использованием всасывающего шланга KÄRCHER предназначено для подачи воды,например, из бочек для дождевой воды или прудов (максимальную высоту всасывания см. *Технические характеристики*).

1. Отвинтить муфту на патрубке для подвода воды.
2. Заполнить всасывающий шланг KÄRCHER водой.
3. Привинтить всасывающий шланг KÄRCHER к патрубку для подвода воды на устройстве и подвесить его в источник воды.

Удаление воздуха из устройства

Примечание

Для удаления воздуха из устройства не устанавливать ни струйную трубку, ни пенную насадку на высоконапорный пистолет.

1. Включить устройство, повернув выключатель устройства в положение «I».
   Чтобы выключить устройство, повернуть выключатель устройства в положение «0».
   Рисунок K
2. Разблокировать спусковой рычаг.
   Рисунок L
3. Нажать спусковой рычаг.
   Устройство включается.
4. Дать устройству поработать в течение максимум 2 минут, пока вода не начнет выходить из высоконапорного пистолета без пузырьков.

Примечание

Если на устройстве установлена пенная насадка, добавляется моющее средство.

5. Отпустить спусковой рычаг.
6. Заблокировать спусковой рычаг.

Эксплуатация

⚠ *ОСТОРОЖНО*

Опасность травмирования в результате выхода воды под высоким давлением!

Травмы
Отсоединять шланг высокого давления от высоконапорного пистолета или устройства только тогда, когда в системе отсутствует давление.

ВНИМАНИЕ

Опасность повреждения из-за сухого хода насоса!

Повреждение насоса

Отключите устройство, если оно не создает давление в течение 2 минут.

Действуйте в соответствии с инструкциями в Помощь при неисправностях.

Настройка типа струи

1. Заблокировать спусковой рычаг.
2. Выровнять струйную трубку, вставить в высоконапорный пистолет и зафиксировать ее, повернув на 90°.
   Рисунок M

ВНИМАНИЕ

Опасность повреждения при повороте головки струйного сопла во время работы!

Повреждение струйной трубки

Отпустить спусковой рычаг, прежде чем повернуть головку струйного сопла.

3. Повернуть головку струйного сопла, чтобы выбрать тип струи, подходящий для задачи очистки и объекта.
   Соответствующая пиктограмма должна быть направлена вверх.
   Рисунок N

Примечание

Чувствительность материалов может сильно различаться в зависимости от возраста и состояния. Поэтому рекомендации не являются обязательными.

Пиктограмма	Форма и давление струи	Рекомендуется для,например,
	Струя моющего средства низкого давления	Все поверхности, пригодные для использования моющих средств
	Широкая плоская струя среднего давления	Легковой автомобиль/ мотоцикл, велосипед, кирпичные/ песчаные поверхности, оштукатуренные стены, деревянные поверхности, пластиковая/ ротанговая мебель
	Узкая плоская струя высокого давления	Каменная плитка, асфальт, металлические поверхности, садовые инструменты (тачки, лопаты и т. д.)
	Вращающаяся струя максимального давления	Особо стойкие загрязнения на каменной плитке, асфальте, металлических поверхностях, садовых инструментах (тачки, лопаты и т. д.)

Эксплуатация с чистящим средством

⚠ ОПАСНОСТЬ

Опасность для здоровья от моющих средств!

Серьезный ущерб здоровью

Соблюдайте паспорт безопасности производителя моющего средства.

Используйте предписанные средства индивидуальной защиты.

ВНИМАНИЕ

Опасность повреждения из-за неподходящих моющих средств!

Материальный ущерб

Используйте только моющие средства, одобренные KÄRCHER и подходящие для очищаемых объектов.

Соблюдайте указания по безопасности, рекомендации по дозировке и указания к моющим средствам.

Экономно используйте моющие средства.

ВНИМАНИЕ

Опасность повреждения из-за слишком длительного воздействия и высыхания моющих средств!

Материальный ущерб

Не наносить моющее средство на горячие поверхности и соблюдать максимальное время воздействия.

Не допускать высыхания моющего средства.

Примечание

Использование моющих средств KÄRCHER обеспечивает бесперебойную, эффективную работу. Вы можете обратиться за консультацией или соблюдать наши информационные листки по моющим средствам.

1. Моющее средство можно смешивать или наносить с помощью пенной насадки.
   Смешивание
   a Установить пенную насадку на устройство. Положение рычага дозирования пены не имеет значения.
   b Настроить струю моющего средства на головке струйного сопла, см. *Настройка типа струи*.
   Моющее средство добавляется в струю воды во время работы.
   Использование пенной насадки
   a Снять пенную насадку с устройства и установить ее на высоконапорный пистолет вместо струйной трубки.
   С помощью рычага дозирования пены настроить нужное количество пены.
2. Разблокировать спусковой рычаг.

3. Нажать на спусковой рычаг и экономно распылить моющее средство на сухие участки.
4. Дать моющему средству подействовать (не дать ему высохнуть).
5. Смыть отставшую грязь струей соответствующего типа, см. *Режим работы без моющего средства*.

Режим работы без моющего средства

ВНИМАНИЕ

Опасность повреждения из-за недостаточного расстояния от струи или неподходящего типа струи!

Повреждение окрашенных или чувствительных поверхностей.

При очистке окрашенных поверхностей соблюдать расстояние не менее 30 см.

Не чистить автомобильные шины, окрашенные или чувствительные поверхности, такие как дерево, с использованием вращающейся струи.

1. Настроить тип струи, подходящий для задачи очистки и объекта, см. *Настройка типа струи*.
2. Разблокировать спусковой рычаг.
3. Нажать на спусковой рычаг и выполнить процесс очистки.

Приостановка работы

1. Отпустить спусковой рычаг.
   Устройство останавливается. Высокое давление в системе сохраняется.
2. Заблокировать спусковой рычаг.
3. Установить высоконапорный пистолет в держатель пистолета.
4. Во время перерывов в работе более 5 минут устройство следует выключать.

Окончание работы

⚠ *ОСТОРОЖНО*

Опасность травмирования в результате выхода воды под высоким давлением!

Травмы

Отсоединять шланг высокого давления от высоконапорного пистолета или устройства только тогда, когда в системе отсутствует давление.

ВНИМАНИЕ

Опасность повреждения во время мороза!

Материальный ущерб

Полностью слейте воду из устройства и принадлежностей.

Всегда защищайте устройство и принадлежности от мороза.

1. Отпустить спусковой рычаг.
2. Заблокировать спусковой рычаг.
3. Закрыть водопроводный кран.
4. Отсоединить устройство от системы водоснабжения.
5. Разблокировать спусковой рычаг.
6. Нажимать на спусковой рычаг максимум 1 минуту, пока не прекратится выход воды. Оставшееся в системе давление сбрасывается. Вода откачивается из устройства, чтобы предотвратить повреждение от замерзания.
7. Отпустить спусковой рычаг.
8. Заблокировать спусковой рычаг.
9. Выключить устройство.
10. Извлечь штепсельную вилку из сетевой розетки.
11. Демонтировать принадлежность, слить из нее воду и сложить на устройстве, см. *Хранение устройства*.

Транспортировка

⚠ *ОСТОРОЖНО*

Опасность травмирования и повреждения из-за веса устройства!

Травмы и повреждения.

Во время хранения и транспортировки учитывать вес устройства.

ВНИМАНИЕ

Опасность повреждения из-за вытекания моющего средства!

Материальный ущерб

Всегда транспортируйте и храните бутылку с моющим средством с прикрепленной пенной насадкой в вертикальном положении, а не в горизонтальном.

Транспортировка устройства

Волочение/толкание устройства

1. Разблокировать телескопическую ручку и потянуть ее вверх до щелчка.
   Рисунок O
2. Наклонить устройство на колеса и тянуть или толкать его.

Переноска устройства

3. Разблокировать телескопическую ручку и сложить ее.
4. Поднять устройство за телескопическую ручку и ручку для переноски и перенести.

Транспортировка устройства в транспортном средстве

5. Зафиксировать устройство от смещения и опрокидывания.

Хранение

⚠ *ОСТОРОЖНО*

Опасность травмирования и повреждения из-за веса устройства!

Травмы и повреждения.

Во время хранения и транспортировки учитывать вес устройства.

ВНИМАНИЕ

Опасность повреждения из-за вытекания моющего средства!

Материальный ущерб

Всегда транспортируйте и храните бутылку с моющим средством с прикрепленной пенной насадкой в вертикальном положении, а не в горизонтальном.

Хранение устройства

⚠ *ОСТОРОЖНО*

Опасность травмирования в результате выхода воды под высоким давлением!

Травмы

Отсоединять шланг высокого давления от высоконапорного пистолета или устройства только тогда, когда в системе отсутствует давление.

1. Завершить работу, см. *Окончание работы*.
2. Отсоединить струйную трубку от пистолета высокого давления.

3. Поместить струйную трубку в держатель для струйной трубки или защелкнуть ее на месте.
4. Нажать кнопку разблокировки шланга высокого давления и отсоединить шланг высокого давления от высоконапорного пистолета.
5. Слить воду из высоконапорного пистолета.
6. Установить высоконапорный пистолет в держатель пистолета.

ВНИМАНИЕ

Опасность повреждения при неправильном направление намотки!

Повреждения шланга высокого давления

Вращайте барабан шланга высокого давления только в указанном направлении.

7. Вращать кривошипную рукоятку по часовой стрелке, чтобы намотать шланг высокого давления.
   Рисунок P
8. Хранить сетевой кабель на держателе для сетевого шланга.
   Рисунок Q

Соблюдать дополнительные указания перед длительным хранением, см. *Уход и техническое обслуживание.*

Защита от замерзания

ВНИМАНИЕ

Опасность повреждения во время мороза!

Материальный ущерб

Полностью слейте воду из устройства и принадлежностей.

Всегда защищайте устройство и принадлежности от мороза.

1. Откачать воду из устройства, см. *Окончание работы.*
2. Демонтировать принадлежность и слить воду, см. *Хранение устройства*.
3. Сложить принадлежность на устройство и хранить в защищенном от мороза помещении, см. *Хранение устройства*.

Уход и техническое обслуживание

⚠ *ОПАСНОСТЬ*

Опасно для жизни!

Смертельные травмы в результате поражения электрическим током при прикосновении к токоведущим частям.

Не прикасайтесь к токоведущим частям.

Выключите устройство.

Извлеките штепсельную вилку из сетевой розетки.

Устройство не требует технического обслуживания.

Не нужно проводить регулярное техническое обслуживание.

Очистка сетчатого фильтра в патрубке для подвода воды

ВНИМАНИЕ

Опасность повреждения из-за отсутствия или повреждения сетчатого фильтра!

Повреждение насоса высокого давления

Не эксплуатируйте устройство без сетчатого фильтра.

Не чистите сетчатый фильтр твердыми острыми предметами.

При необходимости очистить сетчатый фильтр в патрубке для подвода воды.

1. Отвинтить муфту на патрубке для подвода воды.
2. Вынуть сетчатый фильтр.
   Рисунок R
3. Промыть сетчатый фильтр под проточной водой.
4. Вставить сетчатый фильтр в патрубок для подвода воды.

Помощь при неисправностях

Зачастую неисправности имеют простые причины, поэтому с помощью следующего обзора их можно устранить самостоятельно. В случае сомнения или возникновения не описанных здесь неисправностей следует обращаться в уполномоченную службу сервисного обслуживания.

⚠ *ОПАСНОСТЬ*

Опасно для жизни!

Смертельные травмы в результате поражения электрическим током при прикосновении к токоведущим частям.

Не прикасайтесь к токоведущим частям.

Выключите устройство.

Извлеките штепсельную вилку из сетевой розетки.

Устройство не работает

Питание прервано.

1. Проверить, вставлена ли сетевая вилка в розетку.
2. Включить устройство.
3. Разблокировать и нажать спусковой рычаг. Устройство запустится, в противном случае:
4. Проверить соответствие напряжения, указанного на заводской табличке, напряжению источника питания.
5. Извлечь сетевую вилку из розетки и проверить сетевой кабель и сетевую вилку на наличие повреждений.
   В случае повреждений сетевой кабель следует немедленно заменить в авторизованной сервисной службе.

Сработал защитный автомат двигателя.

1. Если двигатель перегрет, защитный автомат двигателя отключает устройство.
2. Выключить устройство.
3. Дать устройству остыть в течение 1 часа.
4. Включить устройство и ввести в эксплуатацию. Если неисправность появляется многократно, поручить проверку устройства сервисной службе.

Моющее средство не всасывается

Настроен неподходящий тип струи.

1. Повернуть головку струйного сопла в положение «Струя моющего средства».

Пенная насадка с контейнером для моющего средства на устройстве не установлена.

1. Установить на устройство пенную насадку с контейнером, заполненным моющим средством.

Контейнер для моющего средства пустой.

1. Установить полный контейнер с моющим средством.

Давление в устройстве не создается

На головке струйного сопла установлен неподходящий тип струи.

1. Настроить тип струи со струей высокого давления.

Слишком слабая подача воды.
1. Полностью открыть водопроводный кран.
2. Проверить подачу воды на достаточный объем.
3. Уложить садовый шланг без перегибов.
4. Убедиться, что максимальная высота всасывания не превышена.

Сетчатый фильтр в патрубке подвода воды загрязнен.
1. Очистить сетчатый фильтр в патрубке для подвода воды.

В устройстве содержится воздух.
1. Удалить воздух из устройства.

Сильные перепады давления

Струйное сопло в головке струйного сопла загрязнено.
1. Очистить струйное сопло спереди иглой и промыть его водой.

Слишком малое количество подаваемой воды.
1. Полностью открыть водопроводный кран.
2. Уложить садовый шланг без перегибов.
3. Очистить сетчатый фильтр в патрубке для подвода воды.
4. Проверить количество подаваемой воды и при необходимости увеличить его.

Устройство негерметично

Незначительная негерметичность устройства обусловлена техническими особенностями.
1. При сильной негерметичности уведомить авторизованную сервисную службу.

Гарантия

В каждой стране действуют соответствующие условия гарантии, установленные нашей дочерней сбытовой компанией. Возможные неисправности устройства в течение гарантийного срока мы устраняем бесплатно, если причина заключается в дефектах материалов или производственном браке. В случае возникновения претензий в течение гарантийного срока просьба обращаться с чеком о покупке в торговую организацию, продавшую изделие, или в ближайшую уполномоченную службу сервисного обслуживания.
(Адрес указан на обороте)
Дополнительную информацию о гарантии (при наличии) можно найти в области сервисного обслуживания на местном веб-сайте Kärcher в разделе «Загрузки».
Дата выпуска отображается на заводской табличке либо в формате MM/YYYY, где MM - месяц производства, YYYY - год производства, либо в закодированном виде.
При этом отдельные цифры имеют следующее значение:
Пример: 30290
3 год выпуска
0 столетие выпуска
2 десятилетие выпуска
9 вторая цифра месяца выпуска
0 первая цифра месяца выпуска
Таким образом, в данном примере код 30290 означает дату выпуска 09 /(2)023.

Декларация о соответствии стандартам ЕС

Настоящим заявляем, что упомянутое ниже изделие соответствует соответствующим положениям перечисленных директив и регламентов. При любых изменениях изделия, не согласованных с нашей компанией, данная декларация теряет свою силу. Производитель несет исключительную ответственность за выдачу этой декларации соответствия.
Изделие: Моющий аппарат высокого давления
Тип: K 4 Comfort Premium,
K 5 Comfort Premium,
K 6 Comfort Premium

Директивы и регламенты
2000/14/EC
2006/42/EC (+2009/127/EC)
2011/65/EC
2014/30/EC
2009/125/EC

Применяемый(-ые) регламент(-ы)
(EC) 2019/1781

Примененные гармонизированные стандарты
EN 60335-1
EN 60335-2-79
EN 62233: 2008
EN 55014-1: 2017 + A11: 2020
EN 55014-2: 1997 + A1: 2001 + A2: 2008
EN 61000-3-2: 2014
EN 61000-3-3: 2013
EN IEC 63000: 2018

Примененный метод оценки соответствия
2000/14/EC: Приложение V

Уровень звуковой мощности дБ(A)
K 4 Comfort Premium
Измерено: 85
Гарантировано: 88
K 5 Comfort Premium
Измерено: 87
Гарантировано: 90
K 5 Comfort Premium (GB),
K 6 Comfort Premium
Измерено: 90
Гарантировано: 93

Имя и адрес
Лицо, ответственное за ведение документации:
Ш. Райзер (S. Reiser)
Alfred Kärcher SE & Co. KG
Alfred-Kärcher-Str. 28 - 40
71364 Winnenden (Germany)
Тел.: +49 7195 14-0
Факс: +49 7195 14-2212



H. Jenner
Chairman of the Board of Management



S. Reiser
Manager Regulatory Affairs & Certification

г. Виннденден, 01.09.2025
Нижеподписавшиеся лица действуют от имени и по доверенности Правления.
Alfred Kärcher SE & Co. KG
Alfred-Kärcher-Str. 28–40
71364 Winnenden (Germany)
Тел.: +49 7195 14-0
Факс: +49 7195 14-2212

Технические характеристики

		K 5 Comfort Premium	K 6 Comfort Premium
Электрическое подключение			
Напряжение	V	230	230-240
Фаза	~	1	1
Частота	Hz	50	50
Потребляемый ток	A	9,1	9,6
Степень защиты		IPX5	IPX5
Класс защиты		I	I
Сетевой предохранитель (инертный)	A	10	10
Патрубок для подвода воды			
Давление на входе (макс.)	MPa	1,2	1,2
Температура на входе (макс.)	°C	40	40
Объем подачи (мин.)	l/min	9	9
Высота всасывания (макс.)	m	0,5	0,5
Рабочие характеристики устройства			
Рабочее давление	MPa	12	12,5
Макс. допустимое давление	MPa	14,5	16
Объем подачи, вода	l/min	7,5	7,5
Производительность, моющее средство	l/min	0,3	0,3
Сила отдачи высоконапорного пистолета	N	17	17
Размеры и вес			
Типичный рабочий вес	kg	16,3	16,8
Длина	mm	417	417
Ширина	mm	346	346
Высота	mm	668	668
Расчетные значения в соответствии с EN 60335-2-79			
Вибрация на руке/кисти a_{hv}	m/s^2	1,2	1,1
Погрешность K	m/s^2	0,6	0,6
Уровень звукового давления L_{pA}	dB(A)	73	77
Погрешность K	dB(A)	2,6	2,6
Уровень звуковой мощности $L_{Вт\ A}$	dB(A)	87	90
Гарантированный уровень звуковой мощности $L_{WA,d}$	dB(A)	90	93

Сохраняется право на внесение технических изменений.

Зміст

KÄRCHER Home & Garden App 164
Загальні вказівки 164
Запобіжні пристрої 164
Символи на пристрої 165
Охорона довкілля 165
Використання за призначенням 165
Приладдя та запасні деталі 165
Комплект поставки 165
Огляд пристрою 165
Монтаж 165
Введення в експлуатацію 166
Експлуатація 167
Транспортування 168
Зберігання 168
Догляд і технічне обслуговування 169
Допомога в разі несправностей 169
Гарантія 170
Декларація про відповідність стандартам ЄС. 170
Технічні характеристики 170

KÄRCHER Home & Garden App

З додатком KÄRCHER Home & Garden App ви отримуєте такі переваги під час використання вашого пристрою:

- Поради щодо застосування та експертні знання
- Інформація про продукт, огляд приладдя та інструкції з експлуатації
- Допомога і контакти для сервісного обслуговування
- Інтернет-магазин - ексклюзивні пропозиції та багато іншого

Відсканувати код на упаковці або завантажити додаток KÄRCHER Home & Garden App з вашого App Store і зручно зареєструвати свій продукт.

Загальні вказівки



Перед першим використанням пристрою ознайомитись з цією оригінальною інструкцією з експлуатації та вказівками з техніки безпеки, що додаються. Діяти відповідно до них.
Зберігати обидві брошури для подальшого використання або для наступного власника.

Запобіжні пристрої

⚠ *ПОПЕРЕДЖЕННЯ*

Небезпека травмування!
Серйозні травми через відсутність, модифікацію або неактивність запобіжних пристроїв.
Не ігноруйте, не видаляйте та не деактивуйте запобіжні пристрої. Запобіжні пристрої призначені для вашого захисту.

Вимикач пристрою

Вимикач пристрою запобігає ненавмисній роботі пристрою.

Кнопка блокування спускового важеля

Кнопка блокування спускового важеля блокує спусковий важіль і захищає від мимовільного ввімкнення пристрою.

Функція автоматичного зупинення

Якщо спусковий важіль відпускається, манометричний вимикач вимикає насос високого тиску і подача струменя води високого тиску припиняється. Якщо натиснути на спусковий важіль, насос високого тиску вмикається.

Захисний вимикач двигуна

У разі надмірної напруги в мережі захисний вимикач двигуна вимикає пристрій.

Символи на пристрої



Не спрямовувати струмінь води під високим тиском на людей, тварин, увімкнене електричне обладнання чи на сам пристрій.
Захищати пристрій від морозу.



Не допускається безпосереднє під'єднання пристрою до громадської мережі питного водопостачання.

Охорона довкілля

Пакувальні матеріали придатні до вторинної переробки. Упаковку необхідно утилізувати без шкоди для довкілля.

Електричні та електронні пристрої найчастіше містять цінні матеріали, які придатні до вторинної переробки, та компоненти, як-от батареї, акумулятори чи мастило, які у разі неправильного поводження з ними або неправильної утилізації можуть створити потенційну небезпеку для здоров'я людини та довкілля. Однак ці компоненти необхідні для належної експлуатації пристрою. Пристрої, позначені цим символом, забороняється утилізувати разом із побутовим сміттям.

Роботи з очищення, в результаті яких з'являється відпрацьована вода з вмістом оливи, наприклад, промивання двигуна, миття днища, повинні виконуватись тільки на мийних майданчиках з оливоуловлювачем.

Роботи з миючими засобами повинні виконуватись тільки на робочих площинах, не проникних для рідини, з виходом у побутову каналізацію. Миючі засоби не повинні потрапляти у водойми або ґрунт.

Брати воду з відкритих водойм в деяких країнах заборонено.

Вказівки щодо компонентів (REACH)
Актуальні відомості про компоненти наведені на сайті: *www.kaercher.de/REACH*

Використання за призначенням

Використовувати миючий апарат високого тиску тільки у домашньому господарстві.
Миючий апарат високого тиску призначений для миття машин, автомобілів, будівель, інструментів, фасадів, терас, садово-городнього інвентарю та ін. струменем води під високим тиском.

Приладдя та запасні деталі

Слід використовувати лише оригінальне приладдя та оригінальні запасні частини, тому що саме вони гарантують безпечну та безперебійну експлуатацію пристрою.
Інформація щодо приладдя та запасних частин міститься на сайті *www.kaercher.com*.

Комплект поставки

Комплектація пристрою зазначена на упаковці. Під час розпакування пристрою перевірити комплектацію. У разі нестачі приладдя або ушкоджень, отриманих під час транспортування, слід повідомити про це торговельній організації, яка продала пристрій.

Огляд пристрою

Рисунки див. на сторінках з рисунками
Рисунки є прикладами, деталі можуть відрізнятися
Малюнок A

① Головка струминного сопла
② Струминна трубка
③ Високонапірний пістолет
④ Кнопка відпуску шланга високого тиску
⑤ Спускний важіль
⑥ Кнопка блокування спускового важеля
⑦ Шланг високого тиску
⑧ Тримач високонапірного пістолета
⑨ Барабан для шланга високого тиску
⑩ Кривошипна ручка
⑪ Вимикач пристрою
⑫ Колесо
⑬ Телескопічна ручка
⑭ Кнопка розблокування телескопічної ручки
⑮ Тримач мережевого кабелю
⑯ Мережевий кабель
⑰ Штепсельна вилка
⑱ Заводська табличка
⑲ Ручка для перенесення
⑳ * Садовий шланг
㉑ Муфта для підведення води
㉒ ** Всмоктувальний шланг KÄRCHER
㉓ Сітчастий фільтр
㉔ Патрубок для підведення води
㉕ Пляшка з мийним засобом
㉖ Форсунка для обробки піною
㉗ Тримач струминної трубки
㉘ Кнопка відпуску пінної насадки
㉙ Важіль дозування піни

* потрібно додатково
** замовляється окремо

Монтаж

Рисунки див. на сторінці з зображеннями.
Перед введенням в експлуатацію встановити незакріплені частини, що додаються, на пристрої.

Монтаж телескопічної ручки

1. Вставити телескопічну ручку у пристрій до клацання.
   Малюнок B

Монтаж тримача струминної трубки

1. Монтаж тримача струминної трубки:
   a вставити тримач струминної трубки в отвори на пристрої та
   b натиснути вгору до клацання.
   Малюнок C

Монтаж тримача високонапірного пістолета

1. Монтаж тримача високонапірного пістолета:
   a Вставити тримач високонапірного пістолета в отвори на пристрої та
   b натиснути вниз до фіксації.
   Малюнок D

Монтаж тримача мережевого кабелю

1. Монтаж тримача мережевого кабелю:
   a вставити тримач мережевого кабелю в отвори на приладі та
   b скласти на пристрої до клацання.
   Малюнок E

Встановлення муфти для підведення води

1. Пригвинтити муфту для підведення води до патрубку для підведення води на пристрої.
   Малюнок F

Монтаж пінної насадки на пристрій

1. Пригвинтити пінну насадку до пляшки з мийним засобом.
   Малюнок G
2. Зафіксувати пінну насадку на пристрої.
3. Для демонтажу натиснути кнопку відпуску пінної насадки та зняти пінну насадку з пристрою.

Введення в експлуатацію

1. Поставити пристрій на рівну горизонтальну поверхню.

УВАГА

Небезпека пошкодження під час роботи з намотаним шлангом високого тиску!
Пошкодження шланга високого тиску
Перед початком роботи з пристроєм повністю розмотайте шланг високого тиску і розкладіть його без вузлів, петель і скручувань.

2. Потягнути за шланг високого тиску, щоб повністю розмотати його з барабана для шланга.
3. Прокласти шланг високого тиску без вузлів, петель та перекручень.
4. Установлення шланга високого тиску на високонапірному пістолеті:
   a Вирівняти шланг високого тиску та
   b вставити у високонапірний пістолет до клацання.
   Малюнок H
5. Перевірити надійність з'єднання, потягнувши за шланг високого тиску.
6. Повністю розмотати мережевий кабель.
   Малюнок I
7. Вставити штепсельну вилку в розетку.

Відновлення подачі води

УВАГА

Небезпека пошкодження через забруднену воду!
Забруднення, що містяться у воді, можуть спричинити пошкодження насоса високого тиску і приладдя.
Експлуатуйте пристрій тільки з чистою прісною водою без домішок і добавок.
Ніколи не використовуйте забруднену воду, стічні води або морську воду.
Kärcher рекомендує використовувати додатковий водяний фільтр Kärcher.

1. Перевірити тиск, температуру та кількість води, що подається, на відповідність вимогам, див. *Технічні характеристики*.

Вказівка
Дотримуватись приписів підприємства водопостачання.

Підключення до водопроводу

УВАГА

Небезпека пошкодження у разі використання латунних шлангових муфт з функцією AquaStop від сторонніх виробників.
Пошкодження насоса високого тиску.
Використовуйте тільки шлангові муфти з функцією AquaStop або без неї виробництва Kärcher, шлангові муфти без функції AquaStop або пластикові шлангові муфти з функцією AquaStop сторонніх виробників.

1. Встановити садовий шланг на муфту для підведення води.

Вказівка
Потрібен армований садовий шланг, мінімальний діаметр 1/2 дюйма (13 мм), мінімальна довжина 7,5 м зі стандартним швидкорознімним з'єднанням.
   Малюнок J
2. Приєднати садовий шланг до водопроводу.
3. Повністю відкрити водопровідний кран.

Подача води з баків

Цей пристрій з використанням всмоктувального шланга KÄRCHER придатний для подачі води,наприклад, з бочок для дощової води або ставків (максимальну висоту всмоктування див. *Технічні характеристики*).

1. Відкрутити муфту на патрубку для підведення води.
2. Заповнити всмоктувальний шланг KÄRCHER водою.
3. Пригвинтити всмоктувальний шланг KÄRCHER до патрубка для підведення води на пристрої і підвісити в джерело води.

Видалення повітря з пристрою

Вказівка
Щоб випустити повітря з пристрою, не під'єднувати до високонапірного пістолета струминну трубку або пінну насадку.

1. Увімкнути пристрій, повернувши вимикач пристрою в положення «I».
   Щоб вимкнути пристрій, повернути вимикач пристрою в положення «0».
   Малюнок K
2. Розблокувати спусковий важіль.
   Малюнок L
3. Застосувати спусковий важіль.
   Пристрій вмикається.

4. Дати пристрою попрацювати протягом максимум 2 хвилин, поки вода не почне виходити з високонапірного пістолета без бульбашок.

Вказівка

Якщо на пристрої встановлена пінна насадка, додається мийний засіб.

5. Відпустити спусковий важіль.
6. Заблокувати спусковий важіль.

Експлуатація

⚠ ОБЕРЕЖНО

Небезпека травмування водою, що виходить під високим тиском!

Травми

Від'єднувати шланг високого тиску від високонапірного пістолета або пристрою тільки тоді, коли в системі відсутній тиск.

УВАГА

Небезпека пошкодження у разі сухого ходу насоса!

Пошкодження насоса

Вимкніть пристрій, якщо тиск не створюється протягом 2 хвилин.

Дійте відповідно до інструкцій у Допомога в разі несправностей.

Налаштування типу струменя

1. Заблокувати спусковий важіль.
2. Вирівняти струминну трубку, вставити в високонапірний пістолет і зафіксувати її, повернувши на 90°.

   Малюнок M

УВАГА

Небезпека пошкодження під час повороту головки струминного сопла під час роботи

Пошкодження струминної трубки

Відпустіть спусковий важіль перед поворотом головки струминного сопла.

3. Повертаючи головку струминного сопла, налаштувати тип струменя, що відповідає завданням очищення та об'єкту.
   Відповідна піктограма повинна бути спрямована вгору.

   Малюнок N

Вказівка

Чутливість матеріалів може сильно відрізнятися залежно від терміну експлуатації та стану. Тому рекомендації не є обов'язковими.

Піктограма	Форма і тиск струменя	Рекомендовано,наприклад,
	Струмінь мийного засобу низького тиску	Всі поверхні, придатні для використання мийних засобів
	Широкий плоский струмінь середнього тиску	Легковий автомобіль / мотоцикл, велосипед, цегляні / піщані поверхні, оштукатурені стіни, дерев'яні поверхні, пластикові / ротангові меблі
	Вузький плоский струмінь високого тиску	Кам'яна плитка, асфальт, металеві поверхні, садові інструменти (тачки, лопати тощо)
	Обертальний струмінь максимального тиску	Особливо сильне забруднення на кам'яних плитках, асфальті, металевих поверхнях, садових інструментах (тачках, лопатах тощо)

Експлуатація з мийним засобом

⚠ НЕБЕЗПЕКА

Небезпека для здоров'я через мийні засоби!

Серйозна шкода здоров'ю

Дотримуйтесь паспорту безпеки виробника мийного засобу.

Використовуйте приписані засоби індивідуального захисту.

УВАГА

Небезпека пошкодження через непридатні мийні засоби!

Матеріальні збитки

Використовуйте лише мийні засоби, схвалені компанією KÄRCHER та придатні для очищуваного об'єкта.

Дотримуйтесь вказівок з техніки безпеки, рекомендацій щодо дозування та вказівок до мийних засобів.

Використовуйте мийний засіб ощадливо.

УВАГА

Небезпека пошкодження через надто довгу дію та висихання мийних засобів!

Матеріальні збитки

Не наносьте мийний засіб на гарячі поверхні та дотримуйтесь максимального часу дії.

Не допускайте висихання мийного засобу.

Вказівка

Мийні засоби KÄRCHER гарантують безперебійну, ефективну роботу. Рекомендуємо звернутися за консультацією або дотримуватись інформаційних матеріалів про наші мийні засоби.

1. Мийний засіб можна змішувати або наносити за допомогою пінної насадки.

   Змішування

   a Установити пінну насадку на пристрій. Положення важеля дозування піни не має значення.

   b Налаштувати струмінь мийного засобу на головці струминного сопла, див. *Налаштування типу струменя*.
   Під час роботи мийний засіб додається до струменя води.

   Використання пінної насадки

   a Зняти пінну насадку з пристрою і встановити її на високонапірний пістолет замість струминної трубки.
   За допомогою важеля дозування піни налаштувати потрібну кількість піни.

2. Розблокувати спусковий важіль.
3. Натиснути на спусковий важіль і економно розпилити мийний засіб на сухі ділянки.
4. Дати мийному засобу подіяти (не до висихання).
5. Змити розчинений бруд струменем відповідного типу, див. *Експлуатація без миючого засобу*.

Експлуатація без миючого засобу

УВАГА

Небезпека пошкодження через занадто малу відстань від струменя або невідповідний тип струменя!

Пошкодження пофарбованих або чутливих поверхонь.

Під час очищення пофарбованих поверхонь дотримуватися відстані не менше 30 см.

Не очищуйте автомобільні шини, пофарбовані або чутливі поверхні, як-от дерево, із застосуванням обертового струменя.

1. Налаштувати тип струменя, що відповідає завданням очищення та об'єкту, див. *Налаштування типу струменя*.
2. Розблокувати спусковий важіль.
3. Натиснути на спусковий важіль і виконати очищення.

Переривання роботи

1. Відпустити спусковий важіль.
   Пристрій зупиниться. Високий тиск в системі зберігається.
2. Заблокувати спусковий важіль.
3. Помістити високонапірний пістолет у тримач високонапірного пістолета.
4. Під час перерв у роботі понад 5 хвилин пристрій слід вимикати.

Завершення роботи

⚠ *ОБЕРЕЖНО*

Небезпека травмування водою, що виходить під високим тиском!

Травми

Від'єднувати шланг високого тиску від високонапірного пістолета або пристрою тільки тоді, коли в системі відсутній тиск.

УВАГА

Небезпека пошкодження під час морозу!

Матеріальні збитки

Повністю злийте воду з приладу та приладдя. Завжди захищайте пристрій та приладдя від морозу.

1. Відпустити спусковий важіль.
2. Заблокувати спусковий важіль.
3. Закрити водопровідний кран.
4. Від'єднати пристрій від системи водопостачання.
5. Розблокувати спусковий важіль.
6. Натискати спусковий важіль протягом 1 хвилини, доки не припиниться вихід води.
   Тиск, що залишився в системі, скидається.
   Щоб запобігти пошкодженню від замерзання, вода з пристрою відкачується.
7. Відпустити спусковий важіль.
8. Заблокувати спусковий важіль.
9. Вимкнути пристрій.
10. Витягнути штепсельну вилку з розетки.
11. Демонтувати приладдя, вилити з нього воду і покласти на пристрій, див. *Зберігання пристрою*.

Транспортування

⚠ *ОБЕРЕЖНО*

Небезпека травмування і пошкодження через вагу пристрою!

Травми і пошкодження.

Під час зберігання та транспортування враховувати вагу пристрою.

УВАГА

Небезпека пошкодження через витікання мийного засобу!

Матеріальні збитки

Завжди транспортуйте та зберігайте пляшку з мийним засобом із встановленою пінною насадкою у вертикальному положенні, а не в горизонтальному.

Транспортування пристрою

Волочіння / штовхання пристрою

1. Розблокувати телескопічну ручку і потягнути її вгору до фіксації.
   Малюнок O
2. Нахилити пристрій на колеса і тягнути або штовхати його.

Перенесення пристрою

3. Розблокувати і скласти телескопічну ручку.
4. Підняти пристрій за телескопічну ручку та ручку для перенесення і перенести.

Транспортування пристрою в транспортному засобі

5. Зафіксувати пристрій від зсунення й перекидання.

Зберігання

⚠ *ОБЕРЕЖНО*

Небезпека травмування і пошкодження через вагу пристрою!

Травми і пошкодження.

Під час зберігання та транспортування враховувати вагу пристрою.

УВАГА

Небезпека пошкодження через витікання мийного засобу!

Матеріальні збитки

Завжди транспортуйте та зберігайте пляшку з мийним засобом із встановленою пінною насадкою у вертикальному положенні, а не в горизонтальному.

Зберігання пристрою

⚠ *ОБЕРЕЖНО*

Небезпека травмування водою, що виходить під високим тиском!

Травми

Від'єднувати шланг високого тиску від високонапірного пістолета або пристрою тільки тоді, коли в системі відсутній тиск.

1. Завершити роботу, див. *Завершення роботи*.
2. Зняти струминну трубку з високонапірного пістолета.
3. Помістити струминну трубку в тримач струминної трубки або закріпіть її на місці.
4. Натиснути кнопку відпуску шланга високого тиску і від'єднати шланг високого тиску від високонапірного пістолета.
5. Злити воду з високонапірного пістолета.

6. Помістити високонапірний пістолет у тримач високонапірного пістолета.

УВАГА

Небезпека пошкодження у разі неправильного напрямку намотування!

Пошкодження шланга високого тиску

Повертайте барабан для шланга високого тиску тільки у зазначеному напрямку.

7. Повертати кривошипну ручку за годинниковою стрілкою, щоб змотати шланг високого тиску.
   Малюнок P
8. Зберігати мережевий кабель на тримачі мережевого кабелю.
   Малюнок Q

Дотримуватися додаткових вказівок перед тривалим зберіганням, див. *Догляд і технічне обслуговування.*

Захист від морозу

УВАГА

Небезпека пошкодження під час морозу!

Матеріальні збитки

Повністю злийте воду з приладу та приладдя.

Завжди захищайте пристрій та приладдя від морозу.

1. Викачати воду з пристрою, див. *Завершення роботи*.
2. Зняти приладдя та злити воду, див. *Зберігання пристрою*.
3. Скласти приладдя на пристрої та зберігати у захищеному від морозу приміщенні, див. *Зберігання пристрою*.

Догляд і технічне обслуговування

⚠ *НЕБЕЗПЕКА*

Небезпечно для життя!

Смертельні травми внаслідок ураження електричним струмом у разі торкання струмопровідних частин.

Не торкайтесь струмопровідних частин.

Вимикайте пристрій.

Витягуйте штепсельну вилку з розетки.

Пристрій не потребує технічного обслуговування.

Пристрій не потребує регулярного технічного обслуговування.

Очищення сітчастого фільтра в патрубку для підведення води

УВАГА

Небезпека пошкодження через відсутність або пошкодження сітчастого фільтра!

Пошкодження насоса високого тиску

Не експлуатуйте пристрій без сітчастого фільтра.

Не чистіть сітчастий фільтр твердими гострими предметами.

Якщо потрібно, очистити сітчастий фільтр в патрубку для підведення води.

1. Відкрутити муфту на патрубку для підведення води.
2. Витягти сітчастий фільтр.
   Малюнок R
3. Промити сітчастий фільтр під проточною водою.
4. Вставити сітчастий фільтр в патрубок для підведення води.

Допомога в разі несправностей

Несправності часто мають просту причину, яку можна усунути самостійно за допомогою інструкцій, наведених нижче. За наявності сумнівів або в разі неназваних несправностей слід звертатися до авторизованої сервісної служби.

⚠ *НЕБЕЗПЕКА*

Небезпечно для життя!

Смертельні травми внаслідок ураження електричним струмом у разі торкання струмопровідних частин.

Не торкайтесь струмопровідних частин.

Вимикайте пристрій.

Витягуйте штепсельну вилку з розетки.

Пристрій не працює

Перервано електроживлення.

1. Перевірити, що штепсельна вилка вставлена в розетку.
2. Увімкнути пристрій.
3. Розблокувати і натиснути спусковий важіль. Пристрій запускається, в іншому випадку:
4. Перевірити відповідність напруги, зазначеної на заводській табличці, напрузі джерела живлення.
5. Витягнути штепсельну вилку з розетки і перевірити мережевий кабель і штепсельну вилку на наявність пошкоджень.
   У разі пошкодження негайно звернутися для заміни мережевого кабелю до авторизованої сервісної служби.

Захисний вимикач двигуна активний.

1. Якщо двигун перегрітий, захисний вимикач двигуна вимикає пристрій.
2. Вимкнути пристрій.
3. Дати пристрою охолонути впродовж 1 години.
4. Увімкнути пристрій і запустити його.
   Якщо несправність з'являється багато разів, доручити перевірку пристрою сервісній службі.

Мийний засіб не всмоктується

Налаштовано невідповідний тип струменя.

1. Повернути головку струминного сопла в положення «Струмінь мийного засобу».

Пінна насадка з пляшкою для мийного засобу не встановлена на пристрої.

1. Установити пінну насадку з наповненою пляшкою для мийного засобу на пристрій.

Пляшка для мийного засобу порожня.

1. Установити повну пляшку з мийним засобом.

У пристрої не створюється тиск

На головці струминного сопла налаштовано невідповідний тип струменя.

1. Налаштувати тип струменя високого тиску.

Занадто слабка подача води.

1. Повністю відкрити водопровідний кран.
2. Перевірити подачу води на достатній обсяг.
3. Прокласти садовий шланг без перегинів.
4. Переконатися, що максимальна висота всмоктування не перевищена.

Сітчастий фільтр в патрубку підведення води забруднений.

1. Очистити сітчастий фільтр в патрубку для підведення води.

У пристрої міститься повітря.

1. Видалити повітря з пристрою.

Великі перепади тиску
Струминне сопло у головці струминного сопла забруднене.
1. Прочистити струминне сопло голкою спереду і промити водою.

Об'єм води, що подається, занадто низький.
1. Повністю відкрити водопровідний кран.
2. Прокласти садовий шланг без перегинів.
3. Очистити сітчастий фільтр в патрубку для підведення води.
4. Перевірити об'єм води, що подається, та збільшити його за потреби.

Пристрій негерметичний
Незначна негерметичність пристрою обумовлена технічними особливостями.
1. У разі сильної негерметичності повідомити авторизовану сервісну службу.

Гарантія

У кожній країні діють відповідні гарантійні умови, встановлені уповноваженою організацією збуту нашої продукції в цій країні. Можливі несправності пристрою протягом гарантійного строку ми усуваємо безкоштовно, якщо причина несправності полягає в дефектах матеріалів або виробничому браку. У разі виникнення претензій протягом гарантійного строку прохання звертатися, маючи при собі чек про покупку, до торговельної організації, що продала продукт, або до найближчої уповноваженої служби сервісного обслуговування.
(Адреси див. на звороті)
Додаткову інформацію про гарантію (за наявності) можна знайти в області сервісного обслуговування місцевого вебсайту Kärcher у розділі «Завантаження».

Декларація про відповідність стандартам ЄС

Цим ми заявляємо, що названий нижче виріб відповідає відповідним положенням перелічених директив і регламентів. У разі внесення неузгоджених із нами змін до виробу ця заява втрачає свою чинність. Виробник несе повну відповідальність за видачу цієї декларації про відповідність.
Виріб: Миючий апарат високого тиску
Тип: K 4 Comfort Premium,
K 5 Comfort Premium,
K 6 Comfort Premium

Директиви та регламенти
2000/14/ЄС
2006/42/EG (+2009/127/EG)
2011/65/ЄС
2014/30/ЄС
2009/125/ЄС

Застосований(-і) регламент(-и)
(ЄС) 2019/1781

Застосовувані гармонізовані стандарти
EN 60335-1
EN 60335-2-79
EN 62233: 2008
EN 55014-1: 2017 + A11: 2020
EN 55014-2: 1997 + A1: 2001 + A2: 2008
EN 61000-3-2: 2014
EN 61000-3-3: 2013
EN IEC 63000: 2018

Застосовуваний метод оцінки відповідності
2000/14/ЄС: Додаток V

Рівень звукової потужності, дБ(A)
K 4 Comfort Premium
Виміряний: 85
Гарантований: 88
K 5 Comfort Premium
Виміряний: 87
Гарантований: 90
K 5 Comfort Premium (GB),
K 6 Comfort Premium
Виміряний: 90
Гарантований: 93

Ім'я та адреса
Особа, відповідальна за ведення документації:
Ш. Райзер (S. Reiser)
Alfred Kärcher SE & Co. KG
Alfred-Kärcher-Str. 28 - 40
71364 Winnenden (Німеччина)
Телефон: +49 7195 14-0
Факс: +49 7195 14-2212


H. Jenner
Chairman of the Board of Management


S. Reiser
Manager Regulatory Affairs & Certification

м. Віннденден, 01.09.2025
Особи, що нижче підписалися, діють від імені та за довіреністю керівництва.
Alfred Kärcher SE & Co. KG
Alfred-Kärcher-Str. 28 - 40
71364 Winnenden (Germany)
Тел.: +49 7195 14-0
Факс: +49 7195 14-2212

Технічні характеристики

		K 5 Comfort Premium	K 6 Comfort Premium
Електричне підключення			
Напруга	V	230	230-240
Фаза	~	1	1
Частота	Hz	50	50
Споживання струму	A	9,1	9,6
Ступінь захисту		IPX5	IPX5
Клас захисту		I	I
Запобіжник мережі (інерційний)	A	10	10
Патрубок для підключення водопостачання			
Тиск на вході (макс.)	MPa	1,2	1,2
Температура на вході (макс.)	°C	40	40
Витрата на вході (мін.)	l/min	9	9
Висота всмоктування (макс.)	m	0,5	0,5
Робочі характеристики пристрою			
Робочий тиск	MPa	12	12,5
Макс. допустимий тиск	MPa	14,5	16
Об'єм подачі, вода	l/min	7,5	7,5

		K 5 Comfort Premium	K 6 Comfort Premium
Об'єм подачі, мийний засіб	l/min	0,3	0,3
Сила віддачі високонапірного пістолета	N	17	17
Розміри та вага			
Типова робоча вага	kg	16,3	16,8
Довжина	mm	417	417
Ширина	mm	346	346
Висота	mm	668	668
Розраховані значення згідно з EN 60335-2-79			
Значення вібрації на руці/кисті a_{hv}	m/s^2	1,2	1,1
Похибка K	m/s^2	0,6	0,6
Рівень звукового тиску L_{pA}	dB(A)	73	77
Похибка K	dB(A)	2,6	2,6
Рівень звукової потужності L_{WA}	dB(A)	87	90
Гарантований рівень звукової потужності $L_{WA,d}$	dB(A)	90	93

Зберігається право на внесення технічних змін.

Мазмұны

KÄRCHER Үй және бақша қосымшасы 171
Жалпы нұсқаулар 171
Қорғаныс құрал-жабдықтары 171
Құрылғыдағы белгілер 171
Қоршаған ортаны қорғау 171
Бұйымды мақсатына сәйкес қолдану 172
Керек-жарақ және қосалқы бөлшектер 172
Жеткізілім жинағы 172
Құрылғының сыртқы келбеті 172
Орнату 172
Пайдалануға беру 173
Пайдалану 173
Тасымалдау 175
Сақтау 175
Күтім және техникалық қызмет көрсету 176
Ақаулар кезіндегі көмек 176
Кепілдік 176
ЕО стандарттарына сәйкестігі туралы декларация 177
Техникалық мағлұматтар 177

KÄRCHER Үй және бақша қосымшасы

KÄRCHER Үй және бақша қосымшасының көмегімен сіз құрылғыны пайдаланған кезде келесі артықшылықтарға ие боласыз:

- Қолдану бойынша кеңестер және сараптамалық білім
- Өнім туралы ақпарат, керек-жарақтарға шолу және пайдалану жөніндегі нұсқаулар
- Көмек және қызмет көрсету бойынша байланыс деректері
- Интернет-дүкен - эксклюзивті ұсыныстар және тағы басқалар

Қаптамадағы кодты сканерлеңіз немесе KÄRCHER Үй және бақша қосымшасын қосымшалар дүкенінен жүктеп алыңыз және өніміңізді оңай тіркеңіз.

Жалпы нұсқаулар



Құрылғыны алғаш рет қолданбас бұрын, осы пайдалану жөніндегі түпнұсқа нұсқаулық пен берілген қауіпсіздік жөніндегі нұсқауларды оқып шығыңыз. Оларға сай әрекет етіңіз.
Екі кітапшаны да әрі қарай пайдалану немесе келесі иесі үшін сақтап қойыңыз.

Қорғаныс құрал-жабдықтары

⚠ *ЕСКЕРТУ*

Жарақат алу қаупі бар!
Қауіпсіздік құрылғыларының болмауына, өзгертілуіне немесе тиімсіздігіне байланысты ауыр жарақаттар.
Қауіпсіздік құрылғыларын айналып өтпеңіз немесе алып тастамаңыз немесе оларды тиімсіз етпеңіз. Қорғаныс құрылғысы сіздің қауіпсіздігіңізге арналған.

Ажыратқыш

Ажыратқыш құрылғының кездейсоқ қосылуына кедергі болады.

Іске қосу тұтқасының құлыптау түймесі

Іске қосу тұтқасының құлыптау түймесін бұғаттайды және құрылғының кездейсоқ іске қосылуын болдырмайды.

Автоматты түрде өшу функциясы

Іске қосу тұтқасы жіберілген кезде қысым қосқышы жоғары қысымды сорғыны өшіреді және жоғары қысымды ағын тоқтайды. Іске қосу тұтқасы тартылса, жоғары қысымды сорғы қайтадан қосылады.

Қозғалтқыштың қорғаныс ажыратқышы

Тоқты артық тұтынған кезде қозғалтқыштың қорғаныс ажыратқышы құрылғыны өшіреді.

Құрылғыдағы белгілер



Жоғары тегеурінді ағысты адамдарға, жануарларға, жұмыс істеп тұрған электрлік құрылғыға және құрылғының өзіне бағыттауға тыйым салынады. Құрылғыны аяздан қорғаңыз.



Құрылғыны қоғамдық ауыз су жеткізу желісіне тікелей қосуға тыйым салынады.

Қоршаған ортаны қорғау



Орауыш материалдарын утилизациялауға болады. Орауыштарды қоршаған ортаға қауіпсіз түрде утилизациялаңыз.



Электрлік және электрондық бұйымдардың құрамында қате қолдану немесе утилизациялау нәтижесінде адам денсаулығына және қоршаған ортаға қауіп төндіруі ықтимал, құнды қайта өңделмелі материалдар және батареялар, аккумуляторлар

немесе май сияқты бөлшектер жиі кездеседі. Алайда, аталмыш бөлшектер бұйымды тиісінше пайдалану үшін қажет болады. Осы таңбамен белгіленген құрылғыларды үй қоқыстарымен бірге тастауға болмайды.

♧ Тазарту кезінде құрамында майы бар ақпасулар туындайтын жұмыстарды (мысалы, қозғалтқыштарын, түптерін жуу) майлы айырғышы бар жуу алаңдарында ғана жүргізуге рұқсат беріледі.

♧ Жуғыш құралдармен жұмыстарды көрізге бұрылатын герметикалық жұмыс алаңдарында ғана жүргізуге рұқсат беріледі. Жуғыш құралдарды су қоймаларына немесе жерге төкпеңіз.

♧ Кейбір елдерде қоғамдық су қоймаларынан су алуға тыйым салынады.

Құрамдағы заттар бойынша нұсқаулар (REACH)
Бұйымның құрамындағы заттар туралы соңғы мәліметтерді мына мекенжай бойынша табуға болады: *www.kaercher.de/REACH*

Бұйымды мақсатына сәйкес қолдану

Жууға арналған аппаратты тек үй шаруашылығына арналған қысымда ғана пайдаланыңыз.
Қысыммен жуу аппараты машиналарды, тасымалдау құралдарын, құрылымдарды, құралдарды, қасбеттерді, террасаларды, бай-бақша жабдықтарын қысымды ағынның көмегімен тазалауға арналған.

Керек-жарақ және қосалқы бөлшектер

Тек түпнұсқалы керек-жарақ немесе қосалқы бөлшектерді пайдаланыңыз, себебі ол құралдың қауіпсіз және апатсыз жұмыс істеуіне кепілдік болады.
Керек-жарақтар мен қосалқы бөлшектер туралы ақпарат *www.kaercher.com* веб-сайтында қолжетімді.

Жеткізілім жинағы

Бұйымның жеткізілім жинағы орауыштың үстінде көрсетілген. Бұйымды орауыштан шығарғанда жинақтың толықтығын тексеріп шығыңыз. Керек-жарақтар жетіспеген немесе тасымалдау кезінде зақымдар тиген жағдайда, дилеріңізге хабарласыңыз.

Құрылғының сыртқы келбеті

Суреттерді суреттері бар беттерден қараңыз
Суреттер үлгілі, мәліметтер әртүрлі болуы мүмкін
Сурет A

① Ағынды саптама басы
② Ағыс түтігі
③ Жоғары тегеурінді пистолет
④ Жоғары қысымды шлангты босату түймесі
⑤ Іске қосу тұтқасы
⑥ Іске қосу тұтқасының құлыптау түймесі
⑦ Жоғары тегеурінді құбыршек
⑧ Жоғары қысымды пистолет ұстағышы
⑨ Жоғары қысымды шланг орамы
⑩ Саптың тұтқасы
⑪ Ажыратқыш
⑫ Дөңгелек
⑬ Телескопиялық тұтқа
⑭ Телескопиялық тұтқаны құлпын ашу түймесі
⑮ Желі кабелінің ұстағышы
⑯ Желі кабелі
⑰ Қуат ашасы
⑱ Зауыт тақтайшасы
⑲ Жылжытуға арналған сап
⑳ * Бақшаға арналған шланг
㉑ Су жеткізуге арналған жалғағыш муфтасы
㉒ ** KÄRCHER сору шлангісі
㉓ Елек
㉔ Суды қосу
㉕ Жуғыш зат бөтелкесі
㉖ Көбік саптамасы
㉗ Реактивті құбыр ұстағышы
㉘ Көбік саптаманың босату түймесі
㉙ Көбік мөлшерлеу тұтқасы

* қосымша талап етіледі
** қосымша қол жетімді

Орнату

Суреттерді графикалық беттен қараңыз.
Пайдалануға енгізер алдында бекітілмеген бөлшектерді монтаждаңыз.

Телескопиялық тұтқаны орнату

1. Телескопиялық тұтқаны естілетіндей орнына түскенше құрылғыға бекітіңіз.
   Сурет B

Ағынды құбыр ұстағышын орнату

1. Саптама ұстағышын орнату:
   a ағынды құбыр ұстағышын құрылғыдағы тесіктерге салыңыз және
   b сырт еткен дыбыс шыққанша жоғары басыңыз.
   Сурет C

Жоғары қысымды пистолет ұстағышын орнату

1. Жоғары қысымды пистолет ұстағышын орнату:
   a Жоғары қысымды пистолет ұстағышын құрылғыдағы саңылауларға салыңыз және
   b сырт еткен дыбыс шыққанша төменге қарай басыңыз.
   Сурет D

Желі кабелінің ұстағышын орнату

1. Қуат кабелінің ұстағышын орнату:
   a Желі кабелінің ұстағышын құрылғыдағы саңылауларға салыңыз және
   b оны естілетіндей орнына түскенше құрылғыға қарай итеріңіз.
   Сурет E

Су жеткізуге арналған жалғағыш муфтаны монтаждау

1. Су жеткізуге арналған жалғағыш муфтаны су жеткізуге арналған жалғағышқа бұраңыз.
   Сурет F

Көбік саптамасын құрылғыға орнатыңыз

1. Көбік саптамасын жуғыш зат бөтелкесіне қосыңыз.
   Сурет G
2. Көбік саптамасындағы дөңгелектерді бекітіңіз.
3. Бөлшектеу үшін көбік саптамасын босату түймесін басып, оны құрылғыдан тартып алыңыз.

Пайдалануға беру

1. Құрылғыны тегіс жазықтыққа орнатыңыз.

НАЗАР АУДАРЫҢЫ

Оралған жоғары қысымды шлангпен жұмыс істеу кезінде зақымдану қаупі.

Жоғары қысымды шлангтың зақымдануы. Құрылғыны қолданар алдында жоғары қысымды шлангты толығымен шешіп, оны түйіндерсіз, ілмектерсіз және бұрамай жайыңыз.

2. Жоғары қысымды шлангты шланг шарғысынан толығымен босату үшін оны тартыңыз.
3. Жоғары қысымды шлангты түйіндерсіз, ілмектерсіз және бұралуларсыз қойыңыз.
4. Жоғары тегеурінді құбыршекті жоғары тегеурінді пистолетке салыңыз.
   a Жоғары тегеурінді құбыршекті туралаңыз және
   b жоғары тегеурінді пистолетке ол естілетіндей дыбыспен сарт етіп жабылғанша сала беріңіз.
   Сурет H
5. Жоғары тегеурінді құбыршекті тартып, бекіністің сенімділігін тексеріңіз.
6. Желі кабелін толығымен босатыңыз.
   Сурет I
7. Қуат ашасын желілік розеткаға қосыңыз.

Сумен жабдықтауды орнату

НАЗАР АУДАРЫҢЫ

Ластанған судан зақымдану қаупі!

Судағы ластанулар жоғары қысымды сорғының және оның керек-жарақтарының зақымдануына алып келеді.

Құрылғыны қоспаларсыз немесе қоспаларсыз таза тұщы сумен ғана іске қосыңыз.

Ешқашан ластанған суды, ағынды суды немесе тұзды суды пайдаланбаңыз.

Kärcher компаниясы қосымша Kärcher су сүзгісін қолдануды ұсынады.

1. Талаптарға сәйкес келетініне көз жеткізу үшін кіріс суының қысымын, температурасын және мөлшерін тексеріңіз, *Техникалық мағлұматтар* қараңыз.

Нұсқау

Сумен жабдықтау кәсіпорнының нұсқауларын сақтаңыз.

Су құбырына қосылу

НАЗАР АУДАРЫҢЫ

Үшінші тарап жеткізушілерінен болған AquaStop функциясы арқылы өлшеуден жасалған шланг муфталарын пайдалану кезіндегі зақымдану қаупі

Жоғары қысымды сорғыға зақым келтіру. Kärcher компаниясының AquaStop функциясы бар/жоқ шланг муфталарын, AquaStop функциясы жоқ шланг муфталарын немесе үшінші тарап жеткізушілерінің AquaStop функциясы бар пластикалық шланг муфталарын ғана пайдаланыңыз.

1. Бақша құбыршегін су жеткізуге арналған жалғағыштың муфтасына орнатыңыз.

Нұсқау

Матамен нығайтылған бақшаға арналған шланг қажет, диаметрі – кемінде 1/2 дюйм (13 мм), стандартты жылдам байланыстыратын жалғағышпен ұзындығы – кемінде 7,5 м.

   Сурет J
2. Бақша құбыршегін су құбырына қосыңыз.
3. Су құбырының шүмегін толықтай ашыңыз.

Контейнерлерден суды сору

Бұл құрылғы суды соруға арналған KÄRCHER сору шлангісімен жабдықталған мысалы, жаңбыр суына арналған бөшкеден (сорудың максималды биіктігін *Техникалық мағлұматтар* қараңыз).

1. Су қосылымындағы муфтаны бұрап алыңыз.
2. KÄRCHER сору шлангісін сумен толтырыңыз.
3. KÄRCHER сору шлангісін құрылғыдағы су жеткізуге арналған жалғағышқа бұраңыз және су көзіне жіберіңіз.

Құрылғыдағы ауаны жою

Нұсқау

Құрылғыдағы ауаны жою үшін жоғары қысымды пистолетке ағыс түтігін немесе көбік саптамасын бекітпеңіз.

1. Құрылғы қосқышын «I» күйіне бұра отырып құрылғыны қосыңыз.
   Құрылғыны өшіру үшін құрылғы қосқышын «0» күйіне бұраңыз.
   Сурет K
2. Іске қосу тұтқасының құлпын ашыңыз.
   Сурет L
3. Іске қосу тұтқасын тартыңыз.
   Құрылғы қосылады.
4. Құрылғыны су жоғары қысымды пистолеттен көпіршіктерсіз шықпағанша максимум 2 минут пайдаланыңыз.

Нұсқау

Көбік саптама құрылғыға орнатылса, жуғыш құралы қосылады.

5. Іске қосу тұтқасын босатыңыз.
6. Іске қосу тұтқасын құлыптаңыз.

Пайдалану

⚠ *АБАЙЛАҢЫЗ*

Жоғары қысыммен шығатын судың салдарынан жарақат алу қаупі!

Жарақаттар

Жоғары тегеурінді құбыршекті жүйедегі қысымды тастағаннан кейін ғана ажыратыңыз.

НАЗАР АУДАРЫҢЫ

Сорғылардың құрғақ күйінде жұмыс істеуі кезінде зақымдану қаупі бар!

Сорғы зақымдары

Егер құрылғы 2 минут ішінде қысым жасамаса, оны өшіріңіз.

Ақаулар кезіндегі көмек-тараудағы нұсқауларға сәйкес әрекет етіңіз.

Ағын түрін реттеңіз

1. Іске қосу тұтқасын құлыптаңыз.
2. Ағыс түтігін жоғары қысымды пистолетке туралыңыз және оны 90°-қа бұрай отырып, бекітіңіз.

Сурет M

НАЗАР АУДАРЫҢЫ

Жұмыс кезінде ағынды саптаманың басын бұру кезінде зақымдану қаупі бар!

Саптаманың зақымдануы

Ағынды саптаманың басын бұру алдында іске қосу тұтқасын босатыңыз.

3. Тазалау жұмыстарына және нысанға сәйкес келетін ағын түрін таңдау үшін ағынды саптаманың басын бұраңыз.
   Тиісті пиктограмма жоғары бағытталған болуы керек.

Сурет N

Нұсқау

Материалдардың сезімталдығы олардың ескілігіне және жағдайына байланысты әртүрлі болуы мүмкін. Сондықтан ұсыныстар міндетті емес.

Пиктограмма	Ағынды пішін және қысым	Мыналар үшін ұсынылады мысалы:
	Төмен қысымы бар жуғыш құрал ағыны	жуғыш құралдарын пайдалануға жарамды барлық беттер
	Орташа қысымы бар кең жалпақ ағын	Жеңіл автокөлік / мотоциклдер, велосипедтер, кірпіш беттері / құмтас беттері, сыланған қабырғалар, ағаш беттері, пластик / ротанг жиһазы
	Жоғары қысымы бар жіңішке жалпақ ағын	Тас тақтайшалар, тас террассалар, асфальт, металл беттер, бақша ыдыстары (арба, күрек және т. б.)
	Ең жоғары қысымы бар айналмалы ағын	тас тақтайшаларда, асфальтта, металл беттерде, бақша ыдыстарында (арба, күрек және т. б.) ерекше қатты ластанулар

Тазалау құралдарымен пайдалану

⚠ ҚАУІП

Жуғыш құралдар салдыранан денсаулыққа зияны!

Денсаулыққа ауыр зиян

Тазалау құралы өндірушісінің қауіпсіздік деректер парағын қараңыз.

Көрсетілген жеке қорғаныс құралдарын киіңіз.

НАЗАР АУДАРЫҢЫ

Жарамсыз жуғыш құралдар салдарынан зақымдану қаупі!

Мүліктік залалдар

Тек Kärcher бекіткен және тазаланатын заттарға жарамды жуғыш құралдарға пайдаланыңыз.

Жуғыш құралдармен бірге берілген қауіпсіздің техникасы бойынша нұсқауларын, мөлшерлеу бойынша ұсыныстарды және нұсқауларды орындаңыз.

Жуғыш құралдарды үнемді пайдаланыңыз.

НАЗАР АУДАРЫҢЫ

Тазалау құралдарының тым ұзақ жұмыс істеуіне және кебуіне байланысты зақымдану қаупі бар!

Мүліктік залалдар

Тазартқыш көбікті ыстық беттерге қолданбаңыз және әсер етудің максималды уақытын қадағалаңыз.

Тазартқыш құралдың кебуіне жол бермеңіз.

Нұсқау

KÄRCHER жуғыш құралдары үздіксіз, тиімді жұмыс істеуге арналған. Кеңес алуға жүгініңіз және жуғыш құралдар туралы ақпараттық парақтарымызмен танысыңыз.

1. Жуғыш құралды көбік саптамасымен араластыруға немесе қолдануға болады.

   Араластыру

   a Көбік саптаманы құрылғыға орнатыңыз. Көбік мөлшерлеу тұтқасының орны маңызды емес.
   b Ағын бүріккіш басындағы жуғыш құралының ағынын реттеңіз, *Ағын түрін реттеңіз*. Жұмыс барысында жуғыш құрал су ағысына қосылады.

   Көбік саптамасын пайдаланыңыз

   a Көбік саптаманы құрылғыдан алып тастаңыз және оны ағыс түтігінің орнына жоғары қысымды пистолетке орнатыңыз. Көбіктің қажетті мөлшері дұрыс болу үшін көбік мөлшерлеу тұтқасын пайдаланыңыз.
2. Іске қосу тұтқасының құлпын ашыңыз.
3. Іске қосу тұтқасын тартыңыз және жуғыш құралды құрғақ беттерге аздап шашыңыз.
4. Жуғыш құралының жұмыс істеуіне мүмкіндік беріңіз (оны құрғатпаңыз).
5. Босатылған кірді тиісті ағынымен шайыңыз, *Тазалау құралдарынсыз жұмыс істеу* қараңыз.

Тазалау құралдарынсыз жұмыс істеу

НАЗАР АУДАРЫҢЫ

Ағын қашықтығының жеткіліксіздігі немесе ағынның сәйкес емес түріне байланысты зақымдану қаупі бар!

Лакталған немесе сезімтал беттердегі зақым. Боялған беттерді тазалау кезінде 30 см-ден кем емес шегіністі сақтаңыз.

Автомобиль шиналарын, лагын немесе сезімтал беттерін айналмалы ағын көмегімен тазаламаңыз.

1. Тазалау жұмысына және нысанға сәйкес келетін ағыс түтігін орнатыңыз, *Ағын түрін реттеңіз* қараңыз.
2. Іске қосу тұтқасының құлпын ашыңыз.
3. Іске қосу тұтқасын тартып, тазалау процесін орындаңыз.

Жұмысты тоқтату

1. Іске қосу тұтқасын босатыңыз. Құрылғы тоқтайды. Жүйеде жоғары қысым қалады.
2. Іске қосу тұтқасын құлыптаңыз.
3. Жоғары қысымды пистолетті жоғары қысымды пистолет ұстағышына салыңыз.
4. Жұмыс кезінде 5 минуттан ұзақ үзілістерде құрылғыны өшіріп жүріңіз.

Жұмыстың аяқталуы

⚠ АБАЙЛАҢЫЗ

Жоғары қысыммен шығатын судың салдарынан жарақат алу қаупі!

Жарақаттар

Жоғары тегеурінді құбыршекті жүйедегі қысымды тастағаннан кейін ғана ажыратыңыз.

НАЗАР АУДАРЫҢЫ

Аяздан зақымдану қаупі бар!

Мүліктік залалдар

Құрылғыдан және керек-жарақтардан суды толығымен ағызыңыз.

Құрылғыны және керек-жарақтарды үнемі аяздан қорғаңыз.

1. Іске қосу тұтқасын босатыңыз.
2. Іске қосу тұтқасын құлыптаңыз.
3. Су құбырының шүмегін жабыңыз.
4. Құрылғыны су құбырының желісінен ажыратыңыз.
5. Іске қосу тұтқасының құлпын ашыңыз.
6. Іске қосу тұтқасын су ағып кеткенше ең көбі 1 минут басып тұрыңыз.
   Жүйеде қалған қысым төмендетіледі.
   Аяз әсерінен зақымдануын болдырмау үшін су құрылғыдан сорылады.
7. Іске қосу тұтқасын босатыңыз.
8. Іске қосу тұтқасын құлыптаңыз.
9. Құрылғыны өшіріңіз.
10. Қуат сымын желілік розеткадан ажыратыңыз.
11. Құрылғыдағы керек-жарақтарды бөлшектеп, босатыңыз және сақтаңыз, *Құрылғыны ұстау* қараңыз.

Тасымалдау

⚠ АБАЙЛАҢЫЗ

Құрылғының салмағына байланысты жарақат алу және зақымдану қаупі!

Жарақат алу және зақымдану қаупі.

Тасымалдау және жүктеу кезінде құрылғының салмағын ескеріңіз.

НАЗАР АУДАРЫҢЫ

Тазартқыш құралдың ағуынан зақымдану қаупі бар!

Мүліктік залалдар

Тазартқыш сұйық құйылған бөтелкені көбік саптамасы орнатылған күйінде тек тік күйде (тұрып) тасымалдаңыз және сақтаңыз, көлденең жатқызуға болмайды.

Құрылғыны тасымалдау

Құрылғыны тарту /итеру

1. Телескопиялық тұтқаның құлпын ашыңыз және орнына түскенше жоғары қарай тартыңыз.
   Сурет O
2. Құрылғыны дөңгелектеріне еңкейтіп, тартыңыз немесе итеріңіз.

Құрылғыны көшіру

3. Телескопиялық тұтқаның құлпын ашыңыз және оны бірге итеріңіз.
4. Телескопиялық тұтқаны және тасымалдау тұтқасын пайдаланып құрылғыны көтеріңіз және көшіріңіз.

Автомобильмен тасымалдау

5. Құрылғыны қисаймайтындай және құламайтындай етіп бекітіңіз.

Сақтау

⚠ АБАЙЛАҢЫЗ

Құрылғының салмағына байланысты жарақат алу және зақымдану қаупі!

Жарақат алу және зақымдану қаупі.

Тасымалдау және жүктеу кезінде құрылғының салмағын ескеріңіз.

НАЗАР АУДАРЫҢЫ

Тазартқыш құралдың ағуынан зақымдану қаупі бар!

Мүліктік залалдар

Тазартқыш сұйық құйылған бөтелкені көбік саптамасы орнатылған күйінде тек тік күйде (тұрып) тасымалдаңыз және сақтаңыз, көлденең жатқызуға болмайды.

Құрылғыны ұстау

⚠ АБАЙЛАҢЫЗ

Жоғары қысыммен шығатын судың салдарынан жарақат алу қаупі!

Жарақаттар

Жоғары тегеурінді құбыршекті жүйедегі қысымды тастағаннан кейін ғана ажыратыңыз.

1. Жұмысты тоқтатыңыз, *Жұмыстың аяқталуы* қараңыз.
2. Жоғары қысымды пистолеттегі бүріккіш түтікті бөлшектеңіз.
3. Ағыс түтігін ағыс түтігі ұстағышына салыңыз немесе оны орнына бекітіңіз.
4. Жоғары тегеурінді құбыршектің босату түймесін басып, жоғары тегеурінді құбыршекті жоғары тегеурінді пистолеттен ажыратыңыз.
5. Жоғары қысымды пистолеттен суды төгіп тастаңыз.
6. Жоғары қысымды пистолетті жоғары қысымды пистолет ұстағышына салыңыз.

НАЗАР АУДАРЫҢЫ

Ораманың бағыты туралнбаған жағдайда зақымдану қаупі!

Жоғары қысымды шлангтың зақымдануы

Жоғары қысымды шланг орамын тек көрсетілген бағытта бұраңыз.

7. Жоғары қысымды шлангті орау үшін саптың тұтқасын сағат тілімен бұраңыз.
   Сурет P
8. Желі кабелін желі кабелі ұстағышында сақтаңыз.
   Сурет Q

Ұзақ сақтау алдында қосымша нұсқауларды, *Күтім және техникалық қызмет көрсету* бөлімін қараңыз.

Антифриз

НАЗАР АУДАРЫҢЫ

Аяздан зақымдану қаупі бар!

Мүліктік залалдар

Құрылғыдан және керек-жарақтардан суды толығымен ағызыңыз.
Құрылғыны және керек-жарақтарды үнемі аяздан қорғаңыз.
1. Құрылғыдан суды сорып алыңыз, *Жұмыстың аяқталуы* бөлімін қараңыз.
2. Керек-жарақтарды бөлшектеп, суды ағызып жіберіңіз, *Құрылғыны ұстау* қараңыз.
3. Керек-жарақтарды құрылғыда және аяздан қорғалған бөлмеде сақтаңыз, *Құрылғыны ұстау* қараңыз.

Күтім және техникалық қызмет көрсету

⚠ ҚАУІП

Өмірге қауіп!
Ток өткізетін бөліктерге тиген кезде электр тогының соғуы салдарынан болатын өлімге әкелетін жарақаттар.
Ток өткізетін бөліктерге жақындамаңыз.
Құрылғыны өшіріңіз.
Ашаны қуат беру сымынан тартып шығармаңыз.
Құрылғы техникалық қызмет көрсетпейді, яғни, оған қызмет көрсету бойынша тұрақты жұмыстар жүргізу қажет емес.

Су жеткізуге арналған жалғағыштағы електі тазалау

НАЗАР АУДАРЫҢЫ

Жетіспейтін немесе зақымдалған елек салдарынан зақымдану қаупі!
Жоғары қысымды сорғыға зақым келтіру
Құрылғыны елексіз пайдаланбаңыз.
Електі қатты, өткір заттармен тазаламаңыз.
Қажет болса, електі су жеткізуге арналған жалғағышта тазартыңыз.
1. Су қосылымындағы муфтаны бұрап алыңыз.
2. Електі шығарыңыз.
   Сурет R
3. Електі су ағысының астында жуып алыңыз.
4. Електі су жеткізуге арналған жалғағышқа салыңыз.

Ақаулар кезіндегі көмек

Ақаулардың себептері көп жағдайда келесі шолуды пайдалану арқылы өздігінен жоюға болатындай қарапайым болады. Күдіктер болса немесе осы жерде көрсетілмеген ақаулар болған кезде, ресми сервис орталығына хабарласыңыз.

⚠ ҚАУІП

Өмірге қауіп!
Ток өткізетін бөліктерге тиген кезде электр тогының соғуы салдарынан болатын өлімге әкелетін жарақаттар.
Ток өткізетін бөліктерге жақындамаңыз.
Құрылғыны өшіріңіз.
Ашаны қуат беру сымынан тартып шығармаңыз.
Құрылғы жұмыс істемейді
Қуат көзі ажыратылған.
1. Қуат ашасының розеткаға қосылғанын тексеріңіз.
2. Құрылғыны қосыңыз.
3. Іске қосу тұтқасының құлпын ашыңыз және тартыңыз.
   Құрылғы іске қосылады, әйтпесе:
4. Фирмалық тақтада көрсетілген кернеу қорек көзінің кернеуімен сәйкес келе ме, жоқ па, тексеріңіз.
5. Қуат ашасын желілік розеткадан ажыратыңыз және қуат кабелін мен қуат ашасының зақымдалмауын тексеріңіз.
   Зақымдану байқалған жағдайда желі кабелін уәкілетті қызмет көрсету орталығына дереу ауыстыртыңыз.

Моторды қорғау қосқышы қосулы.
1. Мотор шамадан тыс жүктелсе, моторды қорғау қосқышы құрылғыны өшіреді.
2. Құрылғыны өшіріңіз.
3. Құрылғыны 1 сағат салқындатыңыз.
4. Құрылғыны қосып, пайдалана бастаңыз.
   Егер ақаулар жиі туындап жатса, онда құрылғыны қызмет көрсету орталығында тексерту қажет.

Жуғыш құрал сіңбейді
Жарамсыз ағын түрі орнатылған.
1. Ағынды саптаманың басын «Жуғыш құрал ағыны» күйіне бұрыңыз.

Жуғышсыз бөтелкесі бар көбік саптама құрылғыға орнатылмаған.
1. Толтырылған жуғыш зат бөтелкесімен көбік саптамасын құрылғыға бекітіңіз.

Жуғыш зат бөтелкесі бос.
1. Толық жуғыш зат бөтелкесін орнатыңыз.

Құрылғы қысым тудырмайды
Ағынды саптаманың басына жарамсыз ағын түрі орнатылған.
1. Жоғары қысымды ағыны бар ағын түрін орнатыңыз.

Су жеткізу жеткіліксіз.
1. Су құбырының шүмегін толықтай ашыңыз.
2. Жеткілікті су мөлшері беріліп жатыр ма, жоқ па, тексеріңіз.
3. Бақша шлангісін бүгілусіз төсеңіз.
4. Максималды сору биіктігі асып кетпегендігіне көз жеткізіңіз.

Су жеткізуге арналған жалғағыштағы елек ластанды.
1. Су жеткізуге арналған жалғағыштағы електі тазалаңыз.

Құрылғыдағы ауа.
1. Құрылғыдағы ауаны жойыңыз.

Қысымның күшті айырмасы
Ағынды саптама басы ластанған.
1. Ағынды саптаманы инемен тазалап, алдыңғы жағынан шайыңыз.

Кіріс су мөлшері өте аз.
1. Су құбырының шүмегін толықтай ашыңыз.
2. Бақша шлангісін бүгілусіз төсеңіз.
3. Су жеткізуге арналған жалғағыштағы електі тазалаңыз.
4. Кіретін судың мөлшерін тексеріңіз және қажет болса көбейтіңіз.

Құрылғының саңылаулылығы
Құрылғының шағын саңылаулылығын оның конструкциясы қамтамасыз етеді.
1. Қатты ағып кету кезінде авторландырылған тұтынушыларға қызмет көрсету орталығына хабарласыңыз.

Кепілдік

Әр елде жергілікті дистрибьюторлар берген кепілдік шарттары қолданылады. Бұйымда материалдық немесе өндірістік ақаулар анықталған жағдайда,

ықтимал ақауларды кепілдік мерзімі ішінде ақысыз жөндейміз. Кепілдік мерзіміне наразылықтарыңыз болса, бұйымды сатқан сауда мекемесіне немесе жақындағы өкілетті қызмет көрсету орнына түбіртекті көрсетіп хабарласыңыз.
(Мекенжайымыз артқы бетте)
Кепілдік туралы қосымша ақпаратты (бар болса) жергілікті Kärcher веб-сайтының «Жүктеулер» бөліміндегі қызмет көрсету бөлімінде табуға болады.
Шығару күні фирмалық тақтайшада ММ/ҮҮҮҮ пішімінде көрсетіледі, мұнда ММ - өндіріс айы, ҮҮҮҮ - шығарылған жылы немесе кодталған түрде.
Жеке сандардың мағынасы келесідей болады:
Мысалы: 30290
3 Өндірілген жылы
0 Өндірілген ғасыры
2 Өндірілген онжылдық
9 Өндірілген айының екінші саны
0 Өндірілген айының бірінші саны
Сонымен бұл мысалда 30290 коды 09/(2)023 өндірілген күнін білдіреді.

ЕО стандарттарына сәйкестігі туралы декларация

Осымен біз төменде аталған өнім аталған нұсқаулықтар мен ережелердің тиісті талаптарына сәйкес келетінін мәлімдейміз. Бізбен келісусіз өнімнің конструкциясы өзгерген жағдайда осы декларация өз күшін жояды. Өндіруші осы Сәйкестік туралы декларацияны шығаруға толық жауапкершілік жүктейді.
Бұйым: Жоғарғы қысымды жуғыш
Типі: K 4 Comfort Premium,
K 5 Comfort Premium,
K 6 Comfort Premium

Нұсқаулықтар мен ережелер
2000/14/EG
2006/42/EG (+2009/127/EG)
2011/65/EU
2014/30/EU
2009/125/EG

Қолданылатын нұсқама(лар)
(ЕО) 2019/1781

Қолданылатын біріздендірілген стандарттар
EN 60335-1
EN 60335-2-79
EN 62233: 2008
EN 55014-1: 2017 + A11: 2020
EN 55014-2: 1997 + A1: 2001 + A2: 2008
EN 61000-3-2: 2014
EN 61000-3-3: 2013
EN IEC 63000: 2018

Сәйкестікті бағалаудың қолданбалы әдісі
2000/14/EC: V қосымшасы

Дыбыс қуаттылығының деңгейі дБ(A)
K 4 Comfort Premium
Өлшенді: 85
Кепілдік береді: 88
K 5 Comfort Premium
Өлшенді: 87
Кепілдік береді: 90
K 5 Comfort Premium (GB),
K 6 Comfort Premium
Өлшенді: 90
Кепілдік береді: 93

Атауы және мекенжайы
Құжаттаманы жүргізетін уәкілетті тұлға:
С. Райзер
Alfred Kärcher SE & Co. KG
Alfred-Kärcher-Str. 28 - 40
71364 Winnenden (Германия)
Тел.: +49 7195 14-0
Факс: +49 7195 14-2212

H. Jenner
Chairman of the Board of Management

S. Reiser
Manager Regulatory Affairs & Certification

Winnenden, 2025/09/01
Қол қойғандар басқарманың тапсырмасы мен уәкілдігі бойынша әрекет етеді.
Alfred Kärcher SE & Co. KG
Alfred-Kärcher-Str. 28 - 40
71364 Winnenden (Германия)
Тел.: +49 7195 14-0
Телефакс: +49 7195 14-2212

Техникалық мағлұматтар

		K 5 Comfort Premium	K 6 Comfort Premium
Электр желісіне қосу			
Кернеу	V	230	230-240
Фаза	~	1	1
Жиілік	Hz	50	50
Тұтынылатын ток	A	9,1	9,6
Қорғаныс класы		IPX5	IPX5
Қорғау класы		I	I
Желіні шамадан тыс жүктелуден қорғау (инерциялық)	A	10	10
Суды қосу			
Енгізу қысымы (макс.)	MPa	1,2	1,2
Енгізу температурасы (макс.)	°C	40	40
Енгізу саны (мин.)	l/min	9	9
Сору биіктігі (макс.)	m	0,5	0,5
Құрылғының техникалық сипаттамалары			
Жұмыс қысымы	MPa	12	12,5
Максималды қолжетімді қысым	MPa	14,5	16
Берілетін мөлшері, су	l/min	7,5	7,5
Берілетін мөлшері, жуғыш құралдар	l/min	0,3	0,3
Жоғары тегеурінді пистолеттің кері тебу күші	N	17	17
Өлшемдері мен өнімдер			
Типтік жұмыс салмағы	kg	16,3	16,8
Ұзындығы	mm	417	417
Ені	mm	346	346
Биіктігі	mm	668	668

		K 5 Comfort Premium	K 6 Comfort Premium
EN 60335-2-79 стандартына сәйкес есептелінетін мән			
Қол мен білезікке түсетін діріл көрсеткіші a_{hv}	m/s^2	1,2	1,1
Белгісіздік K	m/s^2	0,6	0,6
Дыбыс қысымының деңгейі L_{pA}	dB(A)	73	77
Белгісіздік K	dB(A)	2,6	2,6
Дыбыстық шуылдың деңгейі $L_{Ылғал\ тараткыштык}$	dB(A)	87	90
Кепілдендірілген дыбыс қуатының деңгейі $L_{WA,d}$	dB(A)	90	93

Техникалық өзгерістер рұқсат етілген.

Съдържание

Приложение KÄRCHER Home & Garden 178
Общи указания 178
Предпазни устройства 178
Символи върху уреда 178
Защита на околната среда 178
Употреба по предназначение 179
Аксесоари и резервни части 179
Обхват на доставка 179
Преглед на уреда 179
Монтаж 179
Пускане в експлоатация 180
Експлоатация 180
Транспортиране 182
Съхранение 182
Грижа и поддръжка 183
Помощ при повреди 183
Гаранция 183
Декларация за съответствие на ЕС 184
Технически данни 184

Приложение KÄRCHER Home & Garden

С приложението KÄRCHER Home & Garden можете да се възползвате от следните предимства при използването на вашия уред:

- Съвети за употреба и експертиза
- Информация за продукта, описание на аксесоарите и инструкции за работа
- Помощ и контакт за сервиз
- Онлайн магазин - ексклузивни оферти и много други

Сканирайте кода върху опаковката или изтеглете приложението KÄRCHER Home & Garden от вашия App Store и удобно регистрирайте Вашия продукт.

Общи указания



Преди първото използване на уреда прочетете това оригинално ръководство за експлоатация и приложените указания за безопасност. Процедирайте съответно.

Запазете двете книжки за последващо използване или за следващия собственик.

Предпазни устройства

⚠ *ПРЕДУПРЕЖДЕНИЕ*

Опасност от нараняване!

Сериозни наранявания поради липсващи, модифицирани или неефективни защитни приспособления.

Не заобикаляйте или премахвайте защитните приспособления и не ги изключвайте.

Предпазните устройства служат за Вашата защита.

Прекъсвач на уреда

Прекъсвачът на уреда предотвратява непреднамереното пускане в експлоатация на уреда.

Бутон за заключване на спусъчния лост

Бутонът за заключване на спусъчния лост блокира спусъка и предотвратява нежелателно стартиране на уреда.

Функция Автоматично спиране

Когато спусъчният лост се освободи, превключвателят на налягането изключва помпата за високо налягане и струята с високо налягане спира. Ако спусъчният лост се придърпа, помпата за високо налягане се включва.

Защитен прекъсвач на двигателя

При твърде високо потребление на ток защитният прекъсвач на двигателя изключва уреда.

Символи върху уреда



Не насочвайте струята под високо налягане към хора, животни, активно електрическо оборудване или към самия уред.
Пазете уреда от замръзване.



Уредът не трябва да се свързва директно към обществената мрежа за питейна вода.

Защита на околната среда



Опаковъчните материали подлежат на рециклиране. Моля, изхвърляйте опаковките по съобразен с околната среда начин.



Електрическите и електронните уреди съдържат ценни материали, подлежащи на рециклиране, а често и съставни части, напр. батерии, акумулаторни батерии или масло, които при неправилно боравене или изхвърляне могат да представляват потенциална опасност за човешкото здраве и за околната среда. За правилното функциониране на уреда все пак тези съставни части са необходими. Обозначените с този символ уреди не трябва да бъдат изхвърляни заедно с битовите отпадъци.

Работи по почистване, при които се получават съдържащи масло отпадни води, напр. миене на двигатели, миене на каросерии, трябва да се извършват единствено на места за измиване с маслоуловители.

Работи с почистващи препарати трябва да се извършват само върху непропускащи течности работни повърхности с връзка към канализацията

за мръсна вода. Не допускайте почистващи препарати да попадат във водни басейни или в почвата.

В някои страни вземането на вода от обществени водни басейни не е разрешено.

Указания за съставни вещества (REACH)
Актуална информация за съставките ще намерите на интернет страница: *www.kaercher.de/REACH*

Употреба по предназначение

Използвайте уреда за почистване под високо налягане само в частно домакинство.
Уредът за почистване под високо налягане е предназначен за почистване на машини, автомобили, строителни конструкции, инструменти, фасади, тераси, градински уреди и т.н. с водна струя под високо налягане.

Аксесоари и резервни части

Използвайте само оригинални аксесоари и оригинални резервни части, по този начин осигурявате безопасната и безпроблемна експлоатация на уреда.
Информация относно аксесоари и резервни части ще намерите тук: *www.kaercher.com*.

Обхват на доставка

Обхватът на доставката на уреда е изобразен върху опаковката. При разопаковане проверете съдържането за цялост. При липсващи аксесоари или при транспортни щети, моля, обърнете се към Вашия дистрибутор.

Преглед на уреда

Изображения, вж. страницата с графики
Илюстрациите са примерни, детайлите могат да се различават
Фигура A

(1) Глава на дюзата
(2) Тръба за разпръскване
(3) Пистолет за работа под високо налягане
(4) Бутон за освобождаване на маркуча за високо налягане
(5) Лост на спусъка
(6) Бутон за заключване на спусъчния лост
(7) Маркуч за работа под високо налягане
(8) Държач за пистолет за високо налягане
(9) Барабан за маркуча за работа под високо налягане
(10) Манивела
(11) Прекъсвач на уреда
(12) Колело
(13) Телескопична ръкохватка
(14) Бутон за освобождаване на телескопичната дръжка
(15) Държач за мрежов захранващ кабел
(16) Мрежов захранващ кабел
(17) Щепсел на захранването
(18) Типова табелка
(19) Дръжка за носене
(20) * Градински маркуч
(21) Куплунг за извода за вода
(22) ** Смукателен маркуч KÄRCHER
(23) Цедка
(24) Извод за вода
(25) Бутилка с почистващ препарат
(26) Дюза за пяна
(27) Носач на тръбата за разпръскване
(28) Бутон за освобождаване на дюзата за пяна
(29) Лост за дозиране на пяна

* закупува се допълнително
** доставя се по избор

Монтаж

Вижте изображенията на страницата с графики.
Преди пускането в експлоатация монтирайте отделните приложени части към уреда.

Монтиране на телескопичната дръжка

1. Поставете телескопичната дръжка в устройството, докато се чуе, че е фиксирана.
   Фигура B

Монтиране на държача за струйна тръба

1. Монтиране на държача за струйна тръба:
   a Поставете държача за струйна тръба в отворите на уреда и
   b натиснете надолу, докато се фиксира с щракване.
   Фигура C

Монтиране на държача на пистолета за високо налягане

1. Монтирайте държача на пистолета за високо налягане:
   a Поставете държача на пистолета за високо налягане в отворите на уреда и
   b го натиснете надолу, докато влезе в позицията си.
   Фигура D

Монтиране на държача на захранващия кабел

1. Монтирайте държача на захранващия кабел:
   a Поставете държача на захранващия кабел в отворите на уреда и
   b го притиснете, докато чуете щракване.
   Фигура E

Монтиране на куплунг за извода за вода

1. Завинтете куплунга за извода за вода на извода за вода на уреда.
   Фигура F

Монтиране на дюзата за пяна към уреда

1. Завинтете дюзата за пяна върху бутилката за почистващ препарат.
   Фигура G
2. Фиксирайте дюзата за пяна върху уреда.

3. За да разглобите уреда, натиснете бутона за освобождаване на дюзата за пяна и извадете дюзата за пяна от уреда.

Пускане в експлоатация

1. Поставете уреда на хоризонтална равна повърхност.

ВНИМАНИЕ

Опасност от повреда при работа с навит маркуч за високо налягане

Увреждания на маркуча за работа под високо налягане

Преди да започнете работа с уреда, развийте напълно маркуча за високо налягане и го разстелете без възли, примки или усуквания.

2. Издърпайте маркуча за високо налягане, за да го размотаете напълно от барабана.
3. Положете маркуча с високо налягане без възли, примки и усуквания.
4. Монтирайте маркуча за високо налягане към пистолета за високо налягане:
   a Подравнете маркуча за високо налягане и
   b го пъхнете в пистолета за работа под високо налягане, докато се чуе фиксирането му.

   Фигура H
5. Проверете сигурната връзка, като дръпнете маркуча за работа под високо налягане.
6. Развийте напълно мрежовия захранващ кабел.

   Фигура I
7. Включете щепсела в електрически контакт.

Създаване на водоснабдяване

ВНИМАНИЕ

Опасност от повреда поради замърсена вода!

Замърсяванията във водата могат да повредят помпата за високо налягане и принадлежностите. Работете с уреда само с чиста прясна вода без замърсявания и примеси.

Никога не използвайте замърсена вода, отпадни води или солена вода.

Kärcher ви препоръчва да използвате опционалния воден филтър на Kärcher.

1. Проверете налягането, температурата и количеството на подаваната вода за съответствие с изискванията, вижте *Технически данни*.

Указание

Спазвайте предписанията на водоснабдителното предприятие.

Свързване към водопровода

ВНИМАНИЕ

Опасност от повреда при използване на съединители за маркучи, изработени месинг.

Повреда на помпата за високо налягане. Използвайте само съединители за маркучи с/без функция AquaStop от Kärcher, съединители за маркучи без функция AquaStop или съединители за маркучи от пластмаса с функция AquaStop от трети доставчици.

1. Поставете градинския маркуч на куплунга за извода за вода.

Указание

Необходим е армиран градински маркуч, минимален диаметър 1/2 цол (13 mm), минимална дължина 7,5 m, с наличен в търговската мрежа бързодействащ съединител.

   Фигура J
2. Свържете градинския маркуч към водопровода.
3. Отворете напълно крана за водата.

Изсмукване на вода от резервоара

Този уред е оборудван със смукателен маркуч KÄRCHER за изсмукване на вода от напр. варели за дъждовна вода или малки езера (максимална смукателна височина вижте *Технически данни*).

1. Развийте съединителя от връзката за водата.
2. Напълнете смукателния маркуч KÄRCHER с вода.
3. Завийте смукателния маркуч KÄRCHER към входа за вода на уреда и го поставете в източник на вода.

Обезвъздушаване на уреда

Указание

За да обезвъздушите уреда, не поставяйте струйната тръба или дюзата за пяна към пистолета с високо налягане.

1. Включете уреда, като завъртите превключвателя на уреда в положение "I". За да изключите уреда, завъртете превключвателя в положение "0".

   Фигура K
2. Освободете спусъка.

   Фигура L
3. Задействайте лоста на спусъка. Уредът се включва.
4. Използвайте уреда максимално 2 минути, докато водата не започне да изтича без мехурчета от пистолета с високо налягане.

Указание

Ако на уреда е монтирана дюза за пяна, се добавя почистващ препарат.

5. Отпуснете лоста на спусъка.
6. Заключете спусъка.

Експлоатация

⚠ *ПРЕДПАЗЛИВОСТ*

Опасност от нараняване при изтичане на вода под високо налягане!

Наранявания

Отделяйте маркуча за работа под високо налягане от пистолета за работа под високо налягане или от уреда само ако в системата няма налягане.

ВНИМАНИЕ

Опасност от повреда при работа на сухо на помпата!

Увреждания на помпата

Изключете уреда, ако не нагнети налягане в рамките на 2 минути.

Процедирайте съгласно указанията в Помощ при повреди.

Настройване на вида на струята

1. Заключете спусъка.
2. Насочете дюзата, поставете я в пистолета с високо налягане и я фиксирайте, като я завъртите на 90°.

   Фигура M

ВНИМАНИЕ

Опасност от повреда при завъртане на главата на дюзата по време на работа!

Повреди по тръбата за разпръскване

Освободете спусъка, преди да завъртите главата на дюзата.

3. Завъртете главата на дюзата, за да настроите подходящ вид струя за задачата за почистване и обекта.
   Съответната пиктограма трябва да сочи нагоре.
   Фигура N

Указание

Чувствителността на материалите може да се различава значително в зависимост от възрастта и състоянието. Затова препоръките не са задължителни.

Пиктограма	Форма и налягане на струята	Препоръчва се напр.
	Струя с почистващ препарат с ниско налягане	Всички повърхности, подходящи за използване на почистващи препарати
	Широка повърхностна струя със средно налягане	Леки автомобили / мотоциклети, велосипеди, тухлени /пясъчни повърхности, мазилка, дървени повърхности, мебели от пластмаса /ратан
	Тясна повърхностна струя с високо налягане	Каменни плочки, асфалт, метални повърхности, градински принадлежности (ръчна количка, лопати и т.н.)
	Ротационна струя с максимално налягане	особено упорити замърсявания върху каменни плочки, асфалт, метални повърхности, градински инструменти (ръчна количка, лопата и т. н.)

Работа с почистващи препарати

⚠ ОПАСНОСТ

Опасности за здравето, дължащи се на почистващи препарати!

Сериозно увреждане на здравето

Съблюдавайте информационния лист за безопасност на производителя на почистващи препарати.

Носете предписаните лични предпазни средства.

ВНИМАНИЕ

Риск от повреда поради неподходящи почистващи препарати!

Материални щети

Използвайте само почистващи препарати, които са одобрени от Kärcher и са подходящи за почистваните предмети.

Спазвайте указанията за безопасност, препоръките за дозиране и инструкциите, приложени към почистващите препарати.

Използвайте по-пестеливо почистващите препарати.

ВНИМАНИЕ

Риск от повреда поради прекалено дълго действие на почистващите препарати и изсъхване!

Материални щети

Не нанасяйте почистващите препарати върху горещи повърхности и съблюдавайте максималното време на действие.

Не оставяйте почистващия препарат да засъхне.

Указание

Почистващите препарати на KÄRCHER осигуряват безпроблемна и ефективна работа. Моля, потърсете съвет и спазвайте указанията в информационните листовки за почистващите препарати.

1. Почистващият препарат може да се добави към водата или да се нанесе с пяна.
   Смесване
   a Монтирайте дюзата за пяна върху уреда. Позицията на лоста за дозиране на пяна не е от значение.
   b Нагласете лъчевата струя на почистващия препарат в главата на дюзата, вижте *Настройване на вида на струята*
   Почистващият препарат се добавя към водната струя по време на работа.
   Използвайте дюзата за пяна.
   a Извадете дюзата за пяна от уреда и я монтирайте към пистолета с високо налягане вместо към струйната тръба.
   Използвайте лоста за дозиране на пяната, за да настроите желаното количество пяна.
2. Освободете спусъка.
3. Натиснете спусъка и разпръснете почистващия препарат пестеливо върху сухите повърхности.
4. Оставете почистващия препарат да подейства (не да изсъхва).
5. Отмийте разтворената мръсотия с подходящ вид струя, вижте *Работа без почистващ препарат*.

Работа без почистващ препарат

ВНИМАНИЕ

Опасност от повреда поради недостатъчно разстояние на струята или неподходящ вид струя!

Повреди на боядисани или чувствителни повърхности

Спазвайте отстояние на струята от поне 30 см при почистване на лакирани повърхности.

Не почиствайте автомобилни гуми, лак или чувствителни повърхности като дърво с въртящия струйник.

1. Изберете подходящ за почистващата задача и обекта тип струя, вижте *Настройване на вида на струята*.
2. Освободете спусъка.
3. Дръпнете лоста на спусъка и изпълнете процедурата за почистване.

Прекъсване на работата

1. Отпуснете лоста на спусъка.
   Уредът спира. Високото налягане в системата се запазва.
2. Заключете спусъка.
3. Поставете пистолета за високо налягане в държача за пистолет за високо налягане.
4. При почивки по време на работа, по-дълги от 5 минути, изключвайте уреда.

Приключване на работата

⚠ *ПРЕДПАЗЛИВОСТ*

Опасност от нараняване при изтичане на вода под високо налягане!

Наранявания

Отделяйте маркуча за работа под високо налягане от пистолета за работа под високо налягане или от уреда само ако в системата няма налягане.

ВНИМАНИЕ

Опасност от повреда поради замръзване!

Материални щети

Изпразнете напълно водата от уреда и принадлежностите.

Винаги пазете уреда и принадлежностите от замръзване.

1. Отпуснете лоста на спусъка.
2. Заключете спусъка.
3. Затворете водоснабдителния кран.
4. Изключете уреда от водоснабдяването.
5. Освободете спусъка.
6. Натискайте лоста на спусъка максимум 1 минута, докато спре да излиза вода.
   Останалото в системата налягане се освобождава.
   Водата се изпомпва от уреда, за да се предотврати повреда поради замръзване.
7. Отпуснете лоста на спусъка.
8. Заключете спусъка.
9. Изключете уреда.
10. Извадете мрежовия щепсел от контактната кутия.
11. Демонтирайте принадлежностите, изпразнете ги и ги приберете в уреда, вижте *Съхранение на уреда*.

Транспортиране

⚠ *ПРЕДПАЗЛИВОСТ*

Опасност от наранявания и повреди поради теглото на уреда!

Наранявания и повреди.

При транспортирането и съхранението съблюдавайте теглото на уреда.

ВНИМАНИЕ

Опасност от повреда поради изтичащо средство за почистване

Материални щети

Винаги транспортирайте и съхранявайте бутилката със средство за почистване с монтирана дюза за пяна в изправено положение, а не в легнало.

Транспортиране на уреда

Теглене/бутане на уреда

1. Освободете телескопичната дръжка и я издърпайте нагоре, докато се застопори.
   Фигура O
2. Наклонете уреда върху колелата и го издърпайте или избутайте.

Носене на уреда

3. Освободете телескопичната дръжка и я сгънете.
4. Повдигайте и пренасяйте уреда, като го държите за телескопичната дръжка и дръжката за носене.

Транспортиране на уреда в превозно средство

5. Подсигурете уреда срещу изплъзване и преобръщане.

Съхранение

⚠ *ПРЕДПАЗЛИВОСТ*

Опасност от наранявания и повреди поради теглото на уреда!

Наранявания и повреди.

При транспортирането и съхранението съблюдавайте теглото на уреда.

ВНИМАНИЕ

Опасност от повреда поради изтичащо средство за почистване

Материални щети

Винаги транспортирайте и съхранявайте бутилката със средство за почистване с монтирана дюза за пяна в изправено положение, а не в легнало.

Съхранение на уреда

⚠ *ПРЕДПАЗЛИВОСТ*

Опасност от нараняване при изтичане на вода под високо налягане!

Наранявания

Отделяйте маркуча за работа под високо налягане от пистолета за работа под високо налягане или от уреда само ако в системата няма налягане.

1. Завършете експлоатацията, вижте *Приключване на работата*.
2. Демонтирайте струйната тръба от пистолета за високо налягане.
3. Поставете струйната тръба в държач за струйни тръби или я фиксирайте.
4. Натиснете бутона за освобождаване на маркуча с високо налягане и извадете маркуча с високо налягане от пистолета с високо налягане.
5. Оставете водата от пистолета с високо налягане да изтече.
6. Поставете пистолета за високо налягане в държача за пистолет за високо налягане.

ВНИМАНИЕ

Опасност от повреда при неправилно навиване!

Увреждания на маркуча за работа под високо налягане

Въртете барабана на маркуча с високо налягане само в посочената посока.

7. Завъртете манивелата по часовниковата стрелка, за да навиете маркуча с високо налягане.
   Фигура P

8. Приберете захранващия кабел в държача за захранващ кабел.

Фигура Q

Преди по-продължително съхранение обърнете внимание на допълнителните указания, вижте *Грижа и поддръжка*.

Защита против измръзване

ВНИМАНИЕ

Опасност от повреда поради замръзване!

Материални щети

Изпразнете напълно водата от уреда и принадлежностите.

Винаги пазете уреда и принадлежностите от замръзване.

1. Изпомпайте водата от уреда, вижте *Приключване на работата*.
2. Демонтирайте принадлежностите и източете водата, вижте *Съхранение на уреда*.
3. Приберете принадлежностите в уреда и го поставете в помещение, в което няма опасност от замръзване, вижте *Съхранение на уреда*.

Грижа и поддръжка

⚠ *ОПАСНОСТ*

Опасност за живота!

Смъртоносни наранявания вследствие на токов удар при докосване на части под напрежение.

Не докосвайте части под напрежение.

Изключете уреда.

Извадете щепсела от контакта.

Уредът е необслужваем, т.е. не трябва да извършвате редовни дейности по поддръжката

Почистване на цедката в извода за вода

ВНИМАНИЕ

Риск от повреда поради липсващо или повредено сито

Повреда на помпата за високо налягане

Не използвайте уреда без цедка.

Не почиствайте ситото с твърди, остри предмети.

Почиствайте ситото във връзката за вода при необходимост.

1. Развийте съединителя от връзката за водата.
2. Извадете цедката.

Фигура R

3. Почистете цедката под течаща вода.
4. Поставете цедката в извода за вода.

Помощ при повреди

Много често причините за повреда са елементарни и с помощта на следните указания може сами да ги отстраните. Ако не сте сигурни или повредите не са описани тук, обърнете се към оторизирания сервиз.

⚠ *ОПАСНОСТ*

Опасност за живота!

Смъртоносни наранявания вследствие на токов удар при докосване на части под напрежение.

Не докосвайте части под напрежение.

Изключете уреда.

Извадете щепсела от контакта.

Уредът не работи

Захранването е прекъснато.

1. Проверете дали щепселът е включен в контакта.
2. Включете уреда.
3. Освободете и натиснете спусъка.

В противен случай устройството се стартира:

4. Проверете дали посоченото на типовата табелка напрежение съвпада с напрежението на източника на ток.
5. Издърпайте щепсела от контакта и проверете захранващия кабел и щепсела за повреди. При повреди захранващ кабел трябва незабавно да бъде подменен от оторизиран сервизен център.

Превключвателят за защита на двигателя е активен.

1. Ако двигателят се пренатоварил, защитният прекъсвач на двигателя изключва уреда.
2. Изключете уреда.
3. Оставете уреда да се охлади за 1 час.
4. Включете уреда и го пуснете в експлоатация. Ако повредата настъпва многократно, предайте уреда за проверка от сервиза.

Не се засмуква почистващ препарат

Зададен е неподходящ вид струя.

1. Завъртете главата на дюзата в положение "Струя почистващ препарат".

Дюзата за пяна с бутилката за почистващ препарат не е монтирана на уреда.

1. Монтирайте дюзата за пяна с пълната бутилка с почистващ препарат към уреда.

Бутилката с почистващ препарат е празна.

1. Поставете пълна бутилка почистващ препарат.

Уредът не постига налягане

При главата на дюзата е настроен неподходящ тип струя.

1. Задайте тип на струята с високо налягане.

Подаването на вода е твърде слабо.

1. Отворете напълно крана за водата.
2. Проверете подаването на вода за достатъчен дебит.
3. Поставете градинския маркуч без прегъвания.
4. Уверете се, че максималната височина на засмукване не е превишена.

Цедката в извода за вода е замърсена.

1. Почистете цедката в извода за вода.

В уреда има въздух.

1. Обезвъздушете уреда.

Силни колебания на налягането

Струйната дюза в главата на дюзата е замърсена.

1. Почистете дюзата отпред с игла и я изплакнете.

Обемът на входящата вода е твърде малък.

1. Отворете напълно крана за водата.
2. Поставете градинския маркуч без прегъвания.
3. Почистете цедката в извода за вода.
4. Проверете обема на входящата вода и го увеличете, ако е необходимо.

Уредът не е херметичен

Малка липса на херметичност е обусловена технически.

1. При значителна липса на херметичност информирайте оторизирания сервиз.

Гаранция

Във всяка държава са валидни издадените от нашия оторизиран дистрибутор гаранционни условия. Евентуални повреди на Вашия уред ще отстраним в рамките на гаранционния срок безплатно, ако се касае за дефект в материалите или производствен дефект. В случай на предявяване на право на гаранция, се обърнете към Вашия дистрибутор или към най-близкия

оторизиран сервиз, като представите касовата бележка.
(Адрес, вж. задната страна)
Допълнителна гаранционна информация (ако има такава) можете да намерите в страницата „Сервиз“ на местния уебсайт на Kärcher в раздел „Изтегляне“.

Декларация за съответствие на ЕС

С настоящото декларираме, че продуктът, посочен по-долу, отговаря на съответните разпоредби на изброените директиви и регламенти. При несъгласувана с нас промяна на продукта тази декларация губи своята валидност. Производителят носи изключителната отговорност за издаването на тази декларация за съответствие.
Продукт: Уред за почистване под високо налягане
Тип: K 4 Comfort Premium,
K 5 Comfort Premium,
K 6 Comfort Premium

Директиви и регламенти
2000/14/EO
2006/42/EO (+2009/127/EO)
2011/65/EC
2014/30/EC
2009/125/EO

Приложен(и) регламент(и)
(ЕС) 2019/1781

Приложими хармонизирани стандарти
EN 60335-1
EN 60335-2-79
EN 62233: 2008
EN 55014-1: 2017 + A11: 2020
EN 55014-2: 1997 + A1: 2001 + A2: 2008
EN 61000-3-2: 2014
EN 61000-3-3: 2013
EN IEC 63000: 2018

Приложима процедура за оценяване на съответствието
2000/14/EO: Приложение V

Ниво на звукова мощност dB(A)
K 4 Comfort Premium
Измерено: 85
Гарантирано: 88
K 5 Comfort Premium
Измерено: 87
Гарантирано: 90
K 5 Comfort Premium (GB),
K 6 Comfort Premium
Измерено: 90
Гарантирано: 93

Име и адрес
Пълномощник по документацията:
S. Reiser
Alfred Kärcher SE & Co. KG
Alfred-Kärcher-Str. 28 - 40
71364 Winnenden (Germany)
Телефон: +49 7195 14-0
Факс: +49 7195 14-2212

H. Jenner
Chairman of the Board of Management

S. Reiser
Manager Regulatory Affairs & Certification

Винденден, 2025/09/01

Подписващите лица действат от името и като пълномощници на управителния орган.
Alfred Kärcher SE & Co. KG
Alfred-Kärcher-Str. 28 - 40
71364 Winnenden (Germany)
Тел.: +49 7195 14-0
Факс: +49 7195 14-2212

Технически данни

		K 5 Comfort Premium	K 6 Comfort Premium
Електрическо свързване			
Напрежение	V	230	230-240
Фаза	~	1	1
Честота	Hz	50	50
Потребление на ток	A	9,1	9,6
Тип защита		IPX5	IPX5
Клас защита		I	I
Предпазител (инертен)	A	10	10
Извод за вода			
Налягане на постъпващата вода (макс.)	MPa	1,2	1,2
Температура на постъпващата вода (макс.)	°C	40	40
Количество на постъпващата вода (мин.)	l/min	9	9
Височина на засмукване (макс.)	m	0,5	0,5
Данни за мощността на уреда			
Работно налягане	MPa	12	12,5
Макс. допустимо налягане	MPa	14,5	16
Дебит, вода	l/min	7,5	7,5
Дебит, почистващи препарати	l/min	0,3	0,3
Реактивна сила на пистолета за работа под високо налягане	N	17	17
Размери и тегла			
Типично собствено тегло	kg	16,3	16,8
Дължина	mm	417	417
Широчина	mm	346	346
Височина	mm	668	668
Установени стойности съгласно EN 60335-2-79			
Стойност на вибрацията ръка-рамо a_{hv}	m/s^2	1,2	1,1
Неустойчивост K	m/s^2	0,6	0,6
Ниво на звуково налягане L_{pA}	dB(A)	73	77
Неустойчивост K	dB(A)	2,6	2,6

		K 5 Comfort Premium	K 6 Comfort Premium
Ниво на звукова мощност L_{WA}	dB(A)	87	90
гарантирано ниво на мощност на звука $L_{WA,d}$	dB(A)	90	93

Запазваме си правото на технически промени.

البيانات الفنية

			K 5 Comfort Premium	K 6 Comfort Premium
توصيل الطاقة				
الفلطية	V		230	230-240
الطور	~		1	1
التردد	Hz		50	50
تيار الشحن	A		9,1	9,6
نوع الحماية			IPX5	IPX5
فئة الحماية			I	I
مصهر الشبكة (محمول)	A		10	10
وصلة المياه				
ضغط التدفق (الأقصى)	MPa		1,2	1,2
درجة حرارة التدفق (القصوى)	°C		40	40
كمية التدفق (الدنيا)	l/min		9	9
مستوى الشفط (الأقصى)	m		0,5	0,5
أداء الجهاز				
ضغط التشغيل	MPa		12	12,5
الضغط الأقصى المسموح به	MPa		14,5	16
كمية الإمداد، المياه	l/min		7,5	7,5
كمية الإمداد، مواد التنظيف	l/min		0,3	0,3
قوة ارتجاع مسدس الضغط العالي	N		17	17
الأبعاد الوزن				
وزن التشغيل النمطي	kg		16,3	16,8
الطول	mm		417	417
العرض	mm		346	346
الارتفاع	mm		668	668
القيم المسجلة وفقًا للمواصفة EN 60335-2-79				
قيمة اهتزاز اليد والذراع a_{hv}	m/s^2		1,2	1,1
K قيمة الشك	m/s^2		0,6	0,6
مستوى انبعاث الصوت L_{pA}	dB(A)		73	77
K قيمة الشك	dB(A)		2,6	2,6
مستوى قدرة الصوت L_{WA}	dB(A)		87	90
مستوى قوة الصوت المضمون $L_{WA,d}$	dB(A)		90	93

المواصفات الفنية خاضعة للتعديل.

الحماية من التجمد

تنبيه

خطر حدوث أضرار بسبب الصقيع!

أضرار مادية

قم بتصريف المياه تمامًا من الجهاز والملحقات.

عليك حماية الجهاز والملحقات دائمًا من الصقيع.

1. ضخ الماء من الجهاز، انظر إنهاء التشغيل.
2. فك الملحقات وقم بتصريف الماء، انظر حفظ الجهاز.
3. خزّن الملحق في الجهاز، واحفظه في منطقة محمية من التجمد، انظر حفظ الجهاز.

العناية والصيانة

⚠ خطر

خطر على الحياة!

إصابات مميتة بسبب التعرض لصدمة كهربائية عند لمس الأجزاء الواقعة تحت فلطية.

لا تلمس الأجزاء الواقعة تحت فلطية.

قم بإغلاق الجهاز.

اسحب قابس الشبكة من مقبس الشبكة.

الجهاز لا يحتاج للصيانة، أي أنه لا يلزم القيام بأعمال الصيانة بشكل منتظم.

تنظيف المصفاة في وصلة المياه

تنبيه

خطر حدوث ضرر بسبب تلف المصفاة أو عدم وجودها

أضرار في مضخة الضغط العالي

لا تقم بتشغيل الجهاز دون مصفاة.

لا تنظف المصفاة بأشياء صلبة ومدببة.

تنظيف المصفاة في وصلة المياه عند اللزوم.

1. اربط الوصلة في وصلة المياه.
2. سحب المصفاة.

صورة إيضاحية R

3. تنظيف المصفاة تحت المياه الجارية.
4. تركيب المصفاة في وصلة المياه.

المساعدة في حالة حدوث أعطال

في الغالب تكون للاختلالات أسباب بسيطة يمكنك التغلب عليها ببساطة بالاستعانة بالعرض العام التالي. في حالات الشك أو عند حدوث اختلالات غير مذكورة هنا فيرجى التوجه إلى خدمة العملاء المعتمدة.

⚠ خطر

خطر على الحياة!

إصابات مميتة بسبب التعرض لصدمة كهربائية عند لمس الأجزاء الواقعة تحت فلطية.

لا تلمس الأجزاء الواقعة تحت فلطية.

قم بإغلاق الجهاز.

اسحب قابس الشبكة من مقبس الشبكة.

الجهاز لا يعمل

انقطاع الإمداد بالفلطية.

1. تحقق مما إذا كان قابس الطاقة موصلاً.
2. تشغيل الجهاز.
3. حرر ذراع الزناد واضغط عليها.

يبدأ تشغيل الجهاز، بخلاف ذلك:

4. التأكد من توافق بيانات الجهد الموجودة على لوحة الطراز مع جهد مصدر التيار.
5. افصل قابس الكهرباء عن مقبس التيار وافحص كابل الطاقة والقابس للتحقق من عدم وجود أي تلف.

في حالة وجود تلف، استبدل كابل الطاقة فورًا عن طريق خدمة العملاء المعتمدة.

مفتاح حماية المحرك مُفعّل.

1. إذا كان المحرك مُحمّلًا بشكل زائد، فسيفصل مفتاح حماية المحرك الجهاز عن العمل.
2. إيقاف الجهاز.
3. اترك الجهاز لمدة ساعة واحدة ليبرد.
4. تشغيل الجهاز والبدء في استعماله.

في حالة تكرار الخطأ لأكثر من مرة، يجب فحص الجهاز من قبل خدمة العملاء.

يجب عدم شفط مواد التنظيف

يتم ضبط نوع رش غير مناسب.

1. أدر رأس فوهة الرش إلى وضع "رش مادة التنظيف".

فوهة الرغوة مع زجاجة مادة التنظيف غير مركبة في الجهاز.

1. قم بتوصيل فوهة الرغوة بزجاجة مادة التنظيف المملوءة بالجهاز.

زجاجة مادة التنظيف فارغة.

1. قم بتركيب زجاجة مادة التنظيف الكاملة.

الجهاز لا يعمل بالضغط

تم ضبط نوع رش خاطئ على رأس فوهة الرش.

1. اضبط نوع الرش الخاص بالرش بالضغط العالي.

الإمداد بالمياه منخفض للغاية.

1. فتح صنبور المياه بالكامل.
2. قم بفحص الإمداد بالمياه من حيث وجود كمية الإمداد الكافية.
3. ضع خرطوم الحديقة دون التواءات.
4. تأكد من عدم تخطي ارتفاع الشفط الأقصى.

المصفاة في وصلة المياه متسخة.

1. تنظيف المصفاة في وصلة المياه.

يوجد هواء في الجهاز.

1. تهوية الجهاز.

تقلبات شديدة في الضغط

فوهة الرش في رأس فوهة الرش متسخة

1. نظف فوهة الرش من الأمام بإبرة وإشطفها.

كمية المياه الداخلة منخفضة للغاية.

1. فتح صنبور المياه بالكامل.
2. ضع خرطوم الحديقة دون التواءات.
3. تنظيف المصفاة في وصلة المياه.
4. تحقق من كمية المياه الداخلة وقم بزيادتها إذا لزم الأمر.

الجهاز يُسرب

التسريب الطفيف في الجهاز أمر ضروري فنيًا.

1. في حالة وجود تسريب كثيف، يجب إبلاغ خدمة العملاء المعتمدة.

الضمان

يسري في كل دولة شروط الضمان التي تضعها شركة التسويق المتخصصة التابعة لنا. نحن تتولى إصلاح الأخطاء التي قد تطرأ على جهازك خلال فترة الضمان بدون مقابل، عندما يكون سبب هذه الأعطال ناجم عن عيب في المواد المستخدمة أو في عملية التصنيع. في حالة استحقاق الضمان، توجه من فضلك بقسيمة الشراء إلى أقرب موزع أو مركز خدمة عملاء معتمد.

(العنوان على الصفحة الخلفية)

يمكن العثور على المزيد من المعلومات حول الضمان (إن وجدت) في قسم الخدمة على موقع Kärcher المحلي تحت عنوان "التنزيلات".

1. يمكن إضافة مادة التنظيف أو وضعها باستخدام فوهة الرغوة.

الخلط

a قم بتركيب فوهة الرغوة في الجهاز.
موضع ذراع معايرة الرغوة ليس مهماً.

b اضبط رش مادة التنظيف على رأس فوهة الرش، انظر ضبط نوع النفث.
أثناء التشغيل، يتم خلط مادة التنظيف بتيار المياه.

استخدام فوهة الرغوة

a فك فوهة الرغوة الموجودة في الجهاز وقم بتثبيتها على مسدس الضغط العالي بدلاً من أنبوب الرش.
استخدم ذراع معايرة الرغوة لضبط الكمية المطلوبة من الرغوة.

2. حرر ذراع الزناد.
3. اضغط على ذراع الزناد ورش مادة التنظيف باعتدال على الأسطح الجافة.
4. دع مادة التنظيف تحدث تأثيرها (دون أن تجف).
5. اشطف الاتساخات التي تفككت باستخدام نوع الرش المناسب، انظر التشغيل بدون استخدام مواد تنظيف.

التشغيل بدون استخدام مواد تنظيف

تنبيه

تنبيه، خطر حدوث ضرر بسبب نوع الرش الصغير جدًا أو غير الكافي
أضرار في الأسطح المطلية أو الحساسة
حافظ على مسافة 30 سم على الأقل في حالة تنظيف الأسطح المطلية.
لا تقم بتنظيف إطارات السيارات، أو الطلاء، أو الأسطح الحساسة مثل الخشب باستخدام التيار الدوار.

1. اضبط نوع الرش المناسب لمهمة التنظيف والجسم، انظر ضبط نوع النفث.
2. حرر ذراع الزناد.
3. اسحب ذراع الزناد، وقم بإجراء التنظيف.

قطع عملية التشغيل

1. ترك شد ذراع الزناد.
الجهاز يتوقف. يتم الحفاظ على الضغط العالي في النظام.
2. اغلق ذراع الزناد.
3. ضع مسدس الضغط العالي في حامل مسدس الضغط العالي.
4. في فترات التوقف عن العمل لمدة تزيد عن 5 دقائق، اغلق الجهاز.

إنهاء التشغيل

⚠ تنويه

خطر الإصابة بسبب تسرب الماء الواقع تحت ضغط عال
إصابات
لا تفصل خرطوم الضغط العالي من مسدس الضغط العالي أو من الجهاز إلا في حالة عدم وجود ضغط في النظام.

تنبيه

خطر حدوث أضرار بسبب الصقيع!
أضرار مادية
قم بتصريف المياه تمامًا من الجهاز والملحقات.
عليك حماية الجهاز والملحقات دائمًا من الصقيع.

1. ترك شد ذراع الزناد.
2. اغلق ذراع الزناد.
3. أغلق صنبور المياه.
4. فصل الجهاز عن مصدر الإمداد بالمياه.
5. حرر ذراع الزناد.
6. الضغط على ذراع الزناد لمدة دقيقة بحدٍ أقصى، حتى يتوقف خروج الماء نهائيًا.
يتم تبديد الضغط المتبقي في النظام.
يتم ضخ الماء من الجهاز لمنع أضرار التجميد.
7. ترك شد ذراع الزناد.
8. اغلق ذراع الزناد.
9. إيقاف الجهاز.
10. اسحب قابس الشبكة من مقبس الشبكة.
11. فك الملحقات، ثم قم بتفريغها وخزنها في الجهاز، ثم انظر حفظ الجهاز.

النقل

⚠ تنويه

خطر وقوع إصابة وضرر بفعل وزن الجهاز!
إصابات وأضرار.
عليك عند النقل والتخزين مراعاة وزن الجهاز.

تنبيه

خطر حدوث أضرار بسبب مادة التنظيف المتسربة!
أضرار مادية
انقل دائمًا زجاجة المنظفات وخزّنها بينما فوهة الرغوة المثبتة في وضع قائم، وليست في وضع أفقي.

نقل الجهاز

سحب/دفع الجهاز

1. حرر قفل المقبض التلسكوبي واسحبه لأعلى حتى يستقر في مكانه.

صورة إيضاحية O

2. قم بإمالة الجهاز على العجلات واسحبه أو ادفعه.

حمل الجهاز

3. حرر قفل المقبض التلسكوبي وادفعه نحو بعضه.
4. ارفع الجهاز من المقبض التلسكوبي ومقبض الحمل، وقم بحمله.

نقل الجهاز في السيارة

5. تأمين الجهاز ضد الانزلاق، والانقلاب.

التخزين

⚠ تنويه

خطر وقوع إصابة وضرر بفعل وزن الجهاز!
إصابات وأضرار.
عليك عند النقل والتخزين مراعاة وزن الجهاز.

تنبيه

خطر حدوث أضرار بسبب مادة التنظيف المتسربة!
أضرار مادية
انقل دائمًا زجاجة المنظفات وخزّنها بينما فوهة الرغوة المثبتة في وضع قائم، وليست في وضع أفقي.

حفظ الجهاز

⚠ تنويه

خطر الإصابة بسبب تسرب الماء الواقع تحت ضغط عال
إصابات
لا تفصل خرطوم الضغط العالي من مسدس الضغط العالي أو من الجهاز إلا في حالة عدم وجود ضغط في النظام.

1. إيقاف التشغيل، انظر إنهاء التشغيل.
2. فك أنبوب الرش من مسدس الضغط العالي.
3. ضع أنبوب الرش في حامل أنبوب الرش أو قم بتثبيتها في مكانها.
4. اضغط زر تحرير خرطوم الضغط العالي، واسحب خرطوم الضغط العالي من مسدس الضغط العالي.
5. صرّف المياه من مسدس الضغط العالي.
6. ضع مسدس الضغط العالي في حامل مسدس الضغط العالي.

تنبيه

خطر حدوث ضرر إذا كان اتجاه اللف خاطئ.
أضرار في خرطوم الضغط العالي
لا تُدر بكرة خرطوم الضغط العالي إلا في الاتجاه المشار إليه.

7. أدر المقبض المرفقي في اتجاه عقارب الساعة للف خرطوم الضغط العالي.

صورة إيضاحية P

8. قم بتخزين كابل الطاقة على حامل كابل الطاقة.

صورة إيضاحية Q

قبل فترات التخزين الطويلة، يُرجى مراعاة الإرشادات الإضافية، انظر العناية والصيانة.

التوصيل بصنبور المياه

تنبيه

خطر حدوث ضرر عند استخدام وصلات الخرطوم المصنوعة من النحاس الأصفر مع وظيفة AquaStop من مقدمي الخدمات الخارجيين.

أضرار في مضخة الضغط العالي.

لا تستخدم سوى وصلات الخرطوم مع/دون وظيفة AquaStop من Kärcher، أو وصلات الخراطيم دون وظيفة AquaStop أو وصلات الخراطيم البلاستيكية مع وظيفة AquaStop من موردين خارجيين.

1. إدخال خرطوم الحديقة في التوصيلة الخاصة بوصلة المياه.

إرشاد

*خرطوم حديقة مقوى بالنسيج ضروري قطره لا يقل عن 1/2 بوصة (13 مم)، بطول 7,5 متر على الأقل، مع قارنة سريعة متوفرة تجاريًا.

صورة إيضاحية J

2. توصيل خرطوم الحديقة بصنبور المياه.
3. فتح صنبور المياه بالكامل.

شفط الماء من الخزانات

تم تجهيز هذا الجهاز بخرطوم شفط من KÄRCHER لامتصاص الماء مثلاً من . براميل الأمطار، أو البرك، (لمعرفة أقصى ارتفاع للشفط، راجع البيانات الفنية).

1. اربط الوصلة في وصلة المياه.
2. املأ خرطوم الشفط KÄRCHER بالمياه.
3. أدر خرطوم الشفط KÄRCHER من وصلة المياه الخاصة بالجهاز، وتعليقه بأحد مصادر المياه.

تصريف الهواء من الجهاز

إرشاد

لتصريف هواء الجهاز، لا تُركب أنبوب الرش أو فوهة الرغوة على مسدس الضغط العالي.

1. قم بتشغيل الجهاز عن طريق إدارة مفتاح الجهاز إلى الموضع "I".

لإيقاف تشغيل الجهاز، قم بتدوير مفتاح الجهاز إلى الموضع "0".

صورة إيضاحية K

2. حرر ذراع الزناد.

صورة إيضاحية L

3. اسحب ذراع الزناد.

الجهاز يعمل.

4. اترك الجهاز يعمل بحد أقصى لمدة دقيقتين حتى تخرج المياه بدون فقاعات.

إرشاد

بمجرد تركيب فوهة الرغوة على الجهاز، تُضاف مادة التنظيف.

5. ترك شد ذراع الزناد.
6. اغلق ذراع الزناد.

التشغيل

⚠ تنويه

خطر الإصابة بسبب تسرب الماء الواقع تحت ضغط عال

إصابات

لا تفصل خرطوم الضغط العالي من مسدس الضغط العالي أو من الجهاز إلا في حالة عدم وجود ضغط في النظام.

تنبيه

خطر حدوث أضرار عند تشغيل المضخات على الجاف

تضرر المضخة

أوقف تشغيل الجهاز إذا لم يتراكم الضغط في غضون دقيقتين.

تصرف وفقًا للتعليمات الواردة في المساعدة في حالة حدوث أعطال.

ضبط نوع النفث

1. اغلق ذراع الزناد.
2. قم بمحاذاة أدخل أنبوب النفث في مُسدس الضغط العالي وثبته من خلال إدارته بزاوية 90°.

صورة إيضاحية M

تنبيه

خطر حدوث تلف عند إدارة رأس فوهة الرش أثناء التشغيل

تلفيات في أنبوب النفث

حرر ذراع الزناد قبل تدوير رأس فوهة الرش.

3. أدر رأس فوهة الرش لضبط نوع الرش المناسب لمهمة التنظيف والجسم.

يجب أن يشير الرسم التخطيطي المعني إلى الأعلى.

صورة إيضاحية N

إرشاد

يمكن أن تختلف حساسية المواد بشكل كبير اعتمادًا على العمر الزمني والحالة. وبالتالي فإن التوصيات غير ملزمة.

الرسم التخطيطي	شكل الرش وضغط الرش	موصى بها على سبيل المثال
	رش مادة التنظيف العاملة بضغط منخفض	جميع الأسطح المناسبة لاستخدام مواد التنظيف
	الرش المسطح العريض مع ضغط متوسط	السيارات / الدراجة النارية، الدراجة الهوائية، أسطح الفرميد /الأسطح المغطاة بالأحجار الرملية، الجدران المطلية، الأسطح الخشبية، الأثاث البلاستيكي / أثاث الخيزران
	الرش المسطح الضيق مع ضغط عال	على سبيل المثال، البلاط الحجري والأسفلت والأسطح المعدنية وأدوات الحدائق (عربة اليد، المجرفة، الخ)
	النفث الدوار بأعلى ضغط	الاتساخات العنيدة بشكل خاص على بلاط الحجر، الأسفلت، الأسطح المعدنية، أدوات الحديقة (عربة اليد، المجرفة، وغير ذلك)

التشغيل باستخدام مواد التنظيف

⚠ خطر

المخاطر الصحية بسبب مواد التنظيف!

أضرار صحية جسيمة

يجب مراعاة ورقة بيانات السلامة الصادرة عن الشركة المصنعة لمواد التنظيف.

ارتدِ تجهيزات الحماية الشخصية المطلوبة.

تنبيه

خطر حدوث ضرر من جراء مواد التنظيف غير المناسبة!

أضرار مادية

لا تستخدم سوى مواد تنظيف معتمدة من شركة Kärcher ومناسبة للأشياء المراد تنظيفها.

احرص على مراعاة إرشادات السلامة وتوصيات الجرعات والإرشادات المرفقة بمواد التنظيف.

تعامل باقتصادية مع المنظفات.

تنبيه

خطر حدوث ضرر بسبب التعرض الطويل جدًا لمواد التنظيف وجفافها!

أضرار مادية

لا تضع رغوة التنظيف على الأسطح الساخنة وقم بمراعاة أقصى وقت للتعرض.

لا تترك رغوة التنظيف حتى تجف.

إرشاد

تضمن مواد التنظيف التي تطرحها KÄRCHER تنفيذ الأعمال بفعالية ودون أعطال. يرجى طلب المشورة أو قم بمراعاة منشورات معلومات مواد التنظيف الخاصة بنا.

نظرة عامة للجهاز

للصور، انظر صفحات الأشكال
الرسوم التوضيحية مثالية، وقد تختلف التفاصيل
صورة إيضاحية A

① رأس فوهة الرش
② أنبوب الرش
③ مسدس الضغط العالي
④ زر تحرير خرطوم الضغط العالي
⑤ ذراع الزناد
⑥ مقبض قفل ذراع الزناد
⑦ خرطوم الضغط العالي
⑧ حامل مسدس الضغط العالي
⑨ بكرة خرطوم الضغط العالي
⑩ مقبض عمود الكرنك
⑪ مفتاح الجهاز
⑫ عجلة
⑬ مقبض تلوسكوبي
⑭ زر تحرير المقبض التلسكوبي
⑮ حامل كابل الطاقة
⑯ كابل الشبكة
⑰ قابس الشبكة
⑱ لوحة الطراز
⑲ مقبض الحمل
⑳ * خرطوم الحدائق
㉑ توصيل وصلة المياه
㉒ ** خرطوم شفط KÄRCHER
㉓ مصفاة
㉔ وصلة الإمداد بالمياه
㉕ زجاجة مواد التنظيف
㉖ المنفث الرغوي
㉗ حامل ماسورة الرش
㉘ زر تحرير فوهة الرغوة
㉙ ذراع معايرة الرغوة

* ضروري بشكل إضافي
** متوفر اختياريًا

التركيب

للأشكال، انظر صفحة الصور.
قبل بدء التشغيل يجب بتركيب الأجزاء المرفقة بالجهاز.

تركيب المقبض التلسكوبي

1. إدخال المقبض التلسكوبي في الجهاز حتى يثبت بصوت مسموع.

صورة إيضاحية B

تركيب حامل ماسورة الرش

1. تركيب حامل ماسورة الرش:
   a أدخل حامل ماسورة الرش في الفتحات الموجودة على الجهاز واطوه
   b للأعلى حتى يتعشق في مكانه بصوتٍ مسموع.

صورة إيضاحية C

تركيب حامل مسدس الضغط العالي

1. قم بتركيب حامل مسدس الضغط العالي:
   a أدخل حامل مسدس الضغط العالي في الفتحات الموجودة على الجهاز واضغطه
   b اضغط للأسفل حتى يثبت في مكانه.

صورة إيضاحية D

تركيب حامل كابل الطاقة

1. قم بتركيب حامل كابل الطاقة:
   a أدخل حامل كابل الطاقة في الفتحات الموجودة على الجهاز واطوه
   b في الجهاز حتى يستقر في مكانه بصوت مسموع.

صورة إيضاحية E

تركيب التوصيلات الخاصة بوصلة المياه

1. ربط التوصيلات الخاصة بوصلات المياه في موضع وصلات المياه بالجهاز.

صورة إيضاحية F

تركيب فوهة الرغوة في الجهاز

1. اربط فوهة الرغوة في زجاجة مواد التنظيف.

صورة إيضاحية G

2. ثبت فوهة الرغوة في الجهاز.
3. للفك، اضغط على زر تحرير فوهة الرغوة وافصل فوهة الرغوة من الجهاز.

بدء التشغيل

1. نصب الجهاز على أرضية مستوية.

تنبيه
خطر حدوث ضرر عند التشغيل بخرطوم ضغط عالي ملفوف!
أضرار في خرطوم الضغط العالي
فك خرطوم الضغط العالي بالكامل ووضعه دون عقد أو عروات أو التواءات قبل تشغيل الجهاز.

2. اسحب خرطوم الضغط العالي بالكامل من بكرة الخرطوم.
3. أخرج خرطوم الضغط العالي دون أي عقد أو عروات أو التواءات محتملة.
4. تركيب خرطوم الضغط العالي في مسدس الضغط العالي.
   a اضبط محاذاة خرطوم الضغط العالي وكذلك
   b أدخل خرطوم الضغط العالي في مسدس الضغط العالي حتى يثبت بشكل مسموع.

صورة إيضاحية H

5. التحقق من التوصيل المضمون عن طريق شد خرطوم الضغط العالي.
6. قم بفك كابل الطاقة بالكامل.

صورة إيضاحية I

7. إدخال قابس شبكة الطاقة في المقبس.

توصيل الإمداد بالمياه

تنبيه
خطر حدوث ضرر بسبب المياه الملوثة!
الاتساخات في المياه قد تؤدي إلى تضرر مضخة الضغط العالي والملحقات.
لا تقم بتشغيل الجهاز إلا بمياه نقية وصافية دون شوائب أو إضافات.
لا تستخدم المياه الملوثة أو مياه الصرف الصحي أو المياه المالحة.
توصيك شركة Kärcher باستخدام فلتر مياه من Kärcher بشكل اختياري.

1. افحص ضغط ودرجة حرارة وكمية المياه الجاري الإمداد بها لضمان الامتثال للمتطلبات، انظر البيانات الفنية.

إرشاد
يجب مراعاة التشريعات التي ينص عليها مرفق الإمداد بالماء.

المحتويات

تطبيق KÄRCHER Home & Garden App 186
إرشادات عامة 186
تجهيزات السلامة 186
رموز على الجهاز 186
حماية البيئة 186
الاستخدام المطابق للتعليمات 186
الملحقات التكميلية وقطع الغيار 186
محتوى التسليم 186
نظرة عامة للجهاز 187
التركيب 187
بدء التشغيل 187
التشغيل 188
النقل 189
التخزين 189
العناية والصيانة 190
المساعدة في حالة حدوث أعطال 190
الضمان 190
البيانات الفنية 191

تطبيق KÄRCHER Home & Garden App

باستخدام تطبيق KÄRCHER Home & Garden، يمكنك الاستفادة من المزايا التالية عند استخدام جهازك:

- نصائح الاستخدام ومعارف الخبراء
- معلومات المنتج ونظرة عامة على الملحقات وتعليمات التشغيل
- وسائل المساعدة والاتصال بالخدمة
- المتجر على الإنترنت - عروض حصرية وأكثر من ذلك بكثير

امسح الكود على العبوة أو حمّل تطبيق KÄRCHER Home &Garden من متجر التطبيقات الخاص بك وسجّل منتجك بسهولة.

إرشادات عامة



يرجى قراءة دليل التشغيل هذا قبل أول استخدام للجهاز وكذلك إرشادات السلامة المرفقة. ثم يجب استخدام الجهاز وفقا لذلك. عليك الاحتفاظ بكلا الكتيبين وذلك للاستخدام اللاحق أو تسليمهما للمالك التالي.

تجهيزات السلامة

⚠ تحذير

خطر الإصابة!

إصابات خطيرة بسبب فقد تجهيزات السلامة أو تعديلها أو عدم فعاليتها.

لا تتجاوز تجهيزات السلامة أو تزيلها أو تجعلها غير فعالة. تجهيزات السلامة تخدم حمايتك.

مفتاح الجهاز

مفتاح الجهاز يمنع تشغيل الجهاز دون قصد.

مقبض قفل ذراع الزناد

مقبض قفل ذراع الزناد يحجب ذراع الزناد ويحول دون بدء تشغيل الجهاز بلا قصد.

وظيفة الإيقاف التلقائي

إذا تم تحرير ذراع الزناد، يوقف مفتاح الضغط مضخة الضغط العالي، ويوقف شعاع الضغط العالي. عند شد ذراع الزناد فتعمل مضخة الضغط العالي.

مفتاح حماية المحرك

في حالة وجود تيار عالي للغاية، يُغلق مفتاح حماية المحرك الجهاز.

رموز على الجهاز



لا توجه شعاع الضغط العالي على الأشخاص، أو الحيوانات، أو أي معدات كهربائية فعالة أو على الجهاز نفسه.

حماية الجهاز من التجمد.



لا يسمح بتوصيل الجهاز مباشرة بشبكة مياه الشرب العامة.

حماية البيئة



المواد المستخدمة في التغليف قابلة لإعادة التدوير. يرجى التخلص من مواد التغليف بطريقة تحافظ على البيئة.



تحتوي الأجهزة الكهربائية والإلكترونية على مواد قيّمة قابلة لإعادة التدوير وغالبًا ما تحتوي أيضا على مكونات مثل البطاريات، أو المراكمات أو الزيوت والتي قد تشكل خطورة على صحة الإنسان والبيئة في حالة التعامل معها بشكل غير صحيح أو إذا تم التخلص منها بصورة خاطئة. إلا أن هذه المكونات ضرورية لتشغيل الجهاز بصورة سليمة. لا يجوز التخلص من الأجهزة المميزة بهذا الرمز مع النفايات المنزلية.

أعمال التنظيف التي يتكون فيها مياه عادمة تحتوي على زيوت، مثل غسل المحركات، وغسل الهيكل السفلي، لا يُسمح بإجراؤها إلا في أماكن الغسل المزودة بفاصل للزيت.

لا يُسمح بالعمل باستخدام مواد التنظيف إلا في أماكن العمل غير المنفذة للسوائل مع وجود وصلة بقناة المياه المتسخة. لا يُسمح بوصول مواد التنظيف إلى المياه أو إلى التربة السطحية.

استخدام المياه من مجاري المياه العامة غير مسموح به في بعض البلدان.

إرشادات حول مواد المحتويات (REACH)

تجد المعلومات الحالية حول المحتويات على الموقع:
www.kaercher.de/REACH

الاستخدام المطابق للتعليمات

استخدم منظفات الضغط العالي للاستعمال المنزلي فقط.
منظفات الضغط العالي مخصصة لتنظيف الماكينات والسيارات والمباني والعدد والواجهات والشرفات ومعدات الحدائق وغيرها وذلك باستخدام الضغط العالي لشعاع المياه.

الملحقات التكميلية وقطع الغيار

استخدام الملحقات التكميلية الأصلية وقطع الغيار الأصلية فقط، والتي تضمن تشغيل الجهاز بشكل آمن وخال من الاختلالات.
تجد المعلومات الخاصة بالملحقات التكميلية وقطع الغيار على الموقع *www.kaercher.com*.

محتوى التسليم

محتوى تسليم الجهاز مصور على العبوة. تأكد من وجود جميع محتويات العبوة عند فتحها. وفي حالة نقص أية ملحقات تكميلية أو اكتشاف أي تلف بها ناتج عن عملية النقل، يرجى إخطار البائع.

REGISTER TO BENEFIT.

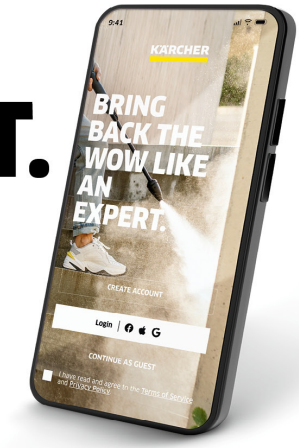

Scan QR Code for download and easy product registration in Home & Garden App or website.

karcher.com/register

DE – Laden Sie die Home & Garden App herunter, um Ihr Gerät zu registrieren und volle Unterstützung bei der Reinigung zu erhalten.

- Steuerung von smarten Produkten
- Anwendungstipps & Expertenwissen
- Produktinformationen, Zubehör-Übersicht und Betriebsanleitungen
- Hilfestellungen und Service-Kontakt
- Onlineshop, exklusive Angebote und vieles mehr

EN – Download the Home & Garden App to register your device for full support in cleaning.

- Control of smart products
- Application tips & expert knowledge
- Product information, overview of accessories and operating instructions
- Support and service contact
- Online shop – exclusive offers and much more

FR – Téléchargez l'application Home & Garden pour enregistrer votre appareil et bénéficier d'une assistance complète en matière de nettoyage.

- Contrôle des produits intelligents
- Conseils d'utilisation & expertise
- Informations sur les produits, présentation des accessoires et manuels d'utilisation
- Aide et contact de service
- Boutique en ligne – offres exclusives et bien plus encore

ES – Descarga la aplicación Home & Garden para registrar tu equipo y disfrutar de todas las ventajas de la limpieza.

- Control de productos inteligentes
- Consejos de aplicación y conocimientos de expertos
- Información sobre el producto, resumen de accesorios y manual de instrucciones
- Asistencia y contacto para el servicio
- Tienda en línea: ofertas exclusivas y mucho más

karcher.com/dealersearch

Alfred Kärcher SE & Co. KG
Alfred-Kärcher-Str. 28-40
71364 Winnenden (Germany)

2-2-SC-A5-GS-17339