MONTAGEHANDLEIDING
OPBOUW WASTAFEL

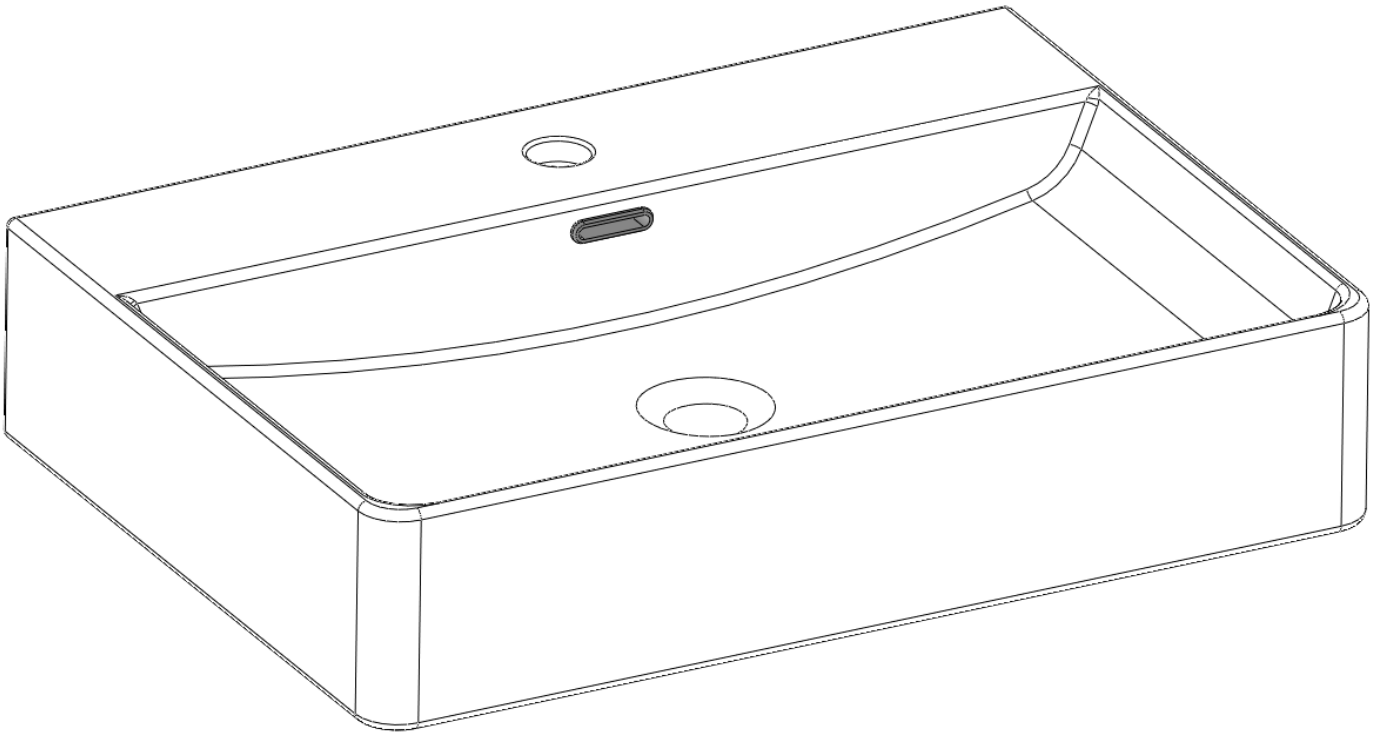

BENODIGDE GEREEDSCHAPPEN		
		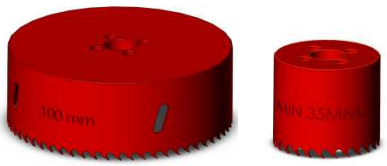
Rolmaat	Potlood	Gatenzaag*
Pen/Marker**	Kitpistool + siliconenkit	Boormachine

*Bij montage op stenen of composietbladen, gebruik diamantgatenzagen of laat het boren uitvoeren door een gespecialiseerd bedrijf.

**Als een potlood niet zichtbaar is op het oppervlak, gebruik dan een whiteboardmarker of een andere afwasbare marker.

Begin pas met de installatie van de wastafel nadat het werkblad is gemonteerd en waterpas is geplaatst, zodat de wastafel er veilig op kan worden geplaatst.

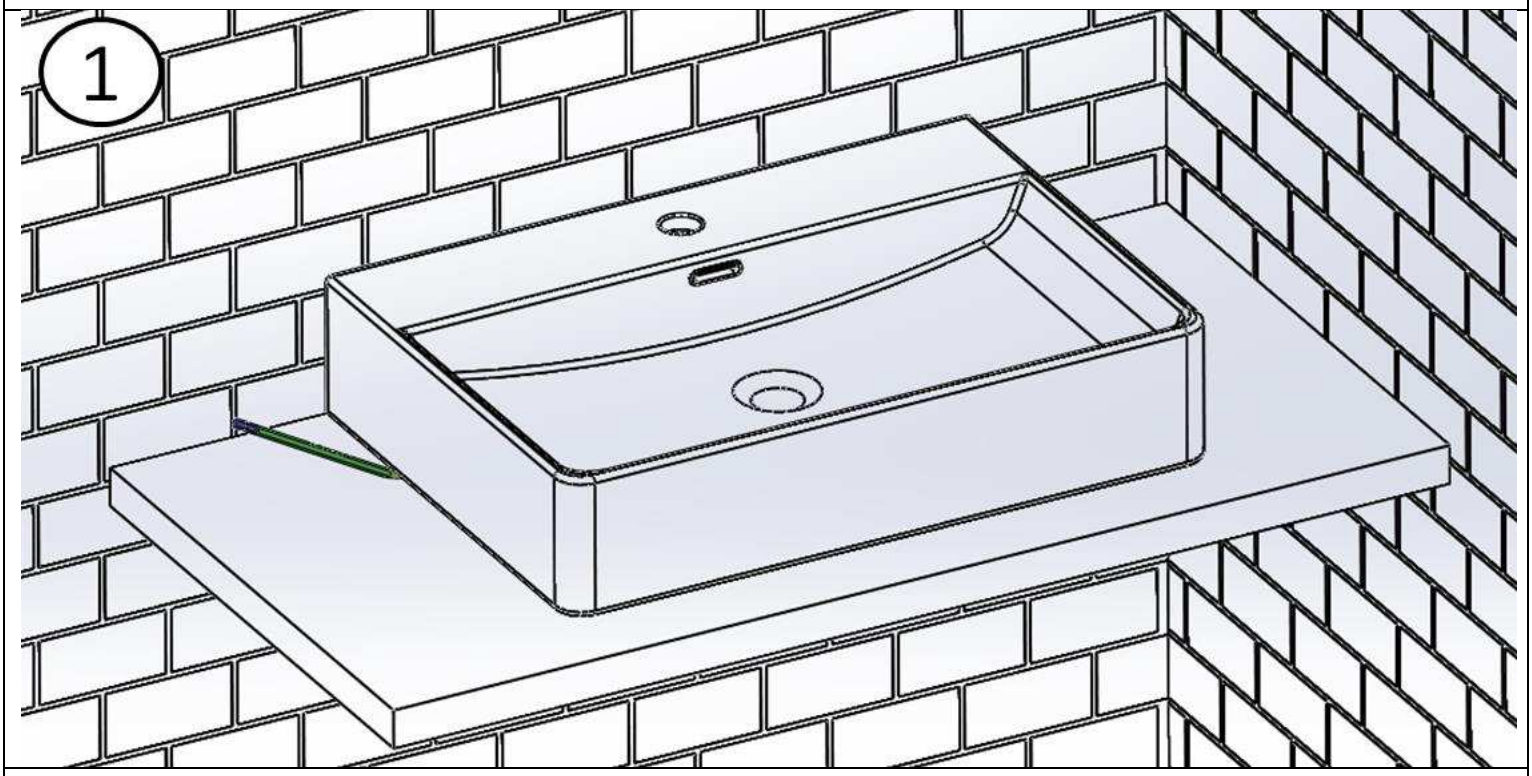

1. Plaats de wastafel op zijn uiteindelijke positie en teken de omtrek met een potlood of marker.

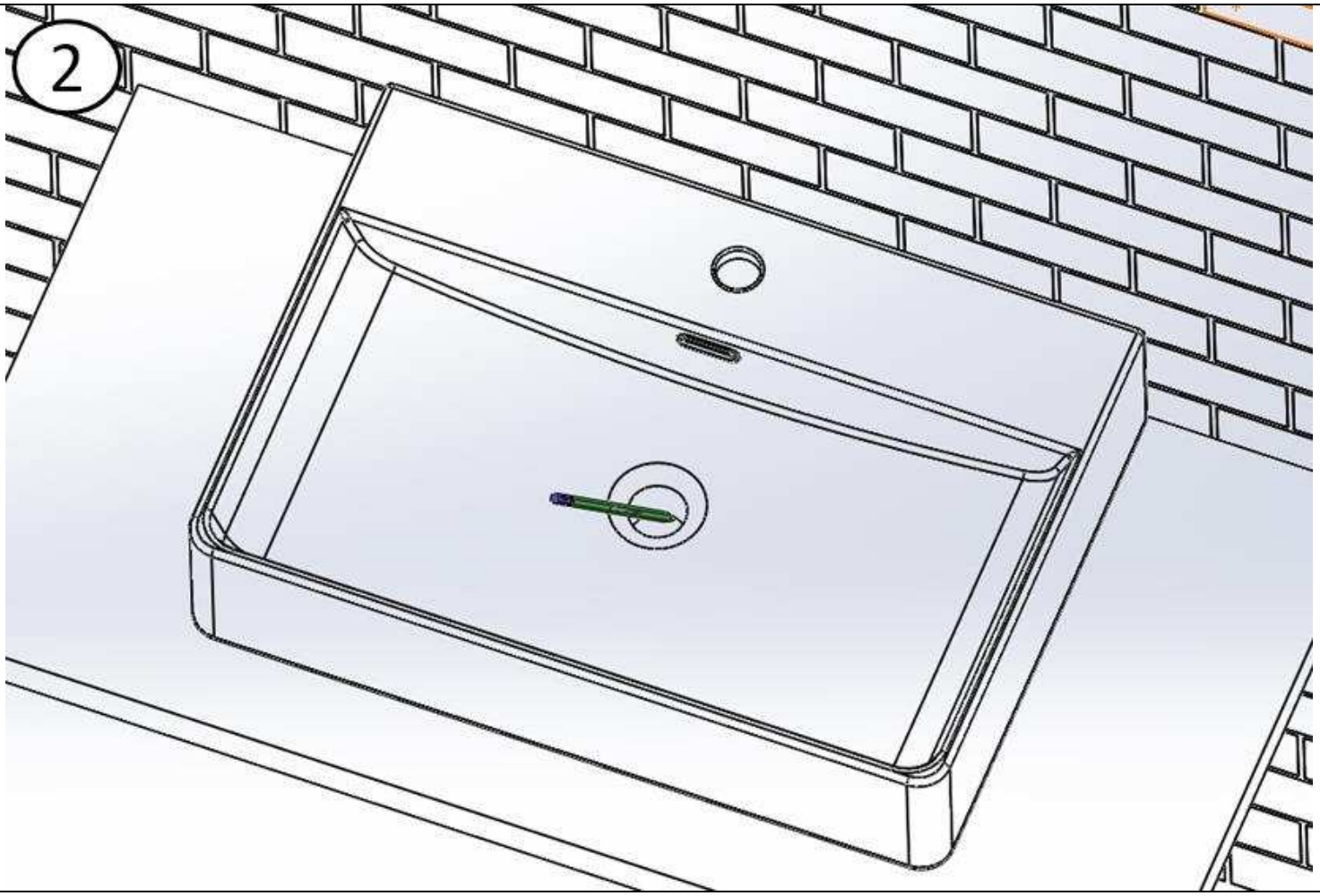

2. Teken de opening voor de afvoerplug op het werkblad.

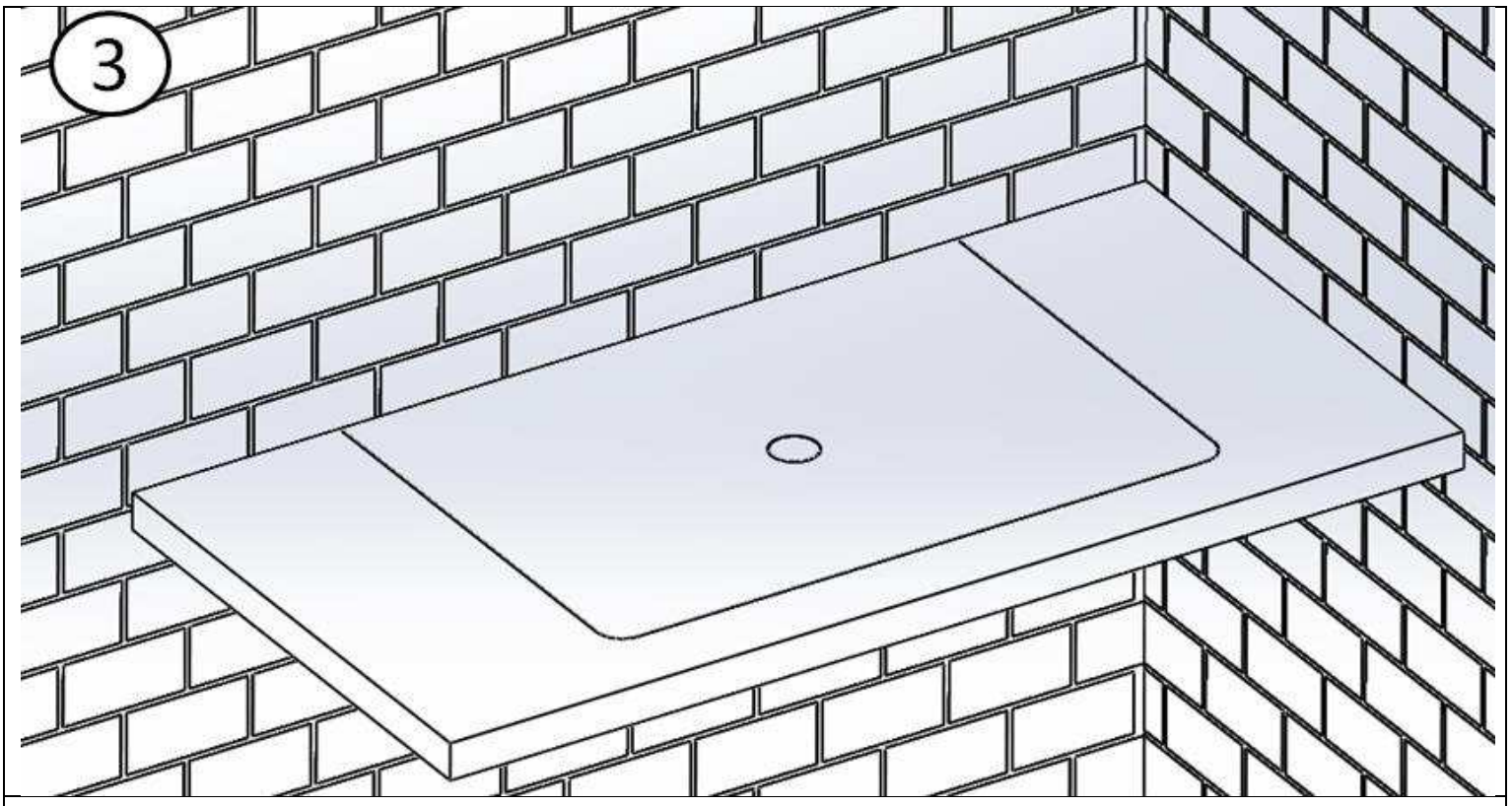

3. Verwijder de wastafel van het werkblad.
   De buitenomtrek en de opening voor de afvoerplug moeten zichtbaar blijven.

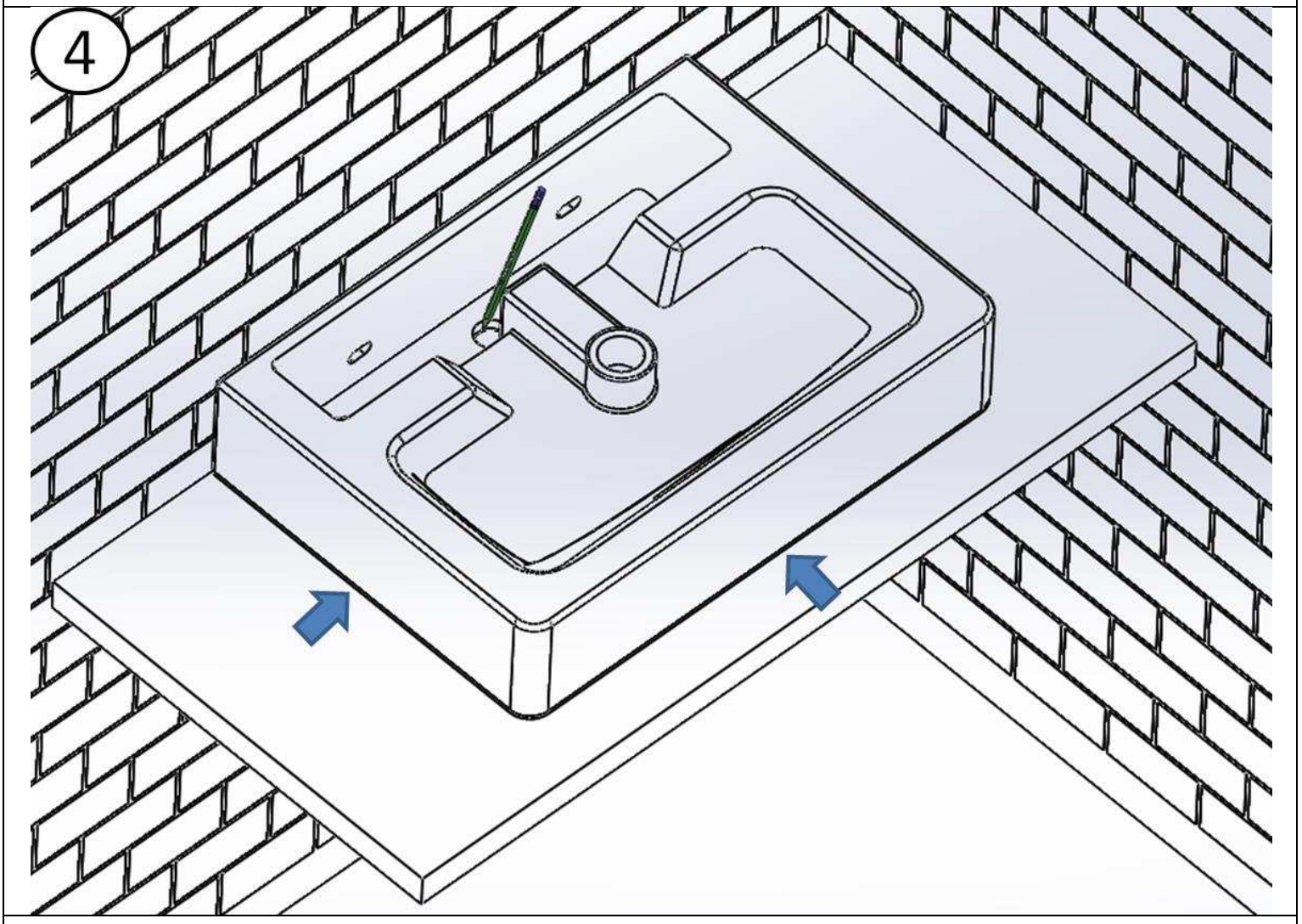

4. Leg de wastafel ondersteboven op het werkblad en lijn deze uit met de getekende omtrek. Teken de opening voor de kraan op het werkblad.
   (OPTIONELE STAP VOOR WASTAFELS MET EEN KRAANGAT)

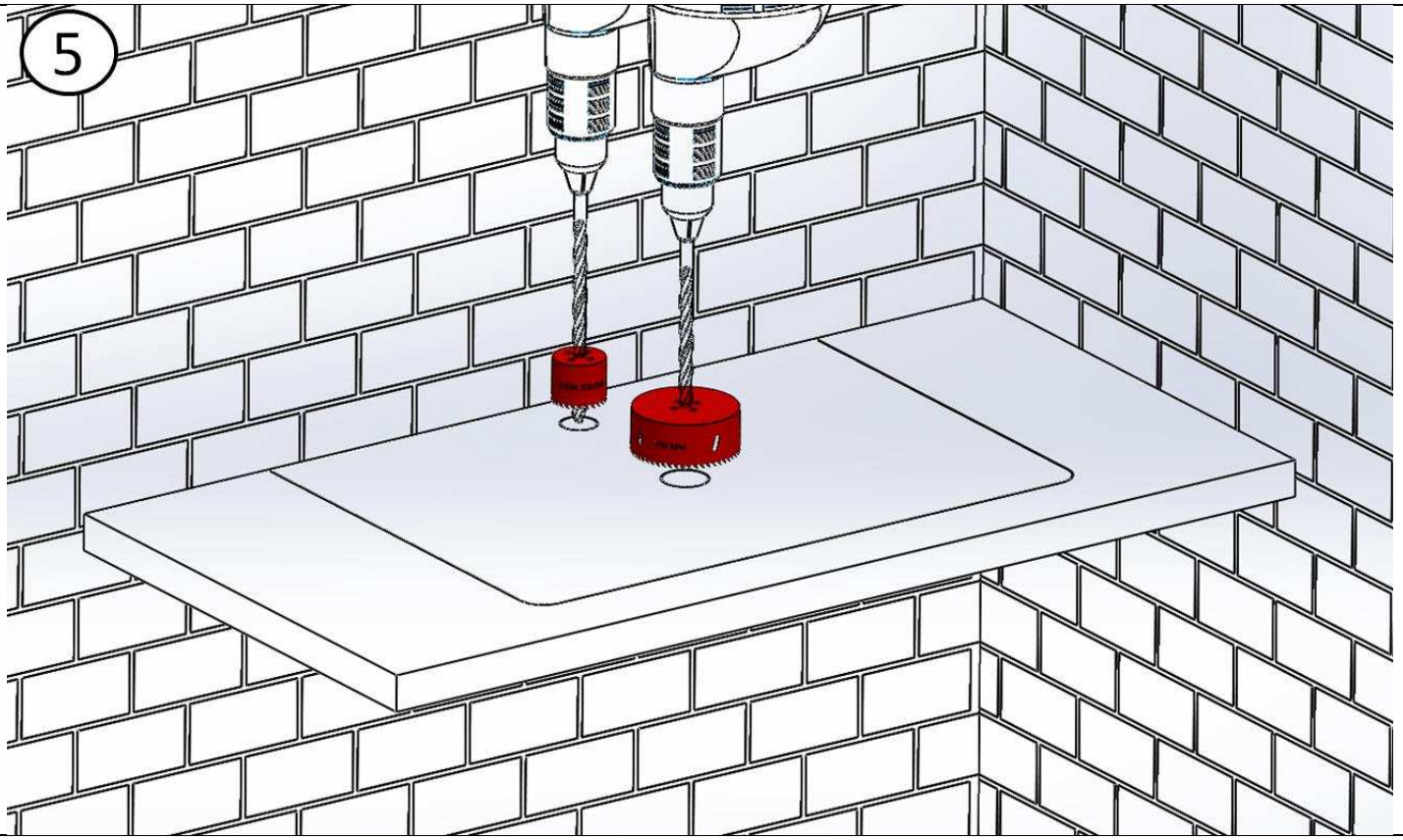

5. Verwijder de wastafel. Gebruik een gatenzaag (voor houten of gelamineerde werkbladen) om gaten te boren op de gemarkeerde plaatsen:
   - Minimaal Ø35mm voor de leidingen van warm en koud water (OPTIONEEL).
   - Aanbevolen Ø100mm voor een gemakkelijke installatie van de sifon.

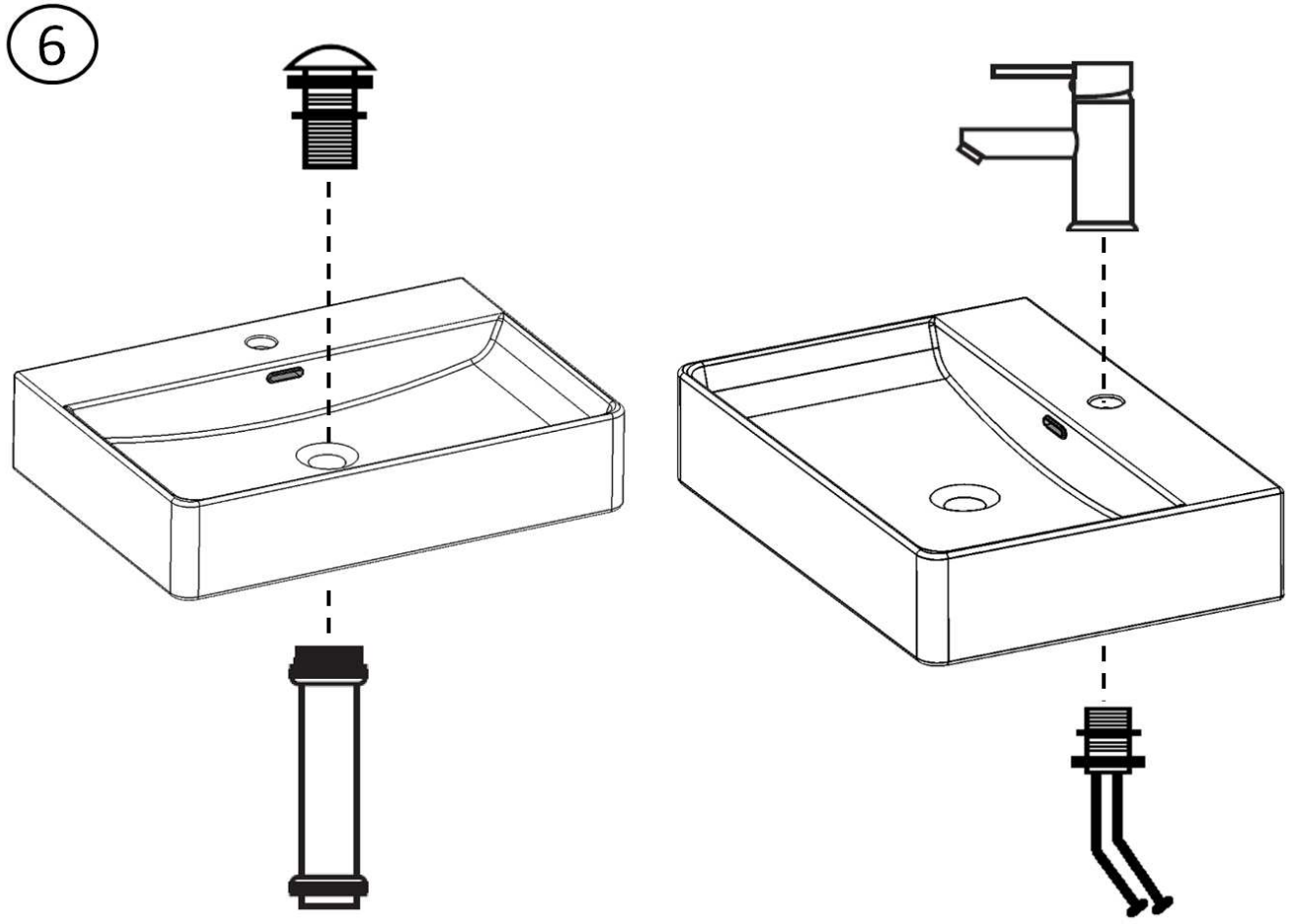

6. Bereid de wastafel voor op installatie:
   - Installeer de kraan (OPTIONEEL, MODELLEN MET EEN KRAANGAT).
   - Installeer de afvoerplug.

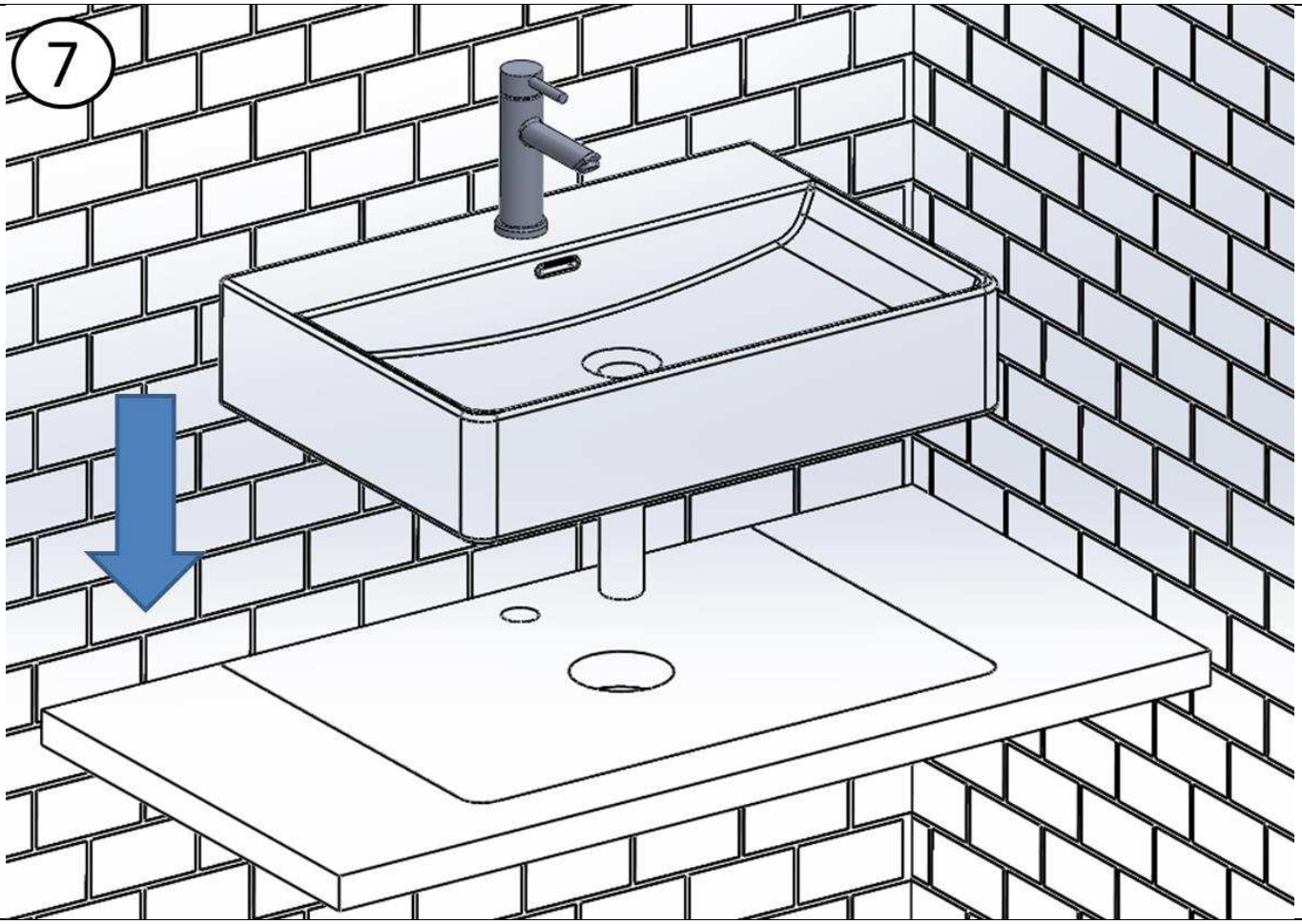

7. Plaats de voorbereide wastafel van bovenaf op het werkblad en lijn deze uit met de gemarkeerde lijnen.

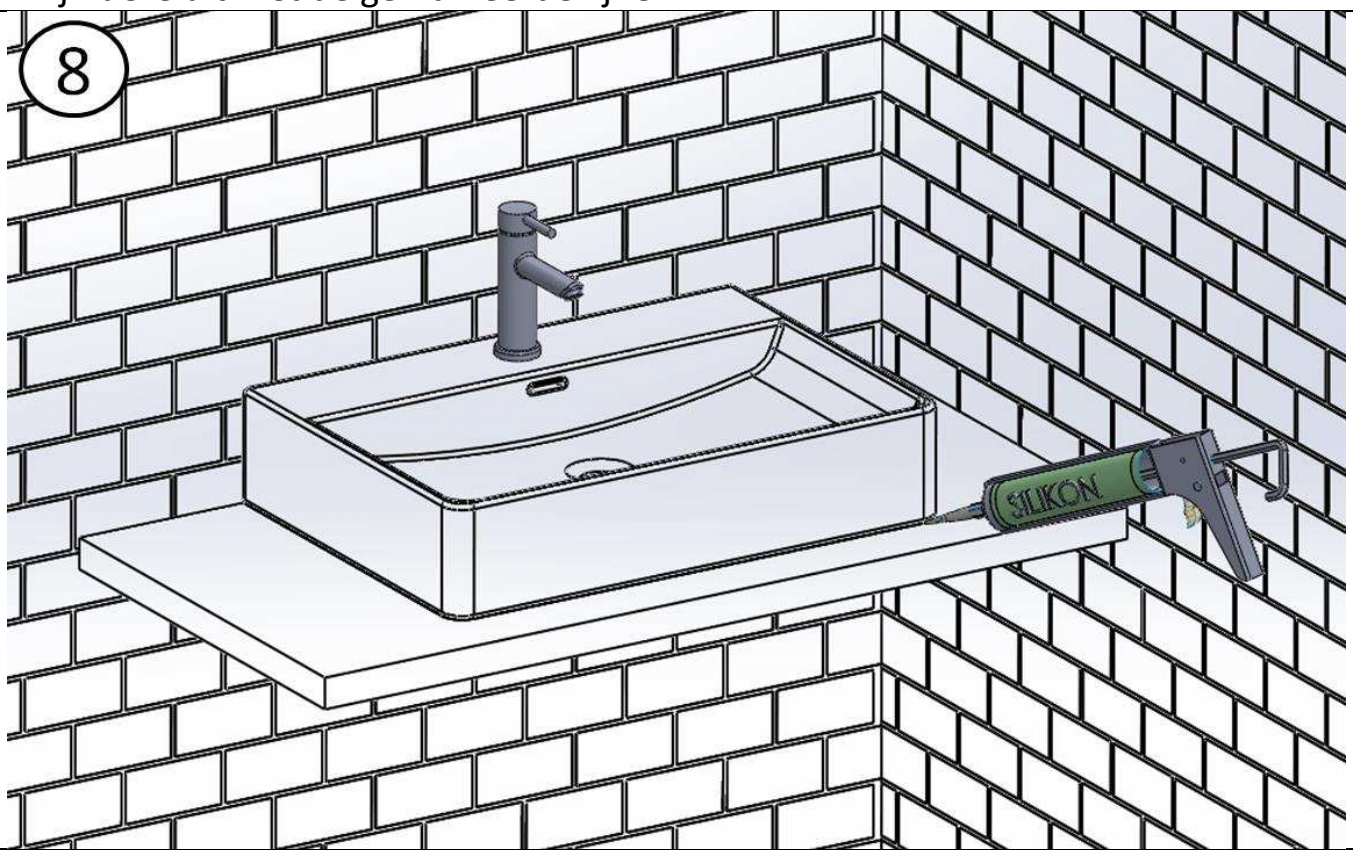

8. Kit de zichtbare rand tussen de wastafel en het werkblad af met sanitair siliconenkit.