80 mm

190 mm

LA120

MINO X

Design by Manuela Simonelli & Andrea Quaglio

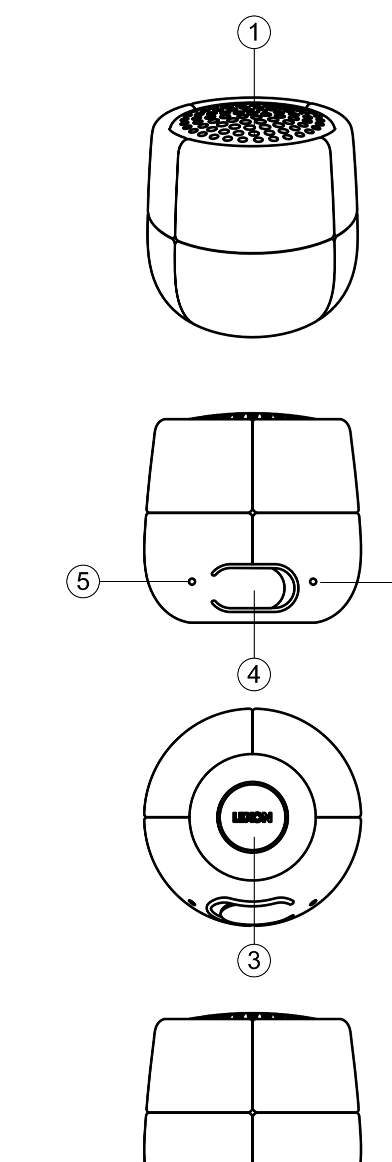

ENGLISH

(1) Speaker
(2) Microphone (Hands free phone call)
(3) Multi-Function Button (MFB button)
(4) USB Type-C port
(5) Light indicator

CHARGING
Connect the USB Type-C cable to a USB charging source, plug the USB Type-C plug into (4).
When the device is powered by an electrical source, a Red light will light up.

PAIRING / CONNECTING
Bluetooth® pairing
Pair 1 MINO X
1.Turn on Mino X by pressing the "MFB" button for few seconds.
2.When the speaker is in pairing mode, it will emit a sound as notification and the Blue light indicator will start flashing rapidly.
3.Go into the Bluetooth® settings of your smartphone and make sure to switch on the Bluetooth® mode.
4.Scroll to Other or new Devices and look for your new Bluetooth® speaker's "LEXON MINO X".
5.Once it appears, tap it to connect. Your speaker will emit a confirmation sound as soon as it is paired.
Note: Once paired and connected, the Bluetooth® speaker will be automatically connected to your device whenever you turn the speaker on again, provided the device is in range.

Pair 2 MINO X (with the True Wireless Stereo technology)
1.Turn on both Mino X by pressing the "MFB" button for few seconds.
2.Before connecting both speaker devices with your smartphone, make sure to double press the "MFB" button of one Mino X until hearing a continuous "du-du-du" sound. This Mino X will serve as the host device and it will actively search for the second Mino X. A sound will confirm that both Mino X are successfully paired. The "LEXON MINO X" can automatically be paired together thanks to the TWS technology.
3.Turn on the Bluetooth® of your smartphone, search for Bluetooth® speaker's "LEXON MINO X".
4. Once it appears, tap it to connect. Your speaker will emit a confirmation sound as soon as it is paired.
Note: Once paired and connected, the Bluetooth® speaker will automatically connect to your device whenever you turn the speaker on again, provided the device is in range.

Light status indicator

Operation mode	Light (5)
Power supply	Steady Red light
Power On (Long press MFB button)	Flashing Blue light and emits a sound
Power Off (Long press MFB Button)	Emits a sound
Enter pairing mode	Blue light flashing quickly
Bluetooth® device connected with phone	Steady Blue light and emits a sound
Playing Music	Blue light flashing slowly

If the indicator light does not work as described above, unplug the charger from MINO X and reconnect it.

Bluetooth® Hands-Free Operations
Answer/Hang up a call: Press the "MFB" button once.
Reject a call: Press 2 seconds the "MFB" button.

Selfie control function
1) Make sure that your "LEXON MINO X" is paired with your smartphone.
2) Open the native camera of your smartphone and position your phone on a stable surface.
3) Ensure that your speaker is in range and press the "MFB" button to take a picture.

How to pair with another phone
To pair your speaker with another phone, make sure that your Bluetooth® speaker is ON and short press the "MFB" button twice to disconnect.
To disconnect or forget "LEXON MINO X" directly from your smartphone's Bluetooth® settings first.
Then, perform a new pairing procedure with another smartphone.

WATER RESISTANCE
Thanks to its crafted design and waterproof speaker, Mino X has an IPX7 level of water resistance and can float on water such as a bathtub or pool. This makes it suitable for indoor and outdoor use in the presence of occasional or short exposure to splashing water, rain, or splashes.
In case Mino X is submerged with water, we invite you to turn your speaker upside down and gently shake it to let water going out from the speaker chamber. In normal operation, membrane vibration will also help evacuate the water while listening to music.
Make sure to read all the instructions below before using the device.

PRODUCT SPECIFICATIONS:
Case material: ABS & Silicone
Net Weight: 46g
Dimensions: Ø 4.3 x 4.1 cm
Water resistance: IPX7
Speaker Unit: 3 W
Bluetooth® version: 5.0
Bluetooth® range: 10 meters (33 ft)
Power supply: 5VDC, 1A USB
Battery capacity: 3.7V / 250 mAh
Playing time: h3
Charging time: 1h
Port: USB Type-C

FRANÇAIS

(1) Enceinte
(2) Microphone (Kit mains libres)
(3) Bouton Multifonction (MFB)
(4) Port USB Type-C
(5) Indicateur lumineux

CHARGEMENT
Connectez le câble USB Type-C à une source de charge USB, branchez l'extrémité USB-C (4).
Dès que le dispositif sera alimenté, un voyant rouge apparaitra.

JUMELAGE / CONNEXION
Jumelage Bluetooth®
JUMELER 1 MINO X
1. Activez Mino X en appuyant sur le bouton « Multifonction » pendant quelques secondes.
2. Dès que votre enceinte est en mode jumelage, elle émettra un son et un voyant bleu commencera à clignoter rapidement.
3. Accédez aux paramètres de votre smartphone et assurez-vous d'activer le Bluetooth®.
4. Faites défiler jusqu'à Autres ou nouveaux appareils puis recherchez "LEXON MINO X".
5. Appuyez dessus pour vous connecter. Votre enceinte émettra un son de confirmation dès qu'elle sera jumelée.
Remarque : une fois jumelée et connectée, votre enceinte Bluetooth® se connectera automatiquement à votre smartphone à chaque fois que vous la rallumerez, à condition que votre appareil soit à portée.

JUMELER 2 MINO X (avec la technologie True Wireless Stereo)
1. Allumez les deux Mino X en appuyant sur le bouton « Multifonction » pendant quelques secondes.
2. Avant de connecter les deux enceintes à votre smartphone, veillez à appuyer deux fois sur le bouton « Multifonction » d'un Mino X jusqu'à ce que vous entendiez le son « du du du ». Ce Mino X servira d'appareil hôte et recherchera activement le deuxième Mino X. Un son confirmera que les deux Mino X ont bien été jumelées avec succès. « LEXON MINO X » peut être jumelée automatiquement grâce à la technologie TWS.
3. Allumez le Bluetooth® de votre smartphone, recherchez « LEXON MINO X ».
4. Une fois que le nom apparaît, appuyez dessus pour vous connecter. Votre enceinte émettra un son de confirmation dès qu'elle sera jumelée.
Remarque : une fois jumelée et connectée, votre enceinte Bluetooth® se connectera automatiquement à votre smartphone à chaque fois que vous la rallumerez, à condition que votre appareil soit à portée.

Light status indicator

Mode de démarrage	Led (5)
Source de branchement	Led rouge fixe
Appareil activé (appuyez longuement sur le bouton Multifonction)	Led bleue clignotante + son émis
Appareil éteint (appuyez longuement sur le bouton Multifonction)	Led éteinte + son émis
Mode jumelage activé	Led bleue clignotante rapidement
Appareil Bluetooth® connecté au téléphone	Led bleue fixe + son émis
Lecture de la musique en cours	Led bleue clignotant lentement

Si le voyant ne fonctionne pas comme décrit ci-dessus, débranchez le chargeur du MINO X et branchez-le à nouveau.

Kit mains libres Bluetooth®
Répondre / raccrocher : Appuyez une fois sur le bouton « Multifonction ».
Rejeter un appel : appuyez brièvement pendant 2 secondes sur le bouton « Multifonction ».

Prise selfie
1) Assurez-vous que votre enceinte « LEXON MINO X » soit jumelée avec votre smartphone.
2) Ouvrez la fonction caméra de votre smartphone et positionnez votre appareil sur une surface stable.
3) Assurez-vous que votre enceinte soit à portée et appuyez sur le bouton « Multifonction » pour prendre une photo.

Comment jumeler avec une autre téléphone
Pour jumeler votre enceinte avec un autre téléphone, assurez-vous que votre Bluetooth® soit activé, appuyez brièvement deux fois sur le bouton « Multifonction » pour vous déconnecter.
Déconnectez ou oubliez « LEXON MINO X » directement depuis les paramètres Bluetooth® de votre smartphone.
Effectuez ensuite une nouvelle procédure de jumelage avec un autre smartphone.

RÉSISTANCE À L'EAU
Grâce à sa conception spécialement étudiée et à son enceinte étanche, Mino X présente un niveau de résistance à l'eau IPX7 et peut flotter dans une baignoire ou une piscine. Mino X est appropriée pour une utilisation en intérieure et extérieure lors d'exposition occasionnelle ou de courte de durée avec l'eau. Elle résiste à la pluie, les jets d'eau et les éclaboussures d'eau.
Si Mino X est submergé d'eau, nous vous invitons à retourner l'enceinte et à la secouer très légèrement pour permettre à l'eau de sortir du compartiment intérieur. En fonctionnement normal, les vibrations de la membrane vous aideront également à évacuer l'eau tout en écoutant de la musique.
Assurez-vous de lire toutes les instructions ci-dessous avant d'utiliser l'appareil.

PRÉCAUTIONS DE SÉCURITÉ :
Matériaux : ABS & Silicone
Poids net : 46g
Dimensions : Ø 4,3 x 4,1 cm
Résistance à l'eau : IPX7
Puissance watt : 3 W
Version Bluetooth® : 5.0
Portée Bluetooth® : 10 mètres
Alimentation : 5VDC, 1A USB
Capacité de la batterie : 3,7V / 250 mAh
Autonomie : 3 h
Temps de chargement : 1h
Port : USB Type-C

DEUTSCH

(1) Lautsprecher
(2) Mikrofon (Freihändiges Telefonieren)
(3) Multifunktionstaste (MFB-Taste)
(4) USB-Anschluss Typ C
(5) Kontrollleuchte

LADEN
Schließen Sie das USB-Kabel Typ C an eine USB-Ladequelle an, stecken Sie den USB-Stecker Typ C in den (4).
Wenn das Gerät von einer Stromquelle gespeist wird, leuchtet ein rotes Licht auf.

KOPPELN / VERBINDEN
Bluetooth®-Kopplung
1 MINO X koppeln
1. Schalten Sie den Mino X ein, indem Sie die „MFB"-Taste einige Sekunden lang drücken.
2. Wenn sich der Lautsprecher im Kopplungsmodus befindet, gibt er einen Signalton ab und die blaue Lichtanzeige beginnt schnell zu blinken.
3. Gehen Sie zu den Bluetooth®-Einstellungen Ihres Smartphones und schalten Sie den Bluetooth®-Modus ein.
4. Scrollen Sie zu anderen oder neuen Geräten und suchen Sie Ihren neuen Bluetooth® Lautsprecher „LEXON MINO X".
5. Wenn er erscheint, tippen Sie ihn an, um ihn zu verbinden. Ihr Lautsprecher wird einen Bestätigungston abgeben, sobald er gekoppelt ist.
Hinweis: Wenn der Bluetooth®-Lautsprecher gekoppelt und verbunden ist, wird er jedes Mal, wenn Sie den Lautsprecher wieder einschalten, automatisch mit Ihrem Gerät verbunden, sofern sich das Gerät in Reichweite befindet.

2 MINO X koppeln (mit der True Wireless Stereo Technologie)
1. Schalten Sie beide Mino X ein, indem Sie die „MFB"-Taste einige Sekunden lang drücken.
2. Bevor Sie beide Lautsprecher mit Ihrem Smartphone verbinden, achten Sie darauf, dass Sie die „MFB"-Taste eines Mino X zweimal hintereinander drücken, bis Sie einen durchgehenden tutenden Ton hören. Dieser Mino X dient als Host-Gerät und sucht aktiv nach dem zweiten Mino X. Ein Ton bestätigt, dass beide Mino X erfolgreich gekoppelt sind. Der „LEXON MINO X" kann dank der TWS-Technologie automatisch gekoppelt werden.
3. Schalten Sie das Bluetooth® Ihres Smartphones ein und suchen Sie den Bluetooth®-Lautsprecher „LEXON MINO X".
4. Wenn er erscheint, tippen Sie ihn an, um ihn zu verbinden. Ihr Lautsprecher wird einen Bestätigungston abgeben, sobald er gekoppelt ist.
Hinweis: Wenn der Bluetooth®-Lautsprecher gekoppelt und verbunden ist, verbindet er sich jedes Mal, wenn Sie den Lautsprecher wieder einschalten, automatisch mit Ihrem Gerät, sofern sich das Gerät in Reichweite befindet.

Status-Leuchtanzeige

Betriebsmodus	Leuchte (5)
Stromversorgung	Rotes Dauerlicht
Einschalten (MFB-Taste lang drücken)	Blaues Blinklicht und es ertönt ein Laut
Ausschalten (MFB-Taste lang drücken)	Gibt einen Ton von sich
In den Kopplungsmodus wechseln	Blaues Licht blinkt schnell
Bluetooth®-Gerät mit Smartphone verbunden	Blaues Dauerlicht und es ertönt ein Laut
Musik wird abgespielt	Blaues Licht blinkt langsam

Wenn die Leuchtanzeige nicht wie oben beschrieben funktioniert, trennen Sie das Ladegerät vom MINO X und schließen Sie es wieder an.

Bluetooth® Freihandbedienung
Anruf annehmen/beenden: Einmal auf die „MFB"-Taste drücken.
Anruf abweisen: „MFB"-Taste 2 Sekunden lang drücken.

Selfie-Steuerungsfunktion
1) Achten Sie darauf, dass Ihr „LEXON MINO X" mit Ihrem Smartphone gekoppelt ist.
2) Öffnen Sie die native Kamera Ihres Smartphones und platzieren Sie Ihr Handy auf einer stabilen Oberfläche.
3) Vergewissern Sie sich, dass sich Ihr Lautsprecher in Reichweite befindet, und drücken Sie die „MFB"-Taste, um ein Foto zu machen.

Koppeln mit einem anderen Smartphone
Um Ihren Lautsprecher mit einem anderen Telefon zu verbinden, stellen Sie sicher, dass Ihr Bluetooth®-Lautsprecher eingeschaltet ist, und drücken Sie zweimal kurz die „MFB"-Taste, um die Verbindung zu trennen.
Auf diese Weise wird zunächst der „LEXON MINO X" direkt von den Bluetooth®-Einstellungen Ihres Smartphones getrennt oder vergessen.
Dann führen Sie einen neuen Kopplungsvorgang mit einem anderen Smartphone durch.

WASSERBESTÄNDIGKEIT
Dank seines handgefertigten Designs und seines wasserdichten Lautsprechers hat der Mino X einen Wasserdichtigkeitsgrad von IPX7 und kann auf Wasser schwimmen, etwa in einer Badewanne oder in einem Pool. Dadurch ist er für die Verwendung im Innen- und Außenbereich bei gelegentlichem oder kurzem Kontakt mit Spritzwasser, Regen oder Tropfen geeignet.
Falls der Mino X ins Wasser eingetaucht wird, empfehlen wir Ihnen, den Lautsprecher auf den Kopf zu stellen und ihn vorsichtig zu schütteln, damit das Wasser aus der Lautsprecherkammer austritt. Im Normalbetrieb trägt auch die Schwingung der Membrane dazu bei, das Wasser beim Musikhören abzuleiten.
Lesen Sie sich vor Gebrauch des Gerätes die folgenden Anweisungen durch.

PRODUKTSPEZIFIKATIONEN:
Gehäusematerial: ABS & Silikon
Nettogewicht: 46g
Größe: Ø 4,3 x 4,1 cm
Wasserbeständigkeit: IPX7
Lautsprechereinheit: 3 W
Bluetooth®-Version: 5,0
Bluetooth®-Reichweite: 10 Meter (33 ft)
Stromversorgung: 5VDC, 1A USB
Akkuleistung: 3,7V / 250 mAh
Wiedergabezeit: 3 Std.
Ladezeit: 1 Std.
Schnittstelle: USB Typ C

NEDERLANDS

(1) Luidspreker
(2) Microfoon (Hands-free telefoneren)
(3) Multifunctionele knop (MFB-knop)
(4) USB Type-C poort
(5) Controlelampje

LADEN
Sluit de USB Type-C kabel aan op een USB-laadbron, steek de USB Type-C stekker in (4).
Wanneer het apparaat stroom krijgt van een elektrische bron, dan gaat een rood lampje branden.

KOPPELEN / VERBINDEN
Bluetooth®-koppeling
Koppel 1 MINO X
1. Zet de Mino X aan door de "MFB"-knop een paar seconden ingedrukt te houden.
2. Wanneer de luidspreker in koppelingsmodus staat, geeft het een geluidssignaal af en begint het blauwe controlelampje snel te knipperen.
3. Ga naar de Bluetooth®-instellingen van uw smartphone en zorg dat in de Bluetooth®-modus staat.
4. Scroll naar Anders of Nieuwe Apparaten en zoek "LEXON MINO X" van uw nieuwe Bluetooth®-luidspreker op.
5. Zodra "LEXON MINO X" verschijnt, tikt u op deze naam. Uw luidspreker laat een bevestigingsgeluid horen zodra hij gekoppeld is.
Let op: Eenmaal gekoppeld en verbonden, wordt de Bluetooth®-luidspreker automatisch met uw apparaat verbonden wanneer u de luidspreker weer inschakelt, mits het apparaat bereik heeft.

Koppel 2 MINO X (met de True Wireless Stereo-technologie)
1. Zet beide Mino X aan door de "MFB"-knop een paar seconden in te drukken.
2. Alvorens beide luidspreker-apparaten met uw smartphone te verbinden, dient u tweemaal de "MFB"-knop van één Mino X in te drukken totdat u aanhoudend een "du-du-du"-geluid hoort. Deze Mino X dient als host-apparaat en gaat actief zoeken naar de tweede Mino X. Een geluid bevestigt dat beide Mino X met succes zijn gekoppeld. De "LEXON MINO X" kan automatisch worden samengekoppeld dankzij de TWS-technologie.
3. Zet de Bluetooth® van uw smartphone aan, zoek naar "LEXON MINO X" van de Bluetooth®-luidspreker.
4. Zodra die wordt getoond, tikt u op de naam om te verbinden. Uw luidspreker laat een bevestigingsgeluid horen zodra hij gekoppeld is.
Let op: Zodra de Bluetooth®-luidspreker is gekoppeld en verbonden, wordt deze automatisch verbonden met uw apparaat zodra u de luidspreker weer inschakelt, mits het apparaat bereik heeft.

Lichtstatuscontrolelampje

Bedrijfsstand	Licht (5)
Stroomvoorziening	Continu rood licht
Stroom Aan (Houd de MFB-knop lang ingedrukt)	Blauw knipperlicht en er klinkt een geluid
Stroom Uit (Houd de MFB-knop lang ingedrukt)	Zendt een geluid uit
Ga naar koppeling-modus	Snel knipperend blauw licht
Bluetooth® apparaat verbonden met uw smartphone	Continu blauw licht en er klinkt een geluid
Muziek afspelen	Langzaam knipperend blauw licht

Indien het controlelampje niet werkt als boven beschreven, trekt u de stekker van de oplader uit MINO X en verbindt deze opnieuw.

Handsfree-bediening via Bluetooth®
Gesprek beantwoorden / beëindigen: Druk eenmaal op de "MFB"-knop.
Een gesprek weigeren: Druk de "MFB"-knop gedurende 2 seconden in.

Selfie-regelfunctie
1) Zorg dat uw "LEXON MINO X" is gekoppeld aan uw smartphone.
2) Open de oorspronkelijke camera van uw smartphone en zet het apparaat op een stabiel oppervlak.
3) Zorg dat uw luidspreker bereik heeft en druk op de "MFB"-knop om een foto te maken.

Met een andere telefoon koppelen
Om uw luidspreker aan een andere telefoon te koppelen, dient u te zorgen dat uw Bluetooth®-luidspreker AAN staat en tweemaal kort op de "MFB"-knop te drukken om de verbinding te verbreken.
Om de verbinding met "LEXON MINO X" te verbreken of deze te vergeten, dient u eerst de Bluetooth®-instellingen rechtstreeks vanaf uw smartphone te wijzigen.
Vervolgens voert u een nieuwe koppelingsprocedure uit met een andere smartphone.

WATERBESTENDIGHEID
Dankzij het vakkundige ontwerp en de waterdichte luidspreker, heeft Mino X een IPX7-waterbestendigheidsniveau en kan het apparaat op water drijven zoals in een bad of een zwembad. Hierdoor is het geschikt voor gebruik zowel binnens- als buitenshuis in de nabijheid van of bij kortdurende blootstelling aan spattend water, regen, of spatten.
In het geval dat Mino X onder water wordt gedompeld, dient u de luidspreker op z'n kop te houden en voorzichtig te schudden zodat het water uit de luidsprekerkamer kan vloeien. Tijdens normaal gebruik, zal membraantrilling tijdens het afspelen van muziek ook helpen om het water uit het apparaat te evacueren. Lees alle instructies voordat u het apparaat gaat gebruiken.

PRODUCTSPECIFICATIES:
Behuizingsmateriaal: ABS & siliconen
Netto gewicht: 46g
Afmetingen: Ø 4,3 x 4,1 cm
Waterbestendigheid: IPX7
Luidsprekerelement: 3 W
Bluetooth®-versie: 5.0
Bluetooth® bereik: 10 meter (33 ft)
Stroomvoorziening: 5VDC, 1A USB
Batterijvermogen: 3,7V / 250 mAh
Speeltijd: 3 u
Oplaadtijd: 1u
Poort: USB Type-C

ITALIANO

(1) Altoparlante
(2) Microfono (chiamate in vivavoce)
(3) Pulsante multifunzione (pulsante MFB)
(4) Porta USB tipo C
(5) Indicatore luminoso

RICARICA
Collegare il cavo USB di tipo C a una fonte di carica USB, inserire la spina USB di tipo C in (4).
Quando il dispositivo è collegato a una presa elettrica, si accende una luce rossa.

ACCOPPIAMENTO / CONNESSIONE
Accoppiamento bluetooth®
Accoppiare 1 MINO X
1. Accendere Mino X tenendo premuto il pulsante MFB per alcuni secondi.
2. Quando il dispositivo è in modalità accoppiamento, emette un suono di notifica e la luce blu lampeggia velocemente.
3. Andare sulle impostazioni Bluetooth® dello smartphone e assicurarsi che sia attivata la modalità Bluetooth®.
4. Scorrere in dispositivi nuovi o altri e cercare il nuovo altoparlante Bluetooth® "LEXON MINO X".
5. Toccare sul nome dell'altoparlante per connettere. L'altoparlante emetterà un suono di conferma di avvenuto accoppiamento.
Nota: una volta accoppiato e connesso, l'altoparlante Bluetooth® si connetterà automaticamente ogni volta che il dispositivo è acceso e si trova nel raggio d'azione.

Accoppiare 2 MINO X (con la tecnologia True Wireless Stereo)
1. Accendere entrambi i Mino X tenendo premuto il pulsante MFB per alcuni secondi.
2. Prima di connettere entrambi i dispositivi altoparlanti allo smartphone assicurarsi di premere due volte il pulsante MFB di uno dei Mino X finché non emette un suono (du-du-du) continuo. Il Mino in questione diventerà il dispositivo principale e si attiverà alla ricerca del secondo Mino X. Il corretto accoppiamento di entrambi i Mino X viene segnalato da un segnale acustico. Grazie alla tecnologia TWS si può accoppiare automaticamente anche un LEXON MINO X.
3. Attivare il Bluetooth® dello smartphone, cercare il Bluetooth® dell'altoparlante LEXON MINO X.
4. Toccare sul nome dell'altoparlante per connettere. L'altoparlante emetterà un suono di conferma di avvenuto accoppiamento.
Nota: una volta accoppiato e connesso, l'altoparlante Bluetooth® si connetterà automaticamente ogni volta che il dispositivo è acceso e si trova nel raggio d'azione.

Indicatore di stato luminoso

Funzionamento	Luce (5)
Alimentazione	Luce rossa fissa
Accensione (tenere premuto il pulsante MFB)	Luce blu intermittente e che emette un suono
Spegnimento (tenere premuto il pulsante MFB)	Emette un suono
Entra in modalità accoppiamento	Luce blu che lampeggia rapidamente
Dispositivo Bluetooth® connesso con telefono	La luce blu rimane fissa ed emette un suono
Musica in riproduzione	La luce blu lampeggia lentamente

Se l'indicatore luminoso non funziona come descritto sopra, scollegare il caricatore dal MINO X e ricollegarlo.

Funzione vivavoce Bluetooth®
Rispondere/Terminare una chiamata: Premere una volta il pulsante MFB.
Rifiutare una chiamata: Premere il pulsante MFB per 2 secondi.

Funzione controllo selfie
1) Assicurarsi che il LEXON MINO X sia accoppiato allo smartphone.
2) Aprire la fotocamera principale dello smartphone e posizionare il cellulare su una superficie stabile.
3) Assicurarsi che l'altoparlante si trovi nel raggio d'azione, quindi premere il pulsante MFB per scattare una foto.

Come accoppiare un altro telefono
Per accoppiare l'altoparlante con un altro telefono, assicurarsi che il Bluetooth® dell'altoparlante sia acceso e premere brevemente il pulsante MFB due volte per disconnetterlo.
Innanzitutto, disconnettere o dimenticare LEXON MINO X direttamente dalle impostazioni Bluetooth® del proprio smartphone.
Procedere con l'accoppiamento a un altro smartphone.

RESISTENZA ALL'ACQUA
Grazie al design artigianale e all'altoparlante impermeabile, Mino X ha un livello di resistenza all'acqua IPX7 e può galleggiare sull'acqua, ad esempio nella vasca da bagno o in piscina. Questo lo rende adatto all'uso in ambienti interni ed esterni in presenza di occasionali o brevi esposizioni a spruzzi d'acqua, pioggia o schizzi.
In caso di immersione totale di Mino X, si consiglia di capovolgere l'altoparlante e e scuoterlo delicatamente per far uscire l'acqua dalla camera. Se l'altoparlante è in funzione, la vibrazione della membrana contribuirà a espellere l'acqua mentre si ascolta la musica.
Assicurarsi di leggere le istruzioni seguenti prima di usare il dispositivo.

CARATTERISTICHE DEL PRODOTTO:
Materiale: ABS e Silicone
Peso netto: 46g
Dimensioni: Ø 4,3 x 4,1 cm
Resistenza all'acqua: IPX7
Altoparlante: 3 W
Versione Bluetooth®: 5.0
Campo Bluetooth®: 10 metri
Alimentazione: USB da 5VDC, 1A
Capacità batteria: 3,7V/250 mAh
Durata di riproduzione: 3h
Tempo di ricarica: 1h
Porta: USB Tipo C

ESPAÑOL

(1) Altavoz
(2) Micrófono (llamada telefónica manos libres)
(3) Botón multifunción (botón MFB)
(4) Puerto USB de tipo C
(5) Indicador luminoso

CARGA
Conecte el cable USB de tipo C a un dispositivo de carga y conecte el conector USB de tipo C en el correspondiente puerto (4).
Cuando el dispositivo reciba alimentación eléctrica, se iluminará una luz roja.

EMPAREJAR / CONECTAR
Emparejamiento Bluetooth®
Emparejar un MINO X
1. Encienda el dispositivo Mino X pulsando el botón «MFB» durante unos segundos.
2. Cuando el altavoz esté en modo de emparejamiento, emitirá un sonido y el indicador luminoso azul comenzará a parpadear rápidamente.
3. Entre en la configuración de Bluetooth® de su smartphone y asegúrese de que su Bluetooth® esté encendido.
4. Desplace la pantalla a «Otros» o «Nuevos dispositivos» y busque el altavoz Bluetooth® LEXON MINO X.
5. Cuando aparezca en la pantalla, pulse para conectar. Su altavoz emitirá un sonido de confirmación en cuanto los dispositivos estén emparejados.
Nota: Una vez emparejado y conectado, el altavoz se conectará automáticamente a su dispositivo cada vez que lo encienda, siempre y cuando el dispositivo móvil esté dentro del alcance del altavoz.

Emparejar dos MINO X (mediante la tecnología True Wireless Stereo)
1. Encienda ambos dispositivos Mino X pulsando el botón «MFB» durante unos segundos.
2. Antes de conectar los dos altavoces con el smartphone, pulse dos veces el botón «MFB» en uno de los dispositivos Mino X hasta que escuche un sonido «du-du-du» continuo. Este Mino X servirá de dispositivo principal y buscará el segundo altavoz Mino X. Mediante un sonido, se confirmará que ambos altavoces Mino X se encuentran correctamente emparejados. Los altavoces LEXON MINO X se pueden emparejar de manera automática gracias a la tecnología True Wireless Stereo (TWS).
3. Active el Bluetooth® de su smartphone y busque el altavoz Bluetooth® LEXON MINO X.
4. Cuando aparezca en la pantalla, pulse para conectar. Su altavoz emitirá un sonido de confirmación en cuanto los dispositivos estén emparejados.
Nota: Una vez emparejado y conectado, el altavoz se conectará automáticamente a su dispositivo cada vez que lo encienda, siempre y cuando el dispositivo móvil esté dentro del alcance del altavoz.

Indicador luminoso de estado

Modo de operación	Indicador luminoso (5)
Fuente de alimentación	Luz roja fija.
Encendido (presione y mantenga presionado el botón «MFB»)	La luz azul parpadea y el dispositivo emite un sonido.
Apagado (presione y mantenga presionado el botón «MFB»)	Emite un sonido.
Entrada en modo de emparejamiento	La luz azul parpadea rápidamente.
Dispositivo Bluetooth® conectado con el teléfono móvil	La luz azul no parpadea y el dispositivo emite un sonido
Reproducción de música	La luz azul parpadea lentamente

Si el indicador luminoso no funciona como se describe anteriormente, desconecte el cargador del altavoz MINO X y vuelva a conectarlo.

Operaciones Bluetooth® en modo manos libres
Responder una llamada/colgar: Presione una vez el botón «MFB».
Rechazar una llamada: Presione el botón «MFB» durante 2 segundos.

Función de control de selfies
1) Asegúrese de que su dispositivo LEXON MINO X esté emparejado con su smartphone.
2) Abra la cámara integrada en el smartphone y colóquelo en una superficie estable.
3) Asegúrese de que el altavoz esté dentro del rango de alcance y pulse el botón «MFB» para hacer una foto.

Cómo emparejar el altavoz con otro dispositivo móvil
Para emparejar el altavoz con otro teléfono móvil, compruebe primero que el altavoz Bluetooth® esté encendido y pulse brevemente el botón «MFB» dos veces para desconectarlo.
Desconecte u olvide el altavoz LEXON MINO X directamente a través de la configuración del Bluetooth® de su teléfono.
Una vez eliminado, empareje el altavoz con otro dispositivo siguiendo las instrucciones de emparejamiento.

RESISTENCIA AL AGUA
Gracias a su diseño original y a la estanqueidad del altavoz, el dispositivo Mino X presenta un nivel de resistencia al agua IPX7 y puede flotar en el agua, por ejemplo, en la bañera o en una piscina. Por tanto, puede utilizarse tanto en interiores como en el exterior y exponerse de manera puntual o breve a las salpicaduras o a la lluvia.
En caso de que el dispositivo Mino X se sumerja en agua, le recomendamos que le dé la vuelta y lo sacuda ligeramente para que el agua salga del compartimento del altavoz. En condiciones de uso normales, la vibración de la membrana también contribuirá a evacuar el agua mientras escucha música.
Asegúrese de haber leído todas las instrucciones siguientes antes de utilizar el dispositivo.

ESPECIFICACIONES DEL PRODUCTO:
Material de la caja: ABS y silicona
Peso neto: 46g
Dimensiones: 4,3 (Ø) x 4,1 cm
Resistencia al agua: IPX7
Altavoz: 3 W
Versión de Bluetooth®: 5,0
Rango de alcance de Bluetooth®: 10 m
Fuente de alimentación: 5 Vcc, 1 A; USB
Capacidad de la batería: 3,7 V/250 mAh
Tiempo de reproducción: 3 h
Duración de carga: 1 h
Puerto: USB de tipo C

РУССКИЙ

(1) Колонка
(2) Микрофон (Беспроводные звонки)
(3) Многофункциональная кнопка (МФ кнопка)
(4) Разъем USB Type-C
(5) Световой индикатор

ЗАРЯДКА
Подсоедините кабель USB Type-C к источнику питания, затем подключите разъем USB Type-C к (4).
При питании устройства от источника электропитания загорается красный индикатор.

СОПРЯЖЕНИЕ / ПОДКЛЮЧЕНИЕ
Сопряжение по Bluetooth®
Сопряжение одной колонки MINO X
1. Нажмите и подержите МФ кнопку несколько секунд, чтобы включить Mino X.
2. При переходе в режим сопряжения колонка издаст звуковой сигнал, и синий световой индикатор начнет быстро мигать.
3. Зайдите в настройки Bluetooth® вашего смартфона и обязательно включите Bluetooth®.
4. Перейдите в Другие или Новые устройства и найдите вашу Bluetooth®-колонку «LEXON MINO X».
5. Коснитесь ее, чтобы подключиться, как только она появится в списке доступных устройств. Ваша колонка издаст звуковой сигнал, как только сопряжение будет завершено.
Примечание: После сопряжения и подключения Bluetooth®-колонка будет автоматически подключаться к устройству при каждом повторном включении колонки, если устройство находится в зоне действия.

Сопряжение двух колонок MINO X
1. Нажмите и подержите МФ кнопку несколько секунд, чтобы включить Mino X.
2. Перед подключением обеих колонок к смартфону дважды нажмите МФ кнопку на одной Mino X, пока не услышите непрерывный звук «ту-ту-ту». Эта Mino X будет служить хост-устройством, и она начнет поиск второй Mino X. После успешного сопряжения вы услышите звуковой сигнал. Благодаря технологии TWS LEXON MINO X поддерживают автоматическое сопряжение.
3. Включите Bluetooth® на вашем смартфоне, затем найдите Bluetooth®-колонку «LEXON MINO X».
4. Коснитесь ее, чтобы подключиться, как только она появится в списке доступных устройств. Ваша колонка издаст звуковой сигнал, как только сопряжение будет завершено.
Примечание: После сопряжения и подключения Bluetooth®-колонка будет автоматически подключаться к устройству при каждом повторном включении колонки, если устройство находится в зоне действия.

Световой индикатор состояния

Режим работы	Индикатор (5)
Питание	Постоянно горит красным
Включение (Длинное нажатие МФ кнопки)	Мигает синим и издает звуковой сигнал
Выключение (Длинное нажатие МФ кнопки)	Издает звуковой сигнал
Переход в режим сопряжения	Синий индикатор часто мигает синим
Bluetooth® -устройство подключено к смартфону	Постоянно горит синим и издает звуковой сигнал
Воспроизведение музыки	Редко мигает синим

Если индикатор не работает так, как описано выше, отсоедините зарядное устройство от MINO X и подключите его снова.

Беспроводное управление Bluetooth®
Принять/завершить вызов: Нажмите МФ кнопку один раз.
Отклонить вызов: Нажмите и подержите МФ кнопку 2 секунды.

Функция съемки селфи
1) Убедитесь, что колонка «LEXON MINO X» сопряжена с вашим смартфоном.
2) Откройте стандартное приложение «Камера» на вашем смартфоне и расположите телефон на ровной поверхности.
3) Убедитесь, что колонка находится в зоне действия, и нажмите МФ кнопку, чтобы сделать фото.

Как выполнить сопряжение с другим телефоном
Для сопряжения колонки с другим телефоном, убедитесь, что Bluetooth®-колонка включена, и коротким нажатием на МФ кнопку разорвите соединение.
Отсоедините или «забудьте» «LEXON MINO X» непосредственно из настроек Bluetooth® вашего смартфона.
Затем выполните процедуру сопряжения с другим смартфоном.

ВОДОНЕПРОНИЦАЕМОСТЬ
Благодаря продуманному дизайну и водонепроницаемому динамику Mino X обладает степенью защиты IPX7: колонка может плавать на воде, например, в ванне или бассейне. Поэтому она подходит как для использования в помещении, так и на открытом воздухе, в условиях кратковременного воздействии брызг воды и дождя.
После погружения Mino X в воду мы советуем перевернуть колонку вверх ногами и осторожно встряхнуть ее, чтобы вода вылилась из устройства. При нормальной работе вибрация мембраны также помогает удалять воду во время прослушивания музыки.
Пожалуйста, прочитайте все инструкции перед использованием устройства.

ХАРАКТЕРИСТИКИ ПРОДУКТА:
Материал корпуса: АБС-пластик и силикон
Вес нетто: 46 г
Размеры: Ø 4,3 x 4,1 см
Водонепроницаемость: IPX7
Динамик: 3 Вт
Версия Bluetooth®: 5,0
Диапазон действия Bluetooth®: 10 метров (33 фута)
Питание: DC 5В, 1 А USB
Емкость аккумулятора: 3,7 В / 250 мАч
Время работы от заряда: 3 часа
Время заряда: 1 час
Разъем: USB Type-C

日本語

(1) スピーカー
(2) マイク（ハンズフリー通話）
(3) 多機能ボタン（MFBボタン）
(4) USB Type-Cポート
(5) ライトインジケータ

充電
USB Type-CケーブルをUSB充電源に接続し、USB Type-Cプラグを (4) に差し込みます。
デバイスの電源がオンになると、赤いライトが点灯します。

ペアリング / 接続
Bluetooth® ペアリング
ペアリング1 MINO X
1.「MFB」ボタンを数秒押してMino Xの電源をオンにします。
2.スピーカーがペアリングモードになると、通知音が鳴り、青いライトインジケータが素早く点滅し始めます。
3.ご利用のスマートフォンのBluetooth®設定でBluetooth®モードがオンになっていることを確認します。
4.他のデバイスまたは新規デバイスをスクロールし、ご利用の新しいBluetooth®スピーカーの「LEXON MINO X」を探します。
5.表示されたら、タップして接続します。ご利用のスピーカーがペアリング完了次第確定音を発します。
注意：ペアリングと接続が完了すると、Bluetooth®スピーカーは、デバイスが範囲内にある限り、スピーカーをオンにするたびに自動的にデバイスに接続されます。

ペアリング2 MINO X（True Wireless Stereo技術搭載）
1.「MFB」ボタンを数秒押してふたつのMino Xの電源をオンにします。
2.スマートフォンに両方のスピーカーデバイスを接続する前に、片方のMino Xの「MFB」ボタンを2回押して、「ツーツーツー」という連続音が聞こえることを確認してください。このMino Xはホストデバイスとして機能し、もう一方のMino Xをアクティブに検索します。確定音が鳴って両方のMino Xが正常にペアリングされたことを通知します。「LEXON MINO X」はTWS技術により自動的にペアリングが可能です。
3.ご利用のスマートフォンのBluetooth®をオンにして、Bluetooth®スピーカーの「LEXON MINO X」を検索します。
4.表示されたら、タップして接続します。ご利用のスピーカーがペアリング完了次第確定音を発します。
注意：ペアリングと接続が完了すると、Bluetooth®スピーカーは、デバイスが範囲内にある限り、スピーカーをオンにするたびに自動的にデバイスに接続されます。

ライトステータスインジケータ

操作モード	ライト (5)
電源	赤いライトが点灯します
電源オン（MFBボタン長押し）	青いライトが点滅し音を発生します
電源オフ（MFBボタン長押し）	音を発します
ペアリングモードを開始	青いライトが素早く点滅します
Bluetooth®機器とスマートフォンが接続	青いライトが点灯し音を発生します
音楽再生	青いライトがゆっくり点滅します

インジケータライトが上記のように機能しない場合、チャージャーをMINO Xから外し、再度接続してください。

Bluetooth®ハンズフリー操作
電話の応答 / 終了:「MFB」ボタンを一回押します。
着信拒否:「MFB」ボタンを2秒間押します。

自撮り制御機能
1) ご利用の「LEXON MINO X」がスマートフォンとペアリングされていることを確認します。
2) スマートフォンに搭載のカメラ機能を開き、スマートフォンを安定した表面に置きます。
3) ご利用のスピーカーが範囲内にあることを確認し、「MFB」ボタンを押して写真を撮ります。

他のスマートフォンとペアリングするには
ご利用のスマートフォンを他のスマートフォンとペアリングするには、ご利用のBluetooth®スピーカーがオンになっていることを確認してから、「MFB」ボタンを2回短く押して接続を切断します。
まず、接続を切断するか、ご利用のスマートフォンのBluetooth®設定から直接「LEXON MINO X」を削除します。
それから他のスマートフォンとのペアリング手順を行います。

耐水性
精巧な設計と耐水スピーカーにより、Mino XにはIPX7レベルの耐水性が備わっており、バスタブやプールなど水の上に浮かべることができます。これにより室内外を問わず、はね水や雨、水しぶきなどに一時的に、または短時間さらしての使用が可能です。
Mino Xを浸水させる場合、スピーカーを上下逆さまにして、そっと振ってスピーカー内の水を出すことをお勧めします。通常の使用では、音楽を再生中、膜が振動することでも水を排出します。
デバイスを使用する前に以下のすべての説明事項をよくお読みください

製品仕様:
ケース素材：ABS & シリコン
正味重量：46g
寸法：Ø 4.3 x 4.1 cm
耐水性：IPX7
スピーカーユニット：3 W
Bluetooth®バージョン：5.0
Bluetooth®範囲：10メートル
電源：5VDC、1A USB
電池容量：3.7V / 250 mAh
再生時間：3時間
充電時間：1時間
ポート：USB Type-C

中文

(1) 扬声器
(2) 麦克风（免提通话）
(3) 多功能按键（MFB按键）
(4) USB type-C端口
(5) 指示灯

充电
将USB Type-C 充电线连接到USB充电电源，并将USB Type-C插头插入(4)。
设备充电时，红色指示灯将会亮起。

配对/连接
蓝牙®配对
配对1个MINO X
1. 长按"MFB"按键几秒钟，开启MINO X。
2. 当音箱进入蓝牙配对模式时，它会发出提示音，并且蓝色指示灯将开始快速闪烁。
3. 打开手机的蓝牙®设置，确保蓝牙®开启。
4. 在蓝牙列表中找到"LEXON MINO X"。
5. 点击连接。配对成功后，音箱会发出确认提示音。
注意：蓝牙®音箱和设备成功配对及连接后，每次打开音箱，只要音箱和设备在有效蓝牙连接范围内，都将会自动进行配对连接。

配对2个MINO X（使用TWS真无线立体声技术）
1. 长按"MFB"按键几秒钟，开启MINO X。
2. 在把蓝牙音箱连接到手机前，双击其中一个MINO X，直到听到持续的 "嘟嘟嘟"声。此MINO X将作为主设备来搜索第二台Mino X。两台Mino X成功配对连接后会发出确认提示音。应用TWS技术，LEXON MINO X可以自动进行配对。
3. 打开手机的蓝牙®设置，在蓝牙®列表中找到"LEXON MINO X"。
4. 点击连接。配对成功后，音箱会发出确认提示音。
注意：蓝牙®音箱和设备成功配对及连接后，每次打开音箱，只要音箱和设备在有效蓝牙连接范围内，都将会自动进行配对连接。

LED指示灯

状态	LED定义 (5)
充电	常亮红灯
开机（长按MFB按键）	蓝灯快闪，并发出提示音
关机（长按MFB按键）	发出提示音
进入配对模式	蓝灯快速闪亮
蓝牙®设备和手机成功连接	常亮蓝灯，并发出提示音
音乐播放	蓝灯缓慢闪亮

如果指示灯未如上述定义正常工作，请从MINO X拔出充电器并重新连接。

蓝牙®免提操作
接听/结束通话：按一次"MFB"按键。
拒接来电：长按2秒"MFB"按键。

自拍控制功能
1）确保LEXON MINO X已经和您的手机成功配对连接。
2）打开手机本地端的相机，将手机放在理想的拍照位置。
3）确保音箱在配对范围内，然后按下"MFB"按键拍照。

如何与其他手机配对
将蓝牙音箱和另外一台手机进行配对，确保蓝牙®音箱已打开，然后短按两次"MFB"按键断连。
或是直接在手机的蓝牙®设置里忽略"LEXON MINO X"。
然后，开始和其他手机进行新的配对。

防水
应用独特的设计和防水技术，Mino X 具备IPX7防水等级，并能浮出水面，如浴缸或是泳池。因此，Mino X适合在室内和室外使用，偶尔或短时间暴露于溅水，雨水或水花中。
如果遇上Mino X进水的情况，我们建议您将音箱倒置并轻轻摇晃，让水从扬声器倒出来。
一般情况下，音乐播放时产生的膜振动也有助于进水的排出。
使用该设备前，请务必阅读以下所有说明。

产品参数：
外壳材质：ABS & 硅胶
净重：46g
尺寸：Ø 4.3 x 4.1 cm
防水等级: IPX7
喇叭功率：3W
蓝牙®版本：5.0
蓝牙®范围：10米
充电输入：5VDC, 1A USB
电池容量：3.7V / 250 mAh
使用时间：3 小时
充电时间：1小时
充电接口：USB Type-C

한국의

(1) 스피커
(2) 마이크 (핸즈프리 통화)
(3) 다기능 버튼 (MFB 버튼)
(4) USB 타입-C 포트
(5) 표시등

충전
USB 타입-C 케이블을 USB 충전 단자에 연결하고 USB 타입-C 플러그를 (4)에 꽂습니다.
기기에 전원이 공급되면 적색등이 켜집니다.

페어링 / 연결
Bluetooth® 페어링
1 MINO X 페어링
1. "MFB" 버튼을 몇 초 동안 눌러 Mino X를 켭니다.
2. 스피커가 페어링 모드에 있을 때, 소리가 나며 청색 표시등이 빠르게 깜박이기 시작합니다.
3. 스마트폰의 Bluetooth® 설정으로 이동하여 Bluetooth® 모드가 켜져 있는지 확인합니다.
4. 기타 기기 또는 새 기기를 스크롤하여 새 Bluetooth® 스피커의 "LEXON MINO X"를 검색합니다.
5. 표시되면 눌러서 연결합니다. 스피커가 페어링되자 마자 확인을 알려주는 소리가 납니다.
참고: 페어링되고 연결되면, 기기가 범위 내에 있는 경우 스피커를 다시 켤 때마다 Bluetooth® 스피커가 자동으로 기기에 연결됩니다.

2 MINO X 페어링(트루 무선 스테레오 기술 탑재)
1. "MFB" 버튼을 몇 초 동안 눌러 Mino X 두 대를 모두 켭니다.
2. 스마트 폰에 양쪽 스피커 장치를 연결하기 전에, MINO X 한 대의 "MFB" 버튼을 "두-두-두" 소리가 연속적으로 들릴 때까지 두 번 누릅니다. 이 MINO X는 호스트 장치로 사용되며, 두 번째 MINO X를 능동적으로 검색합니다. 소리가 나면 MINO X 두 대 모두 성공적으로 페어링된 것입니다. "LEXON MINO X"는 트루 무선 스테레오(TWS) 기술이 탑재되어 있으므로 자동으로 페어링될 수 있습니다.
3. 스마트폰의 Bluetooth®를 켜고 Bluetooth® 스피커의 "LEXON MINO X"를 검색합니다.
4. 표시되면 눌러서 연결합니다. 스피커가 페어링되자 마자 확인을 알려주는 소리가 납니다.

표시등 상태

작동 모드	표시등 (5)
전원 공급 장치	적색 표시등이 계속 켜져 있음
전원 켜기 (MFB 스위치를 길게 누름)	청색 표시등이 깜박거리며 소리가 남
전원 끄기 (MFB 스위치를 길게 누름)	소리가 남
페어링 모드로 들어가기	청색 표시등이 빠르게 깜박임
Bluetooth® 기기와 전화기 연결	청색 표시등이 계속 켜져 있으며 소리가 남
음악 재생	청색 표시등이 느리게 깜박임

위에 기술한 대로 표시등이 켜지지 않을 경우, MINO X에서 충전기를 뽑았다가 다시 연결합니다.

Bluetooth® 핸즈 프리 작동
전화 받기/전화 끊기: "MFB" 버튼을 한번 누릅니다.
전화 거부: "MFB" 버튼을 2초 동안 누릅니다.

셀카 제어 기능
1) "LEXON MINO X"가 스마트폰과 페어링되어 있는지 확인합니다.
2) 스마트폰의 카메라를 열고 휴대폰을 안정된 표면에 놓습니다.
3) 스피커가 범위 내에 있는지 확인하고 "MFB"버튼을 눌러 사진을 촬영합니다.

다른 전화기와 연결하는 방법
스피커를 다른 전화기와 페어링하려면 Bluetooth® 스피커가 켜져 있는지 확인하고 "MFB" 버튼을 짧게 두 번 눌러 스피커 연결을 해제합니다.
또는 먼저 스마트폰의 Bluetooth® 설정에서 "LEXON MINO X"를 직접 연결 해제합니다.
그 후, 다른 스마트 폰과 새로운 페어링 절차를 실행합니다.

방수
정교한 설계와 방수 스피커 덕에 Mino X는 IPX7 수준의 방수력을 지니고 있으며 욕조나 수영장 등 물에서 뜰 수 있습니다. 그 덕분에 튀기는 물, 비, 또는 물방울에 때때로 또는 잠시 노출되더라도 실내와 실외에서 사용하기에 적합합니다.
Mino X가 물에 잠긴 경우, 스피커를 거꾸로 뒤집고 부드럽게 흔들어 물이 스피커 체임버에서 빠져나오게 하십시오. 정상 작동 시, 멤브레인 진동 또한 음악을 듣는 중에 물을 빼는 데 도움이 됩니다.
기기를 사용하기 전에 지침을 모두 읽어보셔야 합니다.

제품 사양:
케이스 재질: ABS & 실리콘
순중량: 46g
규격: Ø 4,3 x 4,1 cm
방수 IPX7
스피커 유닛: 3 W
Bluetooth® 버전: 5.0
Bluetooth® 범위: 10미터(33 ft)
전원 공급 장치: 5VDC, 1A USB
배터리 용량: 3,7V / 250 mAh
재생 시간: 3시간
충전 시간: 1시간
포트: USB 타입-C

עברית

(1) רמקול
(2) רמקול (מאפשר שיחות טלפון אלחוטיות)
(3) לחצן רב תכליתי (לחצן MFB)
(4) יו אס בי USB סוג C
(5) מחוון אור

טעינה
חבר את כבל USB מסוג C למקור טעינה מסוג USB, חבר את תקע USB מסוג C לתוך (4).
אור אדום יידלק כאשר המכשיר מחובר לחשמל.

שיוך / חיבור
שיוך ®Bluetooth
זוג של MINO X
1. להדלקת הMINO X לחץ על כפתור "MBF"ה במשך כמה שניות.
2. כשהרמקול בעמדה זוגית, הוא יפלוט צליל להודעה ואור כחול יהבהב במהירות.
3. פתח את הגדרות Bluetooth® בטלפון הנייד שלך וודא שהחלפתה ל במוד Bluetooth®.
4. גלול אל התקנים אחרים או חדשים וחפש את הדובר החדש של Bluetooth® של LEXON MINO X.
5. כאשר הוא מופיע, הקש עליו כדי להתחבר. הרמקול שלך ישמיע צליל ברגע שהוא ישויך.
הערה: לאחר החיבור והחיבור, הרמקול של Bluetooth® יחובר אוטומטית למכשיר שלך בכל פעם שתפעיל את הרמקול שוב, בתנאי שהמכשיר נמצא בטווח.

זוג MINO X (עם טכנולוגיות סטראו אמיתיות)
1. הדלק את שני הMINO X ע"י לחיצה על כפתור ה"MFB" במשך כמה שניות.
2. לפני חיבור שני מכשירי ודא לחיצה שני פעמיים על כפתור ה"MFB" של אחד מהMINO X עד שתשמע צליל דו דו דו MINO X ישמש כהתקן מארח ויחפש במגרגות את הMINO X השני. צליל ישמע שיאשר ששני המכשירים חוברו בהצלחה. אפשר לזווג את ה "LENOX MINO X" עם טכנולוגית ה TWS
3. הפעל את Bluetooth® של הטלפון החכם שלך, חפש את ה- LEXON MINO X של Bluetooth®.
4. כאשר הוא מופיע, הקש עליו כדי להתחבר. הרמקול שלך ישמיע צליל ברגע שהוא ישויך.
הערה: כשהם מזווגים ומחוברים רמקולי הבלוטות אוטומטית מחברים את למכשירך כל עת שאתה מפעיל את הרמקול, בתנאי שהמכשיר נמצא בטווח.

נורית חיווי סטטוס

מצב הפעלה	אור (5)
אספקת חשמל	אור אדום יציב
הדלק (לחיצה ארוכה על לחצן ה MBF)	אור כחול מהבהב ומשמיע צליל
כבה (לחיצה ארוכה על לחצן ה MBF)	משמיע צליל
הכנס למוד	אור כחול מהבהב בתכיפות
מכשיר ה-Bluetooth® מחובר לטלפון	אור כחול יציב ומשמיע צליל
משמיעה מוסיקה	אור כחול מהבהב באיטיות

אם נורת האינדיקטור לא פועלת כפי שתואר, הוצא את המטען מה MINO X וחבר מחדש.

פעולות בדיבורית Bluetooth®
ענה/נתק שיחות: לחץ פעם אחת על לחצן ה-MFB.
דחיית שיחה: לחץ 2 שניות על לחצן ה "MBF".

לחצן ה סלפי
1) ודע שה "LEXON MINO X" מזווג עם הנייד
2) פתח את המצלמה המקומית של ניידך ומקם אותו על משטח יציב
3) ודע שהרמקול הוא בטווח וכדי לצלם ולחץ על לחצן ה "MFB"

כיצד ניתן לשייך לטלפון נוסף
ע"מ לזווג את נידך עם נייד אחרת ודע שהבלוטות דלוק, לחץ שתי לחיצות קצרות על ה "MFB" להתנתק.
כדי לנתק או לשכוח את "LEXON MINO X" ישירות מהגדרות Bluetooth® של הטלפון החכם הראשון.
לאחר מכן, בצע הליך שיוך חדש עם טלפון חכם נוסף.

עמיד מים
הודות לעיצוב והרמקול התת מימי, רמת עמידות המים של ה-MINO X היא ברמה של IPX7 והוא יכול לצוף על המים בבריכה או אמבטיה. נתן להשתמש בו בחוץ ובפנים גם כשהוא נחשף לעיתים להתזות מי גשם ואחרות.
במידה והX MINO שקע במים אנו הפנה את הרמקול למטה ונער אותו בעדינות לאפשר למים לצאת מתא הרמקול. בתפעול רגיל תנודות המכסה יועילו לנקז את המים תוך הקשבה למוסיקה.
לפני הפעלת המכשיר הקפד לקרא את כל ההוראות.

מפרטי המוצר:
חומר הנרתיק: ABS & סיליקון
משקל נטו: 46 גרם
Ø 4,3 x 4,1 cm מדים
עמיד מים: IPX7
יחידת הרמקול: 3 ואט
גרסת Bluetooth®: 5.0
טווח Bluetooth®: 10 מטר (33 פוט)
ספק-כוח 5VDC, 1A USB
קיבולת הסוללה: 250 / 3,7V mAh
משך פעילות שעה: 3
משך זמן הטעינה: שעה 1
יציאה: USB סוג-C

العربية

(١) سماعة
(٢) ميكروفون (المكالمة الهاتفية بدون استخدام اليدين)
(٣) زر متعدد الوظائف (زر MFB)
(٤) منفذ USB النوع C
(٥) مؤشر ضوئي

الشحن
وصِّل كبل USB النوع C بمصدر شحن USB، ثم وصِّل قابس USB النوع C في (٤).
عندما يتم توصيل الطاقة للجهاز بمصدر كهربائي، سيضيء ضوء أحمر.

الإقران / الاتصال
إقران Bluetooth®
إقران MINO X واحد
١. شغِّل Mino X بالضغط على الزر متعدد الوظائف "MFB" لثواني قليلة.
٢. عندما تكون السماعة في وضع الإقران، فسوف تصدر صوتًا كإشعار ويبدأ مؤشر الضوء الأزرق في الوميض بسرعة.
٣. اذهب إلى إعدادات Bluetooth® في هاتفك الذكي وتأكد من تشغيل وضع Bluetooth®.
٤. انتقل إلى الاختيار "أخرى" أو "أجهزة جديدة" وابحث عن الاسم "LEXON MINO X" الخاص بسماعة Bluetooth® الجديدة.
٥. بعد أن يظهر، المسه لكي يتم الاتصال. ستصدر سماعتك صوت تأكيدي بعد أن يتم إقرانها.
ملاحظة: بعد إقرانها وتوصيلها، سيتم اتصال سماعة Bluetooth® تلقائيًا بجهازك كلما قمت بتشغيل السماعة مرة أخرى، بشرط أن يكون الجهاز في المدى.

إقران ٢ MINO X (بتقنية الاستيريو اللاسلكي الحقيقي)
١. شغِّل جهازي Mino X بالضغط على الزر متعدد الوظائف "MFB" لثواني قليلة.
٢. قبل توصيل جهازي السماعتين بهاتفك الذكي، تأكد من الضغط المزدوج على الزر متعدد الوظائف "MFB" لأحد أجهزة Mino X حتى سماع صوت "دودودو" مستمر. سيعمل جهاز Mino X هذا باعتباره الجهاز المضيف وسوف يبحث عن جهاز Mino X الثاني. سيصدر صوت للتأكيد بأن كلا جهازي Mino X قد تم إقرانهما بنجاح. يمكن إقران أجهزة "LEXON MINO X" معًا بفضل تقنية الاستيريو اللاسلكي الحقيقي (TWS).
٣. شغِّل Bluetooth® في هاتفك الذكي، وابحث عن سماعة Bluetooth® باسم "LEXON MINO X".
٤. بعد أن يظهر، المسه لكي يتم الاتصال. ستصدر سماعتك صوت تأكيدي بعد أن يتم إقرانها.
ملاحظة: بعد إقرانها وتوصيلها، سيتم اتصال سماعة Bluetooth® تلقائيًا بجهازك كلما قمت بتشغيل السماعة مرة أخرى، بشرط أن يكون الجهاز في المدى.

مؤشر الحالة الضوئي

وضع التشغيل	الضوء (٥)
إمداد الطاقة	ضوء أبيض ثابت
تشغيل الطاقة (ضغط مطول على زر MFB)	ضوء أزرق وامض ويصدر صوتًا
إيقاف الطاقة (ضغط مطول على زر MFB)	تصدر صوتًا
دخول في وضع الإقران	ضوء أزرق يومض بسرعة
جهاز Bluetooth® متصل مع الهاتف	ضوء أزرق ثابت ويصدر صوتًا
تشغيل الموسيقى	ضوء أزرق يومض ببطء

إذا لم يعمل ضوء المؤشر كما هو مبين أعلاه، افصل الشاحن من MINO X وأعد توصيله.

عمليات Bluetooth® بدون استخدام اليدين
الرد/إغلاق مكالمة: اضغط على الزر متعدد الوظائف "MFB" مرة واحدة.
رفض مكالمة: اضغط لثانيتين على الزر متعدد الوظائف "MFB".

وظيفة تحكم الصورة الذاتية
١) تأكد من أن "LEXON MINO X" مقترن مع هاتفك الذكي.
٢) افتح الكاميرا الأصلية لهاتفك الذكي وضع هاتفك على سطح مستقر.
٣) تأكد من أن سماعتك في المدى المطلوب واضغط على الزر متعدد الوظائف "MFB" لالتقاط صورة.

كيفية الإقران بهاتف آخر
لإقران سماعتك بهاتف آخر، تأكد من أن سماعة Bluetooth® الخاصة بك قيد التشغيل واضغط ضغطة قصيرة على الزر متعدد الوظائف "MFB" مرتين من أجل الفصل.
لفصل أو مسح "LEXON MINO X" مباشرة من إعدادات Bluetooth® في هاتفك الذكي أولاً.
ثم قم بتنفيذ إجراءات إقران جديد مع هاتف ذكي آخر.

مقاومة الماء
بفضل تصميمه الاحترافي والسماعة المقاومة للماء، يتميز Mino X بمقاومة للماء من مستوى المعيار IPX٧ ويمكنه الطفو فوق الماء مثل حوض الاستحمام أو حمام السباحة. وهذا ما يجعله مناسبًا للاستخدام داخل وخارج المنزل مع احتمالية التعرض العارض أو القصير لرش الماء، أو المطر، أو الرذاذ.
في حالة تعرض Mino X للغمر في الماء، فإننا ننصحك لقلب سماعتك رأسًا على عقب وهزها برفق للسماح للماء بالخروج من صندوق السماعة. عند التشغيل العادي، سيساعد اهتزاز غشاء أو طبلة السماعة على إخراج الماء أثناء سماع الموسيقى.
تأكد من قراءة كل التعليمات قبل استخدام الجهاز.

مواصفات المنتج:
مادة الغلاف: ABS وسيليكون
الوزن الصافي: ٤٦ جرام
الأبعاد: ٤,١ × ٤,٣ Ø سم
مقاومة الماء: IPX٧
وحدة السماعة: ٣ واط
إصدار Bluetooth®: ٥,٠
مدى Bluetooth®: ١٠ أمتار (٣٣ قدم)
إمداد الطاقة: ٥ فولت تيار مباشر، ١ أمبير USB
قدرة البطارية: ٣,٧ فولت / ٢٥٠ مللي أمبير
مدة التشغيل: ٣ ساعة
زمن الشحن: ١ ساعة
المنفذ: USB النوع C

POLSKI

(1) Głośnik
(2) Mikrofon (Zestaw głośnomówiący)
(3) Przycisk wielofunkcyjny
(4) Port USB typu C
(5) Lampka kontrolna

ŁADOWANIE
Podłącz kabel USB typu C do źródła ładowania USB, podłącz wtyk USB typu C do (4).
Zapali się czerwona lampka kontrolna po podłączeniu urządzenia do źródła zasilania.

PAROWANIE / ŁĄCZENIE
Parowanie Bluetooth®
PAROWANIE 1 MINO X
1. Włącz Mino X, wciskając i przytrzymując przycisk wielofunkcyjny przez kilka sekund.
2. Kiedy głośnik przejdzie do trybu parowania, rozlegnie się dźwięk i niebieska lampa kontrolna zacznie szybko migać.
3. Przejdź do ustawień Bluetooth® smartfona i włącz tryb Bluetooth®.
4. Przewiń do innych lub nowych urządzeń i poszukaj nowego głośnika Bluetooth® „LEXON MINO X".
5. Gdy się pojawi, stuknij go, aby się połączyć. Głośnik wyemituje dźwięk potwierdzający, że został sparowany.
Uwaga! Po sparowaniu i podłączeniu głośnik Bluetooth® zostanie automatycznie podłączony do urządzenia po ponownym włączeniu głośnika, pod warunkiem, że urządzenie znajduje się w zasięgu.

PAROWANIE 2 MONO X (przy pomocy technologii True Wireless Stereo)
1. Włącz Mino X, wciskając i przytrzymując przycisk wielofunkcyjny przez kilka sekund.
2. Przed połączeniem obydwu głośników ze smartfonem wciśnij dwa razy przycisk jednego z głośników Mino X i rozlegnie się ciągły sygnał dźwiękowy. Ten Mino X będzie pełnił funkcje urządzenia nadrzędnego i dokona aktywnego wyszukiwania drugiego głośnika Mino X. Po sparowaniu obydwu urządzeń rozlegnie się sygnał dźwiękowy. Głośniki „LEXON MINO X" można sparować ze sobą w sposób automatyczny dzięki technologii TWS.
3. Włącz Bluetooth® na smartfonie, wyszukaj głośnik „LEXON MINO X" za pośrednictwem Bluetooth®.
4. Gdy się pojawi, stuknij go, aby się połączyć. Głośnik wyemituje dźwięk potwierdzający, że został sparowany.
Uwaga! Po sparowaniu i podłączeniu głośnik Bluetooth® zostanie automatycznie podłączony do urządzenia po ponownym włączeniu głośnika, pod warunkiem, że urządzenie znajduje się w zasięgu.

Lampka kontrolna stanu

Tryb pracy	Światło (5)
Zasilanie	Stałe czerwone światło
Urządzenie wł. (wciśnij i przytrzymaj przycisk wielofunkcyjny)	Niebieskie migające światło i głośnik emituje sygnał
Urządzenie wył. (wciśnij i przytrzymaj przycisk wielofunkcyjny)	Emituje dźwięk
Wchodzi w tryb parowania	Niebieskie szybko migające światło
Urządzenie Bluetooth® połączone z telefonem	Niebieskie stałe światło i głośnik emituje sygnał
Gra muzyka	Niebieskie wolno migające światło

Jeśli lampka kontrolna nie działa w sposób opisany powyżej, odłącz zasilacz od urządzenia MINO X i podłącz go ponownie.

Komendy bez używania rąk Bluetooth®
Odbierz połączenie/Odłóż słuchawkę: Wciśnij przycisk wielofunkcyjny jeden raz.
Odrzuć połączenie: Wciśnij i przytrzymaj przycisk wielofunkcyjny przez 2 sekundy.

Funkcja kontroli selfie
1) Upewnij się, że „LEXON MINO X" jest sparowany ze smartfonem.
2) Otwórz kamerę smartfona i umieść telefon na stabilnej powierzchni.
3) Upewnij się, że głośnik znajduje się w zasięgu i wciśnij przycisk wielofunkcyjny, aby zrobić zdjęcie.

Parowanie z kolejnym telefonem
Aby sparować głośnik z kolejnym telefonem, upewnij się, że głośnik Bluetooth® jest włączony i następnie wciśnij przycisk wielofunkcyjny dwa razy, aby rozłączyć poprzedni głośnik.
Aby rozłączyć lub zapomnieć „LEXON MINO X" bezpośrednio z listy ustawień Bluetooth®.
Następnie wykonaj kolejną procedurę parowania z inny m telefonem.

WODOODPORNOŚĆ
Urządzenie Mino X, dzięki swojej specjalnej konstrukcji i wodoszczelności głośnika, wykazuje odporność na wodę klasy IPX7 i utrzymuje się na powierzchni wody np. w wannie czy basenie. Sprawia to, że może być używane wewnątrz, jak i na zewnątrz pomieszczeń, wystawiane okazyjnie lub na krótkie okresy czasu na chlapiącą wodę, deszcz czy polewany wodą.
W przypadku zanurzenia Mino X w wodzie zachęcamy do odwrócenia głośnika do góry nogami i potrząśnięcia nim, aby usunąć wodę z komory głośnika. Podczas normalnej operacji wibracja membrany wspomoże proces usuwania wody podczas słuchania muzyki.
Przed rozpoczęciem użytkowania produktu przeczytaj wszystkie instrukcje.

DANE TECHNICZNE:
Materiał obudowy: ABS i silikon
Waga netto: 46 g
Wymiary: Ø 4,3 x 4,1 cm
Wodoodporność: IPX7
Liczba głośników: 3 W
Wersja Bluetooth® 5,0
Zasięg Bluetooth®: 10 metrów (33 stóp)
Zasilanie: 5 V DC, 1 A USB
Pojemność akumulatora: 3,7 V DC, 250 mAh
Czas odtwarzania muzyki: 3 h
Czas ładowania: 1 h
Port: USB typu C

TÜRK

(1) Hoparlör
(2) Mikrofon (Eller serbest telefon görüşmesi)
(3) Çok Fonksiyonlu Tuş (MFB tuşu)
(4) USB Tip-C bağlantı noktası
(5) Işık göstergesi

ŞARJ
USB Tip-C kablosunu bir USB şarj kaynağına takın, USB Tip-C fişini (4)'e takın.
Cihaz bir elektrik kaynağından güç aldığında, bir Kırmızı ışık yanacaktır.

EŞLEŞME / BAĞLAMA
Bluetooth® eşleştirme
1 MINO X eşleştirme
1. "MFB" tuşuna birkaç saniye basarak Mino X'i açın.
2. Hoparlörün eşleşme modunda olduğunu bildirmek için bir ses çıkaracak ve Mavi bir ışık göstergesi hızlı şekilde yanıp sönmeye başlayacaktır.
3. Akıllı telefonunuzun Bluetooth® ayarlarına gidin ve Bluetooth® modunun açık olduğundan emin olun.
4. Diğer veya yeni Cihazlar seçeneğine ilerleyin ve yeni Bluetooth® hoparlörünüz "LEXON MINO X"i arayın.
5. Göründüğünde, bağlanmak için dokunun. Eşleştiğinde hoparlörünüz bir onay sesi çıkaracaktır.
Not: Eşleştikten ve bağlandıktan sonra, Bluetooth® hoparlör, cihazın menzil içinde olması koşuluyla, hoparlörü tekrar açtığınızda otomatik olarak cihaza bağlanacaktır.

2 MINO X eşleştirme (Gerçek Kablosuz Stereo teknolojisiyle)
1. "MFB" tuşuna birkaç saniye basarak her iki Mino X'i de açın.
2. Her iki hoparlör cihazını da akıllı telefonunuza bağlamadan önce, sürekli devam eden bir "du-du-du" sesi duyana kadar bir Mino X'in "MFB" tuşuna iki kere basın. Bu Mino X, ana cihaz olarak görev yapacak ve aktif olarak ikinci Mino X'i arayacaktır. Her iki Mino X'in başarılı bir şekilde eşleştirildiğini onaylayan bir ses duyacaksınız. TWS teknolojisi sayesinde "LEXON MINO X" otomatik olarak eşleşebilmektedir.
3. Akıllı telefonunuzun Bluetooth® özelliğini açın ve "LEXON MINO X" Bluetooth® hoparlörü arayın.
4. Göründüğünde, bağlanmak için dokunun. Eşleştiğinde hoparlörünüz bir onay sesi çıkaracaktır.
Not: Eşleştikten ve bağlandıktan sonra, Bluetooth® hoparlör, cihazın menzil içinde olması koşuluyla, hoparlörü tekrar açtığınızda otomatik olarak cihaza bağlanacaktır.

Işık durumu göstergesi

Çalışma modu	Işık (5)
Güç kaynağı	Sabit Kırmızı ışık
Gücün Açılması (MFB tuşuna uzun süre basın)	Mavi ışık yanıp söner ve ses çıkarır
Gücün Kapatılması (MFB tuşuna uzun süre basın)	Ses çıkarır
Eşleştirme moduna giriş	Mavi ışık hızlıca yanıp söner
Bluetooth® cihazının telefona bağlanması	Sabit Mavi ışık ve ses çıkarır
Müzik Çalarken	Mavi ışık yavaşça yanıp söner

Gösterge ışığı yukarıda açıklandığı şekilde çalışmıyorsa, şarj cihazını MINO X'den çıkarın ve tekrar takın.

Bluetooth® Eller Serbest İşlemleri
Çağrı Cevaplama/Sonlandırma: "MFB" tuşuna bir kere basın.
Çağrı reddetme: 2 saniye boyunca "MFB" tuşuna basın.

Selfie kontrol fonksiyonu
1) "LEXON MINO X" cihazınızın akıllı telefonunuzla eşleştiğinden emin olun.
2) Akıllı telefonunuzun ana kamerasını açın ve telefonunuzu sabit bir yüzeye yerleştirin.
3) Hoparlörün kapsama alanında olduğundan emin olun ve resim çekmek için "MFB" tuşuna basın.

Başka bir telefonla eşleştirme
Hoparlörünüzü başka bir telefonla eşleştirmek için, Bluetooth® hoparlörünüzün AÇIK olduğundan emin olun ve bağlantıyı kesmek için iki kez "MFB" tuşuna kısa basın.
"LEXON MINO X" cihazını doğrudan akıllı telefonunuzun Bluetooth® ayarlarından unutun veya bağlantısını kesin.
Ardından, başka bir akıllı telefonla yeni bir eşleşme prosedürü uygulayın.

SUYA DAYANIKLILIK
Özel yapım tasarımı ve su geçirmez hoparlörü sayesinde Mino X, IPX7 su dayanıklılık seviyesine sahiptir ve küvet veya havuz gibi mekanlarda su üzerinde yüzebilir. Bu, ara sıra veya kısa süreli olarak sıçrayan suya veya yağmura maruz kalınabilecek iç ve dış mekan kullanımı için cihazı uygun kılar.
Mino X'in suya batırılması durumunda, hoparlörü baş aşağı çevirmenizi ve suyun hoparlör haznesinden dışarı akması için hafifçe sallamanızı öneririz. Normal çalışma sırasında, membran titreşimi müzik dinlerken suyu tahliye etmeye de yardımcı olur.
Cihazı kullanmadan önce aşağıdaki tüm talimatları okuyun.

ÜRÜN TEKNİK ÖZELLİKLERİ:
Kılıf malzemesi: ABS & Silikon
Net Ağırlık: 46g
Ebatlar: Ø 4.3 x 4.1 cm
Suya dayanıklılık: IPX7
Hoparlör Ünitesi: 3 W
Bluetooth® versiyonu: 5,0
Bluetooth® aralığı: 10 metre (33 ft)
Güç kaynağı: 5VDC, 1A USB
Pil kapasitesi: 3.7V / 250 mAh
Çalma süresi: 3 saat
Şarj süresi: 1 saat
Bağlantı noktası: C Tipi USB

ไทย

(1) ลำโพง
(2) ไมโครโฟน (รับสายเรียกเข้าแบบไม่ต้องใช้มือ)
(3) ปุ่มมัลติฟังก์ชัน (ปุ่ม MFB)
(4) พอร์ต USB Type-C
(5) สัญญาณไฟบอกสถานะ

การชาร์จ
เชื่อมต่อสาย USB Type-C เข้ากับแหล่งจ่ายไฟสำหรับชาร์จด้วย USB เสียบปลั๊ก USB Type-C เข้าไปในช่องตา รูปที่ (4)
เมื่ออุปกรณ์เชื่อมต่อกับแหล่งจ่ายไฟแล้ว จะมีไฟสีแดงปรากฏขึ้น

การจับคู่ / การเชื่อมต่อ
การจับคู่ Bluetooth®
จับคู่กับ MINO X 1 ตัว
1. เปิดใช้งาน Mino X โดยการกดที่ปุ่ม "MFB" เป็นเวลาสองถึงสามวินาที
2. เมื่อลำโพงกำลังอยู่ในโหมดจับคู่ ลำโพงจะส่งเสียงดังออกมาเพื่อเป็นการแจ้งให้ทราบ และสัญญาณไฟสีฟ้าจะกะพริบอย่างรวดเร็ว
3. ไปที่การตั้งค่า Bluetooth® ที่สมาร์ทโฟนของคุณ และตรวจสอบให้แน่ใจว่าได้เปิดการทำงานโหมด Bluetooth® แล้ว
4. เลื่อนไปที่ "อื่นๆ" หรือ "อุปกรณ์ใหม่" และมองหา "LEXON MINO X" ของลำโพง Bluetooth® ใหม่ของคุณ
5.เมื่อข้อความดังกล่าวปรากฏขึ้นให้แตะเพื่อเชื่อมต่อลำโพงของคุณจะส่งเสียงดังออกมาเพื่อเป็นการยืนยันในทันทีที่จับคู่แล้ว
หมายเหตุ: เมื่อจับคู่และเชื่อมต่อแล้ว ลำโพง Bluetooth® จะเชื่อมต่อกับอุปกรณ์ของคุณโดยอัตโนมัติ เมื่อใดก็ตามที่คุณเปิดการทำงานของลำโพงอีกครั้ง โดยที่จะต้องนำอุปกรณ์มาอยู่ในระยะที่เชื่อมต่อสัญญาณถึงกันได้

จับคู่ MINO X 2 ตัว(ด้วยเทคโนโลยี True Wireless Stereo)
1. เปิดใช้งาน Mino X ทั้งสองโดยการกดที่ปุ่ม "MFB" เป็นเวลาสองถึงสามวินาที
2. ก่อนที่จะเชื่อมต่ออุปกรณ์ลำโพงทั้งสองเข้ากับสมาร์ทโฟนของคุณ ตรวจสอบให้แน่ใจว่าได้กดปุ่ม "MFB" ของ Mino X ตัวหนึ่งสองครั้ง จนกระทั่งได้ยินเสียงดัง 'ตื๊ด-ตื๊ด-ตื๊ด' ต่อเนื่อง Mino X นี้จะทำหน้าที่เป็นอุปกรณ์โฮสต์และจะค้นหา Mino X ตัวที่สองอย่างต่อเนื่อง เสียงที่ดังขึ้นเป็นการยืนยันว่า Mino X ทั้งสองเชื่อมต่อกันสำเร็จแล้ว ตัวเทคโนโลยี TWS จึงทำให้ "LEXON MINO X" สามารถจับคู่เข้าด้วยกันโดยอัตโนมัติ
3. เปิด Bluetooth® บนสมาร์ทโฟนของคุณ ค้นหา "LEXON MINO X" ของลำโพง Bluetooth®
4.เมื่อข้อความดังกล่าวปรากฏขึ้นให้แตะเพื่อเชื่อมต่อลำโพงของคุณจะส่งเสียงดังออกมาเพื่อเป็นการยืนยันในทันทีที่จับคู่แล้ว
หมายเหตุ: เมื่อจับคู่และเชื่อมต่อแล้ว ลำโพง Bluetooth® จะเชื่อมต่อกับอุปกรณ์ของคุณโดยอัตโนมัติ เมื่อใดก็ตามที่คุณเปิดการทำงานของลำโพงอีกครั้ง โดยที่จะต้องนำอุปกรณ์มาอยู่ในระยะที่เชื่อมต่อสัญญาณถึงกันได้

ไฟบอกสถานะ

โหมดการทำงาน	ไฟ (5)
แหล่งจ่ายไฟ	ไฟสีแดงนิ่ง
เปิดการทำงาน (กดที่ปุ่ม MFB ค้างไว้	ไฟสีฟ้าจะสว่างขึ้นและมีเสียงดังแจ้ง
ปิดการทำงาน (กดที่ปุ่ม MFB ค้างไว้	มีเสียงดังออกมา
เข้าสู่โหมดการจับคู่	ไฟสีฟ้าจะกะพริบอย่างรวดเร็ว
อุปกรณ์ Bluetooth® เชื่อมต่อกับโทรศัพท์แล้ว	ไฟสีฟ้าจะนิ่งและมีเสียงดังแจ้ง
การเล่นเพลง	ไฟสีฟ้าจะกะพริบอย่างช้าๆ

หากไฟบอกสถานะไม่ทำงานตามที่อธิบายไว้ข้างต้นให้ถอดปลั๊กตัวชาร์จออกจากMINOXและเสียบกลับเข้าไปใหม่อีกครั้ง

การใช้งานแบบไม่ใช้มือด้วย Bluetooth®
รับสาย/วางสายโทรศัพท์: กดปุ่ม "MFB" หนึ่งครั้ง
ปฏิเสธการรับสาย: กดปุ่ม "MFB" ค้างไว้ 2 วินาที

ฟังก์ชันการควบคุมการถ่ายเซลฟี
1) ตรวจสอบให้แน่ใจว่าได้จับคู่ "LEXON MINO X" กับสมาร์ทโฟนของคุณแล้ว
2) เปิดกล้องถ่ายรูปที่มากับสมาร์ทโฟนของคุณและวางโทรศัพท์ของคุณไว้บนพื้นผิวที่เรียบ
3) ตรวจสอบให้แน่ใจว่าลำโพงของคุณอยู่ในระยะที่เชื่อมต่อสัญญาณได้และกดปุ่ม "MFB" เพื่อถ่ายภาพ

วิธีการจับคู่กับโทรศัพท์อื่น
หากต้องการจับคู่ลำโพงของคุณกับโทรศัพท์เครื่องอื่น ต้องตรวจสอบให้แน่ใจว่าได้เปิดการทำงานของลำโพง Bluetooth® ของคุณแล้ว และได้กดปุ่ม "MFB" สั้น ๆ สองครั้งติดกันเพื่อเป็นการยกเลิกการเชื่อมต่อ
ต้องยกเลิกการเชื่อมต่อหรือให้ระบบลืมการเชื่อมต่อ "LEXON MINO X" โดยทำการตั้งค่า Bluetooth® ของสมาร์ทโฟนของคุณก่อน
จากนั้น ให้ทำตามขั้นตอนการจับคู่ใหม่กับสมาร์ทโฟนเครื่องอื่น

การกันน้ำ
ด้วยการออกแบบอย่างเชี่ยวชาญและลำโพงแบบกันน้ำได้ ทำให้ Mino X มีความสามารถในการกันน้ำที่ระดับ IPX7 และสามารถลอยบนน้ำ เช่น อ่างอาบน้ำ หรือสระว่ายน้ำได้ จึงทำให้อุปกรณ์มีเหมาะสำหรับการใช้งานภายในและภายนอกอาคารที่ในบางครั้งอาจต้องเผชิญกับละอองน้ำ ฝน หรือน้ำที่อาจจะสาดใส่ตัวอุปกรณ์
ในกรณีที่ Mino X ตกลงในน้ำ เราขอแนะนำให้คุณหมุนลำโพงกลับหัวและค่อย ๆ เขย่าเพื่อให้น้ำที่อยู่ด้านในไหลออกมา ในการใช้งานปกติ ขณะที่ฟังเพลงอยู่นั้น การสั่นสะเทือนของเมมเบรนของลำโพงก็จะช่วยไล่น้ำออกจากตัวอุปกรณ์ได้เช่นกัน
ต้องแน่ใจว่าได้อ่านคำแนะนำทั้งหมดที่ด้านล่างก่อนใช้งานอุปกรณ์

ข้อมูลจำเพาะผลิตภัณฑ์:
วัสดุของเคส: ABS & Silicone
น้ำหนักสุทธิ: 46 กรัม
ขนาด: Ø 4.3 x 4.1 ซม.
การกันน้ำ: IPX7
จำนวนลำโพง: 3 W
เวอร์ชัน Bluetooth®: 5.0
ระยะรับสัญญาณ Bluetooth®: 10 เมตร (33 ฟุต)
แหล่งจ่ายไฟ: 5VDC, 1A USB
ความจุแบตเตอรี่ 3.7V / 250 mAh
เวลาในการเล่น: 3 ชั่วโมง
เวลาในการชาร์จไฟ: 1 ชั่วโมง
พอร์ต: USB Type-C

SAFETY PRECAUTIONS:
1. Do not attempt to open the USB cover while the device is in water or very humid places, such as swimming pools or bathrooms.
2. Do not attempt to open the water-tight USB cover on the waterproof speaker before drying the speaker thoroughly.
3. Do not expose this speaker to a constant stream of running water such as ocean waves.
4. Do not expose Mino X to water during charging, as this could permanently damage the speaker or power source.
5. The IPX7 waterproofness is defined by the fact that the loudspeaker can be floating on water, while a major part of the product is in water.
6. Protect the speaker from near heat sources such as radiators, heaters, air ducts, sunlight.
7. Avoid contact with other liquids: keep away from corrosive liquids.
8. No hitting the product severely, or inserting any conductive objects into the speaker, or charging port.
9. Do not repair the speaker by yourself; seek for professional service.
10. Avoid impacts.

EUROPEAN UNION
CE DIRECTIVE
LEXON hereby declares that the device is in compliance with the essential requirements and other relevant provisions of Directives 2014/53/EU.
The original declaration of conformity may be found at:
https://www.lexon-design.com/assets/certifications-ce-minox.pdf

LEXON déclare que cet appareil est conforme aux exigences essentielles et aux autres dispositions pertinentes de la directive Directives 2014/53/EU.
La déclaration de conformité complète est disponible sur :
https://www.lexon-design.com/assets/certifications-ce-minox.pdf

DISPOSAL AND RECYCLING INFORMATION
After the implementation of the European Directive 2012/19/EU in the national legal system, the following applies : electrical and electronic devices may not be dis-posed of with domestic waste. Consumers are obliged by law to return electrical and electronic device at the end of their service lives to the public collecting points set up for this purpose or point of sale. Details to this are defined by the national law of the respective country. This symbol on the product, the instruction manual or the package indicates that a product is subject to these regulations. By recycling, reusing the materials or other forms of utilizing old devices, you are making an important contribution to protecting our environment.

USA - FCC STATEMENT
This device complies with part 15 of the FCC Rules.
Operation is subject to the following two conditions:
(1) This device may not cause harmful interference, and
(2) this device must accept any interference received, including interference that may cause undesired operation.
Notice:
Any changes or modifications not expressly approved by the party responsible for compliance could void your authority to operate the equipment.
NOTE: This equipment has been tested and found to comply with the limits for a Class B digital device, pursuant to part 15 of the FCC Rules. These limits are designed to provide reasonable protection against harmful interference in a residential installation.
This equipment generates, uses and can radiate radio frequency energy and, if not installed and used in accordance with the instructions, may cause harmful interference to radio communications. However, there is no guarantee that interference will not occur in a particular installation. If this equipment does cause harmful interference to radio or television reception, which can be determined by turning the equipment off and on, the user is encouraged to try to correct the interference by one or more of the following measures:
- Reorient or relocate the receiving antenna.
- Increase the separation between the equipment and receiver.
- Connect the equipment into an outlet on a circuit different from that to which the receiver is connected.
- Consult the dealer or an experienced radio/ TV technician for help.
RF exposure statements
This equipment complies with FCC radiation exposure requirement set forth for an uncontrolled environment. End users must follow the specific operating instructions for satisfying RF exposure compliance.

CANADA- ISED STATEMENT
This device complies with Industry Canada license-exempt RSSs. Operation is subject to the following two conditions:
1) This device may not cause interference, and
2) This device must accept any interference, including interference that may cause undesired operation of the device.
This Class B digital apparatus complies with Canadian ICES-003.

Le présent appareil est conforme aux CNR d'Industrie Canada applicables aux appareils radio exempts de licence.
L'exploitation est autorisée aux deux conditions suivantes :
(1) l'appareil ne doit pas produire de brouillage, et
(2) l'utilisateur de l'appareil doit accepter tout brouillage radioélectrique subi, même si le brouillage est susceptible d'en compromettre le fonctionnement.
RF exposure statements
This device complies with the ISED RSS-102 RF exposure requirement set forth for an uncontrolled environment and are safe for intended operation as described in this manual.
Cet appareil est conforme aux exigences d'exposition RF de l'ISED RSS-102 définies pour un environnement non contrôlé et est sûr pour le fonctionnement prévu comme décrit dans ce manuel.

CAUTION
Risk of explosive if battery is replaced by an incorrect type.
Dispose of used batteries according to the instructions

LEXON
91, Av. Jean-Baptiste Clément - 92100 Boulogne - FRANCE

All brands or product names are or may be trademarks or their respective owners.
Pictures and specifications are not contractual. Assembled in China.

lexon-design.com