WASMACHINE- EN DROGERVERHOGER MET UITSCHUIFBARE PLANK (DUBBEL)

Waschmaschinen- und Trockner-Sockel mit ausziehbarem Regal (doppel) | Washing Machine and Dryer Pedestal with extendable shelf (double)

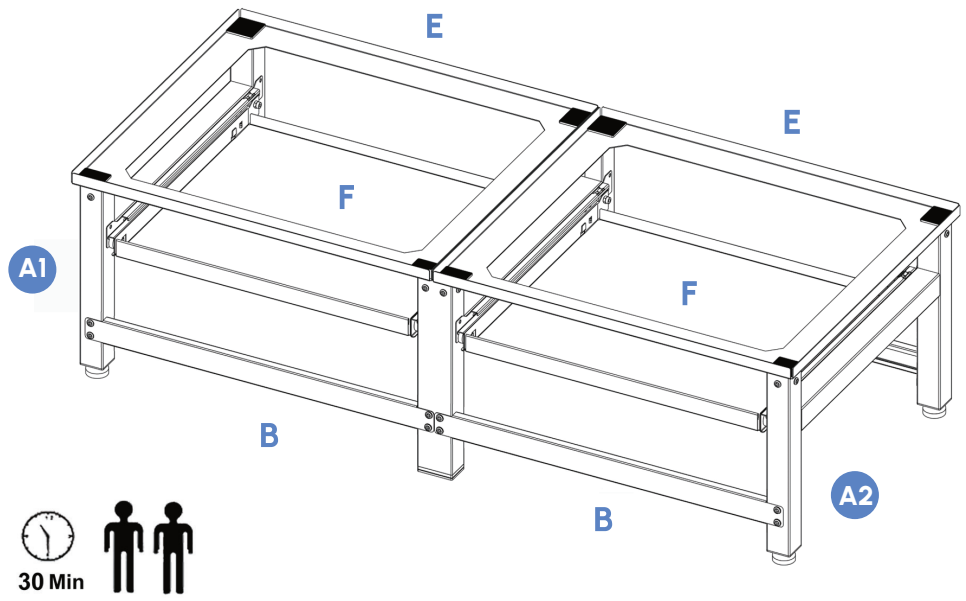

Code	Parts	Quantity
A	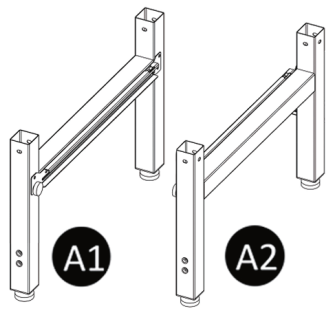	2
B		4
C	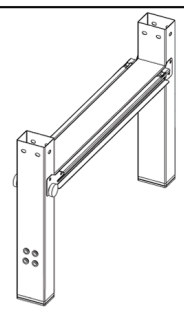	1

Code	Parts	Quantity
E	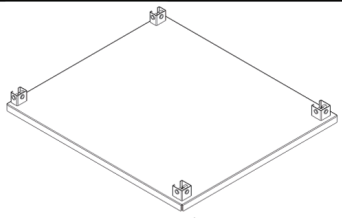	2
F	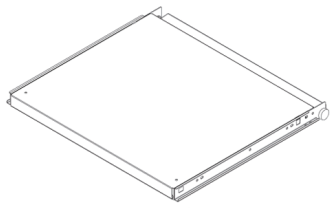	2
J		1
H		40
I		8

1

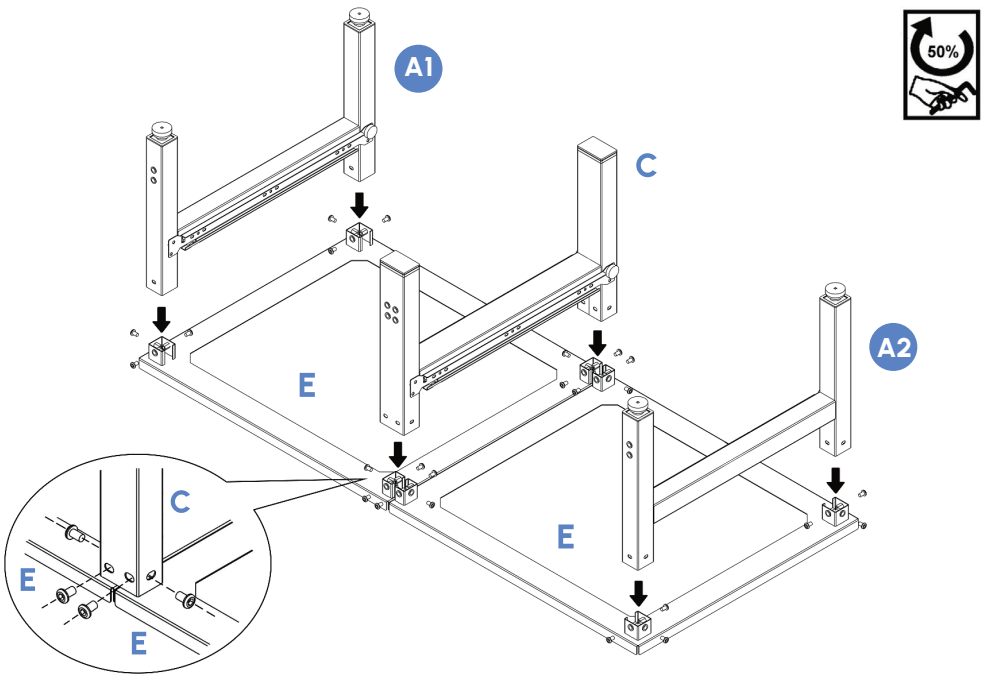

2

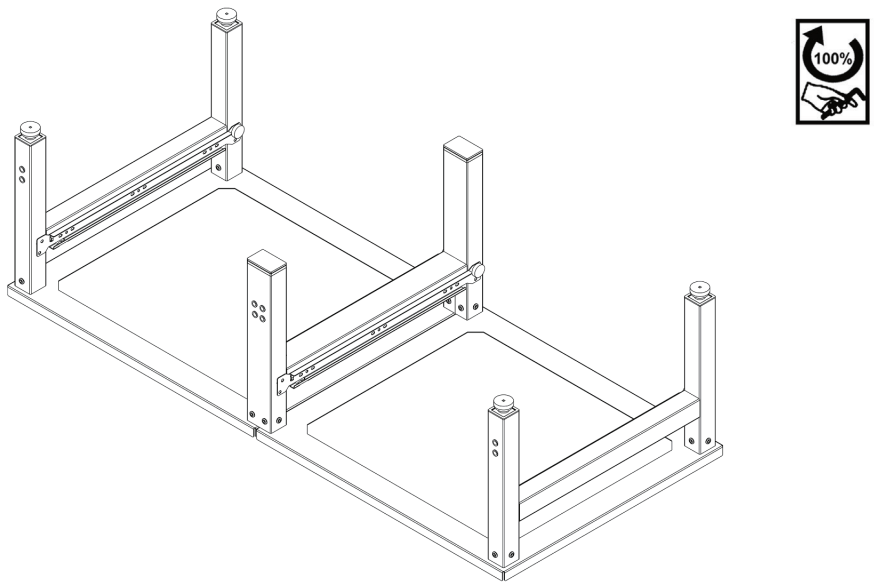

3

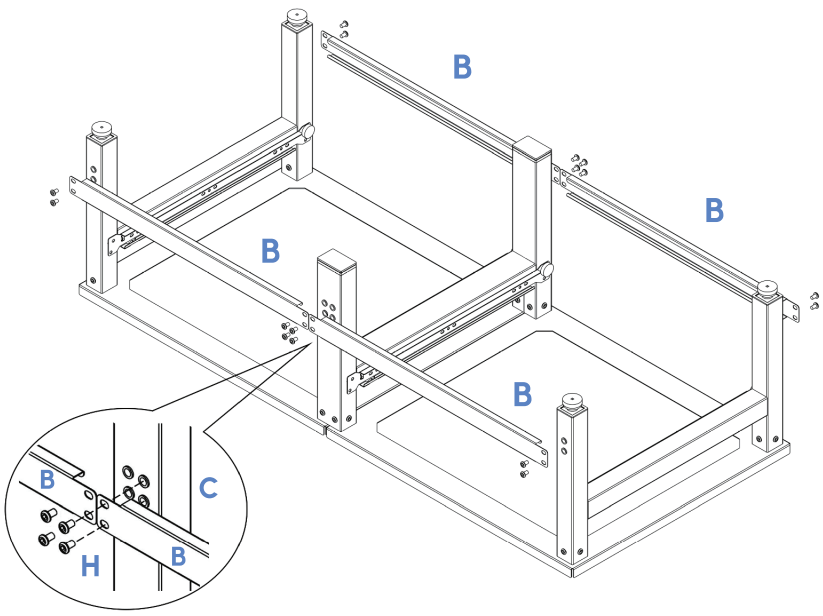

4

Stel de schroefmoer af om de schuif soepeler te maken.
Die Schraubmutter einstellen, um den Schieber geschmeidiger zu machen.
Adjust the screw nut to make the slider more smooth.

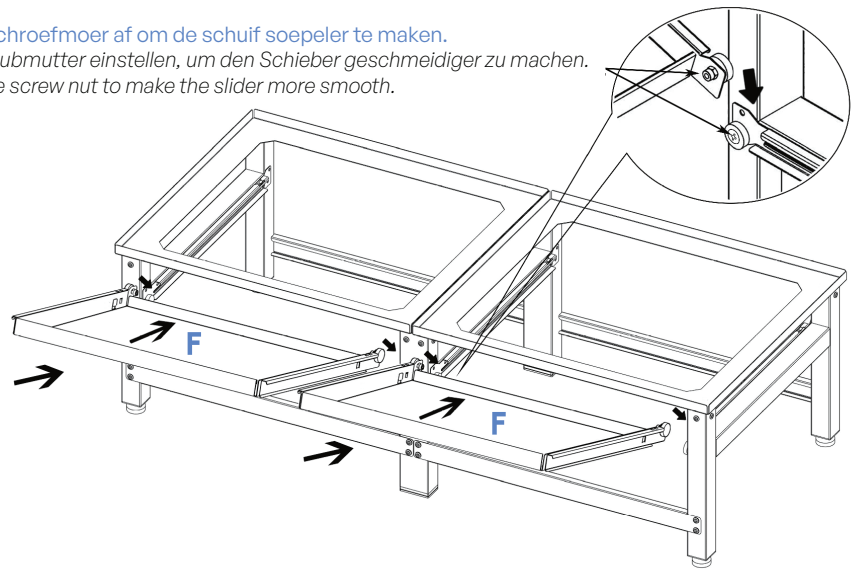

5

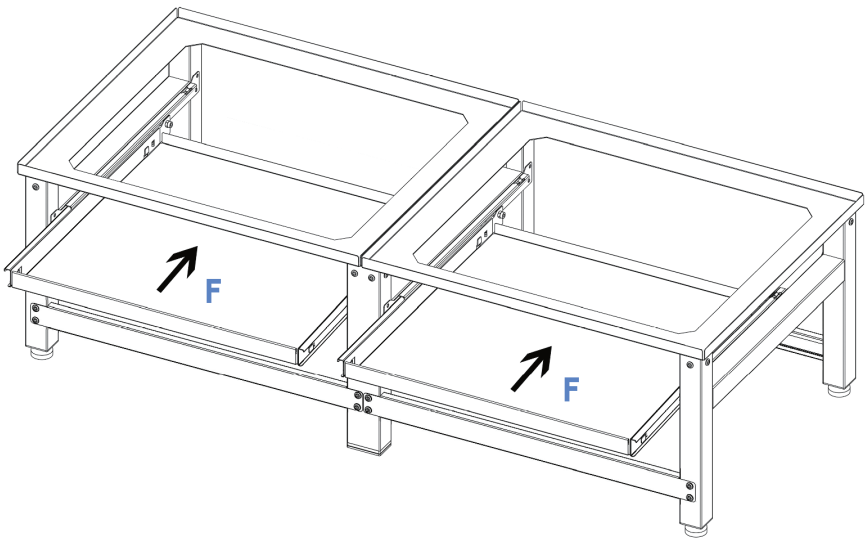

6

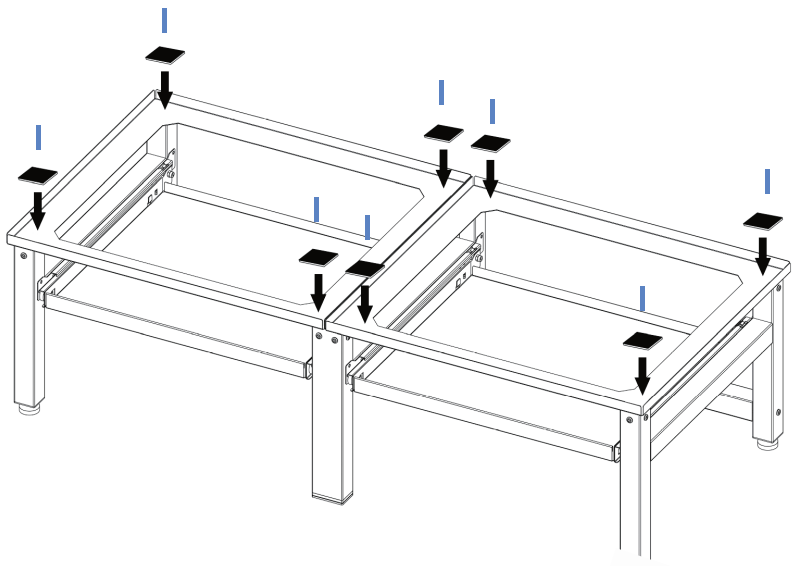

Voor hulp, informatie en de instructievideo, kijk op | Für Hilfe, Informationen und ein Anleitungsvideo, besuchen Sie | For help, information, and an instructional video, visit www.bo-do.nl