KitchenBrothers

Keukenmixer

NL/BE – Handleiding - Keukenmixer
EN – User manual - Standmixer
FR/BE – Manuel d'utilisation - Mixeur de cuisine
DE – Benutzerhandbuch - Küchenmixer

KB1000694 / KB1000718 / KB1000776 / KB1000777 / KB1004110 / KB1004111 / KB1004112 / KB1004113

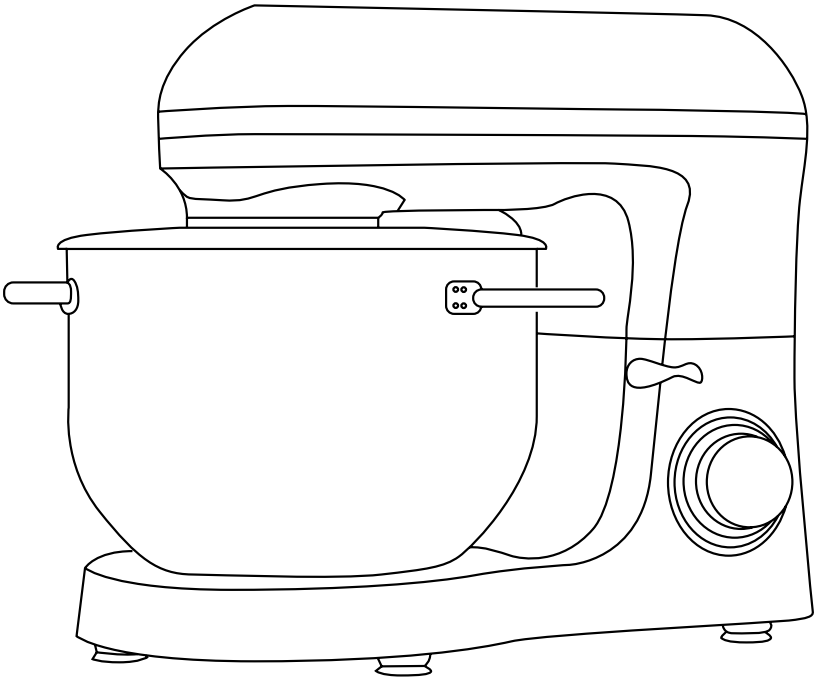

Index

NL/BE – Handleiding 3

EN – User manual 13

FR/BE – Manuel d'utilisation 24

DE – Benutzerhandbuch 35

NL/BE – Handleiding

Voorwoord

Over dit document

Deze handleiding bevat alle informatie voor correct, efficiënt en veilig gebruik van het product. Zorg ervoor dat je de instructies in deze handleiding volledig gelezen en begrepen hebt voordat je het product installeert of gebruikt. Bewaar deze handleiding voor toekomstig gebruik.

Oorspronkelijke instructies

Deze handleiding is oorspronkelijk geschreven in het Nederlands. Alle andere talen zijn vertalingen van de oorspronkelijke Nederlandse handleiding.

Service en garantie

Indien je service of informatie nodig hebt omtrent je product, neem dan contact op met onze klantenservice via service@kitchenbrothers.nl.

Wij verlenen 2 jaar garantie op onze producten. De klant dient een aankoopbewijs te kunnen tonen wanneer er beroep wordt gedaan op de garantie. Productdefecten moeten binnen 2 jaar na aankoopdatum worden gemeld bij ons. Let op, de garantie geldt niet: bij schade veroorzaakt door onjuist gebruik of reparatie; voor aan slijtage onderhevige onderdelen; voor gebreken waarvan de klant bij aankoop op de hoogte was; bij defecten door eigen schuld van de klant, bij schade door derden.

Inhoudsopgave

1. Introductie **5**
1.1 Beoogd gebruik 5
1.2 Productoverzicht 5
1.3 Productspecificaties 5
1.4 Inhoud verpakking 6

2. Veiligheid **6**
2.1 Algemeen 6
2.2 Personen 7
2.3 Gebruik 7
2.4 Elektra 8

3. Instructies voor gebruik **9**
3.1 Opzetstuk en snelheid 9
3.2 Bediening 9

4. Probleemoplossing **11**

5. Onderhoud en reiniging **11**

6. Opslag **12**

7. Weggooien en recyclen **12**
7.1 Afvoeren 12
7.2 Elektrisch apparaat 12

8. Disclaimer **12**

1. Introductie

Bedankt dat je hebt gekozen voor een KitchenBrothers product! Volg altijd de veiligheidsvoorschriften voor veilig gebruik.

1.1 Beoogd gebruik

Een keukenmixer wordt gebruikt om ingrediënten te mengen, kloppen, kneden en pureren in de bereiding van voedsel. Een keukenmixer zorgt voor een gelijkmatige en consistente textuur in deeg, beslag, en mengsels, versnelt het bereidingsproces en vermindert de fysieke inspanning die nodig is bij handmatig mengen.

De leverancier is vrijgesteld van aansprakelijkheid voor enig letsel of schade veroorzaakt door het gebruik van het product buiten het beoogde gebruik ervan. Elke wijziging van het product kan gevolgen hebben voor je veiligheid en garantie.

1.2 Productoverzicht

1. Bevestigingspunt voor accessoires
2. Knop kop kantelen
3. Snelheidsknop
4. Stroomstekker
5. Mengkom
6. Kneedhaak
7. Menghaak
8. Garde
9. Spatdeksel

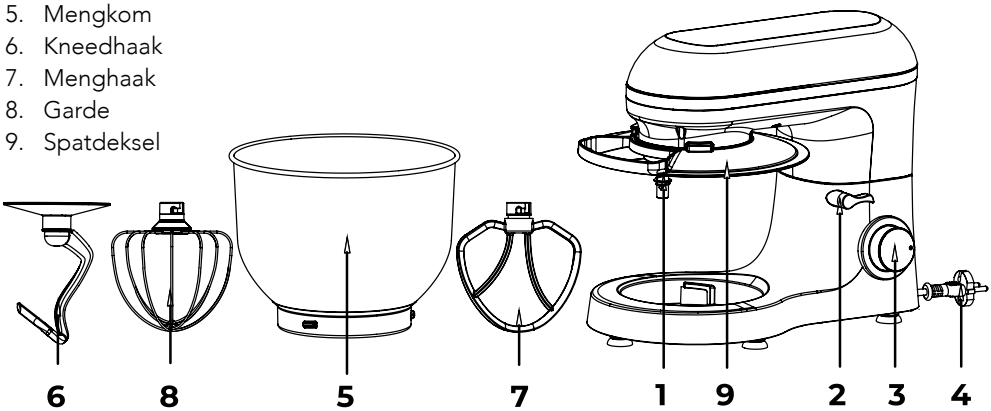

1.3 Productspecificaties

Afmeting	38,7 x 23,8 x 31,4 cm
Gewicht	4,8 kg
Veiligheidsklasse	2
Spanning	220-240V AC
Frequentie	50/60Hz
Vermogen	2000W

Max. geluidsniveau	78dB
Max. capaciteit mengkom	1,5 kg (1000 g droge stof en 500 g vloeistof)
Aantal standen	6 standen + Pulse-stand

1.4 Inhoud verpakking

Controleer of de inhoud van het pakket overeenkomt met de pakbon wanneer je de verzending ontvangt. Licht je leverancier in als er onderdelen ontbreken. Lijkt het product beschadigd, dien dan onmiddellijk een klacht in bij de vervoerder en geef de leverancier een gedetailleerde beschrijving van de schade. Bewaar de beschadigde onderdelen en verpakking om je klacht te onderbouwen.

- 1x Handleiding
- 1x Keukenmixer
- 1x Mengkom
- 1x Garde
- 1x Menghaak
- 1x Kneedhaak
- 1x Spatdeksel

2. Veiligheid

WAARSCHUWING!

Let erop dat het verpakkingsmateriaal niet in handen komt van kinderen. Zij kunnen erin stikken!

Lees voor gebruik de handleiding en de veiligheidsinformatie zorgvuldig door. De leverancier is niet verantwoordelijk voor het niet opvolgen van de veiligheidsinformatie over het gebruik en de omgang met het product of schade aan eigendommen of persoonlijk letsel.

2.1 Algemeen

- Verwijder voor het eerste gebruik al het verpakkingsmateriaal en eventuele stickers.
- Let op de risico's en consequenties die verbonden zijn aan verkeerd gebruik van het product. Verkeerd gebruik van het product kan leiden tot persoonlijk letsel en schade aan het product.
- Haal het product niet uit elkaar, repareer en herstel het product niet. Dit kan schade aan het product aanbrengen. Voor de eigen veiligheid mogen deze onderdelen alleen vervangen worden door geautoriseerd onderhoudspersoneel. Stuur het product altijd naar een servicecentrum voor reparaties om schade en persoonlijk letsel te voorkomen.

- Gebruik het product alleen voor de doeleinden aangegeven in deze handleiding.
- Gebruik geen accessoires die niet aangeboden worden door de leverancier. Deze kunnen een gevaar vormen voor de gebruiker en het product beschadigen.
- Controleer voor elk gebruik de onderdelen en accessoires op schade of slijtage (barsten/breuken) die het functioneren negatief kunnen beïnvloeden en vervang ze, als hiervan sprake is, door originele of door de fabrikant aanbevolen onderdelen en accessoires.
- Als het product niet goed functioneert, gevallen of beschadigd is, gebruik het product dan niet en raadpleeg onze klantenservice.
- Als dit de eerste keer is dat je het product gebruikt is het belangrijk om de handleiding en instructies zorgvuldig door te nemen.
- Houd het product uit de buurt van hitte, ruimtes waar de temperatuur relatief hoog is en hittebronnen zoals ovens.
- Het product is ontworpen en bedoeld voor privégebruik. Gebruik het product niet voor commerciële doeleinden.
- Steek geen objecten in de openingen van het product. Zorg ervoor dat de bewegende onderdelen niet geblokkeerd worden en dat er niks geklemd zit.
- Het product is alleen geschikt voor binnenshuis. Gebruik het product niet buitenshuis. Dit kan leiden tot schade aan het product.

2.2 Personen

- Het product mag niet gebruikt worden door kinderen. Gebruik van het product is alleen toegestaan als er een toezichthouder bij is, die verantwoordelijk is voor de veiligheid van de gebruiker.
- Het product mag niet gebruikt worden door mensen met een fysieke of mentale beperking. Gebruik van het product is alleen toegestaan als er een toezichthouder bij is, die verantwoordelijk is voor de veiligheid van de gebruiker.
- Houd het product en het snoer buiten het bereik van kinderen.
- Laat huisdieren of kleine kinderen niet op het netsnoer kauwen om een elektrische schok te voorkomen.
- Laat kinderen niet met het product spelen. Gebruik en bewaar het product buiten het bereik van kinderen.

2.3 Gebruik

- Gebruik het product niet in de buurt van een bad, een douche, een zwembad, of bij een (was)bak gevuld met water. Raak het product en het stroomsnoer niet met natte handen aan. Zorg ervoor dat het product niet in contact komt met water. Dompel het product niet onder in water. Als er toch water in of op het product komt, zet het product dan direct uit en neem contact op met onze klantenservice.
- Laat het product nooit onbeheerd als hij in gebruik is.
- Plaats het product altijd op een horizontaal, effen, stabiel en niet ontvlambaar oppervlak.
- Het product is alleen geschikt voor het mixen van voedsel. Gebruik het product niet om andere dingen te mixen. Steek geen objecten in de roterende onderdelen als het product aanstaat.

- Houd je vingers en haar uit de buurt van de roterende onderdelen als het product aanstaat. Dit kan persoonlijk letsel veroorzaken.

2.4 Elektra

- Als de stroom tijdens het gebruik uitvalt, zet het product dan direct uit en haal de stekker uit het stopcontact.
- Als het oppervlak van het product gebarsten is, zet dan het product uit om een elektrische schok te voorkomen.
- Controleer zowel netsnoer als stekker regelmatig op tekenen van schade of slijtage en is daarvan sprake, gebruik het product dan niet en laat het netsnoer en/of de stekker vervangen of repareren door geautoriseerd onderhoudspersoneel.
- Dompel het product, de stroomkabel of de stekker niet onder in water. Als er toch water in of op het product komt, zet het product dan direct uit en neem contact op met onze klantenservice.
- Gebruik en bewaar het product zo dat de kabels niet beschadigd kunnen raken.
- Gebruik het product niet als je vermoedt dat de stroomkabel of de stekker beschadigd zijn, om een elektrische schok te voorkomen. Een beschadigde stroomkabel of stekker moeten gerepareerd of vervangen worden door een professional (een geautoriseerde distributeur).
- Haal de stekker uit het stopcontact en zet het product uit wanneer je het product niet gebruikt en voordat je het product schoonmaakt.
- Haal de stekker van het product niet uit het stopcontact door aan de stroomkabel te trekken. Dit kan brand of een elektrische schok veroorzaken.
- Komt er zwarte rook uit het product, haal de stekker dan onmiddellijk uit het stopcontact. Wacht tot de rook weg is voordat je de inhoud van het product verwijdert en neem contact op met onze klantenservice.
- Laat de kabel(s) niet over de rand van een tafel of aanrecht hangen.
- Leg de kabel(s) niet op warme oppervlakken of in de buurt van olie.
- Stop de kabel(s) niet onder tapijten of dekens. Zorg ervoor dat de kabel nooit in een wandelgang ligt.
- Verplaats het product niet door aan het snoer te trekken en draai het snoer niet.
- Zorg ervoor dat de netspanning die op het type-aanduidingsplaatje staat aangegeven, overeenkomt met die van je stroomnet, voor je het product aansluit.
- Zorg ervoor dat je niet over de kabel(s) struikelt en dat de kabel(s) niet geknakt of gedraaid is(/zijn), of vastzit(ten).
- Laat het product niet onbeheerd achter wanneer het in gebruik is. Als je het product niet gebruikt, zet het product dan uit en haal de stekker uit het stopcontact.

3. Instructies voor gebruik

3.1 Opzetstuk en snelheid

Opzetstuk	Snelheid	Bewerking
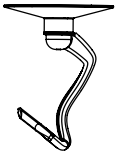 Kneedhaak	1-3	Meng en kneed (gist)deeg voor brood, pasta, pizza of vlaai.
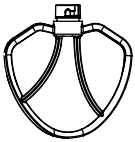 Menghaak	3-4	Meng geleidelijk stevige en zwaardere beslagen. Maak aardappelpuree en gekruid gehakt, beslag voor cakes, koekjes, soezen en pannenkoeken of luchtige botercrème, ganache en kruidenboter.
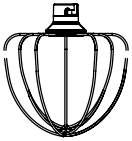 Garde	5-6	Voor alles dat luchtig gemixt moet worden. Het maken van dipsauzen en mayonaise, opkloppen van eieren, stijfkloppen van slagroom en mousse of het maken van biscuitbeslag. Gebruik de garde niet voor beslag met (veel) boter.
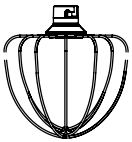 Garde	Pulse	Kort en krachtig mixen.

3.2 Bediening

1. Draai de knop (A) met de klok mee om de kop van het product omhoog te kantelen. (fig.1).
2. Plaats de deksel op de behuizing (fig. 2).
3. Plaats de mengkom in het product. Draai de kom met de klok mee tot hij vastklikt (fig. 3).
4. Kies het gewenste opzetstuk en bevestig het aan het bevestigingspunt voor accessoires. Draai het opzetstuk tegen de klok in totdat het vastklikt. (fig. 4 en 5).
5. Doe de ingrediënten in de mengkom. Zorg ervoor dat je de MAX-limiet van 1,5 kg (1000 g droge stof en 500 g vloeistof) niet overschrijdt.
6. Draai de knop (A) tegen de klok in om de kop van het product naar beneden te kantelen (fig. 6).

7. Doe de stekker in het stopcontact.
8. Zet de snelheidsknop (B) op de gewenste snelheid afhankelijk van het opzetstuk dat je gebruikt.
9. Draai de knop op 'PULSE' en houd hem daar vast om de Pulse-functie aan te zetten. Zet de Pulse-functie uit door de knop los te laten. De knop draait dan automatisch naar de '0'-stand.
10. Draai de snelheidsknop (B) terug naar de '0'-stand zodra je klaar bent met mixen.
11. Draai de knop (A) met de klok mee om de kop van het product omhoog te kantelen.
12. Haal het mengsel uit de kom en van het opzetstuk af met een spatel.
13. Verwijder de kom en het opzetstuk en maak deze schoon.

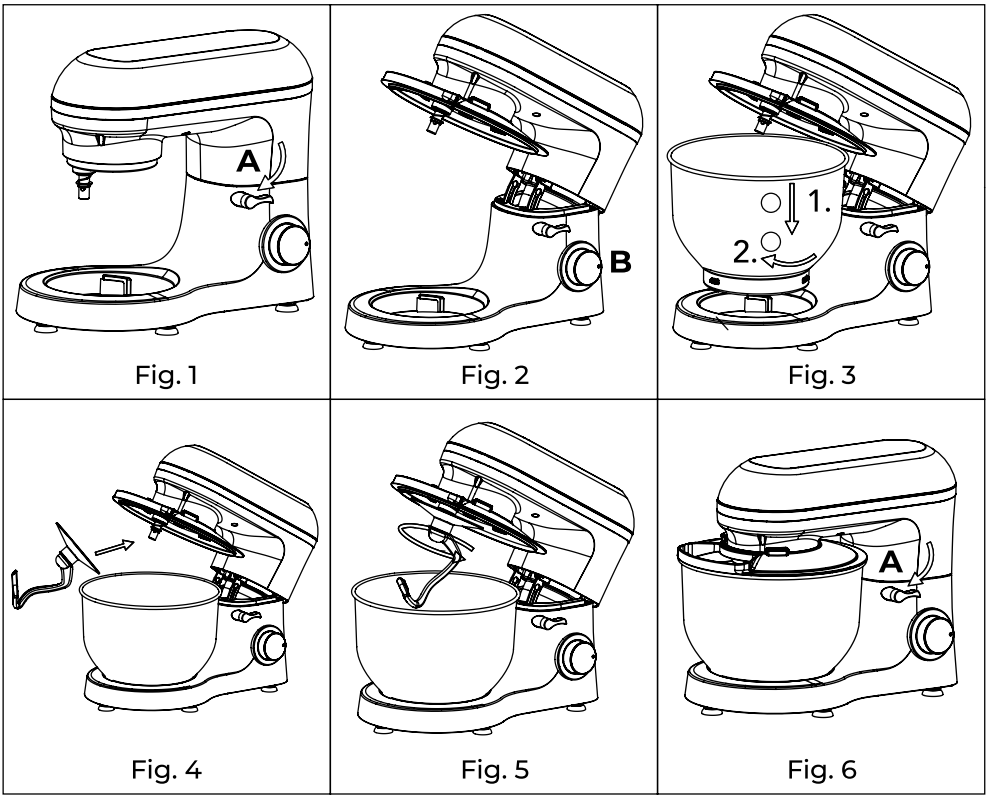

Fig. 1 Fig. 2 Fig. 3

Fig. 4 Fig. 5 Fig. 6

4. Probleemoplossing

Als tijdens het gebruik van het product de volgende problemen optreden, raadpleeg dan onderstaande tabel om een oplossing te vinden. Als de problemen niet kunnen worden opgelost aan de hand van deze opties, neem dan contact op met onze klantenservice.

Probleem	Oplossing
Het product doet het niet.	Controleer of de stekker goed in het stopcontact zit. Controleer of de knop (A) terug op zijn plek gesprongen is. Laat het product afkoelen als hij langer dan 6-10 minuten achter elkaar aanstaat.
De opzetstukken schrapen tegen de mengkom aan.	Controleer of de mengkom correct geplaatst is. Controleer of de opzetstukken goed vastzitten.
De deksel past niet goed op de mengkom.	Controleer of de deksel goed op de mengkom geplaatst is. Controleer of de mengkom correct geplaatst is in het product.
Het product werkt niet op elke snelheid.	Controleer of de aanduiding op de snelheidsknop overeenkomt met de snelheid op de behuizing. Draai de snelheidsknop terug op “0” en controleer nogmaals of het product werkt.
Het product beweegt als hij aanstaat.	Controleer of de antislip voeten nog vastzitten. Controleer of het product op een effen en stabiel oppervlak geplaatst is. Bij het kneden van zware deegsoorten is dit normaal.
De knop (A) springt niet terug op zijn plaats nadat de mengkom en de deksel in het product geplaatst zijn.	Controleer of de deksel correct op het product geplaatst is. Controleer of de mengkom correct geïnstalleerd is.

5. Onderhoud en reiniging

Reinig het product met een vochtige, schone doek en maak hem goed droog. Gebruik geen schurende of agressieve schoonmaakmiddelen.

- Behuizing: Gebruik een schone, vochtige doek om de buitenkant van het product schoon te maken.
- De kom, de garde, de menghaak en de kneedhaak: Deze onderdelen zijn vaatwasser bestendig.
- De spatdeksel: Dit onderdeel is gemaakt van gehard plastic en kan daarom niet in de vaatwasser. Maak het schoon met warm water en zeep.

6. Opslag

Bewaar het product op een droge, schone plek. Bewaar het product niet in extreem hoge of lage temperaturen.

7. Weggooien en recyclen

Denk aan het milieu en lever een bijdrage aan een schonere leefomgeving! Je kunt bij je gemeente terecht voor alle informatie over de mogelijkheden voor het afvoeren van afgedankte producten.

7.1 Afvoeren

Gooi het product aan het einde van zijn levensduur niet weg met het normale huisvuil, maar lever hem in op een door de overheid aangewezen inzamelpunt om het te laten recyclen.

Voer de verpakking en de accessoires af conform de milieuvoorschriften die gelden in jouw gemeente. Let op de symbolen op de verschillende verpakkingsmaterialen en voer ze – indien nodig – gescheiden af. De verpakkingsmaterialen zijn voorzien van letters en cijfers: 1-7: plastic, 20-22: papier en karton, 80-98 composietmaterialen.

7.2 Elektrisch apparaat

Dit product is onderworpen aan de Europese richtlijn (EU) 2012/19/EU. Deze richtlijn stelt dat je dit product aan het einde van zijn levensduur niet met het normale huisvuil af mag laten voeren, maar het moet inleveren op een door de overheid aangewezen inzamelpunt om het te laten recyclen.

8. Disclaimer

Veranderingen onder voorbehoud; specificaties kunnen veranderen zonder opgaaf van redenen.

EN – User manual

Foreword

About this document

This manual contains all the information for correct, efficient and safe use of the product. Make sure you have fully read and understood the instructions in this manual before installing or using the product. Keep this manual for future use.

Original Instructions

This manual was originally written in Dutch. All other languages are translations of the original Dutch manual.

Service and warranty

If you need service or information regarding your product, please contact our customer service at service@kitchenbrothers.nl.
We provide a 2-year warranty on our products. Customer must be able to show proof of purchase when claiming warranty. Product defects must be reported to us within 2 years from the date of purchase. Please note that the warranty does not apply: for damage caused by improper use or repair; for parts subject to wear and tear; for defects known to the customer at the time of purchase; for defects caused by the customer's own fault, for damage caused by third parties.

Table of contents

1. Introduction **15**
1.1 Intended use 15
1.2 Product overview 15
1.3 Product specifications 15
1.4 Contents of package 16

2. Safety **16**
2.1 General 16
2.2 Persons 17
2.3 Use 17
2.4 Electronics 18

3. Instructions for use **19**
3.1 Attachment and speed 19
3.2 Operation 19

4. Troubleshooting **21**

5. Maintenance and cleaning **22**

6. Storage **22**

7. Disposal and recycle **22**
7.1 Disposal 22
7.2 Electric appliance 22

8. Disclaimer **23**

1. Introduction

Thank you for choosing a KitchenBrothers product! Please always follow the instructions for safe usage.

1.1 Intended use

A kitchen mixer is used to blend, whisk, knead, and puree ingredients in food preparation. A kitchen mixer ensures an even and consistent texture in dough, batter, and mixtures, speeds up the preparation process, and reduces the physical effort required in manual mixing.

The supplier is released from liability for any injury or damage caused by using the product beyond its intended use. Any modification of the product may affect your safety and warranty.

1.2 Product overview

1. Attachment point for accessories
2. Head tilt button
3. Speed knob
4. Power plug
5. Mixing bowl
6. Kneading hook
7. Mixing hook
8. Whisk
9. Mud cover

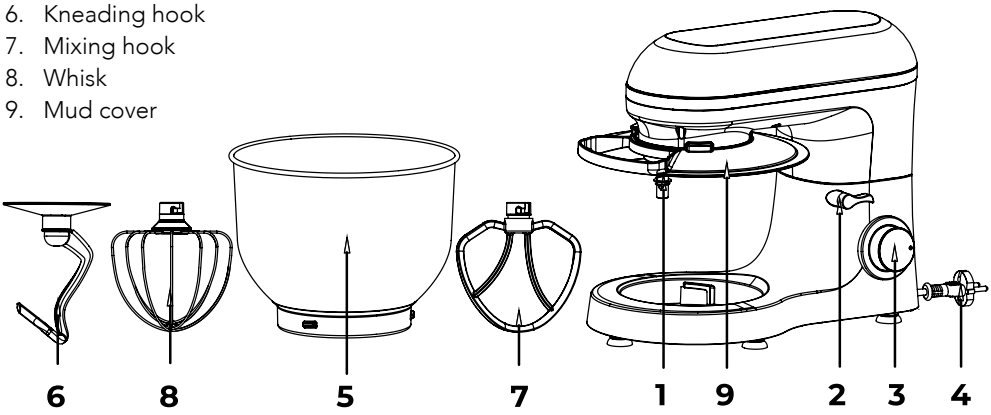

1.3 Product specifications

Dimension	38.7 x 23.8 x 31.4 cm
Weight	4.8 kg
Safety class	2
Voltage	220-240V AC
Frequency	50/60Hz
Power	2000W

Max. sound level	78dB
Max. mixing bowl capacity	1.5 kg (1000 g dry matter and 500 g liquid)
Quantity of positions	6 positions + Pulse mode

1.4 Contents of package

When receiving your shipment, make sure that the contents are consistent with the packing list. Notify your distributor of any missing items. If the equipment appears to be damaged, file a claim immediately with the carrier and notify your distributor at once, giving a detailed description of any damage. Save the damaged parts and packing container to substantiate your claim.

- 1x Kitchen Mixer
- 1x User manual
- 1x Mixing bowl
- 1x Whisk
- 1x Mixing Hook
- 1x Kneading Hook
- 1x Splash Lid

2. Safety

WARNING!

Please ensure that the packaging is kept out of the reach of children! Risk of suffocation!

Before use, read the manual and safety information carefully. The supplier is not responsible for failure to follow the safety information on the use and handling of the product or damage to property or personal injury.

2.1 General

- Before first use, remove all packaging material and any stickers.
- Be aware of the risks and consequences associated with improper use of the product. Misuse of the product may result in personal injury and damage to the product.
- Do not disassemble, repair or restore the product. Doing so may cause damage to the product. For your own safety, these parts should only be replaced by authorized service personnel. Always send the product to a service center for repairs to prevent damage and personal injury.
- Use the product only for the purposes indicated in this manual.

- Do not use accessories not offered by the supplier. They may pose a danger to the user and damage the product.
- Before each use, check the parts and accessories for any damage or wear (cracks/ breakage) that may adversely affect performance and, if so, replace them with original or manufacturer-recommended parts and accessories.
- If the product is malfunctioning, dropped or damaged, do not use the product and consult our customer service.
- If this is your first time using the product, it is important to read the manual and instructions carefully.
- Keep the product away from heat, areas where the temperature is relatively high and heat sources such as ovens.
- The product is designed and intended for private use. Do not use the product for commercial purposes.
- Do not insert objects into the openings of the product. Make sure that the moving parts are not blocked and that nothing is trapped.
- The product is suitable for indoor use only. Do not use the product outdoors. Doing so may result in damage to the product.

2.2 Persons

- The product should not be used by children. Use of the product is allowed only when a supervisor is present, responsible for the safety of the user.
- The product must not be used by people with physical or mental disabilities. Use of the product is allowed only when a supervisor is present, who is responsible for the safety of the user.
- Keep the product and cord out of the reach of children.
- Do not allow pets or small children to chew on the power cord to avoid electric shock.
- Do not allow children to play with the product. Use and store the product out of the reach of children.

2.3 Use

- Do not use the product near a bathtub, shower, swimming pool, or near a (laundry) tub filled with water. Do not touch the product or power cord with wet hands. Do not allow the product to come into contact with water. Do not immerse the product in water. If water does get in or on the product, turn the product off immediately and contact our customer service department.
- Never leave the product unattended when in use.
- Always place the product on a horizontal, level, stable and non-flammable surface.
- The product is only suitable for mixing food. Do not use the product to mix other things. Do not insert objects into the rotating parts when the product is on.
- Keep your fingers and hair away from the rotating parts when the product is on. This may cause personal injury.

2.4 Electronics

- If the power fails during use, turn off the product immediately and unplug the product.
- If the surface of the product is cracked, turn off the product to avoid electric shock.
- Check both power cord and plug regularly for signs of damage or wear, and if there is any, do not use the product and have the power cord and/or plug replaced or repaired by authorized service personnel.
- Do not immerse the product, power cord or plug in water. If water does get inside or on the product, turn the product off immediately and contact our customer service department.
- Use and store the product so that the cables cannot be damaged.
- To avoid electric shock, do not use the product if you suspect the power cord or plug is damaged. A damaged power cord or plug should be repaired or replaced by a professional (an authorized distributor).
- Unplug and turn off the product when not in use and before cleaning the product.
- Do not unplug the product by pulling the power cord. This may cause fire or electric shock.
- If black smoke comes out of the product, unplug the product immediately. Wait until the smoke is gone before removing the contents of the product and contact our customer service department.
- Do not leave the cable(s) hanging over the edge of a table or countertop.
- Do not place the cable(s) on hot surfaces or near oil.
- Do not tuck the cable(s) under rugs or blankets. Never lay the cable(s) in a walkway.
- Do not move the product by pulling the cord or twist the cord.
- Before connecting the product, make sure that the mains voltage indicated on the rating plate matches that of your mains supply.
- Make sure that you do not trip over the cable(s) and that the cable(s) are not kinked, twisted, or stuck.
- Do not leave the product unattended when in use. When not in use, turn the product off and unplug it.

3. Instructions for use

3.1 Attachment and speed

Attachment	Speed	Processing
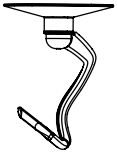 Kneading hook	1-3	Mix and knead (yeast) dough for bread, pasta, pizza or flan.
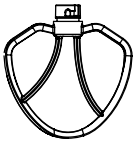 Mixing hook	3-4	Gradually mix firm and heavier batters. Make mashed potatoes and seasoned mincemeat, batter for cakes, cookies, puffs and pancakes or fluffy buttercream, ganache and herb butter.
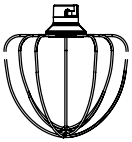 Whisk	5-6	For anything that needs airy mixing. Making dips and mayonnaise, beating eggs, stiffening whipped cream and mousse or making sponge cake batter. Do not use the whisk for batter with (a lot of) butter.
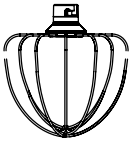 Whisk	Pulse	Short and vigorous mixing.

3.2 Operation

1. Turn the knob (A) clockwise to tilt the head of the product upward. (fig.1).
2. Place the lid on the housing (fig.2).
3. Insert the mixing bowl into the product. Turn the bowl clockwise until it clicks into place (fig. 3).
4. Select the desired attachment and attach it to the accessory attachment point. Turn the attachment counterclockwise until it clicks into place. (fig. 4 and 5).
5. Put the ingredients into the mixing bowl. Be careful not to exceed the MAX limit of 1.5 kg (1000 g dry matter and 500 g liquid).
6. Turn the knob (A) counterclockwise to tilt the head of the product downward (Fig. 6).

7. Insert the plug into the socket.
8. Turn the speed knob (B) to the desired speed depending on the attachment you are using.
9. Turn the knob to “PULSE” and hold it there to turn on the Pulse function. Turn the Pulse function off by releasing the knob. The knob will then automatically turn to the “0” position.
10. Turn the speed knob (B) back to the “0” position once you have finished mixing.
11. Turn the knob (A) clockwise to tilt the head of the product upward.
12. Remove the mixture from the bowl and from the attachment with a spatula.
13. Remove and clean the bowl and attachment.

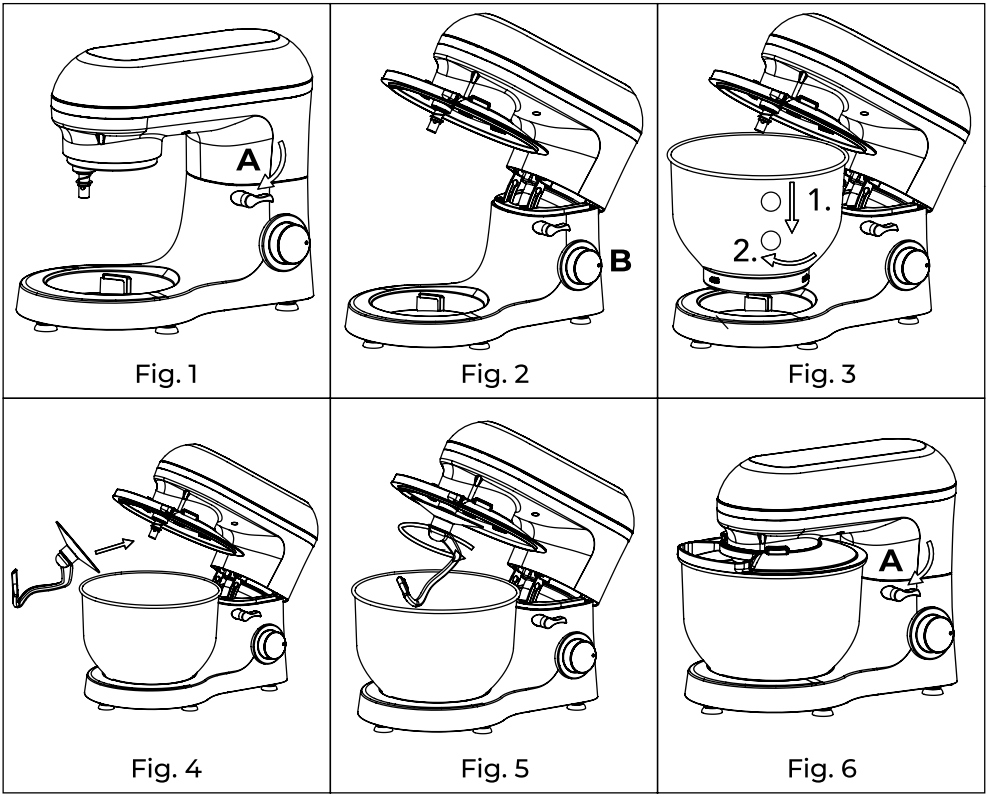

Fig. 1 Fig. 2 Fig. 3

Fig. 4 Fig. 5 Fig. 6

4. Troubleshooting

If the following problems occur while using the product, refer to the table below to find a solution. If the problems cannot be solved using these options, please contact our customer service.

Problem	Solution
The product does not work.	Check that the plug is properly plugged in. Check that the button (A) has sprung back into place. Let the product cool down if it is on for more than 6-10 minutes at a time.
The attachments scrape against the mixing bowl.	Check that the mixing bowl is placed correctly. Check that the attachments are securely attached.
The lid does not fit properly on the mixing bowl.	Check that the lid is properly placed on the mixing bowl. Check that the mixing bowl is correctly placed in the product.
The product does not work at any speed.	Check that the indication on the speed knob matches the speed on the housing. Turn the speed knob back to “0” and check again that the product is working.
The product moves when it is on.	Check that the non-slip feet are still attached. Check that the product is placed on an even and stable surface. When kneading heavy dough, this is normal.
The knob (A) does not spring back into place after the mixing bowl and lid are placed in the product.	Check that the lid is correctly placed on the product. Check that the mixing bowl is correctly installed.

5. Maintenance and cleaning

Clean the product with a damp, clean cloth and dry it well. Do not use abrasive or aggressive cleaning agents.

- Housing: Use a clean, damp cloth to clean the outside of the product.
- The bowl, whisk, mixing hook and dough hook: These parts are dishwasher safe.
- The splatter lid: This part is made of hardened plastic and therefore cannot be put in the dishwasher. Clean it with warm water and soap.

6. Storage

Store the product in a clean and dry place. Do not store the product in extreme high or extreme low temperatures.

7. Disposal and recycle

Think about the environment and contribute to a cleaner living environment! You can contact your local council for all information on disposal options for discarded products.

7.1 Disposal

At the end of its life, do not dispose of the product with normal household waste, but hand it in at a government designated collection point for recycling.

Dispose of the packaging and accessories in accordance with the environmental regulations in force in your local council. Pay attention to the symbols on the different packaging materials and - if necessary - dispose of them separately. The packaging materials are marked with letters and numbers: 1-7: plastic, 20-22: paper and cardboard, 80-98 composite materials.

7.2 Electric appliance

The symbol shown here with the crossed-out garbage can indicates that this product is subject to European Directive (EU) 2012/19/EU. This directive states that at the end of its service life, you must not dispose of this product with normal household waste, but hand it in at a government designated collection point for recycling.

8. Disclaimer

Changes reserved; specifications are subject to change without stating grounds for doing so.

FR/BE – Manuel d'utilisation

Avant-propos

À propos de ce document

Ce manuel contient toutes les informations nécessaires à une utilisation correcte, efficace et sûre du produit. Assurez-vous d'avoir bien lu et compris les instructions de ce manuel avant d'installer ou d'utiliser le produit. Conservez ce manuel pour une utilisation ultérieure.

Instructions originales

Ce manuel a été rédigé à l'origine en néerlandais. Toutes les autres langues sont des traductions du manuel original en néerlandais.

Service et garantie

Si vous avez besoin d'un service ou d'une information concernant votre produit, veuillez contacter notre service clientèle via service@kitchenbrothers.nl.

Nous offrons une garantie de 2 ans sur nos produits. Pour obtenir un service pendant la période de garantie, le produit doit être retourné avec une preuve d'achat. Les défauts du produit doivent être signalés dans un délai de deux ans à compter de la date d'achat. Cette garantie ne couvre pas : les dommages causés par une mauvaise utilisation ou une réparation incorrecte ; les pièces d'usure ; les défauts dont le client avait connaissance au moment de l'achat ; les dommages ou défauts causés par la négligence du client ; les dommages ou défauts causés par des tiers. Les pièces de rechange pour ce produit sont disponibles pendant 2 ans après la date de l'achat.

Table des matières

1. Introduction **26**
1.1 Utilisation prévue 26
1.2 Description du produit 26
1.3 Spécifications du produit 26
1.4 Contenu de l'emballage 27

2. Sécurité **27**
2.1 Général 27
2.2 Personnes 28
2.3 Utilisation 28
2.4 Équipement électrique 29

3. Mode d'emploi **30**
3.1 Attachement et vitesse 30
3.2 Fonctionnement 30

4. Résolution des problèmes **32**

5. Entretien et nettoyage **33**

6. Stockage **33**

7. Élimination et recyclage **33**
7.1 Élimination 33
7.2 Appareils électriques 34

8. Clause de non-responsabilité **34**

1. Introduction

Merci d'avoir choisi un produit KitchenBrothers ! Suivez toujours les instructions pour garantir une utilisation en toute sécurité.

1.1 Utilisation prévue

Un batteur de cuisine est utilisé pour mélanger, fouetter, pétrir et réduire en purée les ingrédients dans la préparation des aliments. Il permet d'obtenir une texture homogène et constante des pâtes, des pâtes à frire et des mélanges, d'accélérer le processus de préparation et de réduire l'effort physique nécessaire au mélange manuel.

Le fournisseur est dégagé de toute responsabilité en cas de blessures ou de dommages causés par l'utilisation du produit au-delà de l'usage prévu. Toute modification du produit peut affecter votre sécurité et la garantie.

1.2 Description du produit

1. Point de fixation pour les accessoires
2. Bouton d'inclinaison de la tête
3. Bouton de vitesse
4. Fiche d'alimentation
5. Bol à mélanger
6. Crochet à pétrir
7. Crochet mélangeur
8. Fouet
9. Couvercle de boue

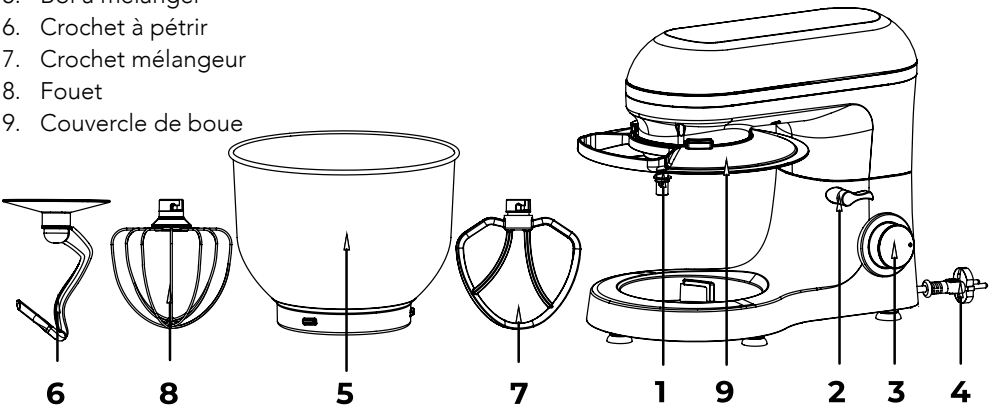

1.3 Spécifications du produit

Dimensions	38,7 x 23,8 x 31,4 cm
Poids	4,8 kg
Classe de sécurité	2
Tension d'alimentation	220-240V AC
Fréquence	50/60Hz
Puissance	2000W
Niveau sonore max.	78dB

Capacité maximale du bol de mixage	1,5 kg (1000 g de matière sèche et 500 g de liquide)
Nombre de réglages	6 positions + mode pulsé

1.4 Contenu de l'emballage

Vérifiez que le contenu du colis correspond au bordereau d'expédition lorsque vous recevez l'envoi. Informez votre fournisseur si des pièces sont manquantes. Si le produit semble endommagé, déposez immédiatement une plainte auprès du transporteur et donnez au fournisseur une description détaillée des dommages. Conservez les pièces endommagées et l'emballage pour étayer votre plainte.

- 1x Batteur de cuisine
- 1x Manuel d'utilisation
- 1x Bol à mélanger
- 1x Fouet
- 1x Crochet à mélanger
- 1x Crochet à pétrir
- 1x Couvercle antiéclaboussures

2. Sécurité

ATTENTION !

Veillez à ce que le matériel d'emballage ne tombe pas entre les mains des enfants. Ils pourraient s'étouffer avec !

Avant toute utilisation, lisez attentivement le manuel et les informations de sécurité. Le fournisseur n'est pas responsable du non-respect des consignes de sécurité relatives à l'utilisation et à la manipulation du produit, ni des dommages matériels ou corporels.

2.1 Général

- Avant la première utilisation, retirez tous les matériaux d'emballage et les éventuels autocollants.
- Soyez conscient des risques et des conséquences liés à une utilisation incorrecte du produit. Une mauvaise utilisation du produit peut entraîner des blessures et endommager le produit.
- Ne pas démonter, réparer ou restaurer le produit. Cela pourrait endommager le produit. Pour votre propre sécurité, ces pièces ne doivent être remplacées que par du personnel de service autorisé. Confiez toujours le produit à un centre de service pour le faire réparer afin d'éviter tout dommage et toute blessure.
- N'utilisez le produit qu'aux fins indiquées dans ce manuel.

- N'utilisez pas d'accessoires non proposés par le fournisseur. Ils peuvent représenter un danger pour l'utilisateur et endommager le produit.
- Avant chaque utilisation, vérifiez que les pièces et les accessoires ne sont pas endommagés ou usés (fissures/cassures), ce qui pourrait nuire aux performances, et remplacez-les, le cas échéant, par des pièces et des accessoires d'origine ou recommandés par le fabricant.
- Si le produit fonctionne mal, s'il est tombé ou a été endommagé, ne l'utilisez pas et consultez notre service clientèle.
- Si vous utilisez le produit pour la première fois, il est important de lire attentivement le manuel et les instructions.
- Conservez le produit à l'écart de la chaleur, des zones où la température est relativement élevée et des sources de chaleur telles que les fours.
- Le produit est conçu et destiné à un usage privé. Ne l'utilisez pas à des fins commerciales.
- N'insérez pas d'objets dans les ouvertures du produit. Assurez-vous que les pièces mobiles ne sont pas bloquées et que rien n'est coincé.
- Le produit ne convient qu'à un usage intérieur. Ne l'utilisez pas à l'extérieur. Cela pourrait endommager le produit.

2.2 Personnes

- Le produit ne doit pas être utilisé par des enfants. L'utilisation du produit n'est autorisée qu'en présence d'un superviseur responsable de la sécurité de l'utilisateur.
- Le produit ne doit pas être utilisé par des personnes souffrant d'un handicap physique ou mental. L'utilisation du produit n'est autorisée qu'en présence d'un superviseur responsable de la sécurité de l'utilisateur.
- Gardez le produit et le cordon hors de portée des enfants.
- Ne laissez pas les animaux domestiques ou les jeunes enfants mâcher le cordon d'alimentation afin d'éviter tout risque d'électrocution.
- Ne laissez pas les enfants jouer avec le produit. Utilisez et stockez le produit hors de portée des enfants.

2.3 Utilisation

- N'utilisez pas l'appareil à proximité d'un bain, d'une douche, d'une piscine ou d'un bac (à linge) rempli d'eau. Ne touchez pas le produit et le cordon d'alimentation avec des mains mouillées. Veillez à ce que le produit n'entre pas en contact avec de l'eau. N'immergez pas le produit dans l'eau. Si de l'eau pénètre à l'intérieur ou sur le produit, éteignez-le immédiatement et contactez notre service clientèle.
- Ne laissez jamais le produit sans surveillance lorsqu'il est utilisé.
- Placez toujours le produit sur une surface horizontale, plane, stable et ininflammable.
- Le produit est uniquement destiné à mélanger des aliments. Ne l'utilisez pas pour mélanger d'autres produits. N'introduisez pas d'objets dans les parties rotatives lorsque l'appareil est en marche.
- Tenez vos doigts et vos cheveux à l'écart des pièces rotatives lorsque l'appareil est en

marche. Cela pourrait entraîner des blessures.

2.4 Équipement électrique

- En cas de panne de courant pendant l'utilisation, éteignez immédiatement l'appareil et débranchez-le.
- Si la surface de l'appareil est fissurée, éteignez-le pour éviter tout choc électrique.
- Vérifiez régulièrement que le cordon d'alimentation et la fiche ne présentent pas de signes d'endommagement ou d'usure. Si c'est le cas, n'utilisez pas le produit et faites remplacer ou réparer le cordon d'alimentation et/ou la fiche par un personnel de service agréé.
- N'immergez pas le produit, le cordon d'alimentation ou la fiche dans l'eau. Si de l'eau pénètre à l'intérieur ou sur le produit, éteignez-le immédiatement et contactez notre service clientèle.
- Utilisez et stockez le produit de manière à ce que les câbles ne soient pas endommagés.
- Pour éviter tout choc électrique, n'utilisez pas le produit si vous pensez que le câble d'alimentation ou la fiche est endommagé(e). Un câble d'alimentation ou une fiche endommagé(e) doit être réparé(e) ou remplacé(e) par un professionnel (un distributeur agréé).
- Débranchez et éteignez le produit lorsqu'il n'est pas utilisé et avant de le nettoyer.
- Ne débranchez pas le produit en tirant sur le câble d'alimentation. Cela pourrait provoquer un incendie ou une électrocution.
- Si de la fumée noire s'échappe de l'appareil, débranchez-le immédiatement. Attendez que la fumée ait disparu avant de retirer le contenu de l'appareil et de contacter notre service clientèle.
- Ne laissez pas le(s) câble(s) pendre sur le bord d'une table ou d'un comptoir.
- Ne pas placer le(s) câble(s) sur des surfaces chaudes ou à proximité d'huile.
- Ne placez pas le(s) câble(s) sous des tapis ou des couvertures. Veillez à ce que le câble ne se trouve jamais dans une allée.
- Ne déplacez pas le produit en tirant sur le cordon ou en le tordant.
- Avant de brancher le produit, assurez-vous que la tension secteur indiquée sur la plaque signalétique correspond à celle de votre réseau électrique.
- Veillez à ne pas trébucher sur le(s) câble(s) et à ce que le(s) câble(s) ne soit(nt) pas plié(s), tordu(s) ou coincé(s).
- Ne laissez pas le produit sans surveillance lorsqu'il est utilisé. Lorsqu'il n'est pas utilisé, éteignez le produit et débranchez-le.

3. Mode d'emploi

3.1 Attachement et vitesse

Pièce jointe	Vitesse	Editer
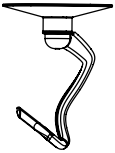 Crochet de pétrissage	1-3	Mélanger et pétrir la pâte (à levure) pour le pain, les pâtes, la pizza ou le flan.
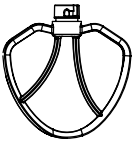 Crochet mélangeur	3-4	Mélanger progressivement la pâte ferme et la pâte plus épaisse. Préparez de la purée de pommes de terre et des pâtés en croûte assaisonnés, de la pâte à gâteaux, des biscuits, des feuilletés et des crêpes, ou encore de la crème au beurre, de la ganache et du beurre aux herbes.
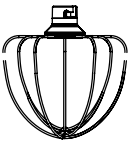 Garde	5-6	Pour tout ce qui nécessite un mélange aéré. Préparer des trempettes et de la mayonnaise, battre des œufs, faire monter de la crème fouettée et de la mousse ou préparer de la pâte à génoise. Ne pas utiliser le fouet pour les pâtes contenant (beaucoup) de beurre.
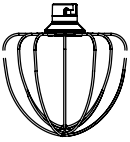 Garde	Pulse	Un mélange court et doux.

3.2 Fonctionnement

1. Tournez le bouton (A) dans le sens des aiguilles d'une montre pour incliner la tête du produit vers le haut. (fig.1).
2. Placez le couvercle sur le boîtier (fig.2).
3. Insérez le bol de mixage dans le produit. Tournez le bol dans le sens des aiguilles d'une montre jusqu'à ce qu'il s'enclenche (fig.3).

4. Sélectionnez l'accessoire souhaité et fixez-le au point de fixation de l'accessoire. Tournez l'accessoire dans le sens inverse des aiguilles d'une montre jusqu'à ce qu'il s'enclenche. (fig. 4 et 5).
5. Mettez les ingrédients dans le bol de mixage. Veillez à ne pas dépasser la limite MAX de 1,5 kg (1000 g de matière sèche et 500 g de liquide).
6. Tournez le bouton (A) dans le sens inverse des aiguilles d'une montre pour incliner la tête du produit vers le bas (fig. 6).
7. Brancher la fiche dans la prise de courant.
8. Tournez le bouton de vitesse (B) à la vitesse souhaitée en fonction de l'accessoire utilisé.
9. Tournez le bouton sur "PULSE" et maintenez-le enfoncé pour activer la fonction Pulse. Désactivez la fonction d'impulsion en relâchant le bouton. Le bouton se met alors automatiquement en position "0".
10. Remettez le bouton de vitesse (B) sur la position "0" une fois le mixage terminé.
11. Tournez le bouton (A) dans le sens des aiguilles d'une montre pour incliner la tête de l'appareil vers le haut.
12. Retirez le mélange du bol et de l'accessoire à l'aide d'une spatule.
13. Retirez et nettoyez le bol et l'accessoire.

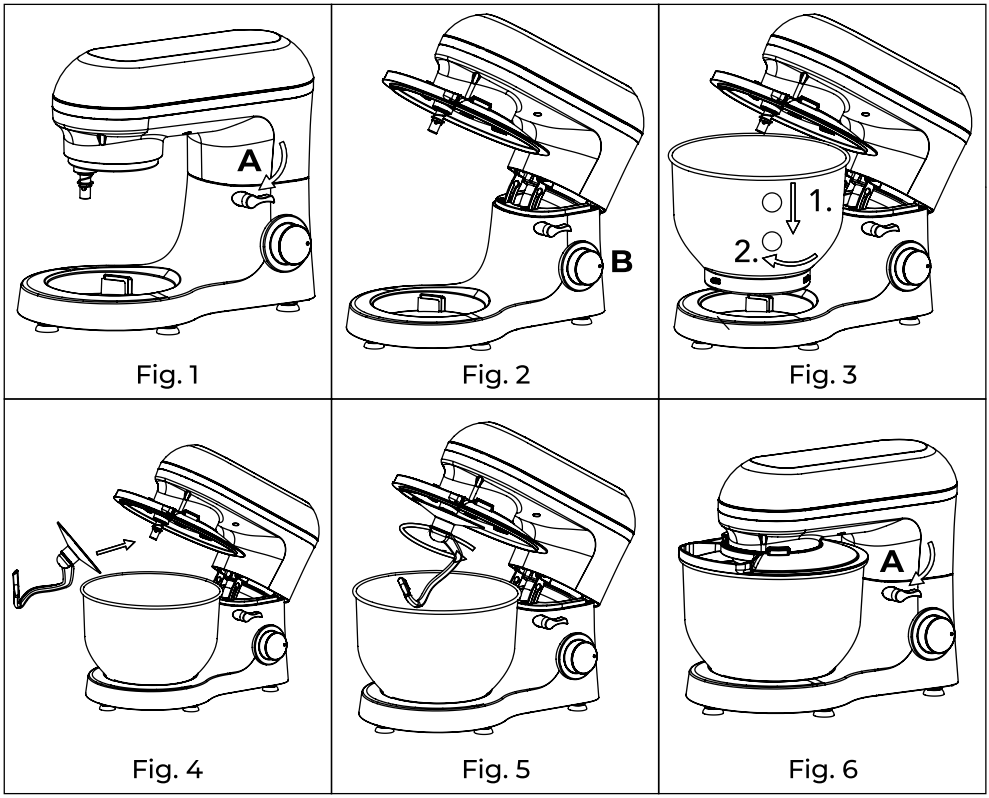

Fig. 1 Fig. 2 Fig. 3

Fig. 4 Fig. 5 Fig. 6

4. Résolution des problèmes

Si les problèmes suivants surviennent lors de l'utilisation du produit, reportez-vous au tableau ci-dessous pour trouver une solution. Si les problèmes ne peuvent être résolus à l'aide de ces options, veuillez contacter notre service clientèle.

Problème	Solution
Le produit ne fonctionne pas.	Vérifier que la fiche est correctement branchée. Vérifiez que le bouton (A) s'est remis en place. Laissez le produit refroidir s'il reste allumé pendant plus de 6 à 10 minutes d'affilée.
Les accessoires raclent le bol de mixage.	Vérifiez que le bol de mixage est correctement positionné. Vérifier que les accessoires sont bien fixés.
Le couvercle ne s'adapte pas correctement au bol de mixage.	Vérifier que le couvercle est correctement placé sur le bol de mixage. Vérifier que le bol de mixage est correctement placé dans le produit.
Le produit ne fonctionne à aucune vitesse.	Vérifier que l'indication sur le bouton de vitesse correspond à la vitesse sur le boîtier. Remettre le bouton de vitesse sur "0" et vérifier à nouveau que le produit fonctionne.
L'appareil bouge lorsqu'il est en marche.	Vérifiez que les pieds antidérapants sont toujours fixés. Vérifiez que le produit est placé sur une surface plane et stable. Lors du pétrissage de pâtes lourdes, ce phénomène est normal.
Le bouton (A) ne se remet pas en place après que le bol de mixage et le couvercle ont été placés dans l'appareil.	Vérifier que le couvercle est correctement placé sur le produit. Vérifier que le bol de mixage est correctement installé.

5. Entretien et nettoyage

Nettoyez le produit avec un chiffon humide et propre et séchez-le bien. N'utilisez pas de produits de nettoyage abrasifs ou agressifs.

- Boîtier : Utilisez un chiffon propre et humide pour nettoyer l'extérieur du produit.
- Le bol, le fouet, le crochet mélangeur et le crochet pétrisseur : ces pièces peuvent être lavées au lave-vaisselle.
- Le couvercle antiéclaboussures : cette pièce est en plastique durci et ne passe donc pas au lave-vaisselle. Nettoyez-le à l'eau tiède et au savon.

6. Stockage

Stockez le produit dans un endroit sec et propre. Ne stockez pas le produit à des températures extrêmement élevées ou basses.

7. Élimination et recyclage

Pensez à l'environnement et contribuez à un cadre de vie plus propre ! Vous pouvez contacter votre municipalité pour obtenir toutes les informations sur les possibilités d'élimination des produits mis au rebut.

7.1 Élimination

En fin de vie, ne jetez pas le produit avec les ordures ménagères, mais déposez-le dans un point de collecte désigné par le gouvernement pour qu'il soit recyclé.

L'emballage et les accessoires doivent être éliminés conformément à la réglementation environnementale en vigueur dans votre commune. Faites attention aux symboles apposés sur les différents matériaux d'emballage et, le cas échéant, mettez-les au rebut séparément. Les matériaux d'emballage sont étiquetés avec des lettres et des chiffres : 1-7 : plastique, 20-22 : papier et carton, 80-98 : matériaux composites.

7.2 Appareils électriques

Le symbole ci-contre avec la poubelle barrée indique que ce produit est soumis à la directive européenne (UE) 2012/19/EU. Cette directive stipule qu'à la fin de sa durée de vie, vous ne devez pas vous débarrasser de ce produit avec les déchets ménagers ordinaires, mais le déposer dans un point de collecte désigné par le gouvernement en vue de son recyclage.

8. Clause de non-responsabilité

Sous réserve de modifications ; les spécifications peuvent être modifiées sans justification.

DE – Benutzerhandbuch

Vorwort

Über dieses Dokument

Dieses Handbuch enthält alle Informationen für den korrekten, effizienten und sicheren Gebrauch des Produkts. Vergewissern Sie sich, dass Sie die Anweisungen in diesem Handbuch vollständig gelesen und verstanden haben, bevor Sie das Produkt installieren oder benutzen. Bewahren Sie diese Anleitung zur späteren Verwendung auf.

Originalanleitung

Diese Anleitung wurde ursprünglich in Niederländisch verfasst. Alle anderen Sprachen sind Übersetzungen der niederländischen Originalanleitung.

Service und Garantie

Wenn Sie Service oder Informationen zu Ihrem Produkt benötigen, wenden Sie sich bitte an unser Kundendienstteam unter service@kitchenbrothers.nl.

Wir gewähren auf unsere Produkte eine 2-jährige Garantie. Der Kunde muss bei Inanspruchnahme der Garantie einen Kaufnachweis vorlegen können. Produktmängel müssen uns innerhalb von 2 Jahren nach dem Kaufdatum gemeldet werden. Bitte beachten Sie, dass die Garantie nicht gilt: für Schäden, die durch unsachgemäßen Gebrauch oder Reparatur entstanden sind; für Teile, die dem Verschleiß unterliegen; für Mängel, die dem Kunden zum Zeitpunkt des Kaufs bekannt waren; für Mängel, die durch eigenes Verschulden des Kunden entstanden sind, für Schäden, die durch Dritte verursacht wurden.

Inhaltsverzeichnis

1. Einleitung **37**
1.1 Bestimmungsgemäße Verwendung 37
1.2 Produktübersicht 37
1.3 Produktspezifikationen 37
1.4 Inhalt der Verpackung 38

2. Sicherheit **38**
2.1 Allgemein 38
2.2 Personen 39
2.3 Verwendung 39
2.4 Elektronik 40

3. Betriebsanleitung **41**
3.1 Anbringung und Geschwindigkeit 41
3.2 Operation 41

4. Störungsbeseitigung **43**

5. Wartung und Reinigung **43**

6. Lagerung **44**

7. Entsorgung und Recycling **44**
7.1 Entsorgung 44
7.2 Elektrische Geräte 45

8. Haftungsausschluss **45**

1. Einleitung

Vielen Dank, dass Sie sich für ein KitchenBrothers-Produkt entschieden haben! Befolgen Sie stets die Sicherheitshinweise für einen sicheren Gebrauch.

1.1 Bestimmungsgemäße Verwendung

Ein Küchenmixer wird zum Mischen, Verquirlen, Kneten und Pürieren von Zutaten bei der Lebensmittelzubereitung verwendet. Ein Küchenmixer sorgt für eine gleichmäßige und konsistente Textur von Teigen, Rührteigen und Mischungen, beschleunigt den Zubereitungsprozess und reduziert die körperliche Anstrengung, die beim manuellen Mischen erforderlich ist.

Der Lieferant ist von der Haftung für Verletzungen oder Schäden, die durch die Verwendung des Produkts über den bestimmungsgemäßen Gebrauch hinaus entstehen, befreit. Jegliche Änderungen am Produkt können Ihre Sicherheit und Garantie beeinträchtigen.

1.2 Produktübersicht

1. Befestigungspunkt für Zubehör
2. Kopfneigungsknopf
3. Drehknopf für Geschwindigkeit
4. Netzstecker
5. Rührschüssel
6. Knethaken
7. Rührhaken
8. Schneebesen
9. Deckel für Schlamm

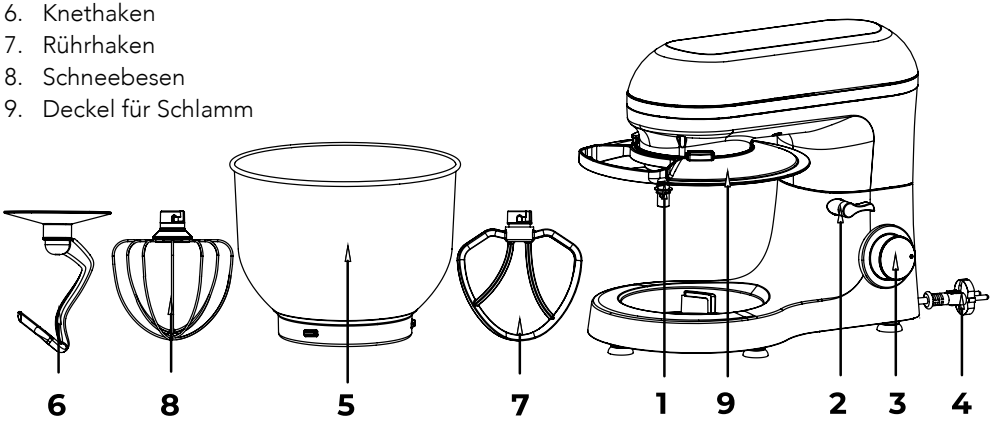

1.3 Produktspezifikationen

Abmessungen	38,7 x 23,8 x 31,4 cm
Gewicht	4,8 kg
Sicherheitsklasse	2
Spannung	220-240V AC
Frequenz	50/60Hz

Leistung	2000W
Max. Geräuschpegel	78dB
Max. Fassungsvermögen des Mixtopfs	1,5 kg (1000 g Trockenmasse und 500 g Flüssigkeit)
Anzahl der Einstellungen	6 Positionen + Impulsmodus

1.4 Inhalt der Verpackung

Überprüfen Sie bei Erhalt der Sendung, ob der Inhalt des Pakets mit dem Packzettel übereinstimmt. Informieren Sie Ihren Lieferanten, wenn Teile fehlen. Wenn das Produkt beschädigt erscheint, reklamieren Sie es sofort beim Spediteur und geben Sie dem Lieferanten eine detaillierte Beschreibung des Schadens. Bewahren Sie die beschädigten Teile und die Verpackung auf, um Ihre Reklamation zu belegen.

- 1x Küchenmixer
- 1x Benutzerhandbuch
- 1x Rührschüssel
- 1x Schneebesen
- 1x Rührhaken
- 1x Knethaken
- 1x Spritzschutzdeckel

2. Sicherheit

ACHTUNG!

Stellen Sie sicher, dass die Verpackung außerhalb der Reichweite von Kindern aufbewahrt wird. Erstickungsgefahr!

Lesen Sie vor dem Gebrauch das Handbuch und die Sicherheitshinweise sorgfältig durch. Der Lieferant ist nicht verantwortlich für die Nichtbeachtung der Sicherheitshinweise zur Verwendung und Handhabung des Geräts sowie für Sach- oder Personenschäden.

2.1 Allgemein

- Entfernen Sie vor dem ersten Gebrauch das gesamte Verpackungsmaterial und alle Aufkleber.
- Seien Sie sich der Risiken und Konsequenzen bewusst, die mit einer falschen Verwendung des Produkts verbunden sind. Eine falsche Verwendung des Produkts kann zu Verletzungen und Schäden am Produkt führen.
- Nehmen Sie das Produkt nicht auseinander, reparieren oder restaurieren Sie es nicht.

Andernfalls kann es zu Schäden am Produkt kommen. Zu Ihrer eigenen Sicherheit sollten diese Teile nur von autorisiertem Servicepersonal ausgetauscht werden. Schicken Sie das Produkt zur Reparatur immer an ein Servicezentrum, um Schäden und Verletzungen zu vermeiden.

- Verwenden Sie das Produkt nur für die in diesem Handbuch angegebenen Zwecke.
- Verwenden Sie kein Zubehör, das nicht vom Lieferanten angeboten wird. Sie können eine Gefahr für den Benutzer darstellen und das Produkt beschädigen.
- Überprüfen Sie die Teile und das Zubehör vor jedem Gebrauch auf Schäden oder Verschleiß (Risse/Brüche), die die Leistung beeinträchtigen könnten, und ersetzen Sie sie gegebenenfalls durch Originalteile oder vom Hersteller empfohlene Teile und Zubehör.
- Wenn das Produkt nicht richtig funktioniert, fallen gelassen oder beschädigt wurde, verwenden Sie es nicht und wenden Sie sich an unseren Kundendienst.
- Wenn Sie das Produkt zum ersten Mal verwenden, sollten Sie die Bedienungsanleitung und die Anweisungen sorgfältig lesen.
- Halten Sie das Produkt von Hitze, Bereichen mit relativ hohen Temperaturen und Wärmequellen wie Öfen fern.
- Das Produkt ist für den privaten Gebrauch konzipiert und bestimmt. Verwenden Sie das Gerät nicht für gewerbliche Zwecke.
- Stecken Sie keine Gegenstände in die Öffnungen des Geräts. Vergewissern Sie sich, dass die beweglichen Teile nicht blockiert sind und dass nichts eingeklemmt ist.
- Das Produkt ist nur für den Gebrauch in Innenräumen geeignet. Verwenden Sie das Gerät nicht im Freien. Dies kann zu einer Beschädigung des Produkts führen.

2.2 Personen

- Das Produkt darf nicht von Kindern benutzt werden. Das Produkt darf nur in Anwesenheit einer Aufsichtsperson benutzt werden, die für die Sicherheit des Benutzers verantwortlich ist.
- Das Produkt darf nicht von Personen mit körperlichen oder geistigen Behinderungen verwendet werden. Die Benutzung des Produkts ist nur in Anwesenheit einer Aufsichtsperson erlaubt, die für die Sicherheit des Benutzers verantwortlich ist.
- Bewahren Sie das Gerät und das Kabel außerhalb der Reichweite von Kindern auf.
- Lassen Sie Haustiere oder kleine Kinder nicht auf dem Netzkabel herumkauen, um einen Stromschlag zu vermeiden.
- Lassen Sie Kinder nicht mit dem Gerät spielen. Verwenden und lagern Sie das Gerät außerhalb der Reichweite von Kindern.

2.3 Verwendung

- Verwenden Sie das Gerät nicht in der Nähe einer Badewanne, einer Dusche, eines Schwimmbeckens oder eines mit Wasser gefüllten (Wasch-)Bottichs. Berühren Sie das Gerät und das Netzkabel nicht mit nassen Händen. Achten Sie darauf, dass das Gerät nicht mit Wasser in Berührung kommt. Tauchen Sie das Gerät nicht in Wasser ein. Sollte Wasser in oder auf das Gerät gelangen, schalten Sie es sofort aus und wenden Sie sich an unseren Kundendienst.
- Lassen Sie das Gerät niemals unbeaufsichtigt, wenn es in Gebrauch ist.

- Stellen Sie das Gerät immer auf eine horizontale, ebene, stabile und nicht brennbare Fläche.
- Das Gerät ist nur zum Mixen von Lebensmitteln geeignet. Verwenden Sie das Gerät nicht zum Mixen anderer Dinge. Stecken Sie keine Gegenstände in die rotierenden Teile, wenn das Gerät eingeschaltet ist.
- Halten Sie Ihre Finger und Haare von den rotierenden Teilen fern, wenn das Gerät in Betrieb ist. Dies kann zu Verletzungen führen.

2.4 Elektronik

- Wenn der Strom während des Gebrauchs ausfällt, schalten Sie das Gerät sofort aus und ziehen Sie den Netzstecker.
- Wenn die Oberfläche des Geräts Risse aufweist, schalten Sie das Gerät aus, um einen Stromschlag zu vermeiden.
- Überprüfen Sie das Netzkabel und den Stecker regelmäßig auf Anzeichen von Beschädigung oder Verschleiß. Sollte dies der Fall sein, verwenden Sie das Gerät nicht und lassen Sie das Netzkabel und/oder den Stecker durch autorisiertes Servicepersonal ersetzen oder reparieren.
- Tauchen Sie das Gerät, das Netzkabel und den Stecker nicht in Wasser ein. Falls doch Wasser in oder auf das Gerät gelangt, schalten Sie es sofort aus und wenden Sie sich an unseren Kundendienst.
- Verwenden und lagern Sie das Gerät so, dass die Kabel nicht beschädigt werden können.
- Um einen elektrischen Schlag zu vermeiden, verwenden Sie das Gerät nicht, wenn Sie vermuten, dass das Netzkabel oder der Stecker beschädigt ist. Ein beschädigtes Netzkabel oder ein beschädigter Netzstecker muss von einem Fachmann (einem autorisierten Händler) repariert oder ersetzt werden.
- Ziehen Sie den Netzstecker und schalten Sie das Gerät aus, wenn Sie es nicht benutzen und bevor Sie das Gerät reinigen.
- Ziehen Sie nicht am Netzkabel, um das Gerät auszustecken. Dies kann einen Brand oder elektrischen Schlag verursachen.
- Wenn schwarzer Rauch aus dem Gerät austritt, ziehen Sie sofort den Netzstecker. Warten Sie, bis der Rauch verschwunden ist, bevor Sie den Inhalt des Geräts entfernen und unseren Kundendienst kontaktieren.
- Lassen Sie das/die Kabel nicht über die Kante eines Tisches oder einer Arbeitsplatte hängen.
- Legen Sie das/die Kabel nicht auf heiße Oberflächen oder in die Nähe von Öl.
- Verstecken Sie das/die Kabel nicht unter Teppichen oder Decken. Achten Sie darauf, dass das Kabel nicht auf einem Gehweg liegt.
- Bewegen Sie das Gerät nicht, indem Sie am Kabel ziehen oder das Kabel verdrehen.
- Vergewissern Sie sich vor dem Anschließen des Geräts, dass die auf dem Typenschild angegebene Netzspannung mit der Ihres Stromnetzes übereinstimmt.
- Vergewissern Sie sich, dass Sie nicht über das/die Kabel stolpern und dass die Kabel

nicht geknickt, verdreht oder eingeklemmt sind.

- Lassen Sie das Gerät nicht unbeaufsichtigt, wenn es in Gebrauch ist. Wenn Sie das Gerät nicht benutzen, schalten Sie es aus und ziehen Sie den Netzstecker.

3. Betriebsanleitung

3.1 Anbringung und Geschwindigkeit

Anlage	Geschwindigkeit	bearbeiten
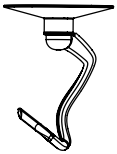 Knethaken	1-3	Mischen und kneten Sie (Hefe-)Teig für Brot, Nudeln, Pizza oder Flan.
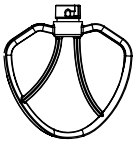 Rührhaken	3-4	Nach und nach festen und schwereren Teig anrühren. Für Kartoffelpüree und gewürzte Hackfleischpasteten, Teig für Kuchen, Kekse, Windbeutel und Pfannkuchen oder flauschige Buttercreme, Ganache und Kräuterbutter.
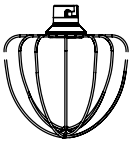 Garde	5-6	Für alles, was luftiges Rühren erfordert. Dips und Mayonnaise zubereiten, Eier aufschlagen, Schlagsahne und Mousse steif schlagen oder Biskuitteig herstellen. Verwenden Sie den Schneebesen nicht für Teig mit (viel) Butter.
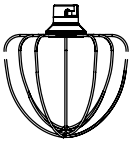 Garde	Pulse	Kurz und knapp gemischt.

3.2 Operation

1. Drehen Sie den Knopf (A) im Uhrzeigersinn, um den Kopf des Produkts nach oben zu kippen. (Abb.1).
2. Setzen Sie den Deckel auf das Gehäuse (Abb. 2).
3. Setzen Sie den Mixtopf in das Gerät ein. Drehen Sie die Schüssel im Uhrzeigersinn, bis sie einrastet (Abb. 3).
4. Wählen Sie den gewünschten Aufsatz und befestigen Sie ihn an der Zubehörbefestigung. Drehen Sie den Aufsatz gegen den Uhrzeigersinn, bis er einrastet. (Abb. 4 und 5).
5. Geben Sie die Zutaten in den Mixtopf. Achten Sie darauf, dass Sie die MAX-Grenze von

1,5 kg (1000 g Trockenmasse und 500 g Flüssigkeit) nicht überschreiten.

6. Drehen Sie den Drehknopf (A) gegen den Uhrzeigersinn, um den Kopf des Geräts nach unten zu kippen (Abb. 6).
7. Stecken Sie den Stecker in die Steckdose.
8. Drehen Sie den Geschwindigkeitsregler (B) auf die gewünschte Geschwindigkeit, je nachdem, welchen Aufsatz Sie verwenden.
9. Drehen Sie den Knopf auf "PULSE" und halten Sie ihn dort, um die Pulsfunktion einzuschalten. Schalten Sie die Impulsfunktion aus, indem Sie den Drehknopf loslassen. Der Drehknopf dreht sich dann automatisch in die Position "0".
10. Drehen Sie den Geschwindigkeitsregler (B) wieder in die Position "0", wenn Sie den Mixvorgang beendet haben.
11. Drehen Sie den Drehknopf (A) im Uhrzeigersinn, um den Kopf des Geräts nach oben zu kippen.
12. Nehmen Sie die Mischung mit einem Spatel aus der Schüssel und aus dem Aufsatz.
13. Entfernen und reinigen Sie die Schüssel und den Aufsatz.

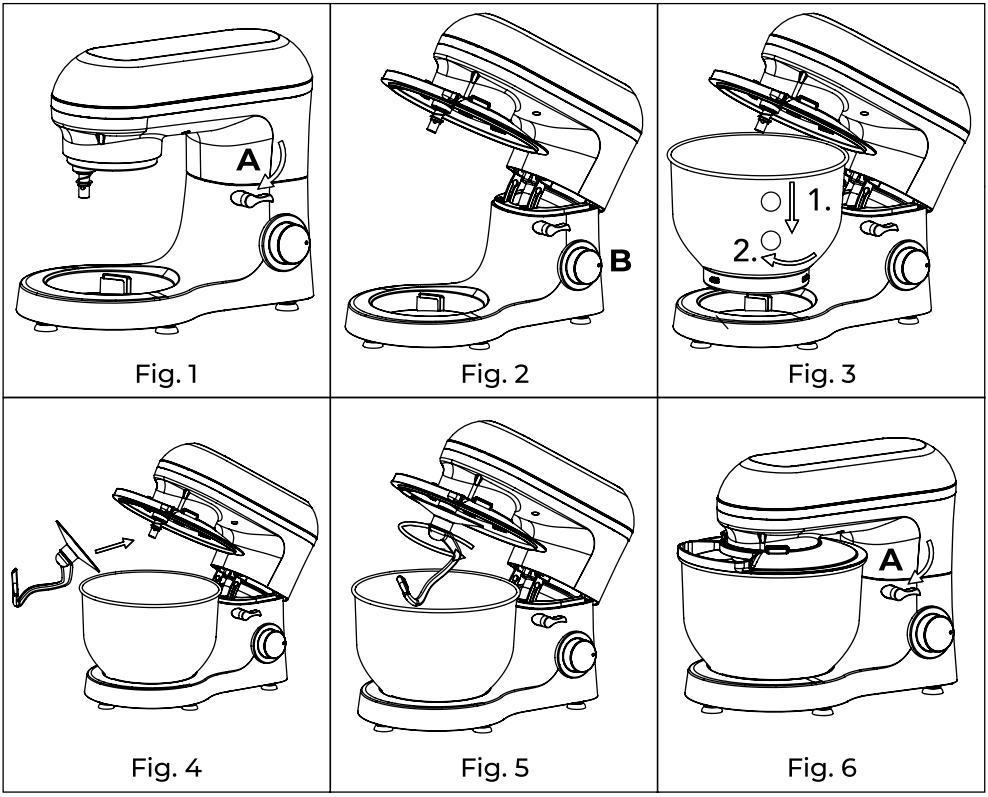

Fig. 1 Fig. 2 Fig. 3

Fig. 4 Fig. 5 Fig. 6

4. Störungsbeseitigung

Wenn die folgenden Probleme bei der Verwendung des Produkts auftreten, finden Sie in der nachstehenden Tabelle eine Lösung. Wenn die Probleme mit diesen Optionen nicht gelöst werden können, wenden Sie sich bitte an unseren Kundendienst.

Problem	Lösung
Das Produkt funktioniert nicht.	Prüfen Sie, ob der Stecker richtig eingesteckt ist. Prüfen Sie, ob der Knopf (A) zurückgesprungen ist. Lassen Sie das Gerät abkühlen, wenn es länger als 6-10 Minuten am Stück eingeschaltet ist.
Die Aufsätze kratzen am Mixtopf.	Prüfen Sie, ob der Mixtopf richtig eingesetzt ist. Prüfen Sie, ob die Aufsätze sicher befestigt sind.
Der Deckel passt nicht richtig auf den Mixtopf.	Prüfen Sie, ob der Deckel richtig auf den Mixtopf aufgesetzt ist. Prüfen Sie, ob der Mixtopf richtig in das Gerät eingesetzt ist.
Das Gerät funktioniert nicht bei jeder Geschwindigkeit.	Prüfen Sie, ob die Anzeige am Geschwindigkeitsregler mit der Geschwindigkeit auf dem Gehäuse übereinstimmt. Drehen Sie den Geschwindigkeitsregler zurück auf "0" und prüfen Sie erneut, ob das Produkt funktioniert.
Das Gerät bewegt sich, wenn es eingeschaltet ist.	Prüfen Sie, ob die rutschfesten Füße noch angebracht sind. Prüfen Sie, ob das Gerät auf einer ebenen und stabilen Fläche steht. Beim Kneten schwerer Teige ist dies normal.
Der Knopf (A) springt nicht zurück, nachdem der Mixtopf und der Deckel in das Gerät eingesetzt wurden.	Prüfen Sie, ob der Deckel richtig auf dem Produkt sitzt. Prüfen Sie, ob der Mixtopf richtig eingesetzt ist.

5. Wartung und Reinigung

Reinigen Sie das Produkt mit einem feuchten, sauberen Tuch und trocknen Sie es gut ab. Verwenden Sie keine scheuernden oder aggressiven Reinigungsmittel.

- Gehäuse: Verwenden Sie ein sauberes, feuchtes Tuch, um die Außenseite des Geräts zu reinigen.
- Die Schüssel, der Schneebesen, der Rührhaken und der Knethaken: Diese Teile sind spülmaschinengeeignet.
- Der Spritzdeckel: Dieses Teil besteht aus gehärtetem Kunststoff und ist daher nicht spülmaschinenfest. Reinigen Sie ihn mit warmem Wasser und Seife.

6. Lagerung

Lagern Sie das Produkt an einem trockenen, sauberen Ort. Lagern Sie das Produkt nicht bei extrem hohen oder niedrigen Temperaturen.

7. Entsorgung und Recycling

Denken Sie an die Umwelt und tragen Sie zu einem sauberen Lebensraum bei! Sie können sich an Ihre Gemeinde wenden, um alle Informationen über die Entsorgungsmöglichkeiten für ausrangierte Produkte zu erhalten.

7.1 Entsorgung

Entsorgen Sie das Produkt am Ende seiner Lebensdauer nicht mit dem normalen Hausmüll, sondern geben Sie es bei einer staatlich ausgewiesenen Sammelstelle zum Recycling ab.

Entsorgen Sie die Verpackung und das Zubehör gemäß den in Ihrer Gemeinde geltenden Umweltvorschriften. Achten Sie auf die Symbole auf den verschiedenen Verpackungsmaterialien und entsorgen Sie diese - falls erforderlich - getrennt. Die Verpackungsmaterialien sind mit Buchstaben und Zahlen gekennzeichnet: 1-7: Kunststoff, 20-22: Papier und Pappe, 80-98: Verbundstoffe.

7.2 Elektrische Geräte

Das nebenstehende Symbol mit der durchgestrichenen Mülltonne weist darauf hin, dass dieses Produkt der Europäischen Richtlinie (EU) 2012/19/EU unterliegt. Diese Richtlinie besagt, dass Sie dieses Produkt am Ende seiner Lebensdauer nicht mit dem normalen Hausmüll entsorgen dürfen, sondern es bei einer staatlich ausgewiesenen Sammelstelle zum Recycling abgeben müssen.

8. Haftungsausschluss

Änderungen vorbehalten; Spezifikationen können ohne Angabe von Gründen angepasst werden.

KB1000694 / KB1000718 / KB1000776 / KB1000777 / KB1004110 / KB1004111 / KB1004112 / KB1004113

©LifeGoods Group B.V.
P.J. Oudweg 4, 1314 CH Almere (NL)
www.kitchenbrothers.nl - service@kitchenbrothers.nl
11/2024 - v6.0