TOLSEN MP 20V

87340
LI-ION SNOERLOZE BLAZER

GEBRUIKSAANWIJZING **2x20V** LITHIUM-ION

CE RoHS BL BRUSHLESS MOTOR INDUSTRIAL

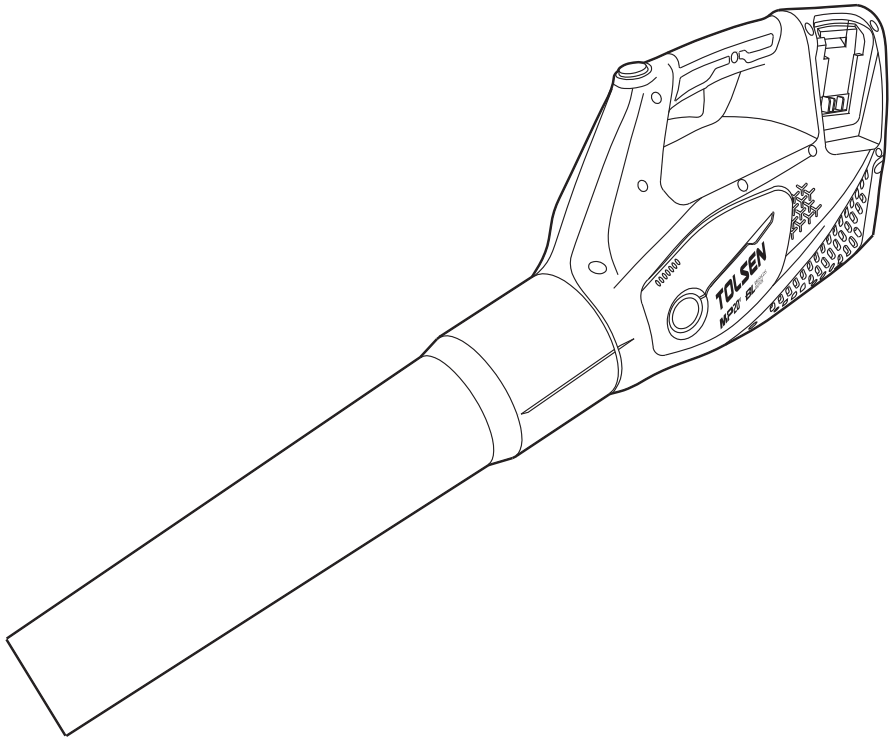

BEWAAR DEZE HANDLEIDING !
U hebt deze handleiding nodig voor veiligheidsinstructies, bedieningsprocedures en garantie.
Bewaar deze handleiding en de originele kassabon op een veilige, droge plaats voor toekomstig gebruik.

BELANGRIJKE VEILIGHEIDSINFORMATIE

Algemene veiligheidswaarschuwingen voor elektrisch gereedschap

WAARSCHUWING Lees alle veiligheidswaarschuwingen en instructies. Het niet opvolgen van de waarschuwingen en instructies kan leiden tot elektrische schokken, brand en/of ernstig letsel.
WAARSCHUWING: Dit apparaat is niet bedoeld voor gebruik door personen (inclusief kinderen) met beperkte, fysieke of mentale capaciteiten of een gebrek aan ervaring of kennis, tenzij zij onder toezicht staan of instructies hebben gekregen over het gebruik van het apparaat van een persoon die verantwoordelijk is voor hun veiligheid.
Kinderen moeten onder toezicht staan om ervoor te zorgen dat ze niet met het apparaat spelen.
Bewaar alle waarschuwingen en instructies voor toekomstig gebruik
De term
schuwingen verwijst naar uw elektrisch apparaat met netvoeding (snoer) of uw elektrisch apparaat op batterijen (snoerloos).

Veiligheid op de werkplek

1. Houd het werkgebied schoon en goed verlicht. Rommelige of donkere plekken nodigen uit tot ongelukken.
2. Gebruik elektrisch gereedschap niet in een explosieve omgeving, zoals in de aanwezigheid van ontvlambare vloeistoffen, gassen of stof. Elektrisch gereedschap veroorzaakt vonken die stof of dampen kunnen doen ontbranden.
3. Houd kinderen en omstanders uit de buurt wanneer u een elektrisch apparaat bedient. Door afleiding kunt u de controle verliezen.

Elektrische veiligheid

1. Stekkers van elektrisch gereedschap moeten bij het stopcontact passen. Breng nooit wijzigingen aan in de stekker. Gebruik geen verloopstekkers voor geaard elektrisch gereedschap. Ongewijzigde stekkers en passende stopcontacten verminderen het risico op elektrische schokken.
2. Vermijd lichamelijk contact met geaarde oppervlakken, zoals buizen, radiatoren, fornuizen en koelkasten. Er is een verhoogd risico op elektrische schokken als uw lichaam geaard is.
3. 3. Stel elektrisch gereedschap niet bloot aan regen of natte omstandigheden. Als er water in een elektrisch apparaat komt, neemt het risico op elektrische schokken toe.
4. Misbruik het snoer niet. Gebruik het snoer nooit om het elektrische apparaat te dragen, eraan te trekken of los te koppelen. Houd het snoer uit de buurt van hitte, olie, scherpe randen of bewegende onderdelen. Beschadigde of in de war geraakte snoeren verhogen het risico op elektrische schokken.
5. Als u een elektrisch apparaat buitenshuis gebruikt, gebruik dan een verlengsnoer dat geschikt is voor gebruik buitenshuis. Het gebruik van een snoer dat geschikt is voor gebruik buitenshuis vermindert het risico op elektrische schokken.
6. Als het gebruik van een elektrisch apparaat in een vochtige omgeving onvermijdelijk is, gebruik dan een aardlekschakelaar (RCD) of aardlekschakelaar (GFCI). Het gebruik van een RCD of aardlekschakelaar vermindert het risico op elektrische schokken.
7. Elektrisch gereedschap kan elektromagnetische velden [EMV] produceren die niet schadelijk zijn voor de gebruiker. Gebruikers van pacemakers en andere soortgelijke medische apparaten moeten echter contact opnemen met de fabrikant van hun apparaat en/of arts voor advies voordat ze dit elektrische gereedschap gebruiken.

Persoonlijke veiligheid

1. Blijf alert, kijk uit wat u doet en gebruik uw gezonde verstand wanneer u een elektrisch apparaat bedient. Gebruik een elektrisch apparaat niet als u moe bent of onder invloed van drugs, alcohol of medicijnen. Een moment van onoplettendheid tijdens het bedienen van elektrisch gereedschap kan leiden tot ernstig persoonlijk letsel.
2. 2. Gebruik persoonlijke beschermingsmiddelen. Draag altijd oogbescherming. Beschermende uitrusting zoals een stofmasker, veiligheidsschoenen met antislipzool, een veiligheidshelm of gehoorbescherming die onder de juiste omstandigheden wordt gebruikt, vermindert persoonlijk letsel.
3. Voorkom onbedoeld starten. Zorg ervoor dat de schakelaar in de uit-stand staat voordat u het apparaat op de stroombron en/of accu aansluit, oppakt of draagt.
4. Verwijder een stelsleutel of moersleutel voordat u het elektrische apparaat aanzet. Een sleutel die aan een draaiend deel van het elektrische apparaat blijft zitten, kan persoonlijk letsel veroorzaken.
5. Leun niet te ver voorover. Blijf altijd goed staan en houd uw evenwicht. Dit zorgt voor een betere controle over het elektrische apparaat in onverwachte situaties.
6. Kleed u correct. Draag geen losse kleding of sieraden. Houd uw haar, kleding en handschoenen uit de buurt van bewegende delen. Loszittende kleding, sieraden of lang haar kunnen in bewegende delen verstrikt raken.
7. Als er voorzieningen zijn voor het aansluiten van stofafzuiging en -opvang, zorg er dan voor dat deze zijn aangesloten en correct worden gebruikt. Het gebruik van stofopvang kan stofgerelateerde gevaren verminderen.
8. Zorg dat u niet zelfgenoegzaam wordt en de veiligheidsprincipes van het gereedschap negeert door vertrouwd te raken met het veelvuldig gebruik van gereedschap. Een onzorgvuldige handeling kan binnen een fractie van een seconde ernstig letsel veroorzaken.

Gebruik en verzorging elektrisch gereedschap

1. Forceer het elektrische gereedschap niet. Gebruik het juiste elektrische apparaat voor uw toepassing. Het juiste elektrische apparaat zal de klus beter en veiliger klaren met de snelheid waarvoor het is ontworpen.
2. Gebruik het elektrische apparaat niet als het niet met de schakelaar kan worden in- en uitgeschakeld. Elk elektrisch apparaat dat niet met de schakelaar kan worden bediend, is gevaarlijk en moet worden gerepareerd.
3. Haal de stekker uit het stopcontact en/of verwijder de accu uit het elektrische apparaat voordat u het apparaat afstelt, accessoires verwisselt of het apparaat opbergt. Dergelijke preventieve veiligheidsmaatregelen verminderen het risico dat het elektrische apparaat per ongeluk wordt gestart.
4. Bewaar elektrisch gereedschap dat niet wordt gebruikt buiten het bereik van kinderen en sta niet toe dat het apparaat wordt bediend door personen die niet bekend zijn met het elektrische apparaat of deze instructies. Elektrisch gereedschap is gevaarlijk in de handen van ongetrainde gebruikers.
5. Onderhoud elektrisch gereedschap. Controleer op verkeerde uitlijning of vastzitten van bewegende delen, breuk van onderdelen en elke andere omstandigheid die de werking van het elektrische apparaat kan be hadigd is, laat het dan repareren voordat u het gebruikt. Veel ongelukken worden veroorzaakt door slecht onderhouden elektrisch gereedschap.
6. Houd snijgereedschap scherp en schoon. Goed onderhouden snijgereedschap met scherpe snijkanten zal minder snel vastlopen en is gemakkelijker onder controle te houden.
7. Gebruik het elektrische gereedschap, de accessoires en de bits enz. in overeenstemming met deze instructies, rekening houdend met de werkomstandigheden en het uit te voeren werk. Gebruik van het elektrische apparaat voor andere dan de bedoelde werkzaamheden kan leiden tot een gevaarlijke situatie.
8. Houd handgrepen en greepvlakken droog, schoon en vrij van olie en vet. Gladde handgrepen en grijpvlakken maken het niet mogelijk het apparaat veilig te hanteren en onder controle te houden in onverwachte situaties.

Gebruik en Onderhoud Batterij Gereedschap

1. Laad alleen op met de door de fabrikant gespecificeerde oplader. Een oplader die geschikt is voor een bepaald type accu kan brandgevaar opleveren als deze wordt gebruikt voor een andere accu.
2. 2. Gebruik elektrisch gereedschap alleen met speciaal daarvoor bestemde accu's. Het gebruik van andere accu's kan brand veroorzaken. Gebruik van andere accu's kan leiden tot letsel en brand.
3. 3. Als de accu niet in gebruik is, houd deze dan uit de buurt van andere metalen voorwerpen, zoals paperclips, munten, sleutels, spijkers, schroeven of andere kleine metalen voorwerpen die een verbinding van de ene aansluiting naar de andere tot stand kunnen brengen. Kortsluiting van de batterijpolen kan brandwonden of brand veroorzaken.
4. Onder extreme omstandigheden kan er vloeistof uit de batterij komen; vermijd contact. Als dit toch gebeurt, spoel dan met water. Zoek onmiddellijk medische hulp als de vloeistof in de ogen komt. Vloeistof die uit de batterij komt, kan irritatie of brandwonden veroorzaken.
5. Gebruik geen accu of gereedschap dat beschadigd of aangepast is. Beschadigde of aangepaste batterijen kunnen onvoorspelbaar gedrag vertonen met brand, explosie of kans op letsel tot gevolg.
6. Stel een accu of gereedschap niet bloot aan vuur of extreme temperaturen. Blootstelling aan vuur of temperaturen boven 130 °C kan explosie veroorzaken.
7. Volg alle oplaadinstructies op en laad de accu of het gereedschap niet op buiten het temperatuurbereik dat in de instructies wordt aangegeven. Verkeerd opladen of opladen bij temperaturen buiten het gespecificeerde bereik kan de accu beschadigen en het risico op brand vergroten.

Service

1. Laat uw elektrische apparaat onderhouden door een gekwalificeerde reparateur die alleen identieke vervangingsonderdelen gebruikt. Dit zorgt ervoor dat de veiligheid van het elektrische apparaat gehandhaafd blijft.
2. Onderhoud nooit beschadigde accu's. Onderhoud aan accu's mag alleen worden uitgevoerd door de fabrikant of erkende onderhoudsbedrijven.
3. Volg de instructies voor het smeren en vervangen van accessoires.

Batterij Veiligheid

WAARSCHUWING

Deze accu kan alleen worden gebruikt in de machines die zijn opgenomen in het TOLSEN MP20V lithium-ion power platform systeem.
Deze accu kan alleen worden gebruikt in combinatie met de daarvoor bestemde acculader.
Li-Ion accu's kunnen bij onjuist gebruik, onjuiste opslag of onjuiste lading brand, brandwonden en explosiegevaar veroorzaken.
Het niet opvolgen van deze instructies kan oververhitting of brand veroorzaken.

1. Houd de batterij buiten het bereik van kinderen.
2. De batterij moet worden opgeladen bij een omgevingstemperatuur tussen 5 en 40°C (ideaal rond 20°C) . Laat de batterij na het opladen 15 minuten afkoelen voor gebruik.
3. De acculader bewaakt de temperatuur en het voltage van de accu tijdens het opladen. Laat accu's NIET gedurende langere perioden opgeladen staan en bewaar accu's NOOIT terwijl ze opgeladen zijn. Zorg ervoor dat de acculader na gebruik is losgekoppeld van het lichtnet.
4. Bewaar accu's op kamertemperatuur als ze niet worden gebruikt. Bewaar het apparaat en de accupatroon niet op plaatsen waar de temperatuur 40°C kan bereiken of overschrijden (idealiter rond 20°C) .
5. Zorg ervoor dat de batterijcontacten niet per ongeluk kortgesloten kunnen worden tijdens het opbergen. Houd batterijen schoon; vreemde voorwerpen of vuil kunnen kortsluiting veroorzaken. Houd ze uit de buurt van andere metalen voorwerpen, zoals paperclips, munten, sleutels, spijkers en schroeven.
6. Sla lithium-ionbatterijen NIET langdurig in ontladen toestand op, aangezien dit de lithium-ioncellen kan beschadigen. Bewaar accu's voor langdurige opslag in een hoog opgeladen toestand, losgekoppeld van het elektrische apparaat.
7. Accu's kunnen na verloop van tijd defect raken, afzonderlijke cellen in de accu kunnen defect raken en er kan kortsluiting ontstaan in de accu. De acculader laadt defecte accu's niet op. Gebruik indien mogelijk een andere accu om te controleren of de acculader goed werkt en koop een vervangende accu als blijkt dat de accu defect is.
8. NIET openen, uit elkaar halen, verpletteren, verhitten of verbranden. Niet in vuur of iets dergelijks werpen.

Veiligheid acculader

WAARSCHUWING

Deze lader kan alleen worden gebruikt voor het opladen van accu's met het TOLSEN MP20V-symbool. Als de lader wordt gebruikt om
andere soorten batterijen bestaat er explosiegevaar. Probeer GEEN niet-oplaadbare batterijen op te laden.
1. Dit is een klasse 2 voeding. Hij is alleen geschikt voor gebruik binnenshuis.
2. Voor gebruik moeten de technische gegevens van de ingang en uitgang gecontroleerd worden om een correct gebruik te garanderen.
3. Gebruik de batterijlader niet als de polariteit van de uitgang niet overeenkomt met de polariteit van de belasting.
4. Probeer de acculader niet te gebruiken met andere accu's dan de meegeleverde. Houd de acculader schoon; vreemde voorwerpen of vuil kunnen kortsluiting veroorzaken of luchtopeningen blokkeren. Het niet opvolgen van deze instructies kan oververhitting of brand veroorzaken.
5. Als het netsnoer beschadigd is, moet het worden vervangen door de fabrikant, diens serviceagent of vergelijkbaar gekwalificeerde personen om gevaar te voorkomen.

Bewaar deze instructies

WAARSCHUWING

Laat comfort of vertrouwdheid met het product (verkregen door herhaaldelijk gebruik) NIET in de plaats komen van strikte naleving van
aan de veiligheidsregels voor het betreffende product. VERKEERD GEBRUIK of het niet opvolgen van de veiligheidsregels in deze
handleiding kan ernstig persoonlijk letsel veroorzaken.

Opmerking: Symbologie

CE	CE-conformiteit
	Lees voor gebruik de gebruiksaanwijzing
	Draag gehoorbescherming tijdens het gebruik van het gereedschap Draag handbescherming
	Gebruik altijd ademhalingsapparatuur bij het bewerken van materialen die stof genereren. Draag gehoorbescherming.
LWA 107dB	Geluidvermogen LWA gegevens in dB .
Max 45°C	Bedrijfstemperatuur omgeving
	Batterij niet verbranden
	Niet blootstellen aan water
	Houd uw handen uit de buurt van draaiende onderdelen.
	Houd omstanders uit de buurt.
	Stel het product niet bloot aan regen of vochtige omstandigheden.
	Afgedankte elektrische producten mogen niet met het huisvuil worden weggegooid. Recycle waar voorzieningen aanwezig zijn. Neem contact op met uw gemeente of winkelier voor advies over recycling.
Li-ion	Batterijen en oplaadbare batterijen zijn geen huishoudelijk afval! Als consument bent u wettelijk verplicht om alle batterijen en accu's, of ze nu schadelijke stoffen bevatten of niet *, in te leveren bij een inzamelpunt in uw gemeente / buurt of in de handel, zodat ze op een milieuvriendelijke manier kunnen worden verwijderd.
Li-ion	De batterij is recyclebaar en mag niet met het huisvuil worden weggegooid. Recycle waar voorzieningen aanwezig zijn. Neem contact op met uw gemeente of winkelier voor advies over recycling.
	Veiligheidswaarschuwing
TxA	Als de stroom van de lader hoger is dan “x ing de stroomtoevoer onderbreken.

SPECIFICATIES

Nominale spanning	40VDC (2x20V)
Onbelaste snelheid	17500/22500 min-1
Max. uitgangsvermogen	800W
Luchtsnelheid	Hoog 59m/s(132mph); Laag 47m/s(105mph)
Luchtvolume	Hoog 453cfm (12,8m3/min); laag 360cfm (10,2m3/min)
Netto gewicht	2,5kg (5,5lbs)

CE
RoHS

FUNCTIES

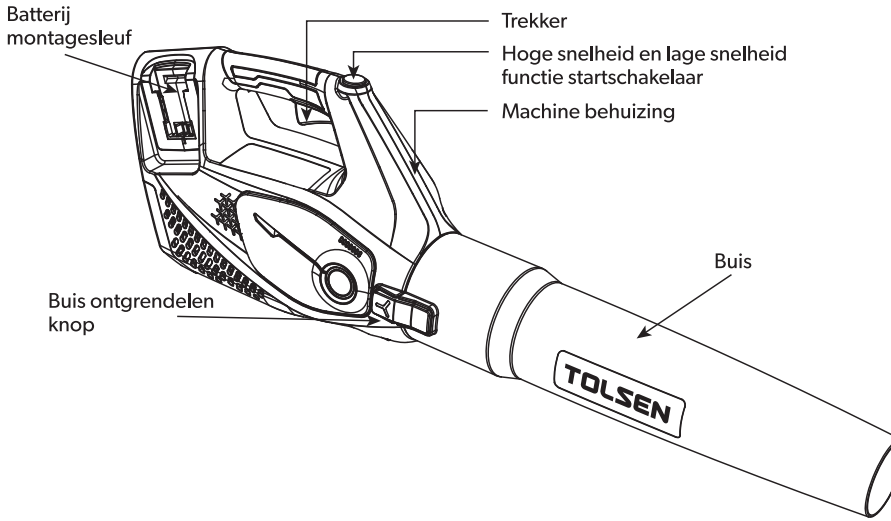

INSTALLATIE

Machine uitpakken

⚠ **WAARSCHUWING: Zorg ervoor dat u het apparaat op de juiste manier in elkaar zet voordat u het gebruikt.**

- **Gebruik het apparaat niet als de onderdelen beschadigd zijn.**
- **Gebruik het apparaat niet als u niet alle onderdelen hebt.**
- **Neem contact op met het servicecentrum als de onderdelen beschadigd zijn of ontbreken.**

1. Open de verpakking.
2. Lees de documentatie in de doos.
3. Haal alle ongemonteerde onderdelen uit de doos.
4. Haal het apparaat uit de doos.
5. Gooi de doos en verpakking weg in overeenstemming met de plaatselijke voorschriften.

Installeer de blaasbuis

1. Beweeg de slang totdat de knop voor het losmaken van de slang in de gleuf vastklikt.
2. Om de buis te verwijderen, moet u de knop voor het losmaken van de buis ingedrukt houden en vervolgens de buis naar buiten trekken.

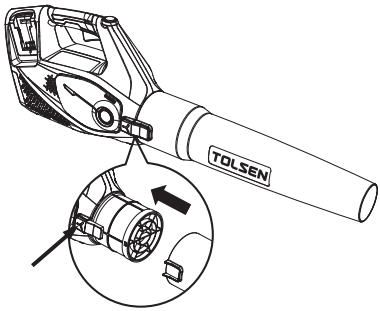

De batterij installeren

1. Breng de liftribben op de batterij op atterijcompartiment.
2. Duw de batterij in het batterijcompartiment totdat de batterij vastklikt.
3. Als u een klik hoort, is de batterij geplaatst.

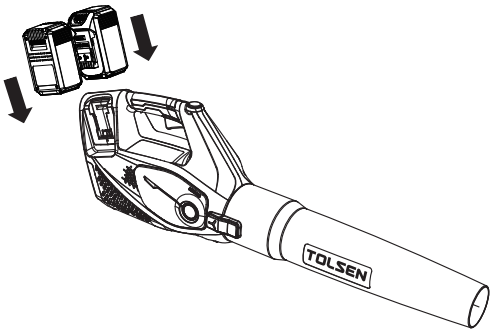

OPERATIE

⚠ **WAARSCHUWING: Zorg ervoor dat de blaasbuis op zijn plaats zit voordat u het apparaat in gebruik neemt.**

Machine starten

1. Druk op de transparante lampenkap (1), de machine wordt geactiveerd en het groene lampje gaat branden.
2. Druk op de schakeltrekker van component (2) en de machine gaat op lage snelheid werken (groen licht).
3. Druk nogmaals op onderdeel (1) van het transparante lampkapje om over te schakelen naar de werkstand voor hoge snelheid (rood licht).

OPMERKING:

a. Tijdens de werking van het product, telkens wanneer de knop (component 1) wordt aangeraakt, zal het product een omschakeling ondergaan tussen hoge snelheid en lage snelheid.

b. Uitschakeltijd binnen 60 seconden om opnieuw op te starten, handhaaft de laatste werksnelheid;Wanneer de uitschakeltijd meer dan 60 seconden is en de machine opnieuw wordt opgestart, keert de machine automatisch terug naar de oorspronkelijke staat.

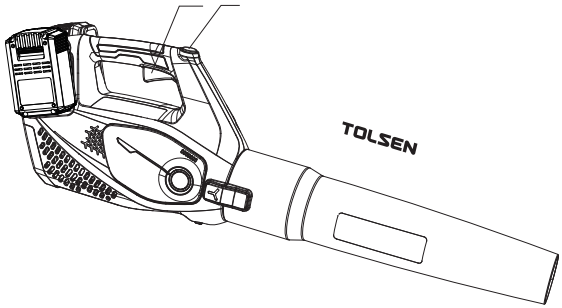

Stop de machine

Laat de trekker (component 2) los om de machine te stoppen.

Bedieningstips

Blaas rond de buitenste rand van het ongewenste materiaal om te voorkomen dat het ongewenste materiaal zich verspreidt.

- Gebruik harken en bezems om het ongewenste materiaal op te ruimen voordat u blaast.
- Maak de oppervlakken nat voordat u het ongewenste materiaal opruimt in stoffige omstandigheden.
- Kijk uit voor kinderen, huisdieren, open ramen en schoongemaakte auto's tijdens het gebruik.
- Gooi het ongewenste materiaal weg als u klaar bent met werken.

ONDERHOUD

WAARSCHUWING: Laat remvloeistoffen, benzine en materialen op petroleumbasis niet in aanraking komen met de plastic onderdelen.
Chemicali n en het plastic onbruikbaar maken.

WAARSCHUWING: Gebruik geen sterke oplosmiddelen of reinigingsmiddelen op de plastic behuizing of onderdelen.

LET OP: Verwijder de accu uit de machine voordat u onderhoud uitvoert.

DE MACHINE REINIGEN

LET OP:
De machine moet droog zijn. Vochtigheid kan risico's op elektrische schokken veroorzaken.

- **Verwijder ongewenst materiaal uit het ventilatierooster met een stofzuiger.**
- **Spuit niet op het ventilatierooster en plaats het ventilatierooster niet in oplosmiddelen.**
- **Reinig de behuizing en de plastic onderdelen met een vochtige en zachte doek.**

TRANSPORT EN OPSLAG

WAARSCHUWING: Verwijder de accu uit de machine voor transport en opslag.

DE MACHINE OPBERGEN
- **Reinig het apparaat voordat u het opbergt.**
- **Zorg ervoor dat de motor niet heet is wanneer u het apparaat opbergt.**
- **Zorg ervoor dat er geen losse of beschadigde onderdelen in het apparaat zitten. Voer indien nodig de volgende stappen uit/**

instructies:
- **Vervang de beschadigde onderdelen.**
- **Draai de bouten vast.**
- **Neem contact op met een erkend servicecentrum.**
- **Berg het apparaat op in een droge ruimte.**

Zorg ervoor dat kinderen niet in de buurt van het apparaat kunnen komen.

TROUBLESHOOTING

probleem	mogelijke oorzaken	waarschijnlijke oplossingen
Gereedschap start niet.	1. Accu niet goed aangesloten. 2. Accu niet goed opgeladen. 3. Accu versleten. 4. Interne schade of slijtage. 5. Contactchips van schakelaar of accu vervormd. 6. Accu is niet geschikt voor TOLSEN MP20V lithium-ion power platform systeem. 7. Overbelasting. 8. PCB beschadigd. 9. Motorschade.	1. Verwijder de accu, controleer of er geen obstructies zijn, reinig de contactpunten van de accu op het apparaat, plaats de accu terug volgens zijn vorm (hij mag maar op g tot de accu vastklikt. 2. Controleer of de oplader is aangesloten en goed werkt. Geef de accu voldoende tijd om goed op te laden. 3. Gooi de oude accu weg of recycle deze. Vervang de accu. 4. Laat het apparaat onderhouden door een technicus. 5. Vervang schakelaar of accu 6. Vervang de batterij van de TOLSEN MP20V 7. Stop het gebruik en start de machine opnieuw na afkoeling. 8. Vervang een beschadigde printplaat. 9. Vervang beschadigde motor.
Gereedschap werkt langzaam.	1. Batterij is versleten. 2. Batterij bijna leeg 3. Verstopte ventilatieopeningen in motorbehuizing.	1. Gooi de oude accu weg of recycle deze. Vervang de accu. 2. Laad een volledig opgeladen batterij op of vervang deze. 3. Maak de geblokkeerde ventilatieopeningen van de motorbehuizing schoon
Overmatig lawaai of geratel.	Interne schade of slijtage (tandwiel of lagers, bijvoorbeeld)	Laat technicus gereedschap onderhouden.

ONDERDELENLIJST

Nee.	Beschrijving	Nee.	Beschrijving
1	sierring	17	linker behuizingsdeksel
2	rechter decoratiedeksel	18	lampenkap
3	blaasbuisknop	19	doorzichtigheidsbeschermkap
4	veer blaaspijpknop	20	tapschroef
5	deksel rechterbehuizing	21	sierring
6	trekker schakelaar	22	linker sierring
7	trekker torsieveer	23	schakelaar
8	tapschroef	24	ventilatorblad
9	aanzuigdeksel	25	schroef
10	tapschroef	26	collectorschoen tandwiel
11	linker deksel voor accu stekkeraansluiting	27	motor
12	stekker in stopcontact	28	gelijkrichter
13	rechter deksel voor accu insteekcontact	29	tapschroef
14	borstelloze regelaar	30	Diffusiecel
15	borgmoer	31	dambord
16	platte ring	32	windpijp

MONTAGE SCHEMA

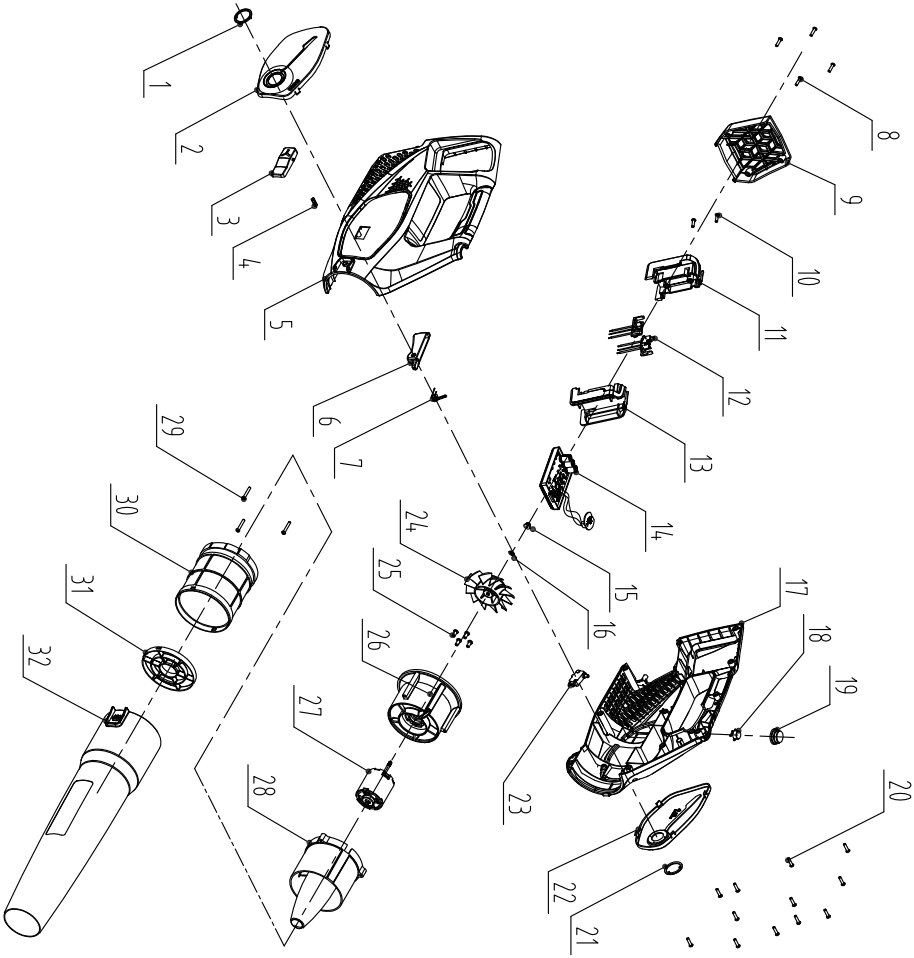

CE VERKLARING VAN OVEREENSTEMMING

WIJ
SUZHOU TOLSEN TOOLS CO, LTD.
198 HUASHAN ROAD, ZHANGJIAGANG,
JIANGSU, CHINA

Verklaren dat het product
87340
LI-ION SNOERLOZE BLAZER

Voldoet aan de essenti
isen van de volgende richtlijnen:
richtlijn 2006/42/EG van de raad

Normen en technische specificaties waarnaar wordt verwezen:
EN50636-2-100:2014
EN60335-1:2012+A11:2014+A13:2017+A1:2019+A142019+A2:2019
EN62233:2008
EN 55014-1:2017
EN 55014-1:2015

Gevolmachtigd ondertekenaar en technisch dossierhouder
Ondertekend voor en namens:
SUZHOU TOLSEN TOOLS CO.,LTD.
198 HUASHAN ROAD, ZHANGJIAGANG,
JIANGSU, CHINA
WANG QING
Group Kwaliteitsdirecteur
op:07/02/2022

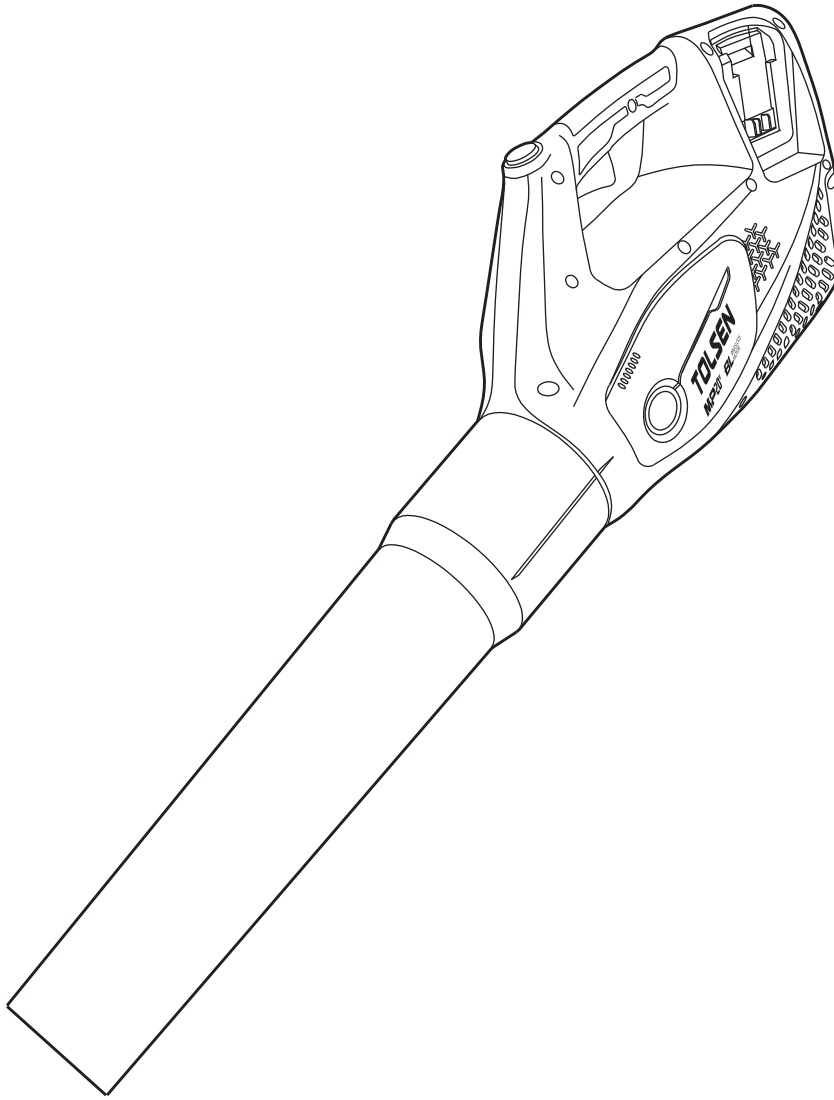

TOLSEN TOOLS

www.tolsen-tools.nl

TOLSEN is een handelsmerk of gedeponeerd handelsmerk van TOLSEN TOOLS. Alle rechten voorbehouden.

22
PAP

GEMAAKT IN CHINA