BRAUN

CitrusQuick 5

Type CJ302BI

Register your product
www.braunhousehold.com/register

CJ 5050
Citrus juicer

DE Bitte lesen Sie die Sicherheitshinweise (separate Broschüre) sorgfältig und vollständig, bevor Sie das Gerät in Betrieb nehmen.

EN Please read safety instructions (separate booklet) carefully and completely before using the appliance.

FR Veuillez lire attentivement l'intégralité des instructions de sécurité (livret séparé) avant d'utiliser l'appareil.

ES Lea completamente las instrucciones de seguridad (manual separado) con atención antes de utilizar el aparato.

PT Leia as instruções de segurança (folheto separado) atentamente e por completo antes de utilizar o aparelho.

IT Si prega di leggere attentamente ed integralmente le istruzioni di sicurezza (libretto separato) prima di utilizzare l'apparecchio.

NL Lees de veiligheidsaanwijzingen (afzonderlijk boekje) aandachtig en volledig voordat u dit product gebruikt.

DK Læs sikkerhedsinstruktionerne (separat hæfte) omhyggeligt og fuldstændigt, før apparatet bruges.

NO Les alle sikkerhetsanvisningene grundig før du tar i bruk apparatet.

SE Läs igenom säkerhetsanvisningarna (separat häfte) noggrant innan du använder apparaten.

FI Lue turvallisuusohjeet (erillinen kirjanen) huolella kokonaan ennen laitteen käyttöä.

PL Przed użyciem urządzenia proszę uważnie przeczytać instrukcje bezpieczeństwa (osobna broszura).

CZ Přečtěte si pečlivě a kompletně bezpečnostní pokyny (samostatná brožura) před použitím přístroje.

SK Kým začnete spotrebič používať, dôkladne si preštudujte bezpečnostné pokyny (samostatná brožúrka).

HU Kérjük, hogy a készülék használata előtt olvassa végig figyelmesen a biztonsági utasításokat (külön füzet).

HR Molimo vas da prije početka korištenja uređaja pažljivo i u cijelosti pročitate sigurnosne upute (posebna knjižica).

SL Pred napravo začnete uporabljati, pozorno in v celoti preberite navodila (ločena knjižica).

TR Cihazı kullanmadan önce lütfen güvenlik talimatlarını dikkatle ve tamamen okuyun (ayrı kitapçık).

RO Vă rugăm să citiţi cu atenţie şi în întregime instrucţiunile de siguranţă (broşură separată) înainte de a utiliza aparatul.

GR Μελετήστε με προσοχή όλες τις οδηγίες ασφαλείας (ξεχωριστό φυλλάδιο) προτού χρησιμοποιήσετε τη συσκευή.

KZ Аспапты қолданардың алдында қауіпсіздік бойынша нұсқауларды (бөлек кітапша) зейін қойып түгелдей оқып шығыңыз.

RU Перед использованием прибора внимательно полностью прочтите инструкции по технике безопасности (отдельная брошюра).

UA Перед використанням пристрою уважно та повністю прочитайте інструкцію з техніки безпеки (окрему брошуру).

AR يُرجى قراءة تعليمات الأمان (كتيب منفصل) بعناية وبشكل كامل قبل استخدام الجهاز.

© Copyright 2022. All rights reserved
De'Longhi Braun Household GmbH
Carl-Ulrich-Straße 4
63263 Neu-Isenburg/Germany

5722670084/10.22 – CJ 5050 INT GCC

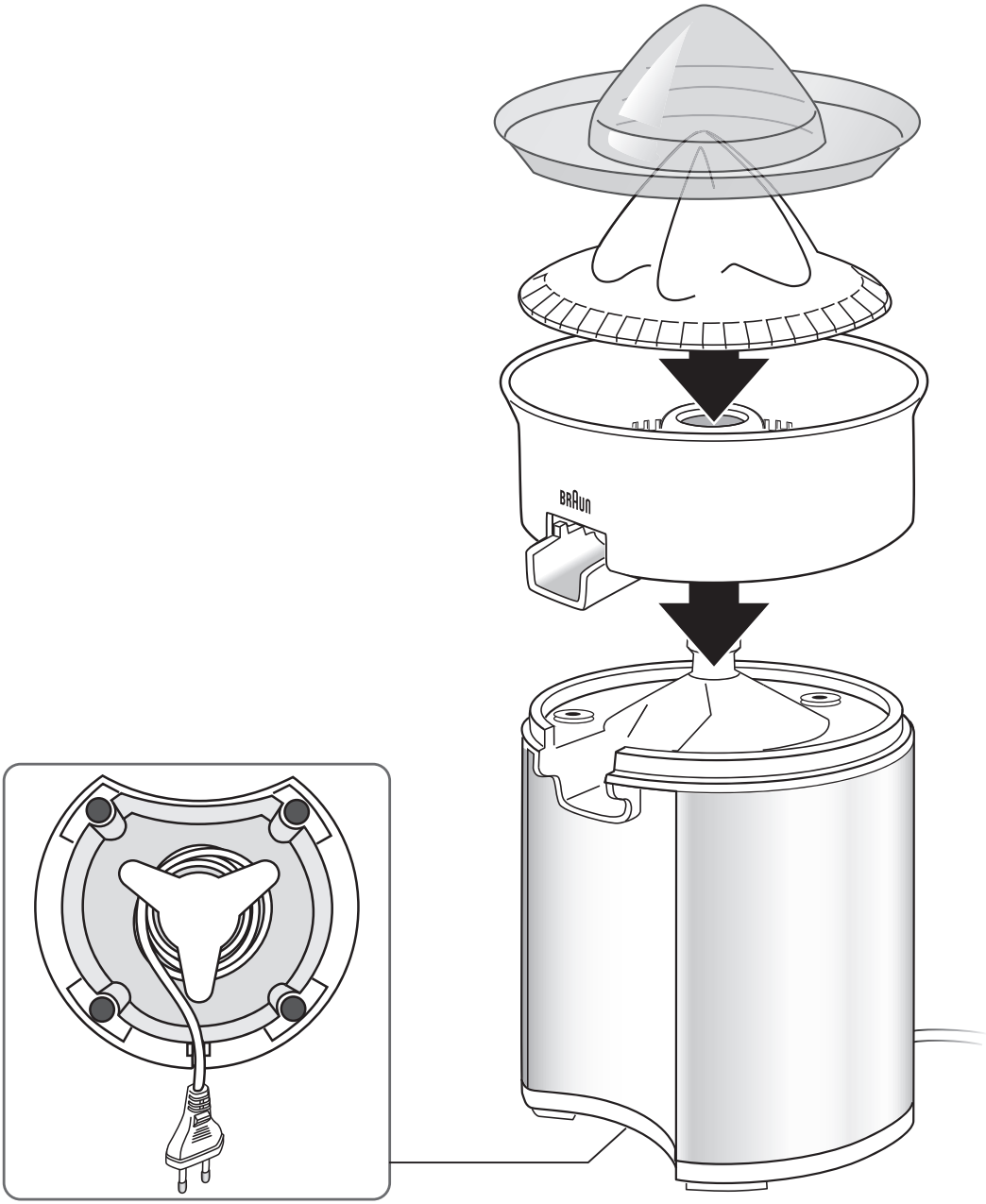
BRAUN

DE Saft pressen / **EN** Extracting juice / **FR** Extraction du jus / **ES** Extraction du jus / **PT** Extrair sumo / **IT** Estrazione del succo / **NL** Sap persen / **DK** Saftpresning / **NO** Presse juice / **SE** Pressa ut juice / **FI** Mehun puristaminen / **PL** Wyciskanie soku / **CZ** Lisování šťávy / **SK** Lisovanie šťavy / **HU** Lényerés / **HR** Cijeđenje soka / **SL** Stiskanje soka / **TR** Sıkma / **RO** Extragerea sucului / **GR** Εξαγωγή χυμού / **KZ** Шырын сығу / **RU** Выжатый сок / **UA** Видавлений сік / **Arab** استخراج العصير

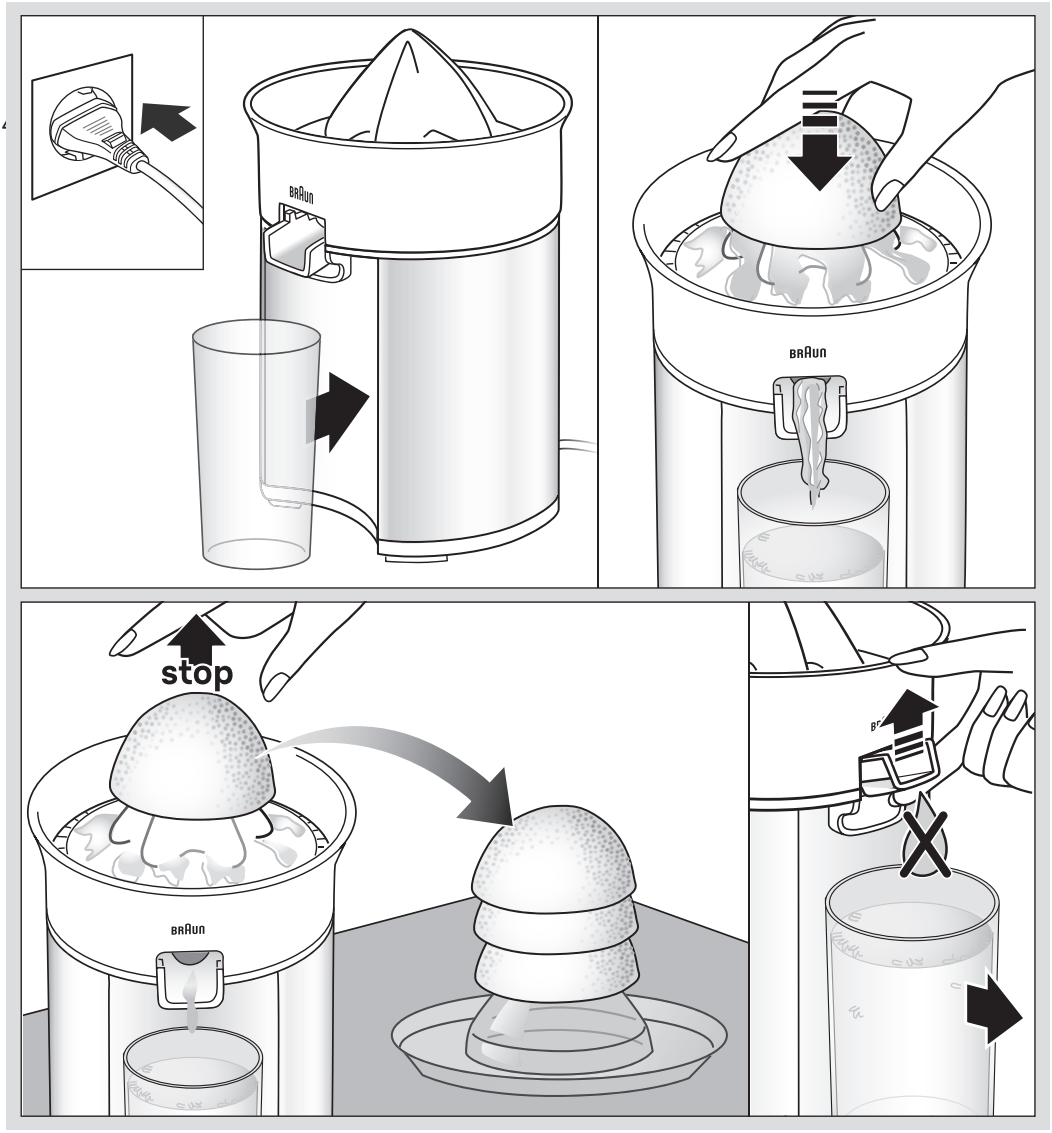

DE Pflege und Reinigung / **EN** Care and Cleaning / **FR** Entretien et nettoyage / **ES** Cuidado y lipieza / **PT** Cuidados e limpeza / **IT** Cura e pulizia / **NL** Verzorging en reiniging / **DK** Pleje og rengøring / **NO** Pleie og rengjøring / **SE** Vård och rengöring / **FI** Hoito ja puhdistus / **PL** Konserwacja i czyszczenie / **CZ** Péče a čištění / **SK** Starostlivosť a čistenie / **HU** Rendbentartás és tisztítás / **HR** Održavanje i čišćenje / **SL** Vzdrževanje in čiščenje / **TR** Bakım ve Temizleme / **RO** Îngrijire şi curăţare / **GR** Opovτίda και Kalapioμo / **KZ** Күту және тазалау / **RU** Уход и очистка / **UA** Догляд та чищення / **Arab** العناية والتنظيف

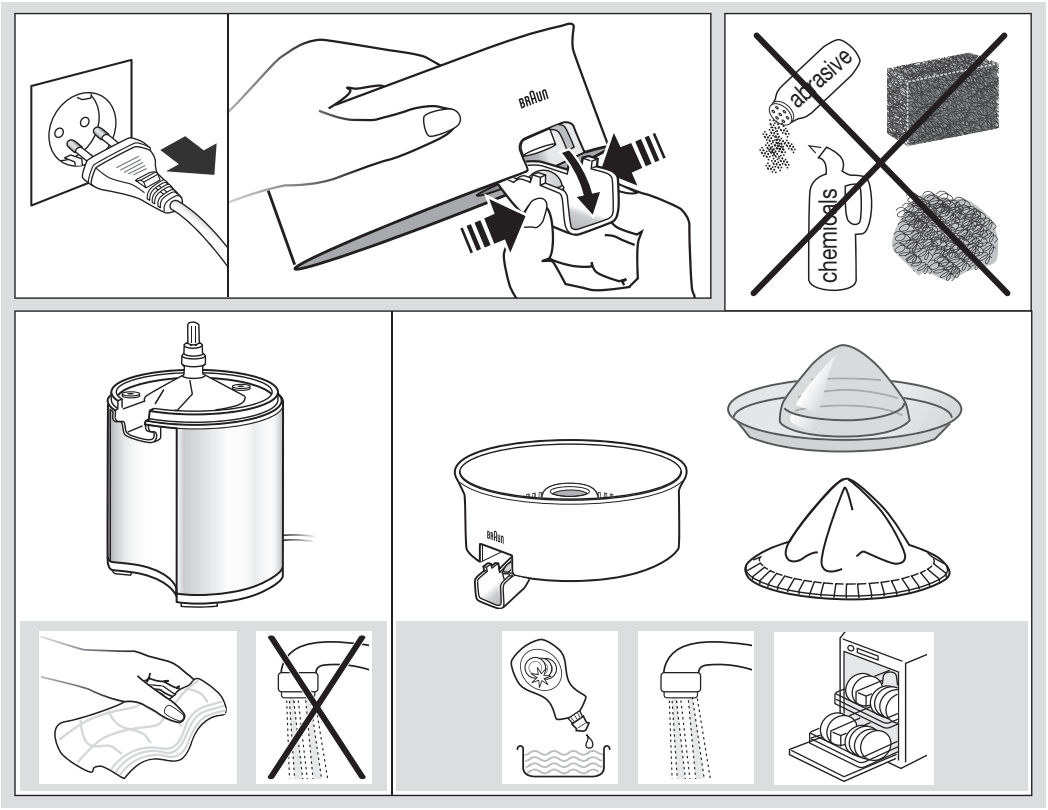

Қазақ

EAC

Үлгі	CJ 5050
Кернеу	220 - 240 В
Герц	50-60 Гц
Ватт	60 Вт
Сақтау шарттары:	температура: +5 °C және +45 °C Ылғалдылық: < 80%

Қытайда жасалған
Делонги Браун Хаусхолд ГмбХ
Германия Заңды өндіруші:
Делонги Браун Хаусхолд ГмбХ
Карл-Улрих-Штрассе ң
63263 Ной-Изенбург

Бұйымды іске пайдалану нұсқаулығына сәйкес өз мақсатында пайдалану керек. Бұйымның қызмет мерзімі тұтынушыға сатылған күннен бастап 2 жылды құрайды.

Импортер:
«Делонги» ААҚ, Ресей, 127055,
Москва қаласы, Сущёвская көшесі,
27/3-үй (27-үй, 3-құрылым)
Тел. +7 (495) 781-26-76

Сақталу мерзімі: Шектелмеген

Арылу жағдайлары: Қоршаған ортаны қорғау талаптарына сәйкес

Тасымалдау жағдайлары: Тасымалдау кезінде құлатып алуға немесе шамадан тыс шайқалтуға болмайды.

Сату жағдайлары: Сату жағдайларын өндіруші көрсетпеген, бірақ олар жергілікті, мемлекеттік және халықаралық ережелер мен стандарттарға сай болуға тиіс

Өндіруші зауыт:

De'Longhi Braun Household GmbH, Carl-Ulrich-Strasse 4, 63263 Neu Isenburg, Germany

Русский

EAC

Модель	CJ 5050
Напряжение	220 – 240 В
Частота колебаний	50-60 Гц
Мощность	60 Вт
Условия хранения:	Температуре: +5ºC до +45°C влажности: < 80%

Изготовлено в Китае для
Де'Лонги Браун Хаусхолд ГмбХ Германия
De'Longhi Braun Household GmbH
Carl-Ulrich-Straße 4
63263 Neu-Isenburg/Germany

Изделие использовать по назначению в соответствии с руководством по эксплуатации. Срок службы изделия составляет 2 года с даты продажи потребителю.

Импортер и ответственный за претензии потребителей: ООО «Делонги», Россия, 127055, Москва, ул. Сущевская, д. 27, стр. 3.
Тел. +7 (495) 781-26-76

Срок хранения: Не ограничен

Условия утилизации: Утилизировать в соответствии с экологическими требованиями

Условия транспортировки: Во время транспортировки, не бросать и не подвергать излишней вибрации.

Условия реализации: Правила реализации товара не установлены изготовителем, но должны соответствовать региональным, национальным и международным нормам и стандартам.

Производитель:

De'Longhi Braun Household GmbH, Carl-Ulrich-Strasse 4, 63263 Neu Isenburg, Germany

Ақаулықты түзету

Ақаулық	Себебі	Шешімі
Шырынсыққыш жұмыс істемей тұр.	Қуат жоқ	Құрылғының токқа қосылғанын тексеріңіз. Үйдегі сақтандырғышты/ қысқа тұйықтағышты тексеріңіз. Егер олардың ешқайсысы ақаулы болмаса, Braun сервис орталығына хабарласыңыз.

Устранение неисправностей

Проблема	Причина	Решение
Соковыжималка не работает.	Нет подачи питания.	Проверьте, подключен ли прибор к сети питания. Проконтролируйте домашние электрические предохранители и автоматы защиты. Если все вышеперечисленное в порядке, обратитесь в сервисный центр Braun.