Qlima

GH-741RM

(DE) DIESES PRODUKT EIGNET SICH NICHT ALS HAUPTHEIZGERÄT.
(ES) ESTE PRODUCTO NO ES ADECUADO PARA CALEFACCIÓN PRIMARIA.
(FR) CE PRODUIT NE PEUT PAS ÊTRE UTILISÉ COMME CHAUFFAGE PRINCIPAL.
(GB) THIS PRODUCT IS NOT SUITABLE FOR PRIMARY HEATING PURPOSES.
(I) IL PRESENTE PRODOTTO NON È ADATTO A FUNZIONI DI RISCALDAMENTO PRIMARIO.
(NL) DIT PRODUCT IS NIET GESCHIKT VOOR GEBRUIK ALS PRIMAIRE VERWARMING.
(P) ESTE PRODUTO NÃO É ADEQUADO PARA FINS DE AQUECIMENTO PRINCIPAL
(SLO) DENNA PRODUKT LÄMPAR SIG INTE FÖR PRIMÄR UPPVÄRMNING.

1 AUFSTELLEN / MONTAJE — MISE EN PLACE / INSTALLATION — INSTALLAZIONE / INBEDRIJFSTELLEN — INSTALAÇÃO / POSTAVITEV — MONTAJ

1.1

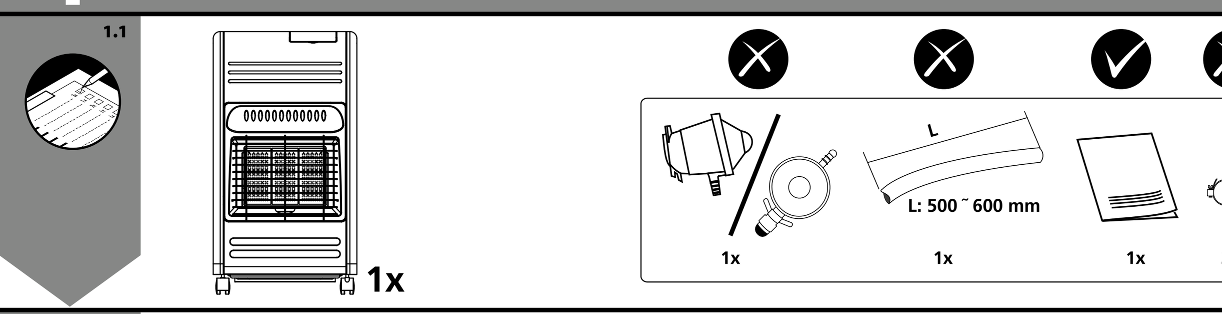

1.2

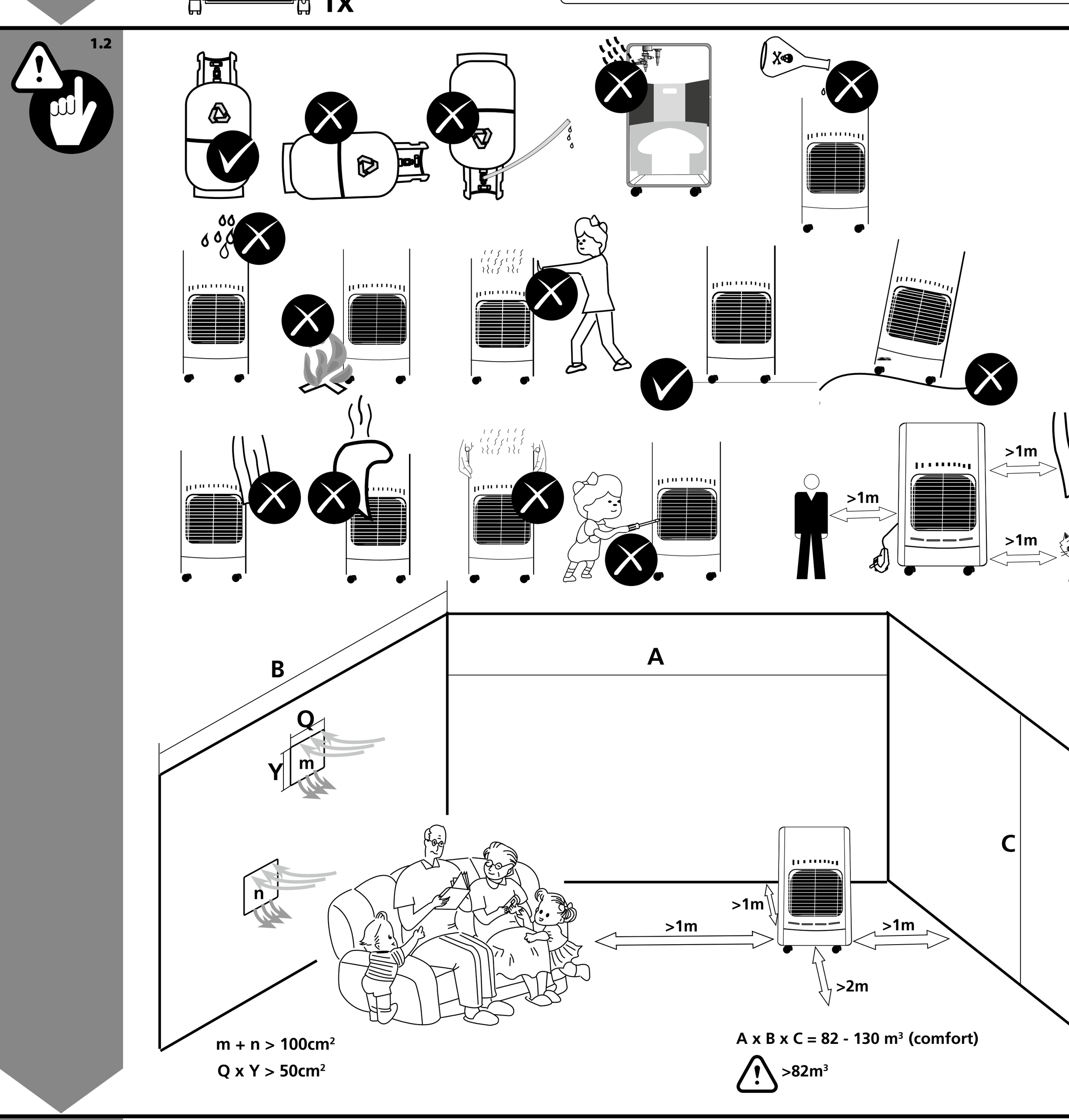

1.3

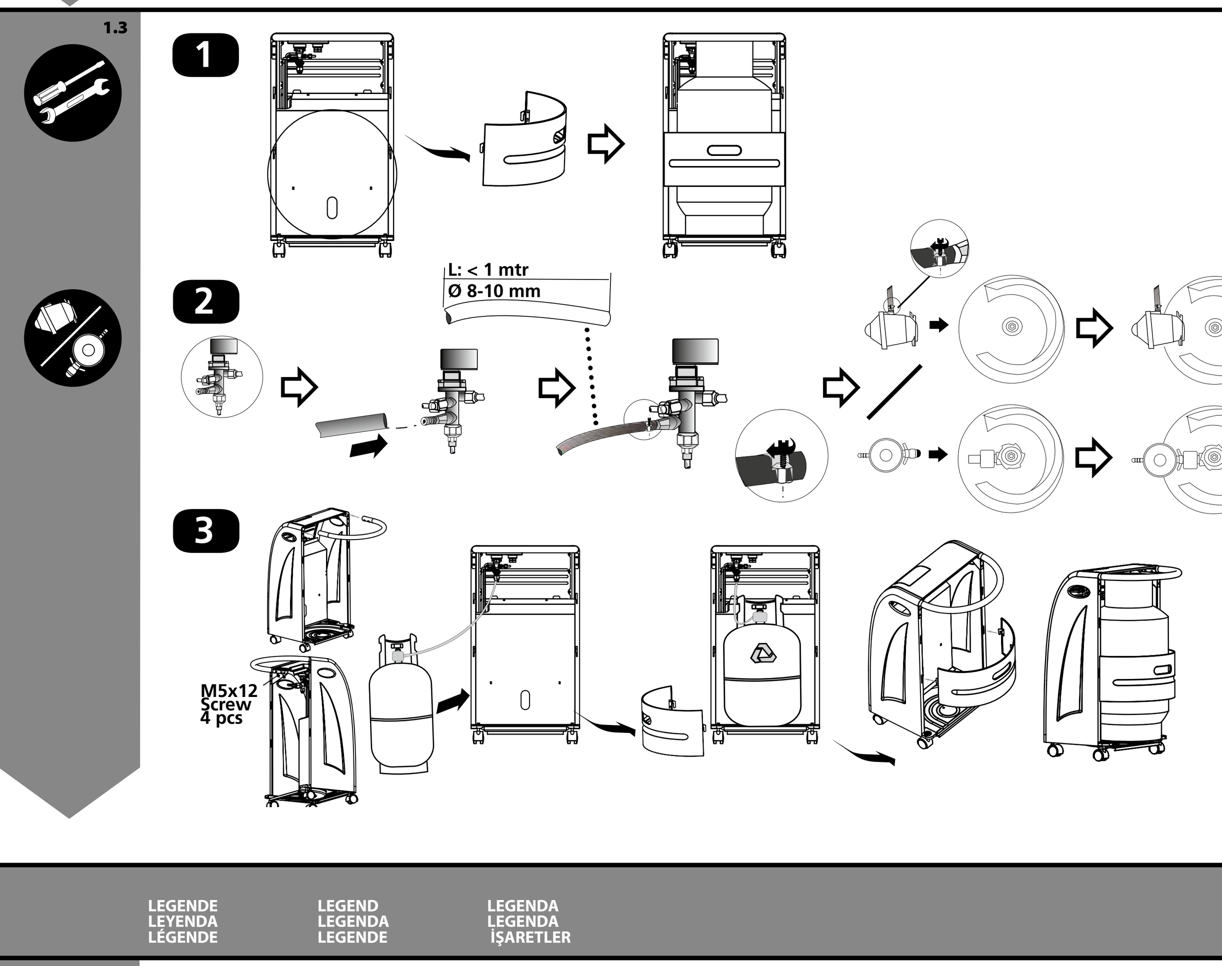

2 BEDIENUNG / MANEJO — COMMANDE / OPERATION — FUNZIONAMENTO / BEDIENING — COMANDO / UPRAVLJANJE — KULLANMA

2.1

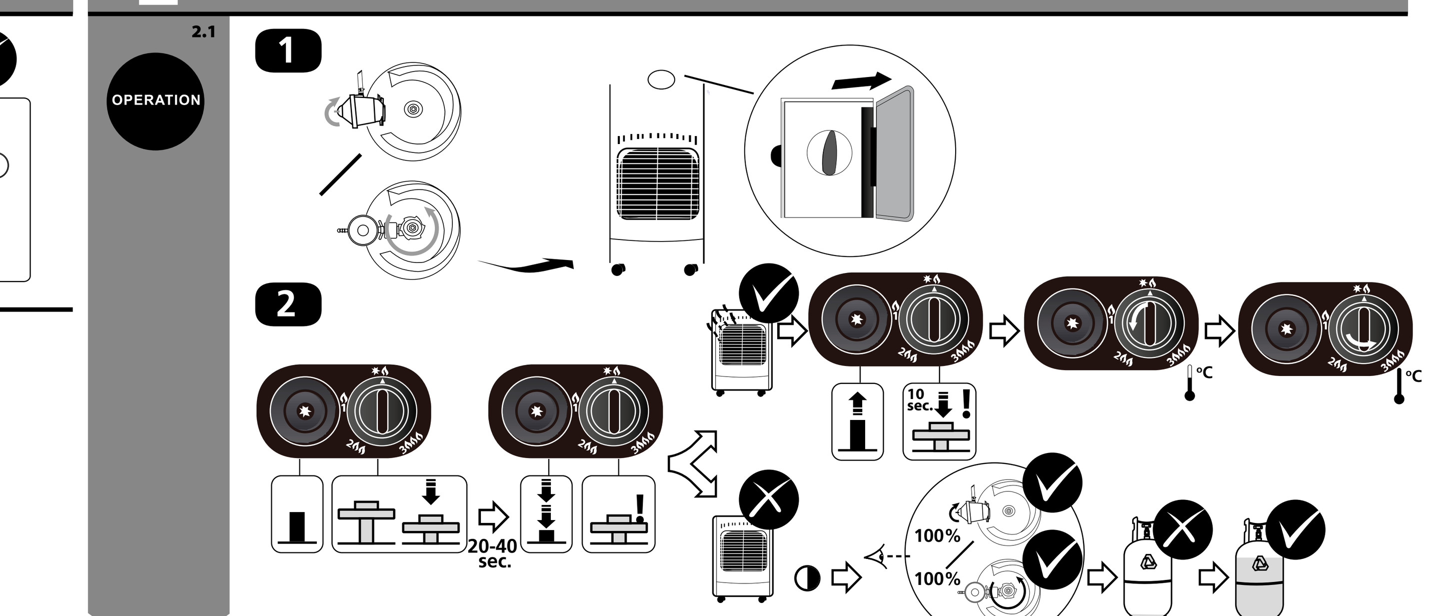

2.2

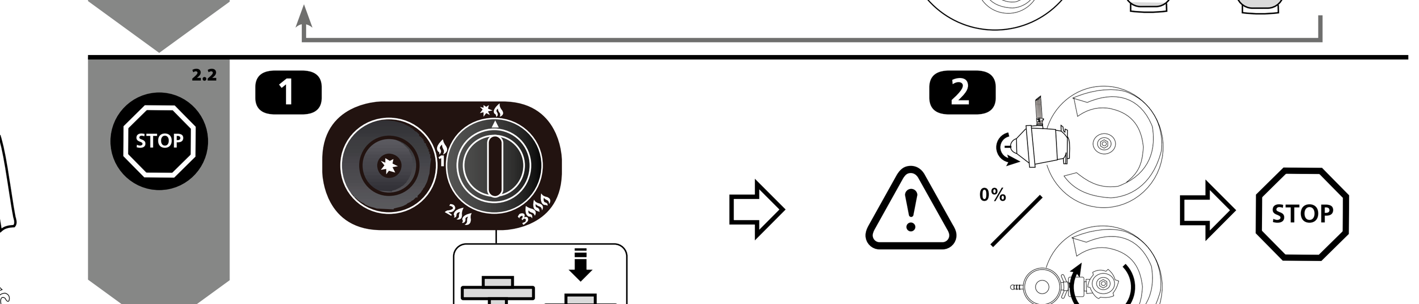

3 WARTUNG / MANTENIMIENTO — ENTRETIEN / MAINTENANCE — MANUTENZIONE / ONDERHOUD — MANUTENÇÃO / VZDRŽEVANJE — BAKIM

3.1

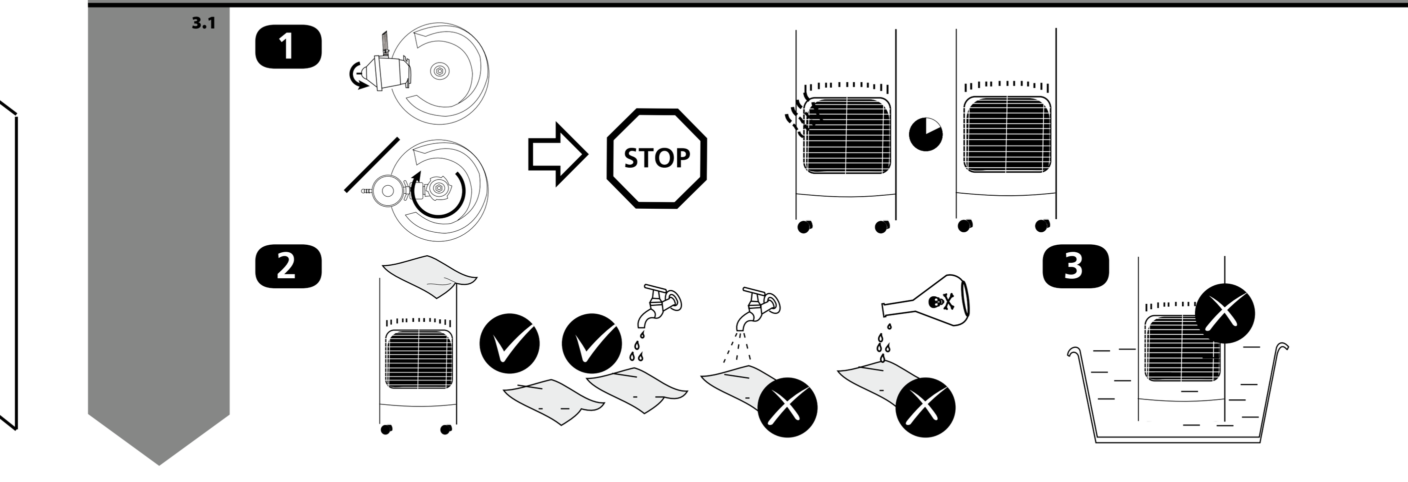

4 STÖRUNGEN / AVERÍAS — PANNES / TROUBLE SHOOTING — INDIVIDUAZIONE / STORINGEN — FALHAS / ODPRAVLJANJE TEŽAV — PROBLEM GIDERME

4.1

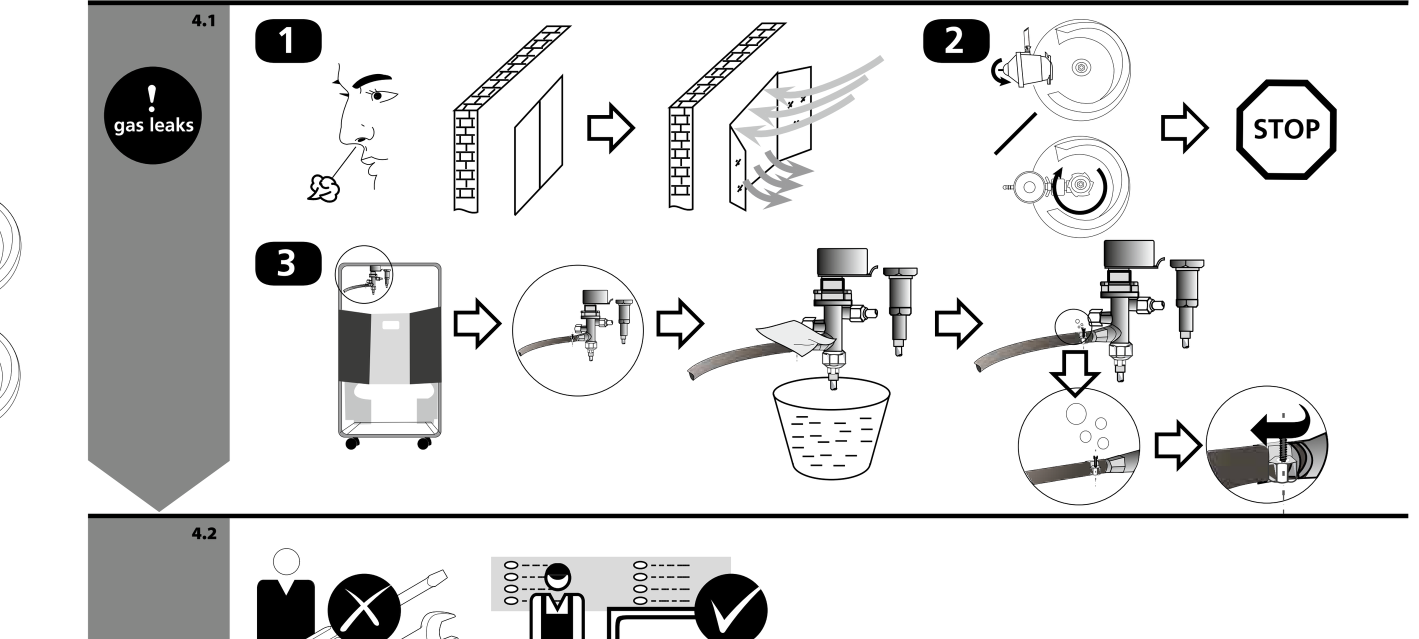

4.2

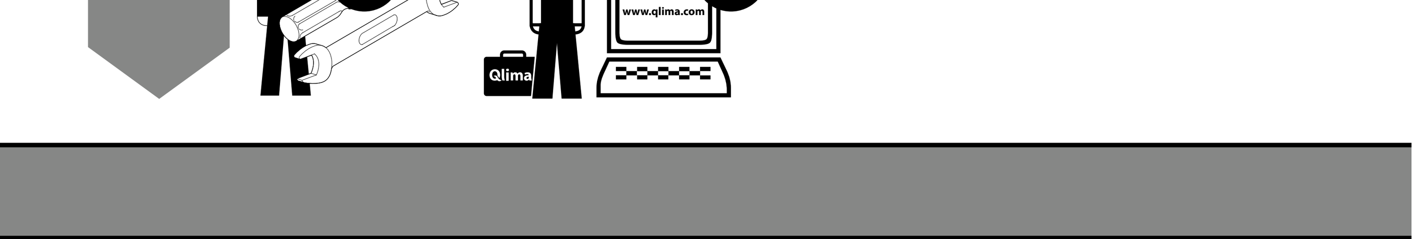

LEGENDE / LEYENDA / LÉGENDE — LEGEND / LEGENDA / LEGENDE — LEGENDA / LEGENDA / İŞARETLER

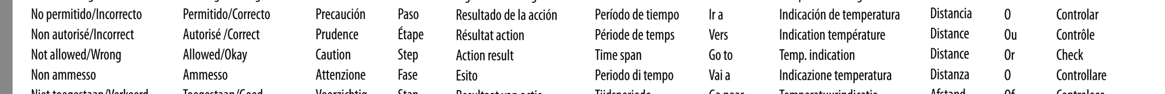

Nicht zulässig / Falsch	Zulässig / Richtig	Vorsicht	Schritt	Ergebnis der Tätigkeit	Zeitraum	Gehe zu	Temperaturanzeige	Abstand	Oder	Kontrollieren Sie
No permitido/Incorrecto	Permitido/Correcto	Precaución	Paso	Resultado de la acción	Período de tiempo	Ir a	Indicación de temperatura	Distancia	0	Controlar
Non autorisé/Incorrect	Autorisé /Correct	Prudence	Étape	Résultat action	Période de temps	Vers	Indication température	Distance	Ou	Contrôle
Not allowed/Wrong	Allowed/Okay	Caution	Step	Action result	Time span	Go to	Temp. indication	Distance	Or	Check
Non ammesso	Ammesso	Attenzione	Fase	Esito	Periodo di tempo	Vai a	Indicazione temperatura	Distanza	0	Controllare
Niet toegestaan/Verkeerd	Toegestaan/Goed	Voorzichtig	Stap	Resultaat van actie	Tijdsperiode	Ga naar	Temperatuurindicatie	Afstand	Of	Controleer
Não permitido/incorreto	Permitido/correto	Precaução	Passo	Resultado da ação	Período de tempo	Ir à	Indicação de temperatura	Distância	Ou	Confira
Ni dovoljen /Napačno	Dovoljeno/ Pravilno	Pozor	Korak	Rezultat dejanja	Časovni razpon	Pojdi na	Prikaz temperature	Razdalja	Ali	Preveriti
Yasak/Yanlış	Yasak değil/Doğru	Dikkat	Adım	Sonuç	Süre	Git	Sıcaklık işareti	Mesafe	Ya da	Denetlemek

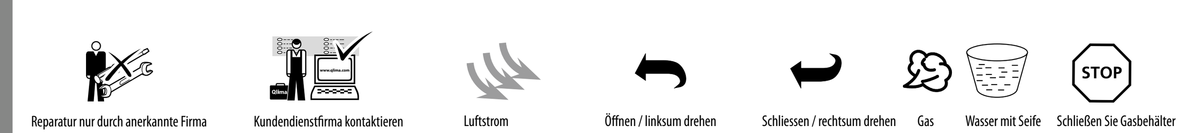

Reparatur nur durch anerkannte Firma	Kundendienstfirma kontaktieren	Luftstrom	Öffnen / linksum drehen	Schliessen / rechtsum drehen	Gas	Wasser mit Seife	Schließen Sie Gasbehälter
Reparación profesional exclusivamente	Contactar departamento de servicio	Caudal aire	Abrir / girar a la izquierda	Cerrar / girar a la derecha	Gas	Agua con jabón	Cierra la bombona de gas
Réparation exclusivement par agent agréé	Contacter entreprise de service	Déplacement d'air	Ouvrir / tourner à gauche	Ouvrir / tourner à droite	Gaz	Eau de savon	Fermez le robinet de gaz
Professional repair only	Contact service department	Air flow	Open / turn left	Close / turn right	Gas	Soapy water	Close the gas container
Riparazione solo da ditta qualificata	Contattare l'assistenza	Flusso aria	Apertura / girare verso sinistra	Chiusura / girare verso destrea	Gas	Acqua e sapone	Chiudere la bombola del gas
Reparatie uitsluitend door erkend bedrijf	Contacteer servicebedrijf	Luchtstroom	Openen / linksom draaien	Sluiten / rechtsom draaien	Gas	Water met zeep	Sluit de gas container
Reparação profissional somente	Contatar departamento do serviço	Caudal de ar	Abrir/ virar à esquerda	Fechar / virar à direita	Gás	Água con jabón	Fecha o botijão de gás
Popravilo naj izvede usposobljen serviser	Pokličite servis	Pretok zraka	Odpreti / zavrtite v levo	Zapreti / zavrtite v desno	Plin	Milnica	Zaprite plinsko bombo
Sadece profesyonel tamir	Servis ile görüşün	Hava akışı	Açın/sola çevirin	Kapatın/sağa çevirin	Gaz	Sabunlu Su	Yakıt tankını kapatın

DE	Modell	Gewicht	Raumkapazität min	Raumkapazität Komfort	Max. Gasbehälter	Sicherheitssystem	Kippsicherung
E	Tipo	Peso	Superficie del recinto min	Superficie del recinto comfort	Contendor gas máx.	Sistema de seguridad	Seguridad antivuelco
F	Model	Poids	Huoneen koko min	Surface pièce comfort	Réservoir à gaz max.	Sistème de sûreté	Dispositif anti-renversement
GB	Model	Weight	Room size min	Room size comfort	Max gas container	Safety system	Tip over safety switch
IT	Modello	Peso netto	Ideale per ambienti fino a min	Ideale per ambienti fino a	Gasbombola max.	Sistema di sicurezza	Dispositivo di sicurezza antiribaltamento
NL	Type	Gewicht	Geschikt voor min	Comfortabel voor	Max. gascontainer	Veiligheidssysteem	Omvalbeveiliging
PT	Modelo	Peso	Superfície do recinto min	Superfície do recinto comfort	Botijão de gás máx	Sistema de seguridade	Seguridade antivirada
SLO	Model	Teža	Za prostor min	Za prostor	Največja plinska bomb	Varnostni sistem	Varovalo v primeru prevrnitve
TR	Model	Agirlik	Oda boyu min	Oda boyu konfor	Maksimum gaz haznesi	Emniyet sistemi	Düşmeyi önleyen emniyet sistemi
	GH741RM	5,8 kg	82 m³	130 m³	5 kg	ODS	✓

(D) Benötigen Sie weitere Informationen oder treten Probleme auf, besuchen Sie bitte unsere Website www.qlima.com, oder setzen Sie sich mit unserem Kundendienst in Verbindung (Telefonnummer auf www.qlima.com).
(ES) Si necesita información o si tiene algún problema, visite nuestra página Web www.qlima.com, o póngase en contacto con el servicio cliente (hallará el número de teléfono en www.qlima.com).
(F) Si vous souhaitez obtenir des informations supplémentaires ou si vous rencontrez un problème, rendez-vous sur notre site Web (www.qlima.com) ou contactez le notre service client (vous trouverez l'adresse et numéro de téléphone sur www.qlima.com).
(GB) If you need information or if you have a problem, please visit the our website (www.qlima.com) or contact our sales support (you find its phone number on www.qlima.com)
(I) Per informazioni e in caso di problemi, visitate il sito Web www.qlima.com oppure contattate il Centro Assistenza Clienti (per conoscere il numero di telefono, consultate www.qlima.com).
(N) Hvis du trenger informasjon, eller hvis du har et problem med produktet, kan du gå til nettsidene www.qlima.com. Alternativt kan du kontakte med PVG' forbrukertjeneste (telefonnummeret i www.qlima.com).
(NL) Als u informatie nodig hebt of als u een probleem hebt, bezoek dan de onze website (www.qlima.com) of neem contact op met de afdeling sales support (adres en telefoon op www.qlima.com).
(P) Se necessitar de informações ou se tiver problemas, visite o Web site www.qlima.com ou contacte o Centro de Assistência (número de telefone o www.qlima.com)
(SLO) Če želite dodatne informacije, obiščite spletno mesto podjetja na naslovu www.qlima.com ali pokličite na telefonsko (www.qlima.com).
(TR) Daha fazla bilgiye ihtiyaç duyarsanız veya bir sorunla karşılaşırsanız, www.qlima.com adresindeki Qlima Internet sitesini ziyaret edin veya ülkenizde bulunan Qlima müşteri merkeziyle iletişim kurun (telefon numarası: www.qlima.com).

Angegebene Werte sind Richtwerte, Änderungen vorbehalten. — Estos valores son a titulo indicativo, nos reservamos el derecho de hacer modificaciones. — Ces valeurs sont données à titre indicatif, sous réserve de modifications. — To be used as indication, subject to modifications. — I valori riportati sono indicativi, dati soggetti a modifiche. — Le za indikacijo, pridržujemo si pravico do sprememb. — Değişikliklere tabii olup belirtmek üzere kullanılmaktadır. — Indicatief gebruiken, wijzigingen voorbehouden.

(DE) HAFTUNGSAUSSCHLUSS GASHEIZUNGEN
(ES) CLÁUSULAS DE EXENCIÓN DE RESPONSA BILIDAD PARA ESTUFAS DE GAS
(FR) DÉNÉGATION DE RESPONSABILITÉ APPAREILS DE CHAUFFAGE AU GAZ
(GB) DISCLAIMERS GAS HEATERS
(I) LIBERATORIA PER LE STUFE A GAS
(NL) DISCLAIMERS GASKACHELS
(P) ISENÇÃO DE RESPONSABILIDADES RELATIVAMENTE AOS AQUECEDORES A GÁS
(SLO) STAVKI O OMEJITVI ODGOVORNOSTI ZA PLINSKE GRELNIKE

(DE) - HAFTUNGSAUSSCHLUSS GASHEIZUNGEN

Lesen Sie diese Bedienungsanleitung sorgfältig durch, bevor Sie das Gerät benutzen, und bewahren Sie es zum späteren Nachschlagen auf. Installieren Sie dieses Gerät nur, wenn es den lokalen / nationalen Gesetzen, Verordnungen und Normen entspricht. Dieses Produkt ist als Heizung in Wohnhäusern vorgesehen und eignet sich nur für den Einsatz in trockenen Räumen, unter normalen Haushaltsbedingungen, in Wohnräumen, Küchen und Garagen.

Unabhängig vom Modell müssen Sie immer sicherstellen, dass das Heizgerät in einem Raum verwendet wird, der groß genug ist, um eine sichere Nutzung des Heizgeräts ohne zusätzliche Belüftung zu ermöglichen. Wenn der Raum kleiner als erforderlich ist, müssen Sie eine Tür oder ein Fenster immer leicht öffnen (auf eine Öffnung von ca. 2,5 cm achten). Es ist wichtig, dass jeder Raum, in dem das Heizgerät benutzt wird, über eine ausreichende Luftzufuhr und einen effizienten Luftaustritt verfügt (beide Öffnungen müssen einen Mindestquerschnitt von 50 cm2 haben). Es sind keine Änderungen am Sicherheitssystem zulässig, da dies die Garantie dafür ausschließt, dass die Luftsonde ordnungsgemäß funktioniert. Wenden Sie sich im Zweifelsfall an Ihren Händler.

Diese Gasheizung benötigt einen Schlauch und einen Regler. Im Zweifelsfall fragen Sie bei Ihrem Gaslieferanten nach Informationen. Diese Heizung ist in Übereinstimmung mit der Norm EN449: 2002 + A1: 2007 und der geltenden Gasgerätverordnung(EU) 2016/426 (GAR) konstruiert.

WARNUNGEN

- Lesen Sie die Gebrauchsanweisung, bevor Sie das Heizgerät benutzen.
- Verweis auf die geltenden Landesinstallationsvor schriften: Überprüfen Sie Ihre lokalen nationalen Installationsvorschriften. Installieren Sie das Heizgerät nur, wenn es den nationalen Vorschriften, Gesetzen und Normen entspricht;
- Installieren Sie das Heizgerät gemäß den Anweisungen, die im Installationsabschnitt der Gebrauchsanweisung beschrieben sind;
- Diese Heizung wird gemäß den CE-Sicherheitsstandards hergestellt. Dennoch muss wie bei jedem anderen Heizgerät Vorsicht walten gelassen werden.
- Die Heizung soll zusätzliche Wärme liefern. Betrachten Sie es daher nicht als zentrale Heizung;
- Das Heizgerät ist nur für den Einsatz in trockenen, nicht staubigen Umgebungen geeignet.
- Nicht in Freizeitfahrzeugen wie Caravans und Auto-Caravans verwenden.
- Stellen Sie sicher, dass das richtige Gas verwendet wird und dass die Gasbehälter keiner Hitze oder extremen Temperaturschwankungen ausgesetzt sind. Lagern Sie die Gasbehälter immer an einem kühlen, trockenen und dunklen Ort.
- Verwenden Sie immer einen geeigneten und zugelassenen Niederdruckregler. Wenden Sie sich im Zweifelsfall an Ihren Händler vor Ort.
- Verwenden Sie das Heizgerät nur in gut belüfteten Räumen. Auf diese Weise werden die bei der Verbrennung entstehenden Gase durch Frischluft entfernt;
- Verwenden Sie das Heizgerät niemals an Orten, an denen schädliche Gase oder Dämpfe vorhanden sein können (z. B. Abgase oder Farbdämpfe).
- Wenn sich das Heizgerät zu nahe an brennbaren Materialien befindet, riskieren Sie Feuer.
- Aus Sicherheitsgründen ist darauf zu achten, dass sich Kinder oder Tiere wie bei jedem anderen Heizgerät in der Nähe des Heizgerätes aufhalten und dass Kinder immer auf das Vorhandensein eines brennenden Heizgerätes achten;
- Dieses Gerät ist nicht für den Gebrauch durch Personen (einschließlich Kinder) mit eingeschränkten physischen, sensorischen oder geistigen Fähigkeiten oder mangelnden Erfahrungen und Kenntnissen bestimmt, es sei denn, sie wurden von einer für ihre Sicherheit verantwortlichen Person überwacht oder instruiert.
- Nach Gebrauch das Gasbehälterventil schließen.
- Befolgen Sie die Anweisungen, um eine Gasleckage zu finden, wie in dieser Gebrauchsanweisung beschrieben.
- Wenn das Netzkabel beschädigt ist, muss es durch den Hersteller, seinen Kundendienst oder ähnlich qualifizierte Personen ersetzt werden, um eine Gefährdung zu vermeiden.
- Kinder sollten beaufsichtigt werden, um sicherzustellen, dass sie nicht mit dem Gerät spielen.
- Um Überhitzung zu vermeiden, decken Sie das Gerät nicht ab.
- Das Gerät darf nicht unmittelbar unter einer Steckdose liegen.
- Verwenden Sie dieses Heizgerät nicht in unmittelbarer Nähe von Badewannen, Duschen oder Schwimmbädern.
- Der Schutz an diesem Gerät soll das Risiko von Feuer oder Verletzungen durch Verbrennungen verhindern und kein Teil davon sollte dauerhaft entfernt werden. ES GIBT KEINEN VOLLEN SCHUTZ FÜR JUNGE KINDER ODER GEBRECHLICHE PERSONEN.
- Dieses Gerät kann von Kindern ab dem Alter von 8 Jahren und Personen mit eingeschränkten physischen, sensorischen oder geistigen Fähigkeiten oder mangelnder Erfahrung und Kenntnissen verwendet werden, wenn sie die Aufsicht über den sicheren Umgang mit dem Gerät erhalten und die Gefahren verstanden haben beteiligt.
- Kinder dürfen nicht mit dem Gerät spielen.
- Reinigung und Wartung durch den Benutzer dürfen nicht von Kindern ohne Aufsicht durchgeführt werden.
- Wechseln Sie den Gasbehälter nur in einer flammenfreien Umgebung
- Kinder unter 3 Jahren sind fernzuhalten, sofern sie nicht durchgehend beaufsichtigt werden.
- Kinder ab 3 Jahren und unter 8 Jahren dürfen das Gerät nur ein-/ausschalten, sofern es in der vorgesehenen, normalen Betriebsposition aufgestellt ist und die Kinder beaufsichtigt werden, oder in die sichere Nutzung des Geräts eingewiesen wurden und die damit verbundenen Gefahren verstehen.
- Kinder ab 3 Jahren und unter 8 Jahren dürfen das Gerät nicht einstecken, einstellen und reinigen oder eine Benutzerwartung durchführen.

MONTAGE DER GASHEIZUNG

Bevor Sie den Niederdruckregler anschließen, folgen Sie bitte den Anweisungen des Niederdruckreglers. Der Hersteller haftet nicht für Schäden oder Schäden, wenn die oben genannten Punkte nicht beachtet werden. Verdrehen Sie den flexiblen Schlauch oder den Schlauch nicht.
Vor dem Anschluss des Gasbehälters an das Gerät
o Überprüfen und reinigen Sie den Filter des Reglers
o Geben Sie ein wenig Gas (im Freien) vom Gasbehälter ab. Dadurch werden vorhandene Schmutzpartikel entfernt, um zu verhindern, dass sie in den Druckregler oder das Gerät gelangen.

Jedes Mal, wenn eine Gasflasche oder ein Gasrohr angeschlossen wird: Führen Sie stets eine Leckprüfung mit Seifenwasser durch – siehe Abschnitt 'Gasleckagen'.

Problem:
keine Flamme / keine Zündung im Winter (Temp. <7 ° C)

Lösung:
prüfen sie, ob Butan oder Propan verwendet wird: Butan wird immer schlechter brennen, wenn die Temperatur unter 7 ° C fällt, weil es dann in eine Flüssigkeit übergeht. Mit LPG (= Propan / Butan-Gemisch) wird es oft helfen, die Gasflasche zu schütteln.

BENUTZEN

1 Drehen Sie den Regulierungsknopf in Position.
2 Lassen Sie den Knopf los und drehen Sie ihn in die Position, die der gewünschten Wärmemenge entspricht.
3 Schließen Sie das Gasbehälterventil, um das Gerät auszuschalten.

GASLECKAGEN

1 Schließen Sie den Gasbehälterventil.
2 Öffnen Sie die Fenster.
3 Bereiten Sie einen Eimer mit Seifenwasser vor.
4 Öffnen Sie den Gasbehälter.
5 Bürsten Sie das Seifenwasser auf alle Armaturen und Anschlüsse des Gaskreislaufs.
6 Wenn ein Gasleck vorhanden ist, steigen Blasen vom Ort des Lecks auf.
7 Wenn ein Leck gefunden wird, schließen Sie den Gasbehälter.
8 Ziehen Sie die Armatur und die Metallringe der Verbindung fest.
9 Öffnen Sie den Gasbehälter und wiederholen Sie den Vorgang erneut.

INSTANDHALTUNG

1 Schalten Sie den Gasheizer aus und lassen Sie ihn mindestens 10 Minuten abkühlen, bevor Sie ihn reinigen.
2 Halten Sie den Gasheizer sauber. Entfernen Sie Staub und anderen Schmutz mit einem feuchten Tuch. Verwenden Sie normale Reinigungsmittel für hartnäckige Flecken. Reinigen Sie das Heizgerät einmal im Jahr gründlich.
3 Überprüfen Sie es jedes Mal vor der Verwendung. Verwenden Sie eine Mischung aus Seifenwasser und Wasser, um die Anschlüsse auf Dichtheit zu prüfen. Wenn Blasen auftreten, liegt ein Leck vor. Es sollte sofort repariert werden.
4 Überprüfen Sie den Schlauch / Regleranschluss jedes Mal vor der Verwendung. Wenn der Schlauch Anzeichen von Verschleiß aufweist oder Risse aufweist, sollte er sofort ersetzt werden.
5 Das Heizgerät sollte einmal jährlich von einer zertifizierten Servicestelle überprüft werden.

Die Heizung sollte nicht installiert und / oder verwendet werden:
a) in Räumen, die als Badezimmer, Duschraum oder Schlafzimmer genutzt werden, oder in Bereichen wie Keller oder staubigen, leicht entflammbaren Räumen.
b) in Räumen mit einer Fläche von weniger als 84 Kubikmetern, wenn sie in einem Haus verwendet werden.
c) in Hochhäusern.

Es ist sehr wichtig, dass in den Räumen, in denen der Heizer steht und auch benutzt wird, mindestens so viel Luftversorgung gewährleistet ist, wie jeder Gasheizer benötigt. Ausreichende Luftzufuhr bedeutet, dass eine Öffnung von mindestens 100 cm² vorhanden ist. Eine solche Öffnung kann beispielsweise zwischen Tür und Boden oder am Fenster erzeugt werden.

Verwenden Sie nur einen korrekten Niederdruckregler gemäß EN16129. Angaben zum Ausgangsdruck: siehe Typenschild. Bewegen Sie das Gerät nicht während des Betriebs. Stöße und Stöße können die Sicherheitsvorrichtung aktivieren. Verdrehen Sie den Schlauch oder Schlauch nicht.

Wenn Sie die Regeln, Anweisungen und Erklärungen nicht konsultieren und / oder befolgen, ist die Garantie nicht mehr gültig und der Hersteller wird keine Schäden mehr an dem Gerät und / oder Ihrer Umgebung im Rahmen der Garantie behandeln.

Die Verwendung dieses Produkts und der dafür erforderlichen Elemente erfolgt ausschließlich auf eigenes Risiko des Endnutzers.

LAGERUNG

- Trennen Sie den Gasbehälter von der Gasheizung.
- Lagern Sie den Gasbehälter in einem gut belüfteten Raum. Positionieren Sie es weit entfernt von brennbaren, explosiven oder heißen Materialien und vorzugsweise nicht zu Hause. Außerdem sollte es niemals im Keller oder auf dem Dachboden gelagert werden.
- Die Gasheizung sollte an einem trockenen Ort gelagert werden und sollte vor Staub geschützt werden (vorzugsweise in der Originalverpackung).
- Wenn entschieden wird, dass die Gasheizung nicht mehr verwendet werden soll, wird empfohlen, sie vom Gasbehälter zu trennen. Schneiden Sie auch den Gummischlauch ab. Wenn Kinder mit der Heizung spielen, stellen Sie sicher, dass gefährliche Teile entfernt werden.
- Entsorgen Sie niemals biologisch nicht abbaubare Produkte in der Umwelt, sondern entsorgen Sie diese gemäß den geltenden nationalen Vorschriften. Am Ende seiner Lebensdauer darf das Produkt nicht als städtischer Abfall entsorgt werden. Es muss zu einem speziellen kommunalen Abfallentsorgungszentrum oder zu einem Händler gebracht werden, der diesen Service anbietet.
- Die getrennte Entsorgung eines Haushaltsgeräts vermeidet mögliche negative Folgen für die Umwelt und die Gesundheit, die sich aus einer ungeeigneten Entsorgung ergeben, und ermöglicht die Rückgewinnung der verwendeten Materialien, um erhebliche Energie- und Ressourceneinsparungen zu erzielen. Zur Erinnerung an die Notwendigkeit, Haushaltsgeräte getrennt zu entsorgen, ist das Produkt mit einem Bild einer durchgestrichenen Mülltonne gekennzeichnet.

GARANTIEBEDINGUNGEN

Das Gerät wird mit einer 24-monatigen Garantie geliefert, beginnend mit dem Kaufdatum. Alle Material- und Herstellungsfehler werden innerhalb dieser Frist kostenlos repariert oder ersetzt. Es gelten die folgenden Regeln:
1. Weitergehende Schadenersatzansprüche einschließlich Ansprüche auf Nebenschäden weisen wir ausdrücklich zurück.
2. Reparaturen oder Austausch von Komponenten innerhalb der Garantiezeit führen nicht zu einer Verlängerung der Garantie.
3. Die Garantie erlischt, wenn Änderungen vorgenommen wurden, Originalteile eingebaut wurden oder Reparaturen von Dritten durchgeführt wurden.
4. Verschleißteile wie Filter, Batterien, Lampen und Heizelemente fallen nicht unter die Garantie.
5. Die Garantie gilt nur, wenn Sie die originale, datierte Kaufrechnung vorlegen und keine Änderungen vorgenommen wurden.
6. Die Garantie gilt nicht für Schäden, die durch Nachlässigkeit oder durch Handlungen verursacht wurden, die von denen in dieser Bedienungsanleitung abweichen.
7. Die Transportkosten und die Risiken beim Transport des Gerätes oder von Teilen des Gerätes gehen stets zu Lasten des Käufers
8. Schäden, die durch den Verzicht auf geeignete Ersatzteile entstehen, sind von der Garantie ausgeschlossen.

Um unnötige Kosten zu vermeiden, empfehlen wir Ihnen, zuerst die Gebrauchsanweisung sorgfältig zu lesen. Bringen Sie das Gerät zur Reparatur zu Ihrem Händler, wenn diese Anleitung keine Lösung bietet.

www.pvg.eu

(ES) - EXENCIÓN DE RESPONSABILIDAD PARA CALEFACTORES DE GAS

Lea este manual de usuario cuidadosamente antes de usar el aparato y consérvelo para futuras consultas. Instale este aparato solo cuando cumpla con la legislación, ordenanzas y estándares regionales y nacionales. Este producto está diseñado para su uso como calefactor en viviendas residenciales y solo es apto para utilizarlo en lugares secos, en condiciones normales del hogar, dentro de la sala de estar, la cocina y el garaje.

Independientemente del modelo, siempre debe asegurarse de que se usa el calefactor en una sala amplia para usarlo de forma segura sin ventilación adicional. Si la sala es más pequeña de lo requerido, siempre debe abrir ligeramente una ventana o una puerta (asegurando una apertura de aprox. 2,5 cm). Es importante que cada sala donde se use el calefactor tenga suficiente entrada de aire y un flujo de aire eficiente (ambas aperturas deben tener una sección transversal de 50 cm²). No se permiten modificaciones al sistema de seguridad, ya que invalidarán la garantía de que la sonda de aire funcione correctamente. Consulte a su proveedor en caso de duda.

Estos calefactores de gas requieren una manguera y un regulador. En caso de duda, pida información a su proveedor de gas. Este calefactor se ha fabricado según el estándar EN 449:2002+A1:2007 y la Reglamento (EU) 2016/426 (GAR) sobre aparatos de gas.

ATENCIÓN

- Lea las indicaciones relativas a la utilización antes de usar el calefactor.
- Referencia a las regulaciones de instalación del país en vigor: verifique las reglamentaciones locales de instalación vigentes. Instale el calentador solo cuando cumpla con las regulaciones, leyes y estándares nacionales.
- Instale el calefactor de acuerdo a las instrucciones descritas en la sección instalación de las directrices de utilización.
- Este calefactor está fabricado de conformidad con los estándares de seguridad de la CE. Sin embargo, tal y como con cualquier otro dispositivo de calefacción, tome todas las precauciones.
- El calefactor está diseñado para aportar calor adicional. No lo emplee como calefactor central.
- Solo es adecuado usar el calefactor en ubicaciones secas y no polvorientas.
- No usar en vehículos de ocio como caravanas y autocaravanas.
- Asegúrese de que se utiliza el gas correcto y de que los contenedores de gas no se exponen al calor o a cambios extremos de temperatura. Almacene siempre los contenedores de gas en un lugar frío, seco y oscuro.
- Use siempre un regulador adecuado y de baja presión autorizado. En caso de duda, póngase en contacto con su proveedor local.
- Utilice el calefactor únicamente en habitaciones bien ventiladas. De este modo los gases producidos por la combustión serán eliminados por el aire fresco.
- Nunca utilice el calefactor en lugares donde existan gases o vapores nocivos (p.ej. gases de escape o vapores de pintura).
- Si el calefactor se coloca demasiado cerca de materiales inflamables, puede provocar un incendio.
- Por motivos de seguridad, tome precauciones cuando niños o animales estén próximos al calefactor, y asegúrese de que los niños siempre son conscientes de la presencia de un calefactor.
- Este aparato no está indicado para ser usado por parte de personas (incluyendo niños) con discapacidades físicas, sensoriales o mentales, o sin experiencia o falta de conocimientos, al menos que tengan supervisión o se les faciliten las instrucciones sobre al uso del electrodoméstico por parte de una persona responsable de su seguridad.
- Cierre la válvula de la bombona después del uso.
- Siga las instrucciones para encontrar cualquier fuga de gas tal y como se describe en estas Instrucciones de uso.
- Si se estropea el cable de alimentación, sólo podrá reemplazarlo el fabricante, su representante autorizado o personas con cualificación similar, para evitar riesgos.
- Los niños deberán estar supervisados a fin de asegurar que no jueguen con el electrodoméstico.
- No tape o cubra el aparato para evitar su sobrecalentamiento.
- El aparato no puede ubicarse justo bajo un enchufe.
- No utilice este calefactor en las cercanías inmediatas a bañeras, duchas o piscinas.
- La cubierta de este aparato permite evitar el riesgo de incendio o lesiones por quemaduras, y ningún componente debe retirarse permanentemente. NO OFRECE PROTECCIÓN TOTAL PARA NIÑOS PEQUEÑOS O ENFERMOS.
- Este dispositivo lo pueden utilizar niños a partir de 8 años de edad y personas con capacidades reducidas, ya sean físicas, sensoriales o mentales, o sin experiencia ni especiales conocimientos, siempre que tengan supervisión o reciban instrucciones sobre el uso seguro del dispositivo y comprendan los riesgos que conlleva.
- No permita que los niños jueguen con el dispositivo.
- Los niños no deben realizar la limpieza y mantenimiento a nivel de usuario, sin la debida supervisión.
- * Cambie solo la bombona en un entorno sin fuego
- Los niños menores de 3 años deben mantenerse alejados del dispositivo, excepto si tienen supervisión permanente.
- Los niños de 3 a 8 años solo podrán encender o apagar el electrodoméstico siempre y cuando este haya sido colocado o instalado en su posición de funcionamiento normal prevista y que cuenten con supervisión o con las instrucciones relativas al uso seguro del electrodoméstico y que entiendan los riesgos involucrados.
- Los niños de 3 a 8 años no deberán enchufar, regular, ni limpiar el electrodoméstico o llevar a cabo ninguna tarea de mantenimiento.

MONTAJE DEL CALEFACTOR A GAS

Antes de conectar el regulador de baja presión, siga las instrucciones de usuario que se suministran con el regulador de baja presión.
El fabricante no es responsable de ninguna lesión o daño si no se presta atención a los puntos descritos anteriormente. Nunca retuerza los tubos y mangueras flexibles.
Antes de conectar el depósito de gas al dispositivo
o Compruebe y limpie el filtro del regulador
o Suelte un poco de gas (en el exterior) del depósito de gas. Esto limpiará las partículas de suciedad para evitar que entren al regulador de presión o al dispositivo.

Cada vez que se conecte una bombona de gas o el tubo de gas: Realice siempre una comprobación de fugas con agua jabonosa; consulte el capítulo "Fugas de gas".

Problema:
No hay llama / No se enciende en invierno (temp. <7°C)

Solución:
compruebe si se usa butano o propano: el butano se quemará de peor forma si la temperatura baja de los 7°C ya que se vuelve líquido. Con GPL (=mezcla propano/butano), ayudará con agitar la bombona de gas.

USO

1. Gire el mando de regulación a su posición.
2. Suelte el botón y gírelo a la posición que corresponda a la cantidad de calor deseada.
3. Para apagar el dispositivo, cierre la válvula del depósito de gas.

FUGAS DE GAS

1. Cierre la válvula de la bombona.
2. Abra las ventanas.
3. Prepare un cubo con agua jabonosa.
4. Abra el depósito del gas.
5. Frote el agua jabonosa sobre todos los ajustes y conexiones del circuito de gas.
6. Si hay una fuga de gas, aparecerán burbujas donde se produzca la fuga.
7. Si se halla una fuga, cierre el depósito de lgas.
8. Apriete el ajuste y los anillos de metal de la conexión.
9. Abra el depósito del gas y repita el proceso de nuevo.

MANTENIMIENTO

1. Apague el calefactor de gas y deje que se enfríe al menos 10 minutos antes de limpiarlo.
2. Mantenga el calefactor de gas limpio. Retire cualquier suciedad e impurezas con un paño húmedo. Use productos de limpieza habituales para manchas persistentes. Limpie el calefactor en profundidad una vez al año.
3. Compruébelo cada vez que lo use. Use una mezcla de agua jabonosa para comprobar si hay fugas en las conexiones. Las burbujas indican que hay fugas. Deben repararse inmediatamente.
4. Compruebe la manguera / conexión del regulador cada vez antes de usarlo. Si la manguera muestra algún signo de desgaste o rotura, o tiene grietas, debe sustituirse inmediatamente.
5. El calefactor debe inspeccionarse en una estación de servicio una vez al año.

El calefactor no debe instalarse y/o usarse:
a) en salas que se usen como baño, ducha o dormitorio, o en áreas como sótanos o salas polvorientas o altamente inflamables.
b) en salas con una superficie inferior a los 84 metros cúbicos cuando se use en una casa.
c) en pisos de gran altura

Es muy importante que las salas en las que se ubique y se use el calefactor, se garantice al menos suministro de aire suficiente para el calefactor de gas. Suministro de aire suficiente implica que haya una abertura de al menos 100 cm². Esa apertura puede crearse, por ejemplo, entre la puerta y el suelo, o en la ventana.

Use solo un regulador de baja presión según la EN16129. Datos de salida de presión: consulte la placa de características. No mueva el aparato cuando lo use, los choques y los botes pueden activar el dispositivo de seguridad. Nunca retuerza los tubos y mangueras flexibles.

La omisión de consultar o seguir las normas, instrucciones y explicaciones anulan la garantía y el fabricante no se hará responsable de los daños en el electrodoméstico y/o en el entorno cubiertos por la garantía.

La utilización de este producto y de los elementos requeridos para su funcionamiento son del riesgo exclusivo del usuario final.

INSTRUCCIONES DE ALMACENAMIENTO

- Desconecte el contenedor de gas del calefactor de gas.
- Guarde el contenedor de gas en una sala bien ventilada. Colóquelo lejos de cualquier material inflamable, explosivo o caliente, y preferiblemente fuera del hogar. Además, nunca debe guardarse en un sótano o en un ático.
- El calefactor a gas debe guardarse en un lugar seco y debe protegerse contra el polvo (preferiblemente en el embalaje original).
- Si decide que ya no va a utilizar más el calefactor a gas, se recomienda que lo desconecte del contenedor de gas. Corte también la manguera de goma. Asegúrese de quitar las piezas peligrosas en el caso de que los niños pudieran jugar con el calefactor.

No deseche los productos no biodegradables en el medio ambiente. Hágalo cumpliendo la legislación nacional vigente. Al final de su vida útil, el producto no debe eliminarse como un residuo doméstico. Debe llevarse a un centro especial de recogida diferenciada de las autoridades locales o a un agente que ofrezca este servicio. La eliminación de un aparato doméstico de forma separada evita posibles consecuencias negativas para el entorno y la salud que puedan derivarse de una eliminación inadecuada y permite que los materiales que lo constituyen sean recuperados para realizar ahorros significativos en energía y recursos. Como recordatorio de la necesidad de eliminar aparatos domésticos de forma separada, el producto está marcado con una imagen de un contenedor de basura con ruedas y tachado.

CONDICIONES DE LA GARANTÍA

El aparato cuenta con una garantía de 24 meses, a contar a partir de la fecha de compra. Todos los materiales y defectos de fabricación se repararán o reemplazarán sin cargos durante dicho periodo. Se aplican las normas siguientes:
1. De forma explícita rechazamos posteriores reclamaciones por daños, incluyendo daños colaterales.
2. Las reparaciones o el reemplazo de componentes dentro del periodo de garantía no implican una extensión de la misma.
3. La garantía queda sin efecto en el caso de modificaciones, colocación de piezas no originales o reparaciones efectuadas por terceras partes.
4. Los componentes susceptibles a desgaste normal, tales como filtros, baterías, bombillas y resistencias, no están cubiertos por la garantía.
5. La garantía solo es válida bajo presentación de la factura original fechada y sin modificaciones.
6. La garantía no cubre daños causados por negligencia o por usos no amparados en este manual de instrucciones.
7. Los costos de transporte y los riesgos implicados durante el transporte del electrodoméstico o sus componentes correrán siempre por cuenta del comprador
8. Los daños ocasionados por el uso de repuestos inapropiados no están cubiertos por la garantía.

Le recomendamos que siempre consulte primero las instrucciones de uso a fin de evitar gastos innecesarios. Lleve el aparato a su distribuidor para su reparación en el caso de que estas instrucciones no le proporcionen una solución.

www.pvg.eu

(FR) - CLAUSES DE NON-RESPONSABILITÉ CHAUFFAGE À GAZ

Lisez ce manuel attentivement avant d'utiliser l'appareil et gardez-le pour toute consultation ultérieure. Installez le chauffage uniquement s'il est conforme aux règlementations locales et nationales, aux ordonnances et aux normes en vigueur. Ce produit est destiné à être utilisé en tant que chauffage dans des maisons résidentielles et est uniquement adapté à une utilisation dans des environnements secs, dans des conditions d'usage normales (à domicile), en intérieur dans le salon, la cuisine ou le garage.

Quel que soit le modèle, vous devez toujours vous assurer que le chauffage est utilisé dans une pièce suffisamment grande pour permettre au chauffage d'être utilisé en toute sécurité sans ventilation supplémentaire. Si la pièce est inférieure aux recommandations, vous devez toujours entrouvrir une porte ou une fenêtre (ouverture approximative de 2,5 cm). Il est important que chaque pièce où l'appareil de chauffage est utilisé ait une entrée d'air suffisante et une sortie d'air efficace (les deux ouvertures doit avoir une section transversale minimale de 50 cm²). Toute modification du système de sécurité est interdite car cela annulera la garantie que la sonde d'air fonctionne correctement). Consultez votre distributeur en cas de doute.

Ce chauffage à gaz nécessite un tuyau et un régulateur. En cas de doute, demandez des informations à votre fournisseur de gaz. Ce chauffage a été assemblé conformément à la norme EN 2002:2007 et à la Réglementation portant sur les appareils à gaz (EU) 2016/426 (GAR)

AVERTISSEMENTS

- Lisez le mode d'emploi avant d'utiliser le chauffage.
- Référence aux réglementations d'installation en vigueur dans votre pays: vérifiez les réglementations d'installation nationales en vigueur. N'installez l'appareil de chauffage que s'il est conforme aux réglementations, lois et normes nationales.
- Installez le chauffage selon les instructions décrites dans la section installation du mode d'emploi.
- Ce chauffage est fabriqué selon les normes CE de sécurité. Néanmoins, il faut prendre des précautions comme avec tout autre dispositif de chauffage.
- Le chauffage est prévu pour fournir de la chaleur supplémentaire. Par conséquent, ne le considérez pas comme un chauffage central.
- Le chauffage est uniquement adapté pour une utilisation dans des environnements sec, sans poussières.
- Ne pas utiliser dans les voitures de loisirs, caravanes ou campings-cars.
- Assurez-vous que le gaz adéquat est utilisé et que les réservoirs à gaz ne sont pas exposés à la chaleur ou à des changements de température extrêmes. Toujours stocker les réservoirs à gaz dans des endroits aérés, secs et sombres.
- Toujours utiliser un régulateur basse pression adapté et agréé. En cas de doute contactez votre distributeur local.
- Utilisez le chauffage uniquement dans des pièces bien ventilées. Ainsi, les gaz produits par combustion seront éliminés par l'air frais.
- N'utilisez jamais le chauffage dans des endroits où il peut y avoir des gaz ou fumées nocives (p. ex. gaz d'échappement ou émanations de peinture).
- Si le chauffage est placè trop près de matières inflammables il y a un risque d'incendie.
- Pour des raisons de sécurité, soyez attentifs lorsque des enfants ou des animaux sont à proximité du chauffage, comme avec tout autre dispositif de chauffage et assurez-vous que les enfants soient toujours conscients de la présence d'un chauffage brûlant.
- Cet appareil n'est pas prévu pour une utilisation par des personnes (y compris des enfants) dont les capacités physiques, sensorielles ou mentales sont réduites, ou qui manquent d'expérience et de connaissances, à moins qu'elles n'aient été supervisées ou instruites sur l'utilisation de l'appareil par une personne responsable de leur sécurité.
- Fermez la vanne du réservoir à gaz après utilisation.
- Suivez les instructions pour rechercher les fuites de gaz telles que décrites dans ce mode d'emploi.
- Si le cordon fourni est endommagé, il doit ętre remplacé par le fabricant, son agent de service ou toute personne également qualifiée pour éviter un risque.
- Ne pas laisser les enfants en bas âge jouer avec l'appareil.
- Pour éviter la surchauffe ne couvrez pas l'appareil.
- L'appareil ne doit pas être situé directement sous une prise.
- N'utilisez pas ce chauffage dans les environs immédiats d'un bain, douche ou d'une piscine.
- La protection sur l'appareil sert à éviter les risques d'incendie ou de blessures par brûlure et aucune partie de l'appareil ne devrait être retirée de façon permanente. IL N'Y A PAS DE PROTECTION TOTALE GARANTIE POUR LES ENFANTS OU LES PERSONNES HANDICAPÉES.
- Cet appareil peut être utilisé par des enfants de 8 ans et plus et des personnes atteintes de déficiences physiques, sensorielles ou mentales, ayant une expérience et des connaissances insuffisantes, uniquement si ces enfants et personnes sont placés sous la surveillance d'une personne responsable ou ont reçu des instructions pour une utilisation en toute sécurité de l'appareil.
- Interdisez aux enfants de jouer avec l'appareil.
- Les opérations d'utilisation et de nettoyage quotidien ne doivent pas être réalisées par des enfants sans surveillance.
- Veillez à remplacer le réservoir à gaz uniquement dans un environnement sans flamme.
- Les enfants de moins de 3 ans doivent être tenus à l'écart à moins d'une surveillance continue.
- Les enfants entre 3 et 8 ans ne peuvent mettre en marche ou arrêter l'appareil qu'à condition que celui-ci ait été placé ou installé dans sa position de fonctionnement normale prévue et qu'ils soient surveillés ou aient reçu les consignes concernant l'utilisation de l'appareil de manière sécurisée et qu'ils comprennent les risques impliqués.
- Les enfants entre 3 et 8 ans ne doivent pas brancher l'appareil, le régler, le nettoyer ou effectuer l'entretien.

MONTAGE DU CHAUFFAGE À GAZ

Raccordez le régulateur base pression selon le mode d'emploi fourni avec le régulateur basse pression.
Le fabricant décline toute responsabilité pour tout préjudice ou dommage si l'attention n'a pas été portée aux points décrits ci-dessus. Ne tordez jamais les tubes flexibles ou les tuyaux.
Avant de raccorder le réservoir de gaz à l'appareil
o Vérifiez et nettoyez le filtre du régulateur
o Libérez une petite quantité de gaz (à l'extérieur) du réservoir de gaz. Cela éliminera les particules de saleté présentes pour les empêcher de pénétrer dans le régulateur de pression ou l'appareil.

À chaque fois qu'une bouteille de gaz ou un tube à gaz est raccordé : réalisez toujours un essai de fuite avec de l'eau savonneuse - consultez le chapitre « Fuites de gaz ».

Problème:
Aucune flamme/aucun allumage en hiver (temp. <7 °C)

Solution :
Vérifiez si le butane ou le propane est utilisé : le butane brûle plus difficilement lorsque la température est en-dessous de 7 °C car il passe à l'état liquide. Avec du GPL (= mélange propane / butane), il est souvent utile de secouer le cylindre à gaz préalablement.

UTILISATION

1. Tournez la poignée de réglage à la position souhaitée.
2. Relâchez le bouton et tournez-le dans la position correspondant à la quantité de chaleur désirée.
3. Pour éteindre l'appareil, fermez la vanne du réservoir de gaz.

FUITES DE GAZ

1. Fermez la vanne du réservoir de gaz.
2. Ouvrez les fenêtres.
3. Préparez un saut d'eau savonneuse.
4. Ouvrez le robinet de gaz.
5. Brossez tous les raccords et branchements du circuit de gaz à l'eau savonneuse.
6. S'il y a une fuite de gaz, des bulles vont se former à l'emplacement de la fuite.
7. En cas de fuite, éteignez le gaz.
8. Serrez le raccord et les anneaux métalliques du branchement.
9. Ouvrez le réservoir de gaz et répétez la procédure.

MAINTENANCE

1. Arrêtez le chauffage à gaz et laissez-le refroidir pendant au moins 10 minutes avant de le nettoyer.
2. Maintenez le chauffage à gaz propre. Enlevez toute poussière ou saleté avec un chiffon humide. Utilisez des produits d'entretien réguliers pour les taches tenaces. Nettoyez le chauffage avec soin une fois par an.
3. Vérifiez-le avant chaque utilisation. Utilisez un mélange d'eau savonneuse et d'eau pour vérifier les fuites au niveau des raccords. Si des bulles se créent, il y a une fuite. Elle doit être réparée immédiatement.
4. Vérifiez le raccordement tuyau/régulateur à chaque utilisation. Si le tuyau a des signes d'usure et de déchirure ou de fissure, il doit être remplacé immédiatement.
5. La chauffage doit être contrôlé par une station-service certifiée une fois par an.

Le chauffage ne doit pas être installé et/ou utilisé
a) dans des pièces telles que salle de bain, de douche ou chambre ou dans des zones telles que cave ou dans des pièces poussiéreuses et hautement inflammables ;
b) dans des pièces avec une surface de moins de 84 m3 lorsque l'appareil est utilisé dans un domicile ;
c) dans des tours d'habitation.

Il est très important que dans les pièces où se situe et est utilisé le chauffage une alimentation en air soit garantie en fonction des besoins de chaque chauffage. Une alimentation en air suffisante signifie qu'il y a une ouverture d'au moins 100 cm². Une telle ouverture peut être créée par exemple entre le porte et le sol ou à la fenêtre.

Utilisez uniquement un régulateur de basse pressionEN16129. Détails de la pression à la sortie : consulter la plaque signalétique. Ne déplacez pas l'appareil en cours de fonctionnement, les chocs et les secousses peuvent activer le dispositif de sécurité. Ne tordez pas les tubes flexibles ou les tuyaux.

Si vous ne parvenez pas à consulter ou à suivre les règles, instructions et explications, la garantie sera annulée et le fabricant ne prendra plus en charge aucun dommage de l'appareil et/ou de votre environnement sous garantie.

L'utilisation de ce produit et des éléments nécessaires à cet effet est entièrement aux risques de l'utilisateur final.

CONSIGNES D'ÉLIMINATION EN FIN DE VIE

- Débrancher le réservoir à gaz du chauffage à gaz.
- Stockez le réservoir à gaz dans une pièce bien ventilée. Placez-le très loin des matériaux inflammables explosifs ou chauds et de préférence pas dans le domicile. D'autre part, il ne devrait jamais être stocké dans le sous-sol pou au grenier.
- Le chauffage à gaz devrait être stockè dans un endroit sec et devrait être protègè contre la poussière (de prèfèrence dans l'emballage original).
- Si le chauffage à gaz ne doit plus être utilisé, il est recommandé de le débrancher du réservoir de gaz. Couper également le tuyau en caoutchouc. Si les enfants jouent avec le chauffage, assurez-vous que les pièces dangereuses ont été retirées. Ne jamais jeter des produits non biodégradables dans l'environnement, mais les éliminer selon la législation nationale en cours. À la fin de son temps de vie le produit ne doit pas être éliminé comme les déchets urbains. Il doit être amené à un centre de collecte des déchets de la collectivité territoriale ou à un revendeur assurant ce service. L'élimination séparée d'un appareil électroménager évite des conséquences potentiellement négative pour l'environnement et la santé résultant d'une élimination inadéquate et permet de récupérer les constituants pour faire des économies d'énergie et de ressources significatives. Pour rappeler la nécessité d'éliminer les appareils électroménagers séparément, le produit est marqué avec l'image d'une poubelle à roulettes barrée. Fin Hävitysohjeet käyttöiän lopussa

CONDITIONS DE GARANTIE

L'appareil est livré avec une garantie de 24 mois qui démarre à la date d'achat. Tous les défauts de fabrication ou de matériaux seront réparés ou remplacés gratuitement pendant cette période. Les règles suivantes s'appliquent :
1. Nous refusons expressément toutes les autres demandes d'indemnisation, y compris celles pour dommages collatéraux.
2. Les réparations ou remplacements de composants dans le cadre de la période de garantie n'entraînent pas d'extension de la garantie.
3. La garantie est annulée si des modifications ont été apportées, des pièces non d'origine sont montées ou si les réparations ont été réalisées par des tiers.
4. Les composants soumis à une usure normale, tels que filtres, batteries, lampes et éléments chauffants ne sont pas couverts par la garantie.
5. La garantie s'applique seulement lorsque vous présentez la facture originale datée et si aucune modification n'a été apportée.
6. La garantie s'annule pour des dommages causés par négligence ou par des actions qui divergent de celles du manuel.
7. Les coûts de transport et les risques liés au transport de l'appareil ou des composants de l'appareil sont toujours de la responsabilité de l'acheteur.
8. Les dommages causés par l'usage de pièces de rechange non adaptées n'est pas couvert par la garantie.

Pour prévenir toute dépense non nécessaire, nous vous recommandons de toujours consulter d'abord attentivement le mode d'emploi. Amenez l'appareil à votre distributeur pour les réparations si les instructions ne fournissent pas de solution.

www.pvg.eu

(GB) - DISCLAIMERS GAS HEATERS

Read this user manual carefully before using the appliance and keep it for future reference. Install this device only when it complies with local/national legislation, ordinances and standards. This product is intended to be used as a heater in residential houses and is only suitable for use in dry locations, in normal household conditions, indoors in living room, kitchen and garage.

Regardless of the model, you must always make sure that the heater is used in a room large enough to enable the heater to be used safely without extra ventilation. If the room is smaller than required, you must always open a door or window slightly (ensuring an opening of approx. 2.5 cm). It is important that every room where the heater is used has sufficient air intake and efficient air outflow (both openings must have a minimum cross section of 50 cm²). No modifications to the safety system are allowed, as that will invalidate the guarantee that the air probe will work properly. Consult your dealer in case of doubt.

This gas heater requires a hose and a regulator. In case of doubt ask for information from your gas supplier. This heater is constructed in conformity with the EN449:2002+A1:2007 standard and the applicable Gas Appliance Regulation (EU) 2016/426 (GAR).

WARNINGS

- Read the Directions for Use before using the heater;
- Reference to country installation regulations in force: check your local national installation regulations in force. Only install the heater when it complies with national regulations, laws and standards;
- Install the heater according to the instructions as described in the installation section of the directions for use;
- This heater is manufactured according to CE safety standards. Nevertheless, as with any other heating device, care must be taken;
- The heater is intended to provide supplementary heat. Therefore do not consider it as a central heater;
- The heater is only suitable for use in dry, not dusty, locations.
- Do not use in leisure vehicles such as caravans and auto caravans.
- Make sure that the correct gas is used and that the gas containers are not exposed to heat or extreme temperature changes. Always store the gas containers in a cool, dry and dark place;
- Always use a suitable and approved low-pressure regulator. In case of any doubt contact your local dealer;
- Use the heater only in well-ventilated rooms. In this way the gases produced by combustion will be removed by fresh air;
- Never use the heater in places where harmful gases or fumes may be present (e.g. exhaust gases or paint fumes);
- If the heater is positioned too close to inflammable materials you may risk fire;
- For safety reasons take care when children or animals are in the proximity of the heater, as with any other heating device, and make sure that children are always aware of the presence of a burning heater;
- This appliance is not intended for use by persons (including children) with reduced physical, sensory

or mental capabilities, or lack of experience and knowledge, unless they have been given supervision or instruction concerning use of the appliance by a person responsible for their safety.
- After use close the gas container valve.
- Follow the instructions to find any gas leakage as described in these Directions for Use.
- If the supply cord is damaged, it shall be replaced by the manufacturer, its service agent or similarly qualified persons in order to avoid a hazard.
- Children should be supervised to ensure that they do not play with the appliance.
- In order to avoid overheating, do not cover the device.
- The device must not be located immediately below a socket outlet.
- Do not use this heater in the immediate surroundings of a bath, a shower or a swimming pool.
- The guard on this appliance is to prevent risk of fire or injury from burns and no part of it shall be permanently removed. IT DOES NOT GIVE FULL PROTECTION FOR YOUNG CHILDREN OR THE INFIRM.
- This appliance can be used by children aged from 8 years and above and persons with reduced physical, sensory or mental capabilities or lack of experience and knowledge if they have been given supervision or instruction concerning use of the appliance in a safe way and understand the hazards involved.
- Children shall not play with the appliance.
- Cleaning and user maintenance shall not be made by children without supervision.
- Only change the gas container in a flame free environment
- Children of less than 3 years should be kept away unless
- continuously supervised.
- Children aged from 3 years and less than 8 years shall only switch on/off the appliance provided that it has been placed or installed in its intended normal operating position and they have been given supervision or instruction concerning use of the appliance in a safe way and understand the hazards involved.
- Children aged from 3 years and less than 8 years shall not plug in, regulate and clean the appliance or perform user maintenance.

ASSEMBLING THE GAS HEATER
Before connecting the low-pressure regulator, please follow the instructions provided with the low-pressure regulator.
The manufacturer is not responsible for any harm or damage if attention is not paid to the points described above. Do not twist the flexible tubing or the hose.
Before connecting the gascontainer to the device
o Check and clean the filter of the regulator
o Release a little bit of gas (outdoors) from the gascontainer. This will clear present dirt particles to prevent them from entering the pressure regulator or device.

Each time when gas cylinder or gas tube is connected: always do a leakage test with soapy water - see chapter 'gas leaks'.

Problem:
no flame/no ignition in winter (temp. <7 °C)

Solution:
check whether butane or propane is being used: butane will burn ever more poorly as the temperature drops below 7 °C because it then turns into liquid. With LPG (= propane/butane mixture), it will often help to give the gas cylinder a shake.

USE
1. Turn the regulation knob into position.
2. Release the knob and turn it to the position corresponding with the desired amount of heat.
3. To turn off the device, close the gas container valve.

GAS LEAKS
1. Close the gas container valve.
2. Open windows.
3. Prepare a bucket of soapy water.
4. Open the gas container.
5. Brush the soapy water on all fittings and connections of the gas circuit.
6. If there is a gas leak, bubbles will rise up from the location of the leak.
7. If a leak is found, close the gas container.
8. Tighten the fitting and the metal rings of the connection.
9. Open the gas container and repeat the procedure again.

MAINTENANCE
1. Switch off the gas heater and allow it to cool down for at least 10 minutes before cleaning it.
2. Keep the gas heater clean. Remove any dust and other dirt with a damp cloth. Use regular cleaning products for stubborn stains. Clean the heater thoroughly once a year.
3. Inspect it each time before using it. Use a mixture of soapy water and water to check the connections for leaks. If any bubbles occur, there is a leak. It should be repaired immediately.
4. Check the hose / regulator connection each time before using it. If the hose shows any sign of wear and tear or has any cracks, it should be replaced immediately.
5. The heater should be inspected by a certified service station once a year.

The heater should not be installed and/or used:
a) in rooms that are used as a bathroom, shower room or bedroom, or in areas such as a cellar or dusty, highly flammable rooms.
b) in rooms with a surface area of less than 84 cubic metres when used in a house.
c) in high rise flats.

It is very important that in the rooms where the heater is located and is also used, at least as much air supply is guaranteed as each gas heater requires. Sufficient air supply means that there is an opening of at least 100 cm^2. Such an opening can be created, for instance, between door and floor or at the window.

Use only a correct low pressure regulator according to EN16129. Outlet pressure details: see rating label. Do not move the appliance when operating, shocks and bumps may activate the safety device. Do not twist the flexible tubing or hose.

If you fail to consult and/or follow up the rules, instructions and explanation, the warranty will no longer be valid, and the manufacturer will no longer deal with any damage to the appliance and/or your environment under the warranty.

The use of this product and the elements required for that purpose is entirely at the end user's own risk.

END OF LIFE AND DISPOSAL INSTRUCTIONS
- Disconnect the gas container from the gas heater.
- Store the gas container in a well-ventilated room. Position it far away from inflammable, explosive or hot materials and preferably not in the home. In addition it should never be stored in the basement or attic.
- The gas heater should be stored in a dry place and should be protected against dust (preferably in the original packaging).
- If it is decided that the gas heater is not to be used any more, it is recommended that it be disconnected from the gas container. Also cut the rubber hose. If children play with the heater, make sure that dangerous parts are removed. Never dispose of non-biodegradable products in the environment, but dispose of them in accordance with current national legislation. At the end of its lifetime, the product must not be disposed of as urban waste. It must be taken to a special local authority differentiated waste collection center or to a dealer providing this service. Disposing of a household appliance separately avoids possible negative consequences for the environment and health deriving from inappropriate disposal and enables the constituent materials to be recovered in order to make significant savings in energy and resources. As a reminder of the need to dispose of household appliances separately, the product is marked with an image of a crossed-out wheeled dustbin.

GUARANTEE CONDITIONS
The appliance is supplied with a 24-month guarantee, commencing on the date of purchase. All material and manufacturing defects will be repaired or replaced free of charge within this period. The following rules apply:
1. We expressly refuse all further damage claims, including claims for collateral damage.
2. Repairs to or replacement of components within the guarantee period will not result in an extension of the guarantee.
3. The guarantee is invalidated if any modifications have been made, non-genuine parts are fitted or repairs are carried out by third parties.
4. Components subject to normal wear, such as filters, batteries, lamps and heating elements are not covered by the guarantee.
5. The guarantee is valid only when you present the original, dated purchase invoice and if no modifications have been made.
6. The guarantee is invalid for damage caused by neglect or by actions that deviate from those in this instruction booklet.
7. Transportation costs and the risks involved during the transportation of the appliance or components of the appliance shall always be for the account of the purchaser
8. Damage caused by not using suitable spare parts is not covered by the guarantee.

To prevent unnecessary expense, we recommend that you always first carefully consult the instructions for use. Take the appliance to your dealer for repairs if these instructions do not provide a solution.

www.pvg.eu

I - DICHIARAZIONI DI NON RESPONSABILITÀ PER STUFE A GAS
Leggere attentamente questo manuale e conservarlo per consultazioni future Installare questo dispositivo solo se è conforme a legislazione, ordinanze e norme locali/nazionali. Questo prodotto è destinato ad essere utilizzato come stufa in case residenziali ed è adatto solo per l'uso in luoghi asciutti, in condizioni domestiche normali, in soggiorni chiusi, cucinee garage.

Indipendentemente dal modello, è necessario assicurarsi sempre che la stufa sia utilizzata in una stanza di dimensioni sufficienti per consentire alla stufa di essere utilizzata con sicurezza senza ventilazione supplementare. Se la stanza è più piccola di quanto richiesto, è necessario aprire sempre leggermente una porta o una finestra (garantendo un'apertura di circa 2,5 cm). È importante che ogni locale in cui viene utilizzata la stufa abbia sufficiente presa d'aria e deflusso dell'aria efficiente (entrambe le aperture devono avere una sezione minima di 50 cm^2). Non sono consentite modifiche al sistema di sicurezza, in quanto ciò invaliderà la garanzia che la sonda dell'aria funzioni correttamente. Consultare il rivenditore in caso di dubbio.

Queste stufe a gas richiedono un tubo flessibile e un regolatore. In caso di dubbio chiedere informazioni al proprio foritore di gas. Questa stufa è costruita in conformità con gli standard EN449:2002+A1:2007 e la Regolamento per apparecchiature a gas applicabile (GAR) (EU) 2016/426.

AVVERTENZE
- Leggere le istruzioni per l'uso prima di utilizzare la stufa.
- Riferimento alle normative di installazione del paese in vigore: verificare le normative locali di installazione in vigore. Installare il riscaldatore solo quando è conforme alle normative, alle leggi e agli standard nazionali;
- Installare la stufa secondo le istruzioni come descritto nella sezione installazione delle istruzioni per l'uso.
- Questa stufa è fabbricata secondo gli standard di sicurezza CE. Tuttavia, come con qualsiasi altro dispositivo di riscaldamento, si deve prestare attenzione.
- La stufa è destinata a fornire calore supplementare. Pertanto, non considerarla come una stufa centrale.
- La stufa è adatta solo per l'uso in luoghi asciutti, non polverosi.
- Non utilizzare in veicoli per il tempo libero, come roulotte o camper.
- Assicurarsi che venga utilizzato il gas corretto e che i contenitori di gas non siano esposti a calore estremo o estreme variazioni di temperatura. Conservare sempre i contenitori di gas in un luogo fresco, asciutto e buio.
- Utilizzare sempre un regolatore a bassa pressione appropriato e approvato. In caso di dubbio contattare il rivenditore locale.
- Utilizzare la stufa solo in locali ben ventilati. In questo modo verranno rimossi i gas prodotti dalla combustione dall'aria fresca.
- Non utilizzare mai la stufa in luoghi dove possono essere presenti gas nocivi o fumi (ad es. gas di scarico o fumi di vernice).
- Se la stufa è posizionata troppo vicino a materiali infiammabili si rischia di provocare un incendio.
- Per motivi di sicurezza prestare attenzione quando bambini o animali sono nelle vicinanze della stufa, come con qualsiasi altro dispositivo di riscaldamento e assicurarsi che i bambini siano sempre consapevoli della presenza di una stufa accesa.
- Questo apparecchio non è destinato all'uso da parte di persone (compresi i bambini) con ridotte capacità fisiche, sensoriali o mentali o che non siano in possesso di esperienza e conoscenza adeguate, a meno che non siano controllate o istruite all'uso del prodotto da parte di una persona responsabile della loro sicurezza.
- Dopo l'uso chiudere la valvola del contenitore del gas.
- Seguire le istruzioni per trovare eventuali perdite di gas, come descritto in queste istruzioni per l'uso.
- Se il cavo in dotazione è danneggiato, deve essere sostituito dal produttore, da un suo agente di assistenza o da simili persone qualificate al fine di evitare pericoli.
- Sorvegliare i bambini per assicurarsi che non giochino con il dispositivo.
- Al fine di evitare il surriscaldamento, non coprire l'apparecchio.
- Il dispositivo non deve essere situato immediatamente sotto una presa di corrente.
- Non utilizzare questo apparecchio di riscaldamento nelle immediate vicinanze di una vasca, una doccia o una piscina.
- La protezione sull'apparecchio serve per prevenire il rischio di incendi o lesioni da ustioni e nessuna parte di essa deve essere rimossa in modo permanente. NON DÀ UNA PROTEZIONE COMPLETA PER BAMBINI O PERSONE INFERME.
- Questo dispositivo può essere usato da bambini di età superiore a 8 anni e da and persone con ridotte capacità fisiche, sensoriali o mentali o mancanza di esperienza e conoscenza purché sotto supervisione o siano state date loro istruzioni per l'uso del dispositivo in modo sicuro e abbiano compreso i rischi coinvolti.
- I bambini non devono giocare con il dispositivo.
- Pulizia e manutenzione da effettuare da parte dell'utente non devono essere effettuate da bambini senza supervisione.
- Il contenitore del gas deve essere sostituito in un ambiente privo di fiamme
- I bambini di età inferiore a 3 anni devono essere tenuti sotto supervisione continua.
- I bambini di età compresa tra 3 e 8 anni possono solo accendere spegnere l'apparecchio, a condizione che essa sia stato posto o installato nella sua normale posizione di funzionamento previsto e che siano controllati o siano stati istruiti all'uso dell'apparecchio in modo sicuro e abbiano compreso i rischi connessi.
- I bambini di età compresa tra 3 e 8 anni non devono collegare, regolare e pulire l'apparecchio o eseguire manutenzione da effettuare da parte dell'utente.

MONTAGGIO DELLA STUFA A GAS
Prima di collegare il regolatore a bassa pressione, seguire le istruzioni d'uso fornite con il regolatore a bassa pressione.
Il costruttore non è responsabile per infortuni o danni se non si presta attenzione ai punti sopra descritti. Non torcere il tubo flessibile o il tubo.
Prima di collegare il contenitore del gas al dispositivo
o Controllare e pulire il filtro del regolatore
o Rilasciare una piccola quantità di gas (all'esterno) dal contenitore del gas. Questo eliminerà le particelle di sporco presenti per impedire loro di entrare nel regolatore di pressione o non dispositivo.

Ogni volta che viene collegata la bombola del gas o il tubo del gas: effettuare sempre un test di tenuta con acqua saponata - consultare il capitolo "fughe di gas".

Problema:
Assenza di fiamma/Assenza di accensione in inverno (temp. <7°C)

Soluzione:
controllare se viene utilizzato butano o propano: il butano brucerà in modo sempre più scarso quando la temperatura scende al di sotto di 7° C perché si trasforma in liquido. Con GPL (= miscela di propano/butano), sarà spesso di aiuto agitare la bombola del gas.

USO
1. Ruotare la manopola di regolazione in posizione.
2. Rilasciare la manopola e ruotarla nella posizione corrispondente alla quantità di calore desiderata.
3. Per spegnere il dispositivo, chiudere la valvola del contenitore del gas.

FUGHE DI GAS
1. Chiudere la valvola del contenitore del gas.
2. Aprire le finestre.
3. Preparare un secchio di acqua saponata.
4. Aprire il contenitore del gas.
5. Spazzolare l'acqua saponata su tutti i raccordi e le connessioni del circuito del gas.
6. Se c'è una perdita di gas, bollicine saliranno dalla posizione della perdita.
7. Se viene trovata una perdita, chiudere il contenitore del gas.
8. Serrare il raccordo e gli anelli di metallo della connessione.
9. Aprire il contenitore del gas e ripetere nuovamente la procedura.

MANUTENZIONE
1. Spegnere la stufa a gas e lasciarla raffreddare per almeno 10 minuti prima di pulirla.
2. Mantenere pulita la stufa a gas. Rimuovere eventuali tracce di polvere e sporcizia con un panno umido. Utilizzare normali prodotti per la pulizia di macchie ostinate. Pulire accuratamente la stufa una volta all'anno.
3. Controllarla ogni volta prima di utilizzarla. Utilizzare una miscela di acqua saponata e acqua per controllare se le connessioni hanno perdite. Se si osservano bolle, c'è una perdita. Deve essere riparata immediatamente.
4. Controllare la connessione del tubo/regolatore ogni volta prima di utilizzarla. Se il tubo presenta segni di usura o ha crepe, deve essere sostituito immediatamente.
5. La stufa deve essere ispezionata da un servizio assistenza certificato una volta all'anno.

La stufa non dovrebbe essere installata e utilizzata:
a) nei locali che sono utilizzati come bagno, doccia o camera da letto o nelle aree adibite a cantina o in stanze polverose, altamente infiammabili.
b) nei locali con una superficie inferiore a 84 metri cubi quando utilizzata in una casa.
c) in appartamenti a piani fuori terra

È molto importante che nelle stanze dove la stufa si trova e viene utilizzata, sia garantita almeno la quantità di aria richiesta da ogni stufa a gas. Rifornimento di aria sufficiente significa che c'è un'apertura di almeno 100 cm^2. Tale apertura può essere creata, per esempio, fra porta e pavimento o presso la finestra.

Utilizzare solo un regolatore di bassa pressione corretto conforme a EN16129. Dettagli della pressione in uscita: vedi tabella dei valori nominali Non spostate l'apparecchio quando è in funzione, urti e colpi possono attivare il dispositivo di sicurezza. Non torcere il tubo flessibile o il tubo.

Se non si riescono a consultare e/o seguire regole, istruzioni e spiegazione, la garanzia non sarà più valida e il produttore non si farà carico di alcun danno all'apparecchio e/o all'ambiente in garanzia.

L'uso di questo prodotto e gli elementi necessari per questo scopo sono interamente a rischio dell'utente finale.

ISTRUZIONI PER LA CONSERVAZIONE
- Scollegare il serbatoio del gas dalla stufa.
- Conservare il serbatoio del gas in una stanza ben ventilata. Posizionarla lontano da materiali infiammabili, esplosivi o caldi e, preferibilmente, non in casa. Inoltre non deve mai essere riposto in cantina o in soffitta.
- La stufa a gas dovrebbe essere riposta in un luogo asciutto e dovrebbe essere protetta dalla polvere (preferibilmente nell'imballo originale).
- Se si è deciso che la stufa a gas non verrà più utilizzata, è consigliabile che venga disconnessa dal serbatoio del gas. Tagliare anche il tubo in gomma. Se i bambini giocano con la stufa, assicurarsi che le parti pericolose siano rimosse.

Non smaltire mai prodotti non biodegradabili nell'ambiente, ma smaltirle conformemente alla normativa nazionale vigente. Alla fine del suo ciclo di vita, il prodotto non deve essere smaltito come rifiuto urbano. Deve essere portato in un centro di raccolta per i rifiuti differenziati delle autorità locali o a un distributore che fornisce questo servizio.
Smaltire separatamente un elettrodomestico consente di evitare possibili conseguenze negative per l'ambiente e per la salute derivanti da un suo smaltimento inadeguato e permette che venga recuperato al fine di effettuare un significativo risparmio energetico e di risorse materiali. Come promemoria della necessità di smaltire separatamente gli elettrodomestici, il prodotto è contrassegnato dall'immagine di un bidone della spazzatura su ruote barrato.

CONDIZIONI DI GARANZIA
L'apparecchio è fornito con una garanzia di 24 mesi, con decorrenza dalla data di acquisto. Tutti i difetti di materiale e di fabbricazione saranno riparati o sostituiti gratuitamente entro questo periodo. Si applicano le seguenti regole:
1. Rifiutiamo espressamente tutte le altre richieste di risarcimento danni, inclusi i reclami per danni collaterali.
2. La riparazione o la sostituzione di componenti entro il periodo di garanzia non si tradurrà in un'estensione della garanzia.
3. La garanzia non è valida se sono state apportate delle modifiche, sono montati ricambi non originali o le riparazioni sono effettuate da terzi.
4. Componenti soggetti a normale usura, quali filtri, batterie, lampade e resistenze non sono coperti dalla garanzia.
5. La garanzia è valida unicamente dietro presentazione della ricevuta d'acquisto originale datata e qualora non sono state apportate modifiche.
6. La garanzia non è valida per i danni causati da negligenza o da azioni che differiscono da quelle indicate in questo libretto di istruzioni.
7. I costi di trasporto e i rischi durante il trasporto dell'apparecchio o di componenti dell'apparecchio devono essere sempre a carico dell'acquirente.
8. Danni causati da non utilizzo di parti di ricambio adatte non sono coperti dalla garanzia.

Per prevenire costi inutili, si consiglia di consultare sempre prima attentamente le istruzioni per l'uso. Se queste istruzioni non forniscono una soluzione, portare l'apparecchio al rivenditore per le riparazioni.

www.pvg.eu

NL - DISCLAIMER GASKACHELS
Lees deze handleiding aandachtig voor gebruik van het toestel en bewaar ze voor latere raadpleging. Installeer dit toestel enkel wanneer het voldoet aan de lokale regelgeving, wetten en normen. Dit product is bedoeld voor gebruik als kachel in een woonomgeving en is uitsluitend geschikt voor gebruik op een droge plaats, onder normale huishoudomstandigheden, binnenshuis in de woonkamer, keuken of garage.

Verzeker steeds, ongeacht het model, dat de kachel gebruikt wordt in een kamer groot genoeg om het gebruik van de kachel toe te laten zonder extra ventilatie. Wanneer de kamer kleiner is dan nodig, open dan steeds een deur of raam (een opening van ongeveer 2.5 cm). Het is belangrijk dat er in elke kamer waar de kachel gebruikt wordt voldoende verse lucht binnenkomt en voldoende lucht naar buiten stroomt (beide openingen moeten een minimum kruis-sectie hebben van 50 cm^2). Aanpassingen aan het veiligheidssysteem zijn niet toegelaten omdat dan de correcte werking van de luchtsonde niet meer gegarandeerd is. Contacteer je dealer bij twijfels.

Gebruik van een slang en drukregelaar zijn nodig bij deze gaskachels. Vraag bij twijfels informatie aan jouw gasleverancier. Deze kachel is vervaardigd conform de EN449:2002+A1:2007 norm en de geldende verordening voor gastoestellen (EU) 2016/426 (GAR).

WAARSCHUWINGEN
- Lees de Aanwijzingen voor gebruik van de kachel.
- Verwijzing naar landelijke installatie-voorschriften van kracht: controleer uw lokale nationale installatievoorschriften. Installeer de kachel alleen als deze voldoet aan de nationale voorschriften, wetten en normen.
- Installeer de kachel volgens de instructies beschreven in de paragraaf "installatie" van de gebruiksaanwijzing.
- De kachel is vervaardigd volgens de CE veiligheidsnormen. Desondanks is, zoals bij elk verwarmingstoestel, voorzichtigheid geboden.
- De kachel is bedoeld voor het leveren van extra warmte. Beschouw het hierdoor niet als een centrale verwarming.
- De kachel is enkel geschikt voor gebruik op droge, stofvrije plaatsen.
- Niet gebruiken in vrijetijdsvoertuigen zoals caravans en mobilhomes.
- Verzeker dat het juiste type gas gebruikt wordt en dat de gasflessen niet blootgesteld worden aan warmte of extreme veranderingen van temperatuur. Bewaar de gasflessen steeds in een koele, droge en donkeren plaats.
- Gebruik steeds een geschikt en goedgekeurd lagedruk regelventiel. Contacteer de dealer in jouw buurt bij twijfel.
- Gebruik de kachel enkel in goed geventileerde kamers. Zo worden de gevormde verbrandingsgassen verdreven door frisse lucht.
- Gebruik de kachel nooit op plaatsen waar schadelijke gassen aanwezig kunnen zijn (zoals uitlaatgassen of verfdampen).
- Wanneer de kachel zich te dicht bij ontvlambare stoffen bevindt is er een risico op brand.
- Wees om veiligheidsredenen voorzichtig wanneer kinderen of dieren in de buurt van de kachel zijn, zoals bij elk verwarmingstoestel, en verzeker dat kinderen zich steeds bewust zijn van de aanwezigheid van een brandende kachel.
- Dit toestel is niet geschikt voor gebruik door personen (inclusief kinderen) met verminderde fysische, motorische of mentale mogelijkheden, of het gebrek aan ervaring en kennis, behalve onder toezicht of wanneer ze uitleg betreffende het gebruik van het toestel hebben gekregen van een persoon verantwoordelijk voor hun veiligheid.
- Sluit de klep van de gasfles af na gebruik.
- Volg de instructies om mogelijke gaslekken te vinden zoals beschreven in deze Gebruiksaanwijzingen.
- Als de netkabel beschadigd is, moet deze door de fabrikant, diens onderhoudsmonteur of een vergelijkbaar gekwalificeerde persoon vervangen worden om gevaren te vermijden.
- Kinderen moeten onder toezicht staan om te verzekeren dat ze niet met de machine kunnen spelen.
- Dek het toestel niet af om oververhitting te voorkomen.
- Het toestel mag zich niet vlak onder een stopcontact bevinden.
- Gebruik deze kachel niet in de onmiddellijke nabijheid van een bad, douche of zwembad.
- De afscherming van dit toestel dient om het risico op brand of brandwonden te voorkomen en er mogen geen delen van deze afscherming permanent verwijderd worden. HET BIEDT GEEN VOLLEDIGE BESCHERMING VOOR JONGE KINDEREN OF MINDERVALIDEN.
- Dit apparaat kan worden gebruikt door kinderen ouder dan 8 jaar en door personen met fysieke, sensorische of verstandelijke beperkingen of gebrek aan ervaring of kennis als zij onder toezicht staan of instructies hebben gekregen over het veilig gebruik van het apparaat en de gevaren begrijpen die met het gebruik ervan samenhangen.
- Kinderen mogen niet met het apparaat spelen.
- Het schoonmaken en uitvoeren van ander onderhoud mag niet worden gedaan door kinderen zonder toezicht.
- Vervang gasflessen alleen in een vuurvrije omgeving.
- Kinderen jonger dan 3 jaar moeten uit de buurt van het apparaat worden gehouden, tenzij ze voortdurend onder toezicht staan.
- Kinderen van 3 jaar en jonger dan 8 jaar zullen het toestel enkel aan/uit schakelen wanneer het geplaatst of geïnstalleerd is in een normale positie, voor normaal gebruik, en wanneer ze onder toezicht staan of aanwijzingen hebben gekregen over het veilig gebruik van het toestel en de mogelijke gevaren begrijpen.
- Kinderen van 3 jaar en jonger dan 8 jaar zullen het toestel niet aansluiten, regelen en reinigen of onderhoud uitvoeren.

DE GASKACHEL MONTEREN
Volg, vóór het aansluiten van het lagedruk regelventiel, de instructies in de gebruiksaanwijzing meegeleverd met het lagedruk regelventiel.
De fabrikant is niet verantwoordelijk voor schade of letsel wanneer er geen rekening wordt gehouden met de hierboven beschreven zaken. Verdraai de flexibele leiding of de slang nooit.
Vóór het aansluiten van de gasfles op het toestel
o Controleer en reinig het filter van de regelaar
o Laat een weinig gas ontsnappen (buitenshuis) uit de gasfles. Dit zal aanwezige vuildeeltjes verwijderen en voorkomen dat deze in de drukregelaar van het toestel terechtkomen.

Elke keer dat een gasfles of gasleiding wordt aangesloten: test altijd op lekken met zeepwater - zie hoofdstuk 'gaslekken'.

Probleem:
Geen vlam/Geen ontsteking in de winter (temp. <7°C)

Oplossing:
controleer of er butaan of propaan gebruikt wordt de verbranding van butaan zal nog slechter worden als de temperatuur zakt onder 7 °C omdat butaan dan vloeibaar wordt. Met LPG (= propaan/butaan mengsel), zal het vaak helpen of de fles te schudden.

GEBRUIK
1. Draai de regelknop in positie.
2. Laat de knop los en draai deze in de positie die overeenstemt met de gewenste hoeveelheid warmte.
3. Sluit de kraan van de gasfles om het toestel uit te zetten.

GASLEKKEN
1. Sluit de kraan van de gasfles.
2. Open vensters.
3. Bereid een emmer water met zeep.
4. Zet de gasfles open.
5. Strijk de zeepoplossing op alle aansluitingen van het gascircuit.
6. Wanneer er een gaslek is, zullen er blaasjes verschijnen op de locatie van het lek.
7. Zet de gasfles dicht als er een lek is gevonden.
8. Draai de aansluiting en de metalen ringen van de verbinding aan.
9. Zet de gasfles open en herhaal de procedure.

ONDERHOUD
1. Schakel de gaskachel uit en laat deze minstens 10 minuten afkoelen voor het reinigen.
2. Houd de gaskachel netjes. Verwijder stof en ander vuil met een vochtige doek. Gebruik normale reinigingsproducten voor hardnekkige vlekken. Reinig de kachel één maal per jaar grondig.
3. Controleer de kachel elke keer voor gebruik. Gebruik een mengeling van water en zeep om de aansluitingen te controleren op lekken. Wanneer er blaasjes verschijnen is er een lek. Het moet onmiddellijk hersteld worden.
4. Controleer de koppeling van de slang met de regelaar elke keer voor gebruik. Wanneer de slang sporen vertoont van slijtage of scheuren vertoont moet deze onmiddellijk vervangen worden.
5. De kachel moet eens per jaar door een gecertificeerde onderhoudsdienst nagekeken worden.

De kachel mag niet geïnstalleerd en/of gebruikt worden:
a) in kamers die gebruikt worden als badkamer, douchekamer of slaapkamer, of in ruimtes zoals een kelder of stoffige, zeer brandbare kamers.
b) in kamers met een oppervlakte minder dan 84 kubieke meter bij gebruik in een huis.
c) in hoge flatgebouwen.

Het is zeer belangrijk dat in de kamers waar de kachel zich bevindt en gebruikt wordt, er ten minste de hoeveelheid luchttoevoer nodig voor elke gaskachel gegarandeerd wordt. Voldoende luchttoevoer betekent dat er een opening is van ten minste 100 cm^2. Zulke opening kan bijvoorbeeld gecreëerd worden tussen de deur en de vloer of bij het venster.

Gebruik enkel een juiste lagedruk gasregelaar conform EN16129. Details van de uitlaatdruk: zie typeplaatje. Verplaats het toestel niet als dit in werking is. Schokken en schudden kan de veiligheid van het toestel activeren. Verdraai de flexibele leiding of de slang nooit.

Bij niet raadplegen en/of niet naleven van de regels, instructies en uitleg, zal de garantie niet langer geldig zijn en zal de fabrikant niet meer bijstaan in geval van schade aan het toestel en/of de omgeving onder garantie.

Het gebruik van dit product en de elementen nodig voor dit doel vallen volledig onder de eigen verantwoordelijk van de eindgebruiker.

INSTRUCTIES VOOR EINDE LEVENSDUUR EN VERWIJDERING
- Koppel de gasfles los van de gaskachel.
- Bewaar de gasfles in een goed geventileerde kamer. Plaats ze ver weg van brandbare, explosieve of hete materialen en liefst niet in huis. Bijkomend mag ze nooit bewaard worden in de kelder of op zolder.
- De gaskachel moet bewaard worden in een droge plaats en moet tegen stof beschermd worden (liefst in de originele verpakking).
- Als besloten wordt de gaskachel niet meer te gebruiken wordt aanbevolen de gasfles af te koppelen. Koppel ook de rubber slang af. Wanneer kinderen met de kachel spelen, verzeker dan dat gevaarlijke onderdelen verwijderd zijn.

Dump nooit biologisch niet-afbreekbare producten in de natuur, maar verwijder ze volgens de huidige nationale wetgeving. Op het einde van zijn levensduur kan dit product niet verwijderd worden als huiselijk afval. Het moet naar een plaats voor opvang van gescheiden afvalverwerking gebracht worden of naar een dealer die deze dienst levert. Het afzonderlijk verwijderen van huishoudtoestellen vermijdt mogelijk negatieve gevolgen voor het milieu en de gezondheid voortvloeiend uit ongepast verwijderen en laat toe de bestanddelen te recupereren en zo aanzienlijke besparingen in energie en grondstoffen te realiseren. Als herinnering aan de nood tot het afzonderlijk verwijderen van huishoudtoestellen is het product gemarkeerd met een afbeelding van een doorgekruiste vuilnisbak op wielen.

GARANTIEVOORWAARDEN
Dit toestel wordt geleverd met een garantieperiode van 24 maanden, te beginnen op de datum van aankoop. Alle defecten aan materialen en montage zullen gedurende deze periode gratis hersteld of vervangen worden. De volgende regels zijn van toepassing:
1. We weigeren expliciet alle andere schuldvorderingen, inclusief schuldvorderingen voor nevenschade.
2. Herstellingen aan of vervanging van onderdelen tijdens de garantieperiode zullen niet leiden tot verlengen van de garantieperiode.
3. De garantie is niet meer geldig wanneer er veranderingen aangebracht zijn, er niet-originele onderdelen gebruikt zijn of wanneer er herstellingen door derde partijen uitgevoerd zijn.
4. Onderdelen onderhevig aan normale slijtage, zoals filters, batterijen, lampen en verwarmingselementen vallen niet onder de garantie.
5. De garantie is enkel geldig wanneer je de originele, gedateerde aankoopfactuur kan voorleggen en als er geen veranderingen zijn aangebracht.
6. De garantie dekt geen schade veroorzaakt door verwaarlozing of door acties die afwijken van deze in dit instructieboekje.
7. Transportkosten en de risico's verbonden aan het transport van het toestel of onderdelen van het toestel zijn steeds voor rekening van de koper.
8. Schade veroorzaakt door gebruik van niet geschikte reserveonderdelen wordt niet gedekt door de garantie.

Om onnodige kosten te voorkomen, herinneren we eraan de gebruiksaanwijzing steeds grondig door te nemen. Wanneer deze aanwijzingen geen oplossing bieden, breng het toestel dan naar je dealer voor herstelling.

www.pvg.eu

P - ISENÇÃO DE RESPONSABILIDADES RELATIVAMENTE AOS AQUECEDORES A GÁS
Leia atentamente este manual do utilizador antes de utilizar o aparelho e guarde-o para referência futura. Instale este dispositivo apenas quando estiver em conformidade com a legislação, normas e normas locais/nacionais. Este produto destina-se a ser utilizado como um aquecedor em casas residenciais e adequado apenas para ser utilizado em locais secos, em condições domésticas normais, no interior na sala de estar, cozinha e garagem.

Independentemente do modelo, deve certificar-se sempre de que o aquecedor é utilizado numa divisão suficientemente grande para permitir que o aquecedor seja utilizado com segurança sem ventilação adicional. Se o espaço for mais pequeno do que o necessário, deve abrir sempre ligeiramente uma porta ou janela (garantindo uma abertura de aproximadamente 2,5 cm). É importante que todas as divisões onde o aquecedor é utilizado tenham uma entrada de ar suficiente e uma saída de ar eficiente (ambas as aberturas devem ter uma secção transversal mínima de 50 cm^2). Não são permitidas modificações no sistema de segurança, pois isso invalidará a garantia de que a sonda de ar funcionará corretamente. Consulte o seu revendedor em caso de dúvida.

Este aquecedor a gás requer uma mangueira e um regulador. Em caso de dúvida, peça informações ao fornecedor de gás. Este aquecedor foi construído em conformidade com a norma EN449:2002+A1:2007 e com o Regulamento de Aparelhos a Gás (UE) 2016/426 (GAR) aplicável.

AVISOS
- Leia as instruções de utilização antes de utilizar o aquecedor.
- Referência aos regulamentos de instalação do país em vigor: verifique os regulamentos de instalação nacional em vigor. Instale o aquecedor somente quando ele estiver em conformidade com as regulamentações, leis e normas nacionais.
- Instale o aquecedor de acordo com as instruções, conforme descrito na secção de instalação das instruções de utilização.
- Este aquecedor é fabricado de acordo com os padrões de segurança CE. No entanto, como com qualquer outro dispositivo de aquecimento, deve ter cuidado.
- O aquecedor destina-se a fornecer calor adicional. Portanto, não o considere como um aquecedor central.
- O aquecedor só se destina a ser utilizado sem locais secos e não empoeirados.
- Não utilize em veículos de recreio como caravanas e autocaravanas.
- Certifique-se de que é utilizado o gás correto e que as botijas de gás não estão expostas ao calor ou a mudanças extremas de temperatura. Armazene sempre as botijas de gás num local fresco, seco e escuro.
- Utilize sempre um regulador de baixa pressão adequado e aprovado. Em caso de dúvida entre em contacto com o revendedor local.
- Utilize o aquecedor apenas em divisões bem ventiladas. Desta forma, os gases produzidos pela combustão são removidos pelo ar fresco.
- Nunca utilize o aquecedor em locais onde podem estar presentes gases ou fumos nocivos (p. ex., gases de escape ou fumos de pintura).
- Se o aquecedor for posicionado muito perto de materiais inflamáveis, pode causar um incêndio.
- Por razões de segurança, tenha cuidado quando crianças ou animais estão na proximidade do aquecedor, como com qualquer outro dispositivo de aquecimento, e certifique-se de que as crianças estão sempre conscientes da presença de um aquecedor ardente.
- Este aparelho não se destina a ser utilizado por pessoas (incluindo crianças) com capacidades físicas, sensoriais ou mentais reduzidas ou falta de experiência e conhecimento, a menos que sejam supervisionadas ou instruídas sobre a utilização do aparelho por uma pessoa responsável pela sua segurança.
- Depois da utilização, feche a válvula da botija de gás.
- Siga as instruções para detetar qualquer fuga de gás conforme descrito nestas instruções de utilização.
- Se o cabo de alimentação estiver danificado, deve ser substituído pelo fabricante, o respetivo agente de serviço ou pessoas igualmente qualificadas para evitar situações de perigo.
- As crianças devem ser supervisionadas para garantir que não brincam com o aparelho.
- Para evitar o sobreaquecimento, não cubra o dispositivo.
- O dispositivo não se deve encontrar imediatamente abaixo de uma tomada.
- Não utilize este aquecedor nas imediações de uma banheira, um chuveiro ou uma piscina.
- A proteção deste aparelho deve evitar o risco de incêndio ou ferimentos causados por queimaduras e nenhuma parte do mesmo deve ser removida permanentemente. NÃO CONFERE PROTEÇÃO INTEGRAL PARA CRIANÇAS OU PESSOAS COM MOBILIDADE REDUZIDA.
- Este aparelho pode ser utilizado por crianças com idade igual ou superior a 8 anos e pessoas com capacidades físicas, sensoriais ou mentais reduzidas ou falta de experiência e conhecimento se forem supervisionadas ou instruídas sobre a utilização do aparelho de forma segura e compreendendo os perigos envolvidos.
- As crianças não devem brincar com o aparelho.
- A limpeza e a manutenção do utilizador não devem ser feitas por crianças sem supervisão.
- Troque a botija de gás apenas num ambiente sem chamas
- As crianças com menos de 3 anos devem ser mantidas afastadas, a menos que sejam supervisionadas continuamente.
- As crianças com idades compreendidas entre os 3 anos e os 8 anos devem apenas ligar/desligar o aparelho desde que tenha sido colocado ou instalado na posição de funcionamento normal pretendida e que lhes tenha sido dada supervisão ou instruções sobre a utilização do aparelho de forma segura e compreendam os riscos envolvidos.
- Crianças com idades compreendidas entre os 3 anos e os 8 anos não devem ligar, regular e limpar o aparelho ou realizar a manutenção do utilizador.

MONTAGEM DO AQUECEDOR A GÁS
Antes de ligar o regulador de baixa pressão, siga as instruções fornecidas com o regulador de baixa pressão.
O fabricante não é responsável por lesões ou danos se não for prestada atenção aos pontos acima descritos. Não torça o tubo ou mangueira flexível.
Antes de ligar o recipiente de gás ao dispositivo
o Verifique e limpe o filtro do regulador
o Liberte um pouco de gás (no exterior) do recipiente de gás. Isto irá limpar as partículas de sujidade presentes para impedir que estas entrem no regulador de pressão ou no dispositivo.

Sempre que a botija ou o tubo de gás forem ligados: efetue sempre um teste quanto a fugas utilizando água com sabão - consulte o capítulo "fugas de gás".

Problema:
sem chamas/ignição no inverno (temp. <7 °C)

Solução:
verificar se está a ser utilizado butano ou propano: o butano demora mais tempo a queimar quando a temperatura é inferior a 7 °C pois transforma-se em líquido. Com GPL (= mistura de propano/butano), muitas vezes ajuda a abanar a botija de gás.

UTILIZAÇÃO
1. Rode o botão de regulação para a respetiva posição.
2. Solte o botão e rode-o para a posição correspondente com a quantidade pretendida de calor.
3. Para desligar o dispositivo, feche a válvula da botija de gás.

FUGAS DE GÁS
1. Feche a válvula da botija de gás.
2. Abra as janelas.
3. Prepare um balde com água com sabão.
4. Abra a botija de gás
5. Esfregue a água com sabão em todos os encaixes e ligações do circuito de gás.
6. Se houver uma fuga de gás, surgem bolhas na localização da fuga.
7. Se detetar uma fuga, feche a botija de gás.
8. Aperte o encaixe e os anéis de metal da ligação.
9. Abra a botija de gás e repita o procedimento novamente.

MANUTENÇÃO
1. Desligue o aquecedor a gás e deixe-o arrefecer durante por pelo menos 10 minutos antes de limpá-lo.
2. Mantenha o aquecedor a gás limpo. Remova qualquer poeira e outra sujidade com um pano húmido. Utilize produtos de limpeza vendidos ao público para manchas difíceis. Limpe o aquecedor por completo uma vez por ano.
3. Inspecione-o sempre antes de utilizá-lo. Utilize uma mistura de água com sabão e água para verificar se existem fugas nas ligações. Se ocorrerem bolhas, existe uma fuga. Deve ser reparada imediatamente.
4. Verifique sempre a ligação da mangueira/regulador antes de cada utilização. Se a mangueira mostrar algum sinal de desgaste ou possuir fissuras, deve ser substituída imediatamente.
5. O aquecedor deve ser inspecionado anualmente por um centro de assistência certificado.

O aquecedor não deve ser instalado e/ou utilizado:
a) em divisões que são utilizadas como casa de banho, chuveiro ou quarto, nem em áreas como porões ou divisões repletas de pó e altamente inflamáveis.
b) em divisões com uma área inferior a de 84 metros cúbicos quando utilizado numa casa.
c) em superfícies planas elevadas

É muito importante que nas divisões onde o aquecedor está localizado e também vá ser utilizado, seja garantida pelo menos a quantidade de ar necessária pelo respetivo aquecedor a gás. O fornecimento de ar suficiente significa que existe uma abertura de pelo menos 100 cm^2. Essa abertura pode ser criada, por exemplo, entre a porta e o chão ou na janela.

Utilize apenas um regulador de baixa pressão de acordo com a norma EN16129. Detalhes da pressão de saída: consulte a etiqueta. Não mova o aparelho enquanto estiver em funcionamento. Os choques e impactos podem ativar o dispositivo de segurança. Não torça o tubo ou mangueira flexível.

Se deixar de consultar e/ou seguir as regras, instruções e explicações, a garantia deixa de ser válida e o fabricante deixa de lidar com os danos causados ao aparelho e/ou ao seu ambiente abrangidos pela garantia.

A utilização deste produto e os elementos necessários para este fim são inteiramente de risco próprio do utilizador final.

INSTRUÇÕES DE ARMAZENAMENTO
- Desligue a botija de gás do aquecedor a gás.
- Armazene a botija de gás numa divisão bem ventilada. Coloque-a longe de materiais inflamáveis, explosivos ou quentes e, de preferência, não em casa. Além disso, nunca deve ser armazenado na cave ou no sótão.
- O aquecedor a gás deve ser armazenado num local seco e deve ser protegido contra o pó (preferivelmente na embalagem original).
- Se for decidido que o aquecedor a gás não vai ser mais utilizado, recomenda-se que seja desligado da botija de gás. Cortar também a mangueira de borracha. Se as crianças brincarem com o aquecedor, certificar-se de que as peças perigosas são removidas. Nunca eliminar produtos não biodegradáveis no meio ambiente, mas descartá-los de acordo com a legislação nacional vigente. No final da sua vida útil, o produto não deve ser eliminado como resíduo urbano. Deve ser levado a um centro de recolha de resíduos diferenciados especial local ou a um revendedor que forneça esse serviço. A eliminação de um aparelho doméstico separadamente evita possíveis consequências negativas para o ambiente e para a saúde decorrentes de eliminação inadequada e permite que os materiais constituintes sejam recuperados para obter poupanças significativas em energia e recursos. Como um lembrete da necessidade de eliminação de eletrodomésticos separadamente, o produto é marcado com uma imagem de um contentor de lixo com rodas barrado com uma cruz.

CONDIÇÕES DA GARANTIA
O aparelho é fornecido com uma garantia de 24 meses, a partir da data de compra. Todos os defeitos de material e fabrico serão reparados ou substituídos gratuitamente dentro deste período. Aplicam-se as seguintes regras:
1. Recusamos expressamente todas as reclamações de danos adicionais, incluindo reclamações de danos colaterais.
2. A reparação ou substituição de componentes dentro do período de garantia não resultará numa extensão da garantia.
3. A garantia é anulada se tiver sido realizada alguma modificação, peças não originais instaladas ou reparações realizadas por terceiros.
4. Os componentes sujeitos a desgaste normal, como filtros, baterias, lâmpadas e elementos de aquecimento não são abrangidos pela garantia.
5. A garantia é válida apenas quando apresenta a fatura de compra original e datada e se não tiver sido realizada nenhuma modificação.
6. A garantia é inválida para danos causados por negligência ou por ações que se desviam daquelas contidas neste manual de instruções.
7. Os custos de transporte e os riscos envolvidos durante o transporte do aparelho ou componentes do aparelho devem ser sempre por conta do comprador
8. Os danos causados pela não utilização de peças sobressalentes adequadas não são abrangidos pela garantia.

Para evitar gastos desnecessários, recomendamos que consulte sempre primeiro cuidadosamente as instruções de utilização. Leve o aparelho ao seu revendedor para realizar as reparações se estas instruções não fornecerem uma solução.

www.pvg.eu

SLO - STAVKI O OMEJITVI ODGOVORNOSTI ZA PLINSKE GRELNIKE
Ta priročnik za namestitev pozorno preberite preden namestite izdelek. To napravo namestite samo, če je skladna s krajevnimi/državnimi zakoni, uredbami in standardi. Ta izdelek je namenjen za uporabo kot grelnik v stanovanjskih hišah in je primeren samo za uporabo na suhih mestih, v vsakdanjih pogojih, v notranjih prostorih v dnevni sobi, kuhinji in garaži.

Ne glede na model morate vedno poskrbeti, da se bo grelnik uporabljalo v prostoru, ki je dovolj velik, da se grelniku omogoči uporabo na varen način brez dodatne ventilacije. Če je soba manjša, kot je potrebno, morate vedno malce odpreti vrata ali okno (odprtina mora biti velika pribl. 2,5 cm). Pomembno je, da ima vsak prostor, kjer se uporablja grelnik, dovolj velik zajem zraka in učinkovit iztok zraka (obe odprtini morata imeti najmanjši prečni presek 50 cm^2). Spremembe varnostnega sistema niso dovoljene, ker se s tem razveljavi jamstvo za pravilno delovanje zračne sonde. Če imate dvome, se posvetujte s svojim prodajalcem.

Ta plinski grelnik potrebuje cev in regulator. Če imate dvome, se za več informacij obrnite na svojega dobavitelja plina. Ta grelnik je oblikovan v skladu s standardom EN449:2002+A1:2007 in veljavnim predpisom o plinskih napravah (EU) 2016/426 (GAR).

OPOZORILA
- Pred uporabo tega grelnika preberite navodila za uporabo.
- Odkaz na platné predpisy pre inštaláciu krajiny: skontrolujte platné miestne platné národné inštalačné predpisy. Inštalujte ohrievač len vtedy, keď je v súlade s národnými predpismi, zákonmi a normami.
- Grelnik namestite skladno z navodili, kot je opisano v poglavju za namestitev v navodilih za uporabo.
- Ta grelnik je izdelan v skladu z varnostnimi standardi CE. Kljub temu morate biti pozorni, tako kot z vsemi drugimi napravami.
- Grelnik je namenjen za zagotavljanje dodatne toplote. Zaradi tega ga ne smete obravnavati kot centralnega grelnika.
- Grelnik je primeren samo za uporabo na suhih, neprašnih mestih.
- Ne uporabljajte v vozilih, kot so karavani ali avtodomi.
- Poskrbite, da se bo uporabljalo ustrezen plin in da plinski vsebniki niso izpostavljeni vročini ali skrajnim spremembam temperature. Plinsko jeklenko vedno hranite na hladnem, suhem in temnem mestu.
- Vedno uporabljajte primeren in odobren nizkotlačni regulator. V primeru kakršnega koli dvoma stopite v stik s svojim lokalnim trgovcem.
- Grelnik uporabljajte samo v dobro prezračenih prostorih. Na ta način se pline, ki nastajajo pri zgorevanju, odvaja s svežim zrakom.
- Grelnik nikoli ne uporabljajte na mestih, kjer so lahko prisotni škodljivi plini ali hlapi (npr. izpušni plini ali hlapi barv).
- Če je vaš grelnik postavljen preblizu vnetljivim materialom, tvegate pojav požara.
- Zaradi varnostnih razlogov bodite pozorni, kadar so v bližini grelnika otroci ali živali, kot velja tudi za druge grelne naprave, pri tem pa poskrbite, da se bodo otroci vedno zavedali prisotnosti delujočega gorilnika.
- Ta naprava ni namenjena, da bi jo uporabljale osebe (vključno z otroci) z zmanjšanimi fizičnimi, čutnimi ali duševnimi sposobnostmi ali osebe s pomanjkanjem izkušenj in znanja, razen če se jih nadzira ali so prejele navodila glede uporabe naprave od osebe, ki je odgovorna za njihovo varnost.
- Po uporabi zaprite plinsko jeklenko.
- Upoštevajte navodila in poiščite vsa mesta puščanja plina, kot je opisano v teh navodilih za uporabo.
- Če je električni kabel poškodovan, ga mora zamenjati izdelovalec, njegov servisni agent ali podobno usposobljene osebe, da se prepreči tveganje.
- Otroke je treba nadzorovati za zagotovilo, da se ne bodo igrali z napravo.
- Naprave ne prekrivajte, da preprečite pregrevanje.
- Naprava ne sme biti neposredno pod vtičnico.
- Te naprave ne uporabljajte v neposredni bližini kadi, prhe ali bazena.
- Ščitnik na tej napravi preprečuje tveganje požara ali poškodb zaradi opeklin, zato ne smete trajno odstraniti nobenega dela. ŠČITNIK NE ZAGOTAVLJA POPOLNE ZAŠČITE ZA MAJHNE OTROKE ALI NESTABILNE OSEBE.
- To napravo lahko uporabljajo otroci, ki so stari 8 let ali več in osebe z omejenimi fizičnimi, čutnimi ali duševnimi sposobnostmi, ali pomanjkanjem izkušenj in znanja, če so pod nadzorom ali so prejeli navodila za uporabo naprave na varen način ter razumejo tveganja, ki so prisotna.
- S to napravo se otroci ne smejo igrati.
- Čiščenje in uporabniško vzdrževanje lahko izvajajo samo otroci, ki se jih nadzoruje.
- Plinski vsebnik zamenjajte samo v okolju, kjer ni plamena

SESTAVLJANJE PLINSKEGA GRELNIKA
Pred priključitvijo nizkotlačnega regulatorja upoštevajte navodila, priložena nizkotlačnemu grelniku.
Če zgornjih točk ne boste upoštevali, izdelovalec ne bo odgovoren za nobene poškodbe ali škodo. Gibke in toge cevi nikoli ne pregibajte.
Pred priključitvijo plinske jeklenke na napravo
o Preverite in očistite filter regulatorja
o Iz plinske jeklenke izpustite malo plina (na prostem). S tem izčistite prisotne delce umazanije in jim preprečite vstop v tlačni regulator naprave.

Ob vsaki priključitvi plinske jeklenke ali plinske cevi: vedno opravite preizkus puščanja z milnico – glejte poglavje »puščanje plina«.

Težava:
ni plamena/ni vžiga pozimi (temp. <7°C)

Rešitev:
preverite, ali se uporablja butan oziroma propan: butan bo gorel še slabše, ker se temperatura zniža pod 7 °C, ker se v tem primeru utekočini. Z LPG (mešanica propana in butana) bo pogosto v pomoč, če jeklenko stresete.

UPORABA
1. Gumb za regulacijo obrnite na ustrezen položaj.
2. Gumb spustite in ga obrnite v položaj, ki ustreza želeni količini toplote.
3. Za izklop naprave zaprite ventil plinske jeklenke.

PUŠČANJE PLINA
1. Zaprite ventil plinske jeklenke.
2. Odprite okna.
3. Pripravite vedro milnice.
4. Odprite plinsko jeklenko.
5. Milnico namažite s čopičem na vse armature in povezave plinskega krogotoka.
6. Če pride do uhajanja plina, na lokaciji puščanja nastajajo mehurčki.
7. Če odkrijete puščanje plina, zaprite plinsko jeklenko.
8. Privijte armaturo in kovinske obročke spoja.
9. Odprite plinsko jeklenko in postopek ponovite še enkrat.

VZDRŽEVANJE
1. Izklopite plinski grelnik in pustite, da se grelnik hladi vsaj 10 minut, preden ga očistite.
2. Plinski grelnik vzdržujte v čistem stanju. Ves prah in vso drugo umazanijo odstranite z vlažno krpo. Za trdovratne madeže uporabite čistila. Grelnik temeljito očistite enkrat letno.
3. Grelnik preverite pred vsako uporabo. Z uporabo mešanice milnice in vode preverite, ali spoji puščajo. Če se pojavijo mehurčki, je prisotno puščanje. Tega morate odpraviti takoj.
4. Pred vsako uporabo preverite spoj cevi in regulatorja. Če so na cevi vidni kakršni koli znaki obrabe ali razpoke, jo morate zamenjati takoj.
5. Grelnik mora enkrat letno preveriti certificirani servis.

Grelnika ne smete namestiti/uporabljati:
a) v prostorih, ki se uporabljajo kot kopalnice, tuš kabine ali spalnice oziroma v območjih, kot so kleti, prašni ali visoko vnetljivi prostori.
b) v prostorih s površino, manjšo od 84 kubičnih metrov, kadar se uporablja v prostoru.
c) v nebotičniških stanovanjih

Zelo pomembno je, da se v prostorih, kjer je grelnik in kjer se ga uporablja, zagotovi vsaj tako prezračevanje, kot je potrebno za posamezen plinski grelnik. Dovolj zraka pomeni, da obstaja odprtina vsaj 100 cm^2. Tako odprtino se lahko na primer ustvari med vrati in tlemi ali na oknu.

Uporabite samo ustrezen nizkotlačni regulator v skladu z EN16129. Podatki o plinskem priključku: Glejte oznako nazivnih vrednosti. Naprave ne premikajte med uporabo, ker lahko udarci in trki sprožijo napravo. Gibke in toge cevi nikoli ne pregibajte.

Če se ne posvetujete in/ali upoštevate pravil, navodil in razlag, garancija ne bo več veljavna, proizvajalec pa ne bo več obravnaval nobenih poškodb naprave in/ali škode na okolju, ki so zajete z garancijo.

Uporaba tega izdelka in elementov, ki so potrebni za ta namen, poteka na izključno odgovornost končnega uporabnika.

NAVODILA ZA SKLADIŠČENJE
Če se odločite,da grelnika ne boste več uporabljali, je priporočeno, da ga odklopite z vsebnika plina. Poleg tega prerežite gumijasto gibko cev. Če se z grelnikom igrajo otroci, poskrbite za odstranitev nevarnih delov. Biološko nerazgradljivih izdelkov nikoli ne odstranite v okolje, temveč jih odstranite v skladu s trenutno veljavno krajevno zakonodajo.

POGOJI ZA GARANCIJO
Aparat je dobavljen s 24-mesečno garancijo, ki začne veljati na dan nakupa. Vse okvare v materialu in delovanju bodo popravljene ali zamenjane brezplačno v tem obdobju. Veljajo naslednja pravila:
1. Izrecno zavračamo vse ostale zahtevke po vračilih, kar vključuje zahtevke zaradi postranske škode.
2. Popravila ali zamenjave komponent v času veljavnosti garancije ne podaljšajo trajanja garancijskega obdobja.
3. Garancija postane neveljavna, če se izvede kakršne koli spremembe, uporabi neoriginalne dele ali če popravila izvajajo tretje stranke.
4. Komponente, ki so izpostavljene običajnim obrabi, kot so filtri, baterije, luči in grelni elementi, niso zajeti v garancijo.
5. Garancija velja samo, če predstavite originalni, datirani račun o nakupu in če naprave ne spremenite na noben način.
6. Garancija ne velja za poškodbe, do katerih pride zaradi zanemarjanja ali dejanj, ki odstopajo od tistih, navedenih v tej knjižici.
7. Stroški transporta in tveganja, ki se pojavijo med transportom naprave ali komponent naprave, gredo vedno na strošek kupca.
8. Poškodbe, ki jih povzroči uporaba neoriginalnih rezervnih delov, niso zajete v garancijo.

Za preprečitev nepotrebnih stroškov priporočamo, da si vedno najprej pozorno preberete navodila za uporabo. Če ta navodila ne zagotovijo rešitve, napravo odnesite k svojemu trgovcu na popravilo.

www.pvg.eu

Qlima
Gas room heater

GB	BE	DK	ES	FR / BE	FI	IT	NL / BE	NO	SE	
Model name	Modellname	Type	Tipo	Modèle	Model	Modello	Model	Modell	Modell	**GH 741 RM**
Gas	Gas	Gas	Gas	Gaz	Kaasu	Gas	Gas	Gass	Gas	**4.1 kW**
Energy efficiency class	Energie-effzienzklasse	Energiklasse	Clase de eficiencia energética	Catégorie d'efficacité énergétique	Energiate-hokkuusluokka	Classe energetica	Energie-efficiëntieklasse	Energi effektivitetsklasse	Energieffektivitetsklass	**A**
Gas category	Gas Kategorie	Gaskategori	Categoría de gas	Catégorie de gaz	Kaasuluokka	Categoria di gas	Gas categorie	Gasskategori	Gaskategori	**I3B/P(30) propane, butane or their mixtures at 28-30 mbar, G30/ G31: 30 mbar* // I3+ butane at 28-30 mbar / Propane at 37 mbar, G30: 28-30 mbar, G31: 37 mbar****
Consumption	Verbrauch	Gasforbrug	Consumo	Consummation	Kaasun kulutus	Consumo	Verbruik	Styrke	Gasförbrukning	**298 g/h (max.)**
Dimensions (WxDxH)	Abmessungen (BxTxH)	Størrelse (BxDxH)	Dimensiones (ancho x prof x alto)	Dimensions (LxPxH)	Mitat (LxSxK)	Dimensioni (LxPxA)	Afmetingen (BxDxH)	Mål (BxDxH)	Mått (BxDxH)	**290x380x550 mm**
	✓*	✓*	✓**	✓**	✓*	✓**	✓*	✓*	✓*	**Countries of destination**

GB - This product is not suitable for primary heating purposes. Always use a suitable and approved low-pressure regulator. In case of any doubt contact your local dealer; Use the heater only in well-ventilated rooms. Do not use in leisure vehicles such as caravans and auto caravans. This appliance requires a hose and gas regulator. Check with your gas supplier. Read the instructions before use. Change gas container in accordance with the provided instructions. **DE** - Dieses Produkt eignet sich nicht als Hauptheizgerät. Verwenden Sie immer einen geeigneten und zugelassenen Niederdruckregler. Wenden Sie sich im Zweifelsfall an Ihren Händler vor Ort. Verwenden Sie das Heizgerät nur in gut belüfteten Räumen. Nicht in Freizeitfahrzeugen wie Caravans und Auto-Caravans verwenden. Dieses Gerät benötigt einen Schlauch und einen Gasregler. Erkundigen Sie sich bei Ihrem Gaslieferanten. Lesen Sie die Anweisungen vor der Verwendung. Wechseln Sie den Gasbehälter gemäß den mitgelieferten Anweisungen. **DK** - Dette produkt er ikke egnet til brug som primær opvarmningskilde. Brug altid en egnet og godkendt lavtryksregulator. Kontakt den lokale forhandler, hvis du er i tvivl. Brug kun gasvarmeren i lokaler med god ventilation. Må ikke anvendes i fritidskøretøjer som campingbiler og campingvogne. Dette apparat kræver en slange og regulator. Tjek med din gasleverandør. Læs vejledningen før brug. Skift gasbeholder i overensstemmelse med de angivne anvisninger. **ES** - Este producto no es adecuado para calefacción primaria. Use siempre un regulador de baja presión apropiado y aprobado. En caso de duda, póngase en contacto con el distribuidor local; La estufa debe usarse únicamente en espacios con buena ventilación. No usar en vehículos de ocio como caravanas y autocaravanas. Este aparato requiere una manguera y un regulador. Consulte a su proveedor de gas. Lea las instrucciones antes de usar. Cambie el recipiente de gas de acuerdo con las instrucciones provistas. **FR** - Ce produit ne peut pas être utilisé comme chauffage principal. Utilisez impérativement un détendeur à basse pression approprié et agréé. En cas de doute quelconque, consultez votre revendeur local. Utilisez l'appareil de chauffage uniquement dans des locaux bien ventilés. Ne pas utiliser dans les voitures de loisirs, caravanes ou campings-cars. Cet appareil a besoin d'un raccord et un régulateur. Contrôlez avec votre fournisseur de gaz. Lisez les instructions avant utilisation. Changer le réservoir de gaz conformément aux instructions fournies. **FI** - Tämä tuote ei sovellu ensisijaiseksi lämmittimeksi. Käytä aina sopivaa ja hyväksyttyä matalapainesäädintä. Ota epäselvissä tapauksissa yhteys tuotteen jälleenmyyjään. Käytä lämmitintä vain hyvin ilmastoiduissa huoneissa. Älä käytä vapaa-ajan ajoneuvoissa, kuten asuntovaunuissa ja -autoissa. Laitteessa tulee olla letku ja säädin. Varmista asia kaasuntoimittajalta. Lue ohjeet ennen käyttöä. Vaihda kaasusäiliö annettujen ohjeiden mukaisesti. **IT** - Il presente prodotto non è adatto a funzioni di riscaldamento primario. Usare sempre una valvola di regolazione della bassa pressione approvata e di tipo idoneo. Consultare il proprio rivenditore in caso di dubbi; Utilizzare la stufa solo in ambienti ben ventilati. Non utilizzare in veicoli per il tempo libero, come roulotte o camper. Questo apparecchio richiede un tubo e un regolatore. Verificare con il fornitore di gas. Leggere le istruzioni prima dell'uso. Cambiare il contenitore del gas in conformità alle istruzioni fornite. **NL** - Dit product is niet geschikt voor gebruik als primaire verwarming. Gebruik altijd een geschikte, goedgekeurde lagedrukregelaar. Raadpleeg bij twijfel uw lokale dealer; Gebruik de kachel alleen in goed geventileerde ruimtes. Niet gebruiken in vrijetijdsvoertuigen zoals caravans en mobilhomes. Gebruik van een slang en drukregelaar zijn nodig bij dit toestel. Controleer bij uw gasleverancier. Lees de gebruiksaanwijzing voor gebruik. Vervang gascontainer volgens de bijgeleverde instructies. **NO** - Dette produktet er ikke egnet for primær oppvarming. Bruk alltid godkjent lavtrykksregulator som passer til ovnen. Ta kontakt med din nærmeste forhandler dersom du lurer på noe. Bruk ovnen kun i godt ventilerte rom. Ikke for bruk i fritidskjøretøy som campingvogner og bobiler. Dette apparatet krever en slange og gassregulator. Sjekk med deg gassleverandør. Les instruksjonene før bruk. Bytt gassbeholder i henhold til de angitte instruksjonene. **SE** - Denna produkt lämpar sig inte för primär uppvärmning. Använd alltid ett lämpligt och godkänt lågtrycksreglage. Kontakta din återförsäljare om du undrar över något. Använd endast värmaren i välventilerade rum. Använd dem inte i fritidsfordon såsom husvagnar eler husbilar. Denna apparat kräver en slang och regulator. Kontrollera med gasleverantören. Läs anvisningarna före användning. Byt gasbehållare enligt de anvisade instruktionerna.

Serial number PO-EO5

2531/21

< 5 kg

PVG Holding B.V.,
P.O. Box 96,
5340 AB Oss
pvg.eu
Made in PRC
PIN 2531CT-0032

Modellkennung(en) / Identificador(es) del modelo / Référence(s) du modèle / Model identifier(s) / Identificativo del modello / Typeaanduiding(en) / Identificador(es) de modelo / Identifikacijska oznaka modela(-ov)	**GH 741 RM**
Indirekte Heizfunktion / Funcionalidad de calefacción indirecta / Fonction de chauffage indirect / Indirect heating functionality / Funzionalità di riscaldamento indiretto / Indirecteverwarmingsfunctionaliteit / Funcionalidade de aquecimento indireto / Posredno ogrevanje	[nein] / [no] / [ei] / [non] / [nee] / [não] / [ne]
Direkte Wärmeleistung / Potencia calorífica directa / Puissance thermique directe / Direct heat output / Potenza termica diretta / Directe warmteafgifte / Potência calorífica direta / Neposredna izhodna toplotna moč	4,1 kW
Indirekte Wärmeleistung / Potencia calorífica indirecta / Puissance thermique indirecte / Indirect heat output / Potenza termica indiretta / Indirecte warmteafgifte / Potência calorífica indireta / Posredna izhodna toplotna moč	N.A. / n.d. / n.A. / n.v.t. / nd. / NP (kW)

Brennstoff / Combustible / Fuel / Combustibile / Brandstof / Combustível / Gorivo			Raumheizungs Emissionen/ Emisiones de calefacción/ Émissions dues au chauffage des locaux/ Space heating emissions/ Emissioni dovute al riscaldamento d'ambiente/ Uitstoot bij ruimteverwarming/ Emissões resultantes do aqueci- mento ambiente/ Emisije pri ogrevanju prostorov (*)
Brennstoffart auswählen / Seleccione el tipo de combustible / Sélectionner le type de combustible / Select fuel type / Selezionare il tipo di combustibile / Selecteer brandstoftype / Selecionar o tipo de combustível / Izberite vrsto goriva	[gasförmig] / [gaseoso] / [gazeux] / [gaseous/] / [gassoso] / [gasvormig] / [gasoso] / [plinasto]	G30	NOx
			27 [mg/kWh$_{input}$] (GCV)

Angabe/Partida/Caractéristique/Item/Dato/Parameter/Elemento/Postavka	Symbol/Symboli/Symbole/Symbol/Symbool/Simbol/	Wert/Valor/Valeur/Value/Valore/Waarde/Vrednost	Einheit/Unidad/Unité/Unit/Unità/Eenheid/Unidade/Enota	Angabe/Partida/Caractéristique/Item/Dato/Parameter/Elemento/Postavka	Symbol/Symboli/Symbole/Symbol/Symbool/Simbol/	Wert/Valor/Valeur/Value/Valore/Waarde/Vrednost	Einheit/Unidad/Unité/Unit/Unità/Eenheid/Unidade/Enota
Wärmeleistung/Potencia calorífica/Puissance thermique/Heat output/Potenza termica/Warmteafgifte/Potência calorífica/Izhodna toplotna moč				Thermischer Wirkungsgrad/Eficiencia útil/Rendement utile/Useful efficiency/Efficienza utile/Nuttig rendement/Eficiência útil/Izkoristek (NCV)			
Nennwärmeleistung/Potencia calorífica nominal/Puissance thermique nominale/ Nominal heat output/Potenza termica nominale/Nominale warmteafgifte/Potência calorífica nominal/Nazivna izhodna toplotna moč	P_{nom}	4,1	kW	thermischer Wirkungsgrad bei Nennwärmeleistung/ Eficiencia útil a potencia calorífica nominal/ Rendement utile à la puissance thermique nominale/ Useful efficiency at nominal heat output/Efficienza utile alla potenza termica nominale/ Nuttig rendement bij nominale warmteafgifte/ Eficiência útil à potência calorífica nominal/ Eficiência útil à potência calorífica nominal	$\eta_{th,min}$	100	%
Mindestwärmeleis- tung (Richtwert)/ Potencia calorífica mínima (indicativa)/ Puissance thermique minimale (indicative)/ Minimum heat output (indicative)/ Potenza termica minima (indicativa)/ Minimale warmteafgifte (indicatief)/ Potência calorífica mínima (indicativa)/ Minimalna izhodna toplotna moč (okvirno)	P_{min}	N.A. / n.d./n.A./ n.v.t. / nd. / NP	kW	thermischer Wirkungsgrad bei Mind- est-wärmeleistung (Richtwert)/ Eficiencia útil a potencia calorífica mínima (indicativa)/ Rendement utile à la puissance thermique minimale (indicative)/ Useful efficiency at minimum heat output (indicative)/ Efficienza utile alla potenza termica minima (indicativa)/ Nuttig rendement bij minimale warmteafgifte (indicatief) / Eficiência útil à potência calorífica mínima (indicativa)/ Eficiência útil à potência calorífica mínima (indicativa)	$\eta_{th,min}$	N.A. / n.d./n.A./ n.v.t. / nd. / NP	%
Hilfsstromverbrauch/ Consumo auxiliar de electricidad/ Consommation d'électricité auxiliaire/ Auxiliary electricity consumption/ Consumo ausiliario di energia elettrica/ Aanvullend elektriciteitsverbruik/ Consumo de eletricidade auxiliar/ Dodatna potreba po električni moči				Art der Wärmeleistung/Raumtemperaturkontrolle / Tipo de control de potencia calorífica/de temperatura interior / Type de contrôle de la puissance thermique/de la température de la pièce / Type of heat output/ room temperature control / Tipo di potenza termica/controllo della temperatura ambiente / Type warmteafgifte/sturing kamertemperatuur / Tipo de potência calorífica/comando da temperatura interior / Način uravnavanja izhodne toplotne moči/temperature v prostoru			
Bei Nennwärmeleis-tung/A potencia calorífica nominal/ À la puissance thermique nominale/At nominal heat output/Alla potenza termica nominale/ Bij nominale warmteafgifte/À potência calorífica nominal/Pri nazivni izhodni toplotni moči	el_{max}	N.A. / n.d./n.A./ n.v.t. / nd. / NP	kW	zwei oder mehr manuell einstellbare Stufen, keine Raumtempera- turkontrolle/dos o más niveles manuales, sin control de temperatura interior/contrôle à deux ou plusieurs paliers manuels, pas de contrôle de la température de la pièce/two or more manual stages, no room temperature control/due o più fasi manuali senza controllo della temperatura ambiente/Twee of meer handmatig in te stellen trappen, geen sturing van de kamertemperatuur/Em duas ou mais fases manuais, sem comando da temperatura interior/Z dvema ali več ročnimi stopnjami, brez uravnavanja temperature v prostoru	[ja] / [sí] / [oui] / [yes] / [sim] / [da]		
Bei Mindestwärmel- eistung/A potencia calorífica mínima/À la puissance thermique minimale/At minimum heat output/Alla potenza termica minima/ Bij minimale warmteafgifte/À potência calorífica mínima/Pri minimalni izhodni toplotni moči	el_{min}	N.A. / n.d./n.A./ n.v.t. / NP	kW				
Im Bereitschaftszu- stand/En modo de espera/En mode veille/In standby mode/ In modo stand-by/In stand-bymodus/Em estado de vigília/V stanju pripravljenosti	el_{SB}	N.A. / n.d./n.A./ n.v.t. / NP	kW				

Leistungsbedarf der Pilotflamme/Necesidad de energía del piloto permanente/Puissance électrique requise par la veilleuse perma- nente/Permanent pilot flame power requirement/potenza necessaria per la fiamma pilota permanente/Vermogenseis voor de permanente waakvlam/Requisito de energia da chama-piloto permanente/Zahtevana moč za stalno goreči vžigalni plamen	P_{pilot}	0,17	kW
Kontaktangaben/ Información de contacto/ Información de contacto/ Contact details/ Contatti/ Contactgegevens/ Elementos de contacto/ Kontaktni podatki	PVG Holding BV, Kanaalstraat 12c, NL-5347KM Oss, The Netherlands		

(*) NOx =
Stickstoffoxide/ óxidos de nitrógenos/ oxydes d'azote/ nitrogenoxides/ ossido di azoto/ stikstofoxiden/ nitrogênio/ dušikovi oksidi

DE - Dieses Produkt ist nicht für primäre Heizzwecke geeignet. Siehe die Bedienungsanleitung für die Montage, Installation, Wartung, Demontage, Recycling und / oder Entsorgung am Ende der Lebensdauer.
Die zuvor beschriebene Gasheizung entspricht den folgenden EG-Richtlinien und Verordnungen:
- Gasgeräteverordnung (EU) 2016/426 (GAR)
- Delegierte Verordnung der Kommission (EU) 2015 // 1186 & 2015/1188
Folgende harmonisierte Normen wurden angewendet:
- EN449: 2002 + A1: 2007

ES - Este producto no está adecuado para calefacción primaria. Consulte el manual de instrucciones para montaje, instalación, mantenimiento, desmontaje, reciclado y/o eliminación al final de la vida útil.
El calefactor de gas descrito arriba se adapta a las directivas y normativas de la CE:
- Reglamento (EU) 2016/426 (GAR) sobre aparatos de gas
- Reglamento Delegado (EU) 2015//1186 y 2015/1188 de la comisión
Se han aplicado los siguientes estándares armonizados:
- EN449:2002 + A1:2007

FR - Ce produit ne convient pas aux applications de chauffage primaire. Se référer au manuel d'instructions pour l'assemblage, l'installation, l'entretien, le démontage, le recyclage et/ou l'élimination en fin de vie.
L'appareil de chauffage à gaz décrit ci-dessus est conforme à la directive et aux réglementations CE suivantes :
- Réglementation portant sur les appareils à gaz (EU) 2016/426 (GAR)
- Réglementation de la Commission (UE) 2015//1186 et 2015/1188
Les normes harmonisées suivantes ont été appliquées :
- EN449:2002 + A1:2007

GB - This product is not suitable for primary heating purposes. Refer to instruction manual for the assembly, installation, maintenance, disassembly, recycling and/ or disposal at end-of-life. The before described gas heater is in conformity with following EC directive and Regulations:
- Gas Appliances Regulation (EU) 2016/426 (GAR)
- Commission Delegated Regulation (EU) 2015//1186 & 2015/1188
The following harmonised standards have been applied:
- EN449:2002 + A1:2007

I - Questo prodotto non è adatto per finalità di riscaldamento principale. Fare riferimento al manuale di istruzioni per montaggio, installazione, manutenzione, smontaggio e riciclaggio e/o smaltimento a fine vita.
La stufa a gas descritta sopra è in conformità con la seguente direttiva e i regolamenti CE:
- Regolamento apparecchi a gas (EU) 2016/426 (GAR)
- Regolamento delegato della commissione (UE) 2015//1186 e 2015/1188 Sono state applicate le seguenti norme armonizzate:
- EN449:2002 + A1:2007

NL - Dit product is niet geschikt voor primaire verwarmingsdoeleinden. Raadpleeg de handleiding voor de montage, installatie, onderhoud, demontage, recycling en / of verwijdering aan het einde van de levensduur. De hiervoor beschreven gasverwarmer voldoet aan de volgende EG-richtlijnen en voorschriften:
- Verordening gasapparatuur (EU) 2016/426 (GAR)
- Gedelegeerde Commissie Verordening (EU) 2015 // 1186 en 2015/1188
De volgende geharmoniseerde normen zijn toegepast:
- EN449:2002 + A1:2007

P - Este produto não é adequado para fins de aquecimento primário.
Consulte o manual de instruções para a montagem, instalação, manutenção, desmontagem, reciclagem e / ou descarte no final de sua vida útil.
O aquecedor a gás descrito anteriormente está em conformidade com as seguintes diretivas e regulamentos da CE:
- Regulamento relativo aos aparelhos a gás (UE) 2016/426 (GAR)
- Regulamento Delegado (UE) 2015/1186/2015/1188 da Comissão
As seguintes normas harmonizadas foram aplicadas:
- EN449: 2002 + A1: 2007

SLO - Ta izdelek ni primeren za namene primarnega ogrevanja. Za sestavljanje, namestitev, vzdrževanje, razstavljanje, recikliranje in/ali odstranitev po koncu življenjske dobe glejte priročnik z navodili. Predhodno opisani plinski grelnik je skladen z naslednjo direktivo in uredbami ES:
- Delegirani o napravah na plinsko gorivo (EU) 2016/426 (GAR)
- Delegirani uredbi komisije (EU) 2015//1186 in 2015/1188
Uporabljeni so bili naslednji usklajeni standardi:
- EN449:2002 + A1:2007

PRODUKT FICHE / FICHA DEL PRODUCTO / FICHE DU PRODUIT / PRODUCT FICHE / ASCHEDA PRODOTTO / PRODUCT FICHE / FORNECEDOR / PODATKOVNA KARTICA IZDELKA	
LIEFERANT / PROVEEDOR / FOURNISSEUR / SUPPLIER / LEVERANCIER / LEVERANTÖR / DOBAVITELJ	PVG HOLDING B.V.
MODELL / MODEL / MODELO / MODÈLE / MODEL / MODELLO /	GH 741 RM
ENERGIEEFFIZIENZKLASSE / CLASE DE EFICIENCIA ENERGÉTICA / CATÉGORIE D'EFFICACITÉ ÉNERGÉTIQUE / ENERGY EFFICIENCY CLASS / CLASSE ENERGETICA / ENERGIE-EFFICIËNTIE KLASSE / CLASSE DE EFICIÊNCIA ENERGÉTICA / RAZRED ENERGETSKE UČINKOVITOSTI	A
DIREKTER HEIZAUSGANG / SALIDA DIRECTA DE CALOR / PUISSANCE CALORIFIQUE DIRECTE / DIRECT HEAT OUTPUT / POTENZA DI CALORE DIRETTO / DIRECTE WARMTE AFGIFTE / SAÍDA DE CALOR DIRETA / NEPOSREDNA IZHODNA TOPLOTNA MOČ	4,1 kW
INDIREKTER HEIZAUSGANG / SALIDA INDIRECTA DE CALOR / PUISSANCE CALORIFIQUE INDIRECTE / INDIRECT HEAT OUTPUT / POTENZA DI CLORE INDIRETTO / INDIRECTE WARMTE AFGIFTE / SAÍDA DE CALOR INDIRETA / POSREDNA IZHODNA TOPLOTNA MOČ	/
ENERGIEEFFIZIENZ INDEX / ÍNDICE DE EFICIENCIA ENERGÉTICA / INDICE D'EFFICACITÉ ÉNERGÉTIQUE / ENERGY EFFICIENCY INDEX / INDICE DI EFFICIENZA ENERGETICA / ENERGIE-EFFICIËNTIE INDEX / ÍNDICE DE EFICIÊNCIA ENERGÉTICA / INDEKS ENERGETSKE UČINKOVITOSTI	EEI = 89%
NÜTZLICHE EFFIZIENZ BEI NOMINALER HEIZAUSGANG / EFICIENCIA ÚTIL EN SALIDA DE CALOR NOMINAL / RENDEMENT UTILE À LA PUISSANCE CALORIFIQUE NOMINALE / USEFUL EFFICIENCY AT NOMINAL HEAT OUT- PUT / RENDIMENTO UTILE ALLA POTENZA DI RISCALDAMENTO NOMINALE / BRUIKBARE EFFICIËNTIE BIJ NOMINALE WARMTE AFGIFTE / EFICIÊNCIA ÚTIL EM SAÍDA DE CALOR NOMINAL / IZKORISTEK PRI NAZIVNI IZHODNI TOPLOTNI MOČI	100,00%
SONSTIGE VORSICHTSMASSNAHMEN BEZÜGLICH MONTAGE, INSTALLATION ODER WARTUNG DES ÖRTLICHEN RAUMHEIZERs / OTRAS PRECAUCIONES SOBRE MONTAJE, INSTALACIÓN O MANTENIMIENTO DE CALEFACTORES DE ESPACIO LOCAL / D'AUTRES PRÉCAUTIONS CONCERNANT L'ASSEMBLAGE, L'INSTALLATION OU L'ENTRETIEN DU RADIATEUR LOCAL / OTHER PRECAUTIONS REGARDING ASSEM- BLY, INSTALLATION OR MAINTAINANCE OF LOCAL SPACE HEATER / ALTRE PRECAUZIONI RELATIVE A MONTAGGIO, INSTALLAZIONE O MANUTENZIONE DELLA STUFA DELLO SPAZIO LOCALE / ANDERE VOORZORGSMAATREGELEN MET BETREK- KING TOT MONTAGE, INSTALLATIE OF ONDERHOUD VAN LOCALE RUIMTEVERWARMING / OUTRAS PRECAUÇÕES RELATIVAS À MONTAGEM, INSTALAÇÃO OU MANUTENÇÃO DO AQUECEDOR DE ESPAÇO LOCAL / DRUGI PREVIDNOSTNI UKREPI GLEDE SESTAVLJANJA, NAMESTITVE ALI VZDRŽEVANJA GRELCA LOKALNEGA PROSTORA	SIEHE BEDIENUNGSANLEITUNG / CONSULTE EL MANUAL DE INSTRUCCIONES / SE RÉFÉRER AU MANUEL D'UTILISATION / REFER TO USER MANUAL / FARE RIFERIMENTO AL MANUALE D'USO / RAADPLEEG HANDLEIDING / CONSULTE O MANUAL DO USUÁRIO / GLEJTE UPORABNIŠKI PRIROČNIK
ANDERES PVG MODELL / OTRO MODELO PVG / AUTRES MODÈLES PVG / ALTRO MODELLO PVG / OVERIGE PVG MODEL / OUTRO MODELO PVG / DRUGI MODEL PVG	/