RZ_thermoflamm__978953-00.qxp_Layout 1 06.12.18 15:08 Seite 1

GLORIA®

Geräte für Haus und Garten

THERMOFLAMM bio Classic Plus
THERMOFLAMM bio Comfort Plus

DE Betriebsanleitung
GB Instructions for use
FR Mode d'emploi
NL Gebruiksaanwijzing
IT Istruzioni per l'uso
ES Instrucciones de uso
PT Instruções de utilização
DK Betjenningsvejledning
SV Bruksanvisning
NO Bruksanvisning
FI Käyttöohje
CZ Návod k obsluze
HU Használati útmutatót
RU Инструкция по эксплуатации
GR Εγχειρίδιο χειρισμού

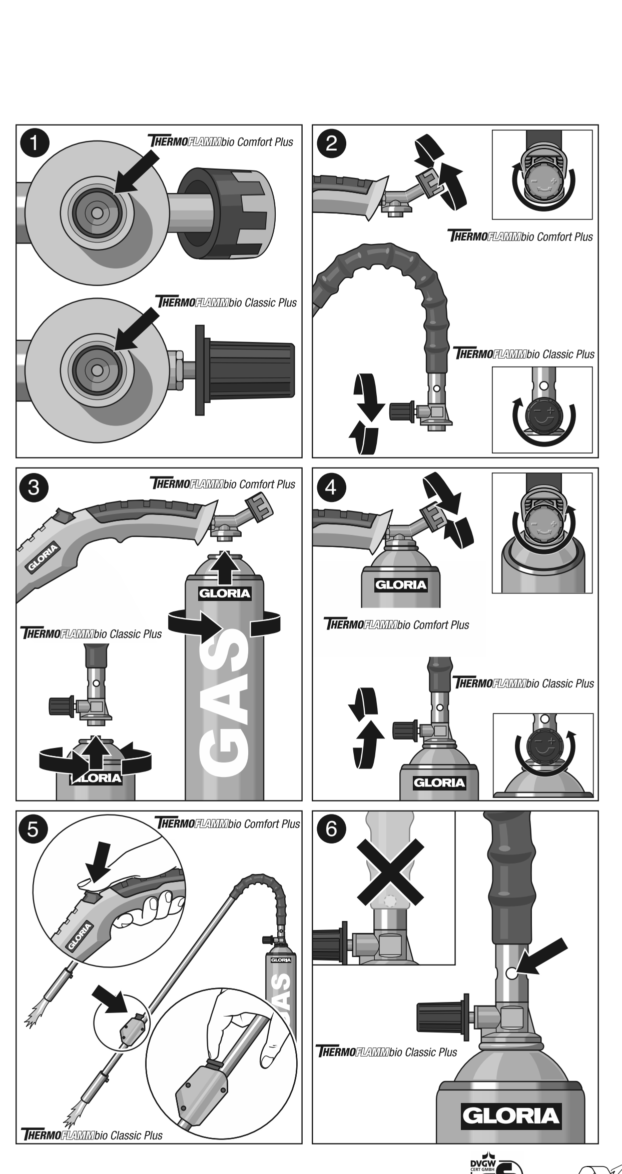

GS-2412CL0048

DE

Symbolik in dieser Anleitung

GEFAHR! Ein Warnhinweis dieser Gefahrenstufe kennzeichnet eine drohende gefährliche Situation. Befolgen Sie zu diesem Warnhinweis die Anweisungen, um Lebensgefahr oder schwerste Verletzungen zu vermeiden.

WARNUNG! Ein Warnhinweis dieser Gefahrenstufe kennzeichnet eine mögliche gefährliche Situation. Befolgen Sie zu diesem Warnhinweis die Anweisungen um die Gefahr von Verletzungen zu vermeiden.

ACHTUNG! Ein Warnhinweis dieser Gefahrenstufe kennzeichnet einen möglichen Sachschaden. Befolgen Sie zu diesem Warnhinweis die Anweisungen um Sachschäden zu vermeiden.

Hinweis! Ein Hinweis kennzeichnet zusätzliche Informationen oder Abbildungen, die Ihnen die Bedienung und das Verständnis für das Gerät erleichtern sollen.

Wichtige Sicherheitshinweise

Die Betriebsanleitung vermittelt Ihnen wichtige Sicherheitshinweise und Informationen, die zum einwandfreien Betrieb des Gerätes erforderlich sind!
Die Anleitung vollständig lesen, aufbewahren und ggf. an Nachbesitzer weitergeben!
Beachten Sie ebenfalls die Sicherheitshinweise auf der Gaskartusche!
Alle Sicherheitshinweise dienen stets auch Ihrer persönlichen Sicherheit!

- Dieses Gerät entspricht den anerkannten Regeln der Technik und den einschlägigen Sicherheitsbestimmungen!
- Dieses Gerät ist nicht dafür bestimmt, durch Personen (einschließlich Kinder) mit eingeschränkten physischen, sensorischen oder geistigen Fähigkeiten oder mangels Erfahrung und/oder mangels Wissen benutzt zu werden, es sei denn, sie werden durch eine für ihre Sicherheit zuständige Person beaufsichtigt oder erhielten von ihr Anweisungen, wie das Gerät zu benutzen ist.
- Verwenden Sie das Gerät bestimmungsgemäß und beachten Sie die TRF (Technische Regel Flüssiggas).
- Das Tragen von Schutzhandschuhen wird empfohlen.
- Das Gerät nicht in der Nähe von Kindern betreiben.
- Das Gerät sollte nur bis zu einer Außentemperatur von bis zu -2° C betrieben werden.
- Das Gerät ist nicht für unbeaufsichtigten Betrieb geeignet.
- Die Gaskartusche ist nicht nachfüllbar.
- **Dieses Gerät darf ausschließlich nur mit Original GLORIA Butan/Propan-Gaskartuschen mit der Best.-Nr. / Art.-Nr.: 728303.0000 verwendet werden. Es kann gefährlich sein, andere Gasbehälter zu benutzen. Reparaturen an diesem Gerät sind nur durch die GLORIA-Servicestellen durchzuführen. Ersatzteile sollten Sie bei Ihrem Fachhändler bestellen. Soweit nicht vorrätig, besorgt er diese schnellstens.**
- ***ACHTUNG!*** Wir weisen ausdrücklich darauf hin, dass wir nach dem Produkthaftungsgesetz nicht für durch unser Gerät hervorgerufene Schäden einzustehen haben, sofern diese durch unsachgemäße Reparatur verursacht oder bei einem Teileaustausch nicht GLORIA-Original-Teile verwendet werden und die Reparatur **nicht** vom Kundenservice oder dem autorisierten Fachmann durchgeführt worden sind. Dieses gilt auch für Zubehörteile.

GEFAHR!
Lebensgefahr durch Brand- und Explosion!
Durch unsachgemäßen Gebrauch von Gerät oder Gaskartusche besteht Lebensgefahr! Beachten Sie daher die Sicherheitshinweise auf der Gaskartusche als auch die nachfolgenden Sicherheitshinweise:
- Hochentzündlich! Die Gaskartusche steht unter Druck. Vor Sonnenbestrahlung und Temperaturen über 50°C schützen. Auch nach Gebrauch nicht gewaltsam öffnen oder verbrennen.
- Nicht gegen Flamme oder auf glühenden Gegenstand richten. Von Zündquellen fernhalten. Nicht rauchen. Darf nicht in Hände von Kindern gelangen.
- Nicht in der Nähe von Heizkörpern lagern.
- Das Gerät nur im Freien benutzen. Niemals das Gerät in der Garage oder an Orten, wo evtl. Benzin oder leicht brennbare Stoffe gelagert sind, benutzen.
- Leere Gaskartusche niemals anbohren, anstechen oder verbrennen (auch keine leeren Kartuschen).
- Gaskartusche niemals bei offenem Feuer wechseln.
- Bei Gasgeruch, Gerät sofort abstellen (Ventil schließen) und auf Leckagen überprüfen. Zur Sicherstellung, dass keine Leckage vorhanden ist, bestreichen Sie die Verbindungsstelle Gaskartusche/Gerät sowie das Ventilgehäuse mit lauwarmem Seifenwasser ein. Bilden sich keine Blasen, so ist das Gerät betriebsbereit. Bilden sich Blasen, so ist das Gerät auf keinen Fall in Betrieb zu nehmen. Die Gaskartusche ist dann sofort vom Gerät zu trennen.
Das Gerät sollte anschließend von einem Sachkundigen oder Fachbetrieb auf eventuelle Ursachen hin überprüft werden. **Suchen Sie die Undichtigkeiten niemals mit einer Flamme und niemals in geschlossenen Räumen!**

WARNUNG!
Verbrennungsgefahr durch heiße Geräteteile oder offener Flamme!
Teile des Gerätes können während des Gebrauchs sehr heiß werden und zu möglichen Verbrennungen führen. Durch unsachgemäßen Gebrauch des Gerätes besteht ebenfalls Verbrennungsgefahr! Beachten Sie daher nachfolgende Sicherheitshinweise:
Das Gerät darf nur eingesetzt werden bis zu einem Winkel kleiner 90°.
- Brennergehäuse nicht berühren, Verbrennungsgefahr.
- Trockenes Gehölz, Laub, Tannennadeln und trockene Gräser können in Brand geraten.
- Nach Gebrauch das Gerät so ablegen, dass keine Brand- bzw. Verletzungsgefahr besteht.

WARNUNG!
Gesundheitsgefahr durch Kontakt mit Gas!
Ausströmendes, nicht gezündetes Gas, kann infolge von Einatmen, Verschlucken oder Aufnahme durch die Haut Gesundheitsschäden von beschränkter Wirkung hervorrufen. Bei auftretenden Symptomen oder in Zweifelsfällen ärztlichen Rat einholen. Beachten Sie daher nachfolgende Sicherheitshinweise:
- Richten Sie ausströmendes Gas niemals auf Menschen oder Tiere.
- Weitere Informationen zum Gesundheits- und Arbeitsschutz für dieses Produkt finden Sie im Sicherheitsdatenblatt, welches beim Hersteller angefordert werden kann.

Bestimmungsgemäße Verwendung

Das Gerät dient ausschließlich zur Beseitigung von Wildwuchs zwischen Gehplatten, Terrassen, Auffahrten und Wegen.
Bei Zweckentfremdung, falscher Bedienung oder nicht fachgerechter Reparatur wird keine Haftung für evtl. Schäden übernommen. Ebenso sind Garantieleistungen in solchen Fällen ausgeschlossen.
Das Gerät ist nicht für den gewerblichen Gebrauch bestimmt!

Vorhersehbarer Missbrauch

Das Gerät ist nicht als Wärmespender im Hausbereich für Rasen und Blumenbeete oder für andere, als die hier angegebenen Verwendungsbereiche geeignet. Gerät nicht bei nasser Witterung verwenden.

Verhalten im Gefahrfall

Brandbekämpfung, sofern gefahrlos, mit Feuerlöscher. Durch Brand gefährdete Dosen oder Gaskartuschen, wenn möglich aus dem Gefahrenbereich entfernen.

Technische Daten

Länge: THERMOFLAMM bio Classic Plus:	840 mm
Länge: THERMOFLAMM bio Comfort Plus:	950 mm
Gasart:	Butan/Propan-Gemisch
ø Flammkegel:	ca. 27 mm
Flammtemperatur / Flammkegel:	≥ 1000°C
Gerät incl. Gaskartusche (330g / 600ml)	
THERMOFLAMM bio Classic Plus:	ca. 1,25 kg
THERMOFLAMM bio Comfort Plus:	ca. 1,35 kg
Verbrauch bei Düsen-ø 0,35 mm:	ca. 200 g/h
Nennwärmebelastung:	2,5 kW

Inbetriebnahme

GEFAHR!
Lebensgefahr durch Brand- und Explosion!
Beachten Sie daher nachfolgende Sicherheitshinweise:
- Gerät nur im Freien in Betrieb nehmen.
- offene Flamme niemals auf brennbare oder explosive Stoffe richten.
- nach mehrmaligen Fehlversuchen beim Zünden der Flamme, Ventil schließen, Warten bis das ausgeströmte Gas verflogen ist und dann Flamme neu zünden.

Vorgang
- Vor dem Zusammenbau prüfen, ob der O-Ring im Ventilgewinde vorhanden ist, siehe Abb. ❶.
- Das Ventil schließen. Dazu den schwarzen Ventilknopf in Drehrichtung rechts ganz zu drehen (Uhrzeigersinn), siehe Abb. ❷. Nur handfest andrehen.
- Gaskartusche in Drehrichtung rechts (im Uhrzeigersinn vom Boden der Kartusche aus gesehen) einschrauben und darauf achten, dass die Gaskartusche richtig verschraubt wird, siehe Abb. ❸. Nur handfest andrehen.
- Das Ventil öffnen. Dazu den schwarzen Regelkopf in Drehrichtung links bis zum Anschlag auf drehen, siehe Abb. ❹.
ACHTUNG! Bei nicht komplett geöffnetem Ventil kann es zu einem Rückschlag der Flamme kommen.
- Im sicheren Bereich den Stab nach unten und vom Körper weghalten. Den Zündkopf der piezoelektrischen Zündung drücken, siehe Abb. ❹/❺.
Den Stab in einer Höhe von ca. 3 cm über den Boden hin- und herbewegen.

WARNUNG!
Verbrennungsgefahr durch heiße Geräteteile!
Beachten Sie daher nachfolgende Sicherheitshinweise:
- Ventil im Betrieb immer komplett öffnen, ansonsten besteht die Gefahr das die Flamme in das Handrohr zurückschlägt.
- Brennergehäuse während des Betriebs nicht berühren.
- Im Betrieb befindliches Gerät nicht auf den Boden abstellen.
- Halten Sie die vier Luftzuführbohrungen nie mit der Hand verschlossen und achten Sie unbedingt darauf, dass sich die Kunststoffummantelung nie über die vier Luftzuführbohrungen schiebt (siehe Abb. ❻). Beim Verschließen der vier Luftzuführbohrungen tritt die Flamme bis in das Handrohr zurück, wodurch das Gerät übermäßig erhitzt und beschädigt wird.

- Während der Inbetriebnahme darauf achten, dass das Gerät vor dem Körper geführt und die Gaskartusche senkrecht nach unten gehalten wird.

Außerbetriebnahme

- Ventil schließen, wenn Sie das Gerät ausser Betrieb nehmen wollen.

Benutzerhinweise!

- **Bei längerem Gebrauch des Gerätes vereist die Gaskartusche. Hierdurch fällt der Druck der Gaskartusche so stark, dass die Flamme kleiner wird oder erlischt. In diesen Fall warten, bis die Gaskartusche die Raumtemperatur von +20 °C bis + 25 °C wieder erreicht hat.**
- Das Gerät eignet sich besonders zur Unkrautbeseitigung.
- Der Einsatz des Gerätes ist am wirkungsvollsten, wenn die Pflanze einen hohen Saftgehalt hat. Der günstigste Zeitpunkt zur Behandlung des Wildwuchses ist im Frühjahr. Die Wirkung ist um so intensiver, je jünger der Wildwuchs ist. Der Erfolg der Maßnahme ist aber nicht sofort sichtbar. Die Empfindlichkeit der Pflanzen auf die Wärmestrahlung zeigt sich nicht sofort. Grundsätzlich gilt: weichblättrige Sämlinge reagieren am empfindlichsten, das heißt, sie sind nach einmaliger Behandlung nicht mehr lebensfähig. Bei entsprechend langer Einwirkungsdauer lassen sich auch Sämlinge mit festem Laub 100%ig beseitigen.
- Ältere Pflanzen mit harten Blättern, wie beispielsweise Disteln, trocknen frühestens nach mehrmaliger Behandlung in Abständen von ein bis zwei Wochen aus. Hartlaubige Gräser sind außerordentlich robust und verlangen eine relativ lange Wärmeeinwirkung.
- Mit dem Gerät sollten möglichst nur Flächen mit niedrigen Pflanzen behandelt werden. Ist der Wildwuchs erst einmal sehr hoch, muß zuerst gemäht werden. Die Wirkung ist hier jedoch geringer, da das Laub härter ist und in unterirdischen Organen mehr Reservestoffe eingelagert werden als bei Jungpflanzen.
- In der Anfangsphase muss die Behandlung der mit Wildwuchs durchwachsenen Flächen kurzfristig bis zu 5 mal wiederholt werden. Erst dann stellt sich ein bleibender Erfolg ein. Später genügt 2 malige Behandlung pro Monat.
- Das Unkraut braucht nur erwärmt werden. Ein Verbrennen ist nicht notwendig. Die zellen der Blätter trocknen auf diese Weise aus und das Unkraut stirbt ab.
- Bestimmte Unkrautarten erfordern eine wiederholte Behandlung.
- Sollten während des Betriebes Störungen auftreten, so ist immer zuerst das Ventil zu schließen und die Gaskartusche herauszudrehen.

Wartung und Lagerung

- Das Gerät bedarf keiner besonderen Pflege. Achten Sie darauf, dass die O-Ringe zwischen Gerät und Gaskartusche vorhanden und in gutem Zustand sind, bevor Sie die Gaskartusche anschließen.
- Die O-Ringe sind auszutauschen, wenn sie beschädigt sind, oder Undichtigkeiten vorliegen.
- Das Gerät mit demontierter Gaskartusche muss trocken gelagert werden, möglichst unter Verschluss, und für Kinder unzugänglich sein.

Entsorgung

- Gaskartusche vollständig entleeren und über das duale Wertstoffsystem entsorgen.
- Gaskartusche nicht gewaltsam öffnen.

Technische Änderungen vorbehalten!

GB

Symbols used in these instructions

DANGER! This level of warning indicates an impending hazardous situation. Follow the instructions indicated in this warning to prevent serious or fatal injuries.

WARNING! This level of warning indicates a potential hazardous situation. Follow the instructions indicated in this warning to prevent the risk of injury.

ATTENTION! This level of warning indicates potential damage to property. Follow the instructions indicated in this warning to avoid damaging property.

Note! A note indicates additional information or illustrations which will help you operate and understand the device.

Important safety instructions

These operating instructions familiarise you with important safety instructions and information required to operate the device properly!
Please read the instructions carefully, keep them in a safe place and pass them on to the next owner with the device, if necessary!
Please also observe the safety instructions written on the gas cartridge!
All safety instructions serve for your personal protection as well!

- This device is in compliance with the generally accepted technical rules and the relevant safety regulations.
- This device is not intended for use by persons (including children) with limited physical, sensory or mental abilities, or who lack experience and/or know-how, unless they are under supervision of a person responsible for their safety, or have received according instruction by that person on how to operate the device.
- Use device as intended!
- Protective gloves are recommended to be worn.
- Do not use the device near children.
- This appliance must only be used to a maximum outdoor temperature of -2°C.
- The device is not suitable for unsupervised operation.
- The gas cartridge is not refillable.
- **This device may only be used with original GLORIA butane/propane gas cartridges, order no./art. no.: 728303.0000. It can be dangerous to use other types of gas cylinder. Repairs to the equipment should only be carried out by GLORIA Service Stations. Order spare parts from your authorised dealer. If the required parts are not in stock, he will procure them for you as quickly as possible.**
- ***CAUTION!*** Please note that under product liability law we are not liable for damage resulting from the use of our product if such damage was caused by improper repair or if original replacement parts were not used to replace defective or worn-out parts and the repair was **not** carried out by our Customer Service or by an authorized service technician. This also applies to accessories.

DANGER!
Danger to life from fire and explosion!
Danger to life if you do not use the device or gas cartridge as intended! For this reason, please observe the safety instructions on the gas cartridge as well as the following safety information:
- Highly flammable! The gas cartridges are under pressure. Keep out of sunlight and temperatures above 50°C. Do not force open or burn after use.
- Do not point it towards flames or burning objects. Keep away from ignition sources. Do not smoke near the device. Keep away from children.
- Do not store near radiators.
- Only use this device out of doors. Never use the device inside a garage or in places where petrol (gasoline) or any other highly volatile and inflammable substances are kept.
- Never drill or tap into gas cartridges or burn them (this also applies to empty cartridges).
- Never change gas cartridges near open fire.
- If you smell gas, switch off device immediately (close valve) and check for leakage. In order to be certain that there are no leaks, pour lukewarm soapy water over the joint connecting the gas cartridge to the device itself and also over the valve casing. If there are no bubbles, the device is properly sealed and ready for use.
If any bubbles are seen, then do NOT use the device under any circumstances. Remove the butane cartridge from the device at once.
The device should be tested by a technician or a dealer for possible causes of leakage.
Never look for leaks with a naked flame.

WARNING!
Do not touch hot device parts or open flames!
Risk of burning!
Parts of this device can become extremely hot when in use and can cause burns. Risk of burning if the device is not used as intended! For this reason, observe the following safety instructions:
The device shall only be used in an angle of up to < 90°.
- Do not touch the burner casing due to the risk of injury from burns.
- Dry wood, foliage, pine needles and dry grass can catch fire.
- After use, lay down the device in such a way that there is no risk of fire or injury.

WARNING!
Contact with gas poses a health risk!
Breathing in, swallowing or skin contact with leaking, unlit gas can have a limited damaging effect on your health. Consult a doctor if you develop symptoms or are unsure. For this reason, observe the following safety instructions:
- Never point leaking gas at persons or animals.
- Further health and industrial safety information for this product is available in the safety datasheet which can be requested from the manufacturer.

Intended Use

The device is only to be used to remove weeds from between flagstones and crazy paving, from terraces, patios, driveways and paths.
No liability can be assumed for possible damage caused by unintended use, incorrect operation or unqualified repairs. Such actions will also invalidate any warranty claims.
The device is not intended for commercial use!

Foreseeable misuse

The device is not intended for use as a heater in household areas, for lawns and flowerbeds or for any other application other than those stated in these instructions.
Do not use the device in wet weather conditions.

In the event of danger

Use a fire extinguisher to fight a fire if there is no risk involved.
If possible, remove any hazardous cans or gas cartridges away from the fire.

Technical Data

Length THERMOFLAMM bio Classic Plus:	840 mm
Length THERMOFLAMM bio Comfort Plus:	950 mm
Type of gas:	Butane/propane mix
Diameter of flame nozzle:	approx. 27 mm
Flame temperature at nozzle:	≥ 1000°C
Weight of device including gas cartridge (330g / 600ml)	
THERMOFLAMM bio Classic Plus:	approx. 1,25 kg
THERMOFLAMM bio Comfort Plus:	approx. 1,35 kg
Gas consumption with 0,35 mm jet:	approx. 200 g/h
Nominal heat load:	2.5 kW

Getting Started

DANGER!
Danger to life from fire and explosion!
For this reason, observe the following safety instructions:
- Only operate the device outdoors.
- Never direct the open flame at flammable or explosive materials.
- After various unsuccessful attempts to ignite the flame, close the valve, wait until the gas has fully dissipated and then reignite the flame.

Procedure
- Before assembly, check that the O-ring is in the screw threads of the valve, see Fig. ❶.
- Close the valve. Turn the black valve knob fully to the right (clockwise), see Fig. ❷. Only do it up finger-tight and without force.
- Turn the gas cartridge to the right (in a clockwise direction as viewed from the cartridge base), screw in and ensure that the gas cartridge is fastened correctly, see Fig. ❸. Only finger tighten the gas cartridge.
- Open the valve.Turn the black control knob to the left until it comes up against the stop, see Fig. ❹.
ATTENTION! If the valve is not completely open, the flame could backfire.
- In a safe area, aim the shaft of the unit down wards and away from your body. Press the but ton of the piezoelectric igniter, see Fig. ❹/❺.
Hold the shaft at a height of about 3 cm above the ground and move it slowly from side to side.

WARNING!
Do not touch hot device parts! Risk of burning!
For this reason, observe the following safety instructions:
- Always open the valve completely otherwise the flame could go back up the hand tube.
- Do not touch the burner casing during operation.
- Do not place the device on the floor when in operation.
- Never hold your hand over the four air inlet holes and make sure that the plastic casing never slips over the four air inlet holes (see Fig. ❻). If the holes are closed, the flame goes back up to the hand tube, which can overheat excessively and damage the unit.

- Ensure when starting up that the unit is held in front of the body and the gas cartridge is held vertically downwards.

Decommissioning

- Close the valve when you want to decommission the device.

Instructions for Use!

- **Prolonged use of the unit iced up the gas cartridge. As a result, the pressure of the gas cartridge falls so much, that the flame becomes smaller or even extinguishes. In this case, wait until the gas cartridge returns to the ambient temperature of +20 °C until +25 °C.**
- The device is intended especially to remove weeds.
- The most effective way to use the thermoflamm is when the weeds have a high sap content. The best time to remove the weeds is the springtime. The younger the weeds the more intensive the effect. The success of this method of weed removal and the effect of the flame upon the weeds is not immediately visible however. The success of the thermoflamm is variable depending upon the type of weed being tackled.
- Weeds with smooth leaves react most intensely and can be destroyed even after the first treatment,however a 100 % success rate on weeds with hard leaves, for example thistles, will only dry out after repeated treatments at one of two weeks intervals. Hard grasses are extraordinarily robust and demand a relatively lenghty treatment period.
- The unit should only be used on smaller areas. Once the weeds become too tall they must be mown first. The treatment is however less effective since the weeds are stronger and the liquid reserves in the roots are greater.
- During the initial period, the areas can require to be treated up to five times to achieve long lasting success.
It is then sufficient to apply subsequent treatments at twice monthly intervals.
- Weeds only need to be heated up. Actual burning-off is not necessary. The heat causes the cells of the leaves to dry out and thus the weeds die.
- Certain types of weeds require repeated treatment.
- If any problems arise during operation, the first thing to do is to close the valve and then remove the gas cartridge.

Maintenance and Storage

- The device does not require any special maintenance. The user should ensure that the O-rings are in place between the device and the gas cartridge and are in good condition.
- The O-rings should be replaced if they are damaged or if there are leaks.
- The device must be stored in a dry place and with the gas cartridge removed, preferably in a place that can be locked up and is inaccessible by children.

Disposal

- Completely empty the gas cartridge and dispose of in compliance with the dual recycling system.
- Do not force open the gas cartridge.

We reserve the right to make technical changes!

FR

Symboles utilisés dans cette notice

DANGER ! Un avertissement précédé de ce symbole décrit une situation dangereuse imminente. Pour éviter un danger de mort ou des blessures très graves, veuillez respecter les instructions accompagnant ce symbole d'avertissement.

AVERTISSEMENT ! Un avertissement précédé de ce symbole décrit une situation potentiellement dangereuse. Pour éviter de vous blesser, veuillez respecter les instructions accompagnant ce symbole d'avertissement.

ATTENTION ! Un avertissement précédé de ce symbole prévient de dégâts matériels possibles. Pour éviter des dégâts matériels, respectez les instructions précédées de ce symbole d'avertissement.

Remarque ! Une remarque caractérise des informations supplémentaires ou illustrations destinées à vous faciliter l'utilisation de l'appareil et à comprendre son fonctionnement.

Importantes consignes de sécurité

La notice d'utilisation vous fournit des consignes de sécurité et informations importantes nécessaires au fonctionnement impeccable de l'appareil.
Veuillez lire intégralement la notice, la conserver et la remettre à un éventuel futur propriétaire !
Veuillez également respecter les consignes de sécurité figurant sur la cartouche de gaz !
Les consignes de sécurité visent aussi toujours votre sécurité personnelle !

- Cet appareil correspond aux règles techniques reconnues et aux dispositions de sécurité applicables !
- Cet appareil n'est pas destiné à être utilisé par des personnes (enfants compris) ne jouissant pas de toutes leurs aptitudes physiques, sensorielles ou intellectuelles, ou manquant d'expérience et/ou de connaissance, sauf si elles sont surveillées par une personne chargée de leur sécurité ou en reçu d'elle des instructions sur la façon d'utiliser cet appareil.
- Veuillez utiliser l'appareil conformément à sa destination.
- Le port de gants de protection est recommandé.
- Ne faites pas marcher l'appareil à proximité d'enfants.
- Cet appareil ne doit être utilisé qu'à une température extérieure de -2°C.
- L'appareil n'est pas conçu pour fonctionner sans surveillance.
- La cartouche de gaz n'est pas rechargeable.
- **Cet appareil ne pourra être utilisé qu'exclusivement avec des cartouches de gaz butane/propane GLORIA d'origine, n° de réf. / n° d'art. : 728303.0000. Il peut être dangereux d'utiliser d'autres cartouches de gaz. Les réparations des appareils ne doivent être effectuées que par les GLORIA services. Commander les pièces de rechange chez le revendeur. Si ces pièces ne sont pas en réserve, il se les procurera rapidement.**
- ***ATTENTION!*** Nous attirons expressément l'attention sur le fait que nous ne pouvons pas être tenus responsables pour les dommages dus à nos appareils, conformément à la loi sur la responsabilité des appareils, quand ceux-ci ont été réparés de façon non conforme, quand les pièces de rechange utilisées ne sont pas des pièces de rechange d'origine et quand la réparation **n'a** pas été effectuée par le service après-vente ou le spécialiste autorisé. Ceci s'applique également aux accessoires.

DANGER !
Danger de mort engendré par un incendie et une explosion !
L'utilisation inexperte de l'appareil ou de la cartouche de gaz engendre un danger de mort ! Pour cette raison, respectez les consignes de sécurité figurant sur la cartouche de gaz ainsi que les consignes de sécurité suivantes :
- Hautement inflammable ! La cartouche de gaz se trouve sous pression. Protégez-la des rayons solaires et des températures supérieures à 50°C. Ne tentez pas d'ouvrir de force la cartouche même une fois vide, et ne la jetez pas au feu.
- N'approchez jamais la cartouche d'une flamme ou d'un objet rougeoyant. Éloignez-la de toute source d'ignition. Interdiction de fumer. Rangez-la hors de portée des enfants.
- Ne la stockez pas à proximité de radiateurs chauffants.
- Ne faire fonctionner l'appareil qu'en plein air. Ne jamais utiliser l'appareil dans un garage ou dans des endroits ou de l'essence ou des matières aisément inflammables sont stockées.
- Ne tentez jamais de percer (perceuse, couteau) la cartouche même vide, ou de la mettre au feu (cartouches vides comprises).
- Ne changez jamais la cartouche en présence de flammes nues.
- Si une odeur de gaz se manifeste, désactivez immédiatement l'appareil (fermez le robinet) et vérifiez la présence de fuites. Pour s'assurer qu'il n'y a pas de fuite, enduire le point de jonction entre la cartouche de gaz et l'appareil, ainsi que le corps de valve, d'une eau savonneuse tiède. Si aucune bulle ne se forme, l'appareil est étanche et prêt à fonctionner. S'il se forme des bulles, l'appareil ne doiten aucun cas être mis en service. Démonter immédiatement la cartouche de gaz de l'appareil.
Celuici doit être ensuite vérifié par un spécialisé pour déterminer les causes éventuelles des fuites. **Ne jamais rechercher les fuites avec une flamme.**

AVERTISSEMENT !
Risque de vous brûler avec des pièces très chaudes de l'appareil ou une flamme nue !
Certaines parties de l'appareil peuvent devenir très chaudes pendant l'utilisation et risquent de provoquer des brûlures. Une utilisation inexperte de l'appareil engendre elle aussi un risque de brûlure ! Pour ces raisons, veuillez respecter les consignes de sécurité suivantes :
L'angle formé entre l'appareil et l'utilisateur ne doit jamais dépasser 90°.
- Ne pas toucher au corps de brûleur, risque de brûlure.
- Les branches sèches, les feuillages, les aiguilles de pin et les herbes sèches peuvent s'enflammer.
- Après utilisation, ranger l'appareil de façon à ce qu'il n'y ait ni danger d'incendie, ni risque de blessure.

AVERTISSEMENT !
Risque sanitaire dû au contact avec le gaz !
Le gaz fuyant non enflammé peut, par inhalation, ingestion ou absorption par la peau provoquer un préjudice sanitaire d'effet restreint.
En présence de symptômes ou en cas de doute, consultez un médecin.
Pour ces raisons, veuillez respecter les consignes de sécurité suivantes :
- Ne braquez jamais le gaz jaillissant sur des personnes ou des animaux.
- Vous trouverez des informations avancées sur la protection sanitaire et au travail visant ce produit dans la fiche de données de sécurité à solliciter auprès du fabricant.

Utilisation conforme

L'appareil sert exclusivement à l'élimination des herbes sauvages entre les pavés de trottoirs sur les terrasses, les voies d'accès et les chemins.
Nous déclinons toute responsabilité des dommages provoqués par une utilisation à des fins non conformes, des erreurs de maniement ou une réparation non professionnelle. De même, les prestations en garantie sont exclues en pareils cas.
Cet appareil n'est pas destiné à une utilisation professionnelle !

Formes prévisibles d'utilisation abusive

L'appareil n'est pas destiné à servir de source de chaleur domestique pour le gazon et les parterres de fleurs, ou dans des domaines autres que ceux indiqués ici. N'utilisez pas l'appareil par temps très humide.

Comportement en cas de danger

Combattez l'incendie - à condition que ce soit possible sans risque - avec un extincteur. Si possible, éloignez de la zone dangereuse les boîtes ou cartouches de gaz menacées par l'incendie.

Caractéristiques techniques

Longueur THERMOFLAMM bio Classic Plus :	840 mm
Longueur THERMOFLAMM bio Comfort Plus :	950 mm
Type de gaz :	mélange butane/propane
ø cône de flamme :	env. 27 mm
Température de flamme / cône de flamme:	≥ 1000°C
Appareil y compris cartouche de gaz (330g / 600ml)	
THERMOFLAMM bio Classic Plus :	env. 1,25 kg
THERMOFLAMM bio Comfort Plus :	env. 1,35 kg
Consommation avec buses ø 0,35 mm :	env. 200 g/h
Charge thermique nominale :	2,5 kW

Mise en service

DANGER !
Danger de mort engendré par un incendie et une explosion !
Pour cette raison, veuillez respecter les consignes de sécurité suivantes :
- Ne mettez l'appareil en service qu'en plein air.
- Ne braquez jamais la flamme nue sur des matières combustibles ou explosives.
- Si vous tentez plusieurs fois sans succès d'allumer le gaz, fermez le robinet. Attendez que le gaz jaillissant se soit dispersé dans l'atmosphère puis refaites un essai d'allumage.

Procédure
- Avant le montage, vérifier que le joint torique est bien placé sur le filetage de valve, voir fig. ❶.
- Fermer la valve. Pour ce faire, tourner complètement vers la droite (dans le sens des aiguilles d'une montre) le bouton noir, voir fig. ❷. Serrer à la main seulement.
- Vissez la cartouche de gaz vers la droite (dans le sens des aiguilles d'une montre observé depuis le fond de la cartouche), et veillez à ce que la cartouche de gaz soit correctement vissée, voir la fig. ❸. Vissez bien mais seulement avec la main.
- Ouvrir la valve. Pour ce faire, tourner le bouton de réglage noir vers la gauche jusqu'à la butée, voir fig. ❹.
ATTENTION ! Si le robinet n'est pas complètement ouvert, un retour de flamme peut se produire.
- Tenir à proximité la perche vers le bas et éloignée du corps. Appuyer sur le bouton de l'allumage piézo-électrique, voir fig. ❹/❺.
Déplacez la lance en va-et-vient au dessus du sol (à env. 3 cm).

AVERTISSEMENT !
Risque de brûlure engendré par des pièces très chaudes de l'appareil !
Pour cette raison, veuillez respecter les consignes de sécurité suivantes :
- Veillez à ce que pendant la marche le robinet soit ouvert en grand, sinon il y a risque d'un retour de flamme dans la lance.
- Pendant l'utilisation, ne touchez jamais le corps du brûleur.
- Ne déposez jamais l'appareil allumé sur le sol.
- N'obturez jamais les quatre alésages d'apport d'air avec la main, et veillez impérativement à ce que la gaine en plastique ne vienne jamais coulisser sur ces quatre alésages d'apport d'air (voir la fig. ❻).
En fermant les forages la flamme recule dans la poignée; l'appareil est trop chauffé et endommagé.

- En utilisant l'appareil faire attention de le tenir devant le corps et diriger la cartouche de gas verticalement vers le bas.

Mise hors service

- Fermez le robinet lorsque vous voulez cesser d'utiliser l'appareil.

Usage conforme aux prescriptions !

- **En cas d'utilisation prolongée de l'appareil, la cartouche de gaz se couvre de givre. Cela fait baisser la pression dans la cartouche de gaz au point que la flamme diminue ou s'éteigne. Dans ce cas, attendre que la cartouche de gaz ait de nouveau atteint la température ambiante de +20 °C - +25 °C.**
- L'appareil est particulièrement bien approprié pour l'élimination des mauvaises herbes.
- L'usage de l'appareil est plus efficace si les mauvaises herbes contiennent de la sève. Le meilleur moment pour le traitement des mauvaises herbes est le printemps. L'efficacité est plus intense si les mauvaises herbes sont jeunes. Le succès de ce traitement n'est pas immédiatement visible. La sensibilité des mauvaises herbes au jet de flamme est variable. Les herbes des feuilles souples réagissent le plus sensitivement, c.a.d. qu'elles ne peuvent pas survivre après le premier traitement. Même les herbes ayant des feuilles dures peuvent être éliminées à 100 % après un long traitement.
- Les mauvaises herbes plus vieilles ayant des feuilles dures, comme par exemple les chardons, ne dessèchent qu'après un traitement répété durant un interval de une à deux semaines. Les graminées dures sont extrêmement robustes et demandent un traitement thermique relativement long.
- Avec l'appareil seules les surfaces avec des petites mauvaises herbes doivent être traitées. Lorsque les mauvaises herbes sint trop grandes, il faut les tondre tout d'abord. Mais l'efficacité est donc plus faible car les feuilles sont plus dures et gardent mieux des substances de réserve dans les racines que les jeunes mauvaises herbes.
- Pendant la phase initiale, le traitement des surfaces avec des mauvaises herbes doit être répété jusqu'à cinq fois à bref délai. Seulement après, un succès de longue durée se produit. Ultérieurement, un traitement deux fois par mois suffit.
- Il suffit de réchauffer les mauvaises herbes. Il est inutile de les brûler. Sécher les cellules des feuilles de cette facon et les mauvaises herbes meurent.
- Certaines mauvaises herbes d´emandent un traitement répété.
- Si des pannes devaient se produire pendant le fonctionnement, ilconvient de toujours fermer d'abord la valve et de démonter la cartouche de gas.

Entretien et stockage

- L'appareil ne nécessite aucun entretien particulier. L'utilisateur doit veiller à ce que les joints toriques entre l'appareil et la cartouche de gaz soient présents et en bon état avant de raccorder la cartouche de gaz.
- Les joints toriques doivent être changés quand ils sont endommagés ou en cas de fuites.
- L'appareil doit être stocké, une la fois cartouche de gaz démontée, dans un endroit sec, si possible fermé et inaccessible pour les enfants.

Mise au rebut

- Videz intégralement la cartouche de gaz et éliminez-la via un circuit de recyclage des matières de valeur.
- Ne tentez jamais d'ouvrir la cartouche de force.

Sous réserve de modifications techniques !

NL

In deze handleiding gebruikte symbolen

GEVAAR! Een waarschuwingsaanwijzing van dit gevarenniveau wijst op een dreigende gevaarlijke situatie. Volg deze waarschuwingsaanwijzingen op om dodelijke ongelukken of zeer zwaar letsel te vermijden.

WAARSCHUWING! Een waarschuwingsaanwijzing van dit gevarenniveau wijst op een mogelijke gevaarlijke situatie. Volg deze waarschuwingsaanwijzingen op om het gevaar van persoonlijk letsel te vermijden.

OPGELET! Een waarschuwingsaanwijzing van dit gevarenniveau wijst op mogelijke materiële schade. Volg de waarschuwingsaanwijzingen op om materiële schade te vermijden.

Aanwijzing! Een aanwijzing geeft extra informatie of toont afbeeldingen die de bediening en de werking van het apparaat vergemakkelijken.

Belangrijke veiligheidsopmerkingen

De bedieningshandleiding geeft u belangrijke veiligheidsaanwijzingen en informatie, die voor een storingsvrije werking van het apparaat vereist zijn!
De handleiding volledig lezen, bewaren en eventueel aan nieuwe eigenaren doorgeven!
Let eveneens op de veiligheidsaanwijzingen op het gaspatroon!
Alle veiligheidsaanwijzingen dienen steeds ook voor uw persoonlijke veiligheid!

- Dit apparaat voldoet aan de erkende techniekvoorschriften en de desbetreffende veiligheidsbepalingen!
- Het gebruik van dit apparaat is niet bestemd voor personen (inclusief kinderen) met beperkte fysieke, zintuiglijke of geestelijke vaardigheden, en voor personen zonder ervaring en/of gebrek aan kennis, tenzij onder toezicht en ná instructies voor het gebruik door een bevoegde persoon.
- Gebruik het apparaat uitsluitend voor de bestemde doeleinden.
- Het dragen van veiligheidshandschoenen wordt aanbevolen.
- Het apparaat niet in de buurt van kinderen gebruiken.
- Het apparaat mag niet gebruikt worde bij een buitentemperatuur onder - 2° C.
- Het apparaat is niet geschikt voor gebruik zonder toezicht.
- Het gaspatroon is niet bij te vullen.
- **Dit apparaat mag uitsluitend met originele GLORIA butaan-/propaangaspatronen, bestelnr./typenr.: 728303.0000 worden gebruikt. Het gebruik van een andere gaspatroon kan gevaarlijk zijn. Reparaties aan apparaten voor huis en tuin mogen alleen door GLORIA servicestations worden uitgevoerd. Reserve-onderdelen moet u bij uw speciale handelaar bestellen. Indien niet voorradig, zal hij die delen zo snel mogelijk bezorgen.**
- ***OPGELET!*** Wij maken u er uitdrukkelijk op attent dat wij volgens de produktaansprakelijkheidswet niet voor door onze apparaten veroorzaakte schaden aansprakelijk zijn, voor zover deze door onvakkundige reparaties werden veroorzaakt of wanneer bij de vervanging van onderdelen geen originele onderdelen werden gebruikt en de reparatie **niet** door de klantenservice of een geautoriseerde vakman werd uitgevoerd. Dit geldt ook voor de accessoires.

GEVAAR!
Levensgevaar door brand en explosie!
Het onjuiste gebruik van het apparaat of het gaspatroon is levensgevaarlijk! Let daarom naast de veiligheidsaanwijzingen op het gaspatroon ook op de volgende veiligheidsaanwijzingen:
- Uiterst ontvlambaar! Het gaspatroon staat onder druk. Beschermen tegen direct zonlicht en temperaturen hoger dan 50°C. Ook na gebruik niet openen of verbranden.
- Niet op vlammen of gloeiende voorwerpen richten. Uit de nabijheid van ontstekingsbronnen houden. Niet roken. Mag niet in de handen van kinderen komen.
- Niet in de buurt van radiatoren bewaren.
- Alleen buiten gebruiken. Het apparaat nooit in de garage op plaatsen waar eventueel benzine of andere brandbare stoffen zijn opgeslagen,gebruiken.
- Gaspatronen nooit doorboren, aansteken of verbranden (ook niet lege patronen).
- Gaspatronen nooit bij open vuur vervangen.
- Als u gas ruikt, het apparaat onmiddellijk uitzetten (ventiel sluiten) en op lekkages controleren. Om er zeker van de zijn dat de verbinding niet lekt, moet u de verbinding tussen de butaanpatroon en het apparaat, evenals de ventielbehuizing met lauwarm zeepwater insmeren. Wanneer geen luchtbellen worden gevormd, dan lekt het apparaat niet en is bedrijfsklaar.
Worden wel luchtbellen gevormd, dan mag het apparaat in geen geval worden gebruikt. De gaspatroon moet onmiddellijk worden losgekoppeld van het apparaat.
Het apparaat moet vervolgens dooreen deskundige of een vakhandelaar op eventuele gebreken gecontroleerd worden.
Lekkage nooit met een vlam opsporen!

WAARSCHUWING!
Verbrandingsgevaar door hete apparaatdelen of open vlam!
Delen van het apparaat kunnen tijdens gebruik zeer heet worden en tot mogelijke verbrandingen leiden. Door onjuist gebruik van het apparaat bestaat eveneens het gevaar van brandwonden! Volg daarom de volgende veiligheidsaanwijzingen op:
Het apparaat mag uitsluitend tot een hoek van 90° worden gebruikt.
- De behuizing van de brander niet aanraken, gevaar voor brandwonden.
- Droog hout, en blad, dennenaalden en gedroogd gras kunnen gemakkelijk vlam vatten.
- Het apparaat na gebruik zorgvuldig opruimen, zodat geen gevaar voor brandwonden c.q. verwonding ontstaat.

WAARSCHUWING!
Gezondheidsgevaar door contact met gas!
Uitstromend, niet ontstoken gas, kan bij inademing, inslikken of opname door de huid tot beperkte gezondheidsproblemen leiden. Bij het optreden van symptomen of in geval van twijfel onmiddellijk een arts raadplegen. Volg daarom de volgende veiligheidsaanwijzingen op:
- Richt het uitstromende gas nooit op mensen of dieren.
- Meer informatie over gezondheids- en werkongevallenpreventie voor dit product vindt u op het veiligheidsdatablad, dat u bij de fabrikant kunt aanvragen.

Het gebruik overeenkomstig de bestemming

De apparaat mag uitsluitend worden gebruikt voor het verdelgen van onkruid tussen tegels van voetpaden, terrassen, opritten en bestrating.
Wij aanvaarden geen aansprakelijkheid voor eventuele schade als gevolg van onjuist gebruik, verkeerde bediening of niet vakkundige reparaties. In dergelijke gevallen maakt u ook géén aanspraak op garantie.
Dit apparaat is niet bestemd voor industrieel gebruik!

Voorzienbaar misbruik

Het apparaat is niet als warmtegever in huishoudelijk gebruik voor gras, bloembedden of voor andere dan hier aangegeven gebruiksdoeleinden geschikt. Het apparaat niet bij nat weer gebruiken.

Handelen bij gevaarlijke situaties

Brandbestrijding, voor zover zonder gevaar, met brandblusser. Dozen of gaspatronen die door brand in gevaar kunnen komen, indien mogelijk uit het gevarenbereik halen.

Technische gegevens

Lengte THERMOFLAMM bio Classic Plus:	840 mm
Lengte THERMOFLAMM bio Comfort Plus:	950 mm
Gastype:	Butaan/propaanmengsel
ø Vlamkegel:	ca. 27 mm
Vlamtemperatuur / vlamkegel:	≥ 1000°C
Apparaat incl. gaspatroon (330g / 600ml)	
THERMOFLAMM bio Classic Plus:	ca. 1,25 kg
THERMOFLAMM bio Comfort Plus:	ca. 1,35 kg
Verbruik bij sproeier-ø 0,35 mm:	ca. 200 g/h
Nominale warmtebelasting:	2,5 kW

Inbedrijfstelling

GEVAAR!
Levensgevaar door brand en explosie!
Volg daarom de volgende veiligheidsaanwijzingen op:
- Het apparaat alleen in de open lucht gebruiken.
- Open vlam nooit op brandbare of explosieve stoffen richten.
- Na meerdere mislukte ontstekingspogingen van de vlam, het ventiel sluiten, wachten totdat het uitgestroomde gas vervlogen is en vervolgens opnieuw de vlam ontsteken.

Operatie
- Controleer voor de montage of de O-ring in de ventielschroefdraad zit, zie afb. ❶.
- Sluit het ventiel door de zwarte ventielknop helemaal naar rechts te draaien (in wijzerrichting), zie afb. ❷. Slechts handvast aandraaien.
- Gaspatroon rechtsdraaiend (vanuit de onderkant van het patroon gezien, volgens de wijzers van de klok) inschroeven en erop letten dat het gaspatroon goed is vastgeschroefd, zie afb. ❸. Alleen met de hand vastdraaien.
- Het ventiel openen. Hiervoor de zwarte instelknop tot de aanslag naar links draaien, zie afb. ❹.
OPGELET! Bij een niet volledig geopend ventiel kan het tot een terugslag van de vlam komen.
- In een veilige omgeving de staaf naar beneden en van het lichaam weghouden. De ontstekingskop vande piëzo-ontsteking indrukken, zie afb. ❹/❺.
De staaf op een hoogte van ca. 3 cm langzaam boven de grond heen en weer bewegen.

WAARSCHUWING!
Verbrandingsgevaar door hete apparaatdelen!
Volg daarom de volgende veiligheidsaanwijzingen op:
- Ventiel bij gebruik altijd volledig openen, anders bestaat het gevaar dat de vlam in de handbuis terugslaat.
- Toortsbehuizing tijdens gebruik niet aanraken.
- In gebruik genomen apparaten niet op de grond neerleggen.
- Bedek nooit de vier luchttoevoeropeningen met de hand en let erop dat zich de kunststofbehuizing nooit over de vier luchtoevoeropeningen schuift (zie afb. ❻). Wanneer de openingen worden afgesloten, trekt de vlam terug tot in de handbuis, waardoor het apparaat oververhit en beschadigd raakt.

- Tijdens het gebruik erop letten dat het apparaat voor het lichaam wordt gehouden en dat de butaanfles rechtop wordt gehouden.

Buiten bedrijf stellen

- Ventiel sluiten wanneer u het apparaat buiten bedrijft wilt stellen.

Instructies voor de gebruiker!

- **Bij langer gebruik van het apparaat bevriest het gaspatroon. Hierdoor neemt de druk in het gaspatroon zodanig af dat de vlam kleiner wordt of uitgaat. In dergelijke gevallen, wacht totdat de gascontainer de kamertemperatuur van +20 °C - +25 °C opnieuw heeft bereikt.**
- Het apparaat is met name geschikt voor het verdelgen van onkruid.
- De uitwerking van de apparaat is het beste als de planten een hoog sapgehalte hebben. Het beste tijdstip om onkruid te behandelen is het voorjaar. Hoe jonger het onkruid is, des te effectiever is de werking. Het succes van de behandeling is echter niet direct zichtbaar. De uitwerking van de warmtebestraling op de diverse planten is erg verschillend. In principe geldt: zaailingen met zachte bladeren reageren het gevoeligst, dit betekent dat ze na één behandeling niet meer levensvatbaar zijn. Bij de juiste langere inwerkingstijd laten zich ook zaailingen met vastblad voor 100 % uitroeien.
- Oudere planten met harde bladeren, zoals bij jv. distels, drogen op zijn vroegst uit na meerdere behandelingen met tussenposen van één tot twee weken. Taaie grasssoorten zijn zéér sterk en vereisen een relatief lange warmtebehandeling.
- Met de apparaat moeten zo mogelijk alleen oppervlaktes behandelt worden met kleine planten. Als het onkruid eenmaal hoog staat, moet er eerst gemaaid worden. De werking is dan echter veel kleiner omdat het blad harder is en hin et wortelstelsel meer reservestoffen zitten dan bij jonge planten.
- In de beginfase moet de behandeling van met onkruid begroeide oppervlaktes kort achter elkaar tot vijf keer herhaald worden. Dan pas is er sprake van een blijvende werking.
Later zijn twee behandelingen per maand voldoende.
- Het onkruid behoeft slechts te worden verwarmd. Verbranding ervan is niet noodzakelijk. De cellen van de bladeren drogen op deze manier uit en het onkruid sterft af.
- Bepaalde soorten onkruid moeten meerdere malen worden behandeld.
- Mochten tijdens de werking storingen optreden, dan moet altijd eerst het ventiel worden gesloten en de gaspatroon worden verwijderd.

Onderhoud en opslag

- Het apparaat heeft geen speciale verzorging nodig. De gebruiker moet erop letten dat de O-ringen tussen het apparaat en de gaspatroon steeds op hun plaats zitten en in goede staat zijn, voordat de gaspatroon wordt aangesloten.
- De O-ringen moeten worden vervangen wanneer deze beschadigd zijn of lekkage veroorzaken.
- Het apparaat moet met gedemonteerde gaspatroon op een droge plaats worden bewaard, zo mogelijk in een afgesloten ruimte, ontoegankelijk voor kinderen.

Afvalverwerking

- Het gaspatroon volledig leegmaken en via het tweevoudige systeem voor bruikbare grondstoffen recyclen.
- Het gaspatroon niet met geweld openen.

Technische wijzigingen voorbehouden!

IT

Simboli utilizzati nelle presenti istruzioni

PERICOLO! Un'indicazione di avvertimento di questo livello di pericolo rappresenta una situazione pericolosa imminente. Seguire, in presenza di questa indicazione di avvertimento, le istruzioni per evitare di perdere la vita o riportare lesioni gravissime.

AVVERTENZA! Un'indicazione di avvertimento di questo livello di pericolo rappresenta una possibile situazione pericolosa imminente. Seguire, in presenza di questa indicazione di avvertimento, le istruzioni per evitare di riportare lesioni.

ATTENZIONE! Un'indicazione di avvertimento di questo livello di pericolo rappresenta un possibile danno materiale. Seguire, in presenza di questa indicazione di avvertimento, le istruzioni per evitare danni materiali.

Indicazione! Un'indicazione rappresenta ulteriori informazioni o figure che servono per semplificarvi l'uso e la comprensione dell'apparecchio.

Importanti indicazioni sulla sicurezza

Le istruzioni per l'uso vi forniscono importanti avvertenze sulla sicurezza e informazioni necessarie per un funzionamento perfetto dell'apparecchio!
Leggere le istruzioni in tutte le loro parti, conservarle e consegnarle a chi dovesse possedere l'apparecchio in un secondo momento!
Attenzione anche alle avvertenze sulla sicurezza situate sulla cartuccia del gas!
Tutte le avvertenze sulla sicurezza sono sempre riferite anche alla vostra sicurezza personale!

- Questo apparecchio è stato costruito a regola d'arte e nel rispetto delle vigenti norme di sicurezza.
- Questo apparecchio non è destinato alle persone (inclusi i bambini) con capacità fisiche, sensoriali o mentali limitate ovvero con scarsa esperienza e/o conoscenza delle relative funzioni, a meno che non si trovino sotto la sorveglianza di una persona responsabile della loro sicurezza o non abbiano ricevuto le necessarie istruzioni sull'uso della macchina da questa persona.
- Utilizzare l'apparecchio in modo conforme all'uso previsto.
- Si consiglia di indossare guanti di protezione.
- Non utilizzare l'apparecchio se nelle vicinanze ci sono bambini.
- Utilizzare con temperature esterne superiori a -2° C.
- L'apparecchio non è adatto per il funzionamento senza sorveglianza.
- La cartuccia del gas non è ricaricabile.
- **È consentito utilizzare questo apparecchio esclusivamente con cartucce di butano/propano originali GLORIA, num. di ordin./n° art.: 728303.0000. È pericoloso utilizzare altri contenitori di gas. Gli interventi di riparazione sugli apparecchi devono essere realizzati solo ed esclusivamente dai centri di assistenza GLORIA. I ricambi vanno ordinati presso i rivenditori specializzati. Qualora questi non fossero a magazzino, saranno messi a disposizione quanto prima.**
- ***ATTENZIONE!*** Si fa notare che in conformità alla legge sulla garanzia dei prodotti non siamo responsabili per i danni sorti tramite il nostro apparecchio, se questi sono dovuti ad una riparazione incorretta o se parti dell'apparecchio sono state sostituite con parti di ricambio non originali, ovvero non prodotte dalla ditta, oppure se la riparazione **non** è stata eseguita dal Servizio d'assistenza o da un esperto autorizzato. Ciò vale anche per gli accessori.

PERICOLO!
Pericolo di morte per incendio o esplosione!
Pericolo di morte in caso di uso non appropriato dell'apparecchio o della cartuccia del gas. Per questo motivo, attenersi alle avvertenze sulla sicurezza riportate sulla cartuccia del gas e a quelle di seguito riportate:
- Altamente infiammabile! La cartuccia del gas è sotto pressione. Proteggere dai raggi solari e dalle temperature superiori ai 50°C. Non aprire con forza o bruciare neppure dopo l'uso.
- Non indirizzare contro fiamme o oggetti roventi. Tenere lontano da fonti di accensione. Non fumare. Non deve finire nelle mani dei bambini.
- Non depositare nei pressi di caloriferi.
- Dopo l'uso si deve conservare l'apparecchio in modo taleda evitare rischi di incendio o di lesioni.
- Mai forare, incidere o bruciare le cartucce del gas (neppure quelle vuote).
- Mai sostituire la cartuccia del gas in presenza di fiamme libere.
- In caso di odore di gas, disattivare immediatamente l'apparecchio (chiudere la valvola) e controllare che non ci siano perdite. Per controllare che l'apparecchio non sia soggetto a perdite si può versare dell'acqua saponata sul punto di accoppiamento della cartuccia del gas e dell'apparecchio. L'assenza di bolle indica che l'apparecchio è pronto per il funzionamento. Se invece si osserva la formazione di bolle, non si dovrà utilizzare in alcun caso l'apparecchio.
Se si riscontra una perdita si deve svitare subito la cartuccia del gas dall'apparecchio. Il quale dovrebbe essere successivamente sottoposto ad un esame da parte di un esperto o di un'officina autorizzata al fine di stabilire le cause della perdita. **Non cercare mai i punti di perdita accostando una fiamma all'apparecchio!**

AVVERTENZA!
Pericolo di riportare scottature toccando le parti molto calde dell'apparecchio o con le fiamme libere.
Alcune parti dell'apparecchio possono durante l'uso possono raggiungere temperature molto elevate e causare eventuali scottature. Il pericolo di riportare scottature sussiste anche in caso di uso improprio dell'apparecchio! Per questo motivo, attenersi alle avvertenze sulla sicurezza di seguito riportate:
L'apparecchio può essere utilizzato esclusivamente fino ad un angolo di 90°.
- Non toccare il corpo del bruciatore; pericolo di ustionii.
- La boscaglia, il fogliame, gli aghi di abeti e l'erba secca possono incendiarsi.
- Non vaporizzare su una fiamma o su un corpo incandescente.

AVVERTENZA!
Pericolo per la salute per contatto con il gas!
Il gas che fuoriesce e non acceso può causare danni alla salute di azione limitata a seguito di inspirazione, ingestione o assorbimento attraverso la cute. In presenza di sintomi e in caso di dubbio consultare un medico. Per questo motivo, attenersi alle avvertenze sulla sicurezza di seguito riportate:
- Mai indirizzare il gas che fuoriesce verso le persone e gli animali.
- Per ulteriori informazioni sulla tutela della salute e delle condizioni di lavoro, consultare la scheda tecnica di sicurezza che si può chiedere al produttore.

Uso conforme

Il l'apparecchio serve esclusivamente per l'eliminazione della vegetazione spontanea presente tra le piastre delle superfici percorribili, sui terrazzi e sulle strade.
In caso di destinazione d'uso diversa, uso errato o riparazione non eseguita a regola d'arte non rispondiamo degli eventuali danni.
Inoltre in questi casi sono escluse le prestazioni di garanzia.
L'apparecchio non è destinato ad un uso professionale!

Uso improprio prevedibile

L'apparecchio non é adatto quale distributore di calore a livello domestico per il prato e le aiuole oppure per campi d'impiego diversi da quelli indicati in questa sede.
Non utilizzare l'apparecchio quando piove.

Comportamento in caso di pericolo

Estinguere l'incendio, a condizione che non rappresenti alcun pericolo, con l'estintore. Rimuovere dalla zona di pericolo, se possibile, le cartucce del gas e qualsiasi altro oggetto che abbia un contenuto infiammabile.

Dati tecnici

Lunghezza THERMOFLAMM bio Classic Plus:	840 mm
Lunghezza THERMOFLAMM bio Comfort Plus:	950 mm
Tipo di gas:	Miscela di butano/propano
ø cono della fiamma:	circa. 27 mm
Temperatura fiamma / cono fiamma:	≥ 1000°C
Apparecchio con cartuccia gas (330g / 600ml)	
THERMOFLAMM bio Classic Plus:	circa. 1,25 kg
THERMOFLAMM bio Comfort Plus:	circa. 1,35 kg
Consumo con ugelli ø 0,35 mm jet:	circa. 200 g/h
Carico di calore nominale:	2,5 kW

Messa in funzione

PERICOLO!
Pericolo di morte per incendio o esplosione! Per questo motivo, attenersi alle avvertenze sulla sicurezza di seguito riportate:
- Mettere in funzione l'apparecchio esclusivamente all'esterno.
- Non indirizzare mai la fiamma libera su sostanze incendiabili o esplosive.
- Dopo ripetuti tentativi falliti per accendere la fiamma, chiudere la valvola, attendere che il gas fuoriuscito sia evaporato e poi riaccendere la fiamma.

Procedura
- Prima del montaggio controllare che l'O-ring sia inserito nella filettatura, vedere fig. ❶.
- Chiudere la valvola ruotando completamente verso destra (in senso orario) la manopola nera, vedere fig. ❷. Non serrare a fondo la manopola.
- Girare la cartuccia del gas verso destra (in senso orario, visto dalla base della cartuccia), avvitarla e fare attenzione che si avviti correttamente, vedasi fig. ❸. Girare solo a mano.
- Aprire la valvola, ruotando verso sinistra fino all'arresto la manopola di regolazione nera, vedere fig. ❹.
ATTENZIONE! Se la valvola non è completamente aperta, vi può essere un ritorno della fiamma.
- In una zona sicura orientare l'asta verso il basso mantenendola a debita distanza dal corpo. Premere la testina dell'accensione piezoelettrica, vedere fig. ❹/❺.
Muovere l'asta con moto alterno da un lato verso l'altro mantenendola a circa 3 cm dal suolo.

AVVERTENZA!
Pericolo di riportare scottature toccando le parti molto calde dell'apparecchio!
Per questo motivo, attenersi alle avvertenze sulla sicurezza di seguito riportate:
- Durante il funzionamento, aprire sempre del tutto la valvola, in caso contrario rischio che la fiamma ritorni nel tubo a mano.
- Durante il funzionamento non toccare l'alloggiamento del bruciatore.
- Non appoggiare sul pavimento l'apparecchio in funzione.
- Non tenere mai chiusi con le mani i quattro fori per la presa dell'aria e fare assolutamente attenzione che il rivestimento in materiale plastico non vada mai a coprire tali fori (vedasi fig. ❻). Chiudendo i fori, la fiamma ritorna fino al tubo a mano in modo da surriscaldare eccessivamente l'apparecchio danneggiandolo.

- Durante la messa in funzione si deve fare attenzione a mantenere innanzi al proprio corpo l'apparecchio e a tenere rivolta verso il basso e in posizione verticale la cartuccia del gas, vedere.

Messa fuori servizio

- Per mettere fuori servizio l'apparecchio, chiudere la valvola.

Avvisi per l'utilizzatore!

- **Nell'uso prolungato dell'apparecchio, la cartuccia gas può ghiacciarsi. In questo caso la pressione della cartuccia gas può diminuire talmente da ridurre o spegnere la fiamma. In questo caso attendere fino a che la cartuccia gas ha nuovamente raggiunto la temperatura ambiente di +20 °C - +25 °C.**
- L'apparecchio è adatto soprattutto per il diserbo.
- L'impiego dell'apparecchio offre la maggior efficienza quando la pianta mostra un elevato contenuto di liquido. Il peeriodo più conveniente per il trattamento della vegetazio ne selvatica è la primavera. L'effeto è molto più intenso nella vegetazione selvatica più giovane. Il successo della misura adottata, nonché della sensibilità delle piante all'irradiazione termica non è tuttavia immediatamente visibile. In linea di massima vale: le semenze a foglie morbide reagiscono con la massima sensibilità, ciò significa che dopo un solo trattamen to non possono più vivere. In una durata dell'effeto rispettiva mente prolungata è anche possibile eliminara semenze con fogliame fisso fino al 100%.
- Le piante più vecchie con foglie dure, come per esempio cardi si asciugano al più presto dopo un trattamento multiplo in intervalli di tempo tra una e due settimane. Le erbe con fogliame più duro mostrano, una straordinaria robustezza e prolungano rispettivamente il trat tamento termico.
- Con il l'apparecchio si dovrebbero possibilmente trattare solamente superfici con piante basse. Se la crescita della vegetazione selvatica è già piuttosto avanzata, è innanzitutto necessario passare con la tagliatrice. L'effeto in questo caso è tuttavia ridotto, poiché il fogliame è più duro e negli organo sotterranei vengono immagazzinate più sostanze di riserva rispetto alle piante giovani.
- Nella fase iniziale è neces sario ripetere il trattamento sulle superfici in cui è cresciuta la vegetazione selvatica in termini brevi fino a 5 volte. Solamente dopo si può notare un successo permanente. Dopodiché sono sufficienti fino a due trattamenti al mese.
- Le erbacce devono essere soltanto riscaldate. Non è necessario bruciarle. In tal modo le cellule delle foglie si seccano e le erbe infestanti muoiono.
- Per alcuni tipi di erbacce è necessaria una ripetizione del procedimento.
- Se subentrano anomalie durante il funzionamento, si deve sempre chiudere prima la valvola e poi svitare la cartuccia del gas.

Manutenzione ed immagazzinamento

- Ill'apparecchio non richiede manutenzione. Prima di avvitare la cartuccia, l'utilizzatore deve controllare la presenza e l'integrità degli O-ring tra l'apparecchio e la cartuccia del gas.
- Gli O-ring danneggiati o non ermetizzanti devono essere sostituiti con nuovo O-ring.
- Ill'apparecchio con cartuccia del gas disassembiata deve essere conservato in un luogo asciutto, possbilmente chiuso a chiave, e comunque lontano dalla portatadei bambini.

Smaltimento

- Svuotare completamente la cartuccia del gas e provvedere allo smaltimento mediante il sistema duale.
- Non forzare la cartuccia del gas per aprirla.

Con riserva di modifiche tecniche!

ES

Símbolos empleados en este manual

¡PELIGRO! Un aviso clasificado con este grado designa una situación peligrosa. Siga las indicaciones que acompañan a este aviso para evitar el peligro de muerte o de lesiones graves.

¡ADVERTENCIA! Un aviso clasificado con este grado designa una posible situación peligrosa. Siga las indicaciones que acompañan a este aviso para evitar el peligro de lesiones.

¡ATENCIÓN! Un aviso clasificado con este grado designa un posible daño material. Siga las indicaciones que acompañan a este aviso para evitar daños materiales.

Nota: Una nota identifica la información o ilustraciones adicionales cuya finalidad es facilitarle el uso y la comprensión del aparato.

Instrucciones importantes de seguridad

El manual de instrucciones le ofrece importantes instrucciones de seguridad e información necesarias para el funcionamiento perfecto de su equipo.
Lea íntegramente el manual, consérvelo y entréguelo a los posibles propietarios siguientes del equipo.
Observe también las instrucciones de seguridad del cartucho de gas.
Todas las instrucciones de seguridad tienen tembién como objetivo cuidar de su seguridad personal.

- Este equipo cumple con las regulaciones comúnmente aceptadas de la técnica y las directrices aplicables sobre seguridad.
- Este equipo no es apropiado para el uso por parte de niños o adultos con capacidades físicas, sensoriales o psíquicas limitadas o que carezcan de la experiencia o el conocimiento necesarios, a no ser que cuenten con la supervisión de una persona que vele por su seguridad o que hayan sido instruidos por ésta en el uso del aparato.
- Utilice el equipo de acuerdo con el uso intencionado.
- Se recomienda llevar guantes protectores.
- No utilice el equipo en presencia de niños.
- El equipo sólo debe utilizarse con una temperatura exterior de -2 °C como máximo.
- No deje desatendido el equipo en funcionamiento.
- El cartucho de gas no es recargable.
- **El equipo ha de utilizarse exclusivamente con cartuchos de gas originales de GLORIA de butano/propano, n.º de artículo: 728303.0000. Puede resultar peligroso utilizar otros depósitos de gas. Los trabajos de reparación en el equipo los realizará exclusivamente el personal de mantenimiento de GLORIA. Pida las piezas de repuesto a su distribuidor oficial. Si no estuvieran disponibles, él las recibirá en el menor tiempo.**
- ***¡ATENCIÓN!*** De acuerdo con la ley de responsabilidad de productos hacemos especial hincapié en que no podemos responsabilizarnos de los daños causados por nuestro aparato, si éstos son originados por reparaciones inadecuadas o por el cambio de piezas, utilizando repuestos que no sean los originales y si la reparación **no** ha sido realizada por nuestro servicio técnico o por un técnico autorizado. Esto rige también para los accesorios.

¡PELIGRO!
Peligro de muerte por incendio o explosión.
El uso inadecuado del equipo o del cartucho de gas conlleva peligro de muerte. Observe siempre las instrucciones de seguridad impresas en el cartucho de gas así como las siguientes:
- Altamente inflamable El cartucho de gas está presurizado. Protegerlo de los rayos del sol y de temperaturas superiores a 50°C. No abrirlo con violencia o quemarlo, ni siquiera una vez agotado.
- No orientarlo hacia llamas o un objeto incandescente. Mantenerlo alejado de fuentes de ignición. No fumar. Mantenerlo fuera del alcance de los niños.
- No almacenarlo cerca de radiadores.
- Utilizar el equipo únicamente en el exterior. No usar nunca el equipo en el garaje u otros lugares en los que pueda haber gasolina u otras sustancias inflamables.
- No perforar, pinchar o quemar nunca los cartuchos de gas (ni siquiera los vacíos).
- No cambiar nunca los cartuchos de gas con fuego abierto.
- Si hay olor a gas, detener inmediatamente el equipo (cerrando la válvula) y comprobar si hay fugas. Para asegurarse de que no hay ninguna fuga, aplique agua jabonosa tibia en la zona de unión entre el cartucho de gas y el equipo, así como en la carcasa de la válvula. Si no se forman burbujas, el equipo está listo para su funcionamiento.
Si se forman burbujas, el equipo no deberá ponerse en funcionamiento bajo ningún concepto. En tal caso, el cartucho de gas debe separarse inmediatamente del equipo.
Un experto o taller especializado deberá inspeccionar a continuación el equipo para determinar las causas. **No intente nunca localizar los puntos no estancos con una llama ni en espacios cerrados.**

¡ADVERTENCIA!
Peligro de sufrir quemaduras por componentes calientes del equipo o llama abierta.
Algunos componentes del equipo pueden alcanzar temperaturas muy altas durante el uso y provocar quemaduras. Por el uso inadecuado del equipo también pueden producirse quemaduras. Observe las siguientes instrucciones de seguridad:
El ángulo de uso del aparato puede ser de 90°, como máximo.
- No tocar la carcasa del quemador, peligro de quemaduras.
- La madera seca, hojas, agujas de pino y hierba seca pueden incendiarse.
- Después de su uso, colocar el equipo de forma que no exista el riesgo de provocar un incendio o lesiones.

¡ADVERTENCIA!
Peligro para la salud por contacto con el gas.
El flujo de gas sin encender puede tener consecuencias perjudiciales moderadas para la salud al inspirarse, tragarse o absorberse por la piel. Si se presentan síntomas o en caso de duda, consulte a su médico. Observe las siguientes instrucciones de seguridad:
- No oriente nunca el chorro de gas hacia personas o animales.
- Encontrará más información de este producto relativa a la protección de la salud y seguridad en el trabajo en la hoja de seguridad que puede solicitar al fabricante.

Uso intencionado

El equipo sirve exclusivamente para la eliminación hierbas de crecimiento espontáneo entre losas, en terrazas, vías de acceso y caminos.
No nos responsabilizamos de los daños causados por un uso no conforme al intencionado, un manejo incorrecto o una reparación no profesional. Asimismo, en estos casos queda excluida la garantía por defectos.
El equipo no deberá utilizarse con fines comerciales.

Mal uso previsible

El equipo no es una fuente de calor en el ámbito doméstico para césped o arriates de flores o para otros ámbitos distintos a los aquí especificados.
No utilizar el equipo con lluvia o condiciones climáticas húmedas.

Comportamiento adecuado en caso de peligro

Siempre que ello no sea peligroso, combatir los incendios con un extintor. Alejar de la zona de peligro los recipientes inflamables o cartuchos de gas.

Datos técnicos

Longitud THERMOFLAMM bio Classic Plus:	840 mm
Longitud THERMOFLAMM bio Comfort Plus:	950 mm
Tipo de gas:	mezcla de butano/propano
ø del cono de llama:	aprox. 27 mm
Temperatura de la llama / cono de llama:	≥ 1000°C
Equipo con cartucho de gas (330g / 600ml)	
THERMOFLAMM bio Classic Plus:	aprox. 1,25 kg
THERMOFLAMM bio Comfort Plus:	aprox. 1,35 kg
Uso con diámetro de tobera 0,35 mm:	aprox. 200 g/h
Carga calorífica nominal:	2,5 kW

Puesta en servicio

¡PELIGRO!
Peligro de muerte por incendio o explosión.
Observe las siguientes instrucciones de seguridad:
- Poner en funcionamiento el equipo únicamente en el exterior.
- No orientar nunca la llama abierta a sustancias inflamables o explosivas.
- Tras varios intentos fallidos de encendido de la llama, cerrar la válvula y esperar hasta que se haya disipado el gas que ha salido, antes de volver a encender la llama.

Procedimiento
- Antes de proceder al montaje, comprobar si el anillo tórico se encuentra en la rosca de la válvula; v. fig. ❶.
- Cerrar la válvula, girando el mando negro totalmente hacia la derecha (en el sentido de las agujas del reloj); v. fig. ❷. Girar sólo hasta que no se pueda apretar más con la mano.
- Colocar el cartucho de gas girando hacia la derecha (en el sentido de las agujas del reloj, mirando sobre la base del cartucho) y observar que el cartucho de gas quede bien enroscado; v. fig. ❸. Girar sólo hasta que no se pueda apretar más con la mano.
- Abrir la válvula girando el mando regulador negro hacia la izquierda hasta el tope; v. fig. ❹.
¡ATENCIÓN! Si la válvula no está completamente abierta, puede producirse un retroceso de la llama.
- En una zona segura, bajar la barra manteniéndola alejada del cuerpo. Presionar el botón de encendido piezoeléctrico; v. fig. ❹/❺.
Mover la barra de un lado a otro a una altura de aprox. 3 cm sobre el suelo.

¡ADVERTENCIA!
Peligro de quemaduras por componentes calientes del equipo.
Observe las siguientes instrucciones de seguridad:
- Durante el funcionamiento abrir siempre la válvula completamente, de lo contrario existe el riesgo de retroceso de la llama al tubo de mano.
- No tocar la carcasa del quemador durante el funcionamiento.
- No dejar sobre el suelo el equipo cuando esté en funcionamiento.
- No tape nunca con la mano las cuatro perforaciones para la entrada de aire y tenga cuidado de que el revestimiento de plástico no se desplace sobre dichas perforaciones (v. fig. ❻). Al cerrar las cuatro perforaciones de entrada de aire, la llama retrocederá hasta el tubo de mano con lo que el equipo puede recalentarse en exceso y quedar dañado.

- Durante la puesta en servicio, manipular el equipo por delante del cuerpo y mantener el cartucho de gas en posición vertical hacia abajo.

Puesta fuera de servicio

- Cerrar la válvula si desea poner fuera de servicio el equipo.

Indicaciones para el usuario

- **En caso de un uso prolongado del equipo, el cartucho de gas se congela. De este modo la presión del cartucho de gas desciende de forma tan pronunciada que la llama se apaga o se reduce su tamaño. En este caso, esperar hasta que el cartucho de gas haya alcanzado nuevamente la temperatura ambiente de entre +20 °C y + 25 °C.**
- El equipo resulta especialmente adecuado para la eliminación de malas hierbas.
- El uso del equipo resultará más eficaz cuanta más savia tenga la planta. El período más apropiado para tratar las hierbas de crecimiento espontáneo es la primavera.
El resultado será tanto mejor cuanto más joven sea la planta. En cualquier caso, el éxito de la medida no será visible inmediatamente.
La sensibilidad de las plantas a la irradiación calorífica no se muestra rápidamente. Por lo general, las plantas de hojas blandas tienen mayor sensibilidad y tras un único tratamiento, dejarán de ser viables. Con una duración prolongada del tratamiento, también es posible eliminar totalmente las plantas de hoja resistente.
- Las plantas más viejas con hojas duras, como los cardos, requieren un tratamiento repetido en intervalos de una a dos semanas para secarse. Las hierbas de hoja dura son extremadamente resistentes y requieren un tratamiento de calor relativamente largo.
- Con este equipo deben tratarse a ser posible sólo superficies con plantas bajas. Si las hierbas de crecimiento espontáneo alcanzan demasiada altura, primero deberán cortarse. No obstante, el efecto será menor, ya que en estos casos las hojas son más duras y los órganos subterráneos almacenan más substancias de reserva que las plantas jóvenes.
- En la fase inicial, el tratamiento de las superficies donde han crecido hierbas no deseadas deberá repetirse a corto plazo hasta cinco veces. Sólo entonces podrá observarse un éxito duradero del tratamiento.
Más adelante sólo será necesario el tratamiento dos veces al mes.
- Sólo habrá que calentar la mala hierba sin necesidad de quemarla. Con este método, las células de las hojas se secan y la hierba se muere.
- Algunas clases de hierba requieren un tratamiento repetido.
- Si durante el funcionamiento se produce algún fallo, en primer lugar deberá cerrarse siempre la válvula y sacarse el cartucho de gas.

Mantenimiento y almacenaje

- El equipo no requiere ningún cuidado especial. Vigile que estén colocados los anillos tóricos entre el equipo y el cartucho de gas y que se encuentren en buen estado antes de colocar el cartucho de gas.
- Los anillos tóricos deberán cambiarse cuando estén dañados o cuando haya señales de falta de estanqueidad.
- El equipo con el cartucho de gas desmontado debe almacenarse en un lugar seco, a ser posible bajo llave, y fuera del alcance de los niños.

Evacuación

- Vaciar completamente el cartucho de gas y evacuarlo a través de un punto verde de reciclaje.
- No abrir violentamente el cartucho de gas.

Queda reservado el derecho de realizar modificaciones técnicas.

PT

Símbolos neste manual

PERIGO! Um aviso deste nível de perigo assinala uma situação perigosa eminente. Em relação a este aviso, respeite as instruções para evitar perigo de morte ou ferimentos graves.

AVISO! Um aviso deste nível de perigo assinala uma situação perigosa possível. Em relação a este aviso, respeite as instruções para evitar o perigo de ferimentos.

ATENÇÃO! Um aviso deste nível de perigo assinala possíveis danos materiais. Em relação a este aviso, respeite as instruções para evitar danos materiais.

Nota! Uma nota assinala informações adicionais ou figuras, que devem facilitar a operação e compreensão do aparelho.

Instruções de segurança importantes

O manual de instruções transmite-lhe instruções de segurança e informações importantes, que são necessárias para uma operação perfeita do aparelho!
Leia o manual na íntegra, guarde-o e, se necessário, entregue-o ao proprietário seguinte!
Siga também as instruções de segurança para o cartucho de gás!
Todas as instruções de segurança têm como objectivo também a sua própria segurança!

- Este equipamento está em conformidade com as regras de tecnologia reconhecidas e os regulamentos de segurança correspondentes!
- Este aparelho não é adequado para ser utilizado por pessoas (incluindo crianças) com capacidades intelectuais, sensoriais e físicas limitadas ou com falta de experiência e/ou de conhecimento, a não ser que, para sua segurança, elas sejam vigiadas por uma pessoa competente, ou lhes dê instruções sobre a utilização do aparelho.
- Utilize o aparelho em conformidade com as especificações.
- Recomenda-se o uso de luvas protectoras.
- O aparelho só deve ser operado até uma temperatura exterior de -2 °C.
- O aparelho não é adequado para uma operação sem vigilância.
- O cartucho de gás não é recarregável.
- **Este aparelho só pode ser utilizado com cartuchos de propano/butano originais da GLORIA, número de encomenda / artigo n.º: 728303.0000. Pode ser perigoso utilizar outro reservatório de gás. As reparações neste aparelho só devem ser realizadas por pontos de assistência técnica da GLORIA. As peças sobresselentes devem ser encomendadas ao seu agente especializado. Caso não existam em armazém, ele arranja com mais rapidez.**
- ***ATENÇÃO!*** Chamamos expressamente a atenção, de que nós, no âmbito da Lei de Responsabilidade sobre Produtos, não nos responsabilizamos por danos causados pelo uso do nosso aparelho, desde que esses danos tenham sido causados por reparação incorrecta ou pelo uso de peças sobresselentes que não sejam peças originais, e desde que a reparação **não** tenha sido efectuada pelo nosso Serviço Técnico de Assistência ou por um técnico autorizado. Isto aplica-se também às peças acessórias.

PERIGO!
Perigo de morte devido a incêndio e explosão
No caso de uma utilização incorrecta do aparelho ou cartucho de gás, existe perigo de morte! Por isso, respeite as instruções de segurança para o cartucho de gás, bem como as instruções de segurança seguintes:
- Altamente inflamável! O cartucho de gás está sob pressão. Proteja da radiação solar e temperaturas superiores a 50°C. Depois da utilização, não abra à força ou pode queimar-se.
- Não aponte para chamas ou um objecto incandescente. Mantenha afastado de fontes de ignição. Não fume. Mantenha o aparelho afastado das crianças.
- Não guarde na proximidade de aquecedores.
- Utilize o aparelho apenas no exterior. Nunca utilize o aparelho na garagem ou em locais onde possam estar guardados materiais facilmente inflamáveis ou gasolina.
- Nunca perfure, pique ou queime cartuchos de gás vazios (nem outros cartuchos vazios).
- Nunca troque o cartucho de gás junto de fogueiras.
- No caso de cheiro a gás, desligue o aparelho imediatamente (feche a válvula) e verifique se existem fugas. Para se certificar de que não existe qualquer fuga, espalhe água com sabão tépida no ponto de união do cartucho de gás/aparelho, bem como no corpo da válvula. Se não se formam bolhas, o aparelho está pronto a funcionar.
Caso se formem bolhas, o aparelho não deve ser posto a funcionar. Então, o cartucho de gás deve ser retirado imediatamente do aparelho.
De seguida, o aparelho deve ser verificado em relação a eventuais causas por um especialista ou empresa especializada. **Nunca procure as fugas com uma chama e nunca em espaços fechados!**

AVISO!
Perigo de queimaduras devido a peças quentes do aparelho ou chamas livres!
Durante a utilização, as peças do aparelho podem ficar bastante quentes e originarem possíveis queimaduras. No caso de uma utilização incorrecta existe também o perigo de queimaduras! Por isso, observe as instruções de segurança seguintes:
O aparelho só pode ser utilizado até um ângulo inferior a 90°.
- Não toque no corpo do queimador, perigo de queimaduras.
- Mata, folhas, caruma de abetos e ervas secas podem incendiar.
- Depois da utilização, guarde o aparelho de forma que não exista perigo de incêndio e de ferimentos.

AVISO!
Perigo para a saúde devido a contacto com gás!
O gás libertado, não explosivo, pode provocar danos para a saúde de efeito limitado, devido a inalação, ingestão ou absorção pela pele. No caso da ocorrência de sintomas ou em caso de dúvida, peça conselho médico. Por isso, respeite as instruções de segurança seguintes:
- Nunca dirija o gás libertado para pessoas ou animais.
- Encontra mais informações sobre a protecção da saúde e no trabalho para este produto na ficha de segurança, que pode ser solicitada ao fabricante.

Utilização prevista

O aparelho destina-se exclusivamente à eliminação de plantas silvestres entre tijoleiras, terraços, acessos a casas e garagens, e caminhos.
No caso de má utilização, operação errada ou reparação incorrecta não se assume qualquer responsabilidade por eventuais danos.
Do mesmo modo, as garantias ficam sem efeito nestes casos!
O aparelho não se destina a uso comercial!

Uso indevido previsível

O aparelho não é adequado como distribuidor de calor doméstico para relvados e canteiros ou para outras áreas de utilização, além das aqui indicadas. Não utilize o aparelho em condições atmosféricas húmidas.

Comportamento em caso de perigo

Combate a incêndios, desde que sem perigo, com extintores.
Os cartuchos de gás e latas em risco de incêndio devem, quando possível, ser afastados da zona de perigo.

Dados técnicos

Comprimento THERMOFLAMM bio Classic Plus:	840 mm
Comprimento THERMOFLAMM bio Comfort Plus:	950 mm
Tipo de gás:	Mistura de propano/butano
Cone da chama ø:	cerca de 27 mm
Temperatura da chama / cone da chama:	≥ 1000°C
Aparelho incl. cartucho de gás (330g / 600ml)	
THERMOFLAMM bio Classic Plus:	cerca de 1,25 kg
THERMOFLAMM bio Comfort Plus:	cerca de 1,35 kg
Consumo com bocal ø 0,35 mm:	cerca de 200 g/h
Carga térmica nominal:	2,5 kW

Colocação em funcionamento

PERIGO!
Perigo de morte devido a incêndio e explosão!
Por isso, respeite as instruções de segurança seguintes:
- Coloque o aparelho em funcionamento apenas ao ar livre.
- Nunca dirija a chama para materiais inflamáveis ou explosivos.
- Após várias tentativas falhadas da ignição da chama, feche a válvula, aguarde até o gás libertado evaporar e depois volte a acender a chama.

Operação
- Antes da montagem, verifique se o O-ring está na rosca da válvula, veja a Fig. ❶.
- Feche a válvula. Para tal, rode o botão preto da válvula totalmente para a direita (no sentido dos ponteiros do relógio), veja a Fig. ❷. Aperte apenas com a mão.
- Aparafuse o cartucho de gás para a direita (no sentido dos ponteiros do relógio, visto do fundo do cartucho de gás) e depois verifique se o cartucho de gás está aparafusado correctamente, veja a Fig. ❸. Aperte apenas com a mão.
- Abra a válvula. Para tal, rode a cabeça de regulação preta para a direita até ao batente, veja a Fig. ❹.
ATENÇÃO! No caso da válvula não estar completamente aberta, pode ocorrer um rebate da chama.
- Numa zona segura, mantenha a vareta para baixo e afastada do corpo. Pressione a cabeça de ignição da ignição piezoeléctrica, veja a Fig. ❹/❺.
Movimente para a frente e para trás a vareta numa altura de aproximadamente 3 cm acima do solo.

AVISO!
Perigo de queimaduras devido a peças quentes do aparelho!
Por isso, respeite as instruções de segurança seguintes:
- Abra a válvula em operação sempre completamente, senão existe o perigo da chama rebater para o tubo manual.
- Não toque no corpo do queimador durante a operação.
- Quando o aparelho está em funcionamento, não o tire do chão.
- Nunca mantenha os quatro furos de entrada do ar tapados com a mão e é obrigatório que verifique se o revestimento plástico nunca passa sobre os quatro furos de entrada do ar (veja a Fig. ❻). Ao fechar os quatro furos de entrada do ar, a chama recua para o tubo manual, fazendo com que o aparelho fique extremamente quente e danificado.

- Durante a colocação em funcionamento tenha em atenção que o aparelho é conduzido à frente do corpo e o cartucho de gás é mantido para baixo na vertical.

Desactivação

- Feche a válvula, caso queira desligar o aparelho.

Informações para o utilizador!

- **Em caso de utilização prolongada, o cartucho de gás congela. Por este motivo, a pressão do cartucho de gás diminui fortemente e a chama fica mais pequena ou extingue-se. Neste caso aguarde até o cartucho de gás voltar a alcançar a temperatura ambiente entre +20 °C e + 25 °C.**
- O aparelho é apropriado, em particular, para eliminação de ervas daninhas.
- A utilização do aparelho está no máximo da eficácia, se a planta tem um elevado teor de seiva. A altura favorável para tratamento das plantas silvestres é na Primavera. O efeito é mais intensivo, quanto mais recentes forem as plantas silvestres. No entanto, o sucesso da medida não é visível imediatamente. A sensibilidade das plantas à radiação térmica não se evidencia imediatamente. Em princípio, aplica-se: plantas novas de folhas moles reagem de forma mais sensível, i.e. após o primeiro tratamento não conseguem viver mais. No caso de uma duração da acção prolongada, as plantas novas com folhas rijas também são eliminadas a 100%.
- As plantas antigas com folhas duras, como, por exemplo, cardos, secam mais depressa após vários tratamentos, em intervalos de uma a duas semanas. As relvas duras são extraordinariamente robustas e suportam uma acção térmica relativamente prolongada.
- Se possível, apenas superfícies com plantas baixas devem ser tratadas com o aparelho. Se as plantas silvestres estão muito altas, primeiro têm de ser cortadas. Aqui todavia, o efeito é mais reduzido, porque as folhas estão mais duras e em órgãos subterrâneos depositam-se materiais de reserva, do que em plantas jovens.
- Na fase inicial, o tratamento das superfícies com plantas silvestres deve ser repetido, a curto prazo, até 5 vezes. Só então se consegue um sucesso duradouro. Mais tarde, são suficientes 2 tratamentos por mês.
- As ervas daninhas só precisam de ser aquecidas. Não é necessária a queima. As células das folhas secam desta forma e as ervas daninhas morrem.
- Determinados tipos de ervas daninhas exigem a repetição do tratamento.
- Se durante a operação correm avarias, primeiro a válvula deve ser fechada e o cartucho de gás desaparafusado.

Manutenção e armazenamento

- O aparelho não necessita de cuidados especiais. Verifique se os O-rings, entre o aparelho e o cartucho de gás, estão em bom estado, antes de ligar o cartucho de gás.
- Os O-rings devem ser substituídos, se estiverem danificados ou existirem fugas.
- O aparelho com o cartucho de gás desmontado deve ser guardado seco e, se possível, fechado, e inacessível para as crianças.

Eliminação

- Esvazie o cartucho de gás completamente e elimine através do sistema de materiais dual.
- Não abra o cartucho de gás à força.

Reservamo-nos o direito de proceder a modificações técnicas!

978 953-00 / 201218

GLORIA®
Geräte für Haus und Garten

Gloria Haus- und Gartengeräte GmbH • Postfach 31 61 • D-58422 Witten
www.gloriagarten.de

RZ_thermoflamm__978953-00.qxp_Layout 1 06.12.18 15:08 Seite 10

GLORIA®

Geräte für Haus und Garten

THERMOFLAMMbio Classic Plus
THERMOFLAMMbio Comfort Plus

- DE Betriebsanleitung
- GB Instructions for use
- FR Mode d'emploi
- NL Gebruiksaanwijzing
- IT Instruzioni per l'uso
- ES Instrucciones de uso
- PT Instruções de utilização
- DK Betjenningsvejledning
- SV Bruksanvisning
- NO Bruksanvisning
- FI Käyttöohje
- CZ Návod k obsluze
- HU Használati útmutatót
- RU Инструкция по эксплуатации
- GR Εγχειρίδιο χειρισμού

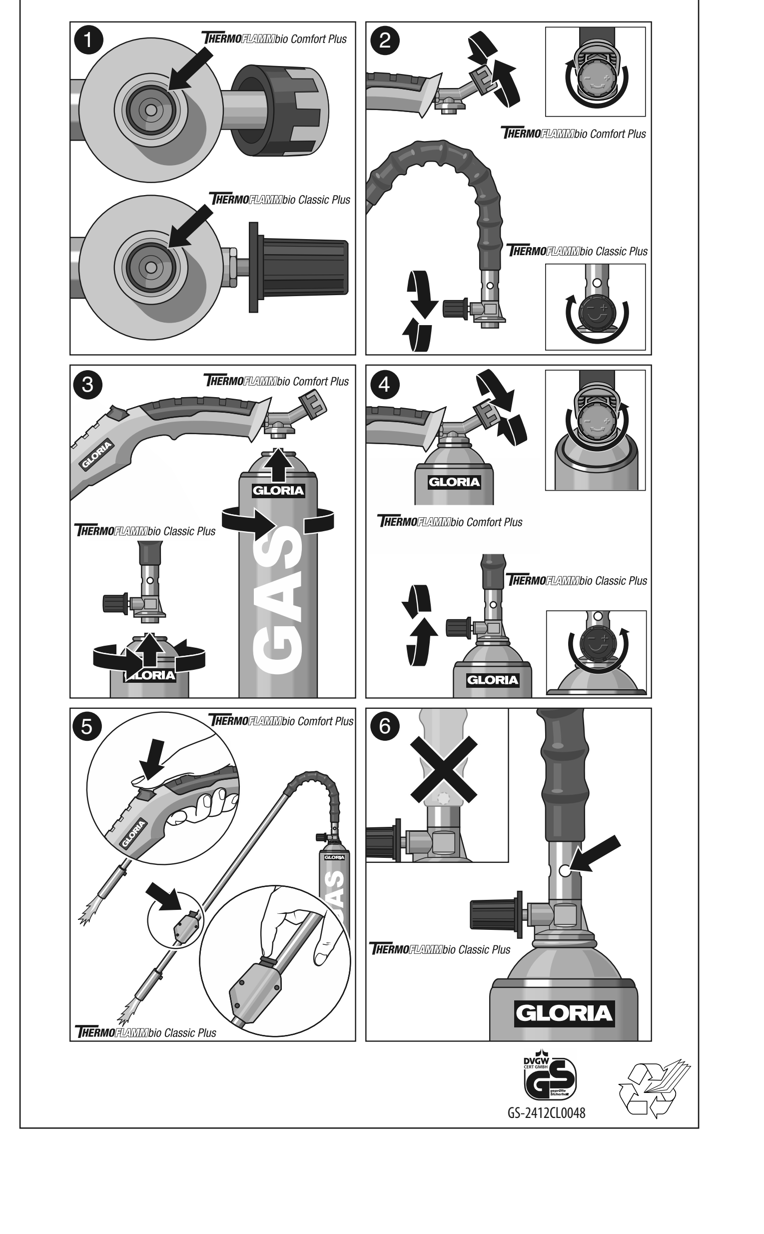

DK

Symboler i denne vejledning

FARE! En advarselsinfo på dette faretrin markerer en truende farlig situation. Følg anvisningerne til denne advarselsinfo, så livsfare eller alvorlige kvæstelser kan undgås.

ADVARSEL! En advarselsinfo på dette faretrin markerer en mulig farlig situation. Følg anvisningerne til denne advarselsinfo, så faren for kvæstelser kan undgås.

OBS! En advarselsinfo på dette faretrin markerer mulige materielle skader. Følg anvisningerne til denne advarselsinfo, så materielle skader undgås.

Bemærk! En bemærk-info markerer ekstra informationer eller billeder, som gør betjeningen og forståelsen af apparatet lettere.

Vigtige sikkerhedshenvisninger

Betjeningsvejledningen giver vigtige sikkerhedsanvisninger og informationer, som er nødvendige for problemløs drift af apparatet!
Læs vejledningen fuldstændigt igennem, opbevar den og giv den videre til en evt. efterfølgende ejer!
Overhold ligeledes sikkerhedsanvisningerne på gaspatronen!
Alle sikkerhedsanvisninger har betydning for Deres personlige sikkerhed!

- Dette apparat er i overensstemmelse med de anerkendte regler for teknik og de gældende sikkerhedsbestemmelser!
- Dette apparat er ikke beregnet til anvendelse af personer (inklusive børn) med begrænsede fysiske, sensoriske eller psykiske evner eller manglende erfaring og/eller manglende viden, medmindre de er under opsyn af en person, der har ansvaret for deres sikkerhed, eller har modtaget anvisninger fra denne person om, hvordan apparatet skal benyttes.
- Brug apparatet efter bestemmelserne.
- Det anbefales altid at bære beskyttelseshandsker.
- Apparatet må ikke anvendes i nærheden af børn.
- Apparater bør ikke anvendes ved en temperatur under - 2° C.
- Apparatet er ikke egnet til drift uden opsyn.
- Gaspatronen kan ikke fyldes op igen.
- **Dette apparat må udelukkende anvendes med originale GLORIA butan-/propan-gaspatroner, best-nr. / art.-nr.: 728303.0000.**
  Det kan være farligt at anvende andre gasbeholdere. Reparationer på apparater må kun udføres af GLORIA serviceværksteder. Reservedele bør De bestille hos deres specialforhandler. Såfremt delene ikke findes på lager, vil de blive bestilt hjem hurtigst muligt.
- ***VIGTIGT!***
  Vi henviser udtrykkeligt til, at vi iht. loven om produktansvar ikke hæfter for skader, som er opstået på grund af vort apparat, såfremt dette er forårsaget af ukyndig reparation eller der ved udskiftning af dele ikke er benyttet originale dele og reparationen **ikke** er foretaget af kundeservice eller den autoriserede fagmand.
  Dette gælder også for tilbehørsdele.

FARE!
Livsfare på grund af brand og eksplosion!

Det er livsfarligt at betjene apparatet eller gaspatronen forkert! Overhold derfor sikkerhedsanvisningerne på gaspatronen samt de efterfølgende sikkerhedsanvisninger:

- Meget brandfarlig! Gaspatronen står under tryk. Skal beskyttes mod solstråler og temperaturer over 50°C. Må ikke åbnes med vold eller brændes efter brug.
- Må ikke rettes mod flammer eller glødende genstande. Skal holdes på afstand af antændelseskilder. Rygning forbudt. Må ikke komme i børns hænder.
- Må ikke opbevares i nærheden af radiatorer.
- Ukrudtsfjerneren må kun anvendes udendørs. Apparater må aldrig anvendes i garager eller andre steder, hvor der evt. opbevares benzineller andre let antændelige materialer.
- Det er forbudt at bore og stikke i eller brænde den tomme gaspatron (heller ikke tomme patroner).
- Skift aldrig gaspatronen ved åben ild.
- Sluk straks for apparatet ved gaslugt (luk ventilen), og kontrollér for lækager. For at være sikker på at der ikke er lækager, kan De smøre samlingsstedet mellem gaspatron /apparat samt ventilhuset med lunkent sæbevand. Hvis der ikke dannes bobler, er apparatet tæt og klar til brug.
  Hvis der dannes bobler, så må ukrudtsfjerneren under ingen omstændigheder tages i brug. Gaspatronen skal straks skilles fra apparatet.
  De bør derefter få en fagmand eller et værksted til at undersøge ukrudtsfjerneren for at få konstateret årsagen til lækagen. **Find aldrig de utætheder med en flamme og aldrig i lukkede rum!**

ADVARSEL!
Fare for forbrænding på grund af varme dele på apparatet eller åben flamme!

Dele af apparatet kan blive meget varme under brug og føre til mulige forbrændinger. Ved forkert brug af apparatet er der også fare for at brænde sig! Overhold derfor de efterfølgende sikkerhedsanvisninger:

Apparatet må kun anvendes i en vinkel, der er mindre end 90°.

- Rør ikke ved brænderhuset, risiko for forbrændinger.
- Tørt træ, løv, grannåle og tørt græs kan antændes.
- Efter endt brug skal ukrudtsfjerneren stilles hen på en ådan måde, at der ikke er risiko for brand eller tilskadekomst.

ADVARSEL!
Sundhedsfare ved kontakt med gas!

Udstrømmende, ikke antændt gas, kan fremkalde sundhedsskader af begrænset virkning ved indånding, synkning eller indtagelse. Hvis der opstår symptomer eller i tvivlstilfælde, skal der søges læge. Overhold derfor de efterfølgende sikkerhedsanvisninger:

- Ret aldrig udstrømmende gas mod mennesker eller dyr.
- Yderligere informationer om sundheds- og arbejdsbeskyttelse i forbindelse med dette produkt kan findes i sikkerhedsdatabladet, som kan rekvireres hos producenten.

Anvendelsesområde

Apparater anvendes udelukkende til fjernelse af ukrudt mellem havefliser, på terrasser, i indkørsler og på stier.

Der hæftes ikke for eventuelle skader ved anvendelse, der ikke er i overensstemmelse med anvendelsesområdet, ved forkert betjening eller ufagkyndige reparationer. Garantiydelser i sådanne tilfælde er også udelukkede.

Apparatet er ikke beregnet til erhvervsmæssig anvendelse!

Forudsigeligt misbrug

Apparatet er ikke beregnet til at være varmegiver på husholdningsområdet, til græsplæner og blomsterbede eller til andre anvendelsesområder end dem, som er angivet her.
Anvend ikke apparatet i vådt vejr.

Reaktion i tilfælde af fare

Brandbekæmpelse med ildslukker, hvis der ikke er nogen fare. Dåser eller gaspatroner, der er i fare på grund af brand, skal fjernes fra det farlige område, hvis det er muligt.

Tekniske data

Længde THERMOFLAMMbio Classic Plus:	840 mm
Længde THERMOFLAMMbio Comfort Plus:	950 mm
Gastype:	butan/propan-blanding
ø flammekegle:	ca. 27 mm
Flammetemperatur / flammekegle:	≥ 1000°C
Apparat inkl. gaspatron (330g/600ml) THERMOFLAMMbio Classic Plus:	ca. 1,25 kg
THERMOFLAMMbio Comfort Plus:	ca. 1,35 kg
Forbrug ved dyser-ø 0,35 mm:	ca. 200 g/h
Mærkevarmebelastning:	2,5 kW

Ibrugtagning

FARE!
Livsfare på grund af brand og eksplosion!
Overhold derfor de efterfølgende sikkerhedsanvisninger:
- Apparatet må kun anvendes udendørs.
- Ret aldrig åben flamme mod brændbare eller eksplosive stoffer.
- Luk ventilen efter flere forsøg på at tænde flammen uden held, og vent, til den udstrømmede gas er forsvundet, og tænd så flammen igen.

Vorgang
- Kontrollér inden samlingen, om O-ringen sidder i ventilgevindet, se fig. ❶.
- Luk ventilen. Dette gøres ved dreje den sorte ventilknap helt til højre (med uret), se fig. ❷. Drej kun med hånden.
- Skru gaspatronen ind i omdrejningsretningen til højre (i urets retning set fra bunden af patronen), og sørg for, at gaspatronen er skruet rigtigt fast, se fig. ❸. Skru den godt i, så den sidder fast.
- Abn ventilen. Dette gøres ved at dreje den sorte reguleringsknap mod venste til anslaget, se fig. ❹.
  OBS! Hvis ventilen ikke er helt åben, kan flammen slå tilbage.
- Hold spyddet nedad og væk fra kroppen i et sikkert område. Tryk på tændhovedet for den piezoelektriske tænding, se fig. ❹ / ❺.
  Bevæg spyddet langsomt frem og tilbage hen over jorden i en højde på ca. 3 cm.

ADVARSEL!
Forbrændingsfare på grund af varme dele på apparatet!
Overhold derfor de efterfølgende sikkerhedsanvisninger:
- Åbn altid ventilen helt under brug, da der ellers er fare for, at flammen slår tilbage i håndrøret.
- Rør ikke ved brænderhuset under drift.
- Stil ikke apparatet på jorden, når det er i drift.
- Hold aldrig de fire lufthuller lukket med hånden, og sørg altid for, at den plastbeklædning aldrig skubbes hen over de fire lufthuller (se fig. ❻). Hvis de fire lufthuller lukkes, slår flammen tilbage i håndrøret, hvorved apparatet overophedes og beskadiges.

- Sørg for under første brug, at apparatet holdes foran kroppen, og gaspatronen holdes lodret nedad.

Afbrydelse

- Luk for ventilen, når De vil slukke for apparatet.

Brugerhenvisninger!

- **Hvis apparatet bruges i længere tid, iser gaspatronen til. På den måde falder trykket i gaspatronen så meget, at flammen bliver mindre eller slukkes. Hvis det er tilfældet, skal du vente, til gaspatronen har nået en rumtemperatur på +20 °C - +25 °C igen.**
- Apparatet er særlig velegnet til fjernelse af ukrudt.
- Anvendelsen af apparater er mest effektiv, hvis planterne har et højt saftindhold. Det bedste tidspunkt til behandling af ukrudt er om foråret. Joyngre ukrudtet er, desto mere intensiv bliver effekten.
  Behandlingseffekten er dog ikke synlig med det samme, idet planternes folsomhed over for varmestråling ikke viser sig umidedelbart.
  Som grundregel gælder: Spirer og kim med bløde blade reagerer kraftigst, således at de ikke længere er levedygtige efter en enkelt behandling. Med passende lang indvirkningstid kan også spirer og kim med fast løv bekampes 100%.
- Ældre planter med harde blåde, som f.eks. tidsler, tørrer tidligst ud efter behandlinger med en til to ugers mellemrum. Græsarter med harde blade er overordentligt robuste og kræver en relativ langvarig varmepåvirkning.
- Så vidt muligt bør kun arealer med lav plantevækst behand les med apparatet. Har ukrudtet vokset sig meget højt, skal det først slås. Effekten er dog i dette tilfælde ringere, da bladene er hårdere og der er opsamlet flere reservestoffer i de underjodiske organert end ved yngre planter.
- I startfasen skal behandlingen af tilvoksede ukrudtsarealer gentages op til 5 gange med kort mellemrum. Først derefter opnås der et varigt resultat. Senere er en behandling 2 Gange om måneden tilstrækkeligt.
- Ukrudtet skal blot varmes op. Det behøver ikke at blive brændt af. Bladenes celler vil på denne måde tørre ud og ukrudtet visner.
- Ved bestemte typer ukrudt må behandlingen nødvendigvis gentages.
- Hvis der opstår fejl under brugen, skal De altid først lukke for ventilen og skrue gaspatronen ud.

Vedligeholdelse og opbevaring

- Apparatet kræver ingen særlig vedligeholdelse. Brugeren skal sørge for, at O-ringene mellem apparatet og gaspatronen sidder korrekt og er i ordentlig stand, inden gaspatronen bliver sat i.
- O-ringene skal skiftes ud, når de er beskadigede eller der foreligger utætheder.
- Apparatet skal opevares tørt med afmonteret gaspatron, helst aflåst og utilgængeligt for børn.

Bortskaffelse

- Tøm gaspatronen helt, og bortskaf den via det duale affaldssystem.
- Åbn ikke gaspatronen med vold.

Ret til tekniske ændringer forbeholdes!

SV

Symboler i denna bruksanvisning

FARA! Ett varningsmeddelande av denna risknivå anger en överhängande, farlig situation. Följ anvisningarna i dessa varningsmeddelanden så att livsfara eller mycket svåra skador kan undvikas.

VARNING! Ett varningsmeddelande av denna risknivå anger en möjlig, farlig situation. Följ anvisningarna i dessa varningsmeddelanden så risk för skador kan undvikas.

OBSERVERA! Ett varningsmeddelande av denna risknivå anger möjlig sakskada. Följ anvisningarna i detta varningsmeddelande så att sakskador kan undvikas.

Tips! Ett tips är extra upplysningar eller bilder som ska göra det lättare för dig att förstå och använda apparaten.

Viktiga säkerhetsanvisningar

I bruksanvisningen får du viktiga säkerhetsanvisningar och upplysningar som är nödvändiga för att du ska kunna använda apparaten utan problem!
Läs igenom hela bruksanvisningen, ta vara på den och ge den vidare till nästa ägare!
Följ också säkerhetsanvisningarna på gaspatronen!
Alla säkerhetsanvisningar är till också för din personliga säkerhet.

- Denna apparat motsvarar erkända tekniska regler och tillämpliga säkerhetsbestämmelser!
- Denna apparat är inte avsedd att användas av personer med (inklusive barn) med begränsad fysisk, sensorisk eller mental förmåga eller i avsaknad av erfarenhet och/eller kunskaper, om de inte övervakas av en för deras säkerhet ansvarig person eller får anvisningar av denna om hur apparaten ska användas
- Använd apparaten för avsedda ändamål.
- Det rekommenderas att bära skyddshandskar.
- Använd inte apparaten i närheten av barn.
- Apparaten ska bara använda i en yttertemperatur på upp till -2 °C.
- Apparaten är inte avsedd att användas utan uppsikt över den.
- Gaspatronen går inte att fylla på.
- **Denna apparat får uteslutande användas med butan / propanpatronerna GLORIA i original, best.nr. / art.nr.: 728303.0000.**
  Det kan vara farligt att använda andra gasbehållare. Reparationer på apparaten får bara utföras av serviceställen för GLORIA. Reservdelar ska beställas hos din fackhandlare. Om han inte har dessa på lager, ombesörjer han detta snarast möjligt.
- ***OBS!***
  Vi gör Dig uttryckligan uppmärksam på att vi, enligt produktansvarlagen, inte har någon ansvarsskyldighet för skador som uppstått genom vår maskin såvitt dessa har uppkommit genom osaklig reparation eller genom utbyte av delar som ej är originaldelar och som har monterats av **någon annan** än vår kundservice eller auktoriserad fackman.
  Detta gäller även för tillbehörsdelar.

FARA!
Livsfara på grund av brand- och explosion

Livsfara uppstår vid felaktig användning av apparaten eller gaspatronen! Följ därför säkerhetsanvisningarna på gaspatronen och även följande säkerhetsanvisningar:

- Synnerligen lättantändligt! Gaspatronen står under tryck. Den ska skyddas mot solljus och temperaturer över 50 °C. Den ska inte heller öppnas med våld eller brännas efter användning.
- Rikta den inte mot låga eller glödande föremål. Håll den på avstånd från antändningskällor. Rök inte. Får inte råka i barns händer.
- Ska inte lagras i närheten av element.
- Använd bara apparaten i det fria. Använd aldrig apparaten i garage eller på platser där bensin eller lätt brännbara ämnen kan vara lagrade.
- Borra eller stick aldrig hål i eller bränn gaspatroner (inte heller tomma patroner).
- Byt aldrig gaspatron vid öppen eld.
- Ställ omedelbart undan apparaten om det luktar gas (stäng ventilen) och kontrollera att den inte läcker. För att säkerställa att den inte läcker kan du stryka ljummet tvålvatten på förbindningsstället gaspatron/apparat och även ventilkåpan.
  Om det inte bildas blåsor är apparaten driftsklar.
  Om det bildas blåsor ska inte apparaten användas under några som helst omständigheter.
  Gaspatronen ska då genast skiljas från apparaten. **Sök aldrig efter otäta ställen med hjälp av öppen låga eller i slutna utrymmen!**

VARNING!
Risk för brännskador på grund av heta apparatdelar eller öppen låga!

Delar av apparaten kan bli mycket varma vid användning vilket kan leda till brännskador. Även vid felaktig användning av apparaten är det risk för brännskador! Följ därför dessa säkerhetsföreskrifter:

Apparaten får endast användas i en vinkel upp till 90°.

- Vidrör inte brännarens kåpa på grund av risken för brännskador.
- Torr växtlighet, lövverk, granbarr och torrt gräs kan antändas.
- Efter användning ska du lägga från dig apparaten på sådant sätt att det inte uppstår finns risk för brand eller skador.

VARNING!
Hälsorisk på grund av kontakt med gas!

Utströmmande, icke antänd gas, kan till följd av att den inandas, sväljs eller tas in genom huden framkalla hälsoskador av begränsad verkan. Om symptom uppträder ska läkare tillfrågas i tveksamma fall. Följ därför dessa säkerhetsföreskrifter:

- Rikta aldrig utströmmande gas mot människor eller djur.
- Ytterligare upplysningar om hälso- och arbetsskydd för denna produkt hittar du i säkerhetsdatabladet, som går att beställa från tillverkaren.

Föreskriven användning

Apparaten är uteslutande avsedd att ta bort ogräs mellan gångplattor, terrasser, uppfarter och vägar.

Vid användning för icke avsett ändamål, felaktig hantering eller icke fackmässig reparation tas inget ansvar för eventuella skador. Likaså är det uteslutet att garantin kan gälla i sådana fall.

Apparaten är däremot inte avsedd för yrkesmässig användning!

Missbruk som kan förutses

Apparaten lämpar sig inte som värmegivare i för gräsmattor och blomsterrabatter eller för andra än här angivna användningsområden.
Använd inte apparaten i vått väder.

Förhållningssätt vid fara

Brandbekämpning, om det är riskfritt, med brandsläckare. Ta om möjligt bort hotade dosor eller gaspatroner från riskområdet.

Tekniska data

Längd THERMOFLAMMbio Classic Plus:	840 mm
Längd THERMOFLAMMbio Comfort Plus:	950 mm
Typ av gas:	Butan/propan-blandning
ø Eldkägla:	ca. 27 mm
Lågans temperatur / eldkägla:	≥ 1000°C
Apparat inkl. gaspatron (330g/600ml) THERMOFLAMMbio Classic Plus:	ca. 1,25 kg
THERMOFLAMMbio Comfort Plus:	ca. 1,35 kg
Förbrukning vid munstycken-ø 0,35 mm:	ca. 200 g/h
Nominell värmebelastning:	2,5 kW

Börja använda

FARA!
Livsfara på grund av brand och explosion!
Följ därför dessa säkerhetsföreskrifter:
- Använd bara apparaten i det fria.
- Rikta aldrig den öppna lågan mot brännbara eller explosiva ämnen.
- Efter flera misslyckade försök att tända lågan ska ventilen stängas och inte tändas igen förrän gasen som strömmat ut skingrats.

Process
- Kontrollera före montering om O-ringen i ventilgängan är på plats, se bild ❶.
- Stäng ventilen. För detta ska du vrida den svarta ventilratten helt åt höger i vridriktningen (medurs), se bild ❷.
  Dra bara åt för hand.
- Skruva i gaspatronen åt höger i vridriktningen (medurs sett från patronens botten) och se därvid till att gaspatronen skruvas i riktigt, se bild ❸. Dra bara åt för hand.
- Öppna ventilen. Vrid för detta den svarta justeringsratten åt vänster i vridriktningen tills det tar emot, se bild ❹.
  OBSERVERA! Om inte ventilen är helt öppen kan det hända att lågan slår tillbaka.
- Håll staven på det säkra området nedåt och bort från kroppen. Tryck på den piezoelektriska tändningens tändhuvud, se bild ❹ / ❺.
  Förflytta staven fram och tillbaka i en höjd av ca 3 cm över golvet.

VARNING!
Risk för brännskada på grund av varma apparatdelar!
Följ därför dessa säkerhetsföreskrifter:
- Öppna alltid ventilen helt vid användning, i annat fall är det risk att lågan slår tillbaka in i handröret.
- Vidrör inte brännarens under användning.
- Ställ inte undan apparaten på marken medan den är i drift.
- Slut aldrig till de fyra hålen för lufttillförsel med handen och se ovillkorligen till, att det plasthöljet aldrig skjuts över dessa (se bild ❻). När de fyra hålen för lufttillförsel stängs går lågan tillbaka in i handröret, varigenom apparaten upphettas omåttligt och skadas.

- Under användning ska du se till att apparaten pekar bort från kroppen och hålls lodrätt neråt.

Urdrifttagande

- Stäng ventilen om du ska ta apparaten ur drift.

Användarråd!

- **Vid längre användning av apparaten kyls gaspatronen ner. Det gör att dess tryck faller så kraftigt att lågan blir mindre eller slocknar. I sådant fall ska du vänta tills gaspatronen åter uppnått rumstemperatur på +20 till + 25 °C.**
- Apparaten lämpar sig särskilt för borrtagning av ogräs.
- Apparatens verkan är som störst om växterna innehåller mycket sav. Den bästa tiden för borttagning av ogräs är på våren. Verkan blir kraftigare ju yngre ogräset är.
  Men resultatet av åtgärden syns inte alltid genast. Växternas känslighet för värmebestrålningen märks inte genast.
  Principiellt gäller: Mjukbladiga plantor är allra känsligast, dvs. de är inte livsdugliga efter en behandling. Vid motsvarande längre påverkan går det också att undanröja plantor med hårda löv till 100 %.
- Äldre växter med hårda blad, som exempelvis tistlar, torkar ut först efter flera behandlingar med en eller två veckors mellanrum. Hårda grässlag är utomordentligt robusta och kräver relativt lång värmepåverkan.
- I möjligaste mån ska bara ytor med låga växter behandlas med apparaten. Om ogräset till en början är mycket högt måste det först mejas. Påverkan blir dock mindre i det fallet, eftersom lövverket är hårdare och mer reservmaterial är inlagrat i underjordiska organ än i unga plantor.
- I inledningsfasen ska de ytor som är övervuxna av ogräs behandlas upp till 5 gånger på kort tid. Först då blir det varaktigt resultat. Senare räcker det med behandling två gånger i veckan.
- Ogräset behöver bara värmas upp. Det är inte nödvändigt att bränna det. Cellerna i bladen torkar därigenom ut och ogräset dör ut.
- Vissa typer av ogräs kräver upprepad behandling.
- Skulle det uppstå fel under användningen så ska alltid först ventilen stängas och gaspatronen dras ut.

Underhåll och förvaring

- Apparaten kräver ingen särskild skötsel. Se till att O-ringarna mellan apparat och gaspatron är på plats och i gott skick , innan du ansluter gaspatronen.
- O-ringarna ska bytas ut om de är skadade eller otäta.
- Apparat med demonterad gaspatron ska lagars torr, hels bakom lås och otillgänglig för barn.

Smaltimento

- Töm gaspatronen helt och avfallshantera den via det dubbla avfallssystemet.
- Öppna inte gaspatronen med våld.

Tekniska ändringar förbehålles!