BRESSER®

Art. No. 16206
Art. No. 16207

Funkwetterstation
RC Weather Station

DE **BEDIENUNGSANLEITUNG**
EN **INSTRUCTION MANUAL**
FR **MODE D'EMPLOI**
NL **HANDLEIDING**
IT **MANUALE DI ISTRUZIONI**
ES **MANUAL DE INSTRUCCIONES**

ES Visite nuestra página de Internet utilizando el siguiente código QR o el enlace web, para buscar más información sobre este producto o versiones disponibles del presente manual de instrucciones en diferentes idiomas.

EN Visit our website via the following QR Code or web link to find further information on this product or the available translations of these instructions.

DE Besuchen Sie unsere Website über den folgenden QR Code oder Weblink um weitere Informationen zu diesem Produkt oder die verfügbaren Übersetzungen dieser Anleitung zu finden.

FR Si vous souhaitez obtenir plus d'informations concernant ce produit ou rechercher ce mode d'emploi en d'autres langues, rendez-vous sur notre site Internet en utilisant le code QR ou le lien correspondant.

NL Bezoek onze internetpagina via de volgende QR-code of weblink, voor meer informatie over dit product of de beschikbare vertalingen van deze gebruiksaanwijzing.

IT Desidera ricevere informazioni esaustive su questo prodotto in una lingua specifica? Venga a visitare il nostro sito Web al seguente link (codice QR Code) per conoscere le versioni disponibili.

INFOS+DOWNLOADS:

www.bresser.de/P16206

INFOS+DOWNLOADS:

www.bresser.de/P16207

GARANTIE · WARRANTY · GARANTÍA GARANZIA

www.bresser.de/warranty_terms

FR

FR
Cet appareil, ses accessoires et piles se recyclent

À DÉPOSER EN MAGASIN OU À DÉPOSER EN DÉCHÈTERIE

Points de collecte sur www.quefairedemesdechets.fr
Privilégiez la réparation ou le don de votre appareil !

FSC
www.fsc.org
RECYCLED
Paper from recycled material
FSC® C144615

DE BEDIENUNGSANLEITUNG 4
EN INSTRUCTION MANUAL 32
FR MODE D'EMPLOI 58
NL HANDLEIDING 86
IT MANUALE DI ISTRUZIONI 114
ES MANUAL DE INSTRUCCIONES.....142

INHALTSVERZEICHNIS

1. Über dieses Handbuch 6
2. Allgemeine Sicherheitshinweise 6
3. Lieferumfang 8
4. Funktionen 9
5. übersicht Haupteinheit – Vorderseite 11
6. Übersicht Haupteinheit – Rückseite 13
7. Übersicht Außensensor 15
8. Erste Schritte / Stromversorgung 15
9. Zeiteinstellung 16
10. Manuelle Zeiteinstellung 16
11. Wechsel zwischen °C oder °F 17
12. Ala rmeinstellung 17
13. Max/Min-Temperatur- und Luftfeuchtigkeitsaufzeichnung 18
14. Kanalauswahl 19
15. Hintergrundbeleuchtung 19
16. Eis-Vorwarnung 19
17. Temperaturtrend-Pfeilanzeigen 20
18. Wettervorhersage 21
19. Wochenanzeige 22

20. Komfortanzeige 23
21. Mondphase 24
22. Luftdruck-Trendanzeigen 25
23. Technische Daten 25
24. Reinigung und Wartung 27
25. Entsorgung 28
26. EG-Konformitätserklärung 29
27. Garantie & Service 29

1. ÜBER DIESES HANDBUCH

Diese Bedienungsanleitung ist als Bestandteil des Gerätes zu betrachten. Bitte lesen Sie vor der Verwendung des Gerätes sorgfältig die Sicherheitshinweise und die Bedienungsanleitung. Bewahren Sie diese Bedienungsanleitung zum späteren Nachschlagen auf. Wird das Gerät verkauft oder weitergegeben, muss die Bedienungsanleitung dem neuen Eigentümer/Nutzer des Produkts ausgehändigt werden.

2. ALLGEMEINE SICHERHEITSHINWEISE

- ERSTICKUNGSGEFAHR! Halten Sie Verpackungsmaterialien wie Kunststoffbeutel und Gummibänder von Kindern fern, da diese eine Erstickungsgefahr darstellen.
- STROMSCHLAGGEFAHR! Dieses Gerät enthält elektronische Bauteile, die mit einer Stromquelle (Batterien) betrieben werden. Kinder dürfen das Gerät nur unterAufsicht von Erwachsenen benutzen. Verwenden Sie das Gerät nur wie in derBedienungsanleitung beschrieben; andernfalls besteht Stromschlaggefahr.
- GEFAHR VON CHEMISCHEN VERBRENNUNGEN! Auslaufende Batteriesäure kann zu chemischen Verbrennungen führen. Vermeiden Sie den Kontakt von Batteriesäure mit Haut, Augen und

Schleimhäuten. Bei Kontakt betroffene Stellen sofort mit viel Wasser abspülen und ärztliche Hilfe aufsuchen.

- FEUER-/EXPLOSIONSGEFAHR! Verwenden Sie nur die empfohlenen Batterien. Setzen Sie das Gerät oder die Batterien nicht einem Kurzschluss aus und werfen Sie diese nicht ins Feuer. Übermäßige Hitze oder unsachgemäße Handhabung kann einen Kurzschluss, ein Feuer oder eine Explosion auslösen.
- Verwenden Sie nur die empfohlenen Batterien. Tauschen Sie schwache oder leere Batterien immer durch einen neuen, vollständigen Satz voll funktionsfähiger Batterien aus. Verwenden Sie keine Batterien verschiedener Marken oder mit unterschiedlicher Kapazität. Entfernen Sie die Batterien aus dem Gerät, wenn es längere Zeit nicht benutzt wird.
- Der Hersteller haftet nicht für Schäden,die auf unsachgemäß eingesetzte Batterien zurückzuführen sind!
- Verwenden Sie keine wiederaufladbaren Batterien (Akkumulatoren).
- Zerlegen Sie das Gerät nicht. Wenden Sie sich im Falle eines Defekts bitte an Ihren Händler. Der Händler wird den Kundendienst kontaktieren und das Gerät ggf. zur Reparatur einsenden.
- Prüfen Sie dieses Gerät, Kabel und Anschlüsse vor der Benutzung auf Schäden.

- Tauchen Sie das Gerät nicht ins Wasser.
- Setzen Sie das Gerät keinen übermäßigen Kräften, Stößen, Staub, extremen Temperaturen oder hoher Luftfeuchtigkeit aus, da dies zu Fehlfunktionen, verkürzter Lebensdauer der Elektronik, beschädigten Batterien und verformten Bauteilen führen kann.
- Platzieren Sie das Gerät so, dass es jederzeit von der Stromversorgung getrennt werden kann.

3. LIEFERUMFANG

Haupteinheit, 1x Außensensor, 5x AAA/LR03-Batterien

4. FUNKTIONEN

- Zeitanzeige mit DCF
- Innentemperatur / Luftfeuchtigkeit
- Anzeige für niedrigen Batteriestand
- Außentemperatur / Luftfeuchtigkeit (kann mit 3 Sensoren verbunden werden)
- 12/24HR
- Alarm mit Schlummerfunktion
- °C/°F
- Max.- und Min.-Temperatur- und Luftfeuchtigkeits-aufzeichnung
- Hintergrundbeleuchtung
- 7-sprachige Wochentagsanzeige
- Komfortsymbol
- Wettervorhersage (inkl. Barometer)
- Temperatur- und Luftfeuchtigkeitstrend
- Barometertrend
- Mondphase

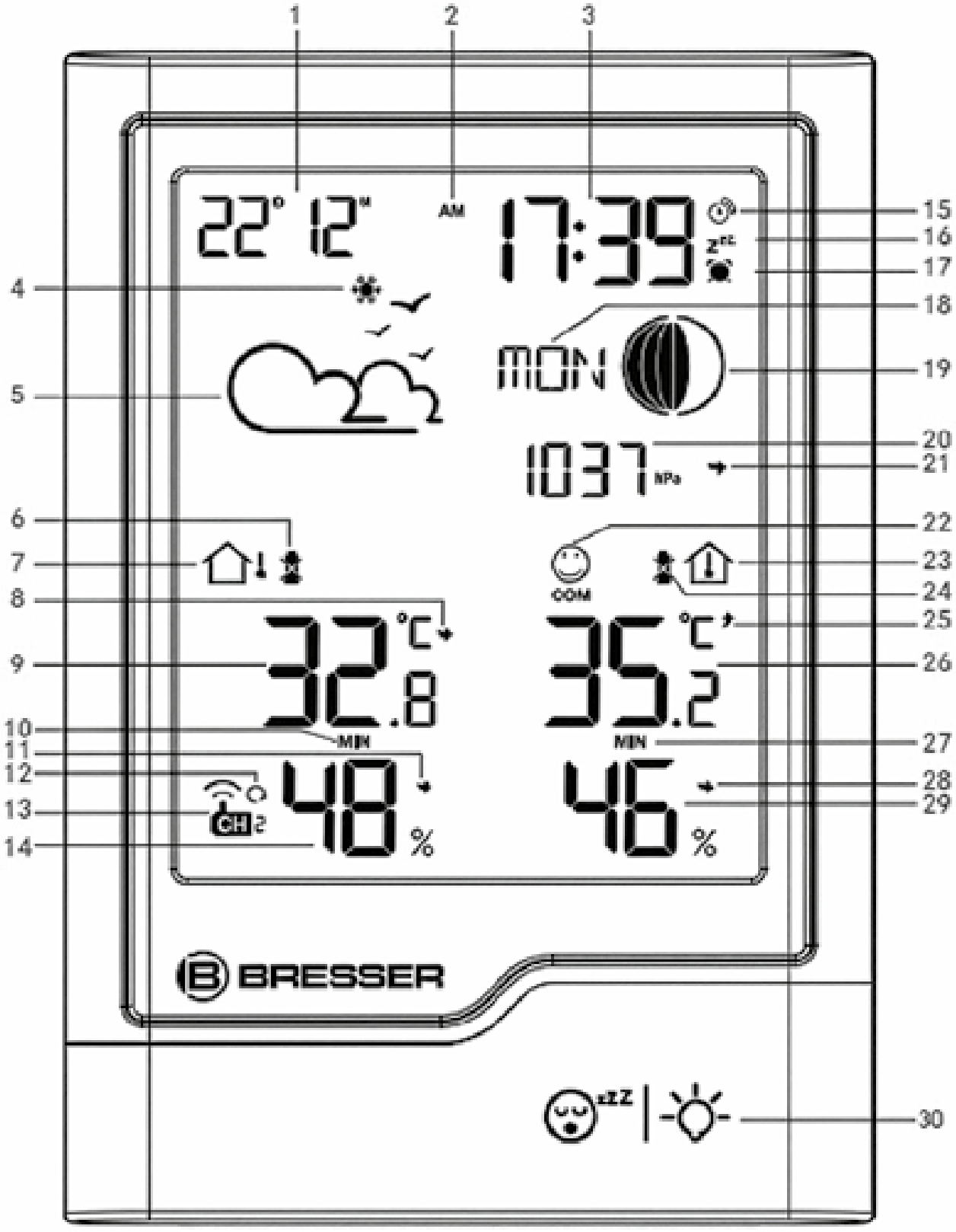
1
2
3
22° 12°
AM
17:39
15
16
17
4
18
MON
19
5
1037 hPa
20
21
6
22
7
23
COM
24
8
25
32.8 °C
35.2 °C
9
26
10
MIN
MIN
27
11
12
28
13
CH 2
29
48 %
46 %
14
BRESSER
30

5. ÜBERSICHT HAUPTEINHEIT – VORDERSEITE

1. Kalender
2. AM/PM
3. Zeit mit DCF
4. Eissymbol
5. Wettervorhersage (5 Arten von Wettervorhersagen: Sonnig, Teilweise sonnig, Bewölkt, Regen, Schnee)
6. Batterieanzeige für Außensensor
7. Außensymbol
8. Trend Außentemperatur
9. Außentemperatur
10. Max.- und Min.-Symbol für Außen-Temperatur und -Luftfeuchtigkeit
11. Trend Außenluftfeuchtigkeit
12. Wechselanzeige
13. Kanal-Anzeige
14. Außenluftfeuchtigkeit
15. RCC-Symbol
16. Schlummerfunktion
17. Alarmsymbol
18. 7-sprachige Wochentagsanzeige (EN, DE, FR, SP, IT, DU, DA)
19. Mondphase
20. Barometerwert
21. Barometertrend
22. Komfortanzeige
23. Innensymbol
24. Batterieanzeige für Haupteinheit
25. Trend Innentemperatur
26. Innentemperatur
27. Max.- und Min.-Symbol für Innen-Temperatur und -Luftfeuchtigkeit
28. Trend Innenluftfeuchtigkeit
29. Innenluftfeuchtigkeit
30. zZZ Schlummer-/Lichttaste

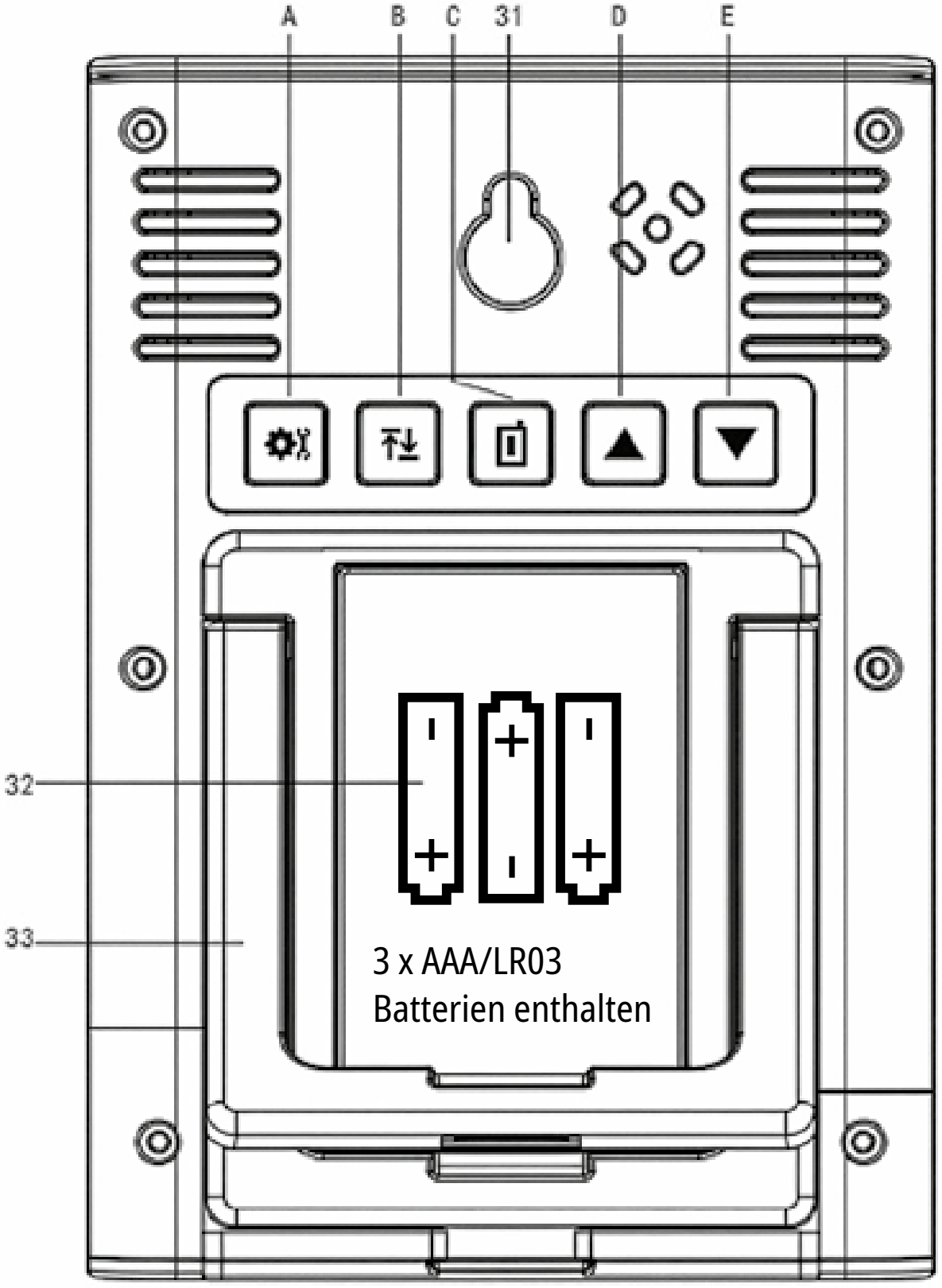
A
B
C
31
D
E
32
33
3 x AAA/LR03
Batterien enthalten

6. ÜBERSICHT HAUPTEINHEIT – RÜCKSEITE

31. Aufhängeloch
32. Batteriefach
33. Standfuß

A. **Einstellungstaste:** Kurz drücken, um den Alarm zu prüfen, lange drücken, um in den Zeiteinstellmodus zu wechseln.

B. **Max/Min-Taste:** Kurz drücken, um den Max/Min-Wert zu prüfen, lange drücken, um den Wert zu löschen.

C. **Kanal-Taste:** Kurz drücken, um den Kanal zu wählen, lange drücken, um das Außensignal neu zu verbinden.

D. **Hoch-Taste:** Kurz drücken, um zwischen °C oder °F zu wechseln, lange drücken, um in den Korrekturmodus zu wechseln.

E. **Runter-Taste:** Lange drücken, um das RCC-Signal zu empfangen.

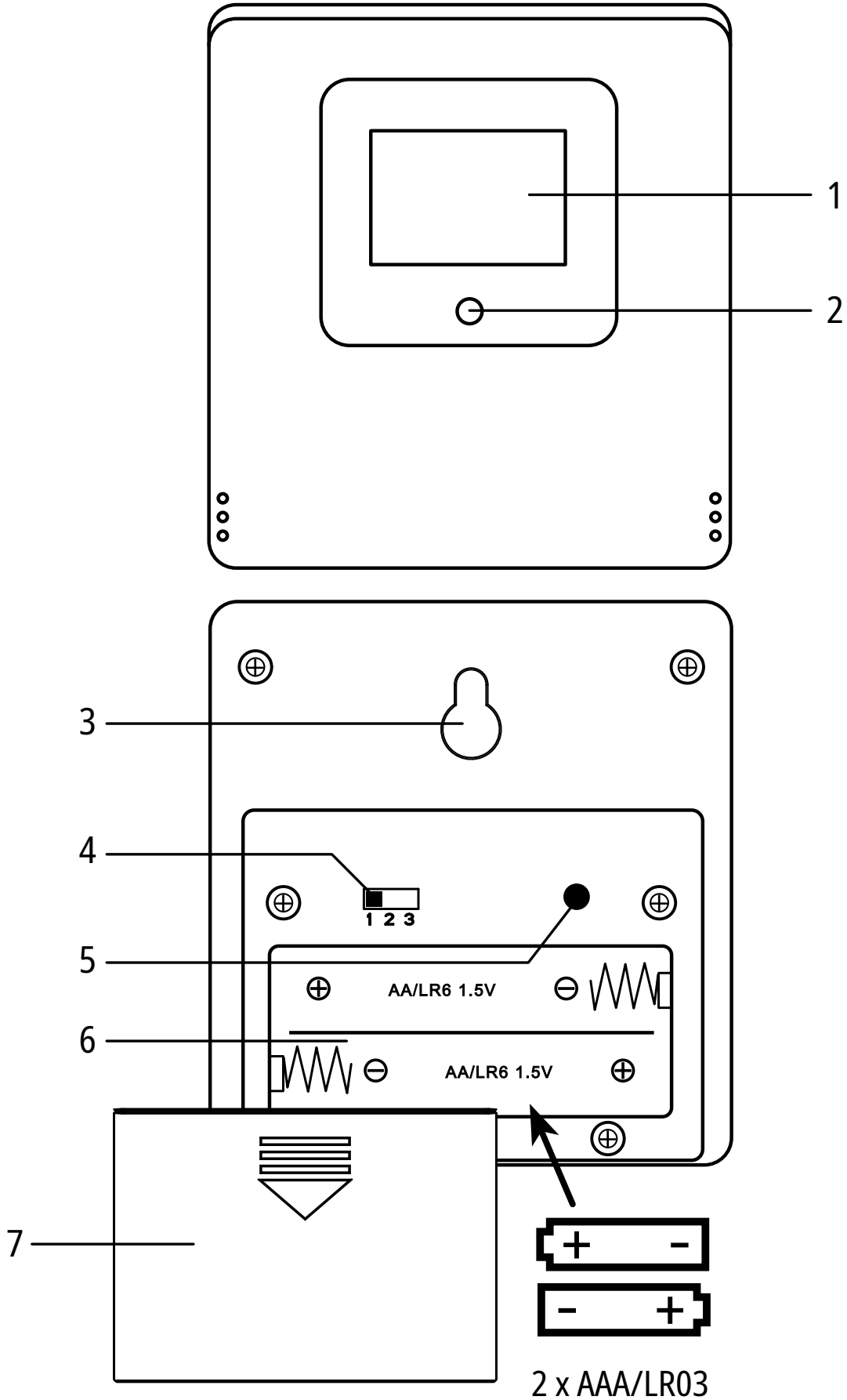
1
2
3
4
1 2 3
5
AA/LR6 1.5V
6
AA/LR6 1.5V
7
+ -
- +
2 x AAA/LR03
Batterien enthalten

7. ÜBERSICHT AUSSENSENSOR

1. Zeigt Temperatur, Luftfeuchtigkeit und aktuellen Kanal an
2. LED-Anzeige
3. Wandhalterung
4. Kanalschalter
5. °C/°F-Taste
6. Batteriefach
7. Batteriefachabdeckung

8. ERSTE SCHRITTE / STROMVERSORGUNG

Haupteinheit

1. Batteriefachabdeckung entfernen.
2. Batterien (3x AAA/LR03) in das Batteriefach einlegen. Achten Sie auf die richtige Polarität (+/-).
3. Batteriefachabdeckung wieder anbringen.

Außensensor:

1. Batteriefachabdeckung entfernen.
2. Kanalschalter auf gewünschten Kanal einstellen.
3. Batterien (2x AAA/LR03) in das Batteriefach einlegen. Achten Sie auf die richtige Polarität (+/-).
4. Batteriefachabdeckung wieder anbringen.

HINWEIS! Diese Wetterstation kann mit einem oder mehreren Außensensoren betrieben werden. Jeder verbundene Außensensor muss auf einem anderen Kanal betrieben werden. Wird nur ein Außensensor verbunden, sollte dieser auf Kanal 1 betrieben werden.

9. ZEITEINSTELLUNG

Nach Wiederherstellung der Stromversorgung sucht das Gerät automatisch nach dem Funksignal. Dieser Vorgang dauert etwa 3–8 Minuten.
Wird das Funksignal korrekt empfangen, werden Datum und Uhrzeit automatisch eingestellt und das Empfangssymbol angezeigt.
Wird kein Funksignal empfangen, gehen Sie wie folgt vor:

1. Halten Sie die ▼ Taste an der Haupteinheit ca. 3 Sekunden lang gedrückt, um den Empfang des Funksignals zu aktivieren. Der Empfang wird nun erneut gestartet.
2. Wird immer noch kein Funksignal empfangen, muss die Uhrzeit manuell eingestellt werden.

10. MANUELLE ZEITEINSTELLUNG

1. Halten Sie die ⚙ Taste ca. 3 Sekunden lang gedrückt, um in den Zeiteinstellmodus zu gelangen.
2. Die zu setzenden Ziffern blinken.

3. Drücken Sie die ▲ oder ▼ Taste, um den Wert zu ändern.
4. Drücken Sie die ⚙ Taste, um zu bestätigen und zur nächsten Einstellung zu wechseln.
5. Einstellreihenfolge: RCC EIN/AUS > Zeitzone (+12 bis -12) > 12/24H-Format > Stunde > Minute > Jahr > DM/MD > Monat > Tag > Wochentagssprache > Tastenton ein/aus > Barometereinheit
6. Drücken Sie abschließend die ⚙ Taste, um die Einstellungen zu speichern und den Einstellmodus zu verlassen.

11. WECHSEL ZWISCHEN °C ODER °F

Im Normalmodus die ▲ Taste drücken, um die Temperatureinheit in °C oder °F zu wählen.

12. ALARMEINSTELLUNG

1. Im Normalmodus die ⚙ Taste drücken, um die Alarmzeit zu prüfen.
2. Wenn die Alarmzeit angezeigt wird, die ▲ oder ▼ Taste drücken, um den Alarm ein- oder auszuschalten. Das Glockensymbol erscheint im Display.
3. Halten Sie die ⚙ Taste ca. 3 Sekunden lang gedrückt, um in den Alarmeinstellmodus zu gelangen.
4. Die zu setzenden Ziffern blinken. Drücken Sie die ▲ oder ▼ Taste, um den Wert zu ändern.

5. Drücken Sie die ⚙ Taste, um zu bestätigen und zur nächsten Einstellung zu wechseln.
6. Einstellreihenfolge: Stunde > Minute > Schlummerzeit. Drücken Sie abschließend die ⚙ Taste, um die Einstellungen zu speichern und den Alarmeinstellmodus zu verlassen.
7. Wenn der Alarm ertönt (ertönt für 2 Minuten), die zzZ Schlummer-/Lichttaste drücken, um die Schlummerfunktion zu aktivieren. Der Alarm ertönt nach 5 Minuten erneut und **zzZ** blinkt.
8. Wenn der Alarm ertönt, eine beliebige andere Taste drücken, um den Alarm zu stoppen, bis die eingestellte Alarmzeit erneut erreicht wird.

HINWEIS! Die Schlummerzeit kann zwischen 5 und 60 Minuten eingestellt werden.

13. MAX/MIN-TEMPERATUR- UND LUFTFEUCHTIGKEITSAUFZEICHNUNG

1. Im Normalmodus die MAX/MIN-Taste drücken, um die Max- und Min-Temperatur- und Luftfeuchtigkeitswerte anzuzeigen.
2. Bei Anzeige der Max/Min-Werte die MAX/MIN-Taste gedrückt halten, um den Speicher zu löschen.

14. KANALAUSWAHL

Im Normalmodus die Taste drücken, um Kanal 1, Kanal 2, Kanal 3 oder Wechselanzeige zu wählen. Die Taste ca. 3 Sekunden lang gedrückt halten, um die Werte zurückzusetzen und nach einem RF-Signal zu suchen.

HINWEIS! Stellen Sie stets sicher, dass der auf der Anzeigeeinheit gewählte Kanal dem am Außensensor gewählten Kanal entspricht.

15. HINTERGRUNDBELEUCHTUNG

Bei Batteriebetrieb die Schlummer-/Lichttaste-drücken, um die Hintergrundbeleuchtung für 10 Sekunden einzuschalten.

16. EIS-VORWARNUNG

Wenn die Außentemperatur zwischen 0 ~ +2,9 °C liegt, erscheint das Eiswarnsymbol auf dem Display und blinkt kontinuierlich.

HINWEIS! Die Haupteinheit kann mit 3 Außensensoren verbunden werden. Wenn die Temperatur eines der Sensoren zwischen 0 ~ +2,9 °C liegt, zeigt die Haupteinheit das Eiswarnsymbol an.

17. TEMPERATURTREND-PFEILANZEIGEN

1. Vergleichen Sie mit der letzten 1 Stunde: Wenn die Temperatur um 1 Grad steigt, ↑ wird angezeigt
2. Vergleichen Sie mit der letzten 1 Stunde: Wenn die Temperatur um 1 Grad fällt, ↓ wird angezeigt
3. Vergleichen Sie mit der letzten 1 Stunde: Wenn die Temperatur innerhalb von 1 Grad steigt oder fällt, → wird angezeigt
4. Vergleichen Sie mit der letzten 1 Stunde: Wenn die Luftfeuchtigkeit um 5% steigt, ↑ wird angezeigt
5. Vergleichen Sie mit der letzten 1 Stunde: Wenn die Luftfeuchtigkeit um 5% fällt, ↓ wird angezeigt
6. Vergleichen Sie mit der letzten 1 Stunde: Wenn die Luftfeuchtigkeit innerhalb von 5% steigt oder fällt, → wird angezeigt

Datenkalibrierung

Im Normalmodus halten Sie die ▲ Taste gedrückt, um in den Korrekturmodus zu gelangen, drücken Sie ▲ oder ▼ Taste, um den Wert zu ändern, drücken Sie ⚙ Taste, um zu bestätigen und mit dem nächsten Schritt fortzufahren. Die Einstellreihenfolge ist Innentemperaturwert – Innenluftfeuchtigkeitswert – Barometerwert.

18. WETTERVORHERSAGE

Ein Wettertrend für die nächsten 12–24 Stunden wird aus den gemessenen Werten berechnet und wie folgt grafisch dargestellt:

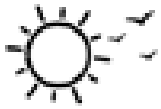		
Sonnig	Teilweise sonnig	
Bewölkt	Regnerisch	Schnee

HINWEIS! Die Vorhersage ist nur zu 70–75 % genau und spiegelt möglicherweise nicht die aktuellen Wetterbedingungen wider.

19. WOCHENANZEIGE

Diese Wetterstation zeigt auf dem Display die ersten drei Buchstaben des jeweiligen Wochentags in der gewählten Sprache an. Beispiel: MON = Montag, DIE = Dienstag usw.

Land	Wochentage		
	Montag	Dienstag	Mittwoch
GER	MON	DIE	MIT
ENG	MON	TUE	WED
FRE	LUN	MAR	MER
ITA	LUN	MAR	MER
SPA	LUN	MAR	MIE
DUT	MAA	DIN	WOE
DAN	MAN	TIR	ONS

Donnerstag	Freitag	Samstag	Sonntag
DON	FRE	SAM	SON
THU	FRI	SAT	SUN
JEU	VEN	SAM	DIM
GIO	VEN	SAB	DOM
JUE	VIE	SAB	DOM
DON	VRI	ZAT	ZON
TOR	FRE	LOR	SON

20. KOMFORTANZEIGE

DRY	Wenn die Luftfeuchtigkeit unter 40 % liegt
COM	Wenn die Luftfeuchtigkeit zwischen 40 %–75 % liegt
WET	Wenn die Luftfeuchtigkeit über 75 % liegt

21. MONDPHASE

Die Phase des Mondes hängt vom aktuellen Datum ab. Sie wird automatisch berechnet und die folgenden Symbole werden angezeigt:

SYMBOL	BESCHREIBUNG
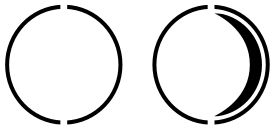	Vollmond
	Abnehmender Mond
	Neumond
	Zunehmender Mond
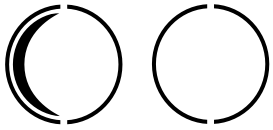	Vollmond

22. LUFTDRUCK-TRENDANZEIGEN

1. Vergleich mit der letzten Stunde: Wenn der Luftdruck um 1 hPa steigt oder der Luftdruckwert innerhalb von 3 Stunden um 2 hPa steigt, ⬆ wird angezeigt.
2. Vergleich mit der letzten Stunde: Wenn der Luftdruck um 1 hPa fällt oder der Luftdruckwert innerhalb von 3 Stunden um 2 hPa fällt, ⬇ wird angezeigt.
3. Vergleich mit der letzten Stunde: Wenn der Luftdruck innerhalb von 1 hPa steigt oder fällt oder der Luftdruckwert innerhalb von 3 Stunden um 2 hPa steigt oder fällt, ➡ wird angezeigt.

23. TECHNISCHE DATEN

Haupteinheit

- DCF
- Batterien: 3x AAA/LR03-Batterien
- Temperatureinheit: °C / °F
- Temperaturanzeigebereich: -10 °C – 50 °C
- Luftfeuchtigkeitsanzeigebereich: RH 20 % – 95 %

HINWEIS! Wenn das Batteriesymbol erscheint, ersetzen Sie bitte alle Batterien. Achten Sie auf die richtige Polarität. Das Batteriesymbol wird nur angezeigt, wenn die Batterien leer sind. Es wird nicht angezeigt, wenn die Batterien voll sind.

Außensensor

- 433 MHz (80 Meter)
- Batterien: 2x AAA/LR03-Batterien
- Temperatureinheit: °C / °F
- Temperaturanzeigebereich: -40 °C – 60 °C
- Luftfeuchtigkeitsanzeigebereich: RH 20 % – 95 %

Messgenauigkeit für Temperatur:

- -40 °C ~ -20 °C: ± 4 °C
- -20 °C ~ 0 °C: ± 2 °C
- 0 °C ~ +50 °C: ±1 °C

Messgenauigkeit für Luftfeuchtigkeit:

- ±5 % von 35 % bis 75 %
- ±10 % von 20 % bis 35 % & 75 % bis 95 %
- Übertragungsreichweite: 80 Meter

24. REINIGUNG UND WARTUNG

Vor der Reinigung des Geräts trennen Sie es von der Stromversorgung (Batterien entfernen)!

Verwenden Sie nur ein trockenes Tuch, um das Gehäuse zu reinigen. Um Beschädigungen der Elektronik zu vermeiden, keine Reinigungsflüssigkeit verwenden.

Schützen Sie das Gerät vor Staub und Feuchtigkeit. Entfernen Sie die Batterien aus dem Gerät, wenn es längere Zeit nicht benutzt wird.

25. ENTSORGUNG

Entsorgen Sie die Verpackungsmaterialien entsprechend ihrer Art, z. B. Papier oder Karton. Wenden Sie sich an Ihren örtlichen Entsorgungsdienst oder die Umweltbehörde, um Informationen zur ordnungsgemäßen Entsorgung zu erhalten.

Elektronische Geräte dürfen nicht im Hausmüll entsorgt werden!

Gemäß der Richtlinie 2012/19/EU des Europäischen Parlaments über Elektro- und Elektronik-Altgeräte und deren Umsetzung in deutsches Recht müssen gebrauchte Elektrogeräte getrennt gesammelt und umweltgerecht recycelt werden.

26. EG-KONFORMITÄTSERKLÄRUNG

CE Hiermit erklärt die Bresser GmbH, dass der Gerätetyp mit den Artikelnummern 16206, 16207 der Richtlinie 2014/53/EU entspricht. Der vollständige Text der EU-Konformitätserklärung ist unter folgender Internetadresse verfügbar:

http://www.bresser.de/download/16206/CE/16206_CE.pdf
http://www.bresser.de/download/16207/CE/16207_CE.pdf

27. GARANTIE & SERVICE

Die reguläre Garantiezeit beträgt 2 Jahre und beginnt am Tag des Kaufs. Um von einer verlängerten, freiwilligen Garantiezeit wie auf dem Geschenkkarton angegeben zu profitieren, ist eine Registrierung auf unserer Website erforderlich.
Die vollständigen Garantiebedingungen sowie Informationen zu Garantiezeitverlängerung und Serviceleistungen können Sie unter www.bresser.de/garantiebedingungen einsehen.

TABLE OF CONTENTS

1. About this manual 32
2. General safety instructions 32
3. Scope of delivery 34
4. Features 35
5. Main unit Parts Overview - Front 37
6. Main Unit Parts Overview - Back 39
7. Outdoor Sensor Parts Overview 41
8. Getting started/Power supply 41
9. Time setting 42
10. Manual Time setting 42
11. Switch between °C or °F 43
12. Alarm setting 43
13. Max/Min temperature and humidity record 44
14. Channel select 44
15. Backlight 45
16. Ice Pre-Alert 45
17. Temperature trend arrow indicators 45
18. Weather Forecast 46
19. Week display 47

20. Comfort indicator 48
21. Moon Phase 49
22. Airpressure-Trend indicators 50
23. Technical data 50
24. Cleaning and Maintenance 52
25. Disposal 52
26. EC Declaration of Conformity 53
27. Warranty & Service 53

1. ABOUT THIS MANUAL

This instruction manual is to be considered part of the device. Before using the device, please read the safety instructions and the user manual carefully.
Keep this user manual for future reference. If the device is sold or passed on, the instruction manual must be provided to the new owner/user of the product.

2. GENERAL SAFETY INSTRUCTIONS

- RISK OF CHOKING! Keep packaging material, like plastic bags and rubber bands, out of the reach of children, as these materials pose a choking hazard.
- RISK OF ELECTRIC SHOCK! This device contains electronic components that operate via a power source (batteries). Children should only use the device under adult supervision. Only use the device as described in the manual; otherwise, you run the risk of an electric shock.
- RISK OF CHEMICAL BURN! Leaking battery acid can lead to chemical burns. Avoid contact of battery acid with skin, eyes and mucous membranes. In the event of contact, rinse the affected region immediately with a plenty of water and seek medical attention.

- RISK OF FIRE/EXPLOSION! Use only the recommended batteries. Do not short-circuit the device or batteries, or throw them into a fire. Excessive heat or improper handling could trigger a short-circuit, a fire or an explosion.
- Use only the recommended batteries. Always replace weak or empty batteries with a new, complete set of batteries at full capacity. Do not use batteries from different brands or with different capacities. Remove the batteries from the unit if it has not been used for a long time.
- The manufacturer is not liable for damage related to improperly installed batteries!
- Do not use rechargeable batteries (accumulators).
- Do not disassemble the device. In the event of a defect, please contact your dealer. The dealer will contact the Service Centre and can send the device in to be repaired, if necessary.
- Check this device, cables and connections for damage before use.
- Do not immerse the unit in water.
- Do not subject the unit to excessive force, shock, dust, extreme temperature or high humidity, which may result in malfunction, shorter electronic life span, damaged batteries and distorted parts.

- Place your device so that it can be disconnected from the power supply at any time.

3. SCOPE OF DELIVERY

Main unit, 1x Outdoor sensor, 5x AAA/LR03 batteries

4. FEATURES

- Time display with DCF
- Indoor temperature / humidity
- Display low battery indicator
- Outdoor temperature / humidity (can be connected with 3 sensors)
- 12/24HR
- Alarm with snooze
- °C/°F
- Max and Min temperature and humidity record
- Backlight
- 7 languages week display
- Comfort icon
- Weather forecast (Incl Barometer)
- Temperature and humidity trend
- Barometer trend
- Moon phase

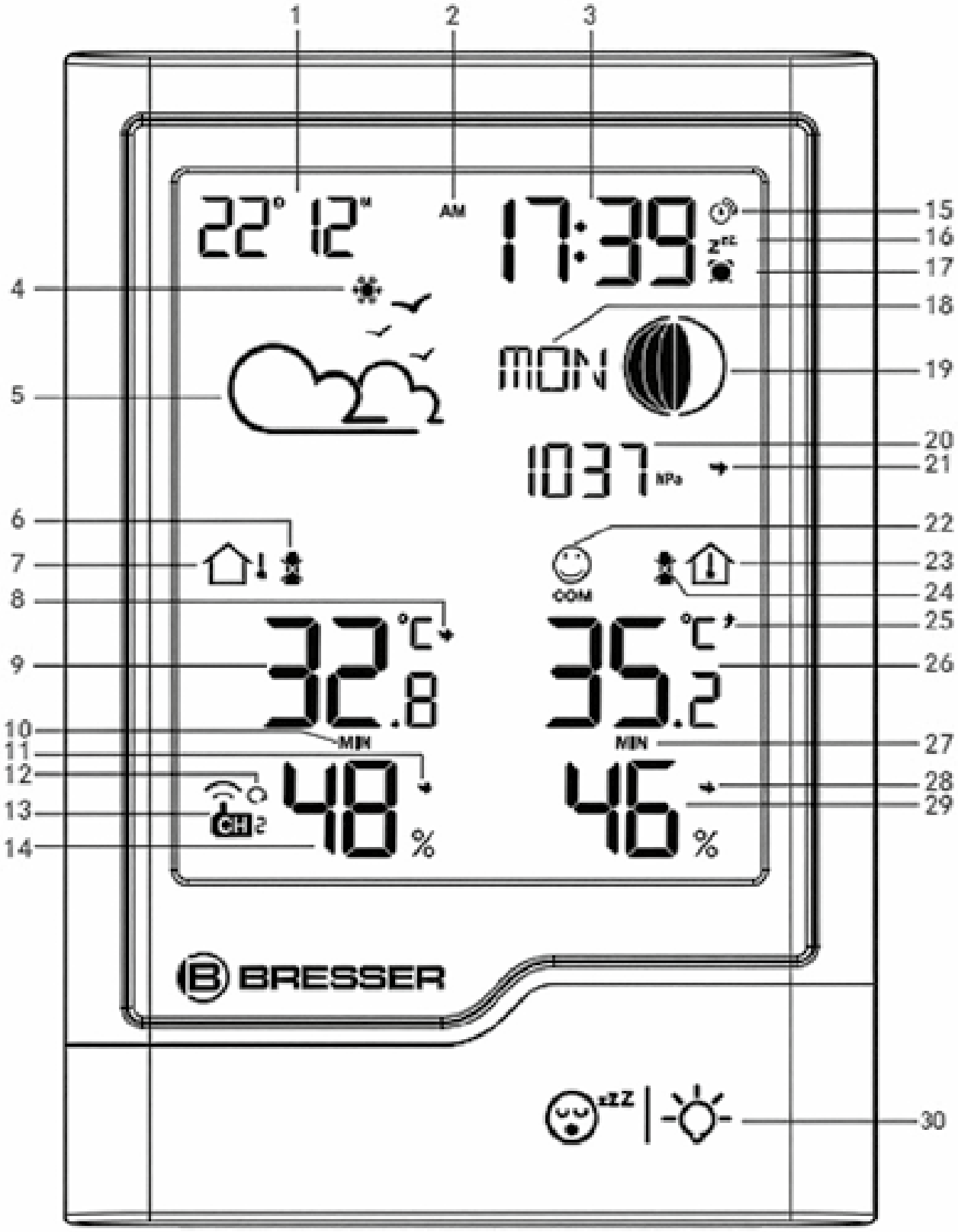
1
2
3
22° 12°
AM
17:39
15
16
17
4
18
MON
19
5
1037 hPa
20
21
6
22
7
23
COM
24
8
25
32.8 °C
35.2 °C
9
26
10
MIN
MIN
27
11
12
28
13
CH 2
29
48 %
46 %
14
BRESSER
30

5. MAIN UNIT PARTS OVERVIEW - FRONT

1. Calendar
2. AM/PM
3. Time with DCF
4. Ice alert icon
5. Weather forecast (5 kinds of weather forecast: Sunny, Partly Sunny, Cloudy, Rainy, Snowy)
6. Low battery indicator for outdoor sensor
7. Outdoor icon
8. Outdoor temperature trend
9. Outdoor temperature
10. Outdoor Max and min temperature and humidity icon
11. Outdoor humidity trend
12. Cycle display
13. Channel display
14. Outdoor humidity
15. RCC symbol
16. Snooze
17. Alarm icon
18. 7 languages week display (EN, DE, FR, SP, IT, DU, DA)
19. Moon phase
20. Barometer value
21. Barometer trend
22. Comfort indicator
23. Indoor icon
24. Low battery indicator for main unit
25. Indoor temperature trend
26. Indoor temperature
27. Indoor Max and min temperature and humidity icon
28. Indoor humidity trend
29. Indoor humidity
30. zzZ Snooze/light button

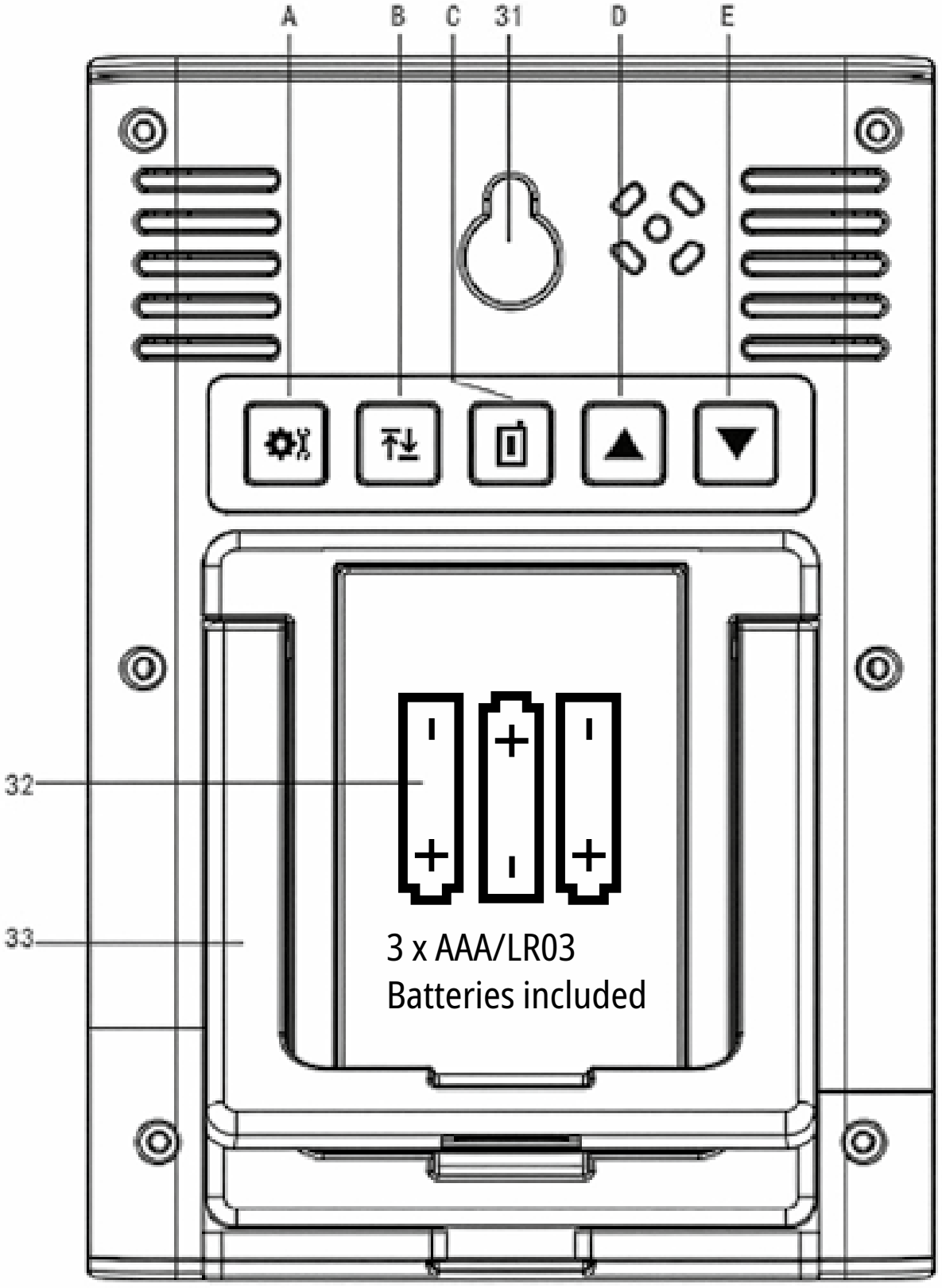
A
B
C
31
D
E
32
33
3 x AAA/LR03
Batteries included

6. MAIN UNIT PARTS OVERVIEW - BACK

31. Hanging hole
32. Battery compartment
33. Stand

A. **Settings button:** Short press to check the alarm, long press to enter the time setting mode

B. **Max/Min button:** Short press to check the Max/Min record, long press to clear the record

C. **Channel button:** Short press to select the channel, long press to clear re-connect the outdoor signal

D. **Up button:** Short press to swich between °C or °F, long press to enter the correcting mode

E. **Down button:** Long press to receive the RCC signal)

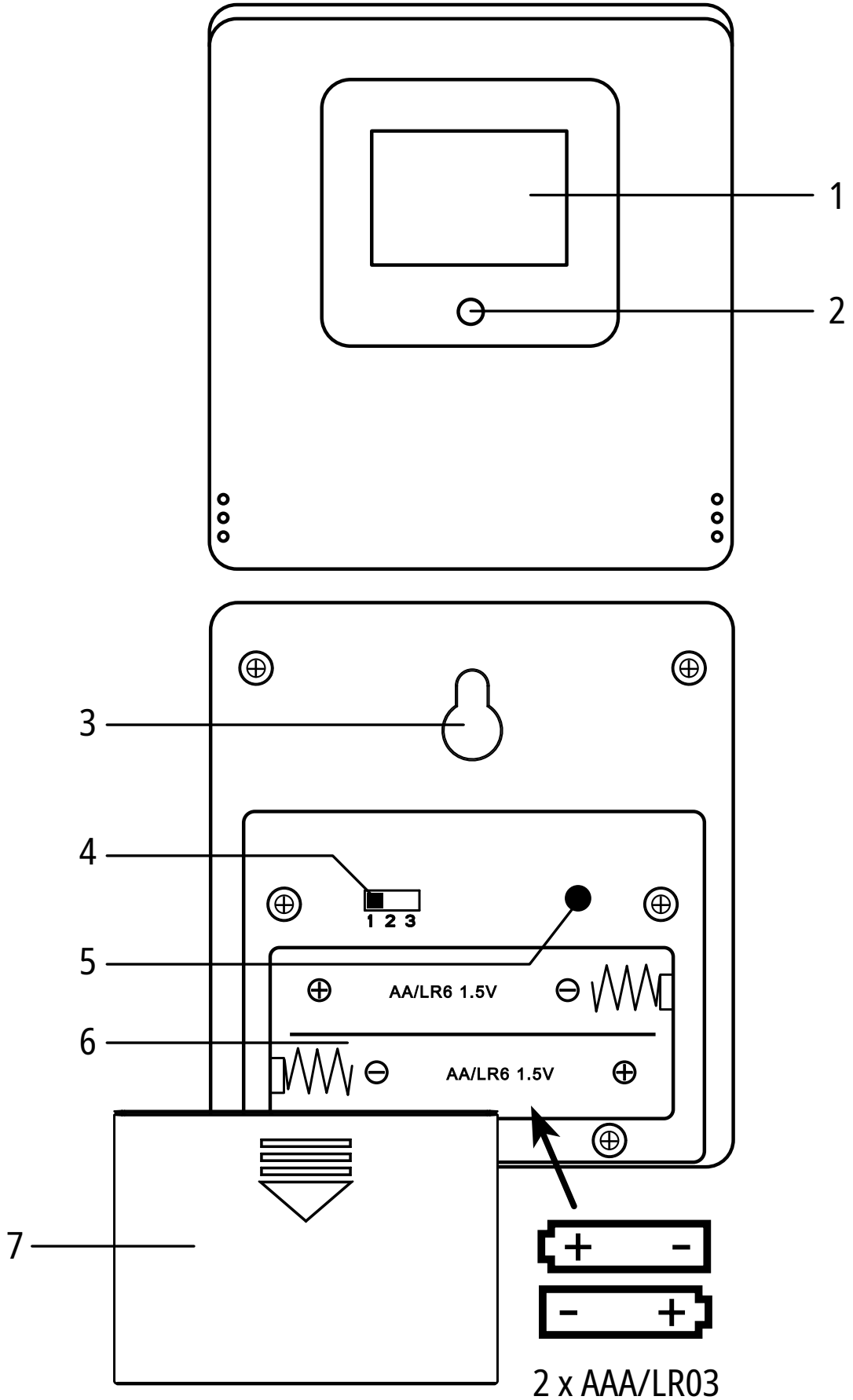
1
2
3
4
5
6
7
1 2 3
AA/LR6 1.5V
AA/LR6 1.5V
+ -
- +
2 x AAA/LR03
Batteries included

7. OUTDOOR SENSOR PARTS OVERVIEW

1. Displays temperature, humidity and current channel
2. LED indicator
3. Wall mount hanger
4. Channel switch
5. °C/°F button
6. Battery compartment
7. Battery compartment cover

8. GETTING STARTED/POWER SUPPLY

Main unit

1. Remove the battery compartment cover.
2. Insert the batteries (3x AAA/LR03) into the battery compartment. Ensure that the battery polarity (+/-) is correct.
3. Replace the battery compartment cover.

Outdoor sensor:

1. Remove the battery compartment cover.
2. Set the channel switch to the desired channel.
3. Insert the batteries (2x AAA/LR03) into the battery compartment. Ensure that the battery polarity (+/-) is correct.
4. Replace the battery compartment cover.

NOTICE! This weather station can be operated with one or more outdoor sensors. Each connected outdoor sensor must be operated on a different channel. If only one outdoor sensor is connected, it should be operated on channel 1.

9. TIME SETTING

After the power is restored, the unit automatically searches for the radio signal. It takes approximately 3-8 minutes for this process to complete.
If the radio signal is received correctly, the date and time are set automatically and the reception symbol is displayed.
If no radio signal is received, proceed as follows:

1. Press and hold the ▼ button on the main unit for approx. 3 seconds to activate reception of the radio signal. Reception is now initialized again.
2. If still no radio signal is received, the time must be set manually.

10. MANUAL TIME SETTING

1. Press and hold the ⚙ button for approx. 3 seconds to enter to the time setting mode.
2. Digits to be set are flashing.
3. Press the ▲ or ▼ button to change the value.
4. Press the ⚙ button to confirm and continue to the next setting.

5. Settings order: RCC ON/OFF> Time zone (+12 to -12)>12/24H format>Hour > Minute> Year> DM/MD>Month>Day>Week language > Key tone on/off> Barometer unit
6. Finally press the button to save the settings and exit the setting mode.

11. SWITCH BETWEEN °C OR °F

In normal mode, press the ▲ button to select the temperature unit in °C or °F.

12. ALARM SETTING

1. In normal mode, press the button to check the alarm time.
2. When the alarm time is displayed, press the ▲ or ▼ button to turn the alarm on or off. The bell symbol appears on the display.
3. Press and hold the button for approx. 3 seconds to enter the alarm setting mode.
4. Digits to be set are flashing. Press the ▲ or ▼ button to change the value.
5. Press the button to confirm and continue to the next setting.
6. Settings order: Hour > Minute > Snooze time. Finally press the button to save the settings and exit the Alarm setting mode.
7. When the alarm sounds (will sound for 2 minutes), press the Snooze/light button to activate the snooze function. The alarm sounds

again after 5 minutes and **zzZ** blinks.

8. When the alarm sounds, press any other key to stop the alarm until the set alarm time is reached again.

NOTICE! The snooze time can be set between 5 and 60 minutes.

13. MAX/MIN TEMPERATURE AND HUMIDITY RECORD

1. In normal mode, press the MAX/MIN button to check the Max and Min temperature and humidity record.
2. When checking the Max/Min record, press and hold the MAX/MIN button to clear the record.

14. CHANNEL SELECT

In normal mode, press the button to select Channel 1, Channel 2 , Channel 3 or cycle display. Hold the button for approx. 3 seconds to reset values and search for an RF signal.

NOTICE! Always make sure the channel chosen on the display unit matches the channel option chosen on the outdoor sensor.

15. BACKLIGHT

When power by batteries, press the Snooze/ light button to turn on the backlight for 10 seconds.

16. ICE PRE-ALERT

When the outdoor temperature hits between 0 ~ +2.9 °C, the ice alert symbol will appear on the display, flashing continuously.

NOTICE! The main unit can connect with 3 outdoor sensors, if one of the sensors temperature is between 0 ~ +2.9 °C, the main unit will show the ice alert symbol .

17. TEMPERATURE TREND ARROW INDICATORS

1. Compare with last 1 hour if the temperature increase 1 degree, will display
2. Compare with last 1 hour if the temperature decrease 1 degree, will display
3. Compare with last 1 hour if the temperature increase or decrease within 1 degree, will display
4. Compare with last 1 hour if the humidity increase 5%, will display
5. Compare with last 1 hour if the humidity decrease 5%, will display
6. Compare with last 1 hour if the humidity increase or decrease within 5%, will display

Data Calibration

In normal mode, press and hold the ▲ button to enter the correcting feature mode, Press ▲ or ▼ button to change the value, press ⚙ button to confirm and go ahead to the next step, setting order is indoor temperature value - indoor humidity value - Barometer value.

18. WEATHER FORECAST

A weather trend for the next 12-24 hours is calculated from the measured values and displayed graphically as follows:

Sunny	Partly sunny	
Cloudy	Rainy	Snowy

NOTICE! The forecast is only 70-75% accurate and may not reflect the current weather conditions.

19. WEEK DISPLAY

This weather station shows on the display the first three letters of the respective weekday in the selected language. Ex-ample: MON = Monday, TUE= Tuesday etc.

Country	Weekdays		
	Mondays	Tuesday	Wednesdays
GER	MON	DIE	MIT
ENG	MON	TUE	WED
FRE	LUN	MAR	MER
ITA	LUN	MAR	MER
SPA	LUN	MAR	MIE
DUT	MAA	DIN	WOE
DAN	MAN	TIR	ONS

Thursdays	Fridays	Saturdays	Sundays
DON	FRE	SAM	SON
THU	FRI	SAT	SUN
JEU	VEN	SAM	DIM
GIO	VEN	SAB	DOM
JUE	VIE	SAB	DOM
DON	VRI	ZAT	ZON
TOR	FRE	LOR	SON

20. COMFORT INDICATOR

DRY	When humidity is under 40%
COM	When humidity between 40%-75%
WET	When humidity is above 75%

21. MOON PHASE

The phase of the moon depends on the current date. It is automatically calculated and the following symbols are displayed:

SYMBOL	DESCRIPTION
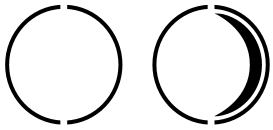	Full moon
	Waning moon
	New moon
	Waxing moon
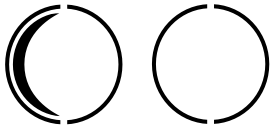	Full moon

22. AIRPRESSURE-TREND INDICATORS

1. Compare with the last hour; if the barometer increases by 1 hPa or the barometer value increases by 2 hPa within 3 hours, ↑ will be displayed.
2. Compare with the last hour; if the barometer decreases by 1 hPa or the barometer value decreases by 2 hPa within 3 hours, ↓ will be displayed.
3. Compare with the last hour; if the barometer increases or decreases within 1 hPa or the barometer value increases or decreases by 2 hPa within 3 hours, → will be displayed.

23. TECHNICAL DATA

Main unit

- DCF
- Batteries: 3x AAA/LR03 Batteries
- Temperature measuring unit: °C / °F
- Temperature display range: -10°C – 50°C
- Humidity display range: RH 20% - 95%

NOTICE! When the battery symbol appears, please replace all batteries. Ensure correct polarity. The battery symbol is only displayed when the batteries are empty. The battery symbol is not displayed when the batteries are full.

Outdoor sensor

- 433 Mhz (80 meters)
- Batteries: 2x AAA/LR03 Batteries
- Temperature measuring unit: °C / °F
- Temperature display range: -40°C – 60°C
- Humidity display range: RH 20% - 95%

Measurement accuracy for temperature:

- -40°C ~ -20°C: ± 4°C
- -20°C ~ 0°C: ± 2°C
- 0°C ~ +50°C: ±1°C

Measurement accuracy for humidity:

- ±5% from 35% to 75%
- ±10% from 20% to 35% & 75% to 95%.
- Transmitter range: 80 meters

24. CLEANING AND MAINTENANCE

Before cleaning the device, disconnect it from the power supply (remove batteries)!

Only use a dry cloth to clean the exterior of the device. To avoid damaging the electronics, do not use any cleaning fluid.

Protect the device from dust and moisture. The batteries should be removed from the unit if it has not been used for a long time.

25. DISPOSAL

Dispose of the packaging materials properly, according to their type, such as paper or cardboard. Contact your local waste-disposal service or environmental authority for information on the proper disposal.

Do not dispose of electronic devices in the household garbage!

As per Directive 2012/19/EU of the European Parliament on waste electrical and electronic equipment and its adaptation into German law, used electronic devices must be collected separately and recycled in an environmentally friendly manner.

26. EC DECLARATION OF CONFORMITY

CE Hereby, Bresser GmbH declares that the equipment type with article number 16206, 16207 is in compliance with Directive: 2014/53/EU. The full text of the EU declaration of conformity is available at the following internet address:

http://www.bresser.de/download/16206/CE/16206_CE.pdf
http://www.bresser.de/download/16207/CE/16207_CE.pdf

27. WARRANTY & SERVICE

The regular warranty period is 2 years and begins on the day of purchase. To benefit from an extended voluntary warranty period as stated on the gift box, registration on our website is required.
You can consult the full warranty terms as well as information on extending the warranty period and details of our services at www.bresser.de/warranty_terms.

TABLE DES MATIÈRES

1. À propos de ce manuel 56
2. Consignes générales de sécurité 56
3. Contenu de la livraison 58
4. Caractéristiques 59
5. Présentation de l'unité principale - Avant 61
6. Présentation des pièces de l'unité principale - Arrière 63
7. Présentation des pièces du capteur extérieur 65
8. Mise en service / Alimentation 65
9. Réglage de l'heure 66
10. Réglage manuel de l'heure 66
11. Changer entre °C ou °F 67
12. Réglage de l'alarme 67
13. Enregistrement des températures et humidités Max/Min 68
14. Sélection du canal 69
15. Rétroéclairage 69
16. Alerte pré-gel 69
17. Flèches de tendance de température indicateurs 70

18. Prévisions météorologiques 71
19. Affichage de la semaine 72
20. Indicateur de confort 73
21. Phase de lune 74
22. Indicateurs de tendance de la pression atmosphérique 75
23. Données techniques 75
24. Nettoyage et entretien 77
25. Élimination 78
26. Déclaration CE de conformité 79
27. Garantie et service 79

1. À PROPOS DE CE MANUEL

Ce manuel d’instructions doit être considéré comme faisant partie de l’appareil. Avant d’utiliser l’appareil, veuillez lire attentivement les consignes de sécurité et le mode d’emploi. Conservez ce manuel d’utilisation pour référence ultérieure. Si l’appareil est vendu ou transmis, le manuel d’instructions doit être fourni au nouveau propriétaire/utilisateur du produit.

2. CONSIGNES GÉNÉRALES DE SÉCURITÉ

- RISQUE D’ÉTOUFFEMENT ! Gardez les matériaux d’emballage, comme les sacs en plastique et les élastiques, hors de portée des enfants, car ces matériaux présentent un risque d’étouffement.
- RISQUE DE DÉCHARGE ÉLECTRIQUE ! Cet appareil contient des composants électroniques qui fonctionnent avec une source d’alimentation (piles). Les enfants ne doivent utiliser l’appareil que sousla surveillance d’un adulte. Utilisez uniquement l’appareil comme décrit dans lemanuel ; sinon, vous risquez une décharge électrique.
- RISQUE DE BRÛLURE CHIMIQUE ! L’acide des piles qui fuit peut provoquer des brûlures chimiques. Évitez tout contact de l’acide avec la peau, les yeux et les muqueuses. En cas de contact, rincez immédiatement la zone touchée

avec beaucoup d’eau et consultez un médecin.

- RISQUE D’INCENDIE/EXPLOSION ! Utilisez uniquement les piles recommandées. Ne court-circuitez pas l’appareil ou les piles, et ne les jetez pas au feu. Une chaleur excessive ou une mauvaise manipulation peut provoquer un court-circuit, un incendie ou une explosion.
- Utilisez uniquement les piles recommandées. Remplacez toujours les piles faibles ou vides par un jeu complet de piles neuves et entièrement chargées. N’utilisez pas de piles de marques ou de capacités différentes. Retirez les piles de l’appareil s’il n’est pas utilisé pendant une longue période.
- Le fabricant n’est pas responsable des dommagesdus à une installation incorrecte des piles !
- N’utilisez pas de piles rechargeables (accumulateurs).
- Ne démontez pas l’appareil. En cas de défaut, veuillez contacter votre revendeur. Le revendeur contactera le centre de service et pourra envoyer l’appareil pour réparation, si nécessaire.
- Vérifiez l’appareil, les câbles et les connexions pour déceler tout dommage avant utilisation.
- Ne plongez pas l’appareil dans l’eau.
- Ne soumettez pas l’appareil à une force excessive, à des chocs, à la poussière, à des températures extrêmes ou à une forte humidité, ce qui pourrait entraîner un dysfonctionnement,

une durée de vie électronique réduite, des piles endommagées ou des pièces déformées.

- Placez votre appareil de manière à pouvoir le déconnecter de l’alimentation à tout moment.

3. CONTENU DE LA LIVRAISON

Unité principale, 1x capteur extérieur, 5x piles AAA/LR03

4. CARACTÉRISTIQUES

- Affichage de l’heure avec DCF
- Température / humidité intérieure
- Affichage de l’indicateur de pile faible
- Température / humidité extérieure (connexion possible avec 3 capteurs)
- 12/24HR
- Alarme avec répétition
- °C/°F
- Enregistrement des températures et humidités maximales et minimales
- Rétroéclairage
- Affichage de la semaine en 7 langues
- Icône de confort
- Prévisions météo (y compris baromètre)
- Tendance température et humidité
- Tendance du baromètre
- Phase de lune

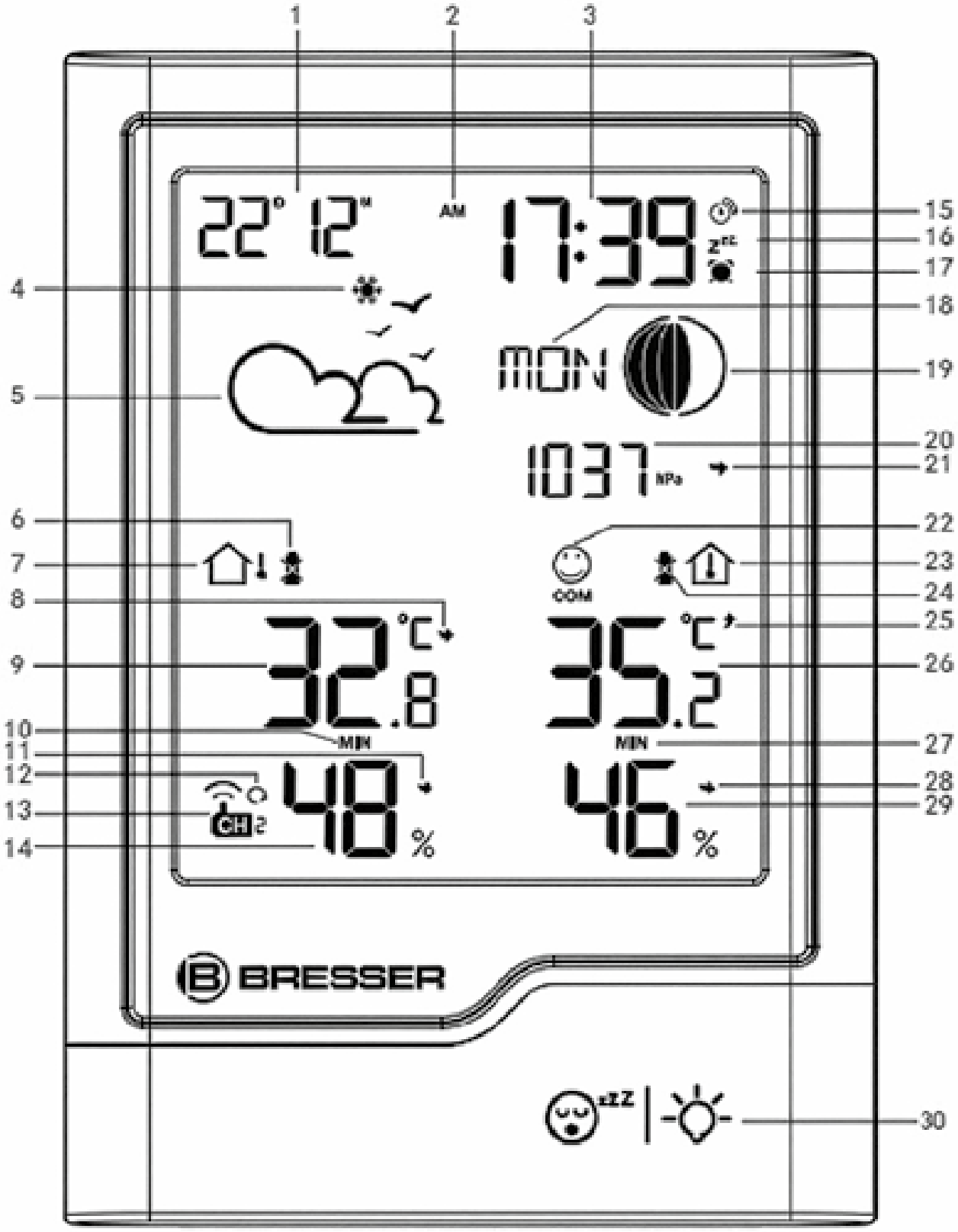
1
2
3
22° 12°
AM
17:39
15
16
17
4
18
MON
19
5
1037 hPa
20
21
6
22
7
23
COM
24
8
25
32.8 °C
35.2 °C
9
26
10
MIN
MIN
27
11
12
28
13
CH 2
29
48 %
46 %
14
BRESSER
30

5. PRÉSENTATION DE L'UNITÉ PRINCIPALE - AVANT

1. Calendrier
2. AM/PM
3. Heure avec DCF
4. Icône d'alerte de gel
5. Prévisions météo (5 types : ensoleillé, partiellement ensoleillé, nuageux, pluvieux, neigeux)
6. Indicateur de pile faible pour capteur extérieur
7. Icône extérieur
8. Tendance de température extérieure
9. Température extérieure
10. Icône des températures et humidités max et min extérieures
11. Tendance d'humidité extérieure
12. Affichage cyclique
13. Affichage du canal
14. Humidité extérieure
15. Symbole RCC
16. Répétition
17. Icône d'alarme
18. Affichage de la semaine en 7 langues (EN, DE, FR, SP, IT, DU, DA)
19. Phase de lune
20. Valeur du baromètre
21. Tendance du baromètre
22. Indicateur de confort
23. Icône intérieur
24. Indicateur de pile faible pour unité principale
25. Tendance de température intérieure
26. Température intérieure
27. Icône des températures et humidités max et min intérieures
28. Tendance d'humidité intérieure
29. Humidité intérieure
30. zzZ Bouton répétition/lumière

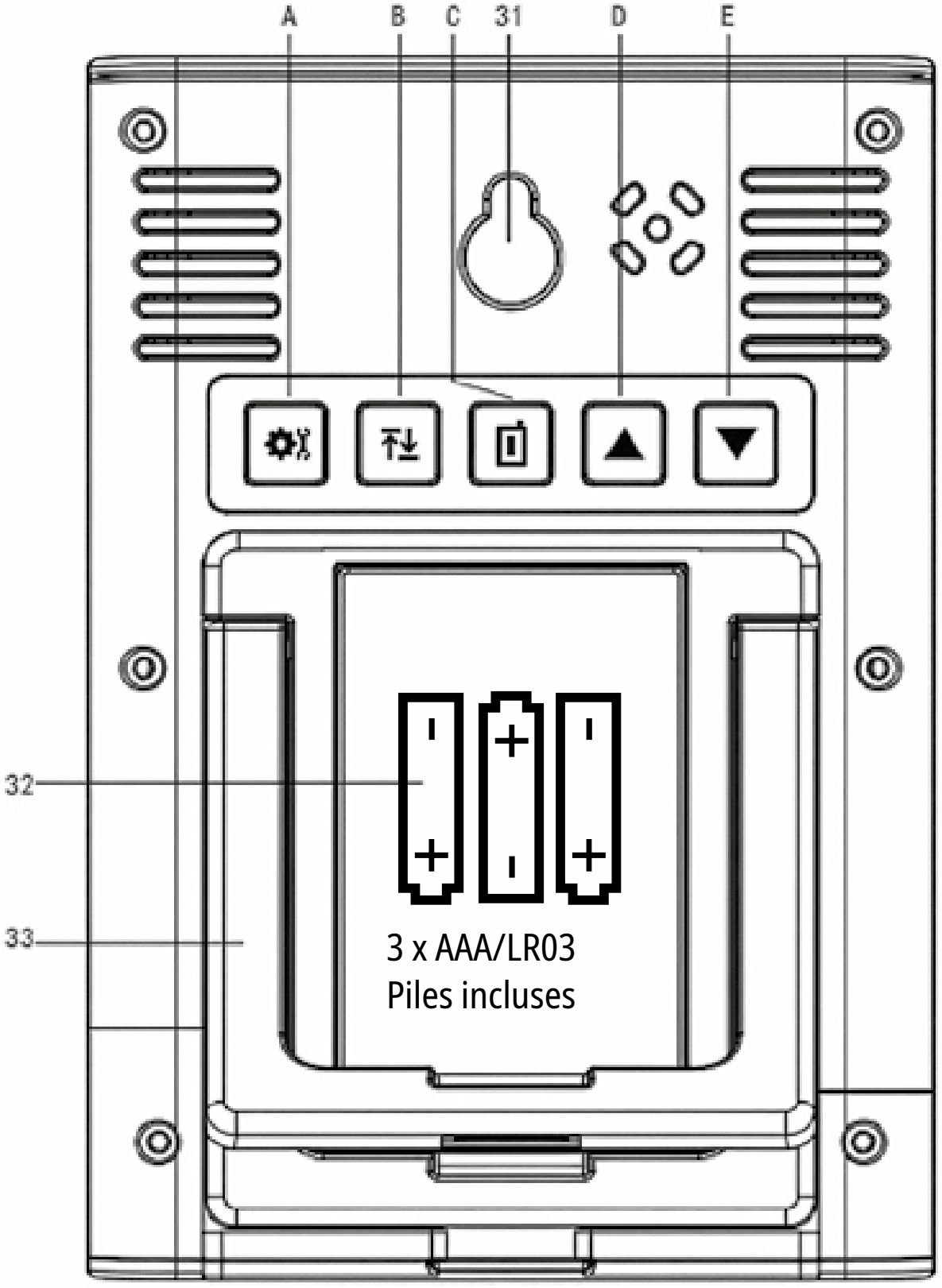
A
B
C
31
D
E
32
33
3 x AAA/LR03
Piles incluses

6. PRÉSENTATION DES PIÈCES DE L'UNITÉ PRINCIPALE - ARRIÈRE

31. Trou de suspension
32. Compartiment à piles
33. Support

A. **Bouton de réglages :** Appui court pour vérifier l'alarme, appui long pour entrer en mode réglage de l'heure

B. **Bouton Max/Min :** Appui court pour vérifier les enregistrements Max/Min, appui long pour effacer l'enregistrement

C. **Bouton de canal :** Appui court pour sélectionner le canal, appui long pour réinitialiser et reconnecter le signal extérieur

D. **Bouton haut :** Appui court pour basculer entre °C ou °F, appui long pour entrer en mode correction

E. **Bouton bas :** Appui long pour recevoir le signal RCC)

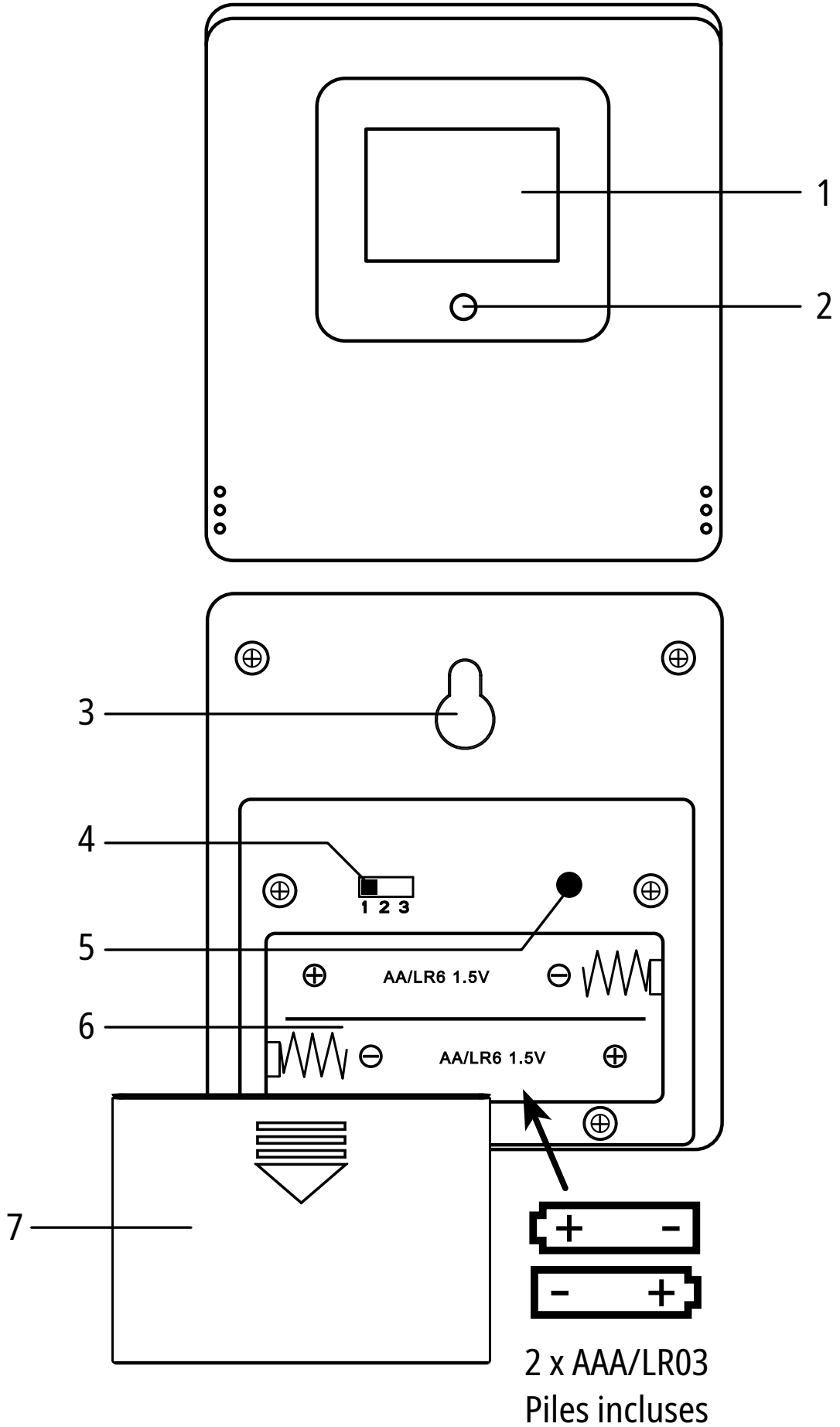
1
2
3
4
1 2 3
5
AA/LR6 1.5V
6
AA/LR6 1.5V
7
+ -
- +
2 x AAA/LR03
Piles incluses

7. PRÉSENTATION DES PIÈCES DU CAPTEUR EXTÉRIEUR

1. Affiche la température, l’humidité et le canal actuel
2. Voyant LED
3. Crochet mural
4. Sélecteur de canal
5. Bouton de réinitialisation
6. Compartiment à piles
7. Couvercle du compartiment à piles

8. MISE EN SERVICE / ALIMENTATION

Unité principale

1. Retirez le couvercle du compartiment à piles.
2. Insérez les piles (3x AAA/LR03) dans le compartiment à piles. Assurez-vous que la polarité (+/-) est correcte.
3. Replacez le couvercle du compartiment à piles.

Capteur extérieur :

1. Retirez le couvercle du compartiment à piles.
2. Réglez le sélecteur de canal sur le canal souhaité.
3. Insérez les piles (2x AAA/LR03) dans le compartiment à piles. Assurez-vous que la polarité (+/-) est correcte.
4. Replacez le couvercle du compartiment à piles.

REMARQUE ! Cette station météo peut fonctionner avec un ou plusieurs capteurs extérieurs. Chaque capteur extérieur connecté doit fonctionner sur un canal différent. Si un seul capteur extérieur est connecté, il doit être réglé sur le canal 1.

9. RÉGLAGE DE L'HEURE

Après la remise sous tension, l'unité recherche automatiquement le signal radio. Ce processus prend environ 3 à 8 minutes.
Si le signal radio est reçu correctement, la date et l'heure sont réglées automatiquement et le symbole de réception s'affiche.
Si aucun signal radio n'est reçu, procédez comme suit :

1. Maintenez le ▼ bouton de l'unité principale enfoncé pendant environ 3 secondes pour activer la réception du signal radio. La réception est maintenant réinitialisée.
2. Si aucun signal radio n'est toujours reçu, l'heure doit être réglée manuellement.

10. RÉGLAGE MANUEL DE L'HEURE

1. Maintenez le ⚙ bouton enfoncé pendant environ 3 secondes pour entrer en mode réglage de l'heure.
2. Les chiffres à régler clignotent.

3. Appuyez sur le ▲ ou le ▼ bouton pour modifier la valeur.
4. Appuyez sur le ⚙ bouton pour confirmer et passer au réglage suivant.
5. Ordre des réglages : RCC ON/OFF > Fuseau horaire (+12 à -12) > Format 12/24H > Heure > Minute > Année > DM/MD > Mois > Jour > Langue de la semaine > Son touche activé/désactivé > Unité baromètre
6. Enfin, appuyez sur le ⚙ bouton pour enregistrer les réglages et quitter le mode réglage.

11. CHANGER ENTRE °C OU °F

En mode normal, appuyez sur le ▲ bouton pour sélectionner l'unité de température en °C ou °F.

12. RÉGLAGE DE L'ALARME

1. En mode normal, appuyez sur le ⚙ bouton pour vérifier l'heure de l'alarme.
2. Lorsque l'heure de l'alarme est affichée, appuyez sur le ▲ ou le ▼ bouton pour activer ou désactiver l'alarme. Le symbole de cloche apparaît sur l'écran.
3. Maintenez le ⚙ bouton enfoncé pendant environ 3 secondes pour entrer en mode réglage de l'alarme.
4. Les chiffres à régler clignotent. Appuyez sur le ▲ ou le ▼ bouton pour modifier la valeur.
5. Appuyez sur le ⚙ bouton pour confirmer et

passer au réglage suivant.

6. Ordre des réglages : Heure > Minute > Temps de répétition. Enfin, appuyez sur le bouton pour enregistrer les réglages et quitter le mode réglage de l'alarme.
7. Lorsque l'alarme sonne (pendant 2 minutes), appuyez sur le bouton Répétition/lumière pour activer la fonction répétition. L'alarme sonne à nouveau après 5 minutes et **zzZ** clignote.
8. Lorsque l'alarme sonne, appuyez sur une autre touche pour arrêter l'alarme jusqu'à la prochaine heure programmée.

REMARQUE ! Le temps de répétition peut être réglé entre 5 et 60 minutes.

13. ENREGISTREMENT DES TEMPÉRATURES ET HUMIDITÉS MAX/MIN

1. En mode normal, appuyez sur le bouton MAX/MIN pour vérifier les enregistrements Max et Min de température et d'humidité.
2. Lors de la vérification des enregistrements Max/Min, maintenez le bouton MAX/MIN enfoncé pour effacer l'enregistrement.

14. SÉLECTION DU CANAL

En mode normal, appuyez sur le bouton pour sélectionner Canal 1, Canal 2, Canal 3 ou affichage cyclique. Maintenez le bouton enfoncé pendant environ 3 secondes pour réinitialiser les valeurs et rechercher un signal RF.

REMARQUE ! Assurez-vous toujours que le canal choisi sur l'unité d'affichage correspond au canal choisi sur le capteur extérieur.

15. RÉTROÉCLAIRAGE

Lorsque l'appareil fonctionne sur piles, appuyez sur le bouton Répétition/lumièrepour activer le rétroéclairage pendant 10 secondes.

16. ALERTE PRÉ-GEL

Lorsque la température extérieure se situe entre 0 ~ +2,9 °C, le symbole d'alerte de verglas apparaîtra sur l'affichage, clignotant en continu.

REMARQUE ! L'unité principale peut se connecter à 3 capteurs extérieurs ; si la température de l'un des capteurs se situe entre 0 ~ +2,9 °C, l'unité principale affichera le symbole d'alerte de verglas .

17. FLÈCHES DE TENDANCE DE TEMPÉRATUREINDICATEURS

1. Comparé à la dernière heure, si la température augmente de 1 degré, ⬆ affichera
2. Comparé à la dernière heure, si la température diminue de 1 degré, ⬇ affichera
3. Comparé à la dernière heure, si la température augmente ou diminue de moins d'1 degré, ➡ affichera
4. Comparé à la dernière heure, si l'humidité augmente de 5 %, ⬆ affichera
5. Comparé à la dernière heure, si l'humidité diminue de 5 %, ⬇ affichera
6. Comparé à la dernière heure, si l'humidité augmente ou diminue de moins de 5 %, ➡ affichera

Étalonnage des données

En mode normal, maintenez enfoncé le bouton ▲ pour entrer dans le mode de correction,appuyez sur ▲ ou sur le bouton ▼ pour modifier la valeur, appuyez sur ⚙ le bouton pour confirmer et passer à l'étape suivante, l'ordre de réglage étant : valeur de température intérieure – valeur d'humidité intérieure – valeur du baromètre.

18. PRÉVISIONS MÉTÉOROLOGIQUES

Une tendance météorologique pour les 12 à 24 prochaines heures est calculée à partir des valeurs mesurées et affichée graphiquement comme suit :

Ensoleillé	Partiellement ensoleillé	
Nuageux	Pluvieux	Neigeux

REMARQUE ! Les prévisions ne sont précises qu'à 70-75 % et peuvent ne pas refléter les conditions météorologiques actuelles.

19. AFFICHAGE DE LA SEMAINE

Cette station météo affiche à l'écran les trois premières lettres du jour de la semaine choisi dans la langue sélectionnée. Exemple : MON = lundi, TUE = mardi, etc.

Pays	Jours de la semaine		
	Lundis	Mardis	Mercredis
ALL	MON	DIE	MIT
ANG	MON	TUE	WED
FRA	LUN	MAR	MER
ITA	LUN	MAR	MER
SPA	LUN	MAR	MIE
HOL	MAA	DIN	WOE
DAN	MAN	TIR	ONS

Jeudis	Vendredis	Samedis	Di-manches
DON	FRE	SAM	SON
THU	FRE	SAM	SON
JEU	VEN	SAM	DIM
GIO	VEN	SAB	DOM
JUE	VIE	SAB	DOM
DON	VRI	ZAT	ZON
TOR	FRE	LOR	SON

20. INDICATEUR DE CONFORT

DRY	Lorsque l’humidité est inférieure à 40 %
COM	Lorsque l’humidité est comprise entre 40 % et 75 %
WET	Lorsque l’humidité est supérieure à 75 %

21. PHASE DE LUNE

La phase de la lune dépend de la date actuelle. Elle est calculée automatiquement et les symboles suivants sont affichés :

SYMBOLE	DESCRIPTION
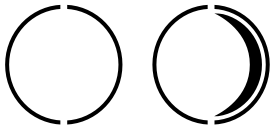	Pleine lune
	Lune décroissante
	Nouvelle lune
	Lune croissante
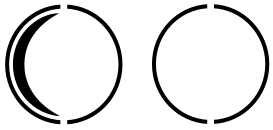	Pleine lune

22. INDICATEURS DE TENDANCE DE LA PRESSION ATMOSPHÉRIQUE

1. Comparé à la dernière heure, si la pression augmente de 1 hPa ou si la valeur du baromètre augmente de 2 hPa en 3 heures, ↑ sera affiché.
2. Comparé à la dernière heure, si la pression diminue de 1 hPa ou si la valeur du baromètre diminue de 2 hPa en 3 heures, ↓ sera affiché.
3. Comparé à la dernière heure, si la pression augmente ou diminue de moins de 1 hPa ou si la valeur du baromètre augmente ou diminue de 2 hPa en 3 heures, → sera affiché.

23. DONNÉES TECHNIQUES

Unité principale

- DCF
- Piles : 3x piles AAA/LR03
- Unité de mesure de température : °C / °F
- Plage d’affichage de la température : -10°C – 50°C
- Plage d’affichage de l’humidité : HR 20 % - 95 %

REMARQUE ! Lorsque le symbole de pile apparaît, remplacez toutes les piles. Assurez-vous de respecter la polarité. Le symbole de pile ne s’affiche que lorsque les piles sont vides. Il ne s’affiche pas lorsque les piles sont pleines.

Capteur extérieur

- 433 Mhz (80 mètres)
- Piles : 2x piles AAA/LR03
- Unité de mesure de température : °C / °F
- Plage d’affichage de la température : -40°C – 60°C
- Plage d’affichage de l’humidité : HR 20 % - 95 %

Précision de mesure pour la température :

- -40°C ~ -20°C : ± 4°C
- -20°C ~ 0°C : ± 2°C
- 0°C ~ +50°C : ± 1°C

Précision de mesure pour l’humidité :

- ± 5 % de 35 % à 75 %
- ± 10 % de 20 % à 35 % et de 75 % à 95 %.
- Portée de transmission : 80 mètres

24. NETTOYAGE ET ENTRETIEN

Avant de nettoyer l’appareil, déconnectez-le de l’alimentation (retirez les piles) !

Utilisez uniquement un chiffon sec pour nettoyer l’extérieur de l’appareil. Pour éviter d’endommager l’électronique, n’utilisez aucun liquide de nettoyage.

Protégez l’appareil de la poussière et de l’humidité. Les piles doivent être retirées si l’appareil n’a pas été utilisé pendant une longue période.

25. ÉLIMINATION

Éliminez correctement les matériaux d'emballage en fonction de leur type, comme le papier ou le carton. Contactez votre service local de gestion des déchets ou l'autorité environnementale pour obtenir des informations sur l'élimination appropriée.

Ne jetez pas les appareils électroniques avec les ordures ménagères !

Conformément à la directive 2012/19/UE du Parlement européen relative aux déchets d'équipements électriques et électroniques et à son adaptation en droit allemand, les appareils électroniques usagés doivent être collectés séparément et recyclés de manière respectueuse de l'environnement.

26. DÉCLARATION CE DE CONFORMITÉ

Par la présente, Bresser GmbH déclare que le type d'équipement portant les numéros d'article 16206, 16207 est conforme à la directive 2014/53/UE. Le texte complet de la déclaration UE de conformité est disponible à l'adresse internet suivante :

http://www.bresser.de/download/16206/CE/16206_CE.pdf
http://www.bresser.de/download/16207/CE/16207_CE.pdf

27. GARANTIE ET SERVICE

La période de garantie normale est de 2 ans et commence le jour de l'achat. Pour bénéficier d'une période de garantie prolongée (prestation non obligatoire) telle qu'indiquée sur la boite cadeau, une inscription sur notre site internet est nécessaire. Vous pouvez consulter l'intégralité des conditions de garantie ainsi que les informations sur l'extension de la période de garantie et le détail de nos services via le lien suivant :
www.bresser.de/warranty_terms.

INHOUD

1. Over deze handleiding 82
2. Algemene veiligheidsinstructies 82
3. Leveringsomvang 84
4. Functies 85
5. Hoofdunit onderdelenoverzicht - Voorkant 87
6. Hoofdunit onderdelenoverzicht - Achterkant 89
7. Buitensensor onderdelenoverzicht 91
8. Aan de slag/Stroomvoorziening 91
9. Tijd instellen 92
10. Handmatige tijdinstelling 92
11. Wisselen tussen °C of °F 93
12. Alarm instellen 93
13. Max/Min temperatuur- en vochtigheidsgeheugen 94
14. Kanaal selecteren 94
15. Achtergrondverlichting 95
16. Istwaarschuwing vooraf 95
17. Temperatuurtrendpijl-indicatoren 95
18. Weersvoorspelling 96
19. Weekweergave 98

20. Comfortindicator 99
21. Maanfase 100
22. Luchtdruk-trendindicatoren 101
23. Technische gegevens 101
24. Reiniging en onderhoud 103
25. Verwijdering 104
26. EU-conformiteitsverklaring 105
27. Garantie & Service 105

1. OVER DEZE HANDLEIDING

Deze handleiding maakt deel uit van het apparaat. Lees vóór gebruik van het apparaat zorgvuldig de veiligheidsinstructies en de gebruiksaanwijzing. Bewaar deze handleiding voor toekomstig gebruik. Als het apparaat wordt verkocht of doorgegeven, moet de handleiding aan de nieuwe eigenaar/gebruiker worden overhandigd.

2. ALGEMENE VEILIGHEIDSINSTRUCTIES

- VERSTIKKINGSGEVAAR! Houd verpakkingsmateriaal, zoals plastic zakken en elastiekjes, buiten bereik van kinderen, omdat deze een verstikkingsgevaar vormen.
- RISICO OP ELEKTRISCHE SCHOK! Dit apparaat bevat elektronische componenten die werken op een stroombron (batterijen). Kinderen mogen het apparaat alleen gebruiken ondertoezicht van een volwassene. Gebruik het apparaat alleen zoals beschreven in dehandleiding; anders loopt u het risico op een elektrische schok.
- RISICO OP CHEMISCHE VERBRANDING! Uitlekkend batterijzuur kan chemische brandwonden veroorzaken. Vermijd contact van batterijzuur met huid, ogen en slijmvliezen. Spoel bij contact het getroffen gebied onmiddellijk met veel water en raadpleeg een arts.

- RISICO OP BRAND/EXPLOSIE! Gebruik alleen de aanbevolen batterijen. Sluit het apparaat of de batterijen niet kort, en gooi ze niet in het vuur. Overmatige hitte of onjuiste behandeling kan kortsluiting, brand of explosie veroorzaken.
- Gebruik alleen de aanbevolen batterijen. Vervang altijd zwakke of lege batterijen door een nieuwe, volledige set batterijen met volledige capaciteit. Gebruik geen batterijen van verschillende merken of met verschillende capaciteiten. Verwijder de batterijen uit het apparaat als het lange tijd niet wordt gebruikt.
- De fabrikant is niet aansprakelijk voor schade door onjuist geplaatste batterijen!
- Gebruik geen oplaadbare batterijen (accu's).
- Demonteer het apparaat niet. Neem bij een defect contact op met uw dealer. De dealer neemt contact op met het Servicecentrum en kan het apparaat indien nodig opsturen voor reparatie.
- Controleer het apparaat, kabels en aansluitingen op schade vóór gebruik.
- Dompel het apparaat niet onder in water.
- Stel het apparaat niet bloot aan overmatige kracht, schokken, stof, extreme temperaturen of hoge luchtvochtigheid, wat kan leiden tot storing, kortere levensduur van de elektronica, beschadigde batterijen en vervormde onderdelen.

- Plaats het apparaat zo dat het te allen tijde van de stroomtoevoer kan worden losgekoppeld.

3. LEVERINGSOMVANG

Hoofdunit, 1x buitensensor, 5x AAA/LR03 batterijen

4. FUNCTIES

- Tijdweergave met DCF
- Binnentemperatuur / luchtvochtigheid
- Weergave laag batterij-indicator
- Buitentemperatuur / luchtvochtigheid (kan worden verbonden met 3 sensoren)
- 12/24U
- Alarm met sluimerfunctie
- °C/°F
- Max- en Min-temperatuur- en vochtigheidsgeheugen
- Achtergrondverlichting
- 7 talen weekweergave
- Comfortpictogram
- Weersvoorspelling (incl. barometer)
- Temperatuur- en vochtigheidstrend
- Barometertrend
- Maanfase

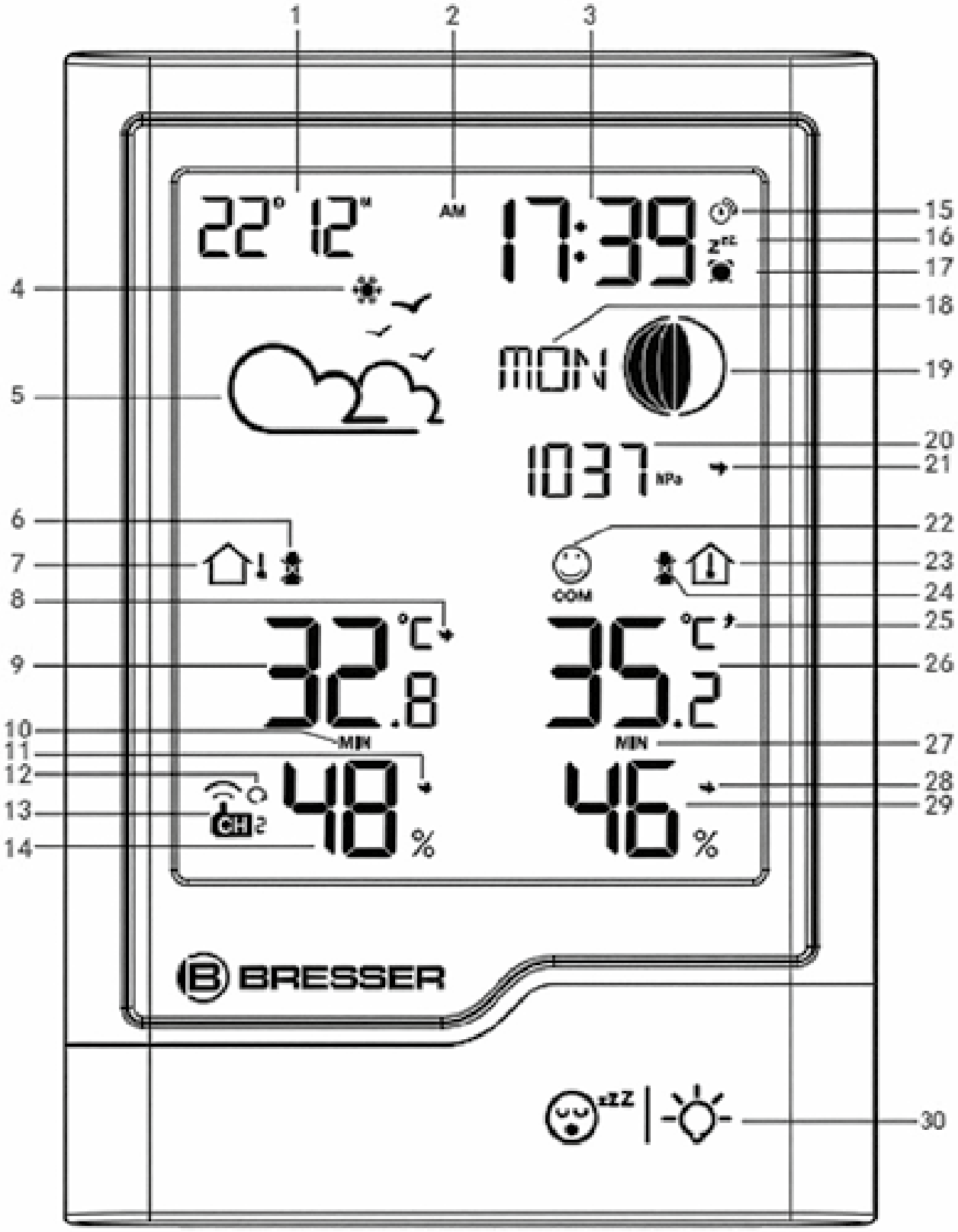
1
2
3
22° 12°
AM
17:39
15
16
17
4
18
MON
19
5
1037 hPa
20
21
6
22
7
23
COM
24
8
25
32.8 °C
35.2 °C
9
26
10
MIN
MIN
27
11
12
28
13
CH 2
29
48 %
46 %
14
BRESSER
30

5. HOOFDUNIT ONDERDELENOVERZICHT - VOORKANT

1. Kalender
2. AM/PM
3. Tijd met DCF
4. Istwaarschuwing-pictogram
5. Weersvoorspelling (5 soorten weersvoorspelling: Zonnig, Gedeeltelijk zonnig, Bewolkt, Regenachtig, Sneeuw)
6. Laag batterij-indicator voor buitensensor
7. Buitenpictogram
8. Buitentemperatuurtrend
9. Buitentemperatuur
10. Buiten Max- en Min-temperatuur- en vochtigheidspictogram
11. Buitenvochtigheidstrend
12. Cyclische weergave
13. Kanaalweergave
14. Buitenvochtigheid
15. RCC-symbool
16. Sluimerfunctie
17. Alarmpictogram
18. 7 talen weekweergave (EN, DE, FR, SP, IT, DU, DA)
19. Maanfase
20. Barometerwaarde
21. Barometertrend
22. Comfortindicator
23. Binnenpictogram
24. Laag batterij-indicator voor hoofdunit
25. Binnentemperatuurtrend
26. Binnentemperatuur
27. Binnen Max- en Min-temperatuur- en vochtigheidspictogram
28. Binnenvochtigheidstrend
29. Binnenvochtigheid
30. zZZ Sluimer-/lichtknop

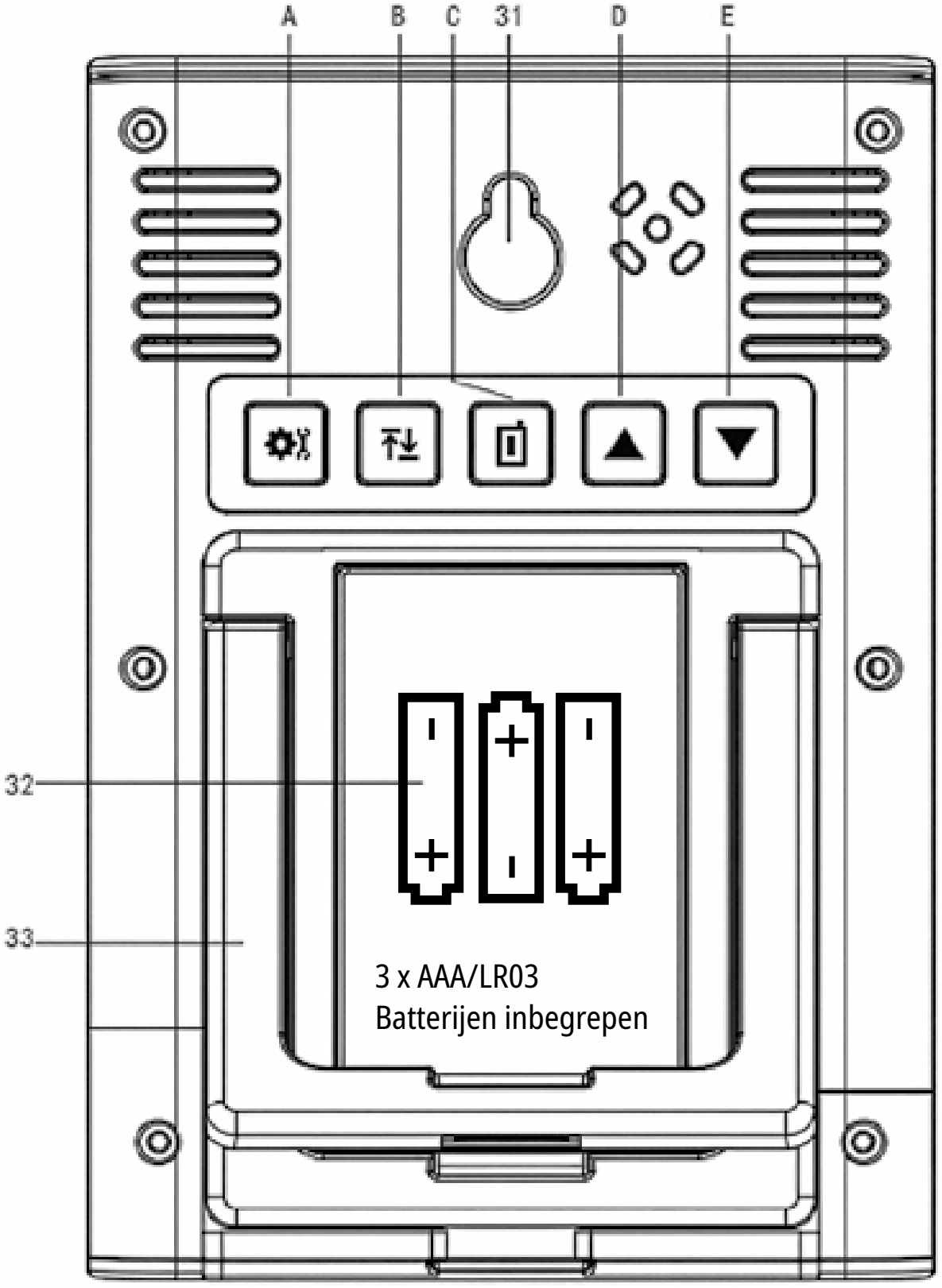
A
B
C
31
D
E
32
33
3 x AAA/LR03
Batterijen inbegrepen

6. HOOFDUNIT ONDERDELENOVERZICHT - ACHTERKANT

31. Ophanggat
32. Batterijvak
33. Standaard

A. **Instelknop:** Kort indrukken om het alarm te controleren, lang indrukken om de tijdinstelmodus te openen

B. **Max/Min-knop:** Kort indrukken om het Max/Min-geheugen te controleren, lang indrukken om het geheugen te wissen

C. **Kanaalknop:** Kort indrukken om het kanaal te selecteren, lang indrukken om het buitensignaal opnieuw te verbinden

D. **Omhoog-knop:** Kort indrukken om te wisselen tussen °C of °F, lang indrukken om de correctie-modus te openen

E. **Omlaag-knop:** Lang indrukken om het RCC-signaal te ontvangen

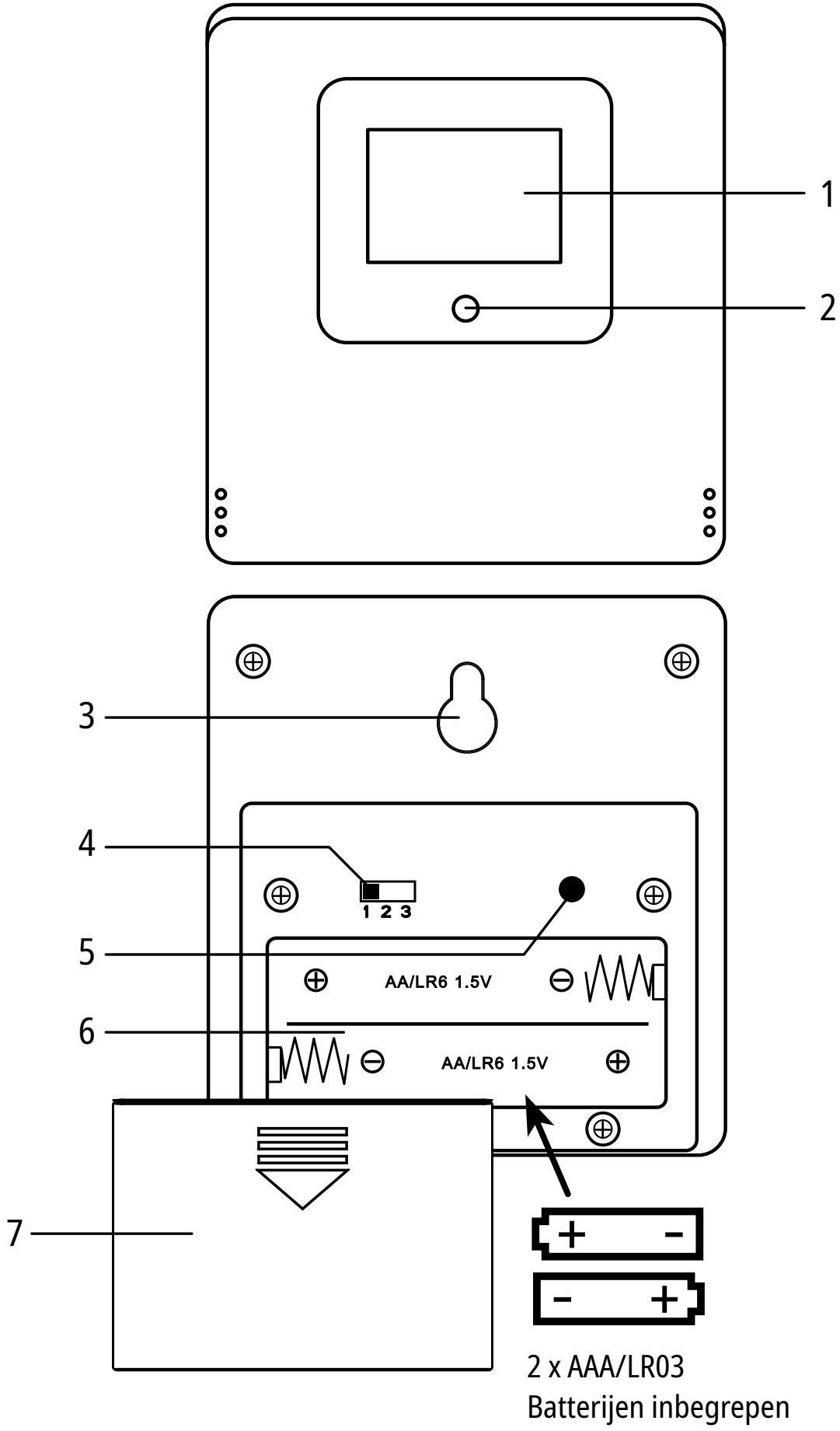
1
2
3
4
1 2 3
5
AA/LR6 1.5V
6
AA/LR6 1.5V
7
+ -
- +
2 x AAA/LR03
Batterijen inbegrepen

7. BUITENSENSOR ONDERDELENOVERZICHT

1. Geeft temperatuur, luchtvochtigheid en huidig kanaal weer
2. LED-indicator
3. Muurbeugel
4. Kanaalschakelaar
5. Resetknop
6. Batterijvak
7. Batterijvakdeksel

8. AAN DE SLAG/ STROOMVOORZIENING

Hoofdunit

1. Verwijder het batterijvakdeksel.
2. Plaats de batterijen (3x AAA/LR03) in het batterijvak. Zorg dat de polariteit (+/-) correct is.
3. Plaats het batterijvakdeksel terug.

Buitensensor:

1. Verwijder het batterijvakdeksel.
2. Zet de kanaalschakelaar op het gewenste kanaal.
3. Plaats de batterijen (2x AAA/LR03) in het batterijvak. Zorg dat de polariteit (+/-) correct is.
4. Plaats het batterijvakdeksel terug.

LET OP! Dit weerstation kan werken met één of meer buitensensoren. Elke verbonden buitensensor moet op een ander kanaal werken. Als slechts één buitensensor is verbonden, moet deze op kanaal 1 werken.

9. TIJD INSTELLEN

Na het herstellen van de stroom zoekt de unit automatisch naar het radiosignaal. Dit proces duurt ongeveer 3-8 minuten.
Als het radiosignaal correct wordt ontvangen, worden datum en tijd automatisch ingesteld en verschijnt het ontvangstpictogram.
Als er geen radiosignaal wordt ontvangen, gaat u als volgt te werk:

1. Houd de ▼ knop op de hoofdunit ongeveer 3 seconden ingedrukt om ontvangst van het radiosignaal te activeren. De ontvangst wordt nu opnieuw gestart.
2. Als er nog steeds geen radiosignaal wordt ontvangen, moet de tijd handmatig worden ingesteld.

10. HANDMATIGE TIJDINSTELLING

1. Houd de ⚙ knop ongeveer 3 seconden ingedrukt om naar de tijdinstelmodus te gaan.
2. Knipperende cijfers geven de te wijzigen waarde aan.

3. Druk op de ▲ of ▼ knop om de waarde te wijzigen.
4. Druk op de ⚙ knop om te bevestigen en door te gaan naar de volgende instelling.
5. Instelvolgorde: RCC AAN/UIT > Tijdzone (+12 tot -12) > 12/24H formaat > Uur > Minuut > Jaar > DM/MD > Maand > Dag > Taal weekweergave > Toonsoort aan/uit > Barometereenheid
6. Druk tenslotte op de ⚙ knop om de instellingen op te slaan en de instelmodus te verlaten.

11. WISSELEN TUSSEN °C OF °F

In de normale modus, druk op de ▲ knop om de temperatuureenheid °C of °F te selecteren.

12. ALARM INSTELLEN

1. In de normale modus, druk op de ⚙ knop om de alarmtijd te controleren.
2. Wanneer de alarmtijd wordt weergegeven, druk op de ▲ of ▼ knop om het alarm aan of uit te zetten. Het belpictogram verschijnt op het scherm.
3. Houd de ⚙ knop ongeveer 3 seconden ingedrukt om de alarminstelmodus te openen.
4. Knipperende cijfers geven de te wijzigen waarde aan. Druk op de ▲ of ▼ knop om de waarde te wijzigen.
5. Druk op de ⚙ knop om te bevestigen en door te gaan naar de volgende instelling.

6. Instelvolgorde: Uur > Minuut > Sluimertijd. Druk tenslotte op de ⚙ knop om de instellingen op te slaan en de alarminstelmodus te verlaten.
7. Wanneer het alarm afgaat (2 minuten lang), druk op de zzZ Sluimer-/lichtknop om de sluimerfunctie te activeren. Het alarm klinkt opnieuw na 5 minuten en **zzZ** knippert.
8. Wanneer het alarm afgaat, druk op een andere toets om het alarm te stoppen tot de ingestelde alarmtijd opnieuw wordt bereikt.

LET OP! De sluimertijd kan worden ingesteld tussen 5 en 60 minuten.

13. MAX/MIN TEMPERATUUR- EN VOCHTIGHEIDSGEHEUGEN

1. In de normale modus, druk op de MAX/MIN-knop om het Max- en Min-temperatuur- en vochtigheidsgeheugen te controleren.
2. Wanneer u het Max/Min-geheugen bekijkt, houd de MAX/MIN-knop ingedrukt om het geheugen te wissen.

14. KANAAL SELECTEREN

In de normale modus, druk op de knop om Kanaal 1, Kanaal 2, Kanaal 3 of cyclische weergave te selecteren. Houd de knop ongeveer 3 seconden

ingedrukt om waarden te resetten en een RF-signaal te zoeken.

LET OP! Zorg er altijd voor dat het gekozen kanaal op de weergave-unit overeenkomt met het kanaal dat is ingesteld op de buitensensor.

15. ACHTERGRONDVERLICHTING

Bij gebruik op batterijen, druk op de Sluimer-/lichtknopom de achtergrondverlichting 10 seconden in te schakelen.

16. ISTWAARSCHUWING VOORAF

Wanneer de buitentemperatuur tussen 0 ~ +2,9 °C komt, verschijnt het ijswaarschuwingspictogram op het display, knipperend.

LET OP! De hoofdunit kan worden verbonden met 3 buitensensoren. Als bij één van de sensoren de temperatuur tussen 0 ~ +2,9 °C ligt, zal de hoofdunit het ijswaarschuwingspictogram tonen .

17. TEMPERATUURTRENDPIJL-INDICATOREN

1. Vergelijk met het laatste uur: als de temperatuur 1 graad stijgt, wordt weergegeven
2. Vergelijk met het laatste uur: als de temperatuur 1 graad daalt, wordt weergegeven
3. Vergelijk met het laatste uur: als de tempera-

tuur binnen 1 graad stijgt of daalt, ➡ wordt weergegeven

4. Vergelijk met het laatste uur: als de luchtvochtigheid 5% stijgt, ⬆ wordt weergegeven
5. Vergelijk met het laatste uur: als de luchtvochtigheid 5% daalt, ⬇ wordt weergegeven
6. Vergelijk met het laatste uur: als de luchtvochtigheid binnen 5% stijgt of daalt, ➡ wordt weergegeven

Gegevenskalibratie

In de normale modus, houd de ▲ knop ingedrukt om de correctiefunctie te openen,druk op ▲ of ▼ knop om de waarde te wijzigen, druk op de ⚙ knop om te bevestigen en door te gaan naar de volgende stap. De instelvolgorde is binnentemperatuurwaarde - binnenluchtvochtigheid - barometerwaarde.

18. WEERSVOORSPELLING

Een weersverwachting voor de komende 12-24 uur wordt berekend uit de gemeten waarden en grafisch weergegeven als volgt:

Zonnig	Gedeeltelijk zonnig	
Bewolkt	Regenachtig	Sneeuw

LET OP! De voorspelling is slechts 70-75% nauwkeurig en weerspiegelt mogelijk niet de huidige weersomstandigheden.

19. WEEKWEERGAVE

Dit weerstation toont op het display de eerste drie letters van de betreffende weekdag in de geselecteerde taal. Voorbeeld: MON = Maandag, TUE = Dinsdag enz.

Land	Weekdagen		
	Maandagen	Dinsdagen	Woensdagen
GER	MON	DIE	MIT
ENG	MON	TUE	WED
FRE	LUN	MAR	MER
ITA	LUN	MAR	MER
SPA	LUN	MAR	MIE
DUT	MAA	DIN	WOE
DAN	MAN	TIR	ONS

Donderdagen	Vrijdagen	Zaterdagen	Zondagen
DON	FRE	SAM	SON
THU	FRI	SAT	SUN
JEU	VEN	SAM	DIM
GIO	VEN	SAB	DOM
JUE	VIE	SAB	DOM
DON	VRI	ZAT	ZON
TOR	FRE	LOR	SON

20. COMFORTINDICATOR

DRY	Bij luchtvochtigheid onder 40%
COM	Bij luchtvochtigheid tussen 40%-75%
WET	Bij luchtvochtigheid boven 75%

21. MAANFASE

De fase van de maan is afhankelijk van de huidige datum. Deze wordt automatisch berekend en de volgende symbolen worden weergegeven:

SYMBOL	BESCHRIJVING
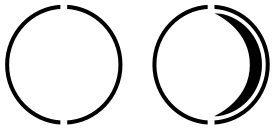	Volle maan
	Afnemende maan
	Nieuwe maan
	Wassende maan
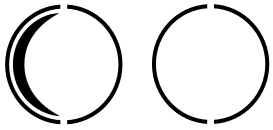	Volle maan

22. LUCHTDRUK-TRENDINDICATOREN

1. Vergelijk met het laatste uur; als de barometer 1 hPa stijgt of de barometerwaarde met 2 hPa stijgt binnen 3 uur, ↑ wordt weergegeven.
2. Vergelijk met het laatste uur; als de barometer 1 hPa daalt of de barometerwaarde met 2 hPa daalt binnen 3 uur, ↓ wordt weergegeven.
3. Vergelijk met het laatste uur; als de barometer binnen 1 hPa stijgt of daalt of de barometerwaarde binnen 2 hPa stijgt of daalt binnen 3 uur, → wordt weergegeven.

23. TECHNISCHE GEGEVENS

Hoofdunit

- DCF
- Batterijen: 3x AAA/LR03 batterijen
- Temperatuurmeetunit: °C / °F
- Temperatuurbereik: -10°C – 50°C
- Vochtigheidsbereik: RV 20% - 95%

LET OP! Wanneer het batterijsymbool verschijnt, vervang dan alle batterijen. Zorg voor correcte polariteit. Het batterijsymbool wordt alleen weergegeven wanneer de batterijen leeg zijn. Het wordt niet weergegeven wanneer de batterijen vol zijn.

Buitensensor

- 433 Mhz (80 meter)
- Batterijen: 2x AAA/LR03 batterijen
- Temperatuurmeetunit: °C / °F
- Temperatuurbereik: -40°C – 60°C
- Vochtigheidsbereik: RV 20% - 95%

Meetnauwkeurigheid voor temperatuur:

- -40°C ~ -20°C: ± 4°C
- -20°C ~ 0°C: ± 2°C
- 0°C ~ +50°C: ±1°C

Meetnauwkeurigheid voor vochtigheid:

- ±5% van 35% tot 75%
- ±10% van 20% tot 35% & 75% tot 95%.
- Zendbereik: 80 meter

24. REINIGING EN ONDERHOUD

Koppel het apparaat los van de stroomvoorziening (verwijder batterijen) voordat u het reinigt!

Gebruik alleen een droge doek om de buitenkant van het apparaat schoon te maken. Gebruik geen schoonmaakvloeistof om schade aan de elektronica te voorkomen.

Bescherm het apparaat tegen stof en vocht. Verwijder de batterijen uit het apparaat als het lange tijd niet wordt gebruikt.

25. VERWIJDERING

Gooi verpakkingsmateriaal op de juiste manier weg, afhankelijk van het type, zoals papier of karton. Neem contact op met uw lokale afvalverwerkingsdienst of milieudienst voor informatie over de juiste verwijdering.

Gooi elektronische apparaten niet bij het huishoudelijk afval!

Volgens Richtlijn 2012/19/EU van het Europees Parlement over afgedankte elektrische en elektronische apparatuur en de omzetting daarvan in Duits recht, moeten gebruikte elektronische apparaten apart worden ingezameld en op milieuvriendelijke wijze worden gerecycled.

26. EU-CONFORMITEITSVERKLARING

CE Bresser GmbH verklaart hierbij dat het apparaattype met artikelnummer 16206, 16207 voldoet aan de Richtlijn: 2014/53/EU. De volledige tekst van de EU-conformiteitsverklaring is beschikbaar op het volgende internetadres:

http://www.bresser.de/download/16206/CE/16206_CE.pdf
http://www.bresser.de/download/16207/CE/16207_CE.pdf

27. GARANTIE & SERVICE

De reguliere garantieperiode bedraagt 2 jaar en begint op de dag van aankoop. Om gebruik te maken van een verlengde vrijwillige garantieperiode zoals aangegeven op de geschenkverpakking is aangegeven dient het product op onze website geregistreerd te worden.
De volledige garantievoorwaarden en informatie over de verlenging van de garantieperiode en servicediensten kunt u bekijken op www.bresser.de/warranty_terms.

INDICE

1. Informazioni su questo manuale 108
2. Istruzioni generali di sicurezza 108
3. Ambito di consegna 110
4. Caratteristiche 111
5. Panoramica principale - Fronte 113
6. Panoramica principale - Retro 115
7. Panoramica parti sensore esterno 117
8. Per iniziare/Alimentazione 117
9. Impostazione dell'ora 118
10. Impostazione manuale dell'ora 118
11. Passaggio tra °C o °F 119
12. Impostazione dell'allarme 119
13. Registrazione temperatura e umidità Max/Min 120
14. Selezione canale 121
15. Retroilluminazione 121
16. Avviso gelo 121
17. Indicatori frecce tendenzatemperatura 122
18. Previsioni meteo 123
19. Visualizzazione settimana 124
20. Indicatore comfort 125

21. Fase lunare 126
22. Indicatori tendenza pressione atmosferica . 127
23. Dati tecnici 127
24. Pulizia e manutenzione 129
25. Smaltimento 130
26. Dichiarazione di conformità CE 131
27. Garanzia e servizio 131

1. INFORMAZIONI SU QUESTO MANUALE

Questo manuale di istruzioni è da considerarsi parte del dispositivo. Prima di utilizzare il dispositivo, leggere attentamente le istruzioni di sicurezza e il manuale utente.
Conservare questo manuale per riferimenti futuri. Se il dispositivo viene venduto o ceduto, il manuale di istruzioni deve essere fornito al nuovo proprietario/utente del prodotto.

2. ISTRUZIONI GENERALI DI SICUREZZA

- RISCHIO DI SOFFOCAMENTO! Tenere i materiali di imballaggio, come sacchetti di plastica e elastici, fuori dalla portata dei bambini, poiché questi materiali rappresentano un pericolo di soffocamento.
- RISCHIO DI SCOSSA ELETTRICA! Questo dispositivo contiene componenti elettronici che funzionano tramite una fonte di alimentazione (batterie). I bambini devono usare il dispositivo solo sottola supervisione di un adulto. Utilizzare il dispositivo solo come descritto nelmanuale; altrimenti si rischia una scossa elettrica.
- RISCHIO DI USTIONI CHIMICHE! L'acido fuoriuscito dalle batterie può causare ustioni chimiche. Evitare il contatto dell'acido delle batterie con pelle, occhi e mucose. In caso di contatto, sciac-

quare immediatamente la zona interessata con abbondante acqua e consultare un medico.

- RISCHIO DI INCENDIO/ESPOSIONE! Utilizzare solo le batterie raccomandate. Non cortocircuitare il dispositivo o le batterie, né gettarle nel fuoco. Il calore eccessivo o una manipolazione impropria possono causare un cortocircuito, un incendio o un'esplosione.
- Usare solo le batterie raccomandate. Sostituire sempre le batterie scariche o vuote con un set completo di batterie nuove a piena capacità. Non utilizzare batterie di marche diverse o con capacità differenti. Rimuovere le batterie dall'unità se non viene utilizzata per un lungo periodo.
- Il produttore non è responsabile per dannicausati da batterie installate in modo improprio!
- Non utilizzare batterie ricaricabili (accumulatori).
- Non smontare il dispositivo. In caso di difetto, contattare il rivenditore. Il rivenditore contatterà il Centro Assistenza e potrà inviare il dispositivo per la riparazione, se necessario.
- Controllare questo dispositivo, i cavi e le connessioni per danni prima dell'uso.
- Non immergere l'unità in acqua.
- Non sottoporre l'unità a forza eccessiva, urti, polvere, temperature estreme o elevata umidità, che possono causare malfunzionamenti, vita utile elettronica ridotta, batterie danneggiate e parti deformate.

- Posizionare il dispositivo in modo che possa essere scollegato dall'alimentazione in qualsiasi momento.

3. AMBITO DI CONSEGNA

Unità principale, 1x Sensore esterno, 5x batterie AAA/LR03

4. CARATTERISTICHE

- Visualizzazione dell'ora con DCF
- Temperatura/umidità interna
- Indicatore batteria scarica
- Temperatura/umidità esterna (collegabile fino a 3 sensori)
- 12/24HR
- Allarme con snooze
- °C/°F
- Registrazione temperatura e umidità Max e Min
- Retroilluminazione
- Visualizzazione settimana in 7 lingue
- Icona comfort
- Previsioni meteo (Incl Barometro)
- Tendenza temperatura e umidità
- Tendenza barometro
- Fase lunare

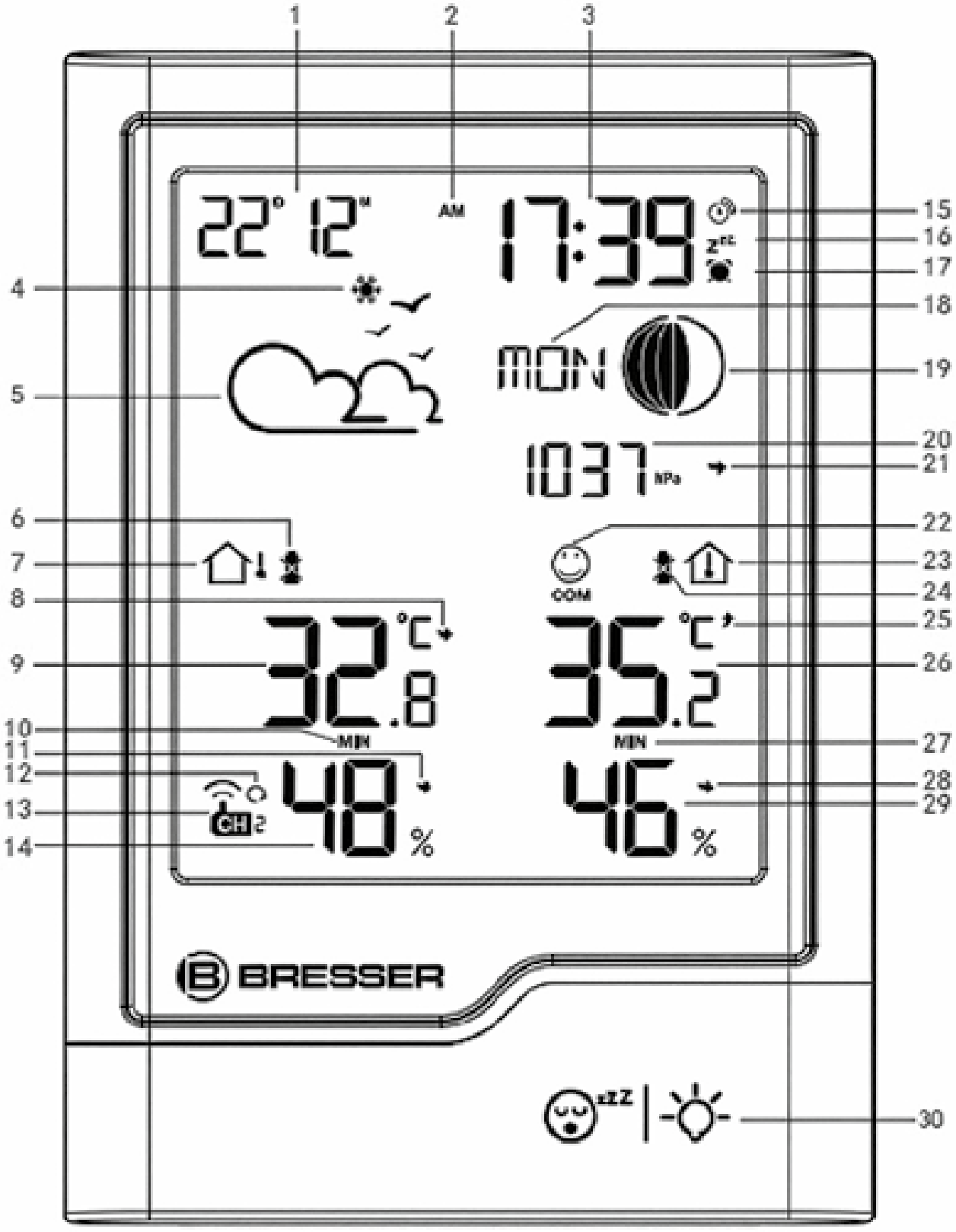
1
2
3
22° 12°
AM
17:39
15
16
17
4
18
MON
19
5
1037 hPa
20
21
6
22
7
23
COM
24
8
25
32.8 °C
35.2 °C
9
26
10
MIN
MIN
27
11
12
28
13
CH 2
29
48 %
46 %
14
BRESSER
30

5. PANORAMICA PRINCIPALE - FRONTE

1. Calendario
2. AM/PM
3. Ora con DCF
4. Icona avviso ghiaccio
5. Previsioni meteo (5 tipi di previsioni: Sole, Parzialmente soleggiato, Nuvoloso, Pioggia, Neve)
6. Indicatore batteria scarica per sensore esterno
7. Icona esterna
8. Tendenza temperatura esterna
9. Temperatura esterna
10. Icona Max e Min temperatura e umidità esterna
11. Tendenza umidità esterna
12. Visualizzazione ciclica
13. Visualizzazione canale
14. Umidità esterna
15. Simbolo RCC
16. Snooze
17. Icona allarme
18. Visualizzazione settimana in 7 lingue (EN, DE, FR, SP, IT, DU, DA)
19. Fase lunare
20. Valore barometro
21. Tendenza barometro
22. Indicatore comfort
23. Icona interna
24. Indicatore batteria scarica per unità principale
25. Tendenza temperatura interna
26. Temperatura interna
27. Icona Max e Min temperatura e umidità interna
28. Tendenza umidità interna
29. Umidità interna
30. zZZ Pulsante snooze/luce

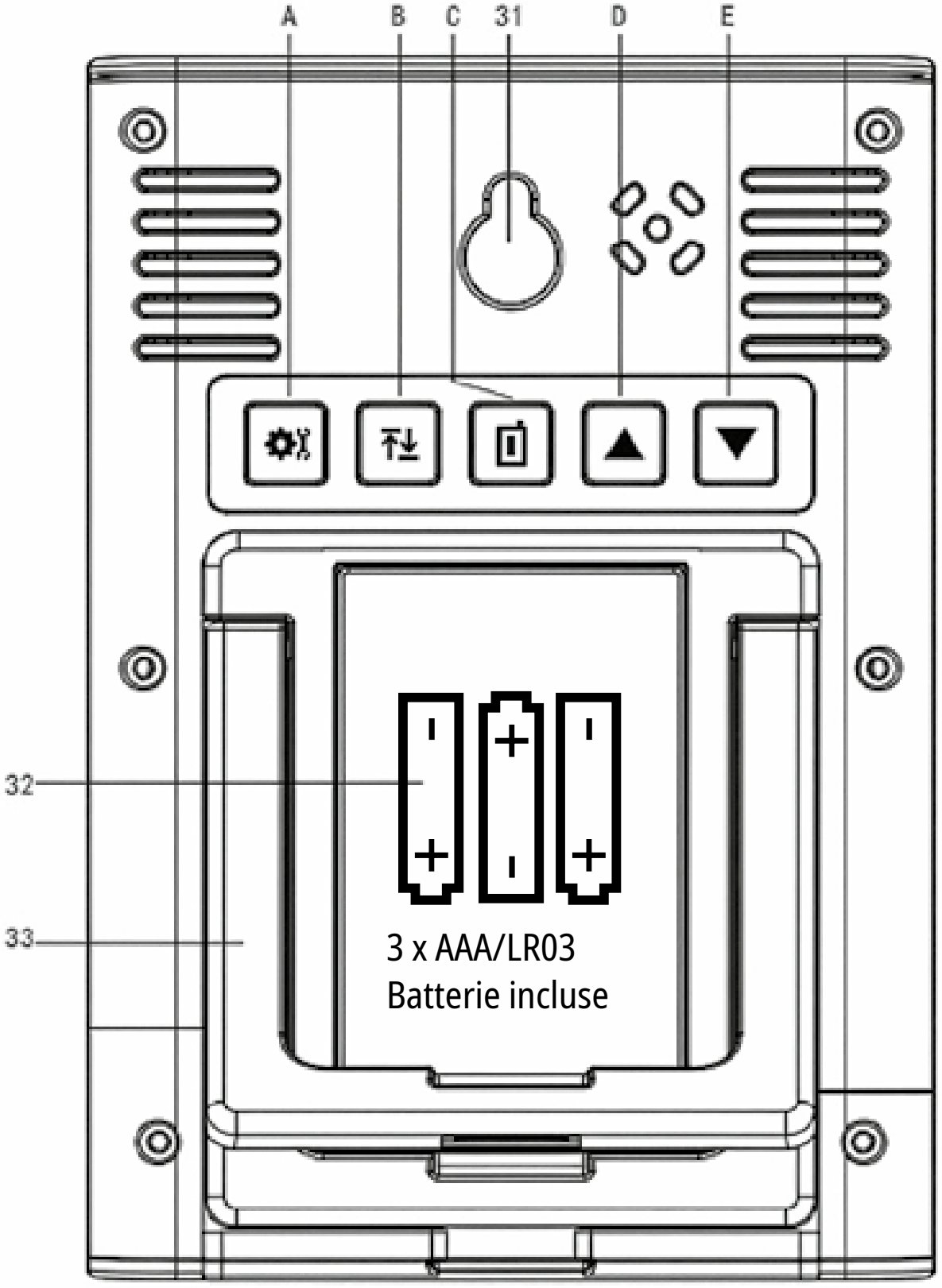
A
B
C
31
D
E
32
33
3 x AAA/LR03
Batterie incluse

6. PANORAMICA PRINCIPALE - RETRO

31. Foro per appendere
32. Scomparto batterie
33. Supporto

A. **Pulsante impostazioni:** Pressione breve per controllare l'allarme, pressione lunga per entrare nella modalità impostazione ora

B. **Pulsante Max/Min:** Pressione breve per controllare i dati Max/Min, pressione lunga per cancellare i dati

C. **Pulsante canale:** Pressione breve per selezionare il canale, pressione lunga per cancellare e riconnettere il segnale esterno

D. **Pulsante su:** Pressione breve per cambiare tra °C o °F, pressione lunga per entrare in modalità correzione

E. **Pulsante giù:** Pressione lunga per ricevere il segnale RCC)

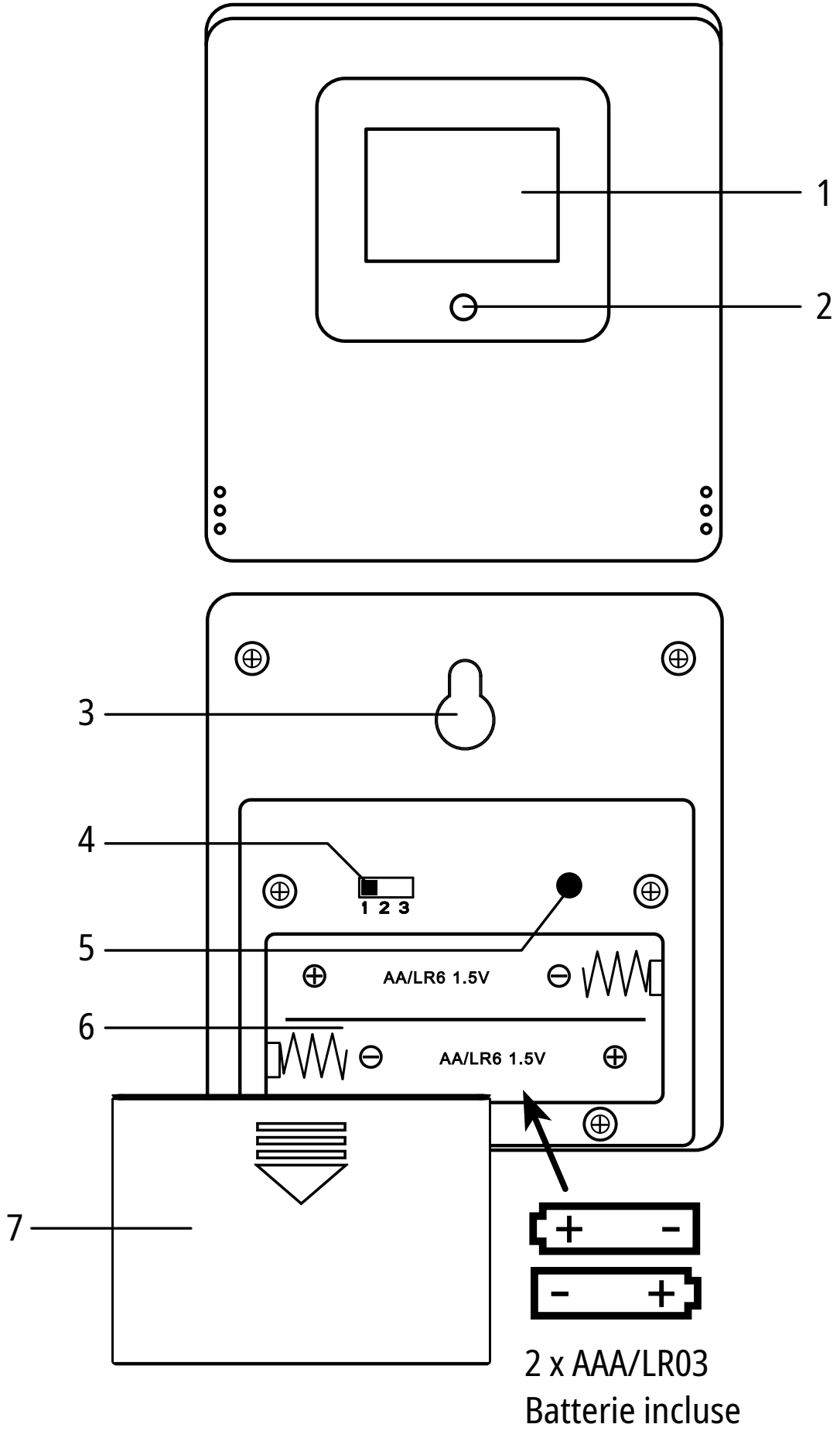
1
2
3
4
1 2 3
5
AA/LR6 1.5V
6
AA/LR6 1.5V
7
+ -
- +
2 x AAA/LR03
Batterie incluse

7. PANORAMICA PARTI SENSORE ESTERNO

1. Visualizza temperatura, umidità e canale attuale
2. Indicatore LED
3. Supporto da parete
4. Selettore canale
5. Pulsante reset
6. Scomparto batterie
7. Coperchio scomparto batterie

8. PER INIZIARE/ALIMENTAZIONE

Unità principale

1. Rimuovere il coperchio del vano batterie.
2. Inserire le batterie (3x AAA/LR03) nel vano batterie. Assicurarsi che la polarità delle batterie (+/-) sia corretta.
3. Riposizionare il coperchio del vano batterie.

Sensore esterno:

1. Rimuovere il coperchio del vano batterie.
2. Impostare l'interruttore del canale sul canale desiderato.
3. Inserire le batterie (2x AAA/LR03) nel vano batterie. Assicurarsi che la polarità delle batterie (+/-) sia corretta.
4. Riposizionare il coperchio del vano batterie.

NOTA! Questa stazione meteo può funzionare con uno o più sensori esterni. Ogni sensore esterno collegato deve funzionare su un canale diverso. Se è collegato un solo sensore esterno, deve funzionare sul canale 1.

9. IMPOSTAZIONE DELL'ORA

Dopo il ripristino dell'alimentazione, l'unità cerca automaticamente il segnale radio. Il processo richiede circa 3-8 minuti per essere completato.
Se il segnale radio viene ricevuto correttamente, data e ora si impostano automaticamente e viene visualizzato il simbolo di ricezione.
Se non viene ricevuto alcun segnale radio, procedere come segue:

1. Tenere premuto il ▼ pulsante sull'unità principale per circa 3 secondi per attivare la ricezione del segnale radio. La ricezione viene ora inizializzata di nuovo.
2. Se ancora non viene ricevuto alcun segnale radio, l'ora deve essere impostata manualmente.

10. IMPOSTAZIONE MANUALE DELL'ORA

1. Tenere premuto il ⚙ pulsante per circa 3 secondi per entrare in modalità impostazione ora.
2. Le cifre da impostare lampeggiano.

3. Premere il ▲ o ▼ pulsante per cambiare il valore.
4. Premere il ⚙ pulsante per confermare e passare all'impostazione successiva.
5. Ordine delle impostazioni: RCC ON/OFF > Fuso orario (+12 a -12) > Formato 12/24H > Ora > Minuti > Anno > DM/MD > Mese > Giorno > Lingua settimana > Tono tasti on/off > Unità barometro
6. Infine, premere il ⚙ pulsante per salvare le impostazioni ed uscire dalla modalità impostazione.

11. PASSAGGIO TRA °C O °F

In modalità normale, premere il ▲ pulsante per selezionare l'unità di temperatura in °C o °F.

12. IMPOSTAZIONE DELL'ALLARME

1. In modalità normale, premere il ⚙ pulsante per controllare l'ora dell'allarme.
2. Quando l'ora dell'allarme è visualizzata, premere il ▲ o ▼ pulsante per attivare o disattivare l'allarme. Il simbolo della campana 🔔 appare sul display.
3. Tenere premuto il ⚙ pulsante per circa 3 secondi per entrare nella modalità impostazione allarme.
4. Le cifre da impostare lampeggiano. Premere il ▲ o ▼ pulsante per cambiare il valore.

5. Premere il ⚙ pulsante per confermare e passare all'impostazione successiva.
6. Ordine impostazioni: Ora > Minuti > Tempo snooze. Infine, premere il ⚙ pulsante per salvare le impostazioni ed uscire dalla modalità impostazione allarme.
7. Quando suona l'allarme (suonerà per 2 minuti), premere il zzZ pulsante snooze/luce per attivare la funzione snooze. L'allarme suona di nuovo dopo 5 minuti e **zzZ** lampeggia.
8. Quando suona l'allarme, premere qualsiasi altro tasto per fermarlo fino alla successiva ora di allarme impostata.

NOTA! Il tempo snooze può essere impostato tra 5 e 60 minuti.

13. REGISTRAZIONE TEMPERATURA E UMIDITÀ MAX/MIN

1. In modalità normale, premere il pulsante MAX/MIN per controllare i valori Max e Min di temperatura e umidità.
2. Durante la visualizzazione dei valori Max/Min, tenere premuto il pulsante MAX/MIN per cancellare i dati.

14. SELEZIONE CANALE

In modalità normale, premere il pulsante per selezionare Canale 1, Canale 2, Canale 3 o visualizzazione ciclica. Tenere premuto il pulsante per circa 3 secondi per resettare i valori e cercare un segnale RF.

NOTA! Assicurarsi sempre che il canale selezionato sull'unità di visualizzazione corrisponda al canale impostato sul sensore esterno.

15. RETROILLUMINAZIONE

Quando alimentata a batterie, premere il pulsante snooze/luceper accendere la retroilluminazione per 10 secondi.

16. AVVISO GELO

Quando la temperatura esterna è compresa tra 0 ~ +2,9 °C, l'icona avviso ghiaccio apparirà sul display, lampeggiando continuamente.

NOTA! L'unità principale può collegarsi a 3 sensori esterni; se la temperatura di uno dei sensori è tra 0 ~ +2,9 °C, l'unità principale mostrerà l'icona avviso ghiaccio .

17. INDICATORI FRECCE TENDENZATEMPERATURA

1. Confronto con l'ultima ora: se la temperatura aumenta di 1 grado, ↑ verrà visualizzato
2. Confronto con l'ultima ora: se la temperatura diminuisce di 1 grado, ↓ verrà visualizzato
3. Confronto con l'ultima ora: se la temperatura aumenta o diminuisce entro 1 grado, → verrà visualizzato
4. Confronto con l'ultima ora: se l'umidità aumenta del 5%, ↑ verrà visualizzato
5. Confronto con l'ultima ora: se l'umidità diminuisce del 5%, ↓ verrà visualizzato
6. Confronto con l'ultima ora: se l'umidità aumenta o diminuisce entro il 5%, → verrà visualizzato

Calibrazione dati

In modalità normale, tenere premuto il ▲ pulsante per entrare nella modalità correzione,premere ▲ o ▼ pulsante per cambiare il valore, premere ⚙ pulsante per confermare e passare al passaggio successivo, l'ordine delle impostazioni è: valore temperatura interna - valore umidità interna - valore barometro.

18. PREVISIONI METEO

Una tendenza meteo per le prossime 12-24 ore è calcolata dai valori misurati e visualizzata graficamente come segue:

Sole	Parzialmente soleggiato	
Nuvoloso	Pioggia	Neve

NOTA! La previsione è accurata solo al 70-75% e potrebbe non riflettere le condizioni meteorologiche attuali.

19. VISUALIZZAZIONE SETTIMANA

Questa stazione meteo mostra sul display le prime tre lettere del giorno della settimana nella lingua selezionata. Esempio: MON = Monday, TUE = Tuesday, ecc.

Paese	Giorni della settimana		
	Lunedì	Martedì	Mercoledì
GER	MON	DIE	MIT
ENG	MON	TUE	WED
FRE	LUN	MAR	MER
ITA	LUN	MAR	MER
SPA	LUN	MAR	MIE
DUT	MAA	DIN	WOE
DAN	MAN	TIR	ONS

Giovedì	Venerdì	Sabato	Domenica
DON	FRE	SAM	SON
THU	FRI	SAT	SUN
JEU	VEN	SAM	DIM
GIO	VEN	SAB	DOM
JUE	VIE	SAB	DOM
DON	VRI	ZAT	ZON
TOR	FRE	LOR	SON

20. INDICATORE COMFORT

DRY	Quando l'umidità è inferiore al 40%
COM	Quando l'umidità è compresa tra il 40% e il 75%
WET	Quando l'umidità è superiore al 75%

21. FASE LUNARE

La fase lunare dipende dalla data corrente. Viene calcolata automaticamente e vengono visualizzati i seguenti simboli:

SIMBOLO	DESCRIZIONE
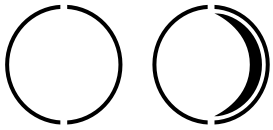	Luna piena
	Luna calante
	Luna nuova
	Luna crescente
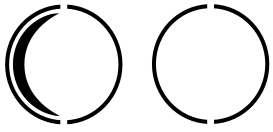	Luna piena

22. INDICATORI TENDENZA PRESSIONE ATMOSFERICA

1. Confronto con l'ultima ora: se il barometro aumenta di 1 hPa o il valore del barometro aumenta di 2 hPa entro 3 ore, ↑ verrà visualizzato.
2. Confronto con l'ultima ora: se il barometro diminuisce di 1 hPa o il valore del barometro diminuisce di 2 hPa entro 3 ore, ↓ verrà visualizzato.
3. Confronto con l'ultima ora: se il barometro aumenta o diminuisce entro 1 hPa o il valore del barometro aumenta o diminuisce di 2 hPa entro 3 ore, → verrà visualizzato.

23. DATI TECNICI

Unità principale

- DCF
- Batterie: 3x batterie AAA/LR03
- Unità di misura temperatura: °C / °F
- Intervallo visualizzazione temperatura: -10°C – 50°C
- Intervallo visualizzazione umidità: RH 20% - 95%

NOTA! Quando appare il simbolo della batteria, sostituire tutte le batterie. Assicurarsi

della corretta polarità. Il simbolo della batteria viene visualizzato solo quando le batterie sono scariche. Il simbolo della batteria non è visualizzato quando le batterie sono cariche.

Sensore esterno

- 433 Mhz (80 metri)
- Batterie: 2x batterie AAA/LR03
- Unità di misura temperatura: °C / °F
- Intervallo visualizzazione temperatura: -40°C – 60°C
- Intervallo visualizzazione umidità: RH 20% - 95%

Precisione di misurazione per temperatura:

- -40°C ~ -20°C: ± 4°C
- -20°C ~ 0°C: ± 2°C
- 0°C ~ +50°C: ±1°C

Precisione di misurazione per umidità:

- ±5% dal 35% al 75%
- ±10% dal 20% al 35% e dal 75% al 95%.
- Portata trasmettitore: 80 metri

24. PULIZIA E MANUTENZIONE

Prima di pulire il dispositivo, scollegarlo dall'alimentazione (rimuovere le batterie)!

Utilizzare solo un panno asciutto per pulire l'esterno del dispositivo. Per evitare danni all'elettronica, non utilizzare alcun liquido detergente.

Proteggere il dispositivo da polvere e umidità. Rimuovere le batterie dall'unità se non viene utilizzata per un lungo periodo.

25. SMALTIMENTO

Smaltire correttamente i materiali di imballaggio in base al loro tipo, come carta o cartone. Contattare il servizio di smaltimento rifiuti locale o l'autorità ambientale per informazioni sul corretto smaltimento.

Non smaltire i dispositivi elettronici nei rifiuti domestici!

In conformità alla Direttiva 2012/19/UE del Parlamento europeo sui rifiuti di apparecchiature elettriche ed elettroniche e alla sua trasposizione nella legislazione tedesca, i dispositivi elettronici usati devono essere raccolti separatamente e riciclati in modo ecocompatibile.

26. DICHIARAZIONE DI CONFORMITÀ CE

Con la presente, Bresser GmbH dichiara che il tipo di apparecchiatura con numero di articolo 16206, 16207 è conforme alla Direttiva: 2014/53/UE. Il testo completo della dichiarazione di conformità UE è disponibile al seguente indirizzo internet:

http://www.bresser.de/download/16206/CE/16206_CE.pdf
http://www.bresser.de/download/16207/CE/16207_CE.pdf

27. GARANZIA E SERVIZIO

Il periodo di garanzia regolare è di 2 anni a decorrere dalla data di acquisto. Per prolungare volontariamenteil periodo di garanzia come indicato sulla confezione regalo è necessario registrarsi al nostro sito web.

Le condizioni di garanzia complete e maggiori informazioni sul prolungamento della garanzia e suiservizi sono disponibili all'indirizzo www.bresser.de/warranty_terms.

ÍNDICE DE CONTENIDOS

1. Acerca de este manual 134
2. Instrucciones generales de seguridad 134
3. Alcance de entrega 136
4. Características 137
5. Descripción de la unidad principal - Frente 139
6. Descripción de partes de la unidad principal - Parte trasera 141
7. Descripción de partes del sensor exterior 143
8. Puesta en marcha/Alimentación 143
9. Ajuste de hora 144
10. Ajuste manual de hora 144
11. Cambiar entre °C o °F 145
12. Configuración de alarma 145
13. Registro de temperatura y humedad máxima/mínima 146
14. Selección de canal 146
15. Luz de fondo 147
16. Alerta previa de hielo 147
17. Indicadores de flecha de tendencia detemperatura 147

18. Pronóstico del tiempo 149
19. Visualización de la semana 150
20. Indicador de confort 151
21. Fase lunar 152
22. Indicadores de tendencia de presión atmosférica 153
23. Datos técnicos 153
24. Limpieza y mantenimiento 155
25. Eliminación 156
26. Declaración de conformidad CE 157
27. Garantía y servicio 157

1. ACERCA DE ESTE MANUAL

Este manual de instrucciones debe considerarse parte del dispositivo. Antes de usar el dispositivo, lea atentamente las instrucciones de seguridad y el manual de usuario.
Conserve este manual de usuario para referencia futura. Si el dispositivo se vende o transfiere, el manual de instrucciones debe ser entregado al nuevo propietario/usuario del producto.

2. INSTRUCCIONES GENERALES DE SEGURIDAD

- ¡RIESGO DE ASFIXIA! Mantenga el material de embalaje, como bolsas de plástico y bandas elásticas, fuera del alcance de los niños, ya que estos materiales representan un peligro de asfixia.
- ¡RIESGO DE DESCARGA ELÉCTRICA! Este dispositivo contiene componentes electrónicos que funcionan mediante una fuente de energía (pilas). Los niños deben usar el dispositivo solo bajosupervisión de un adulto. Use el dispositivo solo como se describe en elmanual; de lo contrario, corre el riesgo de una descarga eléctrica.
- ¡RIESGO DE QUEMADURA QUÍMICA! El ácido de las pilas con fuga puede provocar quemaduras químicas. Evite el contacto del ácido de las pilas con la piel, los ojos y las membranas mucosas. En caso de contacto, enjuague la zona afectada

inmediatamente con abundante agua y busque atención médica.

- ¡RIESGO DE INCENDIO/EXPLOSIÓN! Use solo las pilas recomendadas. No cortocircuite el dispositivo o las pilas, ni las arroje al fuego. El calor excesivo o un manejo inadecuado podrían provocar un cortocircuito, un incendio o una explosión.
- Use solo las pilas recomendadas. Siempre reemplace las pilas débiles o vacías con un juego completo de pilas nuevas y de capacidad total. No use pilas de diferentes marcas o con diferentes capacidades. Retire las pilas de la unidad si no se ha utilizado durante un período prolongado.
- El fabricante no se hace responsable de los dañosrelacionados con la instalación incorrecta de las pilas.
- No utilice pilas recargables (acumuladores).
- No desmonte el dispositivo. En caso de defecto, póngase en contacto con su distribuidor. El distribuidor contactará con el Centro de Servicio y podrá enviar el dispositivo para su reparación, si es necesario.
- Revise este dispositivo, cables y conexiones para detectar daños antes de su uso.
- No sumerja la unidad en agua.
- No someta la unidad a fuerza excesiva, golpes, polvo, temperaturas extremas o alta humedad, ya que esto podría causar un mal funcionamien-

to, una vida útil más corta de los componentes electrónicos, daños en las pilas y piezas deformadas.

- Coloque su dispositivo de forma que pueda desconectarse de la fuente de alimentación en cualquier momento.

3. ALCANCE DE ENTREGA

Unidad principal, 1x Sensor exterior, 5x pilas AAA/ LR03

4. CARACTERÍSTICAS

- Pantalla de hora con DCF
- Temperatura/humedad interior
- Visualización de indicador de batería baja
- Temperatura/humedad exterior (puede conectarse con 3 sensores)
- 12/24HR
- Alarma con repetición
- ºC/ºF
- Registro de temperatura y humedad Máx y Mín
- Luz de fondo
- Visualización semanal en 7 idiomas
- Icono de confort
- Pronóstico del tiempo (Incl. Barómetro)
- Tendencia de temperatura y humedad
- Tendencia del barómetro
- Fase lunar

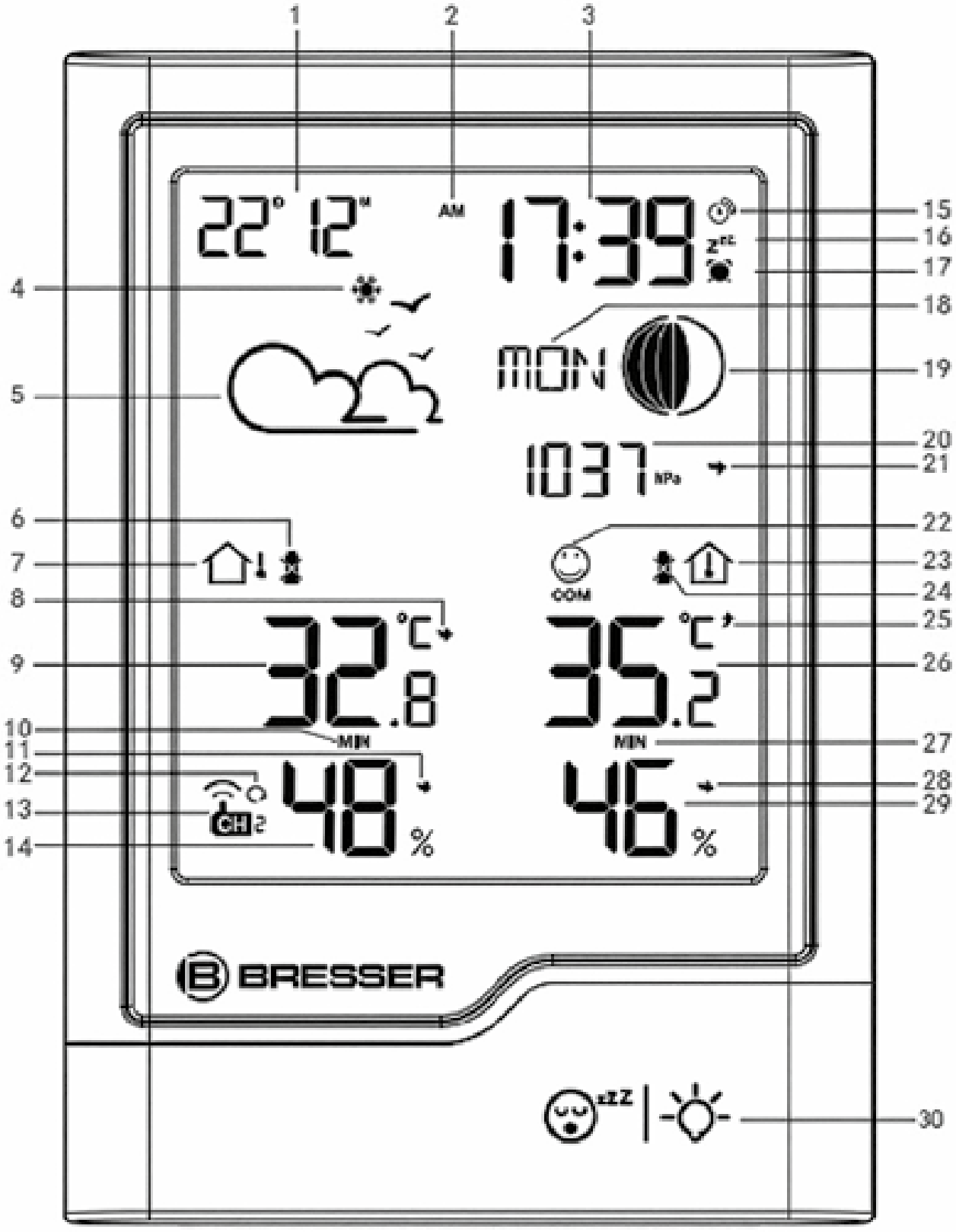
1
2
3
22° 12°
AM
17:39
15
16
17
4
18
MON
19
5
1037 hPa
20
21
6
22
7
23
COM
24
8
25
32.8 °C
35.2 °C
9
26
10
MIN
MIN
27
11
12
28
13
CH 2
29
48 %
46 %
14
BRESSER
30

5. DESCRIPCIÓN DE LA UNIDAD PRINCIPAL - FRENTE

1. Calendario
2. AM/PM
3. Hora con DCF
4. Icono de alerta de hielo
5. Pronóstico del tiempo (5 tipos de pronóstico: Soleado, Parcialmente soleado, Nublado, Lluvioso, Nevado)
6. Indicador de batería baja para sensor exterior
7. Icono exterior
8. Tendencia de temperatura exterior
9. Temperatura exterior
10. Icono de temperatura y humedad Máx y Mín exterior
11. Tendencia de humedad exterior
12. Pantalla de ciclo
13. Pantalla de canal
14. Humedad exterior
15. Símbolo RCC
16. Repetición
17. Icono de alarma
18. Visualización semanal en 7 idiomas (EN, DE, FR, SP, IT, DU, DA)
19. Fase lunar
20. Valor de barómetro
21. Tendencia del barómetro
22. Indicador de confort
23. Icono interior
24. Indicador de batería baja para unidad principal
25. Tendencia de temperatura interior
26. Temperatura interior
27. Icono de temperatura y humedad Máx y Mín interior
28. Tendencia de humedad interior
29. Humedad interior
30. zZZ Botón de repetición/luz

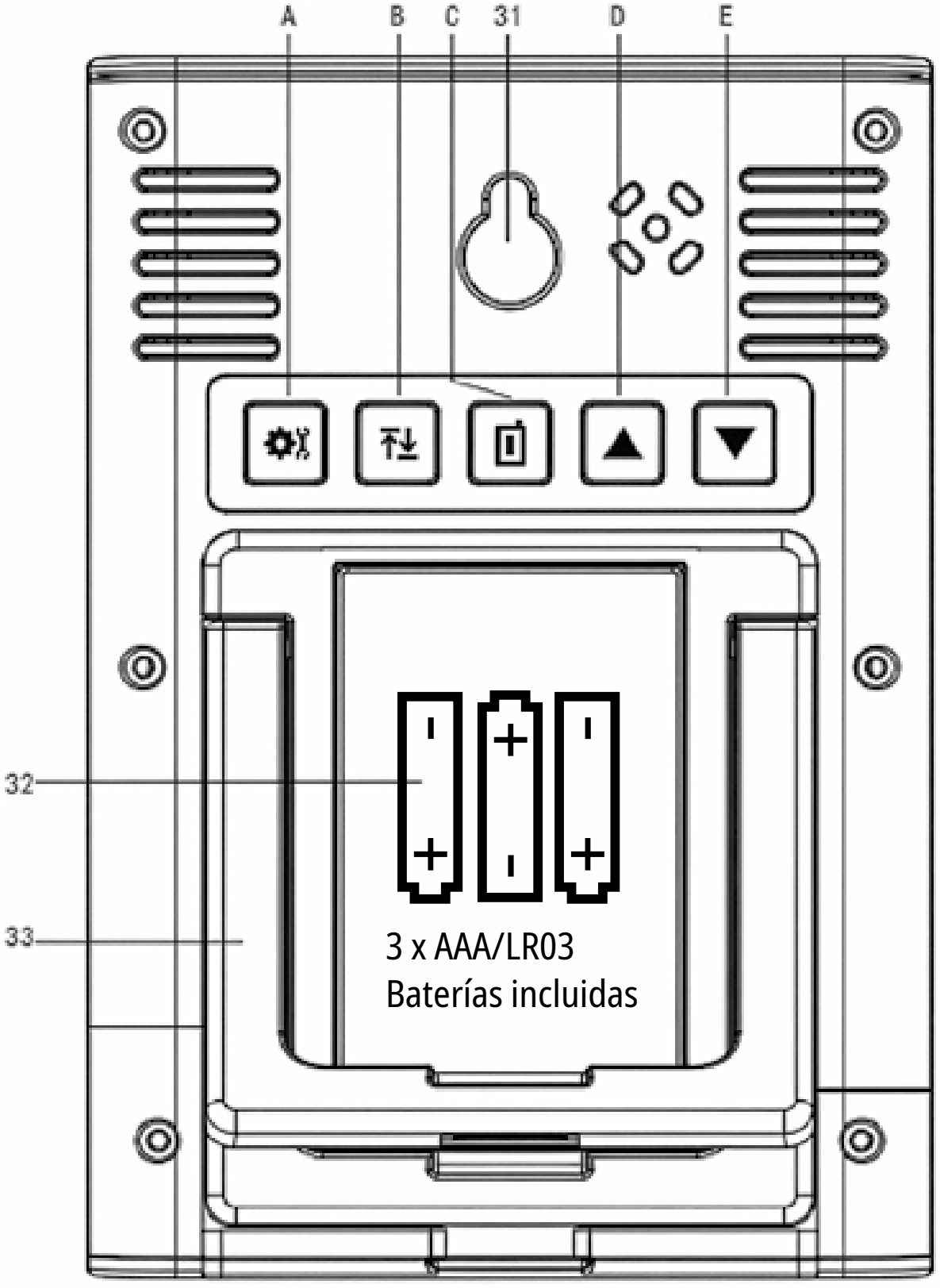
A
B
C
31
D
E
32
33
3 x AAA/LR03
Baterías incluidas

6. DESCRIPCIÓN DE PARTES DE LA UNIDAD PRINCIPAL - PARTE TRASERA

31. Agujero para colgar
32. Compartimento de pilas
33. Soporte

A. **Botón de ajustes:** Pulse brevemente para comprobar la alarma, mantenga pulsado para entrar en el modo de ajuste de hora.

B. **Botón Máx/Mín:** Pulse brevemente para comprobar el registro Máx/Mín, mantenga pulsado para borrar el registro.

C. **Botón de canal:** Pulse brevemente para seleccionar el canal, mantenga pulsado para volver a conectar la señal exterior.

D. **Botón Arriba:** Pulse brevemente para cambiar entre °C o °F, mantenga pulsado para entrar en el modo de corrección.

E. **Botón Abajo:** Mantenga pulsado para recibir la señal RCC).

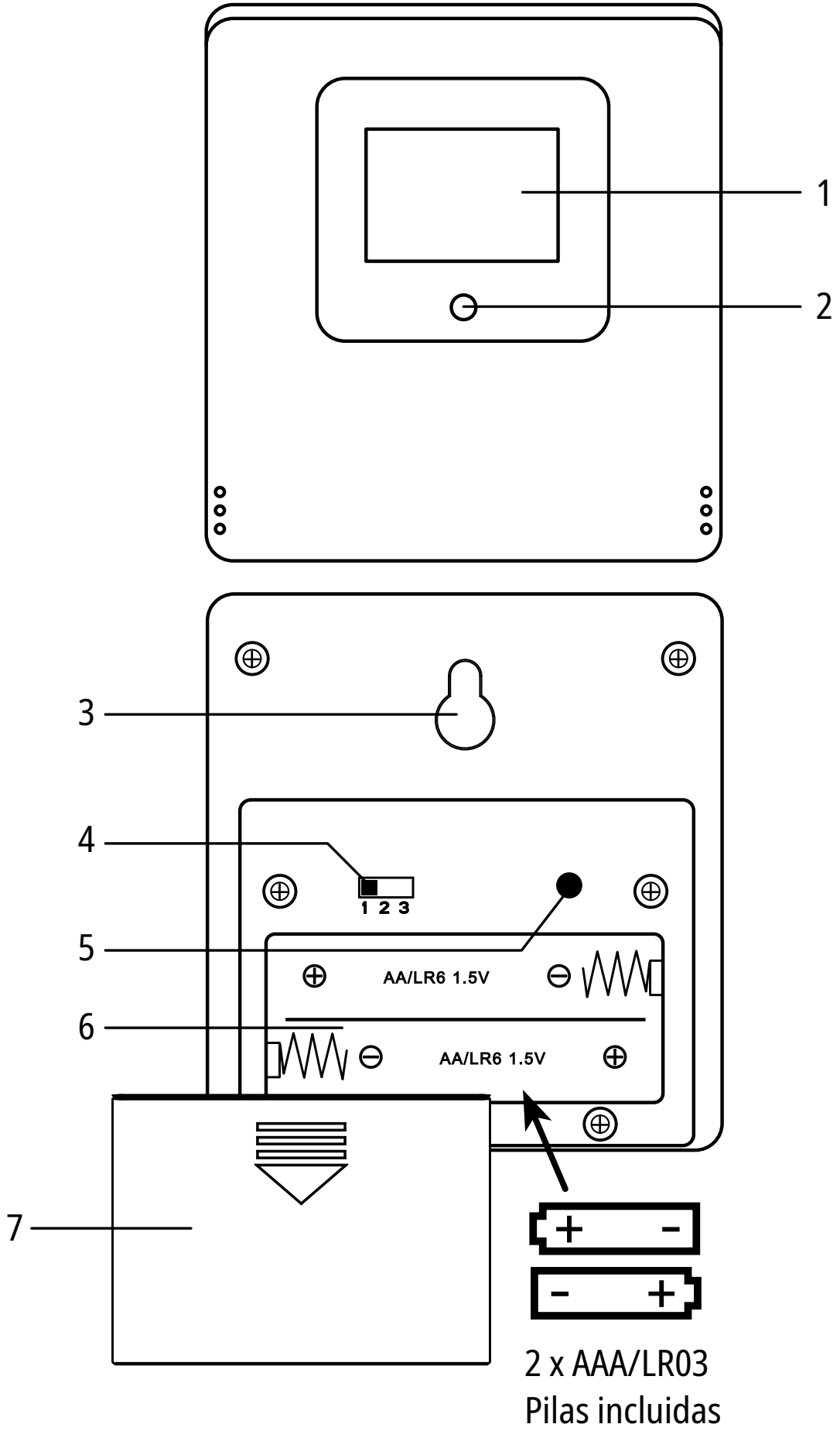
1
2
3
4
1 2 3
5
AA/LR6 1.5V
6
AA/LR6 1.5V
7
+ -
- +
2 x AAA/LR03
Pilas incluidas

7. DESCRIPCIÓN DE PARTES DEL SENSOR EXTERIOR

1. Muestra temperatura, humedad y canal actual
2. Indicador LED
3. Colgador de pared
4. Interruptor de canal
5. Botón de reinicio
6. Compartimento de pilas
7. Cubierta del compartimento de pilas

8. PUESTA EN MARCHA/ ALIMENTACIÓN

Unidad principal

1. Retire la cubierta del compartimento de pilas.
2. Inserte las pilas (3x AAA/LR03) en el compartimento de pilas. Asegúrese de que la polaridad de las pilas (+/-) sea correcta.
3. Vuelva a colocar la cubierta del compartimento de pilas.

Sensor exterior:

1. Retire la cubierta del compartimento de pilas.
2. Ajuste el interruptor de canal al canal deseado.
3. Inserte las pilas (2x AAA/LR03) en el compartimento de pilas. Asegúrese de que la polaridad de las pilas (+/-) sea correcta.
4. Vuelva a colocar la cubierta del compartimento de pilas.

¡AVISO! Esta estación meteorológica puede funcionar con uno o más sensores exteriores. Cada sensor exterior conectado debe funcionar en un canal diferente. Si solo se conecta un sensor exterior, debe funcionar en el canal 1.

9. AJUSTE DE HORA

Después de restablecer la alimentación, la unidad busca automáticamente la señal de radio. Este proceso tarda aproximadamente de 3 a 8 minutos en completarse.
Si la señal de radio se recibe correctamente, la fecha y la hora se configuran automáticamente y se muestra el símbolo de recepción.
Si no se recibe ninguna señal de radio, proceda como sigue:

1. Mantenga pulsado el ▼ botón en la unidad principal durante aprox. 3 segundos para activar la recepción de la señal de radio. La recepción se inicializa nuevamente.
2. Si aún no se recibe la señal de radio, la hora debe ajustarse manualmente.

10. AJUSTE MANUAL DE HORA

1. Mantenga pulsado el botón durante aprox. 3 segundos para entrar en el modo de ajuste de hora.
2. Los dígitos a ajustar parpadean.

3. Pulse el ▲ o ▼ botón para cambiar el valor.
4. Pulse el ⚙ botón para confirmar y continuar con el siguiente ajuste.
5. Orden de ajustes: RCC ON/OFF> Zona horaria (+12 a -12)> Formato 12/24H> Hora > Minuto> Año> DM/MD> Mes> Día> Idioma de la semana > Tono de teclas on/off> Unidad de barómetro
6. Finalmente pulse el ⚙ botón para guardar los ajustes y salir del modo de ajuste.

11. CAMBIAR ENTRE °C O °F

En modo normal, pulse el ▲ botón para seleccionar la unidad de temperatura en °C o °F.

12. CONFIGURACIÓN DE ALARMA

1. En modo normal, presione el ⚙ botón para comprobar la hora de la alarma.
2. Cuando se muestra la hora de la alarma, presione el ▲ o ▼ botón para encender o apagar la alarma. El símbolo de campana 🔔 aparece en la pantalla.
3. Mantenga presionado el ⚙ botón durante aprox. 3 segundos para entrar en el modo de configuración de alarma.
4. Los dígitos a configurar parpadean. Presione el ▲ o ▼ botón para cambiar el valor.
5. Presione el ⚙ botón para confirmar y continuar con la siguiente configuración.
6. Orden de configuración: Hora > Minuto >

Tiempo de repetición. Finalmente, presione el botón para guardar la configuración y salir del modo de configuración de alarma.

7. Cuando suena la alarma (sonará durante 2 minutos), presione el botón de repetición/luz para activar la función de repetición. La alarma volverá a sonar después de 5 minutos y **zzZ** parpadea.
8. Cuando suene la alarma, presione cualquier otra tecla para detener la alarma hasta que se alcance nuevamente la hora programada.

¡AVISO! El tiempo de repetición puede ajustarse entre 5 y 60 minutos.

13. REGISTRO DE TEMPERATURA Y HUMEDAD MÁXIMA/MÍNIMA

1. En modo normal, presione el botón MAX/MIN para comprobar el registro de temperatura y humedad máxima y mínima.
2. Al comprobar el registro Max/Min, mantenga presionado el botón MAX/MIN para borrar el registro.

14. SELECCIÓN DE CANAL

En modo normal, presione el botón para seleccionar Canal 1, Canal 2, Canal 3 o ciclo de visualización. Mantenga presionado el botón durante

aprox. 3 segundos para restablecer los valores y buscar una señal RF.

¡AVISO! Asegúrese siempre de que el canal elegido en la unidad de visualización coincida con la opción de canal elegida en el sensor exterior.

15. LUZ DE FONDO

Cuando funciona con baterías, presione el botón de repetición/luzpara encender la luz de fondo durante 10 segundos.

16. ALERTA PREVIA DE HIELO

Cuando la temperatura exterior esté entre 0 ~ +2,9 °C, el símbolo de alerta de hielo aparecerá en la pantalla, parpadeando continuamente.

¡AVISO! La unidad principal puede conectarse con 3 sensores exteriores, si la temperatura de uno de los sensores está entre 0 ~ +2,9 °C, la unidad principal mostrará el símbolo de alerta de hielo .

17. INDICADORES DE FLECHA DE TENDENCIA DETEMPERATURA

1. Comparar con la última 1 hora si la temperatura aumenta 1 grado, se mostrará
2. Comparar con la última 1 hora si la temperatura disminuye 1 grado, se mostrará

3. Comparar con la última 1 hora si la temperatura aumenta o disminuye dentro de 1 grado, ➡ se mostrará
4. Comparar con la última 1 hora si la humedad aumenta 5%, ⬆ se mostrará
5. Comparar con la última 1 hora si la humedad disminuye 5%, ⬇ se mostrará
6. Comparar con la última 1 hora si la humedad aumenta o disminuye dentro del 5%, ➡ se mostrará

Calibración de datos

En modo normal, mantenga presionado el ▲ botón para entrar en el modo de corrección,presione ▲ o ▼ botón para cambiar el valor, presione ⚙ botón para confirmar y continuar con el siguiente paso, el orden de configuración es valor de temperatura interior - valor de humedad interior - valor del barómetro.

18. PRONÓSTICO DEL TIEMPO

Una tendencia del tiempo para las próximas 12-24 horas se calcula a partir de los valores medidos y se muestra gráficamente de la siguiente manera:

Soleado	Parcialmente soleado	
Nublado	Lluvioso	Nevado

¡AVISO! El pronóstico es solo 70-75% preciso y puede no reflejar las condiciones meteorológicas actuales.

19. VISUALIZACIÓN DE LA SEMANA

Esta estación meteorológica muestra en la pantalla las tres primeras letras del día de la semana correspondiente en el idioma seleccionado. Ejemplo: MON = Monday, TUE = Tuesday, etc.

País	Días de la semana		
	Lunes	Martes	Miércoles
GER	MON	DIE	MIT
ENG	MON	TUE	WED
FRE	LUN	MAR	MER
ITA	LUN	MAR	MER
SPA	LUN	MAR	MIE
DUT	MAA	DIN	WOE
DAN	MAN	TIR	ONS

Jueves	Viernes	Sábados	Domin-gos
DON	FRE	SAM	SON
THU	FRI	SAT	SUN
JEU	VEN	SAM	DIM
GIO	VEN	SAB	DOM
JUE	VIE	SAB	DOM
DON	VRI	ZAT	ZON
TOR	FRE	LOR	SON

20. INDICADOR DE CONFORT

DRY	Cuando la humedad es inferior al 40%
COM	Cuando la humedad está entre 40%-75%
WET	Cuando la humedad es superior al 75%

21. FASE LUNAR

La fase de la luna depende de la fecha actual. Se calcula automáticamente y se muestran los siguientes símbolos:

SÍMBOLO	DESCRIPCIÓN
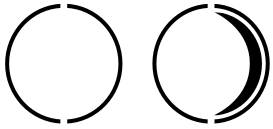	Luna llena
	Luna menguante
	Luna nueva
	Luna creciente
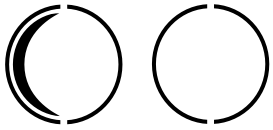	Luna llena

22. INDICADORES DE TENDENCIA DE PRESIÓN ATMOSFÉRICA

1. Comparar con la última hora; si el barómetro aumenta 1 hPa o el valor del barómetro aumenta 2 hPa en 3 horas, ↑ se mostrará.
2. Comparar con la última hora; si el barómetro disminuye 1 hPa o el valor del barómetro disminuye 2 hPa en 3 horas, ↓ se mostrará.
3. Comparar con la última hora; si el barómetro aumenta o disminuye dentro de 1 hPa o el valor del barómetro aumenta o disminuye 2 hPa en 3 horas, → se mostrará.

23. DATOS TÉCNICOS

Unidad principal

- DCF
- Baterías: 3x AAA/LR03 Baterías
- Unidad de medida de temperatura: °C / °F
- Rango de visualización de temperatura: -10°C – 50°C
- Rango de visualización de humedad: HR 20% - 95%

¡AVISO! Cuando aparezca el símbolo de batería, reemplace todas las baterías. Asegúrese de la polaridad correcta. El símbolo de batería

solo se muestra cuando las baterías están vacías. El símbolo de batería no se muestra cuando las baterías están llenas.

Sensor exterior

- 433 Mhz (80 metros)
- Baterías: 2x AAA/LR03 Baterías
- Unidad de medida de temperatura: °C / °F
- Rango de visualización de temperatura: -40°C – 60°C
- Rango de visualización de humedad: HR 20% - 95%

Precisión de medición de temperatura:

- -40°C ~ -20°C: ± 4°C
- -20°C ~ 0°C: ± 2°C
- 0°C ~ +50°C: ±1°C

Precisión de medición de humedad:

- ±5% de 35% a 75%
- ±10% de 20% a 35% y 75% a 95%.
- Alcance del transmisor: 80 metros

24. LIMPIEZA Y MANTENIMIENTO

Antes de limpiar el dispositivo, desconéctelo de la fuente de alimentación (¡retire las baterías)!

Utilice únicamente un paño seco para limpiar el exterior del dispositivo. Para evitar dañar la electrónica, no utilice ningún líquido de limpieza.

Proteja el dispositivo del polvo y la humedad. Las baterías deben retirarse de la unidad si no se ha utilizado durante un largo período.

25. ELIMINACIÓN

Deseche los materiales de embalaje correctamente, según su tipo, como papel o cartón. Comuníquese con su servicio local de eliminación de residuos o autoridad medioambiental para obtener información sobre la eliminación adecuada.

¡No deseche dispositivos electrónicos en la basura doméstica!

Según la Directiva 2012/19/UE del Parlamento Europeo sobre residuos de aparatos eléctricos y electrónicos y su adaptación a la legislación alemana, los dispositivos electrónicos usados deben recogerse por separado y reciclarse de manera respetuosa con el medio ambiente.

26. DECLARACIÓN DE CONFORMIDAD CE

CE Por la presente, Bresser GmbH declara que el tipo de equipo con número de artículo 16206, 16207 cumple con la Directiva: 2014/53/UE. El texto completo de la declaración de conformidad de la UE está disponible en la siguiente dirección de Internet:

http://www.bresser.de/download/16206/CE/16206_CE.pdf
http://www.bresser.de/download/16207/CE/16207_CE.pdf

27. GARANTÍA Y SERVICIO

El período regular de garantía es 2 anos iniciándose en el día de la compra. Para beneficiarse de unperíodo de garantía más largo y voluntario tal y como se indica en la caja de regalo es necesario registrarseen nuestra página web.

Las condiciones completas de garantía, así como información relativa a la ampliación de la garantía y servicios, puede encontrarse en www.bresser.de/warranty_terms.

Service

DE AT CH BE

Bei Fragen zum Produkt und eventuellen Reklamationen nehmen Sie bitte zunächst mit dem Service-Center Kontakt auf, vorzugsweise per E-Mail.

E-Mail: service@bresser.de
Telefon*: +49 28 72 80 74 210

BRESSER GmbH
Kundenservice
Gutenbergstr. 2
46414 Rhede
Deutschland

*Lokale Rufnummer in Deutschland (Die Höhe der Gebühren je Telefonat ist abhängig vom Tarif Ihres Telefonanbieters); Anrufe aus dem Ausland sind mit höheren Kosten verbunden.

GB IE

Please contact the service centre first for any questions regarding the product or claims, preferably by e-mail.

E-Mail: service@bresseruk.com
Telephone*: +44 1342 837 098

BRESSER UK Ltd.
Suite 3G, Eden House
Enterprise Way
Edenbridge, Kent TN8 6HF
Great Britain

*Number charged at local rates in the UK (the amount you will be charged per phone call will depend on the tariff of your phone provider); calls from abroad will involve higher costs.

FR BE

Si vous avez des questions concernant ce produit ou en cas de réclamations, veuillez prendre contact avec notre centre de services (de préférence via e-mail).

E-Mail: sav@bresser.fr
Téléphone*: 00 800 6343 7000

BRESSER France SARL
Pôle d'Activités de Nicopolis
314 Avenue des Chênes Verts
83170 Brignoles
France

*Prix d'un appel local depuis la France ou Belgique

NL BE

Als u met betrekking tot het product vragen of eventuele klachten heeft kunt u contact opnemen met het service centrum (bij voorkeur per e-mail).

E-Mail: info@bresserbenelux.nl
Telefoon*: +31 528 23 2476

BRESSER Benelux B.V.
Donau 5-12
7908 HA Hoogeveen
Nederland

*Het telefoonnummer wordt in het Nederland tegen lokaal tarief in rekening gebracht. Het bedrag dat u per gesprek in rekening gebracht zal worden, is afhankelijk van het tarief van uw telefoon provider; gesprekken vanuit het buitenland zullen hogere kosten met zich meebrengen.

ES PT

Si desea formular alguna pregunta sobre el producto o alguna eventual reclamación, le rogamos que se ponga en contacto con el centro de servicio técnico (de preferencia por e-mail).

E-Mail: servicio.iberia@bresser-iberia.es
Teléfono*: +34 91 67972 69

BRESSER Iberia SLU
c/Valdemorillo,1 Nave B
P.I. Ventorro del Cano
28925 Alcorcón Madrid
España

*Número local de España (el importe de cada llamada telefónica dependen de las tarifas de los distribuidores); las llamadas del extranjero están ligadas a costes suplementarios.

Bresser GmbH
Gutenbergstraße 2
46414 Rhede · Germany

www.bresser.de

@BresserEurope

Bresser UK Ltd.
Suite 3G, Eden House
Enterprise Way
Edenbridge, Kent TN8 6HF
Great Britain

Irrtümer und technische Änderungen vorbehalten. • Errors and technical changes reserved.
Manual_16206-16207_RC-Weather-station_de-en-fr-nl-it-es_BRESSER_v082025a