FULLCOMFORT

Comfort for every season

I-RED INFRARED HEATER 1200 / 1800 / 2400 / 3000

USER MANUAL 52020 / 52021 / 52022 / 52023

FULLCOMFORT
VERDUURZAAMT

FULLCOMFORT
Comfort for every season

Gebruiksaanwijzing (NL) pagina: 3-17
Betriebsanleitung (DE) seite: 18-32
Instructual manual (EN) page: 33-48

KIJK VOOR MEER INFORMATIE OP

WWW.FULLCOMFORT.NL

FULLCOMFORT
VERDUURZAAMT

Geachte Klant,

Bedankt voor uw aankoop! Wij waarderen dat u heeft gekozen voor een VOLT! infrarood heater van Fullcomfort. Dit elektrische verwarming is met grote zorg gefabriceerd en biedt jarenlange efficiënte verwarming.

Voor het eerste gebruik is het belangrijk dat u deze handleiding zorgvuldig leest!

Veiligheid

1. Controleer bij het uitpakken het product op schade en op volledigheid.
   Neem contact op met onze klantenservice wanneer er schade is ontstaan of wanneer u onderdelen mist.
   LET OP: De bevestigingsmaterialen zijn vastgeplakt aan het onderste blok piepschuim.
2. Dit apparaat moet worden aangesloten op een stopcontact dat voldoet aan de volgende voorwaarden: AC 220V/240V 40/50Hz.
3. Gebruik het apparaat niet in ruimtes waar met brandbare/explosieve stoffen gewerkt wordt, of waar deze worden opgeslagen.
4. Gebruik dit apparaat niet wanneer er schades zijn ontstaan of wanneer het apparaat gevallen is. Laat in dat geval alleen een erkende elektricien oordelen of neem contact op met uw leverancier.
5. Gebruik geen externe timer om het apparaat aan- en uit te schakelen en sluit het toestel niet aan op een stroomgroep die soms wordt afgesloten.
6. Controleer het snoer en de stekker regelmatig op beschadigingen.
7. Verwijder de stekker alleen uit het stopcontact als het apparaat uit is.
8. Verwijder de stekker niet uit het stopcontact door aan het snoer te trekken.
   Dit kan het snoer beschadigen en zo voor gevaarlijke situaties zorgen zoals brand, kortsluiting en letsel.
9. Deze heater is IP44-plenswaterdicht en geschikt voor gebruik in de badkamer.
   Dompel de heater echt nooit onder in vloeistoffen en voorkom harde waterstralen direct op het apparaat.
10. Het apparaat dient zo geïnstalleerd te worden dat het niet bediend kan worden door iemand die zich in bad of onder de douche bevindt.
11. Zorg voor droge handen wanneer u het apparaat bedient of wanneer u het aansluit op het stroomnetwerk.
12. Wikkel het snoer niet om het apparaat en zorg dat het tijdens gebruik volledig is uitgestrekt. Overbelasting kan de isolatie van het snoer beschadigen.
13. Plaats het apparaat niet vlakbij andere warmtebronnen.
14. Dit verwarmingsapparaat is bedoeld voor huishoudelijk gebruik en is niet geschikt voor commercieel of industrieel gebruik.
15. Gebruik dit apparaat alleen zoals beschreven in deze handleiding. Ieder ander gebruik kan leiden tot brand, elektrische schokken of andere verwondingen.
16. Haal de stekker van het apparaat uit het stopcontact wanneer u de heater langere tijd niet gebruikt.
17. Raak de hete delen van dit apparaat tijdens gebruik niet aan. Dit kan brandwonden of ander letsel veroorzaken. De achterzijde bereikt een temperatuur van ongeveer 100°C, de voorzijde 380°C
18. Gebruik geen agressieve of schurende schoonmaakmiddelen op dit apparaat. Reinig alleen met een licht bevochtigde doek.
19. Dit apparaat is niet bedoeld voor gebruik door personen (inclusief kinderen) met verminderde lichamelijke, zintuiglijke of geestelijke vermogens of met een gebrek aan

ervaring en kennis, tenzij zij onder toezicht staan van, of instructies hebben gekregen over het gebruik van het apparaat van degene die verantwoordelijk is voor hun veiligheid.

20. Het apparaat dient buiten bereik van kinderen te worden gehouden tenzij onder voortdurend toezicht.
21. Gebruik bij voorkeur geen verlengsnoer. Indien u toch een verlengsnoer gebruikt, let dan op de specificaties voordat u het apparaat aansluit. Vraag bij twijfel deskundig advies.
22. Zorg dat u niet hetzelfde stopcontact gebruikt als andere apparaten met een hoog vermogen om overbelasting van de groep te voorkomen. De maximale belasting per groep is gemiddeld 3650 W.
23. Indien u de stekker verwijdert, vervalt uw retourrecht en dit kan van invloed zijn op de garantievoorwaarden. Laat alleen een gekwalificeerd elektricien de montage verzorgen en gebruik hoogwaardige bekabeling.
24. Zorg voor minimaal 10 cm vrije ruimte tussen het plafond en de bovenzijde van de heater. Zorg aan beide zijkanten voor minimaal 20cm vrije ruimte.
25. Deze heater mag alleen horizontaal geplaatst worden. Niet verticaal.
26. Tussen de achterkant van de heater en het oppervlak waar deze aan is bevestigd moet minimaal 10 cm vrije ruimte zijn. (Wanneer u de meegeleverde bevestigingsbeugels gebruikt heeft u deze veilige afstand al automatisch.)
27. Plaats de heater op een hoogte van minimaal 180 cm en zorg ervoor dat het snoer het verwarmingsdeel niet kan raken.
28. Dek de heater nooit af en gebruik hem nooit om kleding te drogen.
29. Verwijder stof en vuil van het verwarmingsoppervlak voordat u het apparaat inschakelt.
30. Steek geen vreemde voorwerpen in de openingen van het apparaat. Dit kan leiden tot brand, elektrische schokken en andere verwondingen.
31. Plaats het apparaat niet in kasten of andere omsluitingen waardoor de stralingswarmte kan worden beïnvloed.
32. Indien u de heater langere tijd niet gebruikt, wordt een afdekhoes aangeraden. Zo voorkomt u stofvorming en ophoping van vuil. Laat de heater volledig afkoelen voordat u de afdekhoes aanbrengt.
33. Op de doos staat een S/N code. Wij adviseren om de verpakking te bewaren of in ieder geval de vermelde code te noteren. Aan de hand van dit serienummer weten wij wanneer uw heater is geproduceerd en kunnen wij u bij eventuele ongemakken sneller van dienst zijn.

Uw veiligheid is belangrijk voor ons.
Lees bovenstaande aanbevelingen daarom aandachtig!

I-Red Cover

Speciaal voor de Volt! I-Red infrarood heaters hebben wij een passende beschermhoes uitgebracht. Deze luxe afdekhoes heeft meerdere bevestigingsclips en past perfect om de behuizing van uw heater, ook wanneer deze al is gemonteerd. De afdekhoes is weersbestendig, voorkomt verkleuring en verlengt de levensduur van uw I-Red heater.

Deze luxe covers vindt u op **www.fullcomfort.nl**

Kortingscode

Gebruik kortingscode:
IREDCOVER en ontvang direct **€10,- korting** op de afdekhoes van uw keuze!

Verkrijgbaar voor alle Volt I-Red Heaters

Art.52010	I-Red Cover 1200	Lengte:	95,5 cm
Art.52011	I-Red Cover 1800	Lengte:	125,5 cm
Art.52012	I-Red Cover 2400	Lengte:	155,5 cm
Art.52013	I-Red Cover 3000	Lengte:	185,5 cm

Inhoud

1x I-Red Infrarood heater
1x Afstandsbediening
1x Handleiding
2x Bevestigingbeugels met schroefdraad
2x Bevestigingbeugels zonder schroefdraad
4x Stalen muurankers
8x Vleugelbouten
4x Vleugelmoeren

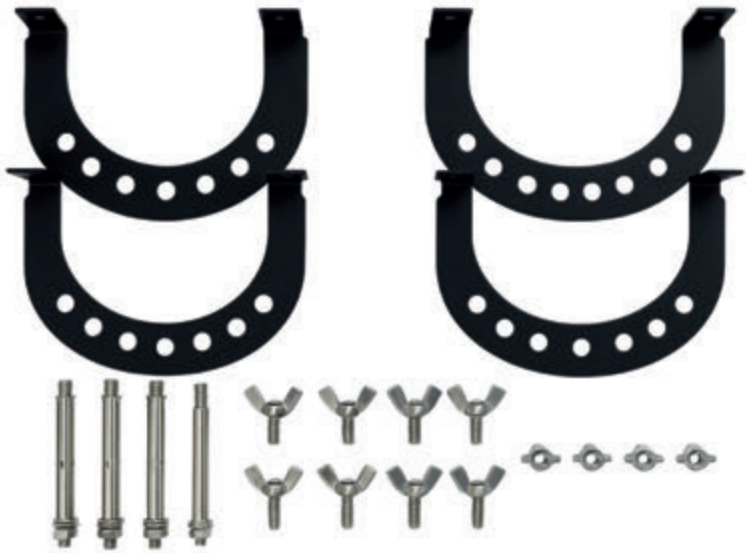

LET OP!
Bij het eerste gebruik kan er een lichte geur of rook ontstaan. Dit is normaal door de beschermende olie die tijdens de fabricage is aangebracht. De geur en rook verdwijnen vanzelf na korte tijd.

Plaatsing I-Red heater
Gebruik de 2 bevestigingsbeugels zonder schroefdraad om de heater aan uw wand of plafond te bevestigen. Houd hierbij rekening met de hieronder vermelde afstanden om een veilig gebruik te garanderen.

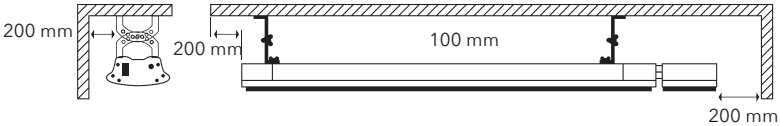

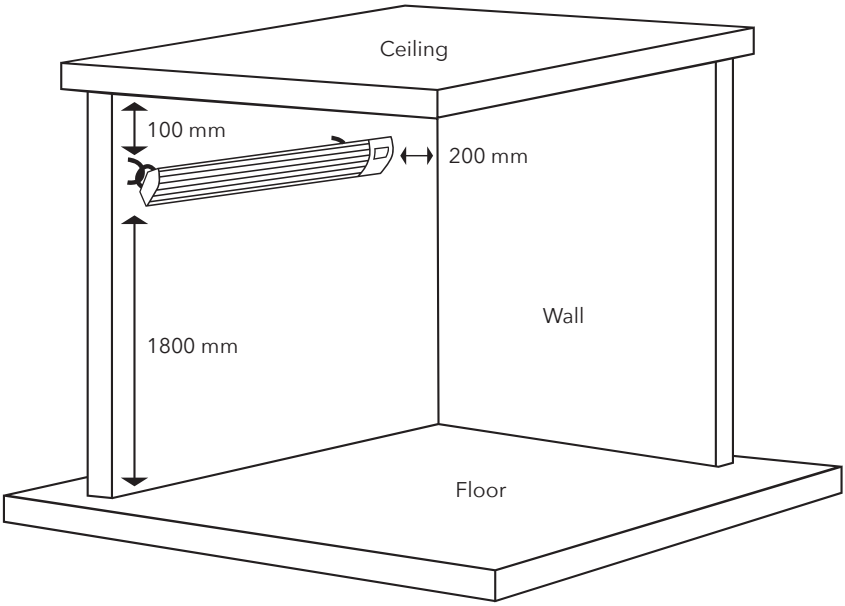

TIPS
- Infraroodstraling is het meest effectief tot ongeveer 4 meter afstand. Plaats de heater daarom dicht bij de plek waar de warmte het meest gewenst is, zoals boven uw zithoek of stoelen.
- Infraroodstraling verwarmt sommige materialen sneller dan andere. Deze opgewarmde materialen zorgen zo voor indirecte warmte. Richt de heater daarom bij voorkeur op muren en/of vloeren. Richt de heater niet op glazen wanden omdat deze nauwelijks warmte kunnen opnemen.

Warmtespreiding Wandmontage 1200W/2400W:

Warmtespreiding Wandmontage 2400W/3000W:

Warmtespreiding Plafondmontage 1200W/1800W:

Warmtespreiding Plafondmontage 2400W/3000W:

Montage instructies

1. Monteer eerst de bevestigingsbeugels aan de achterzijde van de heater. Gebruik hiervoor de beugels met schroefdraad.

1.1 Schuif een bevestigingsbeugel in de rails aan de achterzijde van de heater. Deze beugel kunt u naar eigen inzicht over de gehele lengte van de rails schuiven. Let op, plaats de bevestigingsbeugels niet te dicht bij elkaar zodat de stabiliteit gewaarborgd blijft.

1.2 Fixeer de beugel op de gekozen plek met behulp van de twee vleugelschroeven. Herhaal deze handeling voor de andere bevestigingsbeugel aan de andere zijde van de heater.

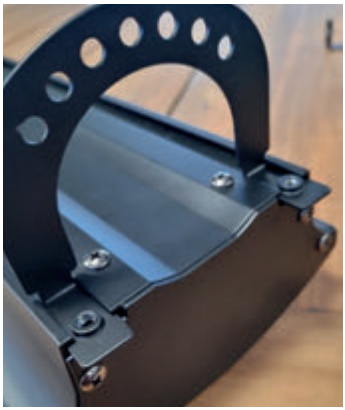

Afbeelding 1.1

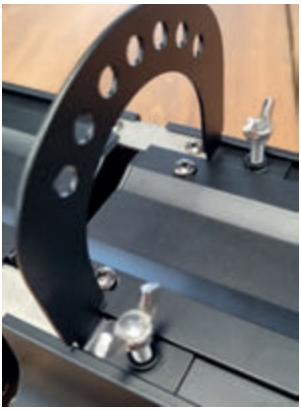

Afbeelding 1.2

Afbeelding 1.3

Bevestig nu de 2 bevestigingsbeugels zonder schroefdraad op de gewenste plek aan de wand of aan het plafond.

Stenen of betonnen ondergrond

1. Plaats de bevestingsbeugels op de gewenste plaats en teken de bevestigingsgaten af met een stift of potlood.
2. Boor gaten met een diameter van 7.5mm, met een diepte van 48mm.
3. Plaats de muurankers in de geboorde gaten. Gebruik een lichte hamer om ze volledig in het geboorde gat te klemmen.
4. Draai nu de moer van het muuranker en verwijder de ring en veerring.
5. Plaats nu de bevestigingsbeugels zonder schroefdraad over de geplaatste muurankers.
6. Plaats daarna de ring, dan de veerring en als laatste de bout. Draai deze stevig vast zodat het muuranker zich stevig vastklemt.

Houten ondergrond

1. Gebruik stevige houtschroeven met een diameter van 6 of 7 mm om de bevestigingsbeugels zonder schroefdraad aan het hout te bevestigen.

Let op! Zorg altijd voor minimaal 10cm vrije ruimte tussen de achterzijde van de heater en de houten ondergrond.

2. Bevestiging aan wand of plafond.

2.1 Nu de bevestigingsbeugels aan de heater en aan de wand of aan het plafond zijn bevestigd, kunt u beide beugels met elkaar verbinden. Gebruik hiervoor 4 vleugelbouten en 4 vleugelmoeren. Gebruik hiervoor 2 gaten in de bevestigingsbeugel zoals afgebeeld in onderstaande afbeeldingen. Door de juiste gaten te kiezen, kunt u de gewenste hoek instellen.

Gebruikshandleiding

Steek de stekker van het apparaat in het stopcontact en zet de heater aan met de aan/uit schakelaar. U hoort nu een pieptoon. De heater staat nu in stand-by-modus. De kamertemperatuur wordt nu aangegeven en het wifi teken knippert. De heater verwarmt op dit moment nog niet.

Afstandsbediening
Open het batterijvak aan de achterzijde van de afstandsbediening en plaats 2 AAA batterijen. De afstandsbediening is nu direct gekoppeld en werkt ook op meerdere heaters tegelijkertijd.

1. Aan/uit
2. Display
3. Timer
4. Temperatuur verlagen
5. Toetsvergrendeling
6. Celsius/Fahrenheit
7. Temperatuur verhogen
8. ECO mode aanzetten
9. ECO mode uitschakelen
10. Wifi reset

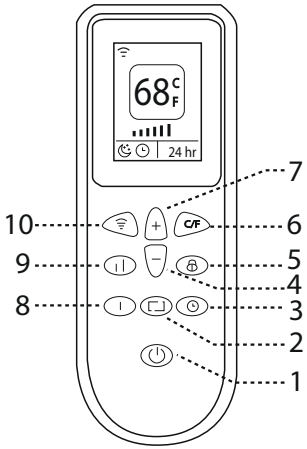

Functies afstandsbediening

Inschakelen (1)
Druk op de aan/uitknop (1). Op het scherm verschijnt de kamertemperatuur.
Als de huidige kamertemperatuur lager is dan de ingestelde temperatuur zal de heater beginnen met verwarmen.

Temperatuur instellen (4-7)
Wanneer u op één van beide toetsen drukt, wordt de huidige gewenste temperatuur weergegeven. Met de + en - toetsen kunt u de temperatuur in stappen van 1 graad verhogen of verlagen. De gewenste temperatuur is instelbaar van 5 °C tot 45 °C.

Displayverlichting (2)
Met de displayknop kunt u de displayverlichting aanzetten. Druk nogmaals op deze knop om de verlichting uit te schakelen.

Toetsvergrendeling (5)
Met de toetsvergrendeling kunt u alle knoppen vergrendelen. Druk nogmaals op deze toets om de vergrendeling op te heffen.

Celsius/Fahrenheit (6)
Kies de gewenste eenheid. Celsius of Fahrenheit.

ECO Mode (8-9)
Met knop 8 stelt u de ECO mode in. De ECO mode is vooral handig wanneer u gedurende langere tijd een eenmaal bereikte temperatuur wilt behouden. In de ECO mode schakelt één van de twee verwarmingsbuizen uit, waardoor het stroomverbruik en de verwarmingskracht van de heater wordt gehalveerd. Met knop 9 schakelt u de ECO mode weer uit en verwarmt de heater weer op volle kracht.

Wifi reset (10)
Wanneer u problemen ondervindt met het verbinden met wifi, kunt u de wifi-instellingen resetten. Druk hiervoor 5x achter elkaar op deze knop om de reset uit te voeren. Het wifi symbool op het display zal gaan knipperen als de wifi succesvol is gereset.

Timerfunctie (3)
Met de timerknop kunt u de gewenste bedrijfsduur instellen. Druk 1 keer op de timerknop. Daarna kunt u met de plus (4) en min (7) knoppen het gewenste aantal werkende uren instellen (max 24 uur). Druk nogmaals op de timerknop om de ingestelde tijd op te slaan. De heater zal de resterende verwarmingstijd nu weergeven op het display. Wanneer de ingestelde tijd is verstreken, zal de heater terugkeren naar de stand-by modus en niet meer verwarmen.

Open raam detectie. (10-2)
Deze heater is uitgerust met een sensor die detecteert dat de temperatuur binnen 2 minuten met meer dan 3 graden daalt, bijvoorbeeld door een openstaand raam. In dat geval schakelt de heater automatisch uit. Standaard staat de sensor uitgeschakeld. Wanneer u deze functie wilt activeren dan drukt u direct na het aanzetten van de heater op de Wifi knop (10), direct gevolgd door de displayknop (2). De display zal nu ON vermelden. De open raam detectie kan op dezelfde manier weer worden uitgeschakeld.

Bediening via app
Deze heater kunt u aansturen met uw telefoon of tablet. Hiervoor kunt u gebruik maken van de Smart Life app.

1. Download de app

QR Code:
Deze QR code brengt u direct naar de juiste app:

1.1. Ook kunt u zoeken naar 'Smart Life' in de app-store van uw telefoon of tablet om de juiste app te vinden.

1.2. Activeer Bluetooth op uw telefoon en zorg dat uw telefoon kan maken met het wifi netwerk.

2. Verbinden met de app

2.1. Nadat u de Smartlife App heeft gedownload opent u de app.
Wij adviseren u om een account aan te maken.
(Sommige app-functies zijn mogelijk niet beschikbaar zonder in te loggen.)

2.2. Klik op het + pictogram in de rechterbovenhoek of druk op: 'Apparaat toevoegen'.
De heater verschijnt nu automatisch in beeld. Klik op de geselecteerde heater. Wanneer de heater niet automatisch verschijnt kunt u deze vinden door te kiezen voor: 'Kleine huishoudelijke apparaten'. De heater word nu weergegeven in de lijst. Selecteer deze.

2.3. Voer het wachtwoord in van uw Wifi netwerk.

2.4. Kijk op de display van de heater of het wifi teken knippert.
Als het teken niet knippert moet u de wifi resetten. Dit doet u door 5x te drukken op de knop met het wifi symbool op de afstandsbediening. Na een succesvolle reset zal het wifi symbool op de display knipperen.

2.5 Stel de apparaat informatie in en druk op 'Klaar'.
Nu opent de bedieningsinterface en kunt u de heater bedienen.

LET OP!
Door voortdurende updates kunnen de afbeeldingen in deze handleiding enigszins afwijken van de meest actuele procedures. Alle afbeeldingen in deze handleiding zijn daarom uitsluitend bedoeld als referentie.

Algemene waarschuwing
Dit apparaat werkt met hoge temperaturen en kan brandgevaar en letsel opleveren.
Neem altijd voorzorgsmaatregelen om brand, letsel of andere risico's te voorkomen.

Koppelen met Alexa of Google Assistant

Amazon Alexa

1. Download en installeer de Alexa-app op uw smartphone.
2. Open de Alexa-app en ga naar: 'Skills & Games'.
3, Zoek naar de 'Smart Life'-skill.
4. Selecteer deze skill en klik op: 'Enable to Use'.
5. Log in met uw Smart Life-account en geef toestemmingen om de apparaten te koppelen.
6. Laat Alexa uw apparaten detecteren door te zeggen: 'Alexa, ontdek apparaten'.

Je Smart Life-apparaten verschijnen nu in de Alexa-app en zijn te bedienen met gesproken stemopdrachten zoals:

Aan/Uit:	Alexa, Zet de heater aan. Alexa, Zet de heater uit.
Temperatuur instellen:	Alexa, Zet de heater naar 22 graden. Alexa, Verhoog de heater temperatuur met 2 graden.
Timers instellen:	Alexa, Zet de heater uit over 2 uur.

Google Assistant

1. Download en installeer de Google Home-app op uw smartphone.
2. Open de Google Home-app en kies het + symbool in de linkerbovenhoek.
3, Kies 'Apparaat Instellen' en selecteer: 'Werkt met Google'.
4. Zoek naar 'Smart Life' in de lijst
5. Log in met uw Smart Life-account en geef toestemmingen om de apparaten te koppelen.
6. Je apparaten worden automatisch toegevoegd aan Google Home en zijn te bedienen met gesproken stemopdrachten zoals:

Aan/Uit:	Hey Google, Zet de heater aan Hey Google, Zet de heater uit
Temperatuur instellen:	Hey Google, Zet de heater naar 22 graden Hey Google, Verhoog de heater temperatuur met 2 graden
Timers instellen:	Hey Google, Zet de heater uit over 2 uur

Onderhoud en schoonmaken

Deze infrarood heater is in principe onderhoudsvrij. Maak de heater geregeld schoon met een licht bevochtigde doek om stofvorming te voorkomen. Gebruik geen agressieve of schurende schoonmaakmiddelen omdat deze de laklaag van de heater kunnen beschadigen. Haal altijd de stekker uit het stopcontact voordat u met reinigen begint en garandeer u zelf dat heater volledig is afgekoeld!

Aankoopbewijs

Bewaar het aankoopbewijs goed. Deze heeft u nodig bij een eventuele garantieaanvraag.

Technische Informatie

Model: THE-12DS/THE-18DS/THE-24DS/THE-30DS
Voeding: 220V--240V, 50Hz
Wattage: 1200W/1800W/2400W/3000W

Digital Services Act: Verantwoordelijke marktdeelnemer in de EU

Volt! Industries B.V.
Edisonstraat 20
7131PB Lichtenvoorde
Nederland
+31544760076
info@fullcomfort.nl

Vragen of opmerkingen?

Neem gerust contact op. Wij helpen graag!

Certificering

Dit apparaat is geproduceerd volgens de volgende Europese richtlijnen:

SAA: 2014/35/EU
ROHS: 2011/65/EU
ERP: 2009/125/EG
ISO: ISO9001

Verwijderingsbijdrage

Het symbool van de doorgekruiste vuilnisbak op wieltjes geeft aan dat het artikel apart van het huishoudelijk afval moet worden weggegooid. Het artikel moet worden ingeleverd voor recycling in overeenstemming met de plaatselijke milieuvoorschriften voor afvalverwerking. Door dit item van het huishoudelijk afval te scheiden, helpt u de hoeveelheid afval te verminderen die naar verbrandingsovens of stortplaatsen wordt gestuurd en minimaliseert u mogelijke negatieve gevolgen voor de volksgezondheid en het milieu.

Wij wensen u veel plezier en comfort van uw aankoop.
Bedankt dat u heeft gekozen voor Fullcomfort

FULLCOMFORT
Comfort for every season

Sehr geehrter Kunde,

Vielen Dank für Ihren Kauf! Wir freuen uns, dass Sie sich für eine VOLT! Infrarotheizung von Fullcomfort entschieden haben. Diese elektrische Heizung wird mit großer Sorgfalt hergestellt und bietet jahrelange, effiziente Heizleistung.

Vor dem ersten Gebrauch ist es wichtig, diese Anleitung sorgfältig zu lesen!

Sicherheit

1. Überprüfen Sie das Produkt beim Auspacken auf Beschädigungen und Vollständigkeit. Wenden Sie sich an unseren Kundendienst, wenn Schäden vorhanden sind oder Teile fehlen.
   HINWEIS: Die Befestigungselemente sind mit dem unteren Styroporblock verklebt.
2. Dieses Gerät muss an eine Steckdose angeschlossen werden, die die folgenden Bedingungen erfüllt: AC 220V/240V 40/50Hz.
3. Verwenden Sie das Gerät nicht in Bereichen, in denen entflammbare/explosive Stoffe gehandhabt oder gelagert werden.
4. Benutzen Sie das Gerät nicht, wenn es beschädigt wurde oder wenn das Gerät heruntergefallen ist. Lassen Sie es in solchen Fällen nur einen anerkannten Elektriker beurteilen oder wenden Sie sich an Ihren durch Lieferanten.
5. Verwenden Sie keine externe Zeitschaltuhr, um das Gerät ein- und auszuschalten, und schließen Sie das Gerät nicht an eine Stromversorgungsgruppe an, die zeitweise nicht angeschlossen ist.
6. Überprüfen Sie das Kabel und den Stecker regelmäßig auf Schäden.
7. Ziehen Sie den Stecker nur aus der Steckdose, wenn das Gerät ausgeschaltet ist.
8. Ziehen Sie den Stecker nicht durch Ziehen am Kabel aus der Steckdose. Dadurch kann das Kabel beschädigt werden, was zu gefährlichen Situationen wie Feuer, Kurzschlüssen und Verletzungen führen kann.
9. Dieses Heizgerät ist nach IP44 spritzwassergeschützt und für den Gebrauch im Badezimmer geeignet. Tauchen Sie den Heizlüfter auf keinen Fall in Flüssigkeiten ein und vermeiden Sie harte Wasserstrahlen direkt auf dem Gerät.
10. Das Gerät sollte so installiert werden, dass es nicht von einer Person in der Badewanne oder Dusche erreicht werden kann.
11. Achten Sie auf trockene Hände, wenn Sie das Gerät bedienen oder es an das Stromnetz anschließen.
12. Wickeln Sie das Kabel nicht um das Gerät und achten Sie darauf, dass es während des Gebrauchs vollständig ausgezogen ist. Eine Überlastung kann die Isolierung des Kabels beschädigen.
13. Stellen Sie das Gerät nicht in der Nähe anderer Wärmequellen auf.
14. Dieses Heizgerät ist für den Hausgebrauch bestimmt und nicht für den gewerblichen oder industriellen Gebrauch geeignet.
15. Verwenden Sie dieses Gerät nur wie in dieser Anleitung beschrieben. Jede andere Verwendung kann zu Feuer, Stromschlag oder anderen Verletzungen führen.
16. Ziehen Sie den Stecker aus der Steckdose, wenn Sie das Gerät über einen längeren Zeitraum nicht benutzen.
17. Berühren Sie während des Betriebs nicht die heißen Teile des Geräts. Dies kann zu Verbrennungen oder anderen Verletzungen führen. Die Rückseite erreicht eine Temperatur von 100 °C, die Vorderseite 380 °C
18. Verwenden Sie keine aggressiven oder scheuernden Reinigungsmittel für dieses Gerät. Reinigen Sie es nur mit einem leicht feuchten Tuch.

19. Dieses Gerät ist nicht dafür bestimmt, durch Personen (einschließlich Kinder) mit eingeschränkten physischen, sensorischen oder geistigen Fähigkeiten oder mangels Erfahrung und Wissen benutzt zu werden, es sei denn, sie werden durch die für ihre Sicherheit zuständige Person beaufsichtigt oder erhielten von ihr Anweisungen, wie das Gerät zu benutzen ist.
20. Das Gerät sollte außerhalb der Reichweite von Kindern aufbewahrt werden, es sei denn, sie werden ständig beaufsichtigt.
21. Verwenden Sie vorzugsweise kein Verlängerungskabel. Wenn Sie doch ein Verlängerungskabel verwenden, beachten Sie die technischen Daten, bevor Sie das Gerät anschließen. Lassen Sie sich im Zweifelsfall von einem Fachmann beraten.
22. Achten Sie darauf, dass Sie nicht die gleiche Steckdose wie andere Hochleistungsgeräte verwenden, um eine Überlastung der Gruppe zu vermeiden. Die maximale Belastung pro Gruppe beträgt im Durchschnitt 3650 W.
23. Das Entfernen des Steckers führt zum Erlöschen des Rückgaberechts und kann die Garantiebedingungen beeinträchtigen. Lassen Sie die Installation nur von einem qualifizierten Elektriker durchführen und verwenden Sie hochwertige Kabel.
24. Zwischen der Decke und der Oberseite des Heizgeräts muss ein Freiraum von mindestens 10 cm vorhanden sein. Auf beiden Seiten ist ein Freiraum von mindestens 20 cm vorzusehen.
25. Dieses Heizgerät darf nur waagerecht aufgestellt werden. Nicht vertikal.
26. Zwischen der Rückseite des Heizgeräts und der Oberfläche, an der es befestigt wird, sollte ein Abstand von mindestens 10 cm bestehen. (Wenn Sie die mitgelieferten Montagehalterungen verwenden, haben Sie diesen Sicherheitsabstand bereits automatisch).
27. Stellen Sie das Gerät in einer Höhe von mindestens 180 cm auf und achten Sie darauf, dass das Kabel den Heizkörper nicht berührt.
28. Decken Sie das Gerät den Ofen niemals ab und verwenden Sie ihn nicht zum Trocknen von Kleidung.
29. Entfernen Sie vor dem Einschalten des Geräts Staub und Schmutz von der Heizfläche.
30. Stecken Sie keine Fremdkörper in die Öffnungen des Geräts. Andernfalls kann es zu Bränden, Stromschlägen und anderen Verletzungen kommen.
31. Stellen Sie das Gerät nicht in Schränken oder anderen Gehäusen auf, durch die Strahlungswärme eindringen kann.
32. Wenn Sie das Gerät über einen längeren Zeitraum nicht benutzen, empfiehlt sich eine Abdeckung. Dies verhindert die Ansammlung von Staub und Schmutz. Lassen Sie das Heizgerät vollständig abkühlen, bevor Sie die Abdeckung anbringen.
33. Auf der Verpackung befindet sich ein S/N-Code. Wir empfehlen, die Verpackung aufzubewahren oder zumindest den genannten Code zu notieren. Anhand dieser Seriennummer wissen wir, wann Ihr Heizgerät hergestellt wurde und können Ihnen bei eventuellen Unannehmlichkeiten einen schnelleren Service bieten.

Ihre Sicherheit ist uns wichtig.
Lesen Sie also die oben genannten Empfehlungen sorgfältig durch!

I-Red Cover

Speziell für die Volt! I-Red-Infrarotheizungen haben wir eine passende Schutzhülle entwickelt. Diese luxuriöse Abdeckung hat mehrere Befestigungsclips und passt perfekt um das Gehäuse Ihrer Heizung, auch wenn diese bereits montiert ist. Die Hülle ist wetterfest, verhindert Verfärbungen und verlängert die Lebensdauer Ihrer I-Red Heizung.

Sie finden diese Luxusbezüge unter **www.fullcomfort.nl**

Rabatt-Code

Verwenden Sie den Rabattcode: **IREDCOVER** und Sie erhalten sofort **10 € Rabatt** auf das Cover Ihrer Wahl!

Erhältlich für alle Volt I-Red-Heizgeräte

Art.52010	I-Red Cover 1200	Länge: 95,5 cm
Art.52011	I-Red Cover 1800	Länge: 125,5 cm
Art.52012	I-Red Cover 2400	Länge: 155,5 cm
Art.52013	I-Red Cover 3000	Länge: 185,5 cm

Inhalt

1x	I-Red Infrarot-Heizung	2x	Befestigungsklammern ohne Gewinde
1x	Fernsteuerung	4x	Stahlwanddübel
1x	Anleitung	8x	Flügelbolzen
2x	Gewindehalterungen	4x	Flügelmuttern

VORSICHT!

Bei der ersten Benutzung kann es zu einem leichten Geruch oder Rauch kommen.
Das ist normal und liegt an dem Schutzöl, das bei der Herstellung aufgetragen wird.
Der Geruch und der Rauch verschwinden nach kurzer Zeit von selbst.

Einbau der I-Red-Heizung

1. Befestigen Sie das Heizgerät mit den 2 gewindelosen Halterungen an Ihrer Wand oder Decke. Beachten Sie dabei die unten aufgeführten Abstände, um eine sichere Verwendung zu gewährleisten.

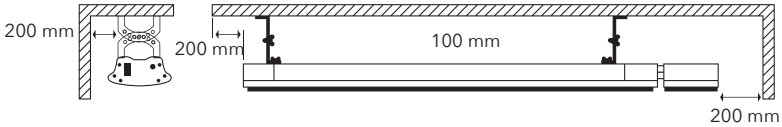

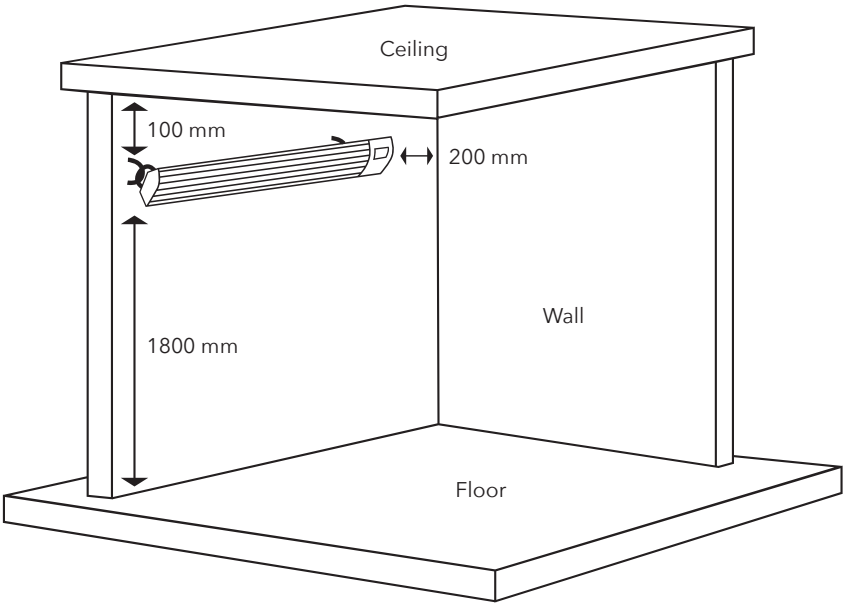

TIPPS

- Die Infrarotstrahlung ist bis zu einer Entfernung von etwa 4 Metern am effektivsten. Stellen Sie den Strahler daher dort auf, wo die Wärme am meisten erwünscht ist, z. B. über Ihrem Sitzbereich oder Ihren Stühlen.
- Die Infrarotstrahlung erwärmt einige Materialien schneller als andere. Diese erwärmten Materialien liefern also indirekte Wärme. Richten Sie die Heizung vorzugsweise auf Wände und/oder Böden. Richten Sie die Heizung nicht auf Glaswände, da diese kaum Wärme aufnehmen können.

Wärmeverteilung bei Wandmontage 1200W/1800W

Wärmeverteilung bei Wandmontage 2400W/3000W

Wärmeverteilung bei Deckenmontage 1200W/1800W

Wärmeverteilung bei Deckenmontage 2400W/3000W

Montageanleitung

1. Montieren Sie zunächst die Befestigungswinkel auf der Rückseite des Heizgeräts. Verwenden Sie dazu die Gewindehalterungen.

1.1 Schieben Sie einen Montagewinkel in die Schienen auf der Rückseite des Heizgeräts. Sie können diese Halterung über die gesamte Länge der Schienen schieben, wie Sie es für richtig halten. Achten Sie darauf, dass die Halterungen nicht zu dicht beieinander liegen, um die Stabilität zu gewährleisten.

1.2 Befestigen Sie die Halterung an der gewählten Stelle mit den beiden Flügelschrauben. Wiederholen Sie diesen Vorgang für den anderen Befestigungsbügel auf der anderen Seite des Heizgeräts.

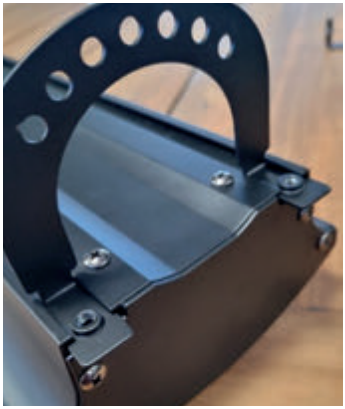

Abbildung 1.1

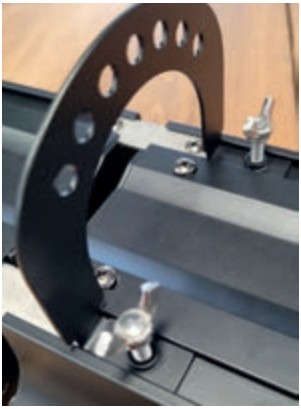

Abbildung 1.2

Abbildung 1.3

Befestigen Sie nun die 2 gewindelosen Halterungen an der gewünschten Stelle an der Wand oder Decke.

Stein oder Beton

1. Platzieren Sie die Befestigungsbügel an der gewünschten Stelle und markieren Sie die Befestigungslöcher mit einem Marker oder Bleistift.
2. Bohren Sie Löcher mit einem Durchmesser von 7,5 mm und einer Tiefe von 48 mm.
3. Setzen Sie die Maueranker in die Bohrlöcher ein. Verwenden Sie einen leichten Hammer, um sie vollständig in das Bohrloch zu klemmen.
4. Schrauben Sie nun die Mutter vom Maueranker ab und entfernen Sie die Unterlegscheibe und die Federscheibe.
5. Stecken Sie nun die gewindelosen Befestigungswinkel über die eingesetzten Maueranker
6. Setzen Sie als nächstes die Unterlegscheibe, dann die Federscheibe und schließlich die Schraube ein. Ziehen Sie die Schraube fest an, so dass der Wandanker sicher klemmt.

Holz

1. Verwenden Sie stabile Holzschrauben mit einem Durchmesser von 6 oder 7 mm, um die gewindelosen Halterungen am Holz zu befestigen.

Achtung! Achten Sie immer auf einen Abstand von mindestens 10 cm zwischen der Rückseite des Ofens und dem Holzsockel

2. Befestigung an Wand oder Decke

2.1 Nachdem die Halterungen am Heizgerät und an der Wand oder Decke befestigt sind, können Sie die beiden Halterungen miteinander verbinden. Verwenden Sie dazu 4 Flügelschrauben und 4 Flügelmuttern. Verwenden Sie dazu 2 Löcher in der Halterung, wie in den Abbildungen unten gezeigt. Durch die Wahl der richtigen Löcher können Sie den gewünschten Winkel einstellen.

Betriebsanleitung

Stecken Sie das Gerät in die Steckdose und schalten Sie das Heizgerät mit dem Ein-/Ausschalter ein. Sie hören nun einen Signalton. Das Heizgerät befindet sich nun im Standby-Modus. Die Raumtemperatur wird nun angezeigt und das Wifi-Symbol blinkt. Das Heizgerät heizt zu diesem Zeitpunkt nicht.

Fernbedienung

Öffnen Sie das Batteriefach auf der Rückseite der Fernbedienung und legen Sie 2 AAA-Batterien. Die Fernbedienung ist nun direkt verbunden und funktioniert auch bei mehreren Heizgeräten gleichzeitig.

1. ein/aus
2. Anzeige
3. Zeitschaltuhr
4. Temperatur senken
5. Tastensperre
6. Celsius/Fahrenheit
7. Temperatur erhöhen
8. ECO-Modus einschalten
9. ECO-Modus ausschalten
10. Wi-Fi zurücksetzen

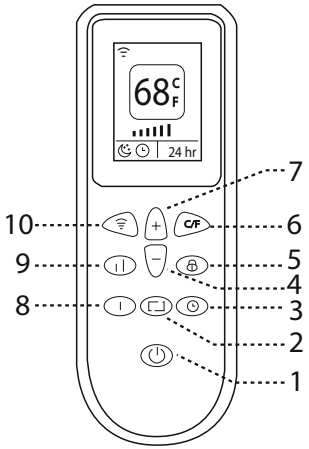

Funktionen der Fernbedienung

Einschalten (1)

Drücken Sie die Taste on/off (1). Auf dem Display wird die Raumtemperatur angezeigt. Wenn die aktuelle Raumtemperatur niedriger ist als die eingestellte Temperatur, beginnt die Heizung zu heizen.

Einstellung der Temperatur (4-7)

Wenn Sie eine der beiden Tasten drücken, wird die aktuell gewünschte Temperatur angezeigt. Mit den Tasten + und - können Sie die Temperatur in 1-Grad-Schritten erhöhen oder verringern. Die gewünschte Temperatur ist von 5 °C bis 45 °C einstellbar.

Display-Beleuchtung (2)

Mit der Display-Taste können Sie die Display-Beleuchtung einschalten.
Drücken Sie diese Taste erneut, um die Beleuchtung auszuschalten

Tastensperre (5)

Mit der Tastensperre können Sie alle Tasten sperren. Drücken Sie diese Taste erneut, um sie zu entsperren.

Celsius/Fahrenheit (6)

Wählen Sie die gewünschte Einheit. Celsius oder Fahrenheit.

ECO-Modus (8-9)

Verwenden Sie die Taste 8, um den ECO-Modus einzustellen. Der ECO-Modus ist besonders nützlich, wenn Sie eine einmal erreichte Temperatur über einen längeren Zeitraum halten möchten. Im ECO-Modus schaltet sich eine der beiden Heizröhren aus, wodurch der Stromverbrauch und die Heizleistung des Ofens halbiert werden. Mit Taste 9 schalten Sie den ECO-Modus wieder aus und der Ofen heizt wieder mit voller Leistung.

Wi-Fi zurücksetzen (10)
Wenn Sie Probleme mit der Verbindung zum Wi-Fi haben, können Sie die Wi-Fi-Einstellungen zurücksetzen. Drücken Sie dazu diese Taste 5 Mal hintereinander, um das Zurücksetzen durchzuführen. Das WiFi-Symbol auf dem Display blinkt, wenn das WiFi erfolgreich zurückgesetzt wurde.

Timer-Funktion (3)
Mit der Timer-Taste können Sie die gewünschte Betriebszeit einstellen. Drücken Sie die Timer-Taste einmal. Anschließend können Sie mit den Tasten Plus (4) und Minus (7) die gewünschte Anzahl der Betriebsstunden (max. 24 Stunden) einstellen. Drücken Sie die Zeitschalttaste erneut, um die eingestellte Zeit zu speichern. Der Ofen zeigt nun die verbleibende Heizzeit auf dem Display an. Wenn die eingestellte Zeit abgelaufen ist, kehrt das Gerät in den Standby-Modus zurück und heizt nicht mehr.

Erkennung offener Fenster
Diese Heizung ist mit einem Sensor ausgestattet, der erkennt, wenn die Temperatur innerhalb von 2 Minuten um mehr als 3 Grad sinkt, zum Beispiel durch ein offenes Fenster. In diesem Fall schaltet sich die Heizung automatisch aus. Standardmäßig ist der Sensor ausgeschaltet. Wenn Sie diese Funktion aktivieren möchten, drücken Sie unmittelbar nach dem Einschalten des Heizgeräts die Wi-Fi-Taste (10) und anschließend die Display-Taste (2). Auf dem Display wird nun ON angezeigt. Die Erkennung offener Fenster kann auf die gleiche Weise wieder ausgeschaltet werden.

Steuerung über App
Sie können diese Heizung mit Ihrem Telefon oder Tablet steuern. Dazu können Sie die Smart Life-App verwenden.

1. Laden Sie die App herunter

QR-Code:
Dieser QR-Code führt Sie zu direkt zur richtigen App:

1.1. Sie können auch im App-Store Ihres Telefons oder Tablets nach 'Smart Life' suchen, um die richtige App zu finden.

1.2. Aktivieren Sie Bluetooth auf Ihrem Telefon und vergewissern Sie sich, dass Ihr Telefon mit dem Netzwerk verbunden werden kann: ....

2. Verbinden Sie sich mit der App

2.1. Nachdem Sie die Smartlife App heruntergeladen haben, öffnen Sie die App. Wir empfehlen, dass Sie ein Konto erstellen. (Einige Funktionen der App sind ohne Anmeldung möglicherweise nicht verfügbar).

2.2. Klicken Sie auf das + Symbol in der oberen rechten Ecke oder drücken Sie: "Gerät hinzufügen". Das Heizgerät erscheint nun automatisch auf dem Bildschirm. Klicken Sie auf das ausgewählte Heizgerät. Wenn das Heizgerät nicht automatisch angezeigt wird, können Sie es finden, indem Sie "Kleine Haushaltsgeräte" auswählen. Das Heizgerät erscheint nun unter in der Liste. Wählen Sie es aus.

2.3. Geben Sie das Passwort für Ihr Wi-Fi-Netzwerk ein.

2.4. Überprüfen Sie das Display des Heizgeräts, um zu sehen, ob das Wifi-Symbol blinkt. Wenn das Zeichen nicht blinkt, müssen Sie das WiFi zurücksetzen. Dazu müssen Sie die Taste mit dem WiFi-Symbol auf der Fernbedienung 5 Mal drücken. Nach erfolgreichem Reset blinkt das WiFi-Symbol auf dem Display.

2.5 Stellen Sie die Geräteinformationen ein und drücken Sie “Fertig”.Nun öffnet sich die Bedienoberfläche und Sie können das Heizgerät bedienen.

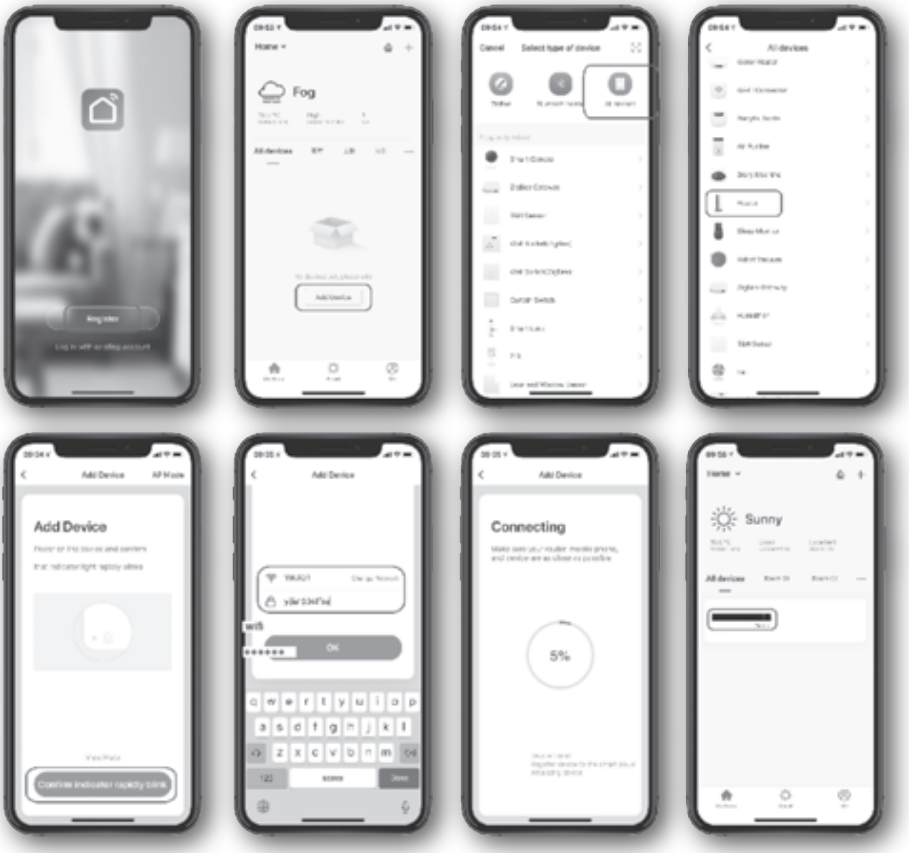

VORSICHT!
Aufgrund ständiger Aktualisierungen können die Abbildungen in diesem Handbuch leicht von den aktuellsten Verfahren abweichen. Alle Abbildungen in diesem Handbuch dienen daher nur als Referenz.

Allgemeine Warnung
Dieses Gerät arbeitet mit hohen Temperaturen und kann Feuer und Verletzungen verursachen. Treffen Sie immer Vorsichtsmaßnahmen, um Feuer, Verletzungen oder andere Risiken zu vermeiden.

Kopplung mit Alexa oder Google Assistant

Amazon Alexa

1. Laden Sie die Alexa-App herunter und installieren Sie sie auf Ihrem Smartphone.
2. Öffnen Sie die Alexa-App und gehen Sie zu: 'Skills & Spiele'.
3. Suchen Sie nach dem Skill 'Smart Life'.
4. Wählen Sie diesen Skill aus und klicken Sie auf: 'Zur Verwendung freigeben'.
5. Melden Sie sich mit Ihrem Smart Life-Konto an und erteilen Sie die Berechtigung zum Koppeln der Geräte.
6. Lassen Sie Alexa Ihre Geräte erkennen, indem Sie sagen: 'Alexa, Geräte erkennen'. Ihre Smart Life-Geräte werden nun in der Alexa-App angezeigt und können über Sprachbefehle gesteuert werden, wie z. B.:

Ein/Aus:	Alexa, schalte die Heizung ein. Alexa, schalte die Heizung aus.
Temperatur einstellen:	Alexa, Heizung auf 22 Grad stellen. Alexa, Heizungstemperatur um 2 Grad erhöhen.
Timer einstellen:	Alexa, schalte die Heizung in 2 Stunden aus.

Google Assistent

1. Laden Sie die Google Home-App herunter und installieren Sie sie auf Ihrem Smartphone.
2. Öffnen Sie die Google Home-App und wählen Sie das +-Symbol in der oberen linken Ecke.
3. Wählen Sie „Gerät einrichten" und wählen Sie: 'Arbeitet mit Google'
4. Suchen Sie in der Liste nach 'Smart Life'.
5. Melden Sie sich mit Ihrem Smart Life-Konto an und erteilen Sie die Erlaubnis zum Koppeln der Geräte.
6. Ihre Geräte werden automatisch zu Google Home hinzugefügt und können mit Sprachbefehlen gesteuert werden, wie z. B.:

Ein/Aus:	Hey Google, schalte die Heizung ein. Hey Google, schalte die Heizung aus.
Temperatur einstellen:	Hey Google, stelle die Heizung auf 22 Grad Hey Google, erhöhe die Temperatur der Heizung um 2 Grad.
Timer einstellen:	Hey Google, schalte die Heizung in 2 Stunden aus.

Wartung und Reinigung

Diese Infrarotheizung ist grundsätzlich wartungsfrei. Reinigen Sie die Heizung regelmäßig mit einem leicht feuchten Tuch, um Staubbildung zu vermeiden. Verwenden Sie keine aggressiven oder scheuernden Reinigungsmittel, da diese die Lackierung der Heizung beschädigen können. Ziehen Sie vor der Reinigung immer den Stecker aus der Steckdose und achten Sie darauf, dass die Heizung vollständig abgekühlt ist!

Kaufnachweis

Bewahren Sie den Kaufbeleg auf. Sie werden ihn im Falle eines Garantieanspruchs benötigen.

Technische Informationen

Modell:	THE-12DS/THE-18DS/THE-24DS/THE-30DS
Stromversorgung:	220V--240V, 50Hz
Wattleistung	1200W/1800W/2400W/3000W

Gesetz über digitale Dienste: Verantwortlicher EU-Betreiber

Volt! Industries B.V.
Edisonstraat 20
7131PB Lichtenvoorde
Niederlande
+31544760076
info@fullcomfort.nl

Fragen oder Kommentare?
Nehmen Sie einfach Kontakt mit uns auf. Wir helfen Ihnen gerne!

Zertifizierung
Dieses Gerät wurde in Übereinstimmung mit den folgenden europäischen Richtlinien hergestellt:

SAA:	2014/35/EU
ROHS:	2011/65/EU
ERP:	2009/125/EG
ISO:	ISO9001

Entsorgunghinweis

Das Symbol der durchgestrichenen Mülltonne bedeutet, dass der Artikel getrennt vom Hausmüll entsorgt werden muss. Der Artikel muss in Übereinstimmung mit den örtlichen Umweltvorschriften für die Abfallentsorgung zum Recycling abgegeben werden. Indem Sie diesen Artikel vom Hausmüll trennen, tragen Sie dazu bei, die Menge des in Verbrennungsanlagen oder auf Deponien entsorgten Abfalls zu reduzieren und mögliche negative Auswirkungen auf die menschliche Gesundheit und die Umwelt zu minimieren.

Wir wünschen Ihnen viel Freude und Komfort mit Ihrem Kauf.
Danke, dass Sie sich für Fullcomfort entschieden haben

FULLCOMFORT
Comfort for every season

Dear Customer,

Thank you for your purchase! We appreciate that you have chosen a VOLT! infrared heater from Fullcomfort. This electric heater is manufactured with great care and offers years of efficient heating.

Before first use, it is important that you read this manual carefully!

Safety

1. When unpacking, check the product for damage and for completeness. Contact our customer service department if there is any damage or if you are missing any parts.
   NOTE: The brackets are glued to the bottom block of Styrofoam.
2. This unit must be connected to an electrical outlet that meets the following conditions: AC 220V/240V 40/50Hz.
3. Do not use the unit in areas where flammable/explosive substances are handled or stored.
4. Do not use this device if damage has occurred or if the device has been dropped. In this case, have only a licensed electrician judge or contact your supplier.
5. Do not use an external timer to turn the unit on and off, and do not connect the unit to a power group that is sometimes disconnected.
6. Check the cord and plug regularly for damage.
7. Remove the plug from the outlet only when the appliance is off.
8. Do not remove the plug from the outlet by pulling the cord. This may damage the cord, creating dangerous situations such as fire, short circuits and injury.
9. This heater is IP44 waterproof and suitable for bathroom use. Really never immerse the heater in liquids and avoid hard water jets directly on the unit.
10. The unit should be installed so that it cannot be by someone in the bathtub or shower.
11. Ensure dry hands when operating the device or when connecting it to the power network.
12. Do not wrap the cord around the unit and make sure it is fully extended during use. |Overloading can damage the insulation of the cord.
13. Do not place the unit near other heat sources.
14. This heater is intended for domestic use and is not suitable for commercial or industrial use.
15. Use this device only as described in this manual. Any other use may result in fire, electric shock or other injury.
16. Unplug the unit when not using the heater for an extended period of time.
17. Do not touch the hot parts of this device during operation. Doing so may cause burns or other injuries. The back reaches a temperature of about 100 °C, the front 380 °C
18. Do not use harsh or abrasive cleaning agents on this device. Clean only with a slightly damp cloth.
19. This device is not intended for use by persons (including children) with reduced physical, sensory or mental capabilities, or lack of experience and knowledge, unless they are under supervision of, or have been instructed in the use of, the device by the person responsible for their safety.
20. The device should be kept out of the reach of children unless under constant supervision.
21. Preferably, do not use an extension cord. If you do use an extension cord, note the specifications before connecting the device. If in doubt, seek expert advice.
22. Be sure not to use the same outlet as other high-powered appliances to avoid overloading the group. The maximum load per group averages 3650 W.
23. Removing the plug will void your right of return and may affect warranty terms. Have only a qualified electrician handle the installation and use high-quality wiring.

24. Provide at least 10cm of free space between the ceiling and the top of the heater. Provide at least 20cm free space on both sides.
25. This heater should only be placed horizontally. Not vertically.
26. Between the back of the heater and the surface to which it is attached there must be at least 10 cm of clearance. (If you use the supplied mounting brackets you already have this safe distance automatically).
27. Place the heater at a height of at least 180 cm and make sure that the cord cannot touch the heating part.
28. Never cover the heater or use it to dry clothes.
29. Remove dust and dirt from the heating surface before turning on the unit.
30. Do not insert foreign objects into the openings of the device. Doing so may result in fire, electric shock and other injuries.
31. Do not place the unit in cabinets or other enclosures that may affect radiant heat.
32. If you are not using the heater for a long time, a cover is recommended. This prevents dust and accumulation of dirt. Let the heater cool down completely before applying the cover.
33. There is an S/N code on the box. We recommend keeping the packaging or at least noting the code listed. Using this serial number, we know when your heater was manufactured and can provide you with faster service in case of any inconveniences.

Your safety is important to us.
Therefore, read the above recommendations carefully!

I-Red Cover

Especially for the Volt! I-Red infrared heaters, we have released a suitable protective cover. This luxurious cover has multiple mounting clips and fits perfectly around the housing of your heater, even when it is already mounted. The cover is weather resistant, prevents discoloration and extends the life of your I-Red heater.

You can find these deluxe covers at **www.fullcomfort.nl**

Discount code

Use discount code: **IREDCOVER** and receive an immediate **€10 discount** on the cover of your choice!

Available for all Volt I-Red Heaters

Art.52010	I-Red Cover 1200	Length:	95.5 cm
Art.52011	I-Red Cover 1800	Length:	125.5 cm
Art.52012	I-Red Cover 2400	Length:	155.5 cm
Art.52013	I-Red Cover 3000	Length:	185.5 cm

Content

1x I-Red Infrared heater
1x Remote Control
1x Manual
2x Threaded mounting brackets
2x Mounting brackets without thread
4x Steel wall anchors
8x Wing bolts
4x Wing nuts

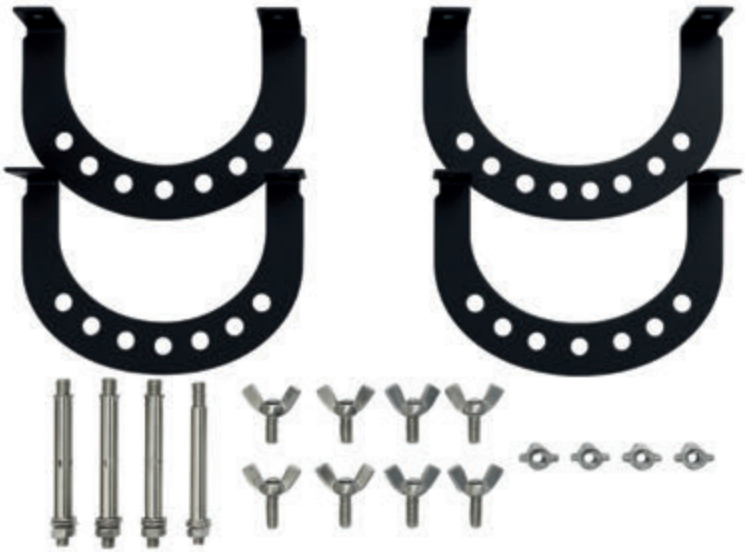

CAUTION:
There may be a slight odor or smoke during initial use. This is normal due to the protective oil applied during manufacture. The odor and smoke will disappear naturally after a short time.

Installation I-Red heater
1. Use the 2 unthreaded mounting brackets to secure the heater to your wall or ceiling. When doing so, observe the distances listed below to ensure safe use.

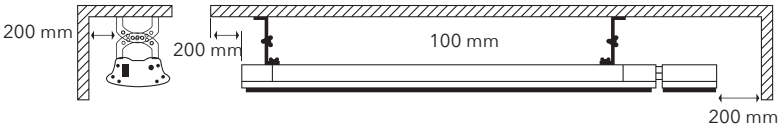

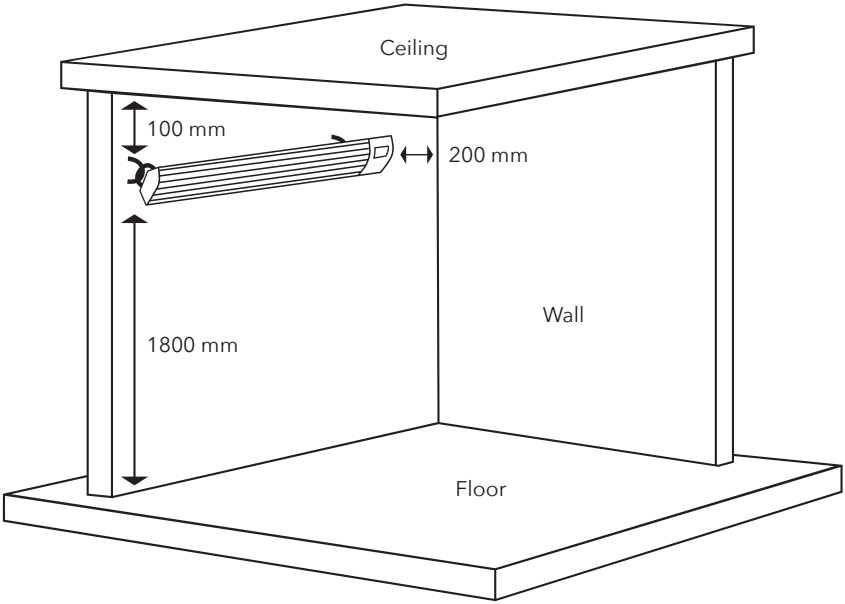

TIPS
- Infrared radiation is most effective up to about 4 feet away. Therefore, place the heater close where heat is most desired, such as above your sitting area or chairs.
- Infrared radiation heats some materials faster than others. These heated materials thus provide indirect heat. Preferably aim the heater at walls and/or floors. Do not point the heater at glass walls because they can hardly absorb heat.

Heat distribution when wall-mounted 1200W/1800W

Heat distribution when wall-mounted 2400W/3000W

Heat distribution with ceiling mounting 1200W/1800W

Heat distribution with ceiling mounting 2400W/3000W

Mounting instructions

1. First, install the mounting brackets on the back of the heater. To do this, use the threaded brackets.

1.1 Slide a mounting bracket into the rails on the back of the heater. You can slide this bracket along the entire length of the rails as you see fit. Note, do not place the mounting brackets too close together to ensure stability.

1.2 Fix the bracket in the selected location using the two wing screws. Repeat this operation for the other fixing bracket on the other side of the heater.

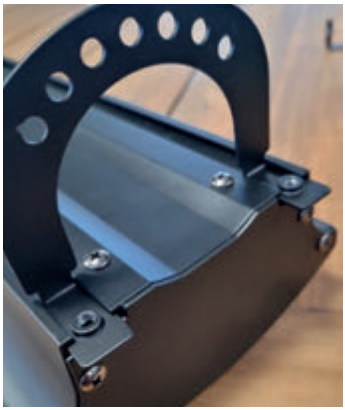

Figure 1.1

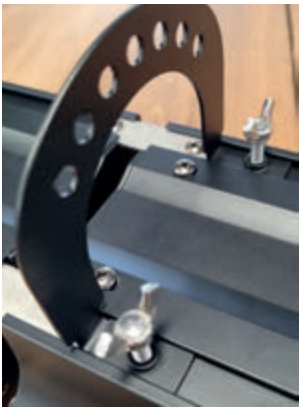

Figure 1.2

Figure 1.3

Now attach the 2 unthreaded mounting brackets to the desired location on the wall or ceiling.

Stone or concrete

1. Place the mounting brackets in the desired location and mark the mounting holes with a marker or pencil.
2. Drill holes 7.5mm in diameter, with a depth of 48mm.
3. Insert the wall anchors into the drilled holes. Use a light hammer to clamp them completely into the drilled hole.
4. Now turn the nut on the wall anchor and remove the washer and spring washer.
5. Now place the unthreaded mounting brackets over the installed wall anchors
6. Next, insert the washer, then the spring washer and finally the bolt. Tighten it firmly so that the wall anchor clamps securely.

Wood

1. Use sturdy wood screws 6 or 7 mm in diameter to fasten the non-threaded mounting brackets to the wood.

Caution! Always provide at least 10cm of clearance between the back of the heater and the wooden surface

2. Attachment to wall or ceiling.

2.1 Now that the mounting brackets are attached to the heater and to the wall or ceiling, you can connect both brackets together. To do this, use 4 wing bolts and 4 wing nuts.
To do this, use 2 holes in the mounting bracket as shown in the images below. By choosing the appropriate holes, you can set the desired angle.

Operating Manual

Plug the unit in and turn the heater on with the on/off switch. You will now hear a beep. The heater is now in standby mode. The room temperature is now displayed and the Wi-Fi sign is flashing. The heater is not heating at this time.

Remote control

Open the battery compartment on the back of the remote control and insert 2 AAA batteries. The remote control is now directly linked and also works on multiple heaters at the same time.

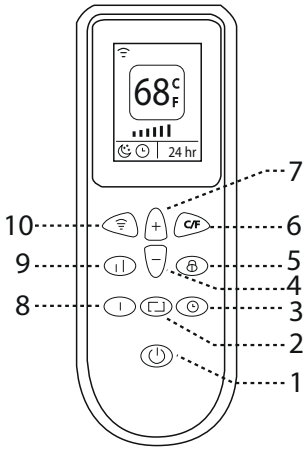

1. On/Off
2. Display
3. Timer
4. Reduce temperature
5. Key lock
6. Celsius/Fahrenheit
7. Increase temperature
8. Turning on ECO mode
9. Disable ECO mode
10. Wi-Fi reset

Remote control functions

Enable (1)

Press the power button (1). The display will show the room temperature. If the current room temperature is lower than the set temperature, the heater will start heating.

Temperature setting (4-7)

When you press either key, the current desired temperature is displayed.
Using the + and - keys, you can increase or decrease the temperature in 1-degree increments. The desired temperature is adjustable from 5 °C to 45 °C.

Display illumination (2)

The display button allows you to turn on the display illumination. Press this button again to turn the illumination off

Key lock (5)

Key lock allows you to lock all buttons. Press this button again to unlock.

Celsius/Fahrenheit (6)

Select the desired unit. Celsius or Fahrenheit.

ECO Mode (8-9)

With button 8 you set the ECO mode. ECO mode is especially useful when you want to maintain a temperature once reached for an extended period of time. In ECO mode, one of the two heating tubes switches off, halving the heater's power consumption and heating power. Press button 9 to turn ECO mode off again and the heater will heat again at full power.

Wi-Fi reset (10)
If you experience problems connecting to Wi-Fi, you can reset the Wi-Fi settings. To do this, press this button 5 times in a row to perform the reset. The Wi-Fi symbol on the display will blink when the Wi-Fi is successfully reset.

Timer function (3)
The timer button allows you to set the desired operating time. Press the timer button once. Then you can use the plus (4) and minus (7) buttons to set the desired number of operating hours (max 24 hours). Press the timer button again to save the set time. The heater will now show the remaining heating time on the display. When the set time has expired, the heater will return to standby mode and no longer heat.

Open window detection (10-2)
This heater is equipped with a sensor that detects that the temperature drops by more than 3 degrees within 2 minutes, for example due to an open window. In that case, the heater automatically turns off. By default, the sensor is disabled. If you want to activate this function, press the Wi-Fi button (10) immediately after turning on the heater, immediately followed by the display button (2). The display will now state ON.
The open window detection can be disabled again in the same way.

Operation via app
You can control this heater with your phone or tablet. For this you can use the Smart Life app.

1. Download the app:

QR Code:
This QR code will take you directly to the appropriate app:

1.1. You can also search for 'Smart Life' in the app store of your phone or tablet to find the appropriate app.

1.2. Activate Bluetooth on your phone and make sure your phone can make to the Wi-Fi network....

2. Connect to the app:

2.1. After you download the Smartlife App, open the app. We recommend that you create an account. (Some app features may not be available without logging in).

2.2. Click on the + icon in the upper right corner or press: 'Add Device'. The heater will now automatically appear on the screen. Click on the selected heater. If the heater does not appear automatically, you can find it by selecting: 'Small appliances'. The heater will now appear in the list. Select it.

2.3. Enter the password of your Wi-Fi network.

2.4. Check the display of the heater to see if the Wi-Fi sign is flashing.
If the sign does not flash, you need to reset the Wi-Fi. You do this by pressing the button with the Wi-Fi symbol on the remote control 5 times. After a successful reset, the Wi-Fi symbol will flash on the display.

2.5 Set the device information and press 'Done'. Now the control interface opens and you can operate the heater.

CAUTION
Due to continuous updates, the illustrations in this manual may differ slightly from the most current procedures. Therefore, all images in this manual are for reference only.

General warning
This device operates at high temperatures and may present a fire hazard and injury. Always take precautions to avoid fire, injury or other hazards.

Pairing with Alexa or Google Assistant

Amazon Alexa

1. Download and install the Alexa app on your smartphone.
2. Open the Alexa app and go to: 'Skills & Games'.
3, Search for the 'Smart Life' skill.
4. Select this skill and click: 'Enable to Use'.
5. Log in with your Smart Life account and give permissions to pair the devices.
6. Have Alexa detect your devices by saying, 'Alexa', discover devices".

Your Smart Life devices now appear in the Alexa app and can be controlled with voice commands such as:

On/Off:	Alexa, Turn the heater on. Alexa, Turn the heater off.
Set temperature:	Alexa, Set the heater to 22 degrees. Alexa, Increase the heater temperature by 2 degrees.
Set timer:	Alexa, Turn the heater off in 2 hours.

Google Assistant

1. Download and install the Google Home app on your smartphone.
2. Open the Google Home app and select the + symbol in the top left corner.
3, Choose "Set up device" and select: 'Works with Google'.
4. Search for "Smart Life" in the list
5. Log in with your Smart Life account and give permissions to pair the devices.
6. Your devices are automatically added to Google Home and can be controlled with voice commands such as:

On/Off:	Hey Google, Turn the heater on. Hey Google, Turn the heater off.
Set temperature:	Hey Google, Turn the heater to 22 degrees Hey Google, Increase the heater temperature by 2 degrees.
Set timer:	Hey Google, Turn the heater off in 2 hours.

Maintenance and cleaning

This infrared heater is basically maintenance-free. Clean the heater regularly with a slightly damp cloth to prevent dust. Do not use aggressive or abrasive cleaners because they can damage the paint finish of the heater. Always remove the plug from the outlet before cleaning and guarantee yourself that the heater is completely cooled down!

Proof of purchase

Keep the proof of purchase. You will need it in the event of a warranty claim.

Technical Information

Model:	THE-12DS/THE-18DS/THE-24DS/THE-30DS
Power supply:	220V--240V, 50Hz
Wattage:	1200W/1800W/2400W/3000W

Digital Services Act: Responsible EU operator

Volt! Industries B.V.
Edisonstraat 20
7131PB Lichtenvoorde
Netherlands
+31544760076
info@fullcomfort.nl

Questions or comments?
Please feel free to contact us. We are happy to help!

Certification
This device is manufactured according to the following European directives:

SAA:	2014/35/EU
ROHS:	2011/65/EU
ERP:	2009/125/EG
ISO:	ISO9001

Disposal fee

The crossed-out wheeled garbage can symbol indicates that the item must be disposed of separately from household waste. The item must be returned for recycling in accordance with local environmental regulations for waste disposal. By separating this item from household waste, you will help reduce the amount of waste sent to incinerators or landfills and minimize potential negative impacts on human health and the environment.

We wish you much pleasure and comfort from your purchase.
Thank you for choosing Fullcomfort

FULLCOMFORT
Comfort for every season

Fullcomfort
Tel: +31(0)544760076

Edisonstraat 20
7131 PB Lichtenvoorde

info@fullcomfort.nl
www.fullcomfort.nl