CLOUVOU

PLEASE SCAN THE QR CODE TO VIEW YOUR LANGUAGES.

CLOUVOU

Nexus

Ergonomische kruk

Gebruikershandleiding

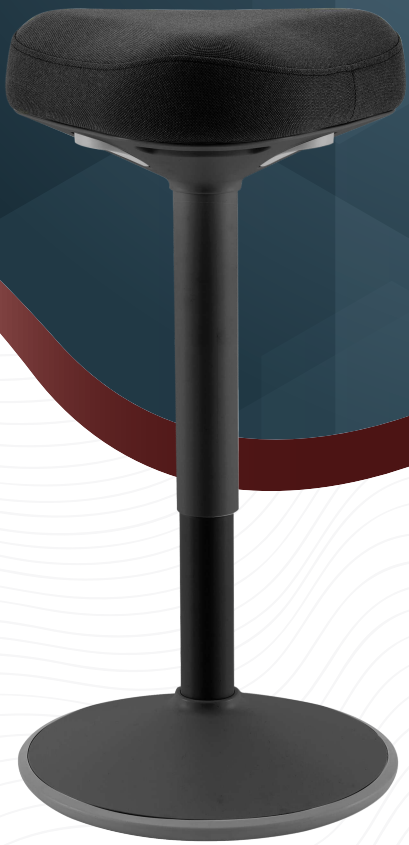

GEACHTE **KLANT,**

BEDANKT VOOR HET KIEZEN VAN CLOUVOU! WIJ HETEN U VAN HARTE WELKOM IN DE CLOUVOU-FAMILIE. UW AANKOOP VAN HET NEXUS-MODEL LAAT ZIEN DAT U KWALITEIT EN COMFORT BELANGRIJK VINDT. WE ZIJN ERVAN OVERTUIGD DAT ONS PRODUCT UW DAGELIJKSE WERKERVARING ZAL VERBETEREN. WIJ WAARDEREN UW VERTROUWEN IN ONS MERK EN KIJKEN ERNAAR UIT U OOK IN DE TOEKOMST OPNIEUW VAN DIENST TE ZIJN. ALS U VRAGEN HEBT OF HULP NODIG HEBT, ZOWEL BIJ UITDAGINGEN, DE WERKING VAN HET PRODUCT ALS BIJ ALGEMENE PROBLEMEN, AARZEL DAN NIET OM CONTACT OP TE NEMEN MET ONZE KLANTENSERVICE. UW KLANTTEVREDENHEID IS BELANGRIJK VOOR ONS ♡

✉ **support@clouvou.nl**

Inhoudsopgave

Productoverzicht	03
Afmetingen	04
Specificatie	04
Inleiding	05
Eigenschappen	05
Onderdelen en componenten	06
Montagehandleiding	06
Gebruikershandleiding	09
Verzorging en onderhoud	10
Veiligheidsinstructies	10

Het is belangrijk dat u de veiligheidsinstructies aan het einde van de handleiding zorgvuldig leest en opvolgt. Deze bevatten belangrijke informatie voor een veilig gebruik van het product!

PPRODUCTOVERZICHT:

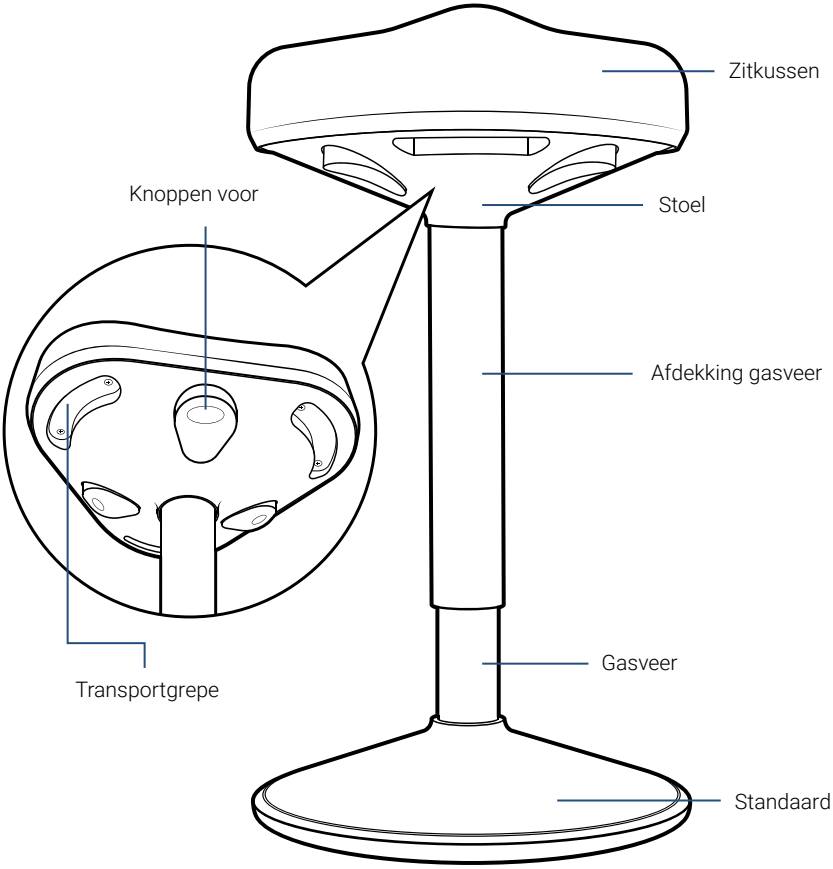

Lees de gebruiksaanwijzing zorgvuldig en volledig door en bewaar deze op een veilige plaats zodat u er op elk moment bij kunt. Het is belangrijk dat u alle instructies en aanwijzingen opvolgt, anders kan dit leiden tot persoonlijk letsel of schade aan eigendommen. **De veiligheidsinstructies staan aan het einde van de handleiding**!

AFMETINGEN:

Groter formaat:

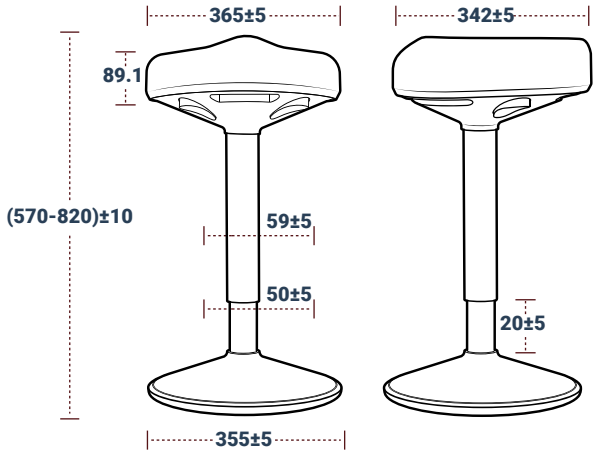

Kleiner formaat:

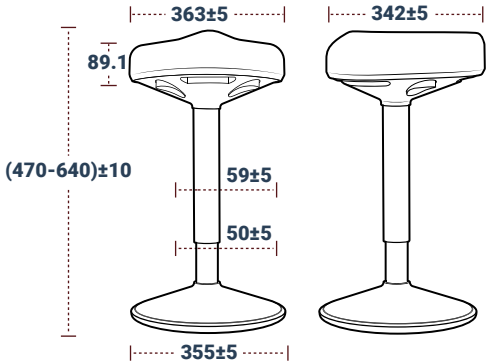

SPECIFICATIE:

Maximaal gewicht:	125 KG
Nettogewicht van de kruk (grotere maat):	6.1 KG
Nettogewicht van de kruk (kleinere maat): :	5.9 KG

INLEIDING:

De CLOUVOU Nexus zorgt voor een nieuwe definitie van zitten door ergonomische innovatie te combineren met moderne stijl. Het is ontwikkeld om actief zitten te bevorderen dankzij de unieke ErgoMotion-functie. De basis heeft een licht gebogen vorm en maakt ergonomisch kantelen in alle richtingen tot 12° mogelijk. De basisstabiliteit blijft gegarandeerd dankzij de antislipvloerbedekking. Met een verstelbare hoogte van 47 tot 64 cm of 57 tot 82 cm, afhankelijk van het model, past deze kruk zich moeiteloos aan verschillende omgevingen aan en is hij ideaal voor gebruik zowel thuis als op kantoor. Het lichtgewicht ontwerp, aangevuld met drie praktische transporthandgrepen, zorgt voor eenvoudige draagbaarheid, terwijl de duurzame constructie gebruikers tot 125 kg ondersteunt.

EIGENSCHAPPEN:

- Ergonomisch ontwerp
- Optimale indrukking van het zitkussen
- ErgoMotion
- EcoTex - Duurzame stoffen bekleding
- Lichtgewicht en draagbaar
- Antislipstandaard
- Verstelbare hoogte
- Ondersteunt gebruikers tot 125 kg
- Ontworpen voor langdurig gebruik
- Veelzijdig bruikbaar

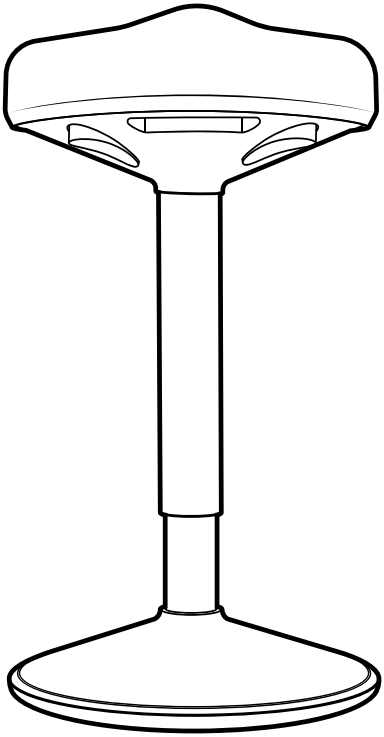

Scan de QR-code voor hulp in de vorm van een montagevideo.

ONDERDELEN EN COMPONENTEN:

A. Stoel x 1
B. Gasveer x 1
C. Gasveerafdekking x 1
D. Standaard x 1

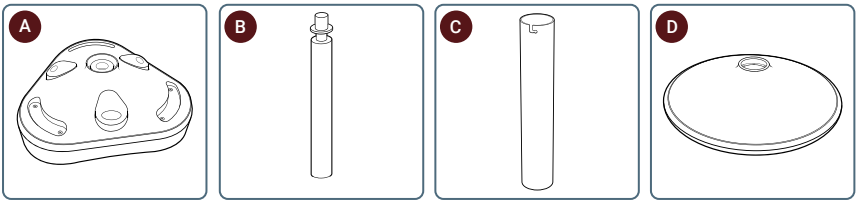

MONTAGE-INSTRUCTIES:

Stap 1: Bevestig de gasveer aan de standaard.

Verwijder de dop van het bovenste uiteinde van de gasveer **(onderdeel B)**.

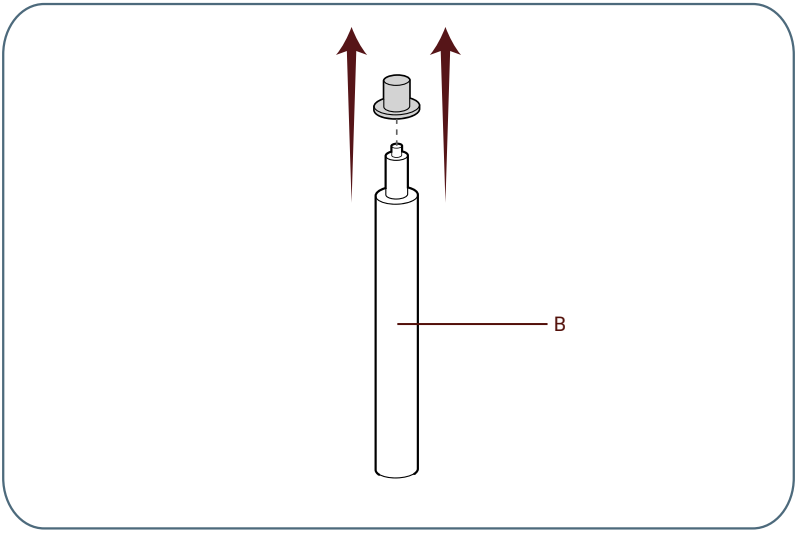

Plaats de standaard **(onderdeel D)** op een vlakke ondergrond. Stel het uiteinde van de gasveer in **(deel B)** in de opening van de standaard.

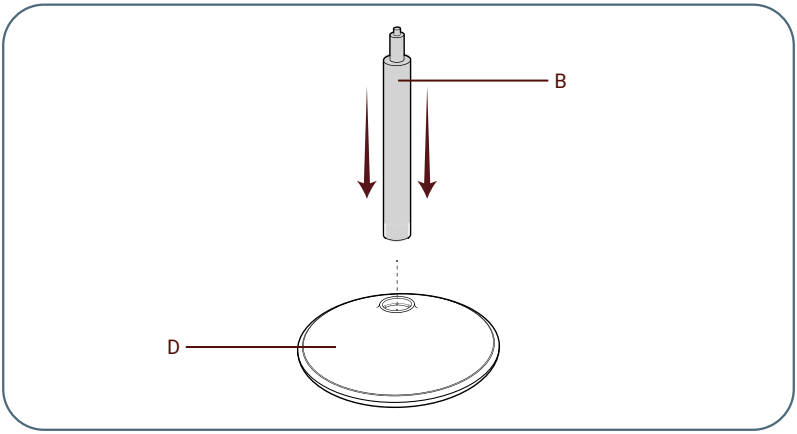

Stap 2: Bevestig de afdekking van de gasveer aan het zadel.

Draai nu de stoel **(deel A)** op het gestoffeerde zitkussen. Steek het uiteinde van de afdekking van de gasveer met de inkeping **(deel C)** in de opening in de stoelbasis en draai de afdekking naar binnen.

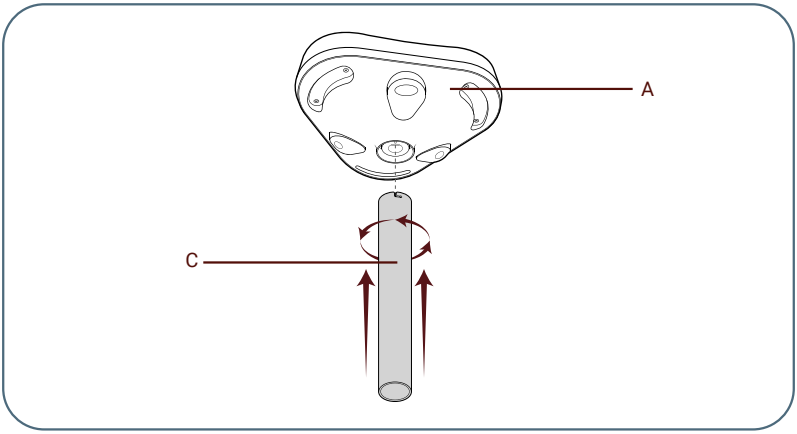

Stap 3: Bevestiging van de stoelstructuur en voltooiing van de bovenbouw.

Neem het zadel **(onderdeel A)** en plaats de bevestigde gasveerafdekking op de gasveer **(onderdeel B)**.

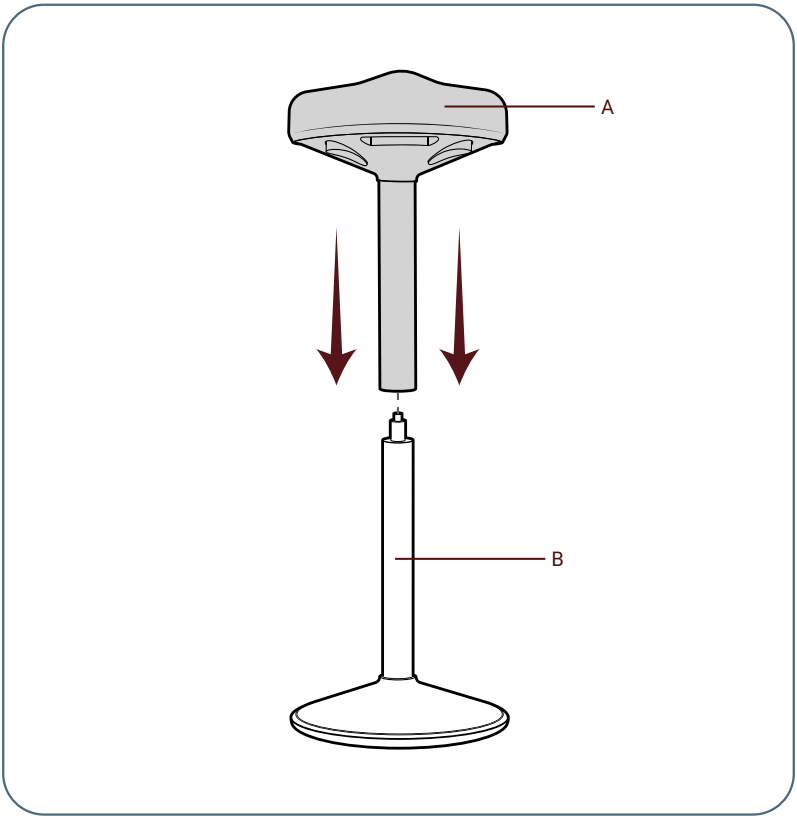

Zorg ervoor dat alle onderdelen goed in elkaar zitten en stevig met elkaar verbonden zijn voordat u ongecontroleerd en met uw volle lichaamsgewicht op de kruk gaat zitten.

GEBRUIKSAANWIJZING:

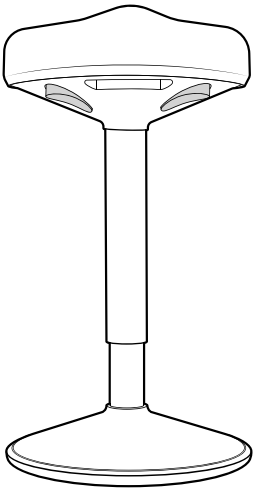

Hoogteverstelling:

Om de zithoogte van de kruk te verhogen, houdt u gewoon een van de drie knoppen voor hoogteverstelling ingedrukt zonder uw lichaamsgewicht op de stoel te zetten. Op dezelfde manier kun u de kruk weer laten zakken door een van dezelfde drie knoppen voor hoogteverstelling ingedrukt te houden terwijl uw lichaamsgewicht volledig op de kruk rust. Hoogteverstelling in beide richtingen betekent dat elke zithouding onmiddellijk kan worden aangenomen door eenvoudig de ingedrukte knop voor hoogteverstelling los te laten.

Waarschuwingen!!!

Kantel de kruk NIET verder dan zijn verticale positie!

LET OP: Houd beide voeten op de grond, want als u met opgetrokken benen zit, kunt u de kruk gemakkelijker uit balans brengen!

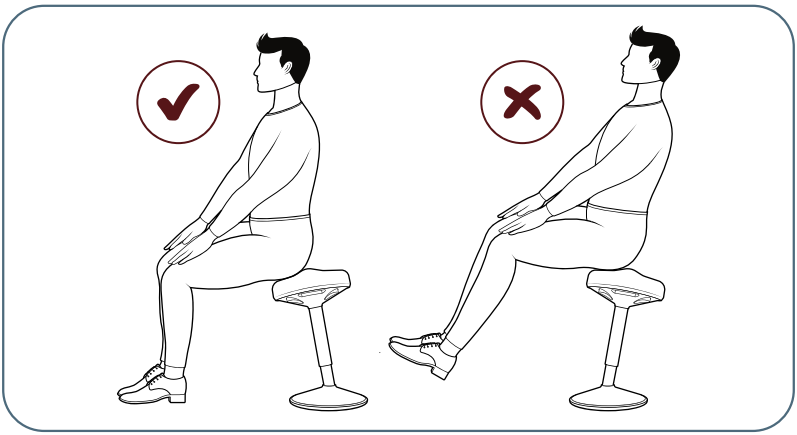

VERZORGING EN ONDERHOUD:

Stoffen bekleding:

- Lichte vlekken kunnen worden verwijderd met een standaard huishoudtextielreiniger of een vochtige doek en wat zacht zeepwater.
- Verwijder stof met een droge doek.

Frame:

- Veeg af met een vochtige doek en wrijf dan na met een droge doek.
- Gebruik geen agressieve schoonmaakmiddelen of harde borstels voor het reinigen. Dit kan het oppervlak beschadigen.
- Maak de gasveer nooit schoon.
- Controleer de standaard en de gasveer regelmatig op tekenen van slijtage of beschadiging.
- Gebruik de kruk altijd binnen de gewichtslimiet van 125 kg
- Gebruik de kruk op een vlakke ondergrond om onnodige belasting van het onderstel te voorkomen.
- Bewaar de kruk op een droge en veilige plaats, buiten het bereik van kinderen en huisdieren.

VEILIGHEIDSINSTRUCTIES:

- Verwijder nooit de gasveer. Werkzaamheden aan de gasveren mogen alleen worden uitgevoerd door geschoold vakpersoneel. Open of wijzig de gasveer niet. Er bestaat een risico op letsel als het werk verkeerd wordt uitgevoerd.
- Volg de installatie-instructies zorgvuldig op, onjuiste installatie kan leiden tot letsel.
- Gebruik de kantoorkruk nooit als vervanging voor een ladder.
- Let op! De energieaccumulatoren voor het instellen van de stoelverhoger mogen alleen door gespecialiseerd personeel worden vervangen en gerepareerd.
- Houd kinderen en baby's uit de buurt van de kantoorkruk. Het risico dat de kruk omvalt is te groot. Laat huisdieren en kinderen daarom nooit zonder toezicht in de buurt.
- Maak alleen aanpassingen als de kruk niet wordt gebruikt, zodat de stabiliteit gegarandeerd blijft.
- Plaats de kruk altijd op een vlakke, antislip ondergrond.
- Houd uw voeten plat op de vloer terwijl u uw positie aanpast om in balans te blijven.
- Vermijd plotselinge bewegingen, zoals snel opstaan of abrupt van richting veranderen.

CLAUSEN

CLOUVOU
CLOUVOU

CLOUVOU GmbH
Mittelweg 43
25479 Ellerau
Deutschland
Modell: CLOUVOU Nexus 1.0
(Modell Nr: NS-5782, NS-4764, NA-5782, NA-4764, NM- 5782, NM-4764)
E-mail: support@clouvou.nl