171505669/13V 10/2025

EL 340
EL 380
EL 420

IT **Tosaerba a batteria con conducente a piedi**
RAPIDE ISTRUZIONI ALL'USO

ATTENZIONE: prima di usare la macchina, leggere attentamente il presente libretto.

CS **Akumulátorová sekačka se stojící obsluhou**
POKYNY PRO RYCHLÝ START

UPOZORNĚNÍ: před použitím stroje si pozorně přečtěte tento návod k použití.

DA **Batteridreven plæneklipper betjent af gående personer**
BRUGSANVISNING HURTIG TIL BRUG

ADVARSEL: læs instruktionsbogen omhyggeligt igennem, før du tager denne maskine i brug.

DE **Handgeführter batteriebetriebener Rasenmäher**
KURZANLEITUNG ZUM GEBRAUCH

ACHTUNG: vor inbetriebnahme des geräts die gebrauchsanleitung aufmerksam lesen.

EN **Pedestrian-controlled walk-behind battery powered lawn mower**
QUICK INSTRUCTIONS FOR USE

WARNING: read thoroughly the instruction booklet before using the machine.

ES **Cortadora de pasto por batería con operador de pie**
INSTRUCCIONES RÁPIDAS DE USO

ATENCIÓN: antes de utilizar la máquina, leer atentamente el presente manual.

FI **Kävellen ohjattava akkukäyttöinen ruohonleikkuri**
PIKAOPAS

VAROITUS: lue käyttöopas huolellisesti ennen koneen käyttöä

FR **Tondeuse à gazon alimentée par batterie et à conducteur à pied**
INSTRUCTIONS RAPIDES D'UTILISATION

ATTENTION: lire attentivement le manuel avant d'utiliser cette machine.

NL **Lopend bediende grasmaaier met batterij**
SNELLE GEBRUIKSAANWIJZING

LET OP: vooraleer de machine te gebruiken, dient men deze handleiding aandachtig te lezen.

NO **Håndført batteridrevet gressklipper**
HURTIGE INSTRUKSJONER FOR BRUK

ADVARSEL: les denne bruksanvisningen nøye før du bruker maskinen.

PL **Kosiarka akumulatorowa prowadzona przez operatora pieszego**
SZYBKA INSTRUKCJA UŻYCIA

OSTRZEŻENIE: przed użyciem maszyny, należy uważnie przeczytać niniejszą instrukcję.

PT **Corta-relvas a bateria para operador apeado**
SZYBKA INSTRUKCJA UŻYCIA

ATENÇÃO: antes de usar a máquina, leia atentamente o presente manual.

RU **Газонокосилка с пешеходным управлением с батарейным питанием**
КРАТКИЕ ИНСТРУКЦИИ ПО ИСПОЛЬЗОВАНИЮИ

ВНИМАНИЕ: прежде чем пользоваться оборудованием, внимательно прочтите зто руководство по зксплуатации.

SK **Akumulátorová kosačka so stojacou obsluhou**
RÝCHLY NÁVOD NA POUŽITIE

UPOZORNENIE: pred použitím stroja si pozorne prečítajte tento návod.

SV **Batteridriven förarledd gräsklippare**
SNABBINSTRUKTIONER FÖR ANVÄNDNING

VARNING: läs igenom hela detta häfte innan du använder maskinen.

Download full manual stiga.com

REGISTER
YOUR PRODUCT
NOW

stiga.com/int/product-registration

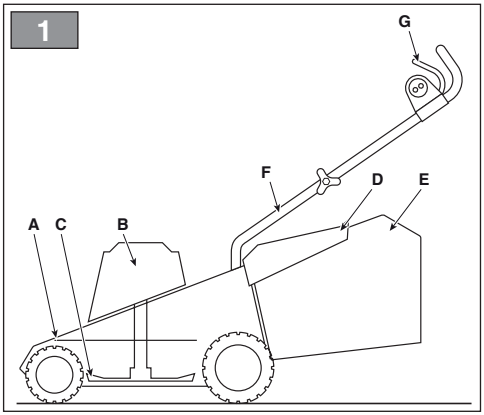
1
G
F
D
E
A
C
B

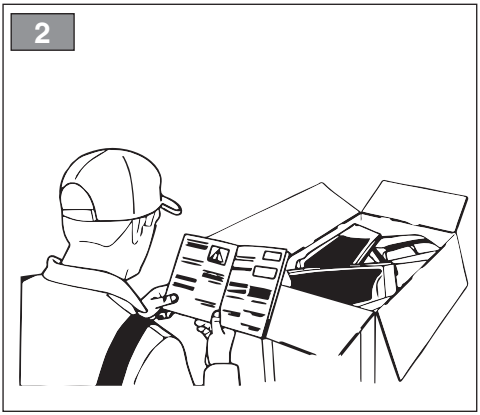
2

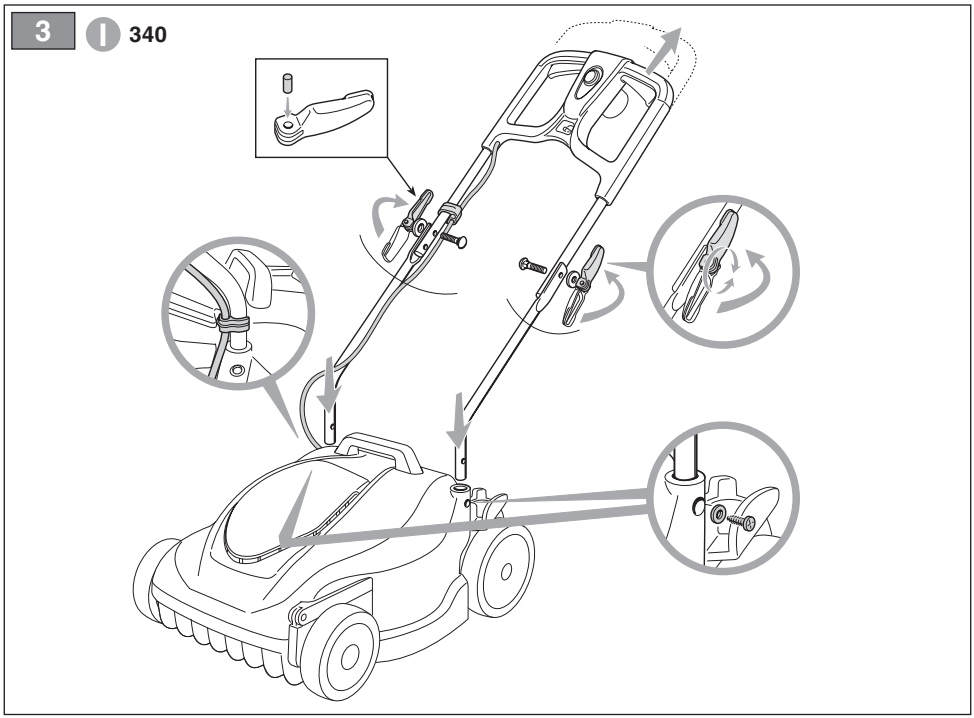
3
340

II 340

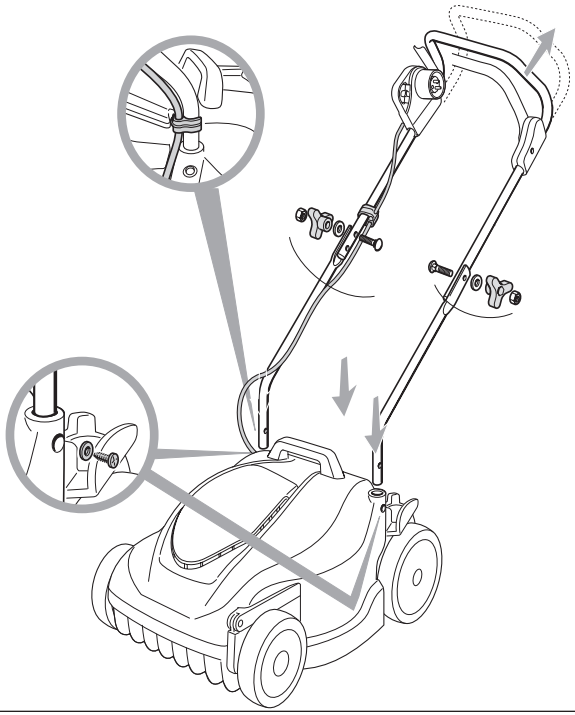

III 380 - 420

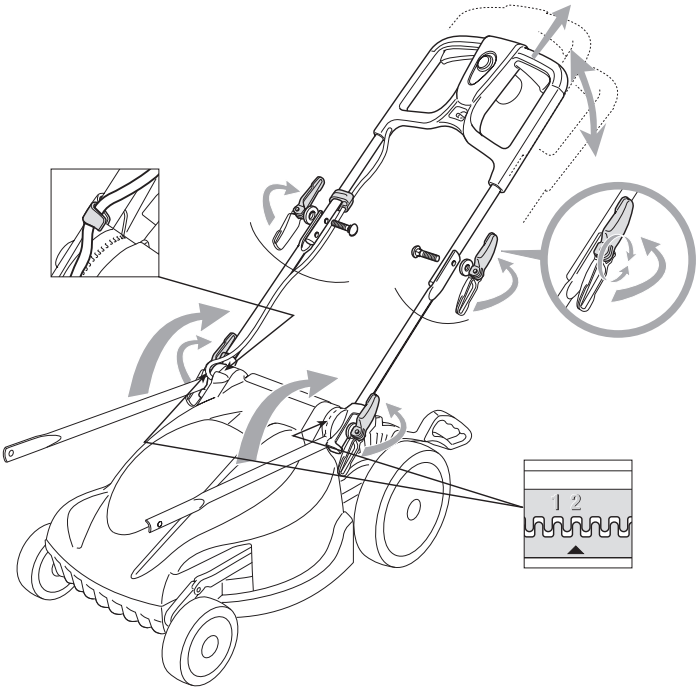

IV 380 - 420

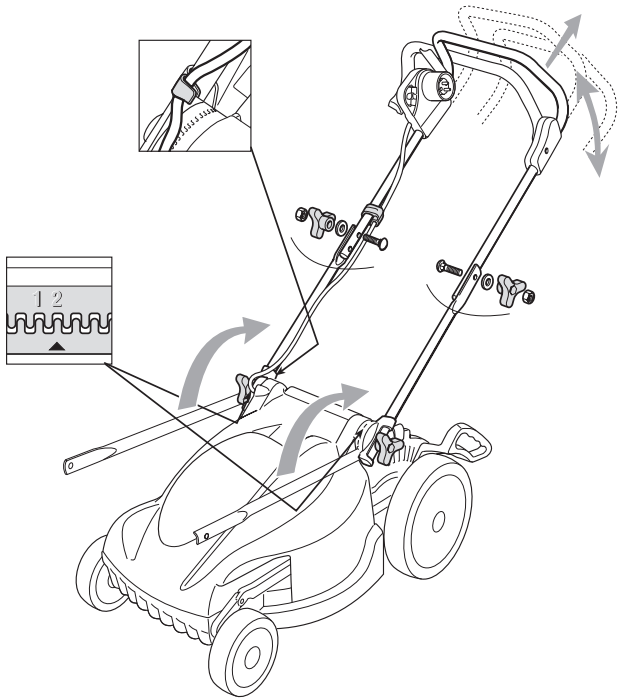

4 I

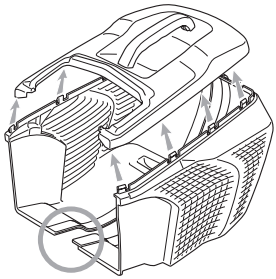

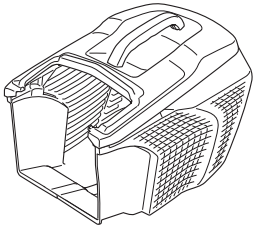

II

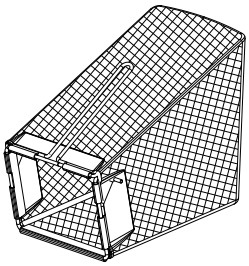

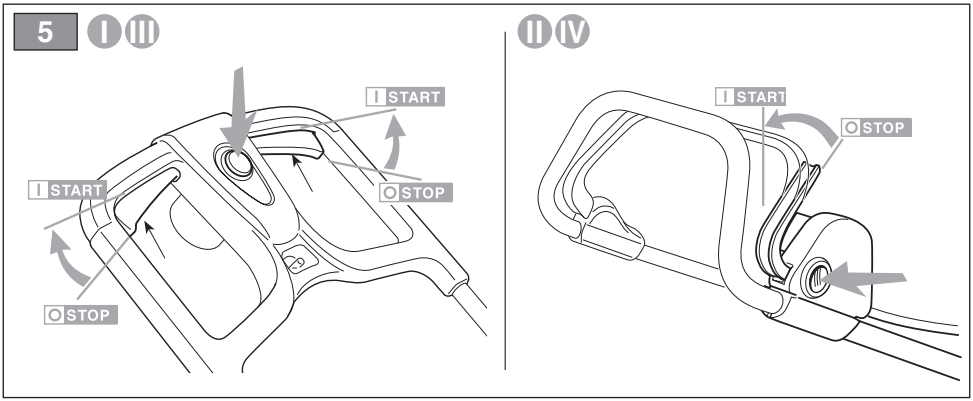
5
I III
II IV
I START
O STOP
I START
O STOP
I START
O STOP

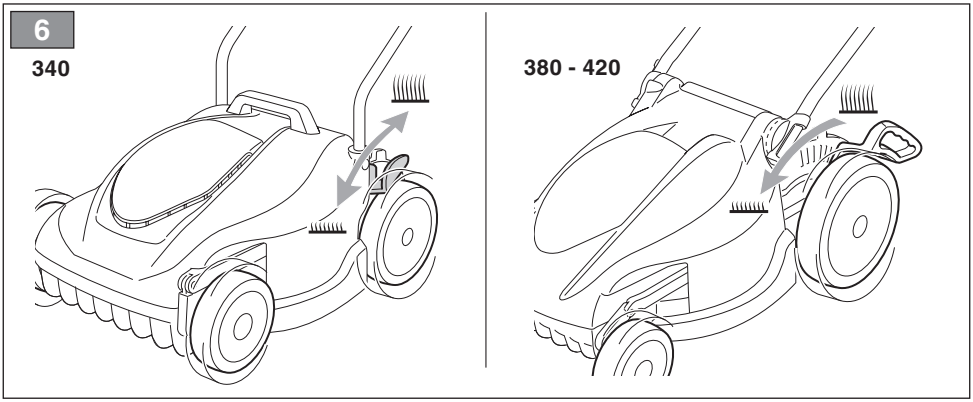
6
340
380 - 420

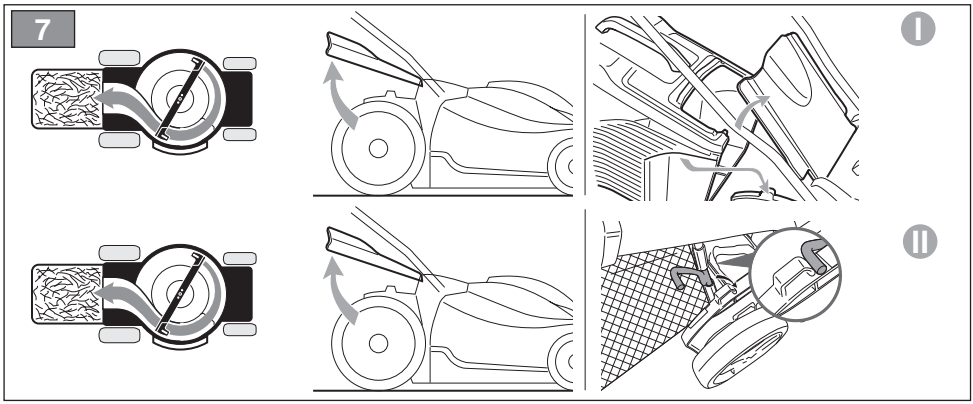
7
I
II

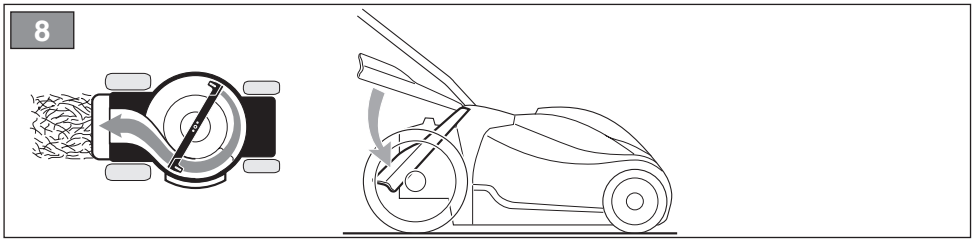
8

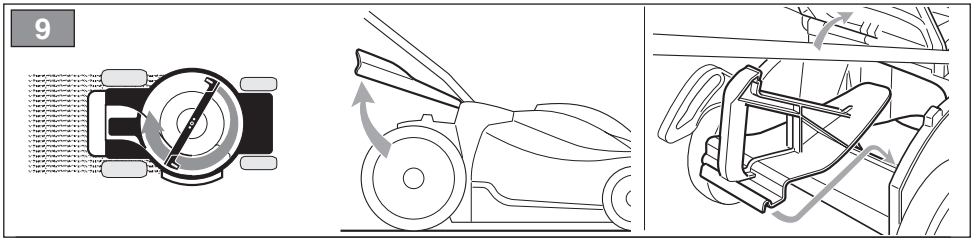
9

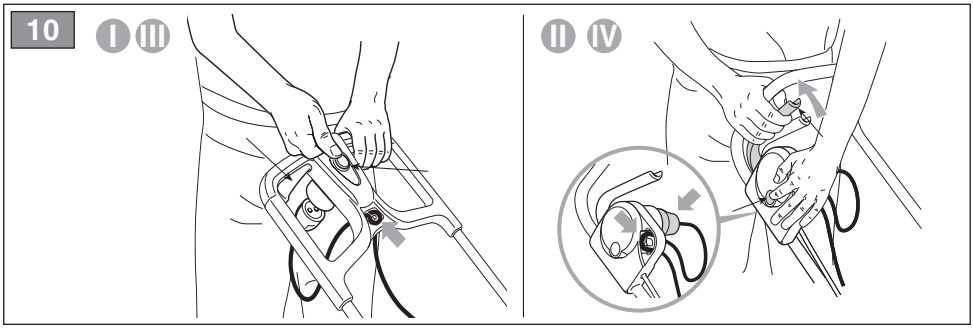
10
I III
II IV

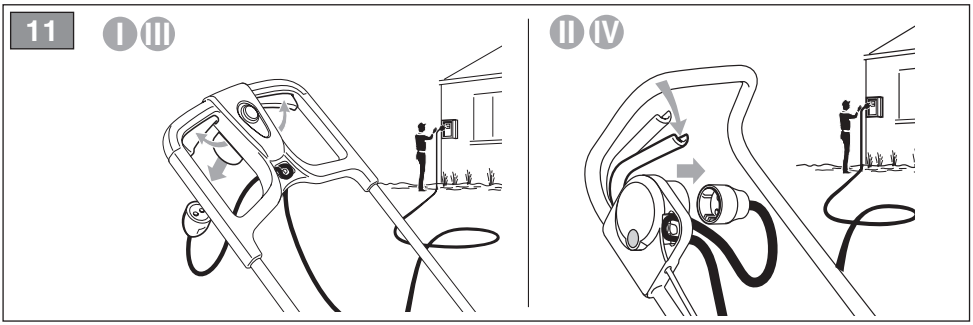
11
I III
II IV

ITALIANO - **Istruzioni Originali** ..... IT

ČESKY - Překlad původního návodu k používání ..... CS

DANSK - Oversættelse af den originale brugsanvisning ..... DA

DEUTSCH - Übersetzung der Originalbetriebsanleitung ..... DE

ENGLISH - Translation of the original instruction ..... EN

ESPAÑOL - Traducción del Manual Original ..... ES

SUOMI - Alkuperäisten ohjeiden käännös ..... FI

FRANÇAIS - Traduction de la notice originale ..... FR

NEDERLANDS - Vertaling van de oorspronkelijke gebruiksaanwijzing ..... NL

NORSK - Oversettelse av den originale bruksanvisningen ..... NO

POLSKI - Tłumaczenie instrukcji oryginalnej ..... PL

PORTUGUÊS - Tradução do manual original ..... PT

SLOVENSKY - Preklad pôvodného návodu na použitie ..... SK

SVENSKA - Översättning av bruksanvisning i original ..... SV

РУССКИЙ - Перевод оригинальных инструкций ..... RU

[1]	DATI TECNICI		EL 340	EL 380	EL 420
[2]	Potenza nominale *	kW	1,4	1,6	1,8
[3]	Velocità mass. di funzionamento motore *	min^{-1}	3300 ± 100	3500 ± 100	3300 ± 100
[4]	Peso macchina *	kg	11 ÷ 13	13 ÷ 15	13 ÷ 16
[5]	Tensione e frequenza di alimentazione	V / Hz	230 ÷ 240 / 50	230 ÷ 240 / 50	230 ÷ 240 / 50
[6]	Ampiezza di taglio	cm	34	38	42
[7] [8]	Livello di pressione acustica Incertezza di misura	dB(A) dB(A)	78,6 1,65	81,5 1,4	83 0,4
[9] [8]	Livello di potenza acustica misurato Incertezza di misura	dB(A) dB(A)	90,4 0,86	93 1,36	95,2 0,5
[10]	Livello di potenza acustica garantito	dB(A)	91	94	96
[11] [8]	Livello di vibrazioni Incertezza di misura	m/s^2 m/s^2	3,51 1,81	1,87 0,6	1,29 0,5
[12]	Dimensioni: - lunghezza - larghezza - altezza	mm	1300 400 970	1300 460 1070	1300 480 1080
[13]	Codice dispositivo di taglio		181004157/0 181004465/0	181004154/0 181004160/0	181004155/0 181004161/0
[14]	Accessori		-	-	-
[15]	Kit “Mulching”		✓	✓	✓

* Per il dato specifico, fare riferimento a quanto indicato nell’etichetta di identificazione della macchina.

[1] **CS - TECHNICKÉ PARAMETRY**
[2] Jmenovitý výkon *
[3] Maximální rychlost činnosti motoru *
[4] Hmotnost stroje *
[5] Napájecí napětí a frekvence
[6] Šířka sečení
[7] Úroveň akustického tlaku
[8] Nepřesnost měření
[9] Úroveň naměřeného akustického výkonu
[10] Úroveň zaručeného akustického výkonu
[11] Úroveň vibrací
[12] Rozměry (délka/šířka/výška)
[13] Kód sekacího zařízení
[14] Příslušenství
[15] Sada pro Mulčování

- Ohledně uvedeného údaje vycházejte z hodnoty uvedené na identifikačním štítku stroje.

[1] **DA - TEKNISKE DATA**
[2] Nominel effekt *
[3] Motorens maks. driftshastighed *
[4] Maskinens vægt *
[5] Forsyningsspænding og -frekvens
[6] Klippebredde
[7] Lydtryksniveau
[8] Måleusikkerhed
[9] Målt lydeffektniveau
[10] Garanteret lydeffektniveau
[11] Vibrationsniveau
[12] Mål (længde/bredde/højde)
[13] Skæreanordningens varenr.
[14] Tilbehør
[15] Sæt til “mulching”

- For disse data henvises til hvad der er angivet på maskinens identifikationsmærkat.

[1] **DE - TECHNISCHE DATEN**
[2] Nennleistung *
[3] Max. Betriebsgeschwindigkeit des Motors *
[4] Maschinengewicht *
[5] Versorgungsspannung und -frequenz
[6] Schnittbreite
[7] Schalldruckpegel
[8] Messungenauigkeit
[9] Gemessener Schallleistungspegel
[10] Garantierter Schallleistungspegel
[11] Vibrationspegel
[12] Abmessungen (Länge/Breite/Höhe)
[13] Nummer Schneidwerkzeug
[14] Zubehör
[15] “Mulching-Kit”

- Für die genaue Angabe nehmen Sie bitte auf das Typenschild der Maschine Bezug.

[1] EN - TECHNICAL DATA
[2] Rated voltage*
[3] Max. motor operating speed *
[4] Machine weight *
[5] Power supply frequency and voltage
[6] Cutting width
[7] Acoustic pressure level
[8] Measurement uncertainty
[9] Measured acoustic power level
[10] Guaranteed acoustic power level
[11] Vibration level
[12] Dimensions (length/width/height)
[13] Cutting means code
[14] Attachments
[15] Mulching kit

- Please refer to the data indicated on the machine’s identification label for the exact figure.

[1] **ES - DATOS TÉCNICOS**
[2] Potencia nominal *
[3] Velocidad máx. de funcionamiento motor *
[4] Peso máquina *
[5] Tensión y Frecuencia de alimentación
[6] Amplitud de corte
[7] Nivel de presión acústica
[8] Incertidumbre de medida
[9] Nivel de potencia acústica medido
[10] Nivel de potencia acústica garantizado
[11] Nivel de vibraciones
[12] Dimensiones (longitud/anchura/altura)
[13] Código dispositivo de corte
[14] Accesorios
[15] Kit para “Mulching”

- Para el dato específico, hacer referencia a lo indicado en la etiqueta de identificación de la máquina.

[1] **FI - TEKNISET TIEDOT**
[2] Nimellisteho *
[3] Moottorin maksimaalinen toimintanopeus *
[4] Laitteen paino *
[5] Syöttöjännite ja -taajuus
[6] Leikkuuleveys
[7] Akustisen paineen taso
[8] Mittauksen epävarmuus
[9] Mitattu äänitehotaso
[10] Taattu äänitehotaso
[11] Tärinätaso
[12] Koko (pituus/leveys/korkeus)
[13] Leikkuuvälineen koodi
[14] Lisävarusteet
[15] Silppuamisvarusteet

- Määrättyä arvoa varten, viittaa laitteen tunnuslaatassa annettuihin tietoihin.

[1] **FR - CARACTÉRISTIQUES TECHNIQUES**
[2] Puissance nominale*
[3] Vitesse max. de fonctionnement du moteur*
[4] Poids machine*
[5] Tension et fréquence d’alimentation*
[6] Largeur de coupe
[7] Niveau de pression acoustique
[8] Incertitude de la mesure
[9] Niveau de puissance acoustique mesuré
[10] Niveau de puissance acoustique garanti
[11] Niveau de vibrations
[12] Dimensions (longueur / largeur / hauteur)
[13] Code organe de coupe
[14] Équipements
[15] Kit “Mulching”

- Pour la valeur spécifique, se référer à ce qui est indiqué sur la plaque d’identification de la machine.

[1] **NL - TECHNISCHE GEGEVENS**
[2] Nominaal vermogen *
[3] Maximale snelheid voor de werking van de motor *
[4] Gewicht machine *
[5] Spanning en frequentie voeding
[6] Maaibreedte
[7] Niveau geluidsdruk
[8] Meetonzekerheid
[9] Gemeten akoestisch vermogen
[10] Gewaarborgd akoestisch vermogen
[11] Niveau trillingen
[12] Afmetingen (lengte/breedte/hoogte)
[13] Code snij-inrichting
[14] Toebehoren
[15] Kit “Mulching”

- Voor het specifiek gegeven, verwijst men naar wat aangegeven is op het identificatielabel van de machine.

[1] **NO - TEKNISKE DATA**
[2] Nominell effekt *
[3] Motorens maks driftshastighet *
[4] Maskinvekt *
[5] Matespenning og -frekvens
[6] Klippebredde
[7] Lydtrykknivå
[8] Måleusikkerhet
[9] Målt lydeffektnivå
[10] Garantert lydeffektnivå
[11] Vibrasjonsnivå
[12] Mål (lengde/bredde/høyde)
[13] Artikkelnummer for klippeinnretning
[14] Tilbehør
[15] Mulching-sett

- For spesifikk informasjon, se referansen på maskinens identifikasjonsetikett.

[1] **PL - DANE TECHNICZNE**
[2] Moc znamionowa *
[3] Maks. prędkość obrotowa silnika *
[4] Masa maszyny *
[5] Napięcie i częstotliwość zasilania
[6] Szerokość koszenia
[7] Poziom ciśnienia akustycznego
[8] Błąd pomiaru
[9] Poziom mocy akustycznej zmierzony
[10] Gwarantowany poziom mocy akustycznej
[11] Poziom wibracji
[12] Wymiary (długość/szerokość/wysokość)
[13] Kod agregatu tnącego
[14] Akcesoria
[15] Zestaw mulczujący

- W celu uzyskania konkretnych danych, należy się odnieść do wskazówek zamieszczonych na tabliczce identyfikacyjnej maszyny.

[1] **PT - DADOS TÉCNICOS**
[2] Potência nominal *
[3] Velocidade máx. de funcionamento motor *
[4] Peso da máquina *
[5] Tensão e frequência de alimentação
[6] Amplitude de corte
[7] Nível de pressão acústica
[8] Incerteza de medição
[9] Nível de potência acústica medido
[10] Nível de potência acústica garantido
[11] Nível de vibrações
[12] Dimensões (comprimento/largura/altura)
[13] Código dispositivo de corte
[14] Acessórios
[15] Kit “Mulching”

- Para o dado específico, consultar a etiqueta de identificação da máquina.

[1] **RU - ТЕХНИЧЕСКИЕ ХАРАКТЕРИСТИКИ**
[2] Номинальная мощность *
[3] Макс. число оборотов двигателя *
[4] Вес машины *
[5] Напряжение и частота питания
[6] Ширина скашивания
[7] Уровень звукового давления
[8] Погрешность измерения
[9] Измеренный уровень звуковой мощности
[10] Гарантируемый уровень звуковой мощности
[11] Уровень вибрации
[12] Габариты (длина/ширина/высота)
[13] Код режущего приспособления
[14] Дополнительное оборудование
[15] Комплект “Мульчирование”

- Точное значение см. на идентификационном ярлыке машины.

[1] **SK - TECHNICKÉ PARAMETRE**
[2] Menovitý výkon *
[3] Maximálna rýchlosť činnosti motora *
[4] Hmotnosť stroja *
[5] Napájacie napätie a frekvencia
[6] Šírka kosenia
[7] Úroveň akustického tlaku
[8] Nepresnosť merania
[9] Úroveň nameraného akustického výkonu
[10] Úroveň zaručeného akustického výkonu
[11] Úroveň vibrácií
[12] Rozmery (dĺžka/šírka/výška)
[13] Kód kosiaceho zariadenia
[14] Príslušenstvo
[15] Súprava pre Mulčovanie

- Ohľadne uvedeného parametra vychádzajte z hodnoty uvedenej na identifikačnom štítku stroja.

[1] **SV - TEKNISKA SPECIFIKATIONER**
[2] Nominell effekt *
[3] Motorns maximala funktionshastighet *
[4] Maskinvikt *
[5] Spänning och frekvens
[6] Skärbredd
[7] Ljudtrycksnivå
[8] Tvivel med mått
[9] Uppmätt ljudeffektnivå
[10] Garanterad ljudeffektnivå
[11] Vibrationsnivå
[12] Dimensioner (längd/bredd/höjd)
[13] Skärenhetens kod
[14] Tillbehör
[15] Sats för “Mulching”

- För specifik information, se uppgifterna på maskinens märkplåt.

ITALIANO - Istruzioni Originali

Prima di usare la macchina, leggere il manuale completo.
I Manuali di istruzioni completi della macchina e del motore sono disponibili:
▷ sul sito web stiga.com
▷ scansionando il QR code

Download full manual
stiga.com

ATTENZIONE: PRIMA DI USARE LA MACCHINA, LEGGERE ATTENTAMENTE IL PRESENTE LIBRETTO.
Conservare per ogni futura necessità.

1. NORME DI SICUREZZA

1.1. AVVERTENZE GENERALI DI SICUREZZA PER GLI UTENSILI ELETTRICI

⚠ **ATTENZIONE Leggere tutte le avvertenze di sicurezza e tutte le istruzioni. L'inosservanza delle avvertenze e delle istruzioni può causare scosse elettriche, incendi e/o gravi lesioni.**

Conservare tutte le avvertenze e le istruzioni per consultarle in futuro.

Il termine "utensile elettrico" nelle avvertenze si riferisce alla macchina alimentata dalla rete elettrica (con cavo) o alimentata a batteria (senza cavo).

1) Sicurezza dell'area di lavoro

a) Tener pulita e bene illuminata l'area di lavoro. *Aree buie e disordinate facilitano gli incidenti.*

b) Non usare l'utensile elettrico in ambienti a rischio di esplosione, in presenza di liquidi infiammabili, gas o polvere. *Gli utensili elettrici generano scintille che possono incendiare la polvere o i vapori.*

c) Tenere lontani i bambini e gli astanti quando si usa un utensile elettrico. *Le distrazioni possono causare la perdita di controllo.*

2) Sicurezza elettrica

a) Le spine dell'utensile elettrico devono corrispondere alla presa. Non modificare mai in alcun modo la spina. Non utilizzare spine adattatrici con utensili elettrici dotati di messa a terra. *Spine non modificate e prese corrispondenti ridurranno il rischio di scosse elettriche.*

b) Evitare il contatto del corpo con superfici messe a terra o collegate a terra, come tubi, radiatori, cucine e frigoriferi. *Vi è un aumento del rischio di scosse elettriche se il proprio corpo è collegato a terra oa terra.*

c) Non utilizzare il tosaerba in condizioni di pioggia o bagnato. *Ciò potrebbe aumentare il rischio di scosse elettriche..*

d) Non abusare del cavo. Non utilizzare mai il cavo per trasportare, tirare o scollegare l'utensile elettrico. Tenere il cavo lontano da fonti di calore, olio, bordi taglienti o parti in movimento. *I cavi danneggiati o aggrovigliati aumentano il rischio di scosse elettriche.*

e) Quando si utilizza un utensile elettrico all'aperto, utilizzare una prolunga adatta per l'uso all'aperto. *L'uso di un cavo adatto all'uso esterno riduce il rischio di scosse elettriche.*

f) Se è inevitabile utilizzare un utensile elettrico in un luogo umido, utilizzare un'alimentazione protetta da dispositivo di corrente residua (RCD). *L'uso di un RCD riduce il rischio di scosse elettriche.*

3) Sicurezza personale

a) Rimanere attenti, controllare quello che si sta facendo e usare buonsenso quando si usa un utensile elettrico. Non usare l'utensile elettrico quando si è stanchi o sotto l'influenza di droghe, alcool o medicinali. *Un momento di disattenzione mentre si usa un utensile elettrico può causare gravi lesioni personali.*

b) Utilizzare abiti protettivi. Indossare sempre occhiali protettivi. *L'uso di un equipaggiamento protettivo come mascherine antipolvere, calzature antiscivolo, elmetti protettivi o cuffie per l'udito, riduce le lesioni personali.*

c) Evitare avviamenti non intenzionali. Accertarsi che l'apparecchio sia spento prima di inserire la batteria, afferrare o trasportare l'utensile elettrico. *Trasportare un utensile elettrico con il dito sull'interruttore montare la batteria con l'interruttore in posizione "ON" facilita gli incidenti.*

d) Rimuovere ogni chiave o utensile di regolazione prima di azionare l'utensile elettrico. *Una chiave o un utensile che rimane a contatto con una parte rotante può provocare lesioni personali.*

e) Non sbilanciarsi. Mantenere sempre appoggio ed equilibrio adeguati. *Questo permette un controllo migliore dell'utensile elettrico in situazioni inaspettate.*

f) Vestirsi in modo appropriato. Non indossare vestiti larghi o gioielli. Tenere i capelli, i vestiti e i guanti a distanza dalle parti in movimento. *Abiti sciolti, gioielli o capelli lunghi possono rimanere impigliati nelle parti in movimento.*

g) Se vi sono dispositivi da collegare a impianti per l'estrazione e la raccolta di polvere, accertarsi che siano collegati e usati in maniera appropriata. *L'uso di questi dispositivi può ridurre i rischi correlati alla polvere.*

h) Non lasciare che la familiarità acquisita con l'uso frequente della macchina ti faccia diventare troppo sicuro da ignorare i principi di sicurezza. *Un'azione negligente può causare gravi lesioni in una frazione di secondo.*

4) Uso e salvaguardia dell'utensile elettrico

a) Non sovraccaricare l'utensile elettrico. Usare l'utensile elettrico adatto al lavoro. *L'utensile elettrico adeguato eseguirà il lavoro meglio ed in modo più sicuro, alla velocità per la quale è stato progettato.*

b) Non utilizzare l'utensile elettrico se l'interruttore non è in grado di avviarlo o arrestarlo regolarmente. *Un utensile elettrico che non può essere azionato dall'interruttore è pericoloso e deve essere riparato.*

c) Rimuovere l'accumulatore dal suo alloggiamento prima di eseguire ogni regolazione o cambio di accessori, o prima di riporre l'utensile elettrico. *Queste misure preventive di sicurezza riducono il rischio di avviamento accidentale dell'utensile elettrico.*

d) Riporre gli utensili elettrici inutilizzati fuori dalla portata dei bambini e non permettere l'uso dell'utensile elettrico a persone che non abbiano familiarità con l'utensile stesso e con queste istruzioni. *Gli utensili elettrici sono pericolosi nelle mani di utilizzatori inesperti.*

e) Curare la manutenzione degli utensili elettrici. Verificare che le parti mobili siano allineate e libere nel movimento, che non vi siano rotture di parti e qualsiasi altra condizione che possa influenzare il funzionamento dell'utensile elettrico. In caso di danni, l'utensile elettrico deve essere riparato prima di usarlo. *Molti incidenti sono causati da una scarsa manutenzione.*
f) Tener affilati e puliti gli organi di taglio. *Una adeguata manutenzione degli organi di taglio, con taglienti ben affilati, li rende meno soggetti ad incepparsi e più facili da controllare.*
g) Usare l'utensile elettrico e gli accessori relativi secondo le istruzioni fornite, tenendo presente le condizioni di lavoro e il tipo di lavoro da eseguire. *L'uso di un utensile elettrico per operazioni diverse da quelle previste può provocare situazioni di pericolo.*
h) Tenere le impugnature asciutte, pulite e prive di olio e grasso. *Le impugnature scivolose non consentono una manipolazione e un controllo sicuri dell'utensile in situazioni impreviste.*

5) Assistenza
a) Far riparare l'utensile elettrico da personale qualificato, impiegando solo ricambi originali. *Questo permette che venga mantenuta la sicurezza dell'utensile elettrico.*

1.2. AVVERTENZE GENERALI DI SICUREZZA PER RASAERBA

a) Non utilizzare il tosaerba in condizioni atmosferiche avverse, soprattutto quando esiste il rischio di fulmini. Ciò riduce il rischio di essere colpiti da un fulmine.
b) Ispezionare attentamente l'area in cui verrà utilizzato il tosaerba per individuare eventuali animali selvatici. Gli animali selvatici potrebbero essere feriti dal tosaerba durante il funzionamento.
c) Ispezionare attentamente l'area in cui verrà utilizzato il tosaerba e rimuovere tutte le pietre, bastoncini, fili, ossa e altri oggetti estranei. Gli oggetti lanciati possono causare lesioni personali.
d) Prima di utilizzare il tosaerba, ispezionare sempre visivamente per verificare che la lama e il gruppo lame non siano usurati o danneggiati. *Le parti usurate o danneggiate aumentano il rischio di lesioni*.
e) Prima dell'uso, controllare che il cavo di alimentazione e l'eventuale prolunga non presentino segni di danneggiamento o invecchiamento. Non utilizzare il tosaerba se il cavo è danneggiato o usurato. Se il cavo risulta danneggiato o usurato durante l'uso, spegnere il tosaerba e non toccare il cavo prima di scollegarlo dalla rete elettrica. *Un cavo di alimentazione o una prolunga danneggiati possono provocare scosse elettriche, incendi e/o lesioni gravi.*
f) Controllare frequentemente il sacco di raccolta dell'erba per eventuali segni di usura o deterioramento. *Il sacco di raccolta dell'erba usurato o danneggiato può aumentare il rischio di lesioni personali.*
g) Mantenere le protezioni in posizione. Le protezioni devono essere funzionanti e montate correttamente. *Una protezione allentata, danneggiata o non funzionante correttamente può provocare lesioni personali.*
h) Mantenere tutte le prese d'aria di raffreddamento libere da detriti. *Le prese d'aria ostruite e i detriti possono causare surriscaldamento o rischio di incendio.*
i) Durante l'utilizzo del rasaerba indossare sempre calzature antiscivolo e protettive. Non utilizzare il tosaerba a piedi nudi o indossando sandali aperti. *Ciò riduce la possibilità di lesioni ai piedi derivanti dal contatto con la lama in movimento.*
j) Durante l'utilizzo del tosaerba indossare sempre pantaloni lunghi. *La pelle esposta aumenta la probabilità di lesioni causate da oggetti lanciati.*
k) Non utilizzare il tosaerba sull'erba bagnata. Cammina, non correre mai. *Ciò riduce il rischio di scivolamento e caduta che potrebbe causare lesioni personali.*
l) Non utilizzare il rasaerba su pendii eccessivamente ripidi. *Ciò riduce il rischio di perdita di controllo, scivolamento e caduta che potrebbero causare lesioni personali.*
m) Quando si lavora su pendii, prestare sempre attenzione al proprio passo, lavorare sempre trasversalmente al pendio, mai in salita o in discesa ed esercitare la massima cautela nei cambi di direzione. *Ciò riduce il rischio di perdita di controllo, scivolamento e caduta che potrebbero causare lesioni personali.*
n) Usare la massima cautela quando si fa retromarcia o si tira il tosaerba verso di sé. Sii sempre consapevole di ciò che ti circonda. *Ciò riduce il rischio di inciampare durante il funzionamento.*
o) Tenere il cavo di alimentazione lontano dalle lame di taglio. *Un cavo di alimentazione danneggiato può provocare scosse elettriche, incendi e/o lesioni gravi.*
p) Spegnere e rimuovere la spina dalla presa di corrente se il cavo è aggrovigliato o danneggiato. *Cavi aggrovigliati o danneggiati possono aumentare il rischio di scosse elettriche.*
q) Non toccare le lame e altre parti mobili pericolose mentre sono ancora in movimento. *Ciò riduce il rischio di lesioni dovute alle parti in movimento.*
r) Quando si rimuove il materiale inceppato o si pulisce il tosaerba, assicurarsi che tutti gli interruttori di alimentazione siano spenti e che il cavo di alimentazione sia scollegato. *Il funzionamento imprevisto del tosaerba può provocare gravi lesioni personali.*

1.3. AVVERTENZE AGGIUNTIVE PER RASAERBA ELETTRICI

1) Non usare la macchina in ambienti a rischio di esplosione, in presenza di liquidi infiammabili, gas o polvere. Gli utensili elettrici generano scintille che possono incendiare la polvere o i vapori.
2) Tenere il cavo di prolunga lontano dal dispositivo di taglio. Il dispositivo di taglio può danneggiare il cavo e provocare il contatto con parti sotto tensione.
3) Non passare mai con il rasaerba sopra il cavo elettrico. Durante il taglio, bisogna sempre trascinare il cavo dietro al rasaerba e sempre dalla parte dell'erba già tagliata. Utilizzare il gancio fermacavo come indicato nel presente libretto, per evitare che il cavo si stacchi accidentalmente, assicurando nel contempo il corretto inserimento senza forzature nella presa.
4) Alimentare l'apparecchio attraverso un differenziale (RCD – Residual Current Device) con una corrente di sgancio non superiore a 30 mA.
5) La spina della macchina deve essere compatibile con la presa di corrente. Non modificare mai la spina. Non usare adattatori con le macchine dotate di messa a terra. Le spine non modificate e adatte alla presa riducono il rischio di scossa elettrica.
6) Il cavo di alimentazione della macchina, se danneggiato, deve essere sostituito unicamente con un ricambio

originale, da parte del vostro rivenditore o presso un centro specializzato.
7) Il collegamento permanente di qualunque apparato elettrico alla rete elettrica dell'edificio deve essere realizzato da un elettricista qualificato, conformemente alle normative in vigore. Un collegamento non corretto può provocare seri danni personali, incluso la morte.
8) ATTENZIONE: PERICOLO! Umidità ed elettricità non sono compatibili:
La manipolazione ed il collegamento dei cavi elettrici devono essere effettuati all'asciutto;
– Non mettere mai in contatto una presa elettrica o un cavo con una zona bagnata (pozzanghera o erba umida);
– I collegamenti fra i cavi e le prese devono essere di tipo stagno. Utilizzare prolunghe con prese integrali stagne e omologate, reperibili in commercio.
9) I cavi di alimentazione dovranno essere di qualità non inferiore al tipo H05RN-F o H05VV-F con una sezione minima di 1,5 mm^2 ed una lunghezza massima consigliata di 25 m.
10) Agganciare il cavo al fermacavo, prima di avviare la macchina.
11) Non usare il cavo impropriamente. Non usare il cavo per trasportare la macchina, tirarla o per scollegarla dalla presa. Tenere il cavo lontano da calore, olio, spigoli vini o parti in movimento. Un cavo danneggiato o impigliato aumenta il rischio di scossa elettrica.
12) Non tenere arrotolato il cavo di prolunga durante il lavoro, per evitare che si surriscaldi.
13) Evitare il contatto del corpo con superfici a massa o a terra, come tubi, radiatori, cucine, frigoriferi. Il rischio di scossa elettrica aumenta se il corpo viene a trovarsi a massa o a terra.
14) Non sovraccaricare la macchina. Usare la macchina adatta al lavoro. Una macchina adeguata eseguirà il lavoro meglio ed in modo più sicuro, alla velocità per la quale è stata progettata.

1.4. MANUTENZIONE E MAGAZZINAGGIO

⚠ Scollegare la macchina dalla rete di alimentazione e leggere le relative istruzioni prima di iniziare qualsiasi intervento di pulizia o manutenzione. Indossare indumenti adeguati e guanti di lavoro in tutte le situazioni di rischio per le mani.

⚠ Non usare mai la macchina con parti usurate o danneggiate. I pezzi guasti o deteriorati devono essere sostituiti e mai riparati. Usare solo ricambi originali: l'uso di ricambi non originali e/o non correttamente montati compromette la sicurezza della macchina, può causare incidenti o lesioni personali e solleva il Costruttore da ogni obbligo o responsabilità.

IMPORTANTE *Tutte le operazioni di manutenzione e di regolazione non descritte in questo manuale devono essere eseguite dal vostro Rivenditore o da un Centro specializzato, che dispone delle conoscenze e delle attrezzature necessarie affinché il lavoro sia correttamente eseguito, mantenendo il grado di sicurezza originale della macchina. Operazioni eseguite presso strutture inadeguate o da persone non qualificate comportano il decadimento di ogni forma di Garanzia e di ogni obbligo o responsabilità del Costruttore.*

1. Dopo ogni uso, scollegare la macchina dalla rete di alimentazione e controllare eventuali danni.
2. Mantenere serrati dadi e viti, per essere certi che la macchina sia sempre in condizioni sicure di funzionamento. Una manutenzione regolare è essenziale per la sicurezza e per mantenere il livello delle prestazioni
3. Controllare regolarmente che le viti del dispositivo di taglio siano serrate correttamente.
4. Indossare guanti da lavoro per maneggiare il dispositivo di taglio, per smontarlo o rimontarlo.
5. Curare l'equilibratura del dispositivo di taglio quando viene affilato. Tutte le operazioni riguardanti il dispositivo di taglio (smontaggio, affilatura, equilibratura, rimontaggio e/o sostituzione) sono lavori impegnativi che richiedono una specifica competenza oltre all'impiego di apposite attrezzature; per ragioni di sicurezza, occorre pertanto che siano sempre eseguite presso un centro specializzato.
6. Durante le operazioni di regolazione della macchina, prestare attenzione ad evitare che le dita rimangano intrappolate fra il dispositivo di taglio in movimento e le parti fisse della macchina.
7. Non toccare il dispositivo di taglio fintanto che la macchina non sia scollegata dalla presa di corrente e che il dispositivo di taglio non sia completamente fermo. Durante gli interventi sul dispositivo di taglio, fare attenzione che il dispositivo di taglio può muoversi, anche se la macchina è scollegata dalla rete.
8. Controllare di frequente la protezione di scarico laterale, oppure la protezione di scarico posteriore, il sacco di raccolta per verificarne l'usura o il deterioramento. Sostituirli se danneggiati.
9. Sostituire gli adesivi che riportano istruzioni e messaggi di avvertenza, se danneggiati.
10. Riporre la macchina in un luogo inaccessibile ai bambini.
11. Lasciare raffreddare il motore prima di collocare la macchina in un qualsiasi ambiente.
12. Per ridurre il rischio di incendio, mantenere la macchina ed in particolare il motore liberi da residui d'erba, foglie o grasso eccessivo. Svuotare il sacco di raccolta e non lasciare contenitori con l'erba tagliata all'interno di un locale.

1.5. TUTELA AMBIENTALE

La tutela dell'ambiente deve essere un aspetto rilevante e prioritario nell'uso della macchina, a beneficio della convivenza civile e dell'ambiente in cui viviamo.
- Evitare di essere un elemento di disturbo nei confronti del vicinato. Utilizzare la macchina solamente in orari ragionevoli (non al mattino presto o alla sera tardi quando le persone potrebbero essere disturbate).
- Durante il lavoro, viene dispersa nell'ambiente una certa quantità di olio, necessario per la lubrificazione della catena; per questa ragione, usare solo olii biodegradabili, specifici per questo utilizzo. L'uso di un olio minerale o di molio per motori arreca gravi danni all'ambiente.
- Seguire scrupolosamente le norme locali per lo smaltimento di imballi, parti deteriorate o qualsiasi elemento a forte impatto ambientale; questi rifiuti non devono essere gettati nella spazzatura, ma devono essere separati e conferiti agli appositi centri di raccolta, che provvederanno al riciclaggio dei materiali.
- Seguire scrupolosamente le norme locali per lo smaltimento dei materiali di risulta.
- Al momento della messa fuori servizio, non abbandonare la macchina nell'ambiente, ma rivolgersi a un centro di raccolta, secondo le norme locali vigenti.

Non gettare le apparecchiature elettriche tra i rifiuti domestici. Secondo la Direttiva Europea 2012/19/UE sui rifiuti di apparecchiature elettriche ed elettroniche e la sua attuazione in conformità alle norme nazionali, le apparecchiature elettriche esauste devono essere raccolte separatamente, al fine di essere reimpiegate in modo eco-compatibile. Se le apparecchiature elettriche vengono smaltite in una discarica o nel terreno, le sostanze nocive possono raggiungere la falda acquifera ed entrare nella catena alimentare, danneggiando la vostra salute e benessere. Per informazioni più approfondite sullo smaltimento di questo prodotto, contattare l'Ente competente per lo smaltimento dei rifiuti domestici o il vostro Rivenditore.

La raccolta differenziata di prodotti e imballaggi usati, consente il riciclaggio dei materiali e la riutilizzazione. Il riutilizzo dei materiali riciclati aiuta a prevenire l'inquinamento ambientale e riduce la domanda di materie prime.

2. DESCRIZIONE DEL PRODOTTO

Questa macchina è un tosaerba con conducente a piedi.
La macchina si compone essenzialmente di un motore, che aziona un dispositivo di taglio racchiuso in un carter, dotato di ruote e di un manico.
L'operatore è in grado di condurre la macchina e di azionare i comandi principali mantenendosi sempre dietro al manico, e quindi a distanza di sicurezza dal dispositivo di taglio rotante.
L'allontanamento dell'operatore dalla macchina provoca l'arresto del motore e del dispositivo rotante entro alcuni secondi.

Uso previsto ed uso improprio
Questa macchina è progettata e costruita per il taglio dell'erba in giardini e aree erbose.
Qualsiasi altro impiego può rivelarsi pericoloso e causare danni a persone e/o cose.
Rientrano nell'uso improprio (come esempio, ma non solo):
- trasportare sulla macchina altre persone, bambini o animali;
- farsi trasportare dalla macchina;
- usare la macchina per trainare o spingere carichi;
- azionare il dispositivo di taglio nei tratti non erbosi;
- utilizzare la macchina per la raccolta di foglie o detriti;
- usare la macchina per regolarizzare siepi, o per il taglio di vegetazione di tipo non erboso;
- utilizzare la macchina in più di una persona.

IMPORTANTE *L'uso improprio della macchina comporta il decadimento della garanzia e il declino di ogni responsabilità del Costruttore, riversando sull'utilizzatore gli oneri derivanti da danni o lesioni proprie o a terzi.*

IMPORTANTE *La macchina dev'essere utilizzata da un solo operatore.*

2.1. COMPONENTI DELLA MACCHINA

(Fig. 1)
M. Chassis
N. Motore
O. Dispositivo di taglio
P. Protezione di scarico posteriore
Q. Sacco di raccolta
R. Manico
S. Comando interruttore

2.2. SEGNALETICA DI SICUREZZA

ATTENZIONE:
Leggere le istruzioni prima di usare la macchina.

PERICOLO! Rischio di espulsione di oggetti. Tenere le persone al di fuori dell'area di lavoro, durante l'uso.

PERICOLO! Rischio di tagli. Dispositivo di taglio in movimento. Non introdurre mani o piedi all'interno dell'alloggiamento del dispositivo di taglio.

ATTENZIONE al dispositivo di taglio tagliente. Non introdurre mani o piedi all'interno dell'alloggiamento del dispositivo di taglio. Il dispositivo di taglio continua a girare anche dopo lo spegnimento del motore. Togliere la spina dall'alimentazione prima di procedere alla manutenzione o se il cavo è danneggiato.

Solo per rasaerba con motore termico.

ATTENZIONE: Tenere il cavo di alimentazione lontano dal dispositivo di taglio.

IMPORTANTE *Le etichette adesive rovinate o divenute illeggibili devono essere sostituite. Richiedere le nuove etichette al proprio centro di assistenza autorizzato.*

3. MONTAGGIO

IMPORTANTE *Il disimballaggio e il montaggio devono essere effettuati su una superficie piana e solida, con spazio sufficiente alla movimentazione della macchina e degli imballi.*

1. Disimballaggio (Fig. 2)
2. Montaggio e regolazione del manico (Fig. 3)
3. Montaggio del sacco (Fig. 4)

4. COMANDI DI CONTROLLO

- **Comando interruttore**

Il motore è comandato da un interruttore a doppia azione, al fine di evitare una partenza accidentale.
Per l'avviamento, premere il pulsante e tirare la leva, oppure una delle due leve.(Fig. 5)

- **Regolazione dell'altezza di taglio**

Tramite l'abbassamento o sollevamento dello chassis l'erba può essere tagliata a diverse altezze di taglio. (Fig. 6)

IMPORTANTE *Eseguire l'operazione a dispositivo di taglio fermo.*

5. USO DELLA MACCHINA

IMPORTANTE *Per le istruzioni riguardanti la batteria (se prevista), consultare il relativo libretto.*

5.1. OPERAZIONI PRELIMINARI

Mettere la macchina in posizione orizzontale e ben appoggiata sul terreno.

• **Predisposizione della macchina al lavoro**

IMPORTANTE *Eseguire l'operazione a dispositivo di taglio fermo.*

Questa macchina permette di effettuare la rasatura del prato in diverse modalità:

- Predisposizione per il taglio e la raccolta dell'erba nel sacco di raccolta (Fig. 7)
- Predisposizione per il taglio e lo scarico posteriore a terra dell'erba (Fig. 8)
- Predisposizione per il taglio e la sminuzzatura dell'erba (funzione "mulching") (Fig. 9)
-

5.2. CONTROLLI DI SICUREZZA

- Verificare l'integrità e il corretto montaggio di tutti i componenti della macchina;
- Assicurarsi del corretto serraggio di tutti i dispositivi di fissaggio;
- Mantenere pulita e asciutta ogni superficie della macchina.

Azione	Risultato
1. Avviare la macchina. 2. Rilasciare il comando interruttore.	1. Il dispositivo di taglio deve muoversi. 2. Le leve devono tornare automaticamente e rapidamente nella posizione neutra, il motore deve spegnersi e il dispositivo di taglio deve arrestarsi entro alcuni secondi.
1. Avviare la macchina. 2. Azionare la leva trazione. 3. Rilasciare la leva trazione.	2. La macchina avanza. 3. La macchina si arresta.
1. Guida di prova.	1. Nessuna vibrazione anomala. Nessun suono anomalo.

Se uno qualsiasi dei risultati si discosta da quanto indicato nelle tabelle, non utilizzare la macchina! Rivolgersi ad un centro di assistenza per i controlli del caso e per la riparazione.

5.3. AVVIAMENTO E LAVORO

NOTA *Effettuare l'avviamento su una superficie piana e priva di ostacoli o erba alta.*

Avviare la macchina come indicato in (Fig. 10).

IMPORTANTE *Durante il lavoro mantenere sempre la distanza di sicurezza dal dispositivo di taglio, data dalla lunghezza del manico.*

Svuotamento del sacco di raccolta

1. Rilasciare il comando interruttore e attendere l'arresto del dispositivo di taglio.
2. Sollevare la protezione di scarico posteriore, afferrare la maniglia e rimuovere il sacco di raccolta mantenendolo in posizione eretta.

5.4. ARRESTO

Al termine del lavoro, rilasciare il comando interruttore (Fig. 11)

Nei modelli con cavo elettrico scollegare la prolunga PRIMA dalla presa generale e SUCCESSIVAMENTE dal lato dell'interruttore del rasaerba.

Dopo aver arrestato la macchina, occorrono diversi secondi prima che il dispositivo di taglio si arresti.

5.5. DOPO L'UTILIZZO

- Effettuare la pulizia (Par. 6.1).
- Se necessario, sostituire i componenti danneggiati e serrare eventuali viti e bulloni allentati.

Ogni qualvolta si lasci la macchina inutilizzata o incustodita:

- Scollegare la macchina dalla rete elettrica (per modelli con cavo elettrico).

6. MANUTENZIONE

Le norme di sicurezza da seguire sono descritte al cap. 1. Rispettare scrupolosamente tali indicazioni per non incorrere in gravi rischi o pericoli:

Prima di effettuare qualsiasi controllo, pulizia o intervento di manutenzione/regolazione sulla macchina:

- Arrestare la macchina.
- Accertarsi dell'arresto di ogni componente in movimento.
- Scollegare la macchina dalla rete elettrica (per modelli con cavo elettrico).
- Indossare indumenti adeguati, guanti da lavoro e occhiali di protezione.

6.1. PULIZIA

Dopo ogni utilizzo, effettuare la pulizia attenendosi alle seguenti istruzioni:

- Non usare getti d'acqua ed evitare di bagnare il motore e componenti elettrici.
- Rimuovere i detriti d'erba e il fango accumulati all'interno dello chassis.
- Assicurarsi sempre che le prese d'aria siano libere da detriti.
- Non impiegare liquidi aggressivi per la pulizia dello chassis.
- Per ridurre il rischio di incendio mantenere il motore libero da residui d'erba, foglie o grasso eccessivo.

6.2. MANUTENZIONE DEL DISPOSITIVO DI TAGLIO

Tutte le operazioni riguardanti i dispositivi di taglio (smontaggio, affilatura, equilibratura, riparazione, rimontaggio e/o sostituzione) sono lavori impegnativi che richiedono una specifica competenza oltre all'impiego di apposite attrezzature; per ragioni di sicurezza, occorre pertanto che siano sempre eseguite presso un Centro Specializzato.

Far sostituire sempre il dispositivo di taglio danneggiato, storto o usurato, assieme alle proprie viti, per mantenere l'equilibratura.

IMPORTANTE *Utilizzare sempre dispositivi di taglio originali, riportanti il codice indicato nella tabella "Dati Tecnici".*

7. TRASPORTO, RIMESSAGGIO E SMALTIMENTO

7.1. TRASPORTO

Ogni volta che è necessario movimentare, sollevare, trasportare o inclinare la macchina occorre:

- Arrestare la macchina.
- Accertarsi dell'arresto di ogni componente in movimento.
- Scollegare la macchina dalla rete elettrica .
- Indossare robusti guanti da lavoro.
- Afferrare la macchina in punti che offrano una presa sicura, tenendo conto del peso e della sua ripartizione.
- Impiegare un numero di persone adeguato al peso della macchina.

- Assicurarsi che la movimentazione della macchina non causi danni o lesioni.
- Bloccarla saldamente al mezzo di trasporto mediante funi o catene per evitarne il ribaltamento con possibile danneggiamento.

7.2. RIMESSAGGIO

Quando la macchina deve essere rimessata:
- Lasciare raffreddare il motore.
- Scollegare la macchina dalla rete elettrica (per modelli con cavo elettrico).
- Pulire accuratamente la macchina.
- Verificare l'integrità della macchina.

Rimessare la macchina:
- In un ambiente asciutto.
- Al riparo dalle intemperie.
- In un luogo inaccessibile ai bambini.
- Assicurandosi di aver rimosso chiavi o utensili usati per la manutenzione.

NOTA *Riporre la macchina in modo da non costituire pericolo in caso di contatto, anche accidentale o fortuito, con persone, bambini o animali.*

ČESKY - Překlad originálního návodu

Před čištěním stroje si přečtěte celý návod.
Úplné návody k použití stroje a motoru jsou k dispozici:
▷ na webových stránkách stiga.com
▷ naskenováním QR kódu

Download full manual
stiga.com

UPOZORNĚNÍ: PŘED POUŽITÍM STROJE SI POZORNĚ PŘEČTĚTE TENTO NÁVOD.
Uschovejte jej kvůli dalšímu použití.

1. BEZPEČNOSTNÍ POKYNY

1.1. ZÁKLADNÍ BEZPEČNOSTNÍ VAROVÁNÍ PRO ELEKTRICKÁ NÁŘADÍ

⚠ **UPOZORNĚNÍ Přečtěte si všechna bezpečnostní upozornění a všechny pokyny. Nedodržení varování a pokynů může vést k úrazu elektrickým proudem, požáru a/nebo vážným zranění.**

Všechna upozornění a pokyny si uschovejte, abyste do nich v budoucnu mohli nahlédnout.

Termín „elektrické nářadí“ použitý v těchto varováních označuje buď výrobek napájený ze sítě (s kabelem), nebo výrobek napájený z baterií (bez kabelu).

1) Bezpečnost pracovního prostoru

a) Udržujte pracovní prostor v čistém stavu a dobře osvětlený. *Tmavé prostory a nepořádek usnadňují vznik nehod.*

b) Nepoužívejte elektrické nářadí v prostředí s rizikem výbuchu, za přítomnosti hořlavých kapalin, plynu nebo prachu. *Elektrické nářadí způsobuje vznik jisker, které mohou zapálit prach nebo výpary.*

c) Při použití elektrického nářadí udržujte děti a kolem stojící osoby v dostatečné vzdálenosti. *Rozptýlení mohou způsobit ztrátu kontroly.*

2) Elektrická bezpečnost

a) Zástrčky elektrického nářadí musí odpovídat zásuvce. Zástrčku nikdy nijak neupravujte. Při použití elektrického nářadí vybaveného uzemněním nepoužívejte adaptéry. *Neupravené zástrčky a odpovídající zásuvky snižují riziko úrazu elektrickým proudem.*

b) Zabraňte styku těla s ukostřenými nebo uzemněnými povrchy, jako jsou trubky, radiátory, sporáky, chladničky. *Když je vaše tělo připojeno k uzemnění, hrozí vyšší riziko zásahu elektrickým proudem.*

c) Nepoužívejte sekačku za mokra nebo za deště. *Mohlo by to zvýšit riziko zásahu elektrickým proudem.*

d) Nepoužívejte kabel nevhodným způsobem. Nikdy nepoužívejte kabel k přenášení, tahání nebo odpojování elektrického nářadí. Udržujte kabel v dostatečné vzdálenosti od zdrojů tepla, oleje, ostrých hran nebo pohyblivých částí. *Poškozené nebo zamotané kabely zvyšují riziko úrazu elektrickým proudem.*

e) Při použití elektrického nářadí venku použijte prodlužovací kabel vhodný pro použití venku. *Použití vhodného kabelu pro venkovní použití snižuje riziko úrazu elektrickým proudem.*

f) Pokud je třeba nezbytně použít elektrické nářadí na vlhkém místě, použijte napájení chráněné zařízením proti zbytkovému proudu (RCD). *Použití RCD snižuje riziko úrazu elektrickým proudem.*

3) Osobní bezpečnost

a) Při použití elektrického nářadí buďte opatrní, dávejte pozor na to, co se děje, a chovejte se rozumně. Nepoužívejte elektrické nářadí, pokud jste unaveni nebo pod vlivem drog, alkoholu nebo léků. *Okamžik nepozornosti při použití elektrického nářadí může způsobit vážné osobní ublížení na zdraví.*

b) Používejte ochranný oděv. Vždy používejte ochranné brýle. *Použití ochranného vybavení, jako je protiprašný respirátor, protiskluzová obuv, ochranná přilba nebo chrániče sluchu, snižuje riziko osobního ublížení na zdraví.*

c) Zabraňte náhodnému uvedení do chodu. Před vložením akumulátoru, uchopením nebo přenášením elektrického nářadí se ujistěte, že je zařízení vypnuto. *Přenášení elektrického nářadí s prstem na vypínači nebo montáž akumulátoru s vypínačem v poloze „ON“ (ZAPNOUT) usnadňuje nehody.*

d) Před uvedením elektrického nářadí do činnosti odložte všechny klíče a seřizovací nástroje. *Klíč nebo nástroj, který zůstane ve styku s otáčející se součástí, může způsobit osobní ublížení na zdraví.*

e) Neztraťte rovnováhu. Neustále udržujte vhodné opření a rovnováhu. *To vám umožní lépe ovládat elektrické nářadí v nečekaných situacích.*

f) Vhodně se oblečte. Nepoužívejte volné oděvy ani šperky. Udržujte vlasy, oděv a rukavice v dostatečné vzdálenosti od pohybujících se součástí. *Volný oděv, šperky nebo dlouhé vlasy by se mohly zachytit do pohybujících se součástí.*

g) Pokud existují součásti, které jsou určeny pro připojení k zařízením na extrakci a sběr prachu, ujistěte se, že jsou připojeny a používány vhodným způsobem. *Použití těchto součástí může snížit rizika související s prachem.*

h) Nedovolte, aby znalost, kterou jste získali častým používáním stroje, způsobila, že si budete příliš jisti a budete ignorovat bezpečnostní zásady. *Nedbalost může ve zlomku sekundy způsobit vážné zranění.*

4) Použití elektrického nářadí a péče o něj

a) Nepřetěžujte elektrické nářadí. Používejte elektrické nářadí vhodné pro daný druh pracovní činnosti. *Vhodné elektrické nářadí provede pracovní činnost lépe a bezpečněji rychlostí, pro kterou bylo navrženo.*

b) Nepoužívejte elektrické nářadí, pokud jej vypínač není schopen uvést řádně do činnosti nebo zastavit. *Elektrické nářadí, které nemůže být uvedeno do činnosti vypínačem, je nebezpečné a musí být opraveno.*

c) Před realizací jakéhokoli seřizování nebo výměny příslušenství elektrického nářadí nebo před jeho odložením vyjměte akumulátor z jeho uložení. *Tato preventivní bezpečnostní opatření snižují riziko náhodného uvedení elektrického nářadí do činnosti.*

d) Odložte nepoužívané elektrické nářadí mimo dosah dětí a neumožněte používat elektrické nářadí osobám, které s ním nejsou seznámeny nebo nejsou seznámeny s těmito pokyny. *Elektrické nářadí v rukách neznalých uživatelů se stává nebezpečným.*

e) Pečujte o údržbu elektrického nářadí. Zkontrolujte, zda jsou pohyblivé součásti slícovány a zda se volně pohybují, zda nedošlo k poškození jednotlivých součástí a zda neexistuje nic dalšího, co by mohlo negativně ovlivnit činnost elektrického nářadí. V případě poškození musí být elektrické nářadí před opětovným použitím opraveno. *Mnoho nehod je zapříčiněno nedostatečnou údržbou.*

f) Udržujte sekací součásti nabroušené a vyčištěné. *Vhodná údržba řezného ústrojí s řádně nabroušenými řeznými hranami umožňuje lépe se vyhnout zaseknutí a nářadí se tak snáze ovládá.*

g) Používejte elektrické nářadí a jeho příslušenství podle dodaných pokynů a mějte přitom na paměti pracovní podmínky a druh práce, kterou je třeba provést. *Použití elektrického nářadí pro jiné účely, než je předepsáno, může způsobit vznik nebezpečných situací.*

h) Udržujte rukojeti suché, čisté a bez oleje a mazacího tuku. *Kluzké rukojeti neumožňují bezpečnou manipulaci a ovládání nářadí v nečekaných situacích.*

5) Servisní služba

a) Opravu elektrického nářadí svěřte pouze kvalifikovanému personálu a trvejte na výhradním použití originálních náhradních dílů. *To umožní zachování bezpečnosti elektrického nářadí.*

1.2. VŠEOBECNÁ BEZPEČNOSTNÍ VAROVÁNÍ PRO SEKAČKY

a) Nepoužívejte sekačku za nepříznivých povětrnostních podmínek, zejména pokud hrozí riziko výskytu blesků. *Tím se snižuje riziko zásahu bleskem.*

b) Pozorně zkontrolujte prostor, kde bude sekačka použita, kvůli identifikaci případných divokých zvířat. *Během provozu by divoká zvířata mohla být zraněna sekačkou.*

c) Pozorně zkontrolujte prostor, kde bude sekačka použita, a odstraňte všechny kameny, hole, dráty, kosti a jiné cizí předměty. *Vymrštěné předměty mohou způsobit zranění osob.*

d) Před použitím sekačky vždy vizuálně zkontrolujte, zda kotouč a nožová jednotka nejsou opotřebené nebo poškozené. *Opotřebované nebo poškozené díly zvyšují riziko zranění.*

e) Před použitím zkontrolujte napájecí kabel a případný prodlužovací kabel, zda se na nich nevyskytují známky poškození nebo stárnutí. Nepoužívejte sekačku, pokud je kabel poškozený nebo opotřebovaný. Pokud je kabel poškozený nebo opotřebovaný během používání, vypněte sekačku a před odpojením od sítě se nedotýkejte kabelu. *Poškozený napájecí kabel nebo prodlužovací kabel může způsobit zásah elektrickým proudem, požár a/nebo vážné zranění.*

f) Často kontrolujte, zda se na sběrném koši na trávu nevyskytují případné stopy opotřebení nebo zhoršení stavu. *Opotřebovaný nebo poškozený sběrný koš na trávu může zvýšit riziko zranění osob.*

g) Udržujte ochranné kryty v určené poloze. Ochranné kryty musí být funkční a správně namontované. *Uvolněný, poškozený nebo nefunkční ochranný kryt může způsobit zranění osob.*

h) Všechny přívody chladicího vzduchu udržujte zbaveny nečistot. *Ucpané přívody vzduchu a nečistoty mohou způsobit přehřátí nebo riziko požáru.*

i) Při používání sekačky vždy používejte protiskluzovou a ochrannou obuv. Nepoužívejte sekačku s holýma nohama nebo otevřenými sandály. *Snížíte tak možnost poranění nohou při kontaktu s pohybujícím se nožem.*

j) Při používání sekačky na trávu vždy noste dlouhé kalhoty. *Odhalená kůže zvyšuje pravděpodobnost poranění vymrštěnými předměty.*

k) Sekačku nepoužívejte na mokré trávě. Kráčejte, ale nikdy neutíkejte. *Tím se snižuje riziko uklouznutí a pádu, které mohou vést ke zranění osob.*

l) Sekačku nepoužívejte na příliš strmých svazích. *Tím se snižuje riziko ztráty kontroly, uklouznutí a pádu, které mohou vést ke zranění osob.*

m) Při práci na svazích vždy dávejte pozor na svůj krok, vždy pracujte příčně vůči svahu, nikdy do kopce nebo z kopce a při změně směru buďte velmi opatrní. *Tím se snižuje riziko ztráty kontroly, uklouznutí a pádu, které mohou vést ke zranění osob.*

n) Při zpětném chodu sekačky nebo při jejím přitahování směrem k vám buďte velmi opatrní. Vždy si buďte vědomi svého okolí. *Tím se snižuje riziko zakopnutí během činnosti.*

o) Udržujte napájecí kabel mimo sekací nože. *Poškozený napájecí kabel může způsobit zásah elektrickým proudem, požár a/nebo vážné zranění.*

p) Pokud je kabel zamotaný nebo poškozený, vypněte a odpojte zástrčku z elektrické zásuvky. *Zamotané nebo poškozené kabely mohou zvýšit riziko zásahu elektrickým proudem.*

q) Nedotýkejte se nožů a jiných nebezpečných pohyblivých částí, zatímco jsou stále v pohybu. *Tím se snižuje riziko poranění pohyblivými součástmi.*

r) Při odstraňování uvázlého materiálu nebo při čištění sekačky se ujistěte, že jsou vypnuty všechny vypínače napájení a že napájecí kabel je odpojen. *Neočekávaná činnost sekačky může způsobit vážné zranění osob.*

1.3. DALŠÍ VAROVÁNÍ PRO ELEKTRICKÉ SEKAČKY

1) Nepoužívejte stroj v prostředí s rizikem výbuchu, za přítomnosti hořlavých kapalin, plynů nebo prachu. Elektrické nářadí způsobuje vznik jisker, které mohou zapálit prach nebo výpary.

2) Udržujte prodlužovací kabel v dostatečné vzdálenosti od sekacího zařízení. Sekací zařízení může poškodit kabel a způsobit styk se součástmi pod napětím.

3) Nikdy nepřejíždějte sekačkou přes elektrický kabel. Během sekání je třeba vždy tahat kabel za sekačkou a vždy ze strany již posečené trávy. Používejte kabelovou příchytku v souladu s pokyny uvedenými v tomto návodu, abyste zabránili náhodnému odpojení kabelu a abyste zároveň zajistili správné zasunutí do zásuvky bez použití síly.

4) Zajistěte napájení zařízení prostřednictvím proudového chrániče (RCD - Residual Current Device) s vypínacím proudem max. 30 mA.

5) Zástrčka stroje musí být kompatibilní se zásuvkou elektrického rozvodu. Nikdy neměňte zástrčku. Při použití strojů vybavených uzemněním nepoužívejte adaptéry. Neměněné zástrčky, vhodné pro daný druh zásuvky, snižují riziko zásahu elektrickým proudem.

6) Napájecí kabel stroje se v případě jeho poškození musí vyměnit výhradně za originální náhradní díl a výměnu musí provést váš prodejce nebo specializované servisní středisko.

7) Trvalé připojení jakéhokoli elektrického zařízení do elektrického rozvodu budovy musí být realizováno kvalifikovaným elektrikářem v souladu s platnými předpisy. Nesprávně provedené zapojení může způsobit vážná ublížení na zdraví včetně smrti.

8) UPOZORNĚNÍ: NEBEZPEČÍ! Vlhkost a elektřina nejsou slučitelné. A proto:
– Manipulace a připojení elektrických kabelů musí být prováděny v suchém prostředí.
– Nikdy nepřipojujte zástrčku napájecího kabelu do elektrické zásuvky v mokrém prostoru (louže nebo mokrá tráva).
– Spojení mezi kabely a zásuvkami musí být vodotěsné. Používejte prodlužovací kabely s vestavěnými vodotěsnými a homologovanými zásuvkami, dostupnými v běžném prodeji.

9) Napájecí kabely nesmí být nižší kvality než typ H05RN-F nebo H05VV-F s minimálním průřezem 1,5 mm^2 a maximální doporučenou délkou 25 m.

10) Před spuštěním stroje uchyťte kabel do kabelové příchytky.

11) Nepoužívejte kabel nesprávným způsobem. Nepoužívejte kabel pro přepravu stroje, netahejte za něj ani jej nepoužívejte pro vytažení zástrčky ze zásuvky. Udržujte kabel v dostatečné vzdálenosti od zdrojů tepla, oleje, ostrých hran nebo pohybujících se součástí. Poškozený nebo zamotaný kabel zvyšuje riziko zásahu elektrickým proudem.

12) Během pracovní činnosti nenechávejte prodlužovací kabel stočený, aby se zabránilo přehřátí.

13) Zabraňte styku těla s ukostřenými nebo uzemněnými povrchy, jako jsou trubky, radiátory, sporáky, chladničky. Riziko zásahu elektrickým proudem se zvyšuje při ukostřeném nebo uzemněném těle.

14) Nepřetěžujte stroj. Používejte stroj vhodný pro danou pracovní činnost. Vhodný stroj provede pracovní činnost lépe a bezpečněji, rychlostí, pro kterou byl navržen.

1.4. ÚDRŽBA A SKLADOVÁNÍ

⚠ Před zahájením čištění nebo údržby odpojte stroj od napájecí sítě a přečtěte si příslušný návod. Ve všech situacích, kdy existuje riziko pro vaše ruce, používejte vhodný oděv a pracovní rukavice.

⚠ Nikdy nepoužívejte stroj, který má opotřebované nebo poškozené součásti. Vadné nebo opotřebované součásti musí být nahrazeny a nikdy nesmí být opravovány. Používejte pouze originální náhradní díly: Použití neoriginálních a/nebo nesprávně namontovaných náhradních dílů může způsobit nehody nebo ublížení na zdraví osob a zbavuje Výrobce jakékoli povinnosti nebo odpovědnosti.

DŮLEŽITÁ INF. *Veškeré úkony údržby a seřizování, které nejsou popsány v tomto návodu, musí být provedeny vaším prodejcem nebo specializovaným střediskem, které disponuje znalostmi a vybavením potřebným pro správné provedení potřebných prací při současném zachování původní bezpečnostní úrovně stroje. Úkony prováděné u neautorizovaných organizací nebo úkony prováděné nekvalifikovaným personálem způsobí propadnutí jakékoli formy záruky a jakékoli povinnosti nebo odpovědnosti Výrobce.*

1. Po každém použití odpojte stroj od napájecí sítě a zkontrolujte případné škody.
2. Udržujte dotažení matic a šroubů, abyste si mohli být stále jisti bezpečnou činností stroje. Pravidelná údržba je zásadou pro bezpečnost a pro zachování původní výkonnosti.
3. Pravidelně kontrolujte, zda jsou řádně utaženy šrouby sekacího zařízení.
4. Při manipulaci se sekacím zařízením, při jeho demontáži nebo zpětné montáži používejte pracovní rukavice.
5. Při ostření sekacího zařízení dbejte na jeho vyvážení. Všechny operace týkající se sekacího zařízení (demontáž, ostření, vyvažování, zpětná montáž a/nebo výměna) představují velice náročné práce, které vyžadují specifické znalosti a použití příslušných zařízení; z bezpečnostních důvodů je proto zapotřebí, aby byly pokaždé provedeny ve specializovaném středisku.
6. Během úkonů seřizování stroje věnujte pozornost tomu, abyste zabránili uvíznutí prstů mezi pohybujícím se sekacím zařízením a pevnými součástmi stroje.
7. Nedotýkejte se sekacího zařízení, pokud je stroj připojen do elektrické zásuvky a sekací zařízení není úplně zastaveno. Během zásahů na sekacím zařízení dávejte pozor na to, že se sekací zařízení může pohybovat, i když je stroj odpojený ze sítě.
8. Pravidelně kontrolujte ochranný kryt bočního výhozu, ochranný kryt zadního výhozu nebo sběrný koš, abyste ověřili jejich opotřebení nebo zhoršení stavu. V případě jejich poškození je vyměňte.
9. Vyměňte poškozené výstražné a instrukční nálepky.
10. Stroj skladujte mimo dosah dětí.
11. Před umístěním stroje v jakémkoli prostředí nechte vychladnout motor.
12. Abyste snížili riziko požáru, udržujte stroj, zejména motor, bez zbytků trávy, listí a přebytečného maziva. Vyprázdněte sběrný koš a nenechávejte nádoby s posekanou trávou uvnitř místnosti.

1.5. OCHRANA ŽIVOTNÍHO PROSTŘEDÍ

Ochrana životního prostředí musí představovat významný a prioritní aspekt použití stroje ve prospěch občanského spolužití a prostředí, v němž žijeme.

- Vyvarujte se toho, abyste byli rušivým prvkem ve vztahu s vašimi sousedy. Stroj používejte výhradně v rozumné době (ne brzy ráno nebo pozdě večer, kdy byste tím mohli rušit i jiné osoby).
- Během pracovní činnosti se do prostředí dostává určité množství oleje potřebného pro mazání řetězu; používejte proto výhradně biodegradabilní oleje, specifické pro tento druh použití. Použití minerálního oleje nebo oleje pro motory způsobí vážné škody na životním prostředí.
- Pečlivě dodržujte místní předpisy pro likvidaci obalových materiálů, poškozených dílů nebo jakékoliv položky s výrazným dopadem na životní prostředí; tento odpad by neměl být hozen do koše, ale musí být oddělen a odevzdán do příslušných sběrných středisek, která poskytnou recyklaci materiálů.
- Důsledně dodržujte místní předpisy, týkající se likvidace zbytkového materiálu.
- Při vyřazení zařízení z provozu je nenechávejte volně v přírodě, ale obraťte se na sběrné středisko, které je v souladu s platnými místními předpisy.

Nevyhazujte elektrická zařízení do domovního odpadu. Podle Evropské směrnice 2012/19/EU o odpadu tvořeném elektrickými a elektronickými zařízeními a její aplikace v podobě národních norem musí být elektrická zařízení po skončení své životnosti odevzdána do sběru odděleně za účelem jejich ekokompatibilní recyklace. Když se elektrická zařízení likvidují na smetišti nebo volně v přírodě, škodlivé látky mohou proniknout do podzemních vod a dostat se do potravinového řetězce, čímž mohou poškodit vaše zdraví a zdravotní pohodu. Pro získání podrobnějších informací o likvidaci tohoto výrobku se obraťte na kompetentní organizaci, zabývající se ekologickou likvidací domovního odpadu, nebo na vašeho Prodejce.

Separovaný sběr použitých výrobků a obalů umožňuje recyklaci materiálů a jejich opětovné použití. Opětovné použití recyklovaných materiálů pomáhá předcházet znečištění životního prostředí a snižuje poptávku po prvotních surovinách.

2. POPIS VÝROBKU

Jedná se o sekačku se stojící obsluhou.
K hlavním součástem stroje patří motor, který uvádí do činnosti sekací zařízení uzavřené v ochranném krytu, kola a rukojeť.
Obsluha je schopna obsluhovat stroj a používat hlavní ovládací prvky tak, že se bude vždy zdržovat za rukojetí, tedy v bezpečné vzdálenosti od otáčejícího se sekacího zařízení.
Vzdálení obsluhy od stroje způsobí zastavení motoru a otáčejícího se zařízení v průběhu několika sekund.

Předpokládané použití a nesprávné použití
Tento stroj je navržen a zkonstruován pro sekání trávy v zahradách a na travnatých porostech.
Jakákoli jiné použití může být nebezpečné a může způsobit ublížení na zdraví osob a/nebo škody na majetku.
Do nevhodného použití patří (například, ale nejen):
- převážení další osob, dětí nebo zvířat na stroji;
- nechat se přepravovat strojem;
- používání stroje k tažení nebo tlačení nákladů;
- aktivace sekacího zařízení na úsecích bez travnatého porostu;
- používání stroje pro sběr listí nebo zbytků;
- používání stroje pro úpravu živých plotů nebo pro sečení netravnatých porostů;
- používání stroje více než jednou osobou.

DŮLEŽITÁ INF. *Nevhodné použití stroje bude mít za následek propadnutí záruky a odmítnutí jakékoli odpovědnosti ze strany Výrobce, přičemž všechny náklady vyplývající ze škod nebo ublížení na zdraví samotného uživatele nebo třetích osob ponese uživatel.*

DŮLEŽITÁ INF. *Stroj musí používat jediný člen obsluhy.*

2.1. SOUČÁSTI STROJE

(Obr. 1)
M. Skříň
N. Motor
O. Sekací zařízení
P. Ochranný kryt zadního výhozu
Q. Sběrný koš
R. Rukojeť
S. Ovládací prvek vypínače

2.2. VÝSTRAŽNÉ SYMBOLY

UPOZORNĚNÍ:
Před použitím stroje si přečtěte pokyny.

NEBEZPEČÍ! Riziko vymrštění předmětů. Během použití zařízení udržujte osoby mimo pracovní prostor.

NEBEZPEČÍ! Riziko pořezání. Pohybující se sekací zařízení. Nevkládejte ruce ani nohy do prostoru uložení sekacího zařízení.

UPOZORNĚNÍ na ostré sekací zařízení: Nevkládejte ruce ani nohy do prostoru uložení sekacího zařízení. Sekací zařízení se nadále otáčí i po vypnutí motoru. Před zahájením údržby, nebo pokud je kabel poškozen, nejprve vytáhněte zástrčku ze zásuvky elektrické sítě.

Platí pouze pro sekačku s tepelným motorem.

Platí pouze pro elektrické sekačky s napájením z elektrické sítě.

UPOZORNĚNÍ: Udržujte napájecí kabel v dostatečné vzdálenosti od žacího ústrojí.

DŮLEŽITÁ INF. *Poškozené nebo již nečitelné výstražné štítky je třeba vyměnit. Požádejte o nové štítky ve vašem autorizovaném servisním středisku.*

3. MONTÁŽ

DŮLEŽITÁ INF. *Rozbalení a dokončení montáže musí být provedeno na rovné a pevné ploše s dostatečným prostorem pro manipulaci se strojem a s obaly a za použití vhodného nářadí.*

1. Rozbalení (obr. 2)
2. Montáž rukojeti (obr. 3)
3. Montáž koše (obr. 4

4. OVLÁDACÍ PRVKY

• Ovládací prvek vypínače
Motor je ovládán vypínačem s dvojí funkcí, aby se předešlo náhodnému rozjezdu.
Za účelem nastartování stiskněte tlačítko a potáhněte páku nebo jednu z obou pák (Obr. 5).

• Nastavení výšky sečení
Snížením nebo nadzvednutím skříně se tráva může sekat v různých výškách. (Obr. 6)

DŮLEŽITÁ INF. *Uvedený úkon proveďte se zastaveným sekacím zařízení.*

5. POUŽITÍ STROJE

DŮLEŽITÁ INF. *Pro informace ohledně akumulátoru (pokud se používá) si prostudujte příslušný návod.*

5.1. PŘÍPRAVNÉ ÚKONY

Uveďte stroj do vodorovné polohy tak, aby byl dobře opřený o terén.

• Příprava stroje pro pracovní činnost

DŮLEŽITÁ INF. *Uvedený úkon proveďte se zastaveným sekacím zařízení.*

Tento stroj umožňuje provádět sečení trávníku v různých režimech:

- Příprava pro sečení a sběr trávy do sběrného koše (obr. 7)
- Příprava pro sečení trávy a jejího výhozu vzadu na zem (obr. 8)
- Příprava na sekání trávy a její posekání nadrobno (funkce mulčování) (obr. 9)

5.2. BEZPEČNOSTNÍ KONTROLY

- Zkontrolujte neporušenost a správné namontování všech komponentů stroje,
- Zkontrolujte, že jsou správně utaženy všechny upevňovací prvky,
- Všechny povrchy stroje udržujte čistými a suchými.

Úkon	Výsledek
1. Spuštění stroje. 2. Uvolněte ovládací prvek vypínače.	1. Sekací zařízení se musí pohybovat. 2. Páky se musí automaticky a rychle vrátit do neutrální polohy, musí dojít k vypnutí motoru a k zastavení sekacího zařízení v průběhu pár sekund.
1. Spuštění stroje. 2. Použijte páku ovládání náhonu. 3. Uvolněte páku ovládání náhonu.	2. Stroj se pohybuje dopředu. 3. Stroj se zastaví.
1. Zkušební řízení.	1. Žádná poruchová vibrace. Žádný neobvyklý zvuk.

Když se kterýkoli z výsledků odlišuje od informací uvedených v následujících tabulkách, nepoužívejte stroj! Obraťte se na středisko servisní služby za účelem provedení potřebných kontrol a případné opravy.

5.3. SPUŠTĚNÍ A PROVOZ

POZNÁMKA *Uvádění do chodu provádějte na rovném povrchu bez překážek a vysoké trávy.*

Nastartujte stroj podle pokynů na (obr. 10).

DŮLEŽITÁ INF. *Během pracovní činnosti udržujte bezpečnostní vzdálenost od otáčejícího se sekacího zařízení, vymezenou délkou rukojeti.*

Vyprázdnění sběrného koše

1. Uvolněte ovládací prvek vypínače a vyčkejte na zastavení žacího ústrojí.
2. Zvedněte ochranný kryt zadního výhozu, uchopte rukojeť a odeberte sběrný koš, přičemž jej držte ve vzpřímené poloze.

5.4. ZASTAVENÍ

Po ukončení pracovní činnosti uvolněte ovládací prvek vypínače (obr. 11).

U modelů s elektrickým kabelem odpojte prodlužovací kabel NEJDŘÍVE z hlavní zásuvky a NÁSLEDNĚ z vypínače sekačky.

Po zastavení stroje je třeba počkat několik sekund na zastavení sekacího zařízení.

5.5. PO POUŽITÍ

- Proveďte vyčištění (odst. 6.1).
- Dle potřeby vyměňte poškozené součásti a utáhněte případné uvolněné šrouby a svorníky.

Při každém opuštění stroje a jeho ponechání bez dozoru:

- Odpojte stroj od elektrické sítě (u modelů s elektrickým kabelem).

6. ÚDRŽBA

Bezpečnostní pokyny, které je třeba dodržovat během použití stroje, jsou popsány v kap. 1. Důsledně dodržujte uvedené pokyny, abyste se vyhnuli vážným rizikům a nebezpečím:

Před provedením jakékoli kontroly, čištění nebo údržby/seřizování na stroji:

- Zastavte stroj.
- Ujistěte se, že všechny pohybující se části jsou zcela zastaveny.
- Odpojte stroj od elektrické sítě (u modelů s elektrickým kabelem).
- Používejte vhodný oděv, pracovní rukavice a ochranné brýle.

6.1. ČIŠTĚNÍ

Po každém použití vyčistěte dle níže uvedených pokynů:

- Nepoužívejte proud vody a zabraňte namočení motoru a elektrických komponentů.
- Odstraňte zbytky trávy a bahna zachycené uvnitř skříně.
- Pokaždé se ujistěte, že jsou otvory pro nasávání vzduchu volné a nejsou ucpané úlomky.
- Nepoužívejte agresivní kapaliny pro čištění skříně.
- Abyste snížili riziko požáru, odstraňte z motoru zbytky trávy, listy nebo nadměrný mazací tuk.

6.2. ÚDRŽBA ŽACÍHO ÚSTROJÍ

Nedotýkejte se žacího zařízení, dokud nevytáhnete bezpečnostní klíč a dokud se žací ústrojí úplně nezastaví. Dávejte pozor, protože žací ústrojí se může hýbat, i když je klíč vytažen (u modelů s akumulátorem).

Všechny úkony týkající se sekacích zařízení (demontáž, ostření, vyvažování, oprava, zpětná montáž a/nebo výměna) představují velice náročné práce, které vyžadují specifické znalosti a použití příslušného vybavení; z bezpečnostních důvodů je proto zapotřebí, aby byly pokaždé provedeny ve Specializovaném středisku.

Poškozené, ohnuté nebo opotřebované sekací zařízení nechte vždy vyměnit jako celek spolu s příslušnými šrouby, aby bylo zachováno vyvážení.

DŮLEŽITÁ INF. *Vždy používejte originální sekací zařízení, označené kódem uvedeným v tabulce „Technické údaje“.*

7. PŘEPRAVA, SKLADOVÁNÍ A LIKVIDACE

7.1. PŘEPRAVA

Při příležitosti každé manipulace se strojem, jeho zvedání, přepravě nebo naklánění:

- Zastavte stroj.
- Ujistěte se, že všechny pohybující se části jsou zcela zastaveny.
- Odpojte stroj od elektrické sítě (u modelů s elektrickým kabelem).
- Použijte silné pracovní rukavice.
- Uchopte stroj v místech, která umožňují bezpečný úchop, a mějte přitom na paměti hmotnost stroje a její rozložení.
- Použijte dostatečný počet osob vzhledem k hmotnosti stroje.
- Ujistěte se, že při pohybu stroje nedochází ke vzniku škod nebo zranění.
- Řádně ho připevněte k přepravnímu prostředku lany nebo řetězy, aby se zabránilo jeho převrácení a možnému poškození.

7.2. SKLADOVÁNÍ

Když je třeba stroj uskladnit:
- Nechte ochladit motor.
- Odpojte stroj od elektrické sítě (u modelů s elektrickým kabelem).
- Důkladně vyčistěte stroj.
- Zkontrolujte celistvost stroje.

Stroj skladujte:
- V suchém prostředí.
- Chráněný před povětrnostními vlivy.
- Na místě, které není přístupné dětem.
- Poté, co jste se ujistili o vyjmutí klíče a odložení nářadí použitého při údržbě.

Skladování akumulátoru:
- Ve stínu, v chladu a v prostředí bez vlhkosti.

POZNÁMKA *V případě delší nečinnosti nabijte akumulátor každé dva měsíce, aby se prodloužila jeho životnost.*

POZNÁMKA *Stroj uskladněte tak, aby při kontaktu, a to i náhodném nebo neočekávaném, nepředstavoval nebezpečí pro dospělé osoby, děti nebo zvířata.*

DANSK - Oversættelse af den originale instruktionsbog

Læs hele manualen inden brug af maskinen.
Maskinens og motorens komplette instruktionsbøger findes her:
▷ på websted stiga.com
▷ ved at scanne QR-koden

Download full manual
stiga.com

ADVARSEL: LÆS INSTRUKTIONSBOGEN OMHYGGELIGT IGENNEM, FØR DU TAGER DENNE MASKINE I BRUG. Opbevares til eventuel senere brug.

1. SIKKERHEDSFORSKRIFTER

1.1. GENERELLE SIKKERHEDSANVISNINGER VED BRUG AF ELEKTRISK VÆRKTØJ

⚠ **ADVARSEL Læs sikkerhedsanvisningerne og brugsanvisningen helt igennem. Manglende overholdelse af sikkerheds- og/eller brugsanvisningerne kan være årsag til elektrisk stød, brand og/eller alvorlige kvæstelser.**

Opbevar alle sikkerheds- og brugsanvisninger med henblik på fremtidig brug.

Udtrykket "elværktøj" i advarslerne henviser enten til det netdrevne (ledningsdrevne) produkt eller det batteridrevne (ledningsfrie) produkt.

1) Sikkerhed i arbejdsområdet

a) Hold arbejdsområdet rent og godt oplyst. *Mørke og rodede områder forøger risikoen for ulykker.*

b) Det elektriske værktøj må ikke anvendes i eksplosionsfarlige miljøer, i nærvær af brandfarlige væsker, gas eller støv. *Elektrisk værktøj producerer gnister, som kan antænde støv eller dampe.*

c) Når et elektrisk værktøj tages i brug, skal børn og andre personer holdes på afstand. *Distraktion kan medføre, at herredømmet mistes.*

2) Elektrisk sikkerhed

a) Elværktøjets stik skal passe til stikkontakten. Man må ikke ændre stikket på nogen måde. Man må ikke anvende adapterstik sammen med elektrisk værktøj udstyret med jordforbindelse. *Stik, der ikke er modificeret og tilsvarende stikkontakter mindsker risiko for elektrisk stød.*

b) Undgå, at kroppen kommer i kontakt med jordede eller jordforbundne overflader såsom rør, radiatorer, køkkener og køleskabe. *Der er en øget risiko for elektrisk stød, hvis din krop har jordforbindelse.*

c) Brug ikke plæneklipperen i våde eller regnfulde omgivelser. *Dette kan øge risikoen for elektrisk stød.*

d) Undgå, at misbruge kablet. Man må ikke bruge ledningen til at transportere, trække i eller afbryde det elektriske redskab. Hold kablet i passende afstand fra varmekilder, olie, skarpe kanter eller bevægelige dele. *Kabler, der er beskadigede eller sammenfiltrede, øger risiko for elektrisk stød.*

e) Ved brug af et udendørs elværktøj skal der anvendes en forlængerledning, der er egnet til udendørs brug. *Brug af et kabel, som egner sig til udendørsbrug, mindsker risiko for elektrisk stød.*

f) Hvis det er uundgåeligt at anvende et elværktøj på et fugtigt sted, skal der anvendes en fejlstrømsafbryder (RCD). *Brug af fejlstrømsafbryder mindsker risiko for elektrisk stød.*

3) Personlig sikkerhed

a) Vær forsigtig, pas på, hvad De gør, og vær fornuftig, når De bruger et elektrisk værktøj. Anvend ikke det elektriske værktøj, når De er træt eller under påvirkning af alkohol, euforiserende stoffer eller medicin. *En kortvarig distraktion under anvendelse af et elektrisk værktøj kan medføre alvorlige kvæstelser.*

b) Anvend beskyttelsestøj. Bær altid beskyttelsesbriller. *Anvendelse af personlige værnemidler, såsom støvmasker, skridsikre sko, beskyttelseshjelm eller høreværn, reducerer muligheden for kvæstelser.*

c) Undgå utilsigtet start. Kontrollér, at apparatet er slukket, inden De indsætter batteriet, eller inden De tager fat i eller transporterer det elektriske værktøj. *Transport af et elektrisk værktøj ved at holde en finger på afbryderen, eller ved at montere batteriet med afbryderen i positionen "ON", forøger muligheden for ulykker.*

d) Fjern alle nøgler og/eller justeringsværktøjer, inden De tænder det elektriske værktøj. *En nøgle eller andet værktøj, der forbliver i kontakt med en roterende del, kan medføre kvæstelser.*

e) Sørg for ikke at miste balancen. Hold altid en god balance og fodfæste. *Dette giver bedre kontrol over elværktøjet i uventede situationer.*

f) Tag egnet tøj på. Bær ikke blafrende tøj eller juveler. Hold hår, tøj og handsker i passende afstand fra de bevægelige dele. *Løstsiddende tøj, smykker eller langt hår sætte sig fast i de bevægelige dele.*

g) Kontrollér, at eventuelt udstyr, som skal sluttes til systemer til fjernelse og opsamling af støv, er tilsluttet og benyttes korrekt. *Brug af dette udstyr kan begrænse de risici, som er forbundet med støvet.*

h) Lad ikke den viden, der er opnået ved den hyppige brug af maskinen, gøre dig for sikker til at ignorere sikkerhedsprincipperne. *Forsømmelighed kan medføre alvorlige kvæstelser på et lille øjeblik.*

4) Brug og beskyttelse af det elektriske værktøj

a) Det elektriske værktøj må ikke overbelastes. Anvend et elektrisk værktøj, der er egnet til arbejdet. *Et egnet elektrisk værktøj udfører sit arbejde bedst og på sikreste vis ved den hastighed, det er konstrueret til.*

b) Anvend ikke det elektriske værktøj, hvis afbryderen ikke er i stand til at starte og standse det normalt. *Et elektrisk værktøj, som ikke kan betjenes ved hjælp af en afbryder, er farligt og skal repareres.*

c) Fjern akkumulatoren fra dens rum, inden der udføres nogen former for justering eller udskiftning af tilbehør, eller inden det elektriske værktøj stilles på plads. *Disse forebyggende sikkerhedsforanstaltninger reducerer risikoen for utilsigtet start af det elektriske værktøj.*

d) Placér de elektriske værktøjer, som ikke er i brug, utilgængeligt for børn, og tillad ikke, at det elektriske værktøj betjenes af personer, som ikke er fortrolige med værktøjet og denne brugsanvisning. *Elektriske værktøjer er farlige, når de kommer i hænderne på uerfarne brugere.*

e) Sørg for en egnet vedligeholdelse af elektriske værktøjer. Kontrollér, at de bevægelige dele er placeret korrekt og kan bevæge sig frit. Kontrollér i øvrigt, at der ikke er revner i delene og/eller enhver anden tilstand, som kan påvirke det elektriske værktøjs funktion. Er der skader ved det

elektriske værktøj, skal det repareres, før det anvendes. *Mange ulykker skyldes utilstrækkelig vedligeholdelse.*

f) Hold skæreudstyret skarpt og rent. *En god vedligeholdelse af de skærende dele, hvor skærene holdes skarpe, gør dem mindre tilbøjelige til at sætte sig fast og gør dem nemmere at styre.*

g) Anvend elværktøjet og dets tilbehør i overensstemmelse med de formidlede anvisninger under hensyntagen til arbejdsforholdene og den type arbejde, der skal udføres. *Anvendelse af et elektrisk værktøj til operationer, det ikke er beregnet til, kan medføre risikosituationer.*

h) Hold håndtagene tørre, rene og fri for olie og fedt. *Glatte greb gør det umuligt at holde godt fast i og kontrollere redskabet på en sikker måde i uventede situationer.*

5) Service

a) Det elektriske værktøj skal udelukkende repareres af kvalificeret personale under anvendelse af originale reservedele. *Herved er det muligt at opretholde det elektriske værktøjs sikkerhed.*

1.2. GENERELLE SIKKERHEDSADVARSLER FOR PLÆNEKLIPPERE

a) Brug ikke plæneklipperen i ugunstige vejrforhold, især når der er risiko for lyn. *Det reducerer risikoen for at blive ramt af et lyn.*

b) Undersøg omhyggeligt det område, hvor plæneklipperen skal bruges med henblik på eventuelt at finde vilde dyr. *Vilde dyr kan komme til skade af plæneklipperen under drift.*

c) Undersøg omhyggeligt det område, hvor plæneklipperen skal anvendes, og fjern alle sten, pinde, ledninger, knogler og andre fremmedlegemer. *Genstande der kastes kan forårsage kvæstelser.*

d) Kontrollér altid klingen og knivenheden for slitage eller skader, før plæneklipperen tages i brug. *Slidte eller beskadigede komponenter forøger risikoen for kvæstelser.*

e) Før brug skal du kontrollere strømledningen og eventuelt forlængerledningen for tegn på beskadigelse eller ældning. Brug ikke plæneklipperen, hvis kablet er beskadiget eller slidt. Hvis kablet er beskadiget eller slidt under brug, skal du slukke for plæneklipperen og ikke røre ved kablet, før du kobler det fra elnettet. *En beskadiget strømledning eller forlængerledning kan forårsage elektrisk stød, brand og/eller alvorlige kvæstelser.*

f) Kontrollér hyppigt græsopsamlingsposen for tegn på slitage eller forringelse. *En slidt eller beskadiget græsopsamlingspose kan forøge risikoen for kvæstelser.*

g) Undlad at afmontere afskærmningerne. Afskærmningerne skal være funktionsdygtige og korrekt monteret. *En løs, beskadiget eller forkert fungerende afskærmning kan forårsage kvæstelser.*

h) Hold alle køleluftindløb fri for snavs. *Tilstoppede luftindtag og snavs kan medføre overophedning eller brandfare.*

i) Vær altid iført skridsikkert og beskyttende fodtøj, når du bruger plæneklipperen. Brug ikke plæneklipperen med bare fødder eller åbne sandaler. *Dette reducerer risikoen for fodskader ved kontakt med den bevægelige kniv.*

j) Vær altid iført lange bukser, når du bruger plæneklipperen. *Nøgen hud forøger sandsynligheden for kvæstelser fra genstande, der udslynges.*

k) Brug ikke plæneklipperen på vådt græs. Gå, løb aldrig. *Dette reducerer risikoen for at glide og falde, hvilket kan forårsage kvæstelser.*

l) Brug ikke plæneklipperen på for stejle skråninger. *Dette reducerer risikoen for at miste kontrollen, glidning og fald, hvilket kan forårsage kvæstelser.*

m) Ved arbejde på skråninger skal du altid være opmærksom på din hastighed, altid arbejde på tværs af skråninger, aldrig op eller ned ad bakke, og udvise ekstrem forsigtighed, når du skifter retning. *Dette reducerer risikoen for at miste kontrollen, glidning og fald, hvilket kan forårsage kvæstelser.*

n) Vær meget forsigtig, når du bruger plæneklipperen baglæns eller trækker den mod dig selv. Vær altid opmærksom på dine omgivelser. *Dette reducerer risikoen for at snuble under arbejdet.*

o) Hold strømledningen væk fra klingerne. *En beskadiget strømledning kan forårsage elektrisk stød, brand og/eller alvorlige kvæstelser.*

p) Sluk og træk stikket ud af stikkontakten, hvis ledningen er sammenfiltret eller beskadiget. *Sammenfiltrede eller beskadigede kabler kan forøge risikoen for elektrisk stød.*

q) Rør ikke ved knive og andre farlige dele i bevægelse, før de er standset. *Dette reducerer risikoen for kvæstelser fra bevægelige dele.*

r) Når du fjerner fastklemt materiale eller rengør plæneklipperen, skal du sørge for, at alle strømafbrydere er afbrudt, og at forsyningskablet er frakoblet. *Uhensigtsmæssig brug af plæneklipperen kan forårsage alvorlige kvæstelser.*

1.3. YDERLIGERE ADVARSLER FOR ELEKTRISKE PLÆNEKLIPPERE

1) Maskinen må ikke anvendes i eksplosionsfarlige miljøer, i nærheden af brandfarlige væsker, gas eller støv. Elektrisk værktøj producerer gnister, som kan antænde støv eller dampe.

2) Hold altid forlængerledningen i god afstand fra skæreanordningen. Skæreanordningen kan beskadige ledningen og medføre kontakt mellem spændingsførende dele.

3) Kør aldrig plæneklipperen hen over elledningen. Under plæneklipning skal kablet altid trækkes bag plæneklipperen og holdes på den side, hvor græsset allerede er blevet klippet. Kabelkrogen skal anvendes som beskrevet i denne brugsanvisning for at undgå, at elledningen rives af. Sørg samtidig for, at den sidder korrekt i stikkontakten uden belastning på stikket.

4) Maskinen skal tilsluttes elnettet igennem en fejlstrømsafbryder (RCD - Residual Current Device) med en brydestrøm på maks. 30 mA.

5) Maskinens stik skal være kompatibelt med stikkontakten. Der må ikke foretages modifikationer på stikket. Der må ikke anvendes adaptere med maskiner, som er udstyret med jordforbindelse. Et stik, der ikke er modificeret, og som er egnet til stikkontakten, mindsker risikoen for elektrisk stød.

6) Hvis maskinens elledning beskadiges, skal den udelukkende udskiftes med en original reservedel, og udskiftningen må kun udføres af forhandleren eller et autoriseret servicecenter.

7) Den permanente forbindelse mellem et elektrisk apparat og bygningens strømforsyning fra elnettet skal udføres af en kvalificeret elektriker i henhold til de gældende normer. En ukorrekt tilslutning kan forårsage alvorlige kvæstelser og risiko for dødsfald.

8) ADVARSEL: FARE! Fugt og elektricitet er ikke kompatible:

- Håndtering og tilslutning af elektriske kabler skal udføres under tørre forhold;
- Undlad altid at sætte en stikkontakt eller et kabel i kontakt med et vådt område (vandpyt eller vådt græs);
- Tilslutningerne mellem kablerne og stikkontakterne skal være vandtætte. Anvend forlængerledninger med godkendte vandtætte stik, som kan findes i handelen.

9) Elledningernes kvalitet skal mindst være af typen H05RN-F eller H05VV-F og have et min. tværsnit på 1,5 mm^2. Den anbefalede maks. længde er på 25 m.

10) Inden maskinen startes, skal ledningen fastgøres til holdekrogen.

11) Undlad at bruge kablet på en uhensigtsmæssig måde. Ledningen må ikke bruges til at transportere eller trække maskinen, og træk ikke i den for at hive stikket ud af kontakten. Hold ledningen i passende afstand fra varme, olie, skarpe hjørner og bevægelige dele. En ledning, der er beskadiget eller sidder i klemme, forøger risikoen for elektrisk stød.
12) Forlængerledningen må ikke holdes sammensurret under arbejdet, da der er risiko for overophedning.
13) Undgå at komme i kontakt med jordforbundne flader, såsom rør, radiatorer, komfurer og køleskabe. Risikoen for elektrisk stød forøges, hvis kroppen er i kontakt med objekter, som er stel- eller jordforbundet.
14) Undlad at overbelaste maskinen. Anvend altid en maskine, som er egnet til det arbejde, som skal udføres. En egnet maskine er i stand til at udføre et bedre stykke arbejde under sikre forhold og ved den hastighed, som den er bygget til.

1.4. VEDLIGEHOLDELSE OG OPBEVARING

⚠ Afbryd maskinen fra strømforsyningen, og læs vejledningen, inden eventuel rengøring eller vedligeholdelse påbegyndes. Anvend passende beklædning og arbejdshandsker i alle de situationer, der indebærer risiko for hænderne.

⚠ Brug aldrig maskinen med slidte eller ødelagte dele. Defekte eller ødelagte dele bør altid udskiftes og ikke repareres. Brug originale reservedele: anvendelse af reservedele af anden kvalitet og/eller reservedele, der ikke er korrekt monteret, forringer maskinens sikkerhed, kan medføre ulykker eller kvæstelser, og friholder fabrikanten fra enhver forpligtelse og ansvar.

VIGTIGT *Al vedligeholdelse og justering, der ikke er beskrevet i denne vejledning, skal udføres af din forhandler eller af et specialværksted, som har den viden og det udstyr, der er nødvendigt for at udføre arbejdet korrekt, samtidig med, at maskinens oprindelige sikkerhedsniveau opretholdes. Indgreb udført af værksteder, som ikke er godkendte eller af ukvalificerede personer medfører, at alle fabrikantens garantier og forpligtelser eller ansvar bortfalder.*

1. Efter hver brug frakobles maskinen fra strømforsyningen, og der kontrolleres for eventuelle skader.
2. Skruer og møtrikker skal altid holdes spændt, således at udstyret hele tiden kan sikre den nødvendige driftssikkerhed. Det er vigtigt for sikkerheden og ydelsen, at der foretages en regelmæssig vedligeholdelse.
3. Kontrollér regelmæssigt, at klippeaggregatets fæsteskruer er strammet korrekt til.
4. Brug arbejdshandsker, når du håndterer skæreenheden, afmonterer den eller genmonterer den.
5. Sørg for at skæreanordningen er afbalanceret, når den slibes. Alle procedurerne omkring klippeaggregatet (demontering, slibning, afbalancering, genmontering og/eller udskiftning) er omfattende indgreb, som kræver specifik kompetence samt brug af de egnede redskaber. De skal derfor, og af sikkerhedsårsager, altid udføres af et specialiseret servicecenter.
6. Vær forsigtig i forbindelse med justering af maskinen for at undgå at klemme fingrene mellem skæreanordningen i bevægelse og maskinens faste dele.
7. Rør ikke ved skæreanordningen, før maskinen er blevet koblet fra stikkontakten, og skæreanordningen er standset helt. Under indgrebene på skæreanordningen skal man være opmærksom på, at den kan bevæge sig, også selv om maskinen er frakoblet elnettet.
8. Kontrollér jævnligt sideudkastskærmen eller den bageste udkastskærm, opsamlingsposen for slitage eller forringelse. Udskift dem, hvis de er beskadigede.
9. Udskift beskadigede advarsels- og anvisningsskilte.
10. Opbevar maskinen, så børn ikke kan få adgang hertil.
11. Lad motoren køle af, inden maskinen sættes i et hvilket som helst rum.
12. For at mindske brandfaren skal plæneklipperen - og specielt motoren - holdes fri for græsrester, blade eller overskydende smørefedt. Tøm altid opsamlingsposen for græs og efterlad ikke beholdere med afklippet græs i et lukket rum.

1.5. MILJØBESKYTTELSE

Miljøbeskyttelsen er et relevant aspekt, som bør have høj prioritet under anvendelse af maskinen - dette vil gavne både vores fællesskab med andre mennesker og det miljø, vi lever i.

- Undgå at være til gene for nabolaget. Brug kun maskinen på fornuftige tidspunkter (ikke tidligt om morgenen eller sent om aftenen/natten, når der kan være til gene for de nærmeste omgivelser).
- Kæden smøres med olie, og under arbejdet vil der altid være en mængde olie, der går spildt i miljøet. Anvend derfor kun biologisk nedbrydelige olietyper, der er specifikt beregnet til denne type anvendelse. Anvendelse af mineralsk olie eller motorolie medfører alvorlige skader på miljøet.
- Overhold nøje de lokale bestemmelser hvad angår bortskaffelse af emballage, slidte dele og andre komponenter, som kan påvirke miljøet. Disse typer affald må ikke bortskaffes sammen med det almindelige husholdningsaffald, men skal indleveres særskilt til egnede genbrugsstationer, som vil sørge for genanvendelse af materialerne.
- Overhold nøje de lokale bestemmelser vedrørende bortskaffelse af restmaterialet efter brug.
- Efter endt levetid må maskinen ikke efterlades i naturen. Henvend dig til din lokale genbrugsstation for bortskaffelse i henhold til de gældende lokale bestemmelser.

Elektriske apparater må ikke bortskaffes sammen med husholdningsaffald. Ifølge det europæiske direktiv 2012/19/EU om bortskaffelse af elektriske og elektroniske apparater og dets genanvendelse i henhold til de nationale bestemmelser, skal elektriske apparater efter endt levetid indsamles separat med det formål at kunne genanvendes på en miljøforsvarlig måde. Hvis elektriske apparater bortskaffes direkte på losseplads eller i terræn, kan skadelige stoffer sive ned til grundvandet og trænge ind i fødekæden med risiko for menneskers sundhed og velvære. Yderligere oplysninger om bortskaffelse af dette produkt kan fås hos de lokale myndigheder for bortskaffelse af husholdningsaffald eller hos din forhandler.

Affaldssortering af produkter og brugt emballage sikrer, at materialer kan genbruges og genanvendes. Brug af genbrugte materialer hjælper med at forhindre miljøforurening og reducerer efterspørgslen efter råmaterialer.

2. PRODUKTBESKRIVELSE

Denne maskine er en plæneklipper betjent af gående personer Maskinen består hovedsageligt af en motor, som driver en skæreanordning beskyttet af en skærm. Maskinen er udstyret med hjul og et styrehåndtag.
Brugeren kan styre maskinen og anvende hovedbetjeningerne ved hele tiden at opholde sig bag styrehåndtaget og dermed i sikkerhedsafstand fra den roterende skæreanordning.

Hvis brugeren går væk fra maskinen, vil motoren og skæreanordningen standse indenfor et par sekunder.

Tilsigtet brug og ikke tilsigtet brug
Denne maskine er designet og fremstillet til klipning af græs i haver og græsområder.
Enhver anden brug er farlig og kan medføre kvæstelser og/eller materielle skader.
Uegnet brug er for eksempel følgende (men ikke udelukkende):
- transport af andre personer (inklusive børn) eller dyr på maskine;
- at lade sig transportere af maskinen;
- anvendelse af maskinen til at trække eller skubbe laster;
- aktivering af skæreanordningen på områder uden græs;
- anvendelse af maskinen til at opsamle blade eller rester;
- anvendelse af maskinen til at udtynde hække eller til at klippe planter, der ikke er græsagtige;
- når maskinen anvendes af flere brugere.

VIGTIGT *Uegnet brug af maskinen medfører, at garantien bortfalder. Endvidere ophører producentens ansvar, hvilket betyder, at brugeren selv er ansvarlig for eventuelle udgifter som følge af skader eller kvæstelser på sig selv eller andre personer.*

VIGTIGT *Maskinen skal anvendes af en enkelt bruger.*

2.1. MASKINENS KOMPONENTER
(Fig. 1)
M. Chassis
N. Motor
O. Skæreanordning
P. Beskyttelse på bagudkast
Q. Opsamlingspose
R. Styrehåndtag
S. Afbryder

2.2. SIKKERHEDSMÆRKNING

ADVARSEL:
Læs anvisningerne, inden maskinen anvendes.

FARE! Risiko for udslyngning af genstande. Hold andre personer væk arbejdsområdet under brug af maskinen.

FARE! Risiko for skæring. Skæreanordning i bevægelse. Sørg for at holde hænder og fødder uden for huset, hvor skæreanordningen er anbragt.

PAS PÅ den meget skarpe skæreanordning. Sørg for at holde hænder og fødder uden for huset, hvor skæreanordningen er anbragt. Skæreanordningen fortsætter med at dreje rundt, også efter at motoren er slukket. Tag stikket ud af stikkontakten, inden vedligeholdelsen udføres, eller hvis ledningen er beskadiget.

Kun til plæneklipper med forbrændingsmotor.

ADVARSEL: Hold altid ledningen i god afstand fra skæreanordningen.

VIGTIGT *Hvis mærkaterne er blevet ødelagt eller er ulæselige, bør de udskiftes. Ret henvendelse til dit autoriserede servicecenter for at få udleveret nye mærkater.*

3. MONTERING

VIGTIGT *Udpakningen og monteringen skal udføres på en jævn og stabil overflade, hvor der er tilstrækkelig plads til at flytte maskinen og emballagen.*

1. Udpakning (Fig. 2)
2. Montering af håndtaget (Fig. 3)
3. Montering af posen (Fig. 4)

4. BETJENINGSORGANE

• Afbryder
Motoren styres af en kombi-afbryder, som hindrer utilsigtet start.
Tryk på knappen, og træk i håndtaget eller i et af de to håndtag for at starte (Fig. 5).

• Justering af klippehøjde
Ved at hæve eller sænke chassiset, kan græsset klippes i forskellige højder. (Fig. 6)

VIGTIGT *Indstil klippehøjden, mens skæreanordningen står helt stille.*

5. BRUG AF MASKINEN

VIGTIGT *For vejledning vedrørende batteriet (hvis monteret) henvises til den respektive instruktionsbog.*

5.1. KLARGØRING

Stil maskinen i vandret stilling og solidt støttet på jorden.

• Klargøring af maskinen til arbejde

VIGTIGT *Indstil klippehøjden, mens skæreanordningen står helt stille.*

Denne maskine gør det muligt at klippe græsplænen på forskellige måder.

- Klargøring til klipning og opsamling af græsset i opsamlingsposen (Fig. 7)
- Klargøring til klipning og udkastning af græsset bagud på jorden (Fig. 8)
- Klargøring til klipning og finknusning af findeling ("mulching"-funktionen) (Fig. 9)

5.2. SIKKERHEDSKONTROLLER
- Kontrollér at alle maskinens komponenter er intakte og monteret korrekt;
- Sørg for, at alle fastgøringsanordninger er strammet korrekt;
- Alle maskinens overflader skal holdes rene og tørre.

Handling	Resultat
1. Start maskinen. 2. Giv slip på afbryderen.	1. Skæreanordningen skal bevæge sig. 2. Håndtagene skal vende automatisk og hurtigt tilbage til tomgangspositionen, motoren skal slukke og skæreanordningen skal standse inden for nogle sekunder.
1. Start maskinen. 2. Aktiver trækhåndtaget. 3. Slip trækhåndtaget.	2. Maskinen kører fremad. 3. Maskinen standser.
1. Prøvekørsel.	1. Ingen usædvanlige vibrationer. Ingen usædvanlige lyde.

Hvis en af kontrollerne ikke fører til resultatet angivet i tabellerne, må maskinen ikke anvendes! Ret henvendelse til et servicecenter for de relevante kontroller og en eventuel reparation.

5.3. START OG DRIFT

BEMÆRK *Start maskinen på et plant underlag uden forhindringer eller højt græs.*

Start maskinen, som vist på (Fig. 10).

VIGTIGT *Overhold altid sikkerhedsafstanden i forhold til skæreanordningen, som svarer til kørehåndtages længde.*

Tømning af opsamlingsposen

1. Giv slip på afbryderen og skæreanordningen standser.
2. Løft beskyttelsen på bagudkastet, tag fat i håndtaget og fjern opsamlingsposen, mens den holdes i oprejst position.

5.4. STANDSNING

Giv slip på afbryderen ved afsluttet arbejde (Fig. 11).

I forbindelse med modeller med strømkabel skal forlængerledningen FØRST trækkes ud af stikkontakten og DEREFTER af plæneklipperen på siden med afbryderen.

Når maskinen standses, stopper skæreanordningen først efter nogle sekunder.

5.5. EFTER BRUG

- Rengør (Afsn. 6.1).
- Udskift de beskadigede dele og stram om nødvendigt løsnede skruer og bolte.

Når maskinen bliver efterladt uden at blive brugt og uden opsyn:

- Frakoble maskinen fra elnettet (til modeller med strømkabel).

6. VEDLIGEHOLDELSE

Sikkerhedsforskrifterne, som skal følges, er beskrevet i kap. 1. Disse forskrifter skal følges nøje for at undgå alvorlige risici eller farer:

Før der udføres nogen form for kontrol, rengøring eller vedligeholdelses-/indstillingsindgreb på maskinen:

- Stands maskinen.
- Sørg for, at alle komponenter i bevægelse er standset.
- Frakoble maskinen fra elnettet (til modeller med strømkabel)
- Tag passende beklædning på, arbejdshandsker og beskyttelsesbriller.

6.1. RENGØRING

Hver gang maskinen har været brugt, skal den rengøres iht. følgende vejledning:

- Brug ikke vandstråler, og undgå at gøre motoren og de elektriske dele våde.
- Fjern græsrester og mudder, der måtte have samlet sig inde i chassiset.
- Kontrollér altid, at der ikke er rester i luftindtagene.
- Brug ikke kraftige rengøringsmidler til rengøring af chassiset.
- For at mindske brandfaren skal plæneklipperen holdes fri for græsrester, blade eller overskydende smørefedt.

6.2. VEDLIGEHOLDELSE AF SKÆREANORDNINGEN

Rør ikke ved skæreanordningen, før sikkerhedsnøglen er blevet fjernet og skæreanordningen er standset helt. Vær opmærksom på, at skæreanordningen kan bevæge sig, også selv om nøglen er blevet fjernet (til modeller med batteri).

Samtlige handlinger, der involverer skæreanordningen (afmontering, slibning, afbalancering, reparation, genmontering og/eller udskiftning), er kritiske og kræver specifik kompetence og anvendelse af specialværktøj. Af sikkerhedshensyn er det derfor nødvendigt, at de altid udføres på et specialiseret servicecenter.

Få altid udskiftet beskadigede, skæve eller slidte skæreanordninger sammen med deres skruer for at opretholde afbalanceringen.

VIGTIGT *Anvend altid originale skæreanordninger med den kode som er anført i tabellen "Tekniske data".*

7. TRANSPORT, OPLAGRING OG BORTSKAFFELSE

7.1. TRANSPORT

Hver gang maskinen skal sættes i bevægelse, løftes, transporteres eller skråtstilles, skal man:

- Stands maskinen.
- Sørg for, at alle komponenter i bevægelse er standset.
- Frakoble maskinen fra elnettet (til modeller med strømkabel).
- Bære kraftige arbejdshandsker.
- Tage fat i maskinen på steder, som garanterer et sikkert greb i forhold til maskinens vægtfordeling.
- Få hjælp af det antal personer, som er passende i forhold til maskinens vægt.
- Kontrollere at flytning af maskinen ikke medfører skader eller kvæstelser.
- Fastgøre den omhyggeligt til transportmidlet med reb eller kæder for at undgå at den vælter med efterfølgende mulige skader.

7.2. OPMAGASINERING

Når maskinen skal opmagasineres:

- Lad motoren køle af.
- Frakoble maskinen fra elnettet (til modeller med strømkabel) Rengør omhyggeligt maskinen.
- Kontrollér, at maskinen er intakt.

Opmagasiner maskinen:

- Et tørt sted.
- Beskyttet mod vind og vejr.
- Utilgængeligt for børn.
- Sørg for at have fjernet nøgler og værktøj anvendt til vedligeholdelse.

Opmagasiner batteriet:

- I skyggen, køligt og et sted hvor der ikke er fugtigt.

BEMÆRK *Ved længere tids opmagasinering skal batteriet oplades hver anden måned for at forlænge dets levetid.*

BEMÆRK *Opbevar maskinen, så den ikke udgør en fare, hvis voksne, børn eller husdyr ved et uheld kommer til at røre ved den.*

DEUTSCH - Übersetzung der Originalbetriebsanleitung

Bevor Sie die Maschine verwenden, lesen Sie bitte die vollständige Bedienungsanleitung.
Die vollständigen Betriebsanleitungen der Maschine und des Motors können eingesehen werden:
▷ auf der Website stiga.com
▷ durch Scannen des QR-Codes

Download full manual
stiga.com

ACHTUNG: VOR INBETRIEBNAHME DER MASCHINE DIE GEBRAUCHSANLEITUNG AUFMERKSAM LESEN. Für jede zukünftige Notwendigkeit aufbewahren.

1. SICHERHEITSVORSCHRIFTEN

1.1. ALLGEMEINE SICHERHEITSHINWEISE FÜR ELEKTRISCHE WERKZEUGE

⚠ **ACHTUNG Lesen Sie aufmerksam alle Sicherheitshinweise und Anweisungen. Versäumnisse bei der Einhaltung der Sicherheitshinweise und Anweisungen können elektrischen Schlag, Brand und/oder schwere Verletzungen verursachen.**

Bewahren Sie alle Sicherheitshinweise und Anweisungen für die Zukunft auf.

Der in den Sicherheitshinweisen verwendete Begriff „Elektrowerkzeug" bezieht sich auf netzbetriebene (kabelgebundene) Produkte oder batteriebetriebene (kabellose) Produkte.

1) Arbeitsplatzsicherheit

a) Halten Sie den Arbeitsbereich sauber und gut beleuchtet. *Dunkle und unordentliche Arbeitsbereiche können zu Unfällen führen.*

b) Das Elektrowerkzeug darf nicht in explosionsgefährdeten Bereichen, in Anwesenheit brennbarer Flüssigkeiten, Gas oder Staub verwendet werden. *Elektrowerkzeuge erzeugen Funken, die den Staub oder die Dämpfe entzünden können.*

c) Bei der Verwendung eines Elektrowerkzeugs müssen Kinder und Anwesende fern gehalten werden. *Durch Ablenkungen können Sie die Kontrolle über das Werkzeug verlieren.*

2) Elektrische Sicherheit

a) Die Stecker des Elektrowerkzeugs müssen in die Steckdose passen. Verändern Sie niemals den Stecker in irgendeiner Weise. Verwenden Sie keine Adapterstecker mit Elektrowerkzeugen, die geerdet sind. *Nicht veränderte Stecker und passende Steckdosen verringern das Risiko eines Stromschlags.*

b) Vermeiden Sie Körperkontakt mit geerdeten Oberflächen wie Rohren, Heizungen, Herden und Kühlschränken. *Es besteht ein erhöhtes Risiko eines Stromschlags, wenn Ihr Körper geerdet ist.*

c) Verwenden Sie den Rasenmäher nicht unter nassen oder regnerischen Bedingungen. *Dies erhöht das Risiko eines Stromschlags.*

d) Verwenden Sie das Netzkabel nicht für anderen Zwecke. Verwenden Sie das Kabel niemals, um das Elektrowerkzeug zu tragen oder es zu ziehen und ziehen Sie niemals am Kabel, um das Elektrowerkzeug von der Steckdose zu trennen. Halten Sie das Kabel von Wärme, Öl, scharfen Kanten oder beweglichen Teilen fern. *Beschädigte oder verhedderte Kabel erhöhen das Risiko eines Stromschlags.*

e) Nutzen Sie ein für den Außeneinsatz geeignetes Verlängerungskabel, wenn Sie ein Elektrowerkzeug im Außenbereich einsetzen. *Die Verwendung eines für den Außenbereich geeigneten Verlängerungskabels verringert das Risiko eines Stromschlags.*

f) Verwenden Sie eine Stromversorgung, die durch einen Fehlerstromschutzschalter (RCD) geschützt ist, wenn sich der Einsatz eines Elektrowerkzeugs in einer feuchten Umgebung nicht vermeiden lässt. *Die Verwendung eines RCD verringert das Risiko eines Stromschlags.*

3) Sicherheit von Personen

a) Seien Sie aufmerksam, kontrollieren Sie was Sie tun und verwenden Sie beim Einsatz eines Elektrowerkzeugs Ihren gesunden Menschenverstand. Benutzen Sie kein Elektrowerkzeug, wenn Sie müde sind oder unter dem Einfluss von Drogen, Alkohol oder Medikamenten stehen. *Ein Moment der Unachtsamkeit beim Gebrauch des Elektrowerkzeugs kann zu ernsthaften Verletzungen führen.*

b) Verwenden Sie Schutzkleidung. Tragen Sie immer eine Schutzbrille. *Das Tragen persönlicher Schutzausrüstung, wie Staubmaske, rutschfeste Sicherheitsschuhe, Schutzhelm oder Gehörschutz, je nach Art und Einsatz des Elektrowerkzeugs, verringert das Risiko von Verletzungen.*

c) Vermeiden Sie unabsichtliches Anlassen. Vergewissern Sie sich, dass das Elektrowerkzeug ausgeschaltet ist, bevor Sie es an die Stromversorgung und/oder den Akku anschließen, es aufnehmen oder tragen. *Wenn Sie beim Tragen des Elektrowerkzeugs den Finger am Schalter haben oder das Gerät eingeschaltet an die Stromversorgung anschließen, kann dies zu Unfällen führen.*

d) Entfernen Sie alle Einstellwerkzeuge bzw. Schraubenschlüssel, bevor Sie das Elektrowerkzeug betätigen. *Ein Werkzeug oder Schlüssel, der sich in einem drehenden Geräteteil befindet, kann zu Verletzungen führen.*

e) Achten Sie auf Ihr Gleichgewicht. Sorgen Sie für einen sicheren Stand und halten Sie jederzeit das Gleichgewicht. *Dadurch können Sie das Elektrowerkzeug in unerwarteten Situationen besser kontrollieren.*

f) Kleiden Sie sich auf geeignete Weise. Tragen Sie keine weite Kleidung oder Schmuck. Halten Sie Haare, Kleidung und Handschuhe fern von sich bewegenden Teilen. *Lockere Kleidung, Schmuck oder lange Haare können von sich bewegenden Teilen erfasst werden.*

g) Wenn Geräte an die Staubabsaug- und -sammelanlage angeschlossen werden müssen, vergewissern Sie sich darüber, dass sie ordnungsgemäß angeschlossen und verwendet werden. *Die Verwendung einer Staubabsaugung kann Gefährdungen durch Staub verringern.*

h) Lassen Sie sich nicht durch die Vertrautheit, die Sie durch den häufigen Gebrauch der Maschine erlangt haben, dazu verleiten, die Sicherheitsprinzipien zu missachten. *Fahrlässiges Handeln kann schnell zu schweren Verletzungen führen.*

4) Verwendung und Schutz des Elektrowerkzeugs

a) Überlasten Sie das Elektrowerkzeug nicht. Verwenden Sie für Ihre Arbeit das dafür bestimmte Elektrowerkzeug. *Mit dem passenden Elektrowerkzeug arbeiten Sie besser und sicherer im angegebenen Leistungsbereich.*

b) Verwenden Sie das Elektrowerkzeug nicht, wenn der Schalter das Werkzeug nicht korrekt ein- und ausschalten kann. *Ein Elektrowerkzeug, das sich nicht mehr ein- oder ausschalten lässt, ist gefährlich und muss repariert werden.*

c) Nehmen Sie den Akku aus seinem Sitz, bevor Sie Einstellungen vornehmen, Zubehörteile wechseln und bevor Sie das Werkzeug wegräumen. *Diese Vorsichtsmaßnahmen verhindern einen unbeabsichtigten Start des Elektrowerkzeugs.*

d) Legen Sie nicht verwendete Elektrowerkzeuge außer Reichweite von Kindern ab und verhindern Sie die Verwendung des Elektrowerkzeugs durch Personen, die nicht mit dem Werkzeug und diesen Anweisungen vertraut sind. *Elektrowerkzeuge sind gefährlich, wenn sie von unerfahrenen Personen benutzt werden.*

e) Die Elektrowerkzeuge sorgfältig warten. Stellen Sie sicher, dass bewegliche Teile einwandfrei funktionieren und nicht klemmen und dass keine Teile, die für den Betrieb des Elektrowerkzeugs notwendig sind, gebrochen oder in anderer Weise beschädigt sind. Wenn Schäden vorhanden sind, muss das Elektrowerkzeug vor seinem Einsatz repariert werden. *Die Ursache vieler Unfälle ist eine schlechte Wartung.*

f) Alle Schneiden müssen scharf und sauber gehalten werden. *Sorgfältig gepflegte Schneidvorrichtungen mit scharfen Schneidkanten verklemmen sich weniger und sind leichter zu führen.*

g) Das Elektrowerkzeug und das Zubehör müssen nach den gelieferten Anweisungen verwendet werden, wobei die Arbeitsbedingungen und die auszuführende Arbeit zu berücksichtigen sind. *Die Verwendung eines Elektrowerkzeugs für andere als die vorgesehenen Arbeiten kann zu Gefahrensituationen führen.*

h) Halten Sie die Griffe trocken, sauber und frei von Öl und Fett. *Rutschige Griffe ermöglichen keine sichere Handhabung und Kontrolle des Werkzeugs in unerwarteten Situationen.*

5) Kundendienst

a) Lassen Sie das Elektrowerkzeug nur von Fachpersonal unter Verwendung von Original-Ersatzteilen reparieren. *Damit wird sichergestellt, dass die Sicherheit des Elektrowerkzeugs erhalten bleibt.*

1.2. ALLGEMEINE SICHERHEITSHINWEISE FÜR RASENMÄHER

a) Benutzen Sie den Rasenmäher nicht bei ungünstigen Witterungsbedingungen, insbesondere nicht dann, wenn Blitzschlaggefahr besteht. *Dies verringert das Risiko, vom Blitz getroffen zu werden.*

b) Untersuchen Sie aufmerksam den Bereich, an dem der Rasenmäher zum Einsatz kommt, um evtl. vorhandene Wildtiere zu entdecken. *Wildtiere können durch den Rasenmäher während des Betriebs verletzt werden.*

c) Untersuchen Sie sorgfältig den Bereich, in dem der Rasenmäher eingesetzt werden soll, und entfernen Sie alle Steine, Stöcke, Schnüre, Knochen und andere Fremdkörper. *Weggeschleuderte Gegenstände können Verletzungen verursachen.*

d) Überprüfen Sie vor dem Einsatz des Rasenmähers immer visuell dessen Mähmesser und die Messergruppe auf Verschleiß und Beschädigung. *Verschlissene oder beschädigte Teile erhöhen das Verletzungsrisiko.*

e) Stellen Sie vor dem Gebrauch sicher, dass das Netzkabel und ein evtl. genutztes Verlängerungskabel keine Zeichen von Beschädigung oder Alterung aufweisen. Verwenden Sie den Rasenmäher nicht, wenn das Netzkabel beschädigt oder abgenutzt ist. Wird das Netzkabel während des Betriebs beschädigt oder nutzt sich ab, dann schalten Sie den Rasenmäher aus und berühren Sie das Kabel erst wieder, wenn es vom Stromnetz getrennt ist. *Ein beschädigtes Netz- oder Verlängerungskabel kann Stromschläge, Brände und/oder schwere Verletzungen verursachen.*

f) Überprüfen Sie die Grasfangeinrichtung regelmäßig auf Anzeichen von Verschleiß oder Beschädigung. *Verschlissene oder beschädigte Grasfangeinrichtungen erhöhen das Verletzungsrisiko.*

g) Stellen Sie sicher, dass die Schutzvorrichtungen sich an den richtigen Stellen befinden. Die Schutzvorrichtungen müssen funktionsfähig und korrekt angebracht sein. *Eine lose, beschädigte oder nicht ordnungsgemäß funktionierende Schutzvorrichtung kann zu Verletzungen führen.*

h) Halten Sie alle Kühllufteinlässe frei von Verunreinigungen. *Verstopfte und verschmutzte Lufteinlässe können Überhitzung und einen Brand auslösen.*

i) Tragen Sie bei der Bedienung des Rasenmähers immer rutschfestes und sicheres Schuhwerk. Verwenden Sie den Rasenmäher niemals barfüßig oder mit leichten Sandalen bekleidet. *Dadurch reduziert sich die Möglichkeit von Fußverletzungen bei einem eventuellen Kontakt mit dem sich bewegenden Mähmesser.*

j) Tragen Sie immer lange Hosen, wenn Sie den Rasenmäher benutzen. *Bloße Haut erhöht die Wahrscheinlichkeit von Verletzungen durch weggeschleuderte Objekte.*

k) Verwenden Sie den Rasenmäher nicht für nasses Gras. Gehen Sie immer nur, rennen Sie niemals! *Dadurch wird die Gefahr eines Ausrutschens und Stürzens sowie von entsprechenden Verletzungen verringert.*

l) Benutzen Sie den Rasenmäher nicht an zu steilen Hängen. *Dadurch wird die Gefahr eines Kontrollverlustes, Ausrutschens und Stürzens sowie von entsprechenden Verletzungen verringert.*

m) Achten Sie bei Arbeiten an Hängen immer auf sicheres Gehen, mähen Sie stets quer zum Hang, niemals bergauf oder bergab und lassen Sie bei Richtungswechseln äußerste Vorsicht walten. *Dadurch wird die Gefahr eines Kontrollverlustes, Ausrutschens und Stürzens sowie von entsprechenden Verletzungen verringert.*

n) Lassen Sie beim Rückwärtsfahren und beim Ziehen des Rasenmähers in Ihre Richtung äußerste Vorsicht walten. Achten Sie immer auf Ihre Umgebung. *Dadurch reduzieren Sie die Stolpergefahr während des Betriebs.*

o) Halten Sie das Netzkabel fern von den Mähmessern. *Ein beschädigtes Netzkabel kann Stromschläge, Brände und/oder schwere Verletzungen verursachen.*

p) Ziehen Sie den Netzstecker aus der Steckdose, wenn das Netzkabel verheddert oder beschädigt ist. *Verhedderte oder beschädigte Netzkabel erhöhen das Stromschlagrisiko.*

q) Berühren Sie weder die Mähmesser nach andere bewegliche Teile, solange sich diese noch bewegen. *Auf diese Weise reduziert sich die Verletzungsgefahr durch sich bewegende Teile.*

r) Vergewissern Sie sich beim Entfernen von verklemmten Material oder beim Reinigen des Rasenmähers, dass alle Netzschalter ausgeschaltet und das Netzkabel abgezogen sind. *Ein unerwartetes*

Starten bzw. sich Einschalten des Rasenmähers kann schwere Verletzungen verursachen.

1.3. WEITERE WARNUNGEN FÜR ELEKTRISCHE RASENMÄHER

1) Die Maschine darf nicht in explosionsgefährdeten Bereichen, wo brennbare Flüssigkeiten, Gas oder Staub vorhanden sind, verwendet werden. Elektrowerkzeuge erzeugen Funken, die den Staub oder die Dämpfe entzünden können.
2) Das Verlängerungskabel von der Schneidvorrichtung fernhalten. Die Schneidvorrichtung kann das Kabel beschädigen und den Kontakt mit unter Spannung stehenden Teilen verursachen.
3) Fahren Sie mit dem Rasenmäher niemals über das Kabel. Während des Mähens muss man das Kabel immer hinter dem Rasenmäher auf der Seite des bereits gemähten Grases nachziehen. Den Kabelhalter wie in diesem Handbuch angegeben benutzen, um zu verhindern, dass sich das Kabel versehentlich löst. Vergewissern Sie sich, dass es richtig und ohne Kraftanwendung eingesteckt ist.
4) Das Gerät muss über einen FI-Schutzschalter (RCD – Residual Current Device) mit einem Auslösestrom von nicht mehr als 30 mA gespeist werden.
5) Der Stecker der Maschine muss kompatibel mit der Steckdose sein. Der Netzstecker darf nie verändert werden. Bei Maschinen mit Erdung dürfen keine Adapter verwendet werden. Unveränderte und zur Steckdosen passende Stecker vermindern das Risiko von Stromschlägen.
6) Das Netzkabel der Maschine muss, falls beschädigt, sofort bei Ihrem Händler oder einem Fachbetrieb durch ein Original-Ersatzteils ersetzt werden.
7) Der dauerhafte Anschluss eines Elektrogeräts an das Stromnetz des Gebäudes muss durch einen qualifizierten Elektriker gemäß den geltenden Vorschriften ausgeführt werden. Ein unsachgemäßer Anschluss kann zu schweren Unfällen und ggf. zum Tode führen.
8) ACHTUNG: GEFAHR! Feuchtigkeit und Elektrizität vertragen sich nicht:
– Das Handhaben und das Anschließen der elektrischen Kabel muss im Trockenen erfolgen.
– Niemals eine Steckdose oder ein Netzkabel mit einem nassen Bereich (Pfütze oder feuchtes Gras) in Berührung bringen.
– Die Verbindungen zwischen den Netzkabeln und den Steckdosen müssen wasserdicht ausgeführt sein. Benutzen Sie Verlängerungskabel mit integrierten, wasserdichten und zugelassenen Steckverbindungen, die im Handel erhältlich sind.
9) Die Netzkabel müssen mindestens Typ H05RN-F oder H05VV-F mit einem minimalen Querschnitt von 1,5 mm^2 entsprechen und sollten nicht länger als 25 m sein.
10) Vor dem Einschalten der Maschine das Kabel am Kabelhalter befestigen.
11) Das Netzkabel nicht zweckentfremdet verwenden. Das Kabel darf nicht verwendet werden, um die Maschine zu transportieren, zu ziehen oder sie von der Steckdose abzuziehen. Das Kabel fern von Wärmequellen, Öl, scharfen Kanten oder bewegten Teilen halten. Ein beschädigtes oder eingeklemmtes Kabel erhöht das Risiko von Stromschlägen.
12) Das Verlängerungskabel darf während des Betriebs nicht aufgewickelt sein, damit es sich nicht überhitzt.
13) Vermeiden Sie den Körperkontakt mit Masse oder geerdeten Oberflächen wie von Rohren, Heizungen, Herden oder Kühlschränken. Es besteht ein erhöhtes Risiko durch elektrischen Schlag, wenn Ihr Körper geerdet ist.
14) Überlasten Sie die Maschine nicht! Verwenden Sie die für die Arbeit geeignete Maschine. Eine geeignete Maschine führt die Arbeit besser und sicherer aus, mit der Geschwindigkeit, für die sie entwickelt wurde.

1.4. WARTUNG UND LAGERUNG

⚠ Vor jedem Reinigungs- oder Wartungseingriff ist die Maschine vom Stromnetz zu trennen und sind die entsprechenden Anweisungen zu lesen. In allen Situationen, die Gefahren für die Hände mit sich bringen, geeignete Kleidung und Arbeitshandschuhe tragen.

⚠ Die Maschine nie verwenden, wenn Teile abgenutzt oder beschädigt sind. Schadhafte oder abgenutzte Teile sind zu ersetzen und dürfen nicht repariert werden. Nur Originalersatzteile verwenden: Das Verwenden keiner Originalersatzteile und/oder ein unkorrektes Montieren von Ersatzteilen beeinträchtigt die Maschinensicherheit, erhöht die Unfall- und Verletzungsgefahr und befreit den Hersteller von jeder Verpflichtung und Haftung.

WICHTIG *Alle Einstell- und Wartungsarbeiten, die nicht in diesem Handbuch beschrieben sind, müssen von Ihrem Händler oder einem spezialisiertem Kundendienst ausgeführt werden, die über das Wissen und die erforderlichen Werkzeuge für eine korrekte Arbeitsausführung verfügen, um die ursprüngliche Sicherheitsstufe der Maschine beizubehalten. Eingriffe, die nicht von einer Fachstelle oder von unqualifiziertem Personal ausgeführt werden, haben grundsätzlich den Verfall der Garantie und jeglicher Haftung oder Verantwortung des Herstellers zur Folge.*

1. Trennen Sie die Maschine nach jeder Verwendung von der Stromversorgung, und überprüfen Sie sie auf Beschädigungen.
2. Muttern und Schrauben festgezogen belassen, um sicher zu sein, dass die Maschine immer in sicheren Betriebsbedingungen ist. Eine regelmäßige Wartung ist unerlässlich für die Sicherheit und die Erhaltung der Leistungsfähigkeit.
3. Überprüfen Sie in regelmäßigen Abständen die Schrauben der Schneidvorrichtung auf festen Sitz.
4. Benutzen Sie zum Aus- und Einbau der Schneidvorrichtung stets geeignete Arbeitshandschuhe.
5. Beim Schleifen der Schneidvorrichtung ist auf dessen Auswuchtung zu achten. Alle Arbeiten, die die Schneidvorrichtung betreffen (Ausbau, Schärfen, Auswuchten, Einbau und/oder Auswechseln), sind aufwändige Arbeiten, die außer der Verwendung spezieller Werkzeuge auch ein bestimmtes Fachkönnen erfordern. Aus Sicherheitsgründen müssen diese Arbeiten daher immer in einem Fachbetrieb ausgeführt werden.
6. Während der Einstellarbeiten der Maschine darauf achten, dass die Finger nicht zwischen der sich drehenden Schneidvorrichtung und den festen Teilen der Maschine eingeklemmt werden.
7. Die Schneidvorrichtung nicht berühren, solange die Maschine noch an der Steckdose angeschlossen ist und die Schneidvorrichtung nicht völlig stillsteht. Während der Arbeiten an der Schneidvorrichtung daran denken, dass diese sich bewegen kann, auch wenn die Maschine nicht am Netz angeschlossen ist.
8. Überprüfen Sie regelmäßig den seitlichen bzw. den hinteren Auswurfschutz und die Grasfangeinrichtung auf Verschleiß oder Beschädigung. Falls sie beschädigt sind, müssen sie ersetzt werden.
9. Erneuern Sie beschädigte Warn- und Hinweisschilder.

10. Bewahren Sie das Gerät außerhalb der Reichweite von Kindern auf.
11. Lassen Sie den Motor abkühlen, bevor Sie die Maschine in einem Raum abstellen.
12. Um das Brandrisiko zu vermindern, die Maschine und insbesondere den Motor von Grasresten, Blättern oder übermäßigem Fett freihalten. Die Grasfangeinrichtung leeren und keine Behälter mit gemähtem Gras in einem geschlossenen Raum aufbewahren.

1.5. UMWELTSCHUTZ

Der Umweltschutz muss ein wichtiger und vorrangiger Aspekt bei der Verwendung der Maschine sein, zum Wohle des zivilen Zusammenlebens und der Umwelt, in der wir leben.

- Vermeiden Sie es, Ihre Nachbarschaft zu stören. Benutzen Sie die Maschine nur zu vernünftigen Uhrzeiten (nicht früh am Morgen oder spät am Abend, wenn die Personen gestört werden könnten).
- Während der Arbeit wird eine gewisse Menge Öl an die Umwelt abgegeben, die für die Kettenschmierung erforderlich ist. Aus diesem Grund darf nur biologisch abbaubares Öl, das speziell für diesen Zweck vorgesehen ist, verwendet werden. Die Verwendung von Mineralöl oder Motoröl verursacht schwere Umweltschäden.
- Halten Sie sich strikt an die örtlichen Vorschriften für die Entsorgung von Verpackungen, beschädigten Teilen bzw. allen weiteren umweltschädlichen Stoffen. Diese Abfälle dürfen nicht zusammen mit dem Hausmüll entsorgt werden, sondern müssen getrennt gesammelt und zu einem Wertstoffhof bzw. zu speziellen Sammelstellen gebracht werden, die für die Wiederverwendung der Stoffe sorgen.
- Halten Sie sich strikt an die örtlichen Vorschriften für die Entsorgung der Abfallmaterialien.
- Bei der Außerbetriebnahme darf die Maschine nicht einfach in der Umwelt abgestellt werden, sondern muss gemäß der örtlichen Vorschriften an einen Wertstoffhof übergeben werden.

Elektrische Geräte dürfen nicht in den Hausmüll entsorgt werden. Gemäß der EU-Richtlinie 2012/19/EU über elektrische und elektronische Altgeräte und ihrer Umsetzung in nationales Recht müssen Elektroaltgeräte getrennt gesammelt und einer umweltgerechten Wiederverwertung zugeführt werden. Werden die Geräte in einer Mülldeponie oder im Boden entsorgt, können die Schadstoffe das Grundwasser erreichen, in die Lebensmittelkette gelangen und so unserer Gesundheit und unserem Wohlbefinden schaden. Wenden Sie sich für weitergehende Informationen zur Entsorgung dieses Produkts an die verantwortliche Stelle für die Entsorgung von Hausmüll oder an Ihren Händler.

Die getrennte Sammlung von gebrauchten Produkten und Verpackungen erlaubt das Recycling der Materialien und deren Wiederverwendung. Die erneute Verwendung der recycelten Materialien hilft der Umweltverschmutzung vorzubeugen und vermindert die Nachfrage nach Rohstoffen.

2. PRODUKTBESCHREIBUNG

Diese Maschine ist ein handgeführter Rasenmäher.
Die Maschine besteht im Wesentlichen aus einem Motor, der ein in einem Gehäuse eingeschlossenes Schneidwerkzeug antreibt, und verfügt über Räder und einen Griff.
Der Bediener kann die Maschine führen und die Hauptsteuerungen betätigen, wobei er immer hinter dem Griff steht, also in Sicherheitsabstand zum rotierenden Schneidwerkzeug.
Wenn der Bediener sich von der Maschine entfernt, werden der Motor und das rotierende Schneidwerkzeug innerhalb weniger Sekunden angehalten.

Bestimmungsgemäße und unsachgemäße Verwendung
Diese Maschine ist für das Mähen von Gras in Gärten und auf Rasenflächen geplant und gebaut.
Jede andere Verwendung kann sich als gefährlich erweisen und Personen- und/oder Sachschäden verursachen.
Als nicht bestimmungsgemäße Verwendung gilt (beispielsweise, aber nicht nur):

- der Transport von anderen Personen, Kindern oder Tieren auf der Maschine;
- sich von der Maschine transportieren zu lassen;
- die Verwendung der Maschine zum Ziehen oder Schieben von Lasten;
- die Betätigung des Schneidwerkzeugs in graslosen Bereichen;
- die Verwendung der Maschine für das Sammeln von Blättern oder Geröll;
- die Verwendung der Maschine zum Schneiden von Hecken oder anderen Pflanzen außer Rasen;
- die Verwendung der Maschine durch mehr als eine Person.

WICHTIG *Die unsachgemäße Verwendung der Maschine hat den Verfall der Garantie und die Ablehnung jeder Haftung seitens des Herstellers zur Folge. Dem Benutzer selbst dadurch entstandene oder Dritten zugefügte Schäden oder Verletzungen gehen zu Lasten des Benutzers.*

WICHTIG *Die Maschine darf nur von einem einzigen Maschinenbediener verwendet werden.*

2.1. MASCHINENBAUTEILE

(Abb. 1)
M. Chassis
N. Motor
O. Schneidwerkzeug
P. Hinterer Auswurfschutz
Q. Grasfangeinrichtung
R. Griff
S. Bedienungsschalter

2.2. SICHERHEITSKENNZEICHNUNG

ACHTUNG:
Vor dem Gebrauch der Maschine die Gebrauchsanweisungen lesen.

GEFAHR! Gefahr, dass Gegenstände herausgeschleudert werden. Während des Gebrauchs, halten Sie Dritte von der Arbeitszone entfernt.

GEFAHR! Schnittgefahr. Schneidwerkzeug in Bewegung. Nicht Hände oder Füße in den Sitz des Schneidwerkzeugs einführen.

Auf das scharfe Schneidwerkzeug ACHTEN. Nicht Hände oder Füße in den Sitz des Schneidwerkzeugs einführen. Das Schneidwerkzeug dreht sich auch nach Ausschalten des Motors weiter. Den Netzstecker herausziehen, bevor man Wartungsarbeiten durchführt oder wenn das Kabel beschädigt ist.

Nur für Rasenmäher mit Verbrennungsmotor.

ACHTUNG: Das Netzkabel vom Schneidwerkzeug fernhalten.

WICHTIG *Beschädigte oder unleserlich gewordene Etiketten müssen ausgetauscht werden. Die neuen Etiketten beim eigenen autorisierten Kundendienstzentrum anfordern.*

3. ZUSAMMENBAU

WICHTIG *Das Auspacken und die Montage müssen auf einer ebenen und stabilen Oberfläche erfolgen. Es muss genügend Platz zur Bewegung der Maschine und der Verpackung zur Verfügung stehen.*

1. Auspacken (Abb. 2)
2. Zusammenbau des Griffs (Abb. 3)
3. Montage der grasfangeinrichtung (Abb. 4)

4. STEUERBEFEHLE

• Bedienungsschalter

Der Motor wird durch einen Schalter mit Doppelfunktion betätigt, um ein ungewolltes Einschalten zu verhindern.
Zum Starten, die Taste drücken und den Hebel oder einen der beiden Hebel ziehen (Abb. 5).

• Einstellung der Schnitthöhe

Durch Absenken oder Anheben des Chassis kann das Gras in verschiedenen Schnitthöhen gemäht werden. (Abb. 6)

WICHTIG *Den Arbeitsschritt bei stillstehendem Schneidwerkzeug ausführen.*

5. GEBRAUCH DER MASCHINE

WICHTIG *Für die Hinweise bezüglich der Batterie (falls vorgesehen), das entsprechende Handbuch zu Rate ziehen.*

5.1. VORBEREITENDE ARBEITSSCHRITTE

Die Maschine in Horizontalposition bringen und gut auf dem Boden abstützen.

• Vorbereitung der Maschine beim Betrieb

WICHTIG *Den Arbeitsschritt bei stillstehendem Schneidwerkzeug ausführen.*

Diese Maschine ermöglicht das Mähen des Rasens in verschiedenen Betriebsarten:

- Vorbereitung für das Mähen und Sammeln des Grases in der Grasfangeinrichtung (Abb. 7)
- Vorbereitung für das Mähen und den hinteren Auswurf des Grases auf den Boden (Abb. 8)
- Vorbereitung für das Mähen und den Feinschnitt des Grases (“Mulching” Funktion) (Abb. 9)

5.2. SICHERHEITSKONTROLLEN

- Unversehrtheit und korrekte Montage aller Maschinenkomponenten überprüfen;
- Sicherstellen, dass alle Befestigungselemente ordnungsgemäß angezogen sind;
- Alle Oberflächen der Maschine sauber und trocken halten.

Tätigkeit	Ergebnis
1. Die Maschine starten 2. Den Bedienungsschalter loslassen.	1. Das Schneidwerkzeug muss sich bewegen. 2. Die Hebel müssen automatisch und schnell in die Neutralposition zurückkehren. Der Motor muss ausgehen und das Schneidwerkzeug muss innerhalb von wenigen Sekunden stillstehen.
1. Die Maschine starten 2. Den Kupplungshebel auslösen. 3. Den Kupplungshebel loslassen.	2. Die Maschine fährt vor. 3. Die Maschine bleibt stehen.
1. Test-Erprobung.	1. Keine anormale Vibration. Kein anormales Geräusch.

Wenn irgendeines der Ergebnisse von den Angaben der folgenden Tabellen abweicht, die Maschine nicht verwenden! Sich bei einem Kundendienstzentrum für die erforderlichen Kontrollen und die Reparatur wenden.

5.3. START UND ARBEIT

HINWEIS *Den Motor auf einer ebenen Fläche ohne Hindernisse oder hohes Gras starten.*

Die Maschine wie in (Abb. 10) gezeigt starten.

WICHTIG *Während der Arbeit immer den Sicherheitsabstand von der Schneidvorrichtung halten. Dieser Abstand entspricht der Länge des Handgriffs.*

Leeren der Grasfangeinrichtung

1. Den Bedienungsschalter loslassen und abwarten, bis das Schneidwerkzeug anhält.
2. Den hinteren Auswurfschutz anheben, den Handgriff greifen und die Grasfangeinrichtung abnehmen, sie dabei aufrecht halten.

5.4. STOPP

Nach der Arbeit den Bedienungsschalter (Abb. 11) loslassen.

Bei Modellen mit Stromkabel ZUERST den Stecker aus der Steckdose und ANSCHLIESSEND aus dem Schalter des Rasenmähers ziehen.

Nach dem Anhalten der Maschine dauert es einige Sekunden, bevor das Schneidwerkzeug stillsteht.

5.5. NACH DER VERWENDUNG

- Die Reinigung durchführen (Abs. 6.1).
- Wenn notwendig, die beschädigten Bauteile austauschen und eventuell gelockerte Schrauben und Bolzen festziehen.

Wenn die Maschine nicht verwendet wird oder unbeaufsichtigt bleibt.

- Die Maschine vom Stromnetz trennen (bei Modellen mit Stromkabel).

6. WARTUNG

Die zu befolgenden Sicherheitsnormen werden in Kap. 1 beschrieben. Diese Hinweise sehr genau berücksichtigen, um keine schweren Risiken oder Gefahren einzugehen:

Vor der Ausführung jeglicher Kontrolle, Reinigung oder jedes Wartungs-/Regulierungseingriffes auf der Maschine:
- Die Maschine anhalten.
- Sicherstellen, dass jedes bewegliche Bauteil angehalten wird.
- Die Maschine vom Stromnetz trennen (bei Modellen mit Stromkabel).
- Angemessene Kleidung, Arbeitshandschuhe und eine Schutzbrille tragen.

6.1. REINIGUNG

Nach jeder Verwendung die Reinigung ausführen und dabei folgende Hinweise berücksichtigen:
- Keine Wasserstrahlen benutzen und vermeiden, dass der Motor und die elektrischen Bauteile nass werden.
- Grasreste und Schlamm, die sich im Inneren des Chassis angesammelt haben, entfernen.
- Vergewissern Sie sich immer, dass die Lufteinlässe frei von Schmutz sind.
- Für die Reinigung des Chassis keine ätzenden Flüssigkeiten verwenden.
- Um das Brandrisiko zu vermindern, den Motor von Grasresten, Blättern oder übermäßigem Fett freihalten.

6.2. WARTUNG DES SCHNEIDWERKZEUGS

⚠ **Das Schneidwerkzeug erst berühren, wenn der Sicherheitsschlüssel abgezogen wurde und das Schneidwerkzeug völlig stillsteht. Beachten Sie, dass sich das Schneidwerkzeug bewegen kann, auch wenn der Schlüssel abgezogen wurde (bei Batteriemodellen).**

⚠ **Alle Arbeiten, die Schneidwerkzeuge betreffen (Ausbau, Schärfen, Auswuchten, Reparatur, Einbau und/oder Auswechseln), sind aufwändige Arbeiten, die außer der Verwendung spezieller Werkzeuge auch ein bestimmtes Fachkönnen erfordern. Aus Sicherheitsgründen müssen diese Arbeiten daher immer in einem Fachbetrieb ausgeführt werden.**

⚠ **Immer das beschädigte, verbogene oder verschlissene Schneidwerkzeug zusammen mit ihren Schrauben austauschen, um die Auswuchtung zu erhalten.**

WICHTIG *Immer die Originalschneidwerkzeuge verwenden, die den in der Tabelle „Technische Daten“ angegebenen Code aufweisen.*

7. TRANSPORT, LAGERUNG UND ENTSORGUNG

7.1. TRANSPORT

Folgende Hinweise müssen bei jedem Bewegen, Heben, Transportieren oder Kippen der Maschine beachtet werden:
- Die Maschine anhalten.
- Sicherstellen, dass jedes bewegliche Bauteil angehalten wird.
- Die Maschine vom Stromnetz trennen (bei Modellen mit Stromkabel).
- Feste Arbeitshandschuhe benutzen.
- Die Maschine unter Berücksichtigung des Gewichtes und seiner Aufteilung an festen Haltepunkten befestigen, die eine sichere Aufnahme garantieren.
- Bedienen Sie sich so vieler Personen, wie es dem Gewicht der Maschine entspricht.
- Sicherstellen, dass die Bewegung der Maschine keine Schäden oder Verletzungen verursacht.
- Sie fest mithilfe von Seilen oder Ketten an das Transportmittel fixieren, um ein Umkippen mit möglicher Beschädigung zu vermeiden.

7.2. UNTERSTELLUNG

Wenn die Maschine untergestellt werden muss:
- Den Motor abkühlen lassen.
- Die Maschine vom Stromnetz trennen (bei Modellen mit Stromkabel).
- Die Maschine sehr genau reinigen.
- Unversehrtheit der Maschine überprüfen.

Die Maschine unterstellen:
- In einem trockenen Raum.
- Vor Wettereinflüssen geschützt.
- An einem für Kinder nicht zugänglichen Ort.
- Hierbei sicherstellen, dass für die Wartung verwendete Schlüssel oder Werkzeuge entfernt werden.

Die Batterie aufbewahren:
- Im Schatten, kühl und in feuchtigkeitsfreien Räumen.

HINWEIS *Im Fall von langer Untätigkeit die Batterie alle zwei Monate aufladen, um ihre Haltbarkeit zu verlängern.*

HINWEIS *Die Maschine so aufbewahren, dass sie bei einem auch nur zufälligen Kontakt mit Menschen, Kindern oder Tieren keine Gefahr darstellt.*

ENGLISH - Translation of the original instructions

Before using the machine, read the complete manual.
All comprehensive machine and engine instruction manuals are available:
▷ on the website stiga.com
▷ by scanning the QR code

Download full manual
stiga.com

WARNING: READ THE INSTRUCTION BOOKLET THOROUGHLY BEFORE USING THE MACHINE.
Keep for future reference.

1. SAFETY REGULATIONS

1.1. GENERAL POWER TOOL SAFETY WARNINGS

⚠ **WARNING Read all safety warnings, instructions, illustrations and specifications provided with this power tool.** *Failure to follow all instructions listed below may result in electric shock,fire and/or serious injury.*

Save all warnings and instructions for future reference.

The term "power tool" in the warnings refers to your mains-operated (corded) machine or battery-operated (cordless) machine.

1) Work area safety

a) **Keep the work area clean and well lit.** *Cluttered and dark areas invite accidents.*

b) **Do not operate power tools in explosive atmospheres, such as in the presence of flammable liquids, gases or dust.** *Power tools create sparks which may ignite the dust or fumes.*

c) **Keep children and bystanders away while operating a power tool.** *Distractions can cause you to lose control.*

2) Electrical safety

a) **Power tool plugs must match the outlet. Never modify the plug in any way. Do not use any adapter plugs with earthed (grounded) power tools.** Unmodified plugs and matching outlets will reduce risk of electric shock.

b) **Avoid body contact with earthed or grounded surfaces, such as pipes, radiators, ranges and refrigerators.** *There is an increased risk of electric shock if your body is earthed or grounded.*

c) **Do not operate the lawnmower in rain or wet conditions.** *This may increase the risk of electric shock.*

d) **Do not abuse the cord. Never use the cord for carrying, pulling or unplugging the power tool. Keep cord away from heat, oil, sharp edges or moving parts.** *Damaged or entangled cords increase the risk of electric shock.*

e) **When operating a power tool outdoors, use an extension cord suitable for outdoor use.** *Use of a cord suitable for outdoor use reduces the risk of electric shock.*

f) **If operating a power tool in a damp location is unavoidable, use a residual current device (RCD) protected supply.** *Use of an RCD reduces the risk of electric shock.*

3) Personal safety

a) **Stay alert, watch what you are doing and use common sense when operating a power tool. Do not use a power tool while you are tired or under the influence of drugs, alcohol or medication.** *A moment of inattention while operating power tools may result in serious personal injury.*

b) **Use personal protective equipment. Always wear eye protection.** *Protective equipment such as a dust mask, non-skid safety shoes, hard hat or hearing protection used for appropriate conditions will reduce personal injuries.*

c) **Prevent unintentional starting. Ensure the switch is in the off-position before connecting to power source and/or battery pack, picking up or carrying the tool.** *Carrying power tools with your finger on the switch or energising power tools that have the switch on invites accidents.*

d) **Remove any adjusting key or wrench before turning the power tool on.** *A wrench or a key left attached to a rotating part of the power tool may result in personal injury.*

e) **Do not overreach. Keep proper footing and balance at all times.** *This enables better control of the power tool in unexpected situations.*

f) **Dress properly. Do not wear loose clothing or jewellery. Keep your hair and clothing away from moving parts.** *Loose clothes, jewellery or long hair can be caught in moving parts.*

g) **If devices are provided for the connection of dust extraction and collection facilities, ensure these are connected and properly used.** *Use of dust collection can reduce dust-related hazards.*

h) **Do not let familiarity gained from frequent use of tools allow you to become complacent and ignore tool safety principles.** *A careless action can cause severe injury within a fraction of a second.*

4) Power tool use and care

a) **Do not force the power tool. Use the correct power tool for your application.** *The correct power tool will do the job better and safer at the rate for which it was designed.*

b) **Do not use the power tool if the switch does not turn it on and off.** *Any power tool that cannot be controlled with the switch is dangerous and must be repaired.*

c) **Disconnect the plug from the power source and/or remove the battery pack, if detachable, from the power tool before making any adjustments, changing accessories, or storing power tools.** *Such preventive safety measures reduce the risk of starting the power tool accidentally.*

d) **Store idle power tools out of the reach of children and do not allow persons unfamiliar with the power tool or these instructions to operate the power tool.** *Power tools are dangerous in the hands of untrained users.*

e) **Maintain power tools and accessories. Check for misalignment or binding of moving parts, breakage of parts and any other condition that may affect the power tool's operation. If damaged, have the power tool repaired before use.** *Many accidents are caused by poorly maintained power tools.*

f) **Keep cutting tools sharp and clean.** *Properly maintained cutting tools with sharp cutting edges are less likely to bind and are easier to control.*

g) **Use the power tool, accessories and tool bits etc. in accordance with these instructions, taking into account the working conditions and the work to be performed.** *Use of the power tool for operations different from those intended could result in a hazardous situation.*

h) **Keep handles and grasping surfaces dry, clean and free from oil and grease.** *Slippery handles and grasping surfaces do not allow for safe handling and control of the tool in unexpected situations.*

5) **Service**

a) **Have your power tool serviced by a qualified repair person using only identical replacement parts.** *This will ensure that the safety of the power tool is maintained.*

1.2. LAWNMOWER SAFETY WARNINGS

a) **Do not use the lawnmower in bad weather conditions, especially when there is a risk of lightning.** *This decreases the risk of being struck by lightning.*

b) **Thoroughly inspect the area for wildlife where the lawnmower to be used.** *Wildlife may be injured by the lawnmower during operation.*

c) **Thoroughly inspect the area where the lawnmower is to be used and remove all stones, sticks, wires, bones, and other foreign objects.** *Thrown objects can cause personal injury.*

d) **Before using the lawnmower, always visually inspect to see that the blade and the blade assembly are not worn or damaged.** *Worn or damaged parts increase the risk of injury.*

e) **Before use, check the supply cord and any extension cord for signs of damage or aging. Do not use the lawnmower if the cord is damaged or worn. If the cord is damaged or worn during use, switch off the lawnmower and do not touch the cord before disconnecting it from the supply.** *A damaged supply cord or extension cord may result in electric shock, fire and/or serious injury.*

f) **Check the grass catcher frequently for wear or deterioration.** *A worn or damaged grasscatcher may increase the risk of personal injury.*

g) **Keep guards in place. Guards must be in working order and be properly mounted.** *A guard that is loose, damaged, or is not functioning correctly may result in personal injury.*

h) **Keep all cooling air inlets clear of debris.** *Blocked air inlets and debris may result in overheating or risk of fire*.

i) **While operating the lawnmower, always wear non-slip and protective footwear. Do not operate the lawnmower when barefoot or wearing open sandals.** *This reduces the chance of injury to the feet from contact with the moving blade.*

j) **While operating the lawnmower, always wear long trousers.** *Exposed skin increases the likelihood of injury from thrown objects.*

k) **Do not operate the lawnmower in wet grass. Walk, never run.** *This reduces the risk of slipping and falling which may result in personal injury.*

l) **Do not operate the lawnmower on excessively steep slopes.** *This reduces the risk of loss of control, slipping and falling which may result in personal injury.*

m) **When working on slopes, always be sure of your footing, always work across the face of slopes, never up or down and exercise extreme caution when changing direction.** *This reduces the risk of loss of control, slipping and falling which may result in personal injury.*

n) **Use extreme caution when reversing or pulling the lawnmower towards you. Always be aware of your surroundings.** *This reduces the risk of tripping during operation.*

o) **Keep the supply cord away from the cutting blades.** *A damaged supply cord may result in electric shock, fire and/or serious injury.*

p) **Switch off and remove plug from mains if the cord is entangled or damaged.** *Entangled or damaged cords can increase the risk of electric shock.*

q) **Do not touch blades and other hazardous moving parts while they are still in motion.** *This reduces the risk of injury from moving parts.*

r) **When clearing jammed material or cleaning the lawnmower, make sure all power switches are off and the power cord is disconnected.** *Unexpected operation of the lawnmower may result in serious personal injury.*

1.3. ADDITIONAL WARNINGS FOR ELECTRIC LAWNMOWER

1) Do not use the machine in explosive atmospheres, such as in the presence of flammable liquids, gases or dust. Power tools create sparks which may ignite the dust or fumes.

2) Keep the extension lead away from the cutting means. The cutting means can damage the cable and cause contact with energised parts.

3) Never run the lawnmower over the electric cable. While mowing, always drag the cable behind the lawnmower on the side where the grass has already been cut. Use the cable fastener to prevent the cable from disconnecting accidentally as indicated in this manual. Make sure it is connected to the socket without being forced.

4) Power up the machine using a differential switch (RCD – Residual Current Device) with a tripping current of max. 30 mA.

5) Machine plugs must always match the relative outlets. Never modify the plug in any way. Do not use any adapter plugs with earthed (grounded) machines. Unmodified plugs and matching outlets will reduce risk of electric shock.

6) If the machine's power cable is damaged, it can only be replaced with an original spare part by your dealer or an authorised service centre.

7) The permanent connection of any electrical equipment to the mains of a building must be installed by a qualified electrician in conformity with the regulations in force. Incorrect wiring can cause serious injury and even death.

8) WARNING: DANGER! Moisture and electricity are not compatible:

Always handle and connect electric cables in dry conditions:

- never allow electric sockets or cables to come into contact with wet areas (puddles or wet grass);
- connections between cables and sockets must always be watertight. Only use extension leads with intact, watertight and approved sockets sold on the market.

9) The quality of the power cables must be no less than H07RN-F or H07VV-F, with a minimum section of 1.5 mm^2 and a recommended maximum length of 25 m.
10) Attach the power cable to the cable fastener before igniting the machine.
11) Do not use the cable improperly. Never use the cable for carrying, pulling or unplugging the machine. Keep the cable away from heat, oil, sharp edges or moving parts. Damaged or entangled cables increase the risk of electric shock.
12) To avoid overheating, do not keep the extension lead rolled up during use.
13) Avoid body contact with earthed or grounded surfaces, such as pipes, radiators, cookers and refrigerators. There is an increased risk of electric shock if your body is earthed or grounded.
14) Do not overload the machine. Use a machine that is suitable for the job. A suitable machine will do the job better and safer at the rate for which it was designed.

1.4. MAINTENANCE AND STORAGE

⚠ Before cleaning or doing maintenance work, disconnect the machine from the mains and read the relevant instructions. Wear proper clothing and protective gloves whenever your hands are at risk.

⚠ Never use the machine with worn or damaged parts. Faulty or worn-out parts must always be replaced and not repaired. Only use original spare parts: the use of non-original and/or incorrectly fitted parts will jeopardize the safety of the machine, may cause accidents or personal injuries for which the Manufacturer is under no circumstance liable or responsible.

IMPORTANTE *Any adjustments or maintenance operations not described in this manual must be carried out by your Dealer or a specialized Service Centre with the necessary knowledge and equipment to ensure that the work is done correctly maintaining the machine's original safety level. Any operations performed in unauthorized centres or by unqualified persons will totally invalidate the Warranty and all obligations and responsibilities of the Manufacturer.*

1) After each use, disconnect the machine from the mains and check for damage.
2) Keep all nuts, bolts and screws tight to be sure the machine is in safe working condition. Routine maintenance is essential for safety and for maintaining a high performance level.
3) Check that the cutting means screws are properly tightened on a regular basis.
4) Wear work gloves when handling, disassembling and reassembling all cutting means.
5) Keep the cutting means well balanced during sharpening. All work on the cutting means (disassembly, sharpening, balancing, reassembly and/or replacing) are demanding jobs that require special skills as well as special tools. For safety reasons, these jobs are best carried out at a specialised centre.
6) Be careful during adjustment of the machine to prevent entrapment of the fingers between moving parts of the cutting means and fixed parts of the machine.
7) Do not touch the cutting means until the machine is disconnected from the mains socket and the cutting means is completely stationary. When servicing the cutting means, bear in mind that, even though the power supply is switched off, the cutting means can still move.
8) Check the side discharge guard, the rear discharge guard and the grass catcher frequently for signs of wear or deterioration. Replace them if they are damaged.
9) Replace any instruction or warning message stickers, if damaged.
10) Store the machine out of the reach of children!
11) Allow the motor to cool down before storing in any enclosure.
12) To reduce fire hazards, keep the lawnmower and, in particular, the motor free of grass, leaves, or excessive grease. Always empty the grass catcher and do not leave containers full of cut grass inside storage areas.

1.5. PROTECTING THE ENVIRONMENT

Safeguarding the environment must be a relevant and priority aspect of machine use, of benefit to the community and the environment we live in.

- Avoid being a disturbance to the neighbourhood. Use this machine at reasonable times of the day only (not early morning or late evening when the noise could cause disturbance).
- A certain amount of chain lubricating oil is released into the environment when the machine is running, so only use biodegradable oils made specifically for this use. Use of a mineral oil or motor oil causes serious damage to the environment.
- Comply with local regulations for the disposal of packaging, deteriorated parts or any elements with a strong environmental impact; this waste must not be disposed of as normal waste, it must be separated and taken to specified waste disposal centres where the material will be recycled.
- Comply with local regulations for the disposal of waste materials
- When the machine is withdrawn from service, do not dispose of it in the environment, but take it to a waste disposal facility in accordance with the local regulations in force.

Do not throw electrical equipment away with domestic waste. According to the European Directive 2012/19/EU on electrical and electronic equipment waste and its implementation, according to UK Regulation "The waste electrical and electronic equipment regulations 2013 (as amended)" and according to national regulations, old electrical equipment must be collected separately, for eco-compatible recycling. If electrical equipment is disposed of in landfills or in the ground, hazardous substances can leak into the groundwater and contaminate the food chain, damaging your health and well-being. For further information on the disposal of this product, contact your dealer or a domestic waste collection service.

Separate waste collection of the products and packaging used allows the materials to be recycled and reused. Reuse of recycled materials help to prevent environmental pollution and reduces the demand for raw materials.

2. PRODUCT DESCRIPTION

This machine is pedestrian controlled lawnmower.
The machine is essentially composed of an motor which drives a cutting means enclosed in a casing, equipped with wheels and a handle.
The operator is able to operate the machine and use the main controls, always staying behind the handle at a safe distance

from the rotating cutting means.
If the operator leaves the machine, the engine and cutting means will stop within a few seconds.

Intended use and improper use
This machine is designed and built for cutting grass in gardens and grassy areas.
Any other usage may be hazardous and harm persons and/or damage things.
Examples of improper use may include, but are not limited to:
- transporting other people, children or animals on the machine;
- being transported by the machine;
- using the machine to tow or push loads.
- operate the cutting device in non grassy areas;
- using the machine for collecting leaves or debris;
- using the machine to trim hedges, or for cutting vegetation other than grass;
- use of the machine by more than one person.

IMPORTANT *Improper use of the machine will invalidate the warranty, relieve the Manufacturer from all liability, and the user will consequently be liable for all and any damage or injury to himself or others.*

IMPORTANT *The machine must be used by one operator.*

2.1. MACHINE COMPONENTS
(Fig. 1)
A. Chassis
B. Engine
C. Cutting means
D. Rear discharge guard
E. Grass catcher
F. Handle
G. Control lever

2.2. SAFETY SIGNS

WARNING:
Read the instructions before operating the machine.

DANGER! Risk of thrown objects. Keep all persons away from the work area whilst working.

DANGER! Danger of cutting yourself. Cutting means in motion. Do not put hands or feet near or under the opening of the cutting means.

BE CAREFUL when using the sharp cutting device. Do not put hands or feet near or under the opening of the cutting means. The cutting means continues to turn even after the motor has been switched off. Disconnect the plug from the mains before starting maintenance work or if the power cable is damaged.

Only for lawnmowers with combustion motors.

WARNING: Keep the power cable away from the cutting means.

IMPORTANT *Damaged or illegible labels must be replaced.. Order replacement decals from an authorised service centre.*

3. ASSEMBLY

IMPORTANT *Unpacking and assembly must be carried out on a flat, solid surface with sufficient space to move the machine and the packaging.*

1. Unpacking (Fig. 2)
2. Handle assembly (Fig. 3)
3. Grass catcher assembly (Fig. 4)

4. CONTROLS

• Switch control
The motor is controlled by a dual-action switch to prevent accidental start ups.
Press the button and pull the lever, or one of the two levers for start up (Fig. 5).

• Cutting height adjustment
By lowering or raising the chassis the grass can be cut at different heights. (Fig. 6)

IMPORTANT *This operation must be carried out when the cutting device is stationary.*

5. USING THE MACHINE

IMPORTANT *For instructions regarding the engine and the battery (if supplied), read the relevant manual.*

5.1. PRELIMINARY PROCEDURES

Place the machine in a stable horizontal position on the ground.

• Preparing the machine before starting work

IMPORTANT *Carry out this operation with the cutting device stationary.*

With this machine, it is possible to mow the lawn in several ways:

- Setting up for cutting the grass and collecting it in the grass catcher (Fig. 7)
- Setting up for cutting and rear grass discharge onto the ground (Fig. 8)
- Setting up for cutting and shredding the grass ('mulching' function) (Fig. 9)

5.2. SAFETY CHECKS
- Check the integrity and correct assembly of all machine components;
- Make sure that all fasteners are tightened correctly;
- Keep every surface of the machine clean and dry.

Action	Result
1. Start the machine. 2. Release the switch control.	1. The cutting means should move. 2. The levers must return to the neutral position automatically and quickly, the engine must switch off and the cutting device must stop within a few seconds.
1. Start the machine. 2. Engage the drive lever. 3. Disengage the drive lever.	2. The machine moves forward. 3. The machine comes to a standstill.
1. Test drive.	1. No abnormal vibrations. No abnormal sound.

If any of the results fail to match the indications provided in the tables, do not use the machine! Contact a service centre to have it checked and repaired if necessary.

5.3. START-UP AND WORK

NOTE *Start the machine on a level surface free from obstacles or grass.*

Start the machine as shown in (Fig. 10).

IMPORTANT *Always maintain a safe distance from the cutting device while working, corresponding to the length of the handle.*

Emptying the grass catcher

1. Release the switch lever and wait for the cutting device to stop.
2. Lift the rear discharge guard, take hold of the handle and remove the grass catcher by holding it in an upright position.

5.4. STOP

At the end of the work, release the switch control (Fig. 11).

In models with the electric cable, disconnect the extension cable from the main socket FIRST and THEN from the switch side of the lawnmower.

When you have stopped the machine, it will take a few seconds for the cutting means to stop.

5.5. AFTER OPERATION

- Cleaning procedure (Par. 6.1).
- If necessary, replace the damaged components and tighten any loose screws and bolts.

Whenever you leave the machine unused or unattended:

- Disconnect the machine from the mains (for models with electric cable).

6. MAINTENANCE

The safety regulations to follow are described in chap. 1. Strictly comply with these indications to avoid serious risks or dangers.

Before conducting any inspections, cleaning or maintenance/adjustment interventions on the machine:

- Stop the machine.
- Make sure that every moving component has come to a standstill.
- Disconnect the machine from the mains (for models with electric cable).
- Use suitable clothing, protective gloves and goggles.

6.1. CLEANING

Clean thoroughly following the instructions below every time it is used.

- Do not spray water onto the motor and electrical components and prevent them from getting wet.
- Remove grass debris and mud accumulated inside the chassis.
- Always make sure the air intakes are free of debris.
- Do not use aggressive liquids to clean the chassis.
- To reduce the risk of fire, keep the engine free of grass mulch, leaves or excessive grease.

6.2. CUTTING MEANS MAINTENANCE

Do not touch the cutting device until the safety key has been removed and the cutting device is completely stationary. Be careful because the cutting device can move even if the key has been removed (for battery models).

All work on the cutting means (disassembly, sharpening, balancing, repairing, reassembly and/or replacing) are demanding jobs that require special skills as well as special tools. For safety reasons, these jobs are best carried out at a Specialised Centre.

Make sure damaged, misshapen or worn cutting-means are replaced, together with its own screws in place to preserve balance.

IMPORTANT *Always use original cutting devices with the code shown in the "Technical Data" table.*

7. TRANSPORT, STORAGE AND DISPOSAL

7.1. TRANSPORT

Whenever the machine is to be handled, raised, transported or tilted you must:

- Stop the machine.
- Make sure that every moving component has come to a standstill.
- Disconnect the machine from the mains (for models with electric cable).
- Wear heavy work gloves.
- Hold the machine in the points offering a safe grip, taking into account the weight and its division.
- Use an adequate number of people suitable to the weight of the machine.
- Make sure that machine movements do not cause damage or injuries.
- Fasten firmly to the means of transport using ropes or chains to prevent it from tipping over causing possible damage.

7.2. STORAGE

When the machine is to be stored away:

- Wait for the motor to cool.
- Disconnect the machine from the mains (for models with electric cable).
- Clean the machine thoroughly.
- Check the integrity of the machine.

Store the machine:

- in a dry place;
- protected from inclement weather;
- In a place not accessible to children.
- Making sure that keys or tools used for maintenance are removed.

Store the battery:

- In the shade, in cool and in humidity-free environments.

NOTE *If unused for a long time, recharge the battery every two months to prolong its working life.*

NOTE *The machine must be stored safely and securely to prevent any accidental or unwanted contact with people, children or animals.*

ESPAÑOL - Traducción del manual original

Antes de utilizar la máquina, lea el manual completo.
Están disponibles los Manuales de Instrucciones completos de la máquina y del motor:
▷ en la página web stiga.com
▷ escaneando el código QR

Download full manual
stiga.com

ATENCIÓN: ANTES DE UTILIZAR LA MÁQUINA, LEER ATENTAMENTE EL PRESENTE MANUAL.
Conservar para futuras consultas.

1. NORMAS DE SEGURIDAD

1.1. ADVERTENCIAS GENERALES DE SEGURIDAD PARA LAS HERRAMIENTAS ELÉCTRICAS

⚠ **ATENCIÓN Leer atentamente las advertencias de seguridad y todas las instrucciones. El incumplimiento de las instrucciones y advertencias puede causar descargas eléctricas, incendios y/o graves lesiones.**

Conservar todas las advertencias e instrucciones para futuras consultas.

El término "herramienta eléctrica" en las advertencias se refiere al producto alimentado por la red eléctrica (cableada) o lal producto alimentado por batería (inalámbrica).

1) Seguridad de la zona de trabajo

a) Mantenga el área de trabajo limpia y bien iluminada. *Las áreas oscuras y desordenadas facilitan los accidentes.*

b) No use la herramienta eléctrica en ambientes con riesgo de explosión, en presencia de líquidos inflamables, gases o polvos. *Las herramientas eléctricas generan chispas que pueden incendiar el polvo o los vapores.*

c) Mantener alejados a los niños y a las demás personas cuando se use una herramienta eléctrica. *Las distracciones pueden causar la pérdida de control.*

2) Seguridad eléctrica

a) Los enchufes de la herramienta eléctrica deben coincidir con la toma de corriente. No modifique de ninguna manera el enchufe. No utilice enchufes adaptadores con herramientas eléctricas conectadas a tierra. *El uso de enchufes no modificados y tomas adecuadas reducirá el riesgo de descargas eléctricas.*

b) Evite el contacto del cuerpo con superficies de puesta a tierra o conectadas a tierra como tuberías, radiadores, cocinas y frigoríficos. *Existe un mayor riesgo de descarga eléctrica si su cuerpo está conectado a tierra.*

c) No utilice la cortadora de césped en condiciones húmedas o lluviosas. *Esto puede aumentar el riesgo de descarga eléctrica.*

d) No abusar del cable. Nunca utilice el cable para transportar, tirar o desconectar la herramienta eléctrica. Mantenga el cable alejado de fuentes de calor, aceite, bordes afilados y elementos en movimiento. *Un cable dañado o enredado aumenta el riesgo de descargas eléctricas.*

e) Cuando utilice una herramienta eléctrica para exteriores, utilice un cable de extensión adecuado para uso en exteriores. *El uso de un cable adecuado para el uso en el exterior reduce el riesgo de descargas eléctricas.*

f) Si es inevitable utilizar una herramienta eléctrica en un lugar húmedo, utilice una fuente de alimentación protegida por un dispositivo de corriente residual (RCD). *El uso de un RCD reduce el riesgo de descargas eléctricas.*

3) Seguridad personal

a) Esté atento y controle lo que está haciendo y sea razonable cuando use la herramienta eléctrica. No use la herramienta eléctrica cuando esté cansado o bajo el efecto de drogas, alcohol o medicinas. *Una distracción durante el uso de una herramienta eléctrica puede causar graves lesiones personales.*

b) Utilizar ropa protectora. Use siempre gafas de protección. *El uso de equipo de protección como máscaras antipolvo, zapatos antideslizantes, cascos protectores o auriculares, reduce las lesiones personales.*

c) Evitar arranques no intencionados. Asegúrese de que el aparato esté apagado antes de introducir la batería, agarrar o transportar la herramienta eléctrica. *Transportar una herramienta eléctrica con el dedo en el interruptor o montar la batería con el interruptor en posición "ON" facilita los accidentes.*

d) Extraer toda llave o herramienta de regulación antes de accionar la herramienta eléctrica. *Una llave o una herramienta que permanece en contacto con una parte giratoria puede provocar lesiones personales.*

e) No se desequilibre. Mantenga siempre un apoyo y equilibrio adecuados. *Esto permite un mejor control de la herramienta eléctrica en situaciones inesperadas.*

f) Vestir adecuadamente. No lleve vestidos anchos o accesorios. Mantenga el pelo, los vestidos y los guantes alejados de las partes en movimiento. *La ropa ancha, los accesorios o el pelo largo pueden quedar atrapados en las partes en movimiento.*

g) Si los dispositivos van a estar conectados a equipos de extracción y recolección de polvo, asegurarse de que estén conectados y utilizados adecuadamente. *El uso de estos dispositivos puede reducir los riesgos relacionados con el polvo.*

h) No deje que la familiaridad adquirida con el uso frecuente de la máquina le haga demasiado seguro para ignorar los principios de seguridad. *La acción negligente puede causar lesiones graves en una fracción de segundo.*

4) Uso y vigilancia de la herramienta eléctrica

a) No sobrecargue la herramienta eléctrica. Use la herramienta eléctrica apropiada para el trabajo. *La herramienta eléctrica adecuada efectuará un trabajo mejor y más seguro a la velocidad para la cual se ha proyectado.*

b) No utilice la herramienta eléctrica si el interruptor no es capaz de ponerla en marcha o pararla regularmente. *Una herramienta eléctrica que no se puede accionar con el interruptor resulta peligrosa y debe ser reparada.*

c) Extraer el acumulador de su alojamiento antes de efectuar toda regulación o cambio de accesorios, o antes de guardar la herramienta eléctrica. *Estas medidas*

preventivas de seguridad reducen el riesgo de puesta en marcha accidental de la herramienta eléctrica.

d) Guarde las herramientas eléctricas inutilizadas fuera del alcance de los niños y no permita el uso de la herramienta eléctrica a personas que no tengan familiaridad con la herramienta misma y con estas instrucciones. *Las herramientas eléctricas son peligrosas en manos de usuarios inexpertos.*

e) Cure el mantenimiento de las herramientas eléctricas. Compruebe que las partes móviles estén alineadas y libres en el movimiento, que no haya roturas o cualquier otra condición que pueda afectar al funcionamiento de la herramienta eléctrica. En caso de daños, la herramienta eléctrica deberá ser reparada antes de usarla. *Muchos accidentes son causados por falta de mantenimiento.*

f) Mantener el equipo de corte afilado y limpio. *Un mantenimiento adecuado de los dispositivos de corte, con las cuchillas bien afiladas, evita el enganche de los mismos y facilita su control.*

g) Utilizar la herramienta eléctrica y sus accesorios de conformidad con las instrucciones dadas, teniendo en cuenta las condiciones de trabajo y el tipo de trabajo que se vaya a realizar. *El uso de una herramienta eléctrica para actividades diferentes a las previstas podría generar situaciones peligrosas.*

h) Mantenga las empuñaduras secas, limpias y libres de aceite y grasa. *Con las empuñaduras resbalosas no se puede manipular ni controlar la máquina de forma segura en situaciones inesperadas.*

5) Asistencia

a) Haga reparar la herramienta eléctrica por personal cualificado, empleando solo recambios originales. *Esto permite que se mantenga la seguridad de la herramienta eléctrica.*

1.2. ADVERTENCIAS GENERALES DE SEGURIDAD PARA CORTADORAS DE CÉSPED

a) No utilice la cortadora de césped en condiciones climáticas adversas, especialmente cuando hay riesgo de rayos. *Esto reduce el riesgo de ser alcanzado por un rayo.*

b) Inspeccionar cuidadosamente la zona donde se utilizará la cortadora de césped para animales salvajes. *Los animales salvajes pueden ser heridos por la cortadora de césped durante la operación.*

c) Inspeccione cuidadosamente el área donde se utilizará la cortadora de césped y retire todas las piedras, palos, cables, huesos y otros objetos extraños. *Los objetos arrojados pueden causar lesiones personales.*

d) Siempre inspeccione visualmente la cuchilla y el grupo de cuchilla para detectar desgaste o daños antes de usar la cortadora de césped. *Las piezas desgastadas o dañadas aumentan el riesgo de lesiones*.

e) Antes de usar, revise el cable de alimentación y el cable de extensión, si los hay, para detectar signos de daño o envejecimiento. No utilice la cortadora si el cable está dañado o desgastado. Si el cable está dañado o desgastado durante el uso, apague la cortadora de césped y no toque el cable antes de desconectarlo de la red eléctrica. *Un cable de alimentación o un cable de extensión dañado pueden causar descargas eléctricas, incendios y/o lesiones graves.*

f) Compruebe la bolsa de recolección de hierba con frecuencia para detectar signos de desgaste o deterioro. *La bolsa de recolección de hierba desgastada o dañada puede aumentar el riesgo de lesiones personales.*

g) Mantener las protecciones en su lugar. Las protecciones deben ser funcionales y estar correctamente instaladas. *Una protección aflojada, dañado o que funcione incorrectamente puede causar lesiones personales.*

h) Mantener todas las entradas de aire de refrigeración libres de residuos. *Las tomas de aire obstruidas y los residuos pueden causar sobrecalentamiento o riesgo de incendio.*

i) Utilice siempre calzado antideslizante y protector cuando utilice la cortadora de césped. No use la cortadora de césped con los pies descalzos o sandalias abiertas. *Esto reduce la posibilidad de lesiones en los pies por contacto con la cuchilla en movimiento.*

j) Siempre use pantalones largos cuando use la cortadora de césped. *La piel expuesta aumenta la probabilidad de lesiones por objetos lanzados.*

k) No utilice la cortadora de césped sobre hierba húmeda. Camine, nunca corra. *Esto reduce el riesgo de resbalones y caídas que podrían causar lesiones personales.*

l) No utilice la cortadora de césped en pendientes empinadas. *Esto reduce el riesgo de pérdida de control, resbalones y caídas que podrían causar lesiones personales.*

m) Cuando trabaje en pendientes, siempre preste atención a su paso, siempre trabaje a través de la pendiente, nunca en subida o bajada, y tenga extrema precaución al cambiar de dirección. *Esto reduce el riesgo de pérdida de control, resbalones y caídas que podrían causar lesiones personales.*

n) Tenga extrema precaución al retroceder o tirar de la cortadora de césped hacia usted. Siempre sea consciente de su entorno. *Esto reduce el riesgo de tropiezo durante la operación.*

o) Mantenga el cable eléctrico lejos de las cuchillas de corte. *Un cable de alimentación dañado puede causar descargas eléctricas, incendios y/o lesiones graves.*

p) Apague y retire el enchufe del enchufe de pared si el cable está enredado o dañado. *Los cables enredados o dañados pueden aumentar el riesgo de descarga eléctrica.*

q) No toque las cuchillas y otras partes móviles peligrosas mientras todavía se están moviendo. *Esto reduce el riesgo de lesiones por partes en movimiento.*

r) Al quitar el material atascado o limpiar la cortadora de césped, asegúrese de que todos los interruptores de alimentación estén apagados y el cable de alimentación esté desconectado. *El funcionamiento inesperado de la cortadora de césped puede causar lesiones personales graves.*

1.3. ADVERTENCIAS ADICIONALES PARA CORTADORAS DE CÉSPED ELÉCTRICAS

1) No use la máquina en ambientes con riesgo de explosión, en presencia de líquidos inflamables, gas o polvos. Las herramientas eléctricas generan chispas que pueden incendiar el polvo o los vapores.

2) Mantener el cable de prolongación alejado del dispositivo de corte. El dispositivo de corte puede dañar el cable y provocar el contacto con las partes en tensión.

3) No pasar jamás con la cortadora de pasto sobre el cable eléctrico. Durante el corte, arrastrar el cable detrás de la cortadora de césped por la parte con la hierba cortada. Utilizar el sujetacables como se indica en las instrucciones para evitar que el cable se desconecte accidentalmente, asegurándose de que este se encuentre introducido correctamente en la toma sin forzarlo.

4) Alimentar el aparato mediante un diferencial (RCD - Residual Current Device) con una corriente de disparo no superior a 30 mA.
5) El enchufe de la máquina debe ser compatible con la toma de corriente. No cambiar el enchufe. No usar adaptadores en caso de máquinas dotadas de toma a tierra. Los enchufes no modificados y apropiados a la toma reducen el riesgo de descarga eléctrica.
6) El cable de alimentación de la máquina, si estuviera dañado, debe ser sustituido únicamente con un recambio original, por su distribuidor o en un centro autorizado.
7) La conexión permanente de cualquier aparato eléctrico a la red eléctrica del edificio debe ser realizada por un electricista especializado, conforme a las normativas vigentes. Una conexión incorrecta puede provocar serios daños personales e incluso la muerte.
8) ATENCIÓN: ¡PELIGRO! Humedad y electricidad no son compatibles:
- El manejo y la conexión de los cables eléctricos deben realizarse en un ambiente seco;
– Nunca ponga en contacto una toma eléctrica o cable con un área húmeda (charco o hierba húmeda);
– Las conexiones entre los cables y las tomas deben ser estancas. Utilizar alargadoras con tomas integrales estancas y homologadas, disponibles en el mercado.
9) Los cables de alimentación deben ser de calidad igual o superior al tipo H05RN-F ó H05VV-F con una sección mínima de 1,5 mm^2 y una longitud máxima aconsejada de 25 m.
10) Enganchar el cable en el sujetacables antes de poner en marcha la máquina.
11) No utilice el cable incorrectamente. No use el cable para transportar la máquina, tirarla o desconectarla de la toma. Tenga el cable alejado del calor, aceite, aristas vivas o partes en movimiento. Un cable dañado o enganchado aumenta el riesgo de descarga eléctrica.
12) No enrolle el cable de prolongación durante el trabajo, para evitar que se sobrecaliente.
13) Evitar el contacto del cuerpo con superficies de masa o a tierra, como tubos, radiadores, cocinas, frigoríficos. El riesgo de descarga eléctrica aumenta si el cuerpo se encuentra a masa o a tierra.
14) No sobrecargue la máquina. Use la máquina apropiada al trabajo. Una máquina adecuada efectuará el trabajo mejor y de la manera más segura, a la velocidad para la cual se ha proyectado.

1.4. MANTENIMIENTO Y ALMACENAMIENTO

⚠ Desconecte la máquina de la red de alimentación y lea las instrucciones antes de iniciar cualquier trabajo de limpieza o mantenimiento. Llevar ropa adecuada y guantes de trabajo en todas las situaciones de riesgo para las manos.

⚠ No utilizar la máquina con piezas desgastadas o dañadas. Las piezas averiadas o deterioradas deben ser sustituidas y jamás reparadas. Utilizar exclusivamente repuestos originales: el uso de recambios no originales y/o no montados correctamente pone en peligro la seguridad de la máquina, puede causar accidentes o lesiones personales y exime al Fabricante de toda obligación y responsabilidad.

IMPORTANTE *Todas las operaciones de mantenimiento y ajuste no descritas en este manual deben ser llevadas a cabo por su distribuidor o por un centro especializado, que cuente con los conocimientos y equipos necesarios para que el trabajo se lleve a cabo correctamente, manteniendo el nivel de seguridad original de la máquina. Operaciones efectuadas en estructuras inadecuadas o por personas no cualificadas conllevan el vencimiento de toda forma de Garantía y de toda obligación o responsabilidad del Fabricante.*

1. Después de cada uso, desconecte la máquina de la red de alimentación y compruebe si hay daños.
2. Mantener apretados tuercas y tornillos para asegurarse de que la máquina esté siempre en condiciones seguras de funcionamiento. Un mantenimiento regular es esencial para la seguridad y para conservar el nivel de las prestaciones.
3. Compruebe regularmente que los tornillos del dispositivo de corte estén apretados correctamente.
4. Use guantes de trabajo al manipular el dispositivo de corte, quitarlo o reinstalarlo.
5. Al afilar el dispositivo de corte prestar atención para que quede equilibrado. Todas las operaciones relacionadas con el dispositivo de corte (desmontaje, afilado, equilibrado, remontado y/o sustitución) son tareas que requieren una competencia específica y el empleo de equipos especiales; por razones de seguridad, es necesario efectuarlas en un centro especializado.
6. Durante las operaciones de regulación de la máquina, prestar mucha atención para evitar que queden atrapados los dedos entre el dispositivo de corte y las partes fijas de la máquina.
7. No toque el dispositivo de corte hasta que la máquina se haya desconectado de la toma de corriente y el dispositivo de corte se haya detenido por completo. Durante las intervenciones en el dispositivo de corte, prestar atención a que el dispositivo de corte pueda moverse, también si la máquina está desconectada de la red.
8. Compruebe con frecuencia la protección de descarga lateral, o la protección de descarga posterior, la bolsa de recolección para el desgaste o deterioro. Sustituirlos si están dañados.
9. Sustituya las pegatinas indicativas y de advertencia deterioradas.
10. Guarde la máquina fuera del alcance de los niños.
11. Dejar enfriar el motor antes de colocar la máquina en cualquier ambiente.
12. Para reducir el riesgo de incendios, mantener la máquina y en particular el motor libres de residuos de hierba, hojas o grasa excesiva. Vacíe la bolsa de recolección y no deje los contenedores con la hierba cortada en el interior de un local.

1.5. RESPETO DEL MEDIO AMBIENTE

La protección del ambiente debe ser un aspecto relevante y prioritario en el uso de la máquina, a beneficio de la convivencia civil y del ambiente en el que vivimos.
- Evitar causar molestias a los vecinos. Utilizar la máquina solo en horarios razonables (no por la mañana temprano o por la noche, cuando puede resultar molesto).
- Durante la actividad, se vierte una cierta cantidad de aceite al ambiente, el cual es necesario para la lubricación de la cadena. Por ello, usar solo aceites biodegradables que sean específicos para este uso. El uso de un aceite mineral o de aceite para motores perjudica gravemente el medio ambiente.
- Respetar minuciosamente las normas locales sobre la eliminación de embalajes, partes deterioradas o cualquier elemento con fuerte impacto ambiental; estos residuos deben separarse y entregarse en los centros

de recogida específicos que realizarán el reciclaje de los materiales.
- Respetar escrupulosamente las normas locales sobre la eliminación de los materiales de desecho.
- En el momento de deshacerse de la máquina, no la abandone en lugares donde pueda perjudicar el medio ambiente; contacte con un centro de recogida, según las normas locales vigentes.

No deseche los aparatos eléctricos junto con los residuos domésticos. Según la Directiva Europea 2012/19/CE sobre los residuos de equipos eléctricos y electrónicos y su aplicación conforme a las normas nacionales, los equipos eléctricos fuera de servicio deberán recogerse separadamente para volverse a emplear de manera eco-compatible. Si los equipos eléctricos se eliminan en un vertedero de residuos o en el terreno, las sustancias nocivas pueden alcanzar la capa acuífera y entrar en la cadena alimentaria, dañando la salud y el bienestar de las personas. Para obtener más información sobre la eliminación de este producto, contactar con el ente competente para la eliminación de los residuos domésticos o con su Distribuidor.

La separación selectiva de los productos y embalajes utilizados permite el reciclaje de los materiales y su reutilización. La reutilización de materiales reciclados ayuda a prevenir la contaminación medioambiental y a disminuir la demanda de materias primas.

2. DESCRIPCIÓN DEL PRODUCTO

Esta máquina es un cortacésped con operador de pie.
La máquina se compone esencialmente de un motor, que acciona un dispositivo de corte encerrado en un cárter, provisto de ruedas y de un mango.
El operador es capaz de conducir la máquina y de accionar los mandos principales manteniéndose siempre detrás del mango y, por lo tanto, a una distancia de seguridad del dispositivo de corte giratorio.
El alejamiento del operador de la máquina provoca la parada del motor y de la cuchilla en unos pocos segundos.

Uso previsto y uso indebido
Esta máquina ha sido proyectada y fabricada para el corte de la hierba en jardines y zonas con hierba.
Cualquier otro tipo de uso puede ser peligroso y causar daños a personas y/o cosas.
Se considera uso inapropiado (entre otras cosas):
- transportar en la máquina otras personas, niños o animales;
- usar la máquina para transportarse;
- usar la máquina para arrastrar o empujar cargas;
- accionar el dispositivo de corte en los tramos sin hierba;
- usar la máquina para recoger hojas o residuos;
- usar la máquina para recortar setos o para el corte de vegetación no herbosa;
- utilizar la máquina con más de una persona.

IMPORTANTE *El uso impropio de la máquina comporta la invalidación de la garantía y que el Fabricante decline toda responsabilidad, corriendo a cargo del usuario todos los gastos derivados de daños o lesiones propias o a terceros.*

IMPORTANTE *La máquina debe ser utilizada por un solo operador.*

2.1. COMPONENTES DE LA MÁQUINA
(Fig. 1)
M. Chasis
N. Motor
O. Dispositivo de corte
P. Sistema de seguridad de descarga posterior
Q. Bolsa de recolección
R. Mango
S. Mando interruptor

2.2. SEÑALES DE SEGURIDAD

ATENCIÓN:
Leer las instrucciones antes de utilizar la máquina.

¡PELIGRO! Riesgo de expulsión de objetos. Mantener a las personas alejadas de la zona de trabajo durante el uso.

¡PELIGRO! Riesgo de cortes. Dispositivo de corte en movimiento. No introducir las manos o los pies en el alojamiento del dispositivo de corte.

ATENCIÓN al dispositivo de corte cortante. No introducir las manos o los pies en el alojamiento del dispositivo de corte. El dispositivo de corte sigue girando después de apagar el motor. Desconectar el enchufe de la alimentación antes de proceder con las operaciones de mantenimiento o si el cable está dañado.

Sólo para cortacésped con motor térmico.

ATENCIÓN: Mantener el cable de alimentación alejado del dispositivo de corte.

IMPORTANTE *Las etiquetas adhesivas estropeadas o ilegibles deben sustituirse. Pedir nuevas etiquetas al centro de asistencia autorizado.*

3. MONTAJE

IMPORTANTE *El desembalaje y el montaje deben ser efectuados sobre una superficie plana y sólida, con espacio suficiente para el desplazamiento de la máquina y de los embalajes.*

1. Desembalaje (Fig. 2)
2. Montaje de la empuñadura (Fig. 3)
3. Montaje de la bolsa (Fig. 4)

4. MANDOS DE CONTROL

• Mando interruptor
El motor es controlado por un interruptor de doble acción para evitar arranques accidentales.
Para el arranque, presionar el pulsador y tirar de la palanca, o bien de una de las palancas (Fig. 5).

• Ajuste de la altura de corte
Por medio del descenso o la elevación del chasis la hierba puede ser cortada a diferentes alturas de corte. (Fig. 6)

IMPORTANTE *Ejecutar la operación con el dispositivo de corte parado.*

5. USO DE LA MÁQUINA

IMPORTANTE *Para las instrucciones relativas a la batería (si la hubiera), consultar el manual correspondiente.*

5.1. OPERACIONES PRELIMINARES

Poner la máquina en posición horizontal y bien apoyada sobre el terreno.

• Predisposición de la máquina al trabajo

IMPORTANTE *Ejecutar la operación con el dispositivo de corte parado.*

Esta máquina permite cortar el césped en diferentes modalidades:

- Predisposición para el corte y la recogida de la hierba en la bolsa de recolección (Fig. 7)
- Predisposición para el corte y la descarga posterior en el suelo de la hierba (Fig. 8)
- Predisposición para el corte y el desmenuzamiento de la hierba (función “mulching”) (Fig. 9)

5.2. CONTROLES DE SEGURIDAD

- Comprobar la integridad y el correcto montaje de todos los componentes de la máquina;
- Asegúrese del correcto apriete de todos los dispositivos de fijación;
- Mantener limpia y seca cada superficie de la máquina.

Acción	Resultado
1. Arrancar la máquina. 2. Soltar el mando interruptor.	1. El dispositivo de corte debe moverse. 2. Las palancas deben volver de forma rápida y automática a la posición neutra, el motor se debe parar y el dispositivo de corte debe detenerse en unos segundos.
1. Arrancar la máquina. 2. Accionar la palanca de tracción. 3. Soltar la palanca de tracción.	2. La máquina avanza. 3. La máquina se para.
1. Guía de prueba.	1. Ninguna vibración anómala. Ningún sonido anómalo.

Si se obtiene un resultado diferente a los indicados en las tablas, ¡no utilice la máquina! Entregar la máquina a un centro de asistencia para los controles del caso y para la reparación.

5.3. PUESTA EN MARCHA Y TRABAJO

NOTA *Arrancar la máquina sobre una superficie plana y libre de obstáculos o hierba alta.*

Poner en marcha la máquina como se indica en (Fig. 10).

IMPORTANTE *Mientras se trabaja conservar siempre una distancia de seguridad con respecto al dispositivo de corte, dada la longitud del mango.*

Vaciado de la bolsa de recolección

1. Soltar el mando interruptor y esperar la parada del dispositivo de corte.
2. Levantar la protección de descarga posterior, aferrar la manija y quitar la bolsa de recolección manteniéndola en posición erecta.

5.4. PARADA

Al final del trabajo, soltar el mando interruptor (Fig. 11).

En los modelos con cable eléctrico, desconectar el alargador ANTES de la toma de corriente general y DESPUÉS del lado del interruptor del cortacésped.

Después de parar la máquina, el dispositivo de corte tarda unos segundos en detenerse.

5.5. DESPUÉS DEL USO

- Efectuar la limpieza (Párr. 6.1).
- Si fuera necesario, sustituir los componentes dañados y apretar posibles tornillos y pernos aflojados.

Cada vez que se deje la máquina máquina sin utilizar o sin vigilancia:

- Desconectar la máquina de la red eléctrica (para modelos con cable eléctrico).

6. MANTENIMIENTO

Las normas de seguridad están descritas en el cap. 1. Respetar minuciosamente dichas indicaciones para evitar riesgos o peligros graves:

Antes de efectuar cualquier control, limpieza o intervención de mantenimiento/regulación de la máquina:

- Parar la máquina.
- Asegurarse de que todos los componentes móviles estén detenidos.
- Desconectar la máquina de la red eléctrica (para modelos con cable eléctrico).
- Llevar puesta indumentaria adecuada, guantes de trabajo y gafas de protección.

6.1. LIMPIEZA

Después de cada uso, efectuar la limpieza ateniéndose a las siguientes instrucciones:

- No usar chorros de agua y evitar mojar el motor y las partes eléctricas.
- Retirar los restos de hierba y el barro acumulados en el interior del chasis.
- Verificar siempre que las tomas de aire estén libres de residuos.
- No usar líquidos agresivos para limpiar el chasis.
- Para reducir el riesgo de incendio, mantener el motor libre de residuos de hierba, hojas o grasa excesiva.

6.2. MANTENIMIENTO DEL DISPOSITIVO DE CORTE

No tocar el dispositivo de corte hasta que no se haya quitado la llave de seguridad y el dispositivo de corte no esté parado completamente. Prestar atención a que el dispositivo de corte pueda moverse, incluso si se ha retirado la llave (para modelos de batería)

Todas las operaciones relacionadas con los dispositivos de corte (desmontaje, afilado, equilibrado, reparación, montaje y/o sustitución) son tareas que requieren tanto una competencia específica como el empleo de equipos especiales; por razones de seguridad, es necesario que se realicen siempre en un Centro Especializado.

Sustituir siempre el dispositivo de corte dañado, doblado o desgastado, junto con los tornillos, para mantener el equilibrio.

IMPORTANTE *Utilizar siempre los dispositivos de corte originales, indicando el código en la tabla "Datos Técnicos".*

7. TRANSPORTE, ALMACENAMIENTO Y ELIMINACIÓN

7.1. TRANSPORTE

Cada vez que sea necesario desplazar, levantar o transportar o inclinar la máquina:
- Parar la máquina.
- Asegurarse de que todos los componentes móviles estén detenidos.
- Desconectar la máquina de la red eléctrica (para modelos con cable eléctrico).
- Usar guantes de trabajo recios.
- Agarrar la máquina desde los puntos que ofrezcan una sujeción segura, teniendo en cuenta el peso y la distribución.
- Emplear un número de personas acorde con el peso de la máquina.
- Asegurarse de que el desplazamiento de la máquina no cause daños o lesiones.
- Sujetarla firmemente en el medio de transporte mediante cables o cadenas para evitar que se vuelque y se produzcan daños.

7.2. ALMACENAMIENTO

Cuando la máquina debe ser almacenada:
- Dejar enfriar el motor.
- Desconectar la máquina de la red eléctrica (para modelos con cable eléctrico).
- Limpiar cuidadosamente la máquina.
- Comprobar la integridad de la máquina.

Almacenamiento de la máquina:
- En un lugar seco.
- Protegido de la intemperie.
- Fuera del alcance de los niños.
- Asegurándose de haber quitado las llaves o herramientas usadas en el mantenimiento.

Volver a colocar la batería:
- A la sombra, en un lugar fresco y seco.

NOTA *En caso de inactividad prolongada, recargar la batería cada dos meses para aumentar su duración.*

NOTA *Almacenar la máquina de forma que no constituya un peligro en caso de contacto, incluso accidental o fortuito, con personas, niños o animales.*

SUOMI - Alkuperäisten ohjeiden käännös

Lue ohjekirja läpikotaisin ennen koneen käyttöä.
Täydelliset laitetta ja moottoria koskevat ohjeet löytyvät:
- ▷ **verkkosivulta stiga.com**
- ▷ **skannaamalla QR-koodi**

Download full manual
stiga.com

VAROITUS: LUE KÄYTTÖOPAS HUOLELLISESTI ENNEN LAITTEEN KÄYTTÖÄ.
Säilytä myöhempää tarvetta varten.

1. TURVALLISUUSMÄÄRÄYKSET

1.1. SÄHKÖTYÖKALUJA KOSKEVAT YLEISET TURVALLISUUTTA KOSKEVAT VAROITUKSET

⚠ **VAROITUS Lue kaikki turvallisuutta koskevat huomautukset ja ohjeet. Näiden lukematta jättäminen saattaa aiheuttaa sähköiskun, tulipalon ja/tai vakavan loukkaantumisen.**

Säilytä kaikki huomautukset ja ohjeet tulevaa käyttöä varten.

Varoituksissa käytetty termi "sähkötyökalu" viittaa joko verkkovirtakäyttöiseen (johdolliseen) tuotteeseen tai akkukäyttöiseen (johdottomaan) tuotteeseen.

1) Työskentelyalueen turvallisuus
a) Pidä työskentelyalue puhtaana ja hyvin valaistuna. *Pimeät ja sekaiset alueet helpottavat onnettomuuksia.*
b) Älä käytä sähkötyökalua räjähdysalttiissa ympäristössä, syttyvien nesteiden, kaasujen tai pölyn lähettyvillä. *Sähkötyökalut aiheuttavat kipinöitä, jotka saattavat sytyttää pölyn tai höyryt.*
c) Pidä lapset ja sivustakatsojat kaukana käyttäessäsi sähkötyökalua. *Keskittymisen herpaantuminen saattaa aiheuttaa kontrollin menetyksen.*

2) Sähköturvallisuus
a) Sähkötyökalun tulppien on vastattava pistorasiaa. Älä koskaan muuta pistoketta millään tavoin. Älä käytä maadoitettujen sähkötyökalujen kanssa adaptereita. *Muuttamattomat pistokkeet ja vastaavat pistorasiat vähentävät sähköiskujen vaaraa.*
b) Vältä kehon joutumista kosketuksiin maadoitettujen tai maadoitettujen pintojen, kuten putkien, jäähdyttimien, keittiöiden ja jääkaappien kanssa. *Sähköiskujen vaara lisääntyy jos keho on liitetty maadoitukseen.*
c) Älä käytä ruohonleikkuria märässä tai sateisessa ympäristössä. *Tämä saattaa lisätä sähköiskun riskiä.*
d) Älä käytä johtoa väärin. Älä koskaan käytä johtoa sähkötyökalun kuljetukseen, vetoon tai irti kytkemiseen. Pidä johto kaukana lämmönlähteistä, öljystä, terävistä kulmista tai liikkuvista osista. *Vahingoittuneet tai sekaantuneet johdot lisäävät sähköiskujen vaaraa.*
e) Kun sähkötyökalua käytetään ulkoilmassa, käytä ulkokäyttöön soveltuvaa jatkojohtoa. *Ulkokäyttöön soveltuvat johdon käyttö vähentää sähköiskujen vaaraa.*
f) Jos sähkö työkalun käyttöä vaaditaan kosteassa tilassa, käytä jäännösvirtasuojalaitteella suojattua virransyöttöä (RCD). *RCD:n käyttö vähentää sähköiskujen vaaraa.*

3) Henkilöturvallisuus
a) Ole tarkkana, kontrolloi mitä olet tekemässä ja käytä maalaisjärkeä käyttäessäsi sähkötyökalua. Älä käytä sähkötyökalua ollessasi väsynyt tai huumeiden, alkoholin tai lääkkeiden vaikutuksen alaisena. *Hetken herpaantuminen käytettäessä sähkötyökalua saattaa aiheuttaa vakavia henkilövahinkoja.*
b) Käytä suoja-asusteita. Käytä aina suojalaseja. *Suojavarusteiden kuten pölynaamarin, liukumisen estävien jalkineiden, suojakypärän ja kuulokkeiden käyttö vähentää henkilövahinkoja.*
c) Vältä vahingossa käynnistymisiä. Varmista, että laite on sammutettu ennen akun asettamista paikoilleen, sähkötyökaluun tarttumista tai sen kuljettamista. *Sähkötyökalun kuljettaminen niin, että sormi on kytkimellä tai akun asentaminen niin, että kytkin on asennossa "ON" altistaa onnettomuuksille.*
d) Irrota kaikki säätöavaimet tai työkalut ennen sähkötyökalun käynnistämistä. *Avain tai työkalu, joka osuu pyörivään osaan saattaa aiheuttaa henkilövahinkoja.*
e) Älä menetä tasapainoasi. Säilytä aina sopiva tuki ja tasapaino. *Tämä mahdollistaa sähkötyökalun paremman hallinnan odottamattomissa tilanteissa.*
f) Pukeudu oikein. Älä käytä leveitä asuja tai koruja. Pidä hiukset, asusteet ja käsineet etäällä liikkuvista osista. *Löysät vaatteet, korut tai pitkät hiukset saattavat tarttua liikkuviin osiin.*
g) Jos on tarpeen kytkeä laitteita pölynpoisto- ja pölynkeräyslaitteistoon varmista, että ne on kytketty oikealla tavalla. *Näiden laitteiden käyttö saattaa vähentää pölystä aiheutuvia riskejä.*
h) Älä anna toistuvasta käytöstä saadun tuntemuksen tehdä sinusta itseriittoista ja jättää laitteen turvallisuutta koskevat periaatteet huomioimatta. *Huolimaton toiminta voi saada aikaan vakavia vammoja hetkessä.*

4) Sähkötyökalun käyttö ja turvallisuus
a) Älä ylikuormita sähkötyökalua. Käytä työhön sopivaa sähkötyökalua. *Sopiva sähkötyökalu tekee työn paremmin ja turvallisemmin ja juuri sillä nopeudella johon se on suunniteltu.*
b) Älä käytä sähkötyökalua, jos kytkin ei käynnistä sitä tai pysäytä sitä oikein. *Sähkötyökalu, jota ei voi käynnistää kytkimestä on vaarallinen ja se on korjattava.*
c) Poista akku akkutilasta ennen säätöjen tekemistä tai lisäosien vaihtamista tai ennen sähkötyökalun laittamista paikoilleen. *Nämä turvallisuuteen liittyvät ennaltaehkäisevät toimenpiteet vähentävät riskiä, että sähkötyökalu käynnistyy vahingossa.*
d) Säilytä sähkötyökalut lasten ulottumattomissa äläkä anna henkilöiden, jotka eivät tunne työkalua eikä siihen liittyviä ohjeita käyttää sähkötyökalua. *Sähkötyökalut ovat vaarallisia kokemattomien henkilöiden käsissä.*
e) Huolehdi sähkötyökalujen huollosta. Tarkista, että liikkuvat osat ovat kohdistetut ja että ne liikkuvat vapaasti, etteivät ne ole rikki tai niissä ole muuta sellaista vikaa, joka voisi vaikuttaa sähkötyövälineen toimintaan. Jos työkalussa on vikoja, on työkalu korjattava ennen käyttöä. *Monet onnettomuudet johtuvat huonosta huollosta.*

f) Pidä leikkuuosat teroitettuina ja puhtaina. *Leikkuuosien oikea huolto ja terien terävyydestä huolehtiminen vähentää leikkuuosien riskiä jumiutua ja tekee niistä helpommin kontrolloitavia.*
g) Käytä sähkötyökalua ja lisäosia annettujen ohjeiden mukaan, huomioiden työskentelyolosuhteet ja suoritettavan työn laadun. *Sähkötyökalun käyttö alkuperäisestä poikkeavaan tarkoitukseen saattaa aiheuttaa vaaratilanteita.*
h) Pidä kahvat kuivina, puhtaina ja vältä öljyn ja rasvan joutumista niihin. *Liukkaat kahvat eivät salli työkalun turvallista käsittelyä ja valvontaa odottamattomissa tilanteissa.*

5) Huoltopalvelu
a) Anna pätevän henkilökunnan korjata sähkötyökalu, käyttäen ainoastaan alkuperäisiä varaosia. *Tämä mahdollistaa sähkötyökalun turvallisuuden ylläpitämisen.*

1.2. YLEISET TURVALLISUUSOHJEET RUOHONLEIKKURIA VARTEN

a) Älä käytä ruohonleikkuria epäsuotuisissa sääolosuhteissa, etenkään jos esiintyy salamaniskujen vaara. *Tämä vähentää salamaniskun riskiä.*
b) Tarkasta huolellisesti alue, jolla ruohonleikkuria käytetään mahdollisten luonnonvaraisten eläinten varalta. *Ruohonleikkuri voi vahingoittaa luonnonvaraisia eläimiä toiminnan aikana.*
c) Tarkasta perusteellisesti alue, jossa ruohonleikkuria aiotaan käyttää, ja poista kaikki kivet, tikut, johdot, luut ja muut vieraat esinee *Heitetyt esineet voivat aiheuttaa henkilövahinkoja.*
d) Tarkasta terä ja teräyksikkö aina silmämääräisesti ennen ruohonleikkurin käyttöä. *Kuluneet tai vahingoittuneet osat lisäävät loukkaantumisriskiä.*
e) Tarkista ennen käyttöä virtajohto ja mahdollinen jatkojohto vaurioiden tai vanhenemisen varalta. Älä käytä ruohonleikkuria, jos kaapeli on vahingoittunut tai kulunut. Jos kaapeli on vaurioitunut tai kulunut käytön aikana, sammuta ruohonleikkuri äläkä koske johtoon ennen kuin irrotat sen verkosta. *Vaurioitunut virtajohto tai jatkojohto voi aiheuttaa sähköiskun, tulipalon ja/tai vakavan vamman.*
f) Tarkista ruohonkeruusäkki usein kulumisen tai heikkenemisen merkkien varalta. *Kuluneet tai vahingoittuneet ruohonkeruusäkit voivat lisätä henkilövahinkojen riskiä.*
g) Pidä suojukset paikoillaan. Suojusten on oltava toimivia ja oikein asennettuja. *Löysä, vaurioitunut tai huonosti toimiva suojus voi aiheuttaa henkilövahinkoja.*
h) Pidä kaikki ilmanottoaukot puhtaina roskista. *Tukkeutuneet ilmanottoaukot ja roskat voivat aiheuttaa ylikuumenemisen tai tulipalon vaaran.*
i) Käytä ruohonleikkurin toiminnan aikana aina liukastumista estäviä ja suojaavia jalkineita. Älä koskaan käytä ruohonleikkurin paljain jaloin tai sandaalit jalassa. *Tämä vähentää jalkavammojen mahdollisuutta kosketuksesta liikkuvaan terään.*
j) Käytä aina pitkiä housuja ruohonleikkuria käyttäessäsi. *Altistuva iho lisää loukkaantumisen vaaraa, joka johtuu sinkoutuvista esineitä.*
k) Älä käytä ruohonleikkuria märällä nurmikolla. Kävele, älä koskaan juokse. *Tämä vähentää liukastumis- ja kaatumisriskiä, joka saattaa johtaa henkilövahinkoihin.*
l) Älä käytä ruohonleikkuria liian jyrkillä rinteillä. *Tämä vähentää hallinnan menettämisen, liukastumisen ja putoamisen riskiä, joka voi aiheuttaa henkilövahinkoja.*
m) Kun työskentelet rinteessä, kiinnitä aina huomiota vauhtiisi, työskentele aina vaakasuunnassa rinteeseen nähden, älä koskaan ylämäkeen tai alamäkeen, ja ole varovainen vaihtaessasi suuntaa. *Tämä vähentää hallinnan menettämisen, liukastumisen ja putoamisen riskiä, joka voi aiheuttaa henkilövahinkoja.*
n) Toimi äärimmäisen varovaisesti, kun peruutat tai vedät ruohonleikkuria sinua kohti. Ole aina tietoinen ympäristöstäsi. *Tämä vähentää kompastumisen vaaraa käytön aikana.*
o) Pidä virtajohto etäällä leikkuuvälineestä. *Vaurioitunut virtajohto voi aiheuttaa sähköiskun, tulipalon ja/tai vakavan vamman.*
p) Sammuta ja irrota pistoke seinäpistokkeesta, jos johto on sotkeutunut tai vahingoittunut. *Sotkeutuneet tai vahingoittuneet kaapelit voivat lisätä sähköiskun riskiä.*
q) Älä koske teriin tai muihin vaarallisiin liikkuviin osiin niiden ollessa vielä liikkeessä. *Tämä vähentää liikkuvien osien aiheuttamaa loukkaantumisriskiä.*
r) Kun poistat jumiutuneita materiaaleja tai puhdistat ruohonleikkuria, varmista, että kaikki virtakytkimet on kytketty pois päältä ja virtajohto on kytketty irti. *Ruohonleikkurin odottamaton toiminta voi aiheuttaa vakavia henkilövahinkoja.*

1.3. SÄHKÖRUOHONLEIKKUREITA KOSKEVAT LISÄVAROITUKSET

1) Älä käytä laitetta räjähdysalttiissa ympäristössä, syttyvien nesteiden, kaasujen tai pölyn lähettyvillä. Sähkötyökalut aiheuttavat kipinöitä, jotka saattavat sytyttää pölyn tai höyryt.
2) Pidä sähköjohto etäällä leikkuuvälineestä. Leikkuuväline saattaa vahingoittaa johtoa ja aiheuttaa kontaktin jännitteen alaisien osien kanssa.
3) Älä koskaan aja ruohonleikkurilla sähköjohdon yli. Leikkuun aikana johtoa on vedettävä ruohonleikkurin perässä ja aina leikatun ruohon puolella. Käytä johdon pysäytintä tässä ohjekirjassa kerrotulla tavalla välttääksesi, että johto irtoaa vahingossa, varmistaen samalla, että johto on oikein pistorasiassa ilman pakottamista.
4) Syötä laitteeseen virtaa tasauslaitteen kautta (RCD – Residual Current Device) laukaisuvirralla, joka ei ole yli 30 mA.
5) Laitteen pistokkeen on oltava yhdenmukainen pistorasian kanssa. Älä koskaan muuntele pistoketta. Älä käytä maadoitettujen laitteiden kanssa adaptereita. Muuntelemattomat ja pistorasiaan sopivat pistokkeet vähentävät sähköiskun vaaraa.
6) Jos laitteen sähköjohto on viallinen, tulee se vaihtaa alkuperäiseen varaosaan jälleenmyyjän tai valtuutetun myyjän toimesta.
7) Minkä tahansa sähkölaitteen pysyvän liitännän sähköverkkoon saa tehdä ainoastaan pätevä sähkömies voimassa olevien säännösten mukaan. Virheellinen kytkentä saattaa aiheuttaa henkilövahinkoja mukaan lukien kuoleman.
8) VAROITUS: VAARA! Kosteus ja sähkö eivät sovi yhteen:
– Sähköjohtojen käsittely ja liitännät on suoritettava kuivassa paikassa;
– Älä ikinä anna sähköpistokkeen tai johdon joutua kosketuksiin kostean alueen kanssa (lätäkkö tai kostea nurmikko);
– Johtojen ja pistokkeiden välisten liitäntöjen on oltava vedenpitäviä. Käytä jatkojohtoja, joiden pistokkeet ovat vedenpitävät ja tyyppihyväksytyt, myytävänä kaupoissa.
9) Jatkojohtojen on oltava vähintään laadultaan tyyppiä H05RN-F tai H05VV-F minimileikkauksella 1,5 mm2 ja niiden suositeltava maksimipituus on 25 m.
10) Kiinnitä jatkojohto johdon pysäyttimeen ennen laitteen käynnistystä.
11) Älä käytä johtoa väärin. Älä käytä johtoa laitteen kuljettamiseen, vetämiseen tai pistorasiasta irrottamiseen. Pidä johto kaukana kuumista esineistä, öljystä, terävistä kulmista tai liikkuvista osista. Vahingoittunut tai takertunut johto lisää sähköiskun vaaraa.

12) Älä pidä kerällä jatkojohtoa työskentelyn aikana. Näin vältät johdon ylikuumenemisen.
13) Vältä kehon osumista maadoitettuihin pintoihin kuten putkiin, lämpökennoihin, sähkölevyihin, jääkaappeihin. Sähköiskun vaara kasvaa, jos keho on maadoitettu.
14) Älä ylikuormita laitetta. Käytä työhön sopivaa laitetta. Sopiva laite tekee työn paremmin ja turvallisemmin ja juuri sillä nopeudella johon se on suunniteltu.

1.4. HUOLTO JA SÄILYTYS

⚠ Irrota laite sähköverkosta ja lue ohjeet huolellisesti ennen minkään puhdistus huolto– tai korjaustoimenpiteen aloittamista. Käytä sopivia asusteita ja työskentelyhanskoja kaikissa tilanteissa, joissa kädet ovat vaarassa.

⚠ Älä koskaan käytä laitetta, jos siinä on kuluneita tai vaurioituneita osia. Käyttöturvallisuuden kannalta on tärkeää, että rikkoutuneet osat vaihdetaan uusiin, eikä niitä korjata. Käytä ainoastaan alkuperäisiä varaosia: ei-alkuperäisten ja/tai huonosti asennettujen varaosien käyttäminen vaarantaa laitteen turvallisuuden ja voi aiheuttaa onnettomuuksia tai henkilövahinkoja. Valmistajalla ei ole minkäänlaista vastuuta tällaisissa tapauksissa.

TÄRKEÄÄ *Valmistajalla ei ole minkäänlaista vastuuta tällaisissa tapauksissa. Kaikki säätö- ja huoltotoimenpiteet, joita ei ole kuvattu tässä ohjekirjassa, tulee suorittaa sellaisen jälleenmyyjän tai huoltokeskuksen toimesta, joka tuntee laitteen ja jolla on erityistyökalut työn oikeaoppiseen tekemiseen ja laitteen alkuperäisen turvallisuustason säilyttämiseen. Epäsopivissa paikoissa tai epäpätevien henkilöiden suorittamat toimenpiteet saavat takuun ja valmistajan vastuun raukeamaan.*

1. Jokaisen käytön jälkeen, irrota laite pääsyöttöjohdosta ja tarkista mahdolliset vauriot.
2. Varmista aina, että ruuvit ja mutterit ovat tiukasti kiinni, jotta laite olisi aina turvallinen ja käyttövalmis. Säännöllinen huolto on ehdoton turvallisuudelle ja suoritustason ylläpidolle.
3. Tarkista säännöllisesti, että leikkuulaitteen ruuvit on kunnolla kiristetty.
4. Käytä työkäsineitä leikkuulaitetta käsitellessäsi, kun irrotat tai asennat sen uudelleen.
5. Tasapainota leikkuulaite, kun sitä teroitetaan. Kaikki leikkuulaitetta koskevat toimenpiteet (purku, teroitus, tasapainotus, uudelleenasennus ja/tai vaihto) ovat vaativia tehtäviä, joissa edellytetään erityisosaamista sekä erikoistyökalujen käyttöä. Turvallisuussyistä kyseiset toimenpiteet täytyy siis uskoa valtuutetulle huoltokeskukselle.
6. Suoritettaessa säätöjä laitteeseen varo sormien joutumista liikkuvan leikkuuvälineen ja laitteen kiinteiden osien väliin.
7. Älä koske leikkuuvälineeseen ennen kuin laite on kytketty irti pistokkeesta ja leikkuuväline on kokonaan pysähtynyt. Suoritettaessa toimenpiteitä leikkuuvälineeseen, ole varovainen koska leikkuuväline voi liikkua vaikka laite olisi kytketty irti sähköverkosta.
8. Tarkista sivutyhjennyksen suojus tai takatyhjennyksen suojus ja keruusäkki usein kulumisen tai vaurioitumisen varalta. Vaihda vialliset osat.
9. Vaihda ohjeita ja varoituksia sisältävät tarrat, jos ne ovat vahingoittuneet.
10. Laita laite paikkaan, johon lapset eivät pääse.
11. Anna moottorin jäähtyä ennen laitteen asettamista säilytystiloihin.
12. Vähentääksesi tulipalon riskiä puhdista laite ja erityisesti moottori ruohonjäänteistä, lehdistä tai liiallisesta rasvasta. Tyhjennä keruusäkki aina äläkä säilytä leikattua ruohoa suljetuissa tiloissa.

1.5. YMPÄRISTÖNSUOJELU

Ympäristönsuojelun on oltava olennainen ja ensisijainen näkökohta laitteen käytössä, mikä hyödyttää yhteiseloa ja elinympäristöämme.

- Vältä aiheuttamasta häiriötä naapureille. Käytä laitetta vain kohtuulliseen aikaan (ei aikaisin aamulla tai myöhään illalla, jolloin ihmiset saattavat häiriintyä).
- Työskentelyn aikana ympäristöön pääsee tietty määrä öljyä, jota tarvitaan ketjun voiteluun; tämän vuoksi käytä ainoastaan tätä tarkoitusta varten olevia biologisesti hajoavia öljylaatuja. Mineraaliöljyn tai moottoriöljyn käyttö aiheuttaa vakavia vahinkoja ympäristölle.
- Noudata tarkasti paikallisia säädöksiä, koskien pakkausten, hajonneiden osien tai minkä tahansa ongelmajätteen hävitystä. Näitä jätteitä ei saa heittää tavallisen sekajätteen joukkoon, vaan ne on kerättävä talteen erikseen ja vietävä niitä varten olevaan erilliseen jätteiden keräyspaikkaan, jossa niiden kierrätyksestä huolehditaan.
- Noudata tarkasti paikallisia säädöksiä, koskien jätteiden hävitystä.
- Kun laite otetaan pois käytöstä, älä hylkää sitä luontoon vaan käänny jätteenkeräyslaitoksen puoleen paikallisia säädöksiä noudattaen.

Älä hävitä sähkölaitteita kotitalousjätteiden mukana. Euroopan parlamentin ja neuvoston direktiivi 2012/19/EU sähkö– ja elektroniikkaromusta ja sen toteuttaminen kansallisten säädösten mukaisesti määrää sähkölaitteiden erillisen keräyksen niin, että niitä voidaan käyttää uudelleen ympäristöystävällisellä tavalla. Jos sähköisiä laitteita hävitetään kaatopaikalle tai maaperään, vahingolliset aineet saattavat joutua pohjaveteen ja ravintoketjuun vahingoittaen siten terveyttä ja hyvinvointia. Lisätietoja tämän laitteen hävittämisestä saa kotitalousjätteiden hävityksestä vastaavalta elimeltä tai jälleenmyyjältä.

Käytettyjen tuotteiden ja pakkausmateriaalien erillinen keräys sallii materiaalien kierrätyksen ja uusiokäytön. Kierrätettyjen materiaalien uudelleenkäyttö auttaa ennaltaehkäisemään ympäristön saastumista ja vähentää raaka-aineiden käyttöä.

2. TUOTTEEN KUVAUS

Tämä on kävellen ohjattava ruohonleikkuri.
Laite koostuu pääasiallisesti moottorista, joka käynnistää suojuksen sisällä olevan leikkuuvälineen sekä pyöristä ja kädensijasta.
Käyttäjä kykenee ohjaamaan laitetta ja käyttämään pääohjauksia pysyttelemällä aina kädensijan takana ja näin ollen turvaetäisyydellä pyörivästä leikkuuvälineestä.
Jos käyttäjä poistuu laitteen läheisyydestä, se saa aikaan moottorin ja pyörivän leikkuuvälineen pysähtymisen muutaman sekunnin sisällä.

Käyttötarkoitus ja väärinkäyttö

Tämä laite on suunniteltu ja valmistettu ruhonleikkuuseen puutarhoissa ja nurmikkoalueilla.
Käyttö mihin tahansa muuhun tarkoitukseen saattaa olla vaarallista ja aiheuttaa vahinkoja henkilöille ja/tai esineille.
Sopimattomaksi käytöksi katsotaan (esimerkiksi, mutta ei

ainoastaan):

- muiden henkilöiden, lasten tai eläinten kuljettaminen laitteella
- itsensä kuljettaminen laitteella
- laitteen käyttäminen kuormien vetoon tai työntämiseen
- leikkuuvälineen käyttö alueilla, joissa ei kasva ruohoa
- laitteen käyttäminen lehtien tai jätteiden keräämiseen;
- laitteen käyttäminen pensaiden tai muun kuin ruohomaisen kasvillisuuden leikkaamiseen
- laitteen käyttäminen samanaikaisesti yhdessä useamman henkilön kanssa.

TÄRKEÄÄ *Laitteen virheellinen käyttö saa takuun raukeamaan ja vapauttaa valmistajan kaikesta vastuusta siirtämällä käyttäjälle kaikki omista tai kolmansille osapuolille koituvista vahingoista tai loukkaantumisista siirtyvän vastuun.*

TÄRKEÄÄ *Laitetta saa käyttää vain yksi henkilö.*

2.1. LAITTEEN OSAT

(Kuva 1)

M. Runko
N. Moottori
O. Leikkuuväline
P. Takatyhjennyksen suojus
Q. Ruohonkeruusäkki
R. Kädensija
S. Kytkimen ohjain

2.2. TURVAMERKINNÄT

VAROITUS:
Lue käyttöohjeet ennen laitteen käyttöä.

VAARA! Esineiden sinkoutuminen. Pidä henkilöt poissa työskentelyalueelta käytön aikana.

VAARA! Leikkautumisvaara. Liikkeessä oleva leikkuuväline. Älä aseta käsiäsi tai jalkojasi leikkuuvälineen asennustilaan.

VARO leikkaavaa leikkuuvälinettä. Älä aseta käsiäsi tai jalkojasi leikkuuvälineen asennustilaan. Leikkuuväline jatkaa pyörimistä myös moottorin sammuttamisen jälkeen. Irrota pistoke ennen huoltoa tai jos johto on vioittunut.

Ainoastaan polttoainetta käyttävälle ruohonleikkureille.

Ainoastaan sähkökäyttöisille ruohonleikkureille.

VAROITUS: Pidä sähköjohto etäällä leikkuuvälineestä.

TÄRKEÄÄ *Huonokuntoiset tai lukukelvottomat tarrat on vaihdettava. Pyydä tilalle uudet tarrat valtuutetulta laitekohtaiselta huoltokeskukselta.*

3. ASENNUS

TÄRKEÄÄ *Pakkauksesta poistaminen on suoritettava tasaiselle ja vakaalla alustalla, jossa on riittävästi tilaa välineiden ja pakkausten liikuttamiseen.*

1. Pakkauksesta purku (kuva 2)
2. Työntöaisan asennus (kuva 3)
3. SÄKIN asennus (kuva 4)

4. HALLINTALAITTEET

• Katkaisimen ohjaus

Moottoria ohjaa kaksitoiminen kytkin vahingossa käynnistymisen välttämiseksi.
Käynnistystä varten paina painiketta ja vedä vivusta tai toisesta kahdesta vivusta (Kuva 5).

• Leikkuukorkeuden säätö

Runkoa laskemalla tai nostamalla nurmikkoa voidaan leikata eri korkeudella. (Kuva 6)

TÄRKEÄÄ *Suorita toimenpide leikkuuväline paikoillaan.*

5. LAITTEEN KÄYTTÖ

TÄRKEÄÄ *Akkua (jos kuuluu varustukseen) koskevia ohjeita varten, tutustu vastaaviin ohjekirjasiin.*

5.1. ESITOIMENPITEET

Aseta laite vaaka-asentoon ja tukevasti maahan.

• Laitteen valmistaminen työskentelyä varten

TÄRKEÄÄ *Suorita toimenpide leikkuuväline paikoillaan.*

Tällä laitteella on mahdollista leikata nurmikko eri tavoin:

- Esivalmistelu leikkausta varten ja ruohon keräämiseksi keruusäkkiin (Kuva 7)
- Esivalmistelut leikkausta varten ja ruohon tyhjentämiseksi maahan takaa (Kuva 8)
- Esivalmistelut leikkausta varten ja ruohon silppuamiseen (silppuamistoiminto) (Kuva 9)

5.2. TURVALLISUUSTARKASTUKSET

- Tarkista laitteen eheys ja kaikkien siihen kuuluvien osien oikea asennus;
- Varmista, että kaikki kiinnityslaitteet on kiinnitetty kunnolla;
- Pidä laitteen kaikki pinnat puhtaina ja kuivina.

Toimenpide	Tulos
1. Käynnistä laite. 2. Vapauta kytkimen ohjaus.	1. Leikkuuvälineen tulee liikkua. 2. Vipujen tulee palata automaattisesti ja nopeasti neutraaliin asentoon, moottorin tulee sammua ja leikkuuvälineen on pysähdyttävä muutaman sekunnin sisällä.
1. Käynnistä laite. 2. Käytä vedon kytkentävipua. 3. Vapauta vedon kytkentävipu.	2. Laite etenee. 3. Laite pysähtyy.
1. Testiajo.	1. Ei poikkeavaa tärinää. Ei poikkeavaa ääntä.

Jos mikä tahansa tuloksista poikkeaa seuraavissa taulukoissa osoitetuista arvoista, älä käytä laitetta! Toimita laite huoltokeskukseen laitekohtaisia tarkastuksia ja korjaustoimenpiteitä varten.

5.3. KÄYNNISTYS JA TYÖ

HUOMAUTUS *Suorita käynnistys tasaisella pinnalla, jossa ei ole esteitä tai pitkää ruohoa.*

Käynnistä laite kuten on osoitettu (Kuva 10).

TÄRKEÄÄ *Työskentelyn aikana säilytä aina turvaetäisyys leikkuuvälineeseen, jonka kädensijan pituus takaa.*

Keruusäkin tyhjentäminen

1. Vapauta kytkimen ohjaus ja odota leikkuuvälineen pysähtymistä.
2. Nosta takatyhjennyksen suojusta, tartu kädensijasta ja irrota keruusäkki pitämällä sitä pystyasennossa.

5.4. PYSÄYTYS

Työn lopuksi vapauta kytkimen ohjaus (Kuva 11).

Sähköjohdolla varustetuissa malleissa irrota jatkojohto ENSIN yleispistorasiasta ja SITTEN ruohonleikkurin katkaisijan puolelta.

Kun laite on pysäytetty kuluu useampi sekunti ennen kuin leikkuuväline pysähtyy.

5.5. KÄYTÖN JÄLKEEN

- Suorita puhdistus (kappale 6.1).
- Tarpeen vaatiessa vaihda vahingoittuneet osat ja kiristä mahdollisesti löystyneet ruuvit ja pultit.

Joka kerta kun laitetta ei käytetä tai se jätetään ilman valvontaa:

- Kytke laite irti sähköverkosta (malleille sähköjohdolla).

6. HUOLTO

Noudatettava turvallisuusmääräykset on kuvattu luvussa 1. Noudata tarkalleen kyseisiä ohjeita estääksesi vakavia riskitilanteita tai vaaroja:

Ennen laitteessa suoritettavia tarkastuksia, puhdistusta tai huolto-/säätötoimenpiteitä:

- Pysäytä laite.
- Varmista, että kaikki liikkuvat osat ovat pysähtyneet.
- Kytke laite irti sähköverkosta (malleille sähköjohdolla).
- Käytä sopivaa vaatetusta, työkäsineitä ja suojalaseja.

6.1. PUHDISTUS

Jokaisen käyttökerran jälkeen, suorita puhdistus noudattamalla seuraavia ohjeita:

- Älä käytä vesisuihkuja ja vältä kastamasta moottoria ja sähköosia.
- Poista ruohon jäänteet ja kura rungon sisäpuolelta.
- Varmista aina, että ilmanottoaukot ovat puhtaat.
- Älä käytä voimakkaita nesteitä rungon puhdistamisessa.
- Vähentääksesi tulipalon riskiä pidä moottori vapaana ruohonjäänteistä, lehdistä tai liiallisesta rasvasta.

6.2. LEIKKUUVÄLINEEN HUOLTO

Älä koske leikkuuvälineeseen ennen kuin turva-avain on irrotettu ja leikkuuväline on kokonaan pysähtynyt. Varo ettei leikkuuväline pääse liikkumaan vaikka avain olisikin irrotettu (akkumalleille).

Kaikki leikkuuvälineitä koskevat toimenpiteet (irrotus, teroitus, tasapainotus, korjaus, uudelleenkiinnitys ja/tai vaihto) ovat vaativia toimenpiteitä, jotka vaativat oikeiden työkalujen käytön lisäksi erityispätevyyttä. Turvallisuuden vuoksi suosittelemme, että nämä toimenpiteet suoritetaan tähän erikoistuneessa huoltokeskuksessa.

Vaihdata vialliset, vääntyneet tai kuluneet leikkuuvälineet yhdessä niiden ruuvien kanssa, jotta tasapainoisuus säilytetään.

TÄRKEÄÄ *Käytä aina alkuperäisiä leikkuuvälineitä, joissa on taulukossa "Tekniset tiedot" annettu koodi.*

7. KULJETUS, VARASTOINTI JA HÄVITYS

7.1. KULJETUS

Aina kun laitetta on tarpeen liikuttaa, nostaa, kuljettaa tai kallistaa:

- Pysäytä laite.
- Varmista, että kaikki liikkuvat osat ovat pysähtyneet.
- Kytke laite irti sähköverkosta (malleille sähköjohdolla).
- Käytä paksuja työhanskoja.
- Ota kiinni laitteesta sellaisista kohdista, joista saa tukevan otteen huomioiden laitteen painon ja sen jakautumisen.
- Huolehdi, että mukana on laitteen painoon nähden riittävä määrä henkilöitä.
- Varmista, ettei laitteen liikuttaminen aiheuta vahinkoja tai loukkaantumisia.
- Lukitse se kunnolla kuljetusajoneuvoon köysiä tai ketjuja käyttämällä, jotta se kaatumista ja näin ollen mahdollista vahingoittumista voitaisiin estää.

7.2. VARASTOINTI

Kun laite on varastoitava:

- Anna moottorin jäähtyä.
- Kytke laite irti sähköverkosta (malleille sähköjohdolla).
- Puhdista laite huolella.
- Tarkista laitteen kunto.

Varastoi laite:

- Kuivaan ympäristöön.
- Sääolosuhteilta suojaan.
- Paikkaan, johon lapset eivät pääse.
- Varmista, että avaimet tai huollossa käytetyt työkalut on poistettu.

Varastoi laite:

- Varjossa, raikkaassa ja kuivassa tilassa.

HUOMAUTUS *Jos akkua pidetään pitkään pois käytöstä, lataa se kahden kuukauden välein sen käyttöiän pidentämiseksi.*

HUOMAUTUS *Varastoi laite niin, ettei se aiheuta vaaratilanteita sen osuessa vaikka vahingossa henkilöihin, lapsiin tai eläimiin.*

FRANÇAIS - Traduction de la notice originale

Avant d'utiliser la machine, lire le manuel dans son intégralité. Les manuels d'instructions complets de la machine et du moteur sont disponibles :
▷ sur le site web stiga.com
▷ en scannant le QR code

Download full manual
stiga.com

ATTENTION : LIRE ATTENTIVEMENT LE MANUEL AVANT D'UTILISER CETTE MACHINE.
Conserver pour toute consultation future.

1. NORMES DE SÉCURITÉ

1.1. CONSIGNES GÉNÉRALES DE SÉCURITÉ POUR LES APPAREILS ÉLECTRIQUES

⚠ **ATTENTION Lire tous les avertissements de sécurité et toutes les instructions. Le non-respect des avertissements et des instructions peut causer des décharges électriques, des incendies et/ou de graves lésions.**

Conserver tous les avertissements et les instructions pour toute consultation future.

Le terme « appareil électrique » utilisé dans les avertissements fait référence aux produits alimentés par le secteur (avec fil) ou aux produits alimentés par batterie (sans fil).

1) Sécurité de la zone de travail

a) Maintenir la zone de travail propre et bien éclairée. *Les zones sombres et en désordre facilitent les accidents.*

b) Ne pas utiliser l'appareil électrique dans des pièces à risque d'explosion, en présence de liquides inflammables, de gaz ou de poussière. *Les équipements génèrent des étincelles qui peuvent enflammer la poussière ou les vapeurs.*

c) Tenir les enfants et les passants éloignés lors de l'utilisation d'un appareil électrique. *Les distractions peuvent causer la perte de contrôle.*

2) Sécurité électrique

a) Les fiches de l'appareil électrique doivent correspondre à la prise. Ne jamais modifier la fiche de quelque façon que ce soit. Ne pas utiliser d'adaptateurs de fiches avec des appareils électriques dotés de mise à terre. *Des fiches non modifiées et des prises adaptées réduiront le risque de choc électrique.*

b) Éviter tout contact du corps avec des surfaces mises à la terre ou reliées à la terre, telles que tuyaux, radiateurs, cuisines et réfrigérateurs. *Le risque de décharges électriques est plus élevé si le corps est mis à la terre.*

c) Ne pas utiliser la tondeuse dans des conditions de pluie ou d'humidité. *Cela peut augmenter le risque de décharges électriques.*

d) Ne pas abuser du câble. Ne jamais utiliser le câble pour transporter, tirer ou débrancher l'appareil électrique. Tenir le câble à distance des sources de chaleur, de l'huile, de bords tranchants ou de parties en mouvement. *Des câbles endommagés ou emmêlés augmentent le risque de décharges électriques.*

e) Lors de l'utilisation d'un appareil électrique en extérieur, utiliser une rallonge adaptée à cet usage. *L'utilisation d'un câble convenant à un emploi extérieur réduit le risque de décharges électriques.*

f) S'il est inévitable d'utiliser un appareil électrique dans un endroit humide, utiliser une alimentation électrique protégée par un dispositif à courant différentiel résiduel (DDR). *L'utilisation d'un DDR réduit le risque de décharges électriques.*

3) Sécurité personnelle

a) Lorsqu'on utilise un appareil électrique, il faut faire attention, contrôler ce que l'on est en train de faire, et faire preuve de bon sens. Ne pas utiliser l'appareil électrique en cas de fatigue ou sous l'influence de drogues, d'alcool ou de médicaments. *Un instant de distraction lors de l'utilisation d'un appareil électrique peut entraîner des blessures graves.*

b) Utiliser des habits de protection. Toujours porter des lunettes de protection. *Le port d'équipements de protection tels que des demi-masques anti-poussière, des chaussures antidérapantes, des casques de protection ou des casques anti-bruit réduit le risque de blessures.*

c) Éviter toute mise en marche non volontaire. Vérifier que la machine est éteinte avant d'insérer la batterie, de saisir ou de transporter l'appareil électrique. *Le fait de transporter un appareil électrique en tenant un doigt sur l'interrupteur, ou de monter la batterie alors que l'interrupteur est sur la position " ON ", favorise les accidents.*

d) Avant d'actionner l'appareil électrique, avoir soin d'enlever toute clef ou outil de réglage. *Une clef ou un outil qui reste en contact avec une pièce rotative peut provoquer des lésions personnelles.*

e) Ne pas perdre l'équilibre. Toujours maintenir un appui et un équilibre adéquats. Cela permet de mieux contrôler l'appareil électrique dans des situations inattendues.

f) S'habiller de façon appropriée. Ne pas porter de vêtements larges, ni de bijoux. Maintenir les cheveux, les vêtements et les gants à bonne distance des pièces en mouvement. *Des habits flottants, des bijoux ou des cheveux longs peuvent se prendre dans les pièces en mouvement.*

g) Si des dispositifs doivent être raccordés à des installations d'extraction et de collecte de la poussière, veiller à ce qu'ils soient raccordés et utilisés de manière appropriée. *L'utilisation de ces dispositifs peut réduire les risques liés à la poussière.*

h) Faire en sorte que la familiarité acquise avec l'utilisation fréquente de la machine ne rende pas trop sûr de soi au point d'ignorer les principes de sécurité. *Une action négligente peut causer de graves blessures en une fraction de seconde.*

4) Utilisation et protection de l'appareil électrique

a) Ne pas surcharger l'appareil électrique. Utiliser l'appareil électrique adapté au travail. *L'appareil électrique le mieux adapté effectuera le travail de façon plus efficace et en sécurité, à la vitesse pour laquelle il a été conçu.*

b) Ne pas utiliser l'appareil électrique si l'interrupteur n'est pas en mesure de le faire démarrer ou de l'arrêter régulièrement. *Un appareil électrique qui ne peut pas être actionné par son interrupteur est dangereux et doit être réparé.*

c) Avant d'exécuter le réglage ou le changement d'un accessoire, ou avant de ranger l'appareil électrique, il faut enlever l'accumulateur de son logement. *Ces mesures de sécurité préventives réduisent le risque de démarrage accidentel de l'appareil électrique.*

d) Ranger les appareils électriques inutilisés hors de la portée des enfants et ne pas permettre à des personnes qui ne connaissent pas bien cet appareil électrique ni ces instructions de l'utiliser. *Les appareils électriques sont dangereux dans les mains d'utilisateurs non experts.*

e) Soigner l'entretien des appareils électriques. Vérifier que les pièces mobiles sont alignées et libres de mouvement, qu'il n'y a pas de pièces cassées et toute autre condition susceptible d'affecter le fonctionnement de l'appareil électrique. En cas de dommages, l'appareil électrique doit être réparé avant d'être utilisé. *Ne nombreux accidents sont dus à un entretien insuffisant.*

f) Maintenir les organes de coupe affûtés et propres. *Un entretien adéquat des organes de coupe, avec des tranchants bien affûtés, les rend moins susceptibles de se coincer, et plus faciles à contrôler.*

g) Utiliser l'appareil et ses accessoires conformément aux instructions reçues, en tenant compte des conditions de travail et du type de travail à effectuer. *L'utilisation d'un appareil électrique pour des opérations autres que celles prévues peut conduire à des situations dangereuses.*

h) Garder les poignées sèches, propres et dépourvues d'huile et de graisse. *Des poignées glissantes ne permettent pas une manipulation et un contrôle sûrs de l'appareil en cas de situations imprévisibles.*

5) Assistance

a) Faire réparer l'appareil électrique par du personnel qualifié en n'employant que des pièces de rechange originales. *Cela permet de maintenir la sécurité de l'appareil électrique.*

1.2. AVERTISSEMENTS GÉNÉRAUX DE SÉCURITÉ POUR TONDEUSES À GAZON

a) Ne pas utiliser la tondeuse dans des conditions météorologiques défavorables, notamment en cas de risque de foudre. *Cela réduit le risque d'être frappé par la foudre.*

b) Inspecter soigneusement la zone où la tondeuse sera utilisée pour vérifier l'absence d'animaux sauvages. *Les animaux sauvages peuvent être blessés par la tondeuse pendant son fonctionnement.*

c) Inspecter soigneusement la zone où la tondeuse sera utilisée et retirer toutes les pierres, bâtons, fils, os et autres objets étrangers. *Les objets projetés peuvent provoquer des blessures.*

d) Avant d'utiliser la tondeuse, toujours inspecter visuellement la lame et le groupe de lames pour vérifier qu'ils ne sont pas usés ou endommagés. *Les pièces usées ou endommagées augmentent le risque de blessures.*

e) Avant l'utilisation, vérifier que le câble d'alimentation et toute rallonge ne présentent pas de signes d'endommagement ou de vieillissement. Ne pas utiliser la tondeuse si le câble est endommagé ou usé. Si le câble est endommagé ou usé pendant l'utilisation, éteindre la tondeuse et ne pas toucher le câble avant de le débrancher. *Un câble d'alimentation ou une rallonge endommagés peuvent provoquer des décharges électriques, des incendies et/ou des blessures graves.*

f) Vérifier fréquemment que le bac de ramassage de l'herbe ne présente pas de signes d'usure ou de détérioration. *Un bac de ramassage usé ou endommagé peut augmenter le risque de blessures*

g) Maintenir les protections en place. Les protections doivent être en état de fonctionnement et correctement installées. *Une protection desserrée, endommagée ou fonctionnant mal peut entraîner des blessures.*

h) Veiller à ce que toutes les prises d'air de refroidissement soient exemptes de débris. *Des prises d'air bouchées et la présence de débris peuvent entraîner une surchauffe ou un risque d'incendie.*

i) Toujours porter des chaussures de protection antidérapantes lors de l'utilisation de la tondeuse. Ne pas utiliser la tondeuse pieds nus ou avec des sandales ouvertes. *Cela permet de réduire la possibilité de blessures aux pieds en cas de contact avec la lame en mouvement.*

j) Lors de l'utilisation de la tondeuse, toujours porter des pantalons longs. *Une peau exposée augmente la probabilité de blessures causées par des objets projetés.*

k) Ne pas utiliser la tondeuse sur de l'herbe mouillée. Marcher, ne jamais courir. *Cela réduit le risque de glissade et de chute pouvant entraîner des blessures.*

l) Ne pas utiliser la tondeuse sur des pentes trop raides. *Cela réduit le risque de perte de contrôle, de glissade et de chute pouvant entraîner des blessures.*

m) Lorsqu'on travaille sur des pentes, faire toujours attention à son rythme, toujours travailler en travers de la pente, jamais en montée ou en descente, et faire preuve de prudence lors des changements de direction. *Cela réduit le risque de perte de contrôle, de glissade et de chute pouvant entraîner des blessures.*

n) Faire preuve d'une extrême prudence lors de la marche arrière ou en tirant la tondeuse vers soi. Toujours être conscient de ce qui se trouve autour de soi. *Cela réduit le risque de trébuchement lors de l'utilisation de la tondeuse.*

o) Garder le câble d'alimentation loin des lames de coupe. *Un câble d'alimentation endommagé peut provoquer des décharges électriques, des incendies et/ou des blessures graves.*

p) Éteindre l'appareil et retirer la fiche de la prise de courant si le câble est emmêlé ou endommagé. *Des câbles emmêlés ou endommagés peuvent augmenter le risque de décharges électriques.*

q) Ne pas toucher les lames et autres pièces mobiles dangereuses lorsqu'elles sont encore en mouvement. *Cela réduit le risque de blessures causées par les pièces en mouvement.*

r) Lorsqu'on retire un bourrage ou qu'on nettoie la tondeuse, vérifier que tous les interrupteurs d'alimentation sont éteints et que le câble d'alimentation est débranché. *Un fonctionnement inopiné de la tondeuse peut entraîner des blessures graves.*

1.3. AVERTISSEMENTS SUPPLÉMENTAIRES POUR LES TONDEUSES ÉLECTRIQUES

1) Ne pas utiliser la machine dans des environnements à risque d'explosion, en présence de liquides inflammables, de gaz ou de poussières. Les équipements génèrent des étincelles qui peuvent enflammer la poussière ou les vapeurs.

2) Tenir le câble de la rallonge éloigné de l'organe de coupe. L'organe de coupe peut endommager le câble et provoquer le contact avec les parties sous tension.

3) Ne jamais passer la tondeuse sur le câble électrique. Pendant la coupe, il faut toujours laisser le câble derrière la tondeuse, et toujours du côté où l'herbe est déjà coupée. Utiliser le crochet d'arrêt du câble comme indiqué par le présent manuel, pour éviter que le câble ne se détache accidentellement, et s'assurer qu'il s'insère bien et sans forcer dans la prise.

4) Mettre l'appareil sous tension à travers un dispositif différentiel résiduel (RCD - Residual Current Device) ayant un courant de déclenchement ne dépassant pas 30 mA.

5) La fiche de la machine doit être compatible avec la prise de courant. Ne jamais modifier la fiche. Ne pas utiliser d'adaptateurs avec les machines équipées de mise à la terre. Les fiches non modifiées et adaptées à la prise réduisent le risque de décharge électrique.

6) Si le câble d'alimentation de la machine est endommagé, il faut le faire remplacer par votre revendeur ou dans un centre agréé, et en utilisant une pièce de rechange originale uniquement.
7) Le branchement permanent de tout appareil électrique au réseau électrique du bâtiment doit être réalisé par un électricien qualifié, conformément aux réglementations en vigueur. Un mauvais branchement peut provoquer de graves dommages corporels, y compris la mort.
8) ATTENTION : DANGER ! L'humidité et l'électricité ne sont pas compatibles :
– La manipulation et le raccordement des câbles électriques doivent être effectués au sec ;
– Ne jamais mettre une prise ou un câble électrique en contact avec une zone humide (flaque d'eau ou herbe humide) ;
– Les raccordements entre les câbles et les prises doivent être étanches. Utiliser des rallonges avec des prises intégrales étanches et homologuées, disponibles sur le marché.
9) Les câbles d'alimentation devront être d'une qualité non inférieure à H05RN-F ou H05VV-F, avec une section minimale de 1,5 mm^2 et une longueur maximale conseillée de 25 m.
10) Avant de mettre la machine en marche, accrocher le câble au serre-câble.
11) Ne pas utiliser le câble de manière inappropriée. Ne pas utiliser le câble pour transporter la machine, la tirer ou la débrancher de la prise. Tenir le câble éloigné de la chaleur, de l'huile, des bords saillants ou des pièces en mouvement. Un câble endommagé ou coincé augmente le risque de décharge électrique.
12) Ne pas tenir le câble de la rallonge enroulé pendant l'utilisation de la machine, pour éviter qu'il ne surchauffe.
13) Éviter le contact du corps avec des surfaces de masse ou de terre, comme les tuyaux, les radiateurs, les cuisinières ou les réfrigérateurs. Le risque de prendre une décharge électrique augmente si le corps se trouve relié à la masse ou à la terre.
14) Ne pas surcharger la machine. Utiliser une machine adaptée au travail à réaliser. Une machine adaptée exécutera mieux le travail et de façon plus sûre, à la vitesse pour laquelle elle a été conçue.

1.4. ENTRETIEN ET REMISAGE

⚠ Débrancher la machine de l'alimentation électrique et lire les instructions correspondantes avant de commencer toute opération de nettoyage ou d'entretien. Porter des vêtements appropriés et des gants de travail dans toutes les situations entraînant un risque pour les mains.

⚠ Ne jamais utiliser la machine si certaines de ses pièces sont usées ou endommagées. Les pièces défectueuses ou détériorées doivent être remplacées et ne doivent jamais être réparées. Utiliser uniquement des pièces de rechange originales : l'utilisation de pièces de rechange non originales et/ou mal montées compromet la sécurité de la machine, peut provoquer des accidents ou des blessures et dégage le Fabricant de toute obligation ou responsabilité.

IMPORTANT *Toutes les opérations d'entretien et de réglage non décrites dans ce manuel doivent être effectuées par son Revendeur ou par un Centre spécialisé, qui dispose des connaissances et des équipements nécessaires afin que le travail soit effectué correctement, en conservant le niveau de sécurité d'origine de la machine. Les opérations effectuées dans des structures inadaptées ou par des personnes non qualifiées annulent toute garantie et toute obligation ou responsabilité du Fabricant.*

1. Après chaque utilisation, débrancher la machine et vérifier qu'elle n'est pas endommagée.
2. Maintenir les écrous et les vis bien serrés, de façon à ce que la machine fonctionne toujours en toute sécurité. Un entretien régulier est essentiel pour la sécurité et le maintien du niveau de performances.
3. Contrôler périodiquement que les vis de l'organe de coupe sont serrées correctement.
4. Porter des gants de travail pour manœuvrer l'organe de coupe, pour le démonter ou le remonter.
5. En cas d'affûtage de l'organe de coupe, il est important d'en soigner l'équilibrage. Toutes les opérations concernant l'organe de coupe (démontage, affûtage, équilibrage, remontage et/ou remplacement) sont des travaux compliqués qui demandent une compétence spécifique outre à l'utilisation d'équipements spéciaux ; pour des raisons de sécurité, il faut donc toujours les faire exécuter dans un centre spécialisé.
6. Pendant les opérations de réglage de la machine, faire attention afin d'éviter de se coincer les doigts entre l'organe de coupe en mouvement et les parties fixes de la machine.
7. Ne pas toucher l'organe de coupe tant que la machine n'est pas débranchée de la prise de courant et que l'organe de coupe n'est pas complètement à l'arrêt. Pendant les interventions sur l'organe de coupe, faire attention car l'organe de coupe peut se déplacer, même si la machine n'est pas branchée à l'alimentation.
8. Vérifier fréquemment la protection d'éjection latérale, ou la protection d'éjection arrière, le bac de ramassage pour s'assurer qu'ils ne sont pas usés ou détériorés. Les remplacer s'ils sont endommagés.
9. Remplacer les autocollants reportant des instructions et des messages d'avertissement qui seraient devenus illisibles.
10. Remiser la machine dans un lieu inaccessible aux enfants.
11. Laisser le moteur refroidir avant de placer la machine dans un endroit quelconque.
12. Pour réduire le risque d'incendie, débarrasser la machine, et en particulier le moteur, des résidus d'herbe, de feuilles ou d'excès de graisse. Toujours vider le bac de ramassage et ne pas laisser de récipients avec l'herbe coupée à l'intérieur d'un local.

1.5. PROTECTION DE L'ENVIRONNEMENT

La protection de l'environnement doit être un aspect essentiel et prioritaire dans l'emploi de la machine, au profit de la coexistence civile et de l'environnement dans lequel nous vivons.

- Éviter de déranger le voisinage. Utiliser la machine uniquement à des heures raisonnables (ni tôt le matin ni tard le soir pour ne pas déranger).
- Pendant le travail, une certaine quantité d'huile nécessaire pour la lubrification de la chaîne se disperse dans l'environnement ; pour cette raison, il ne faut employer que des huiles biodégradables spécifiques pour cette utilisation. L'emploi d'une huile minérale ou d'une huile pour moteurs provoque de graves dommages à l'environnement.
- Suivre scrupuleusement les normes locales pour l'élimination des emballages, des pièces détériorées ou de tout élément ayant un effet important sur l'environnement ; ces déchets ne doivent pas être jetés à la poubelle, mais doivent être séparés et confiés aux centres de collecte prévus, qui procèderont au recyclage des matériaux.
- Suivre scrupuleusement les normes locales pour l'élimination des déchets.
- Lors de la mise hors service, ne pas abandonner la machine dans la nature, mais s'adresser à un point de collecte conformément aux réglementations locales en vigueur.

Ne pas jeter les équipements électriques avec les ordures ménagères. En vertu de la Directive européenne 2012/19/UE en matière de déchets d'équipements électriques et électroniques, et de sa mise en œuvre conformément aux réglementations nationales, les équipements électriques usagés doivent être collectés séparément, afin d'être réutilisés d'une manière respectueuse de l'environnement. Si les équipements électriques sont éliminés dans une décharge ou au sol, des substances nocives peuvent atteindre la nappe phréatique et entrer dans la chaîne alimentaire, nuisant ainsi à la santé et au bien-être des personnes. Pour obtenir des informations plus détaillées sur l'élimination de ce produit, prière de contacter l'Autorité compétente en matière d'élimination des déchets ménagers ou son Revendeur.

Le tri sélectif des produits et emballages usagés permet le recyclage des matériaux et leur réutilisation. La réutilisation des matériaux recyclés contribue à prévenir la pollution de l'environnement et à réduire la demande en matières premières.

2. DESCRIPTION DU PRODUIT

Cette machine est une tondeuse à gazon à conducteur à pied. La machine est composée pour l'essentiel d'un moteur actionnant un organe de coupe contenu dans un carter, équipé de roues et d'un guidon.
Le conducteur est en mesure de conduire la machine et d'actionner les commandes principales en se tenant toujours derrière le guidon et donc à distance de sécurité de l'organe de coupe rotatif.
Si l'opérateur s'éloigne de la machine, le moteur et l'organe rotatif s'arrêtent dans les secondes qui suivent.

Utilisation prévue et utilisation inappropriée
Cette machine est conçue et fabriquée pour couper l'herbe dans les jardins et les zones herbeuses.
Tout autre emploi peut se révéler dangereux et causer des dommages à des personnes et/ou à des choses.
Font partie de l'usage impropre (à titre d'exemple, mais pas seulement) :

- transporter sur la machine d'autres personnes, enfants ou animaux ;
- se faire transporter par la machine ;
- utiliser la machine pour remorquer ou pousser des charges ;
- actionner l'organe de coupe sur des sections non herbeuses ;
- utiliser la machine pour ramasser des feuilles ou des détritus ;
- utiliser la machine pour régulariser les haies ou pour couper la végétation non herbeuse ;
- utiliser la machine par plus d'une personne.

IMPORTANT *L'usage impropre de la machine implique la déchéance de la garantie et dégage le fabricant de toute responsabilité, en reportant sur l'utilisateur tous les frais dérivants de dommages ou de lésions corporelles à l'utilisateur ou à des tiers.*

IMPORTANT *La machine doit être utilisée par un seul opérateur.*

2.1. COMPOSANTS DE LA MACHINE

(Fig. 1)
M. Carter
N. Moteur
O. Organe de coupe
P. Protection d'éjection arrière
Q. Sac de ramassage
R. Guidon
S. Commande interrupteur

2.2. SIGNALÉTIQUE DE SÉCURITÉ

ATTENTION :
Lire les instructions avant d'utiliser la machine.

DANGER ! Risque d'éjection d'objets. Tenir les personnes à l'extérieur de la zone de travail pendant l'utilisation.

DANGER ! Risque de coupures. Organe de coupe en mouvement. Ne pas introduire les mains et les pieds à l'intérieur du siège de l'organe de coupe.

ATTENTION à l'organe de coupe tranchant. Ne pas introduire les mains et les pieds à l'intérieur du siège de l'organe de coupe. L'organe de coupe continue à tourner même après l'arrêt du moteur. Retirer la fiche de l'alimentation électrique avant de procéder à l'entretien ou si le câble est endommagé.

Seulement pour les tondeuses à moteur thermique.

ATTENTION : Garder le cordon d'alimentation loin de l'organe de coupe.

IMPORTANT *Les étiquettes adhésives endommagées ou illisibles doivent être remplacées. Demander de nouvelles étiquettes à son centre d'assistance agréé.*

3. MONTAGE

IMPORTANT *Le déballage et le montage doivent être effectués sur une surface plane et solide, avec un espace suffisant pour déplacer la machine et les emballages.*

1. Déballage (Fig. 2)
2. Montage du manche (Fig. 3)
3. Montage du sac (Fig. 4)

4. COMMANDES DE CONTRÔLE

• Commande de l'interrupteur
Le moteur est commandé par un interrupteur à double action, pour éviter tout départ accidentel.
Pour le démarrage, appuyer sur le bouton et tirer sur le levier ou sur un des deux leviers (Fig. 5).

• Réglage de la hauteur de coupe
En abaissant ou en relevant le châssis, l'herbe peut être coupée à différentes hauteurs de coupe. (Fig. 6)

IMPORTANT *Effectuer l'opération lorsque l'organe de coupe est à l'arrêt.*

5. UTILISATION DE LA MACHINE

IMPORTANT *Pour les instructions concernant la batterie (si prévue), consulter le livret correspondant.*

5.1. OPÉRATIONS PRÉLIMINAIRES

Mettre la machine en position horizontale et bien appuyée sur le terrain.

• Préparation de la machine au travail

IMPORTANT *Effectuer l'opération lorsque l'organe de coupe est à l'arrêt.*

Cette machine permet d'effectuer la tonte du gazon en plusieurs modalités :

- Préparation pour la coupe et le ramassage de l'herbe dans le sac de ramassage (Fig. 7)
- Préparation pour la coupe et l'éjection arrière de l'herbe au sol (Fig. 8)
- Préparation pour la coupe et le broyage de l'herbe (fonction de "mulching") (Fig. 9)

5.2. CONTRÔLES DE SÉCURITÉ

- Vérifier l'intégrité et le montage correct de tous les composants de la machine ;
- S'assurer que toutes les fixations sont correctement serrées ;
- Maintenir chaque surface de la machine propre et sèche.

Action	Résultat
1. Démarrer la machine. 2. Relâcher la commande de l'interrupteur.	1. L'organe de coupe doit se déplacer. 2. Les leviers doivent retourner automatiquement et rapidement en position neutre, le moteur et l'organe de coupe doivent s'arrêter en quelques secondes.
1. Démarrer la machine. 2. Actionner le levier traction. 3. Relâcher le levier traction.	2. La machine avance. 3. La machine s'arrête.
1. Conduite d'essai.	1. Aucune vibration anormale. Aucun bruit anormal.

Si l'un des résultats diffère de ce qui est indiqué dans les tableaux, ne pas utiliser la machine ! S'adresser à un centre d'assistance pour les contrôles nécessaires et pour sa réparation.

5.3. DÉMARRAGE ET TRAVAIL

REMARQUE *Effectuer le démarrage sur une surface plane et sans obstacles ni herbe haute.*

Démarrer la machine comme indiqué dans (Fig. 10).

IMPORTANT *Pendant le travail, toujours maintenir la distance de sécurité par rapport à l'organe de coupe, qui est donnée par la longueur du guidon.*

Vidage du sac de ramassage

1. Relâcher la commande de l'interrupteur et attendre l'arrêt de l'organe de coupe.
2. Soulever la protection d'éjection arrière, prendre la poignée et retirer le sac de ramassage en le maintenant en position droite.

5.4. ARRÊT

Lorsque le travail est terminé, relâcher la commande de l'interrupteur (Fig. 11).

Sur les modèles dotés d'un cordon électrique, débrancher la rallonge D'ABORD de la prise principale, PUIS du côté de l'interrupteur de la tondeuse.

Après avoir arrêté la machine, il faut attendre plusieurs secondes avant que l'organe de coupe ne s'arrête.

5.5. APRÈS L'UTILISATION

- Effectuer le nettoyage (par. 6.1).
- Le cas échéant, remplacer les composants endommagés et serrer les vis et les boulons éventuellement desserrés.

Chaque fois que la machine est inutilisée ou sans surveillance :

- Débrancher la machine du secteur électrique (pour les modèles avec cordon électrique).

6. ENTRETIEN

Les normes de sécurité à suivre sont décrites au chap. 1. Respecter scrupuleusement ces indications pour ne pas s'exposer à de graves risques ou dangers :

Avant d'effectuer tout contrôle, tout nettoyage ou toute intervention d'entretien/réglage sur la machine :

- Arrêter la machine.
- S'assurer de l'arrêt de chaque composant en mouvement.
- Retirer la clé de sécurité (pour les modèles à batterie).
- Débrancher la machine du secteur électrique (pour les modèles avec cordon électrique).

6.1. NETTOYAGE

Après chaque utilisation, effectuer les opérations de nettoyage en suivant les instructions ci-après :

- Ne pas utiliser de jets d'eau et éviter de mouiller le moteur et les composants électriques.
- Retirer les débris d'herbe et la boue accumulés à l'intérieur du châssis.
- Vérifier toujours que les prises d'air sont libres de tous détritus.
- Ne pas utiliser de liquide agressif pour nettoyer le châssis.
- Pour réduire le risque d'incendie, débarrasser le moteur des résidus d'herbe, de feuilles ou d'excès de graisse.

6.2. ENTRETIEN DE L'ORGANE DE COUPE

Ne pas toucher l'organe de coupe tant que la clé de sécurité n'a pas été retirée et que l'organe de coupe ne s'est pas complètement arrêté. Garder à l'esprit que l'organe de coupe peut bouger, même si la clé a été retirée (pour les modèles à batterie).

Toutes les opérations concernant les organes de coupe (démontage, affûtage, équilibrage, réparation, remontage et/ou remplacement) sont des travaux compliqués qui demandent une compétence spécifique outre à l'utilisation d'équipements spéciaux ; pour des raisons de sécurité, il faut donc toujours les faire exécuter dans un centre spécialisé.

Toujours remplacer l'organe de coupe détérioré, tordu ou usé, ainsi que ses vis, pour maintenir l'équilibrage.

IMPORTANT *Utiliser toujours des organes de coupe d'origine portant le code indiqué dans le tableau "Données techniques".*

7. TRANSPORT, STOCKAGE ET ÉLIMINATION

7.1. TRANSPORT

À chaque fois qu'il est nécessaire de déplacer, soulever, transporter ou incliner la machine, il faut :

- Arrêter la machine.
- S'assurer de l'arrêt de chaque composant en mouvement.
- Débrancher la machine du secteur électrique (pour les modèles avec cordon électrique).
- Débrancher la machine du secteur électrique (pour les modèles avec cordon électrique).
- Porter des gants de travail robustes.
- Prendre la machine par des points qui offrent une prise sûre, en tenant compte de son poids et de la répartition du poids.
- Employer un nombre de personnes adéquat au poids de la machine.
- S'assurer que la manutention de la machine ne provoque pas de dommages ou de lésions.
- La fixer solidement au véhicule de transport à l'aide de cordes ou de chaînes afin d'éviter qu'elle ne se renverse et qu'elle ne soit endommagée.

7.2. STOCKAGE

Lorsque la machine doit être stockée :

- Laisser refroidir le moteur.
- Retirer la clé de sécurité et la batterie (pour les modèles à batterie) et recharger.
- Nettoyer soigneusement la machine.
- Vérifier l'intégrité de la machine.

Stocker la machine :

- Dans un endroit sec.
- À l'abri des intempéries.
- Dans un endroit inaccessible aux enfants.
- En s'assurant d'avoir retiré les clés ou les outils utilisés pour l'entretien.

Stocker la batterie :

- À l'ombre, dans un endroit frais et dans un environnement sans humidité.

REMARQUE *En cas d'inactivité prolongée, recharger la batterie tous les deux mois pour prolonger sa durée de vie.*

REMARQUE *Ranger la machine de manière à ce qu'elle ne constitue pas un danger si elle entre en contact, même accidentellement ou par hasard, avec des personnes, des enfants ou des animaux.*

NEDERLANDS - Vertaling van de oorspronkelijke instructies

Lees de volledige handleiding voordat u de machine gebruikt. Volledige machine- en motorinstructiehandleidingen zijn beschikbaar:
▷ op de website stiga.com
▷ door de QR code te scannen

Download full manual
stiga.com

LET OP: VOORALEER DE MACHINE TE GEBRUIKEN, DIENT MEN DEZE HANDLEIDING AANDACHTIG TE LEZEN. Bewaren voor toekomstige behoeften.

1. VEILIGHEIDSVOORSCHRIFTEN

1.1. ALGEMENE VEILIGHEIDSVOORSCHRIFTEN VOOR DE ELEKTRISCHE GEREEDSCHAPPEN

⚠ **LET OP Lees alle veiligheidsvoorschriften en instructies. Het niet in acht nemen van de voorschriften en instructies kan elektrische schokken, brand en/of ernstige letsels veroorzaken.**

Bewaar alle waarschuwingen en instructies om ze in de toekomst te kunnen raadplegen.

In de waarschuwingen verwijst de term "elektrisch gereedschap" naar producten die op het lichtnet (met snoer) werken of naar producten die op batterijen (snoerloos) werken.

1) Veiligheid van de werkzone

a) Houd de werkzone schoon en goed verlicht. *Donkere en rommelige ruimtes maken ongelukken gemakkelijker.*

b) Gebruik geen elektrisch gereedschap in omgevingen met ontploffingsgevaar, in aanwezigheid van ontvlambare vloeistoffen, gas of stof. *De elektrische gereedschappen genereren vonken die stof of dampen kunnen doen ontvlammen.*

c) Hou kinderen en omstanders uit de buurt wanneer gebruik gemaakt wordt van een elektrisch gereedschap. *Een moment van onoplettendheid kan ertoe leiden dat men de controle over de machine verlies.*

2) Elektrische veiligheid

a) De stekkers van het elektrische gereedschap moeten in het stopcontact passen. Wijzig de stekker op geen enkele manier. Gebruik geen adapterstekkers met geaard elektrisch gereedschap. *Ongemodificeerde stekkers en bijpassende stopcontacten verminderen het risico op een elektrische schok.*

b) Vermijd lichamelijk contact met geaarde oppervlakken, zoals buizen, radiatoren, fornuizen en koelkasten. *Er is een verhoogd risico op elektrische schokken als uw lichaam geaard is.*

c) Gebruik de maaier niet bij regen of in natte omstandigheden. *Dit kan het risico op elektrische schokken verhogen.*

d) Misbruik de kabel niet. Gebruik de kabel nooit om het elektrisch gereedschap te dragen, te trekken of los te koppelen. Houd de kabel op afstand van hittebronnen, olie, scherpe randen of bewegende delen. *Beschadigde of verwarde kabels verhogen het risico op elektrische schokken.*

e) Als u elektrisch gereedschap buitenshuis gebruikt, gebruik dan een verlengstuk dat geschikt is voor buitenshuis gebruik. *Het gebruik van een kabel die geschikt is voor gebruik buitenshuis, vermindert het risico op elektrische schokken.*

f) Als het onvermijdelijk is om elektrisch gereedschap op een vochtige plaats te gebruiken, gebruik dan een voeding die is beveiligd met een aardlekschakelaar (RCD). *Het gebruik van een aardlekschakelaar vermindert het risico op elektrische schokken.*

3) Persoonlijke veiligheid

a) Blijf attent, controleer wat er gaande is en gebruik altijd het gezond verstand wanneer een elektrisch gereedschap gebruikt wordt. Gebruik het elektrisch gereedschap niet wanneer u moe bent, geneesmiddelen, alcohol of drugs gebruikt hebt. *Een moment van onoplettendheid bij het gebruik van een elektrisch gereedschap kan ernstige persoonlijke letsels veroorzaken.*

b) Gebruik beschermende kleding. Draag altijd een veiligheidsbril. *Het gebruik van een beschermende uitrusting zoals een stofmasker, antislipschoenen, een veiligheidshelm of een oorbescherming voorkomt persoonlijke letsels.*

c) Voorkom dat de machine ongewild start. Zorg ervoor dat het apparaat uitgeschakeld is vooraleer de accu te plaatsen, of gereedschap vast te nemen of te transporteren. *Een elektrisch gereedschap transporteren met een vinger op de schakelaar of de accu monteren met de schakelaar in de stand "ON" verhoogt het risico op ongevallen.*

d) Verwijder alle sleutels of regelinstrumenten vooraleer het elektrisch gereedschap in te schakelen. *Een sleutel of gereedschap dat in contact blijft met een bewegend onderdeel kan persoonlijke letsels veroorzaken.*

e) Ga niet overhellen. Ga altijd stabiel staan en zorg ervoor dat het evenwicht niet verloren wordt. *Zo heeft men in onverwachte situaties een betere controle over het elektrisch gereedschap.*

f) Draag gepaste kleding. Draag geen ruime kleding of juwelen. Hou het haar, de kleding en de handschoenen op veilige afstand van bewegende onderdelen. *Loshangende kledingstukken, juwelen of lang haar kunnen gegrepen worden in de bewegende onderdelen.*

g) Als er delen met stofafname-installaties verbonden moeten worden, verzeker u er dan van dat ze goed verbonden en gebruikt worden. *Door het gebruik van deze inrichtingen kunnen de risico's met betrekking tot stof beperkt worden.*

h) Laat de vertrouwdheid die u met het veelvuldig gebruik van de machine opgedaan heeft u niet misleiden, zodat u veiligheidsprincipes zou negeren. *Nalatig handelen kan in een fractie van een seconde ernstig letsel veroorzaken.*

4) Gebruik en onderhoud van het elektrisch gereedschap

a) Het elektrisch gereedschap niet overbelasten. Gebruik het elektrisch gereedschap dat geschikt is voor het werk. *Het juiste elektrische gereedschap doet het werk beter en veiliger, met de snelheid waarvoor het is ontworpen.*

b) Gebruik het elektrisch gereedschap indien de schakelaar hem niet correct kan in- en uitschakelen. *Een elektrisch gereedschap dat niet bediend kan worden met de schakelaar is gevaarlijk en moet gerepareerd worden.*

c) Verwijder de accu uit zijn zitting vooraleer een regeling uit te voeren of accessoires te veranderen, of vooraleer het elektrisch gereedschap op te bergen. *Deze preventieve veiligheidsmaatregelen verminderen het risico voor accidentele inschakelingen van het elektrisch gereedschap.*

d) Hou de niet gebruikte gereedschappen buiten het bereik van kinderen en laat ze niet gebruiken door personen die niet vertrouwd zijn met het gereedschap zelf of met deze instructies. *De elektrische gereedschappen zijn gevaarlijk indien ze gebruikt worden door onervaren personen.*

e) Onderhoud de elektrische gereedschappen correct. Controleer of de bewegende onderdelen goed uitgelijnd zijn en vrij kunnen bewegen, of er geen delen gebroken zijn en of er andere condities zijn die een invloed kunnen hebben op de werking van het elektrisch gereedschap. Bij schade moet het gereedschap gerepareerd worden vooraleer het opnieuw te gebruiken. *Vele ongevallen worden veroorzaakt door een ontoereikend onderhoud.*

f) Alle snijonderdelen moeten scherp en schoon gehouden worden. *Wanneer de snijonderdelen altijd scherp en schoon zijn, zullen ze minder snel vastlopen en makkelijker te beheersen zijn.*

g) Gebruik het elektrisch gereedschap en de relatieve accessoires volgens de geleverde instructies en hou rekening met de werkcondities en het type werk dat men wilt uitvoeren. *Het gebruik van en elektrisch gereedschap voor handelingen verschillend van die voorzien kan gevaarlijke situaties opleveren.*

h) Houd de handgrepen droog, schoon en vrij van olie en vet. *De gladde handgrepen staan geen veilige hantering en controle van het gereedschap in onverwachte situaties mogelijk.*

5) Assistentie

a) Laat het elektrisch gereedschap repareren door gekwalificeerd personeel en gebruik alleen originele onderdelen. *Op die manier wordt de veiligheid van het elektrisch gereedschap in stand gehouden.*

1.2. ALGEMENE VEILIGHEIDSWAARSCHUWINGEN VOOR GRASMAAIERS

a) Gebruik de grasmaaier niet bij ongunstige weersomstandigheden, vooral wanneer er kans is op bliksemslag. *Dit verkleint het risico om door de bliksem te worden getroffen.*

b) Inspecteer het gebied waar de grasmaaier gebruikt zal worden, zorgvuldig op wilde dieren. *Wilde dieren kunnen gewond raken door de grasmaaier tijdens het gebruik.*

c) Inspecteer het gebied waar de grasmaaier gebruikt gaat worden zorgvuldig en verwijder alle stenen, stokken, draden, botten en andere vreemde voorwerpen. *Gegooide voorwerpen kunnen persoonlijk letsel veroorzaken.*

d) Inspecteer het mes en de mesunit altijd visueel op slijtage of beschadiging voordat u de grasmaaier gebruikt. *Versleten of beschadigde onderdelen verhogen het risico op letsel.*

e) Controleer vòòr het gebruik of de toevoerkabel en de eventuele verlengkabel geen tekens van beschadiging of slijtage vertonen. Gebruik de grasmaaier niet als de kabel beschadigd of versleten is. Als de kabel tijdens het gebruik beschadigd of versleten is, schakelt u de grasmaaier uit en raakt u de kabel niet aan voordat u deze loskoppelt van de netspanning. *Een beschadigde toevoerkabel of verlengkabel kan elektrische schokken, brand en/of ernstig letsel veroorzaken.*

f) Controleer de opvangzak van het gras regelmatig op tekenen van slijtage of beschadiging. *Een versleten of beschadigde grasopvangzak kan het risico op persoonlijk letsel vergroten.*

g) Houd de afschermingen op hun plaats. De afschermingen moeten goed werken en correct gemonteerd zijn. *Een losse, beschadigde of slecht werkende afscherming kan leiden tot persoonlijk letsel.*

h) Houd alle koelluchtinlaten vrij van vuil. *Belemmerde luchtinlaten en vuil kunnen oververhitting of brand veroorzaken.*

i) Draag tijdens het gebruik van de grasmaaier altijd antislip, beschermend schoeisel. Bedien de grasmaaier niet op blote voeten of met open sandalen. *Dit verkleint de kans op voetletsel wegens contact met het bewegende mes.*

j) Draag altijd een lange broek wanneer u de grasmaaier gebruikt. *Blootliggende huid vergroot de kans op letsel door weggeslingerde voorwerpen.*

k) Gebruik de maaier niet op nat gras. Stap, loop nooit. *Dit vermindert het risico op uitglijden en vallen, wat kan persoonlijk letsel kan veroorzaken.*

l) Gebruik de grasmaaier niet op te steile hellingen. *Dit vermindert het risico op verlies van controle, uitglijden en vallen, wat persoonlijk letsel kan veroorzaken.*

m) Let bij het werken op hellingen altijd op uw stappen, werk altijd dwars op de helling, nooit heuvelopwaarts of heuvelafwaarts en wees uiterst voorzichtig bij het veranderen van richting. *Dit vermindert het risico op verlies van controle, uitglijden en vallen, wat persoonlijk letsel kan veroorzaken.*

n) Wees uiterst voorzichtig wanneer u achteruit rijdt of de grasmaaier naar u toe trekt. Houd altijd rekening met uw omgeving. *Dit vermindert het risico van struikelen tijdens het werken.*

o) Houd de toevoerkabel ver van de snijmessen. *Een beschadigde toevoerkabel kan elektrische schokken, brand en/of ernstig letsel veroorzaken.*

p) Schakel uit en haal de stekker uit het stopcontact als het snoer in de knoop zit of beschadigd is. *Verstrikte of beschadigde kabels kunnen het risico op elektrische schokken verhogen.*

q) Raak de messen en andere gevaarlijke bewegende delen niet aan terwijl ze nog bewegen. *Dit vermindert het risico op letsel door bewegende delen.*

r) Wanneer u vastgelopen materiaal verwijdert of de grasmaaier reinigt, moet u ervoor zorgen dat alle stroomschakelaars uitgeschakeld zijn en dat de toevoerkabel losgekoppeld is. *Onverwacht gebruik van de grasmaaier kan ernstig persoonlijk letsel veroorzaken.*

1.3. AANVULLENDE WAARSCHUWINGEN VOOR ELEKTRISCHE GRASMAAIERS

1) Gebruik de machine niet in omgevingen met gevaar op ontploffing, in aanwezigheid van ontvlambare vloeistoffen, gas of stof. De elektrische gereedschappen genereren vonken die stof of dampen kunnen doen ontvlammen.

2) Houd het verlengsnoer ver van de snij-inrichting. De snij-inrichting kan de kabel beschadigen en contact veroorzaken met de delen onder spanning.

3) Rijd nooit met de grasmaaier over de elektrische kabel. Tijdens het maaien, dient men de kabel steeds achter de grasmaaier en steeds langs de kant van het reeds gemaaide gras te houden. Gebruik de kabelhouderhaak zoals aangegeven in dit handboekje, om te voorkomen

dat de kabel per ongeluk loskomt maar zorg ervoor dat de stekker correct en zonder te forceren in het stopcontact gevoerd wordt.
4) Voed het apparaat met een differentiaalschakelaar (RCD – Residual Current Device) met een ontkoppelingsstroom van maximum 30 mA.
5) De stekker van de machine moet compatibel zijn met het stopcontact. De stekker mag nooit gewijzigd worden. Gebruik geen adapters voor machines die voorzien zijn van een aardleiding. De niet-gewijzigde stekkers die geschikt zijn voor het stopcontact verminderen het risico voor elektrische schokken.
6) Wanneer de voedingskabel van de machine beschadigd is, mag hij enkel door een originele nieuwe kabel vervangen worden, door een gekwalificeerd technicus of nabij een gespecialiseerd servicecentrum.
7) De blijvende aansluiting van om het even welk elektrisch apparaat op het elektriciteitsnet van het gebouw moet uitgevoerd worden door een gekwalificeerd elektricien, conform de geldende wetgeving. Een niet correct uitgevoerde aansluiting kan ernstige persoonlijke letsels veroorzaken en zelfs de dood tot gevolg hebben.
8) LET OP: GEVAAR! Vocht en elektriciteit gaan niet samen:
– Het hanteren en aansluiten van elektrische kabels moet in een droge omgeving plaatsvinden;
– Breng nooit een stopcontact of kabel in contact met een nat gebied (plas of nat gras);
– De aansluitingen tussen de kabels en de contacten moeten altijd van het waterdichte type zijn. Gebruik verlengsnoeren met volledige waterdichte en gehomologeerde stekkers, die verkrijgbaar zijn in de handel.
9) De toevoerkabels moeten van goede kwaliteit zijn, m.a.w. niet minder dan het type H05RN-F of H05VV-F met een minimale doorsnede van 1,5 mm^2 en een maximaal aanbevolen lengte van 25 m.
10) Haak de kabel vast aan de kabelhouder vooraleer de machine in te schakelen.
11) Gebruik de kabel niet op onjuiste wijze. Gebruik de kabel niet om de machine te transporteren, om aan de machine te trekken of om de stekker uit het stopcontact te halen. Houd de kabel uit de buurt van warmtebronnen, olie, scherpe hoeken of bewegende onderdelen. Een beschadigde of geknelde kabel verhoogt het risico voor elektrische schokken.
12) Laat het snoer tijdens het werken niet opgerold, om te voorkomen dat hij oververhit raakt.
13) Voorkom met het lichaam in contact te komen met geaarde oppervlakken, zoals buizen, radiatoren, keukens of koelkasten. Het risico voor elektrische schokken vermindert wanneer het lichaam geaard is.
14) Overbelast de machine niet. Gebruik de machine die geschikt is voor het werk. Met een gepaste machine zal het werk beter en op veiligere wijze uitgevoerd worden, aan de snelheid waarvoor ze ontworpen werd.

1.4. ONDERHOUD EN OPSLAG

⚠ Schakel de machine af van het toevoernet en lees de bijgeleverde instructies alvorens enige reinigings-, of onderhoudswerkzaamheden te verrichten. Draag geschikte kleding en werkhandschoenen voor alle handelingen die gevaarlijk kunnen zijn voor de handen.

⚠ Gebruik de machine nooit als er onderdelen versleten of beschadigd zijn. De defecte of beschadigde onderdelen moeten vervangen en niet gerepareerd worden. Gebruik uitsluitend originele reserveonderdelen: het gebruik van niet originele en/of niet goed gemonteerde onderdelen beïnvloedt de veiligheid van de machine, kan ongelukken of persoonlijk letsel aanrichten en de fabrikant kan hiervoor niet aansprakelijk gesteld worden.

BELANGRIJK *Alle onderhouds- en afstelwerkzaamheden die niet in deze handleiding worden beschreven, moeten worden uitgevoerd door uw dealer of door een gespecialiseerd centrum dat over de kennis en uitrusting beschikt die nodig zijn om de werkzaamheden correct uit te voeren, met behoud van het oorspronkelijke veiligheidsniveau van de machine. Handelingen die uitgevoerd werden in niet geschikte structuren of door onbekwame personen doen elke vorm van garantie en alle verplichtingen of aansprakelijkheid van de Fabrikant vervallen.*

1. Na elk gebruik wordt de machine losgekoppeld van het voedingsnet en wordt eventuele schade opgespoord.
2. Houd de schroeven en moeren goed vastgedraaid, om er zeker van te zijn dat de machine altijd veilig werkt. Als u regelmatig onderhoud aan de heggenschaar pleegt, zal de werking ervan veilig blijven en zal het prestatieniveau bewaard blijven.
3. Controleer regelmatig of de schroeven van het maaisysteem goed zijn aangehaald.
4. Draag werkhandschoenen wanneer u aan het maaisysteem komt om dit te demonteren of te monteren.
5. Let op de balans van de snij-inrichting, wanneer dit geslepen wordt. Alle handelingen die betrekking hebben op de snij-inrichting (demontage, slijpen, in balans brengen, hermontage en/of vervanging) vergen een specifieke vaardigheid en het gebruik van geschikt gereedschap; uit veiligheidsoverwegingen moeten deze handelingen daarom steeds uitgevoerd worden in een gespecialiseerd centrum.
6. Tijdens de afstellingen van de machine, moet men erop letten dat de vingers niet tussen de bewegende snij-inrichting en de vaste delen van de machine geklemd geraken.
7. Raak de snij-inrichting niet aan totdat de machine losgekoppeld is van het stopcontact en de snij-inrichting volledig stilstaat. Tijdens het werken aan de snij-inrichting, dient men erop te letten dat de snij-inrichting kan bewegen, ook al is de machine losgekoppeld van het netwerk.
8. Controleer vaak de zijdelingse aflaatbeveiliging, of de achterste aflaatbeveiliging, en de opvangzak op slijtage of beschadiging. Vervang ze indien ze beschadigd zijn.
9. Vervang beschadigde waarschuwings- en instructiestickers.
10. Berg de machine op in een ruimte die niet voor kinderen toegankelijk is.
11. Laat de motor eerst afkoelen vóór de machine in elke willekeurige ruimte op te bergen.
12. Houd de machine, en in het bijzonder de motor vrij van resten gras, bladeren of teveel vet, om het risico op brand tot een minimum te herleiden. Leeg de opvangzak en laat geen containers met gemaaid gras in gesloten ruimtes achter.

1.5. BESCHERMING VAN DE OMGEVING

De milieubescherming moet een belangrijk en prioritair aspect vormen voor het gebruik van de machine, ten gunste van de civiele samenleving en de omgeving waarin we leven.

- Wees geen storend element voor uw buren. Gebruik de machine enkel op redelijke uren (niet 's ochtends vroeg of 's avonds laat wanneer dit andere personen zou kunnen storen).
- Tijdens het werken wordt er een zekere hoeveelheid olie in de omgeving verspreid, noodzakelijk voor de smering van de ketting; gebruik om die reden alleen biologisch afbreekbare oliën, specifiek bedoeld voor dit gebruik. Het gebruik van een minerale olie of motorolie brengt ernstige schade toe aan het milieu.
- Volg nauwgezet de plaatselijke normen voor het verwerken van de verpakking, accu's, versleten delen of eender welk element met een sterke invloed op het milieu; dit afval mag niet met de huisafval weggeworpen worden, maar moet gescheiden worden en aan speciale containerpark toevertrouwd worden, die de recyclage van de materialen zullen verzorgen.
- Volg scrupuleus de lokale normen op voor de afdanking van het afval.
- Bij het buiten bedrijf stellen van de machine, mag deze nooit in het milieu achtergelaten worden maar moet ze naar een opvangcentrum gebracht worden, volgens de geldende plaatselijke normen.

Gooi elektrische apparatuur niet bij het gewoon huishoudelijk afval. Volgens de Europese Richtlijn 2012/19/EG inzake elektrisch en elektronisch afval en de toepassing ervan overeenkomstig de nationale wetgeving, moet de afgedankte elektrische apparatuur apart ingezameld worden voor recyclagedoeleinden. Indien de elektrische apparatuur afgedankt wordt op een afvalpark of in de ondergrond, kunnen de schadelijke stoffen de waterlaag bereiken en in de voedingsketen terecht komen, met nadelige gevolgen voor uw gezondheid en welzijn. Voor meer informatie over de afdanking van dit product, contacteer de instantie die bevoegd is voor de verwerking van het huishoudelijk afval of raadpleeg uw Verkoper.

2. BESCHRIJVING VAN HET PRODUCT

Deze machine is een lopend bediende grasmaaier.
De machine bestaat hoofdzakelijk uit een motor, die een snij-inrichting aanschakelt die beschermd is door een carter, voorzien van wielen en een handgreep.
De bediener kan de machine besturen en de belangrijkste commando's bedienen terwijl hij steeds achter de handgreep blijft, en dus op veilige afstand van de draaiende snij-inrichting. Indien de bediener zich van de machine verwijdert, vallen de motor en de snij-inrichting na enkele seconden stil.

Voorzien en oneigen gebruik
Deze machine is ontworpen en gebouwd voor het maaien van gras in tuinen en grasvelden.
Eender welk ander gebruik kan gevaarlijk zijn en schade berokkenen aan personen en/of zaken.
De volgende situaties behoren tot het onjuist gebruik (bijvoorbeeld, maar niet uitsluitend):
- vervoer van andere personen, kinderen of dieren op de machine;
- zich door de machine laten vervoeren;
- de machine gebruiken voor het aanslepen of aanduwen van een last.
- de snij-inrichting aanschakelen op zones zonder gras.
- de machine gebruiken voor het verzamelen van bladeren of afval.
- gebruik van de machine voor het knippen van heggen of voor het maaien van andere vegetatie dan gras;
- de machine gebruiken door meer dan één persoon tegelijk.

BELANGRIJK *Het onjuist gebruik brengt verval van zowel de garantie als de aansprakelijkheid van de fabrikant teweeg waardoor de gebruiker zelf verantwoordelijk is voor schade of letsel die hijzelf of anderen oplopen.*

BELANGRIJK *De machine mag steeds slechts door een enkele bediener gebruikt worden.*

2.1. ONDERDELEN VAN DE MACHINE

(Afb. 1)
M. Chassis
N. Motor
O. Snij-inrichting
P. Achterste aflaatbeveiliging
Q. Opvangzak
R. Steel
S. Schakelaar

2.2. VEILIGHEIDSSIGNALEN

LET OP:
Lees de aanwijzingen alvorens de machine te gebruiken.

GEVAAR! Risico op wegschietende voorwerpen. Houd de personen tijdens het gebruik buiten de werkzone.

GEVAAR! Gevaar voor snijwonden. Bewegende snij-inrichting. Steek uw handen of voeten niet in de holte van de snij-inrichting.

LET OP de scherpe snij-inrichting. Steek uw handen of voeten niet in de holte van de snij-inrichting. De snij-inrichting blijft ook na het uitschakelen van de motor draaien. Haal de stekker uit het stopcontact vooraleer het onderhoud aan te vangen of wanneer de kabel beschadigd is.

Enkel voor grasmaaier met thermische motor.

LET OP: Houd de toevoerkabel ver van de snij-inrichting.

BELANGRIJK *Zelfklevende etiketten die beschadigd of onleesbaar worden, moeten worden vervangen. Vraag nieuwe labels aan uw eigen geautoriseerd Dienstcentrum.*

3. MONTAGE

BELANGRIJK *Het uitpakken en monteren moet gebeuren op een vlakke en stevige ondergrond, met voldoende ruimte voor het hanteren van de machine en de verpakking.*

1. Uitpakken (Afb. 2)
2. Montage van de handgreep (Afb. 3)
3. Montage van de zak (Afb. 4)

4. BEDIENINGSELEMENTEN

• Schakelaar
De motor wordt bediend door een schakelaar met tweevoudige bediening, om ongewild opstarten te verhinderen.
Voor het opstarten, drukt men de toets in en trekt men aan de

hendel, ofwel een van de twee hendels (Afb. 5).

• **Afstelling van de maaihoogte**
Door het chassis te laten zakken of op te tillen, kan het gras op verschillende maaihoogtes worden gemaaid. (Afb. 6)

BELANGRIJK *Voer de bewerking uit met de snij-inrichting gestopt.*

5. GEBRUIK VAN DE MACHINE

BELANGRIJK *Voor de aanwijzingen met betrekking op de accu (indien voorzien), verwijst men naar de desbetreffende handleiding.*

5.1. VOORAFGAANDE WERKZAAMHEDEN

Plaats de machine horizontaal en stevig op het terrein.

• **Voorbereiding van de machine voor het werk**

BELANGRIJK *Voer de bewerking uit met de snij-inrichting gestopt.*

Met deze machine kan men het gras op verschillende wijzen maaien.

- Voorbereiding voor het maaien en opvangen van het gras in de opvangzak (Afb. 7)
- Voorbereiding voor het maaien en aflaat van het gras op de grond achteraan (Afb. 8)
- Voorbereiding voor het maaien en fijnmalen van het gras (functie “mulching”) (Afb. 9)

5.2. VEILIGHEIDSCONTROLES

- Controleer de integriteit en correcte montage van alle machineonderdelen;
- Zorg ervoor dat alle bevestigingsmiddelen goed zijn vastgedraaid;
- Houd elk oppervlak van de machine schoon en droog.

Actie	Resultaat
1. De machine opstarten. 2. Laat de schakelaar los.	1. De snij-inrichting moet bewegen. 2. De hendels moeten automatisch en snel naar de neutrale stand terugkeren, de motor moet stilvallen en de snij-inrichting moet binnen enkele seconden stoppen.
1. De machine opstarten. 2. Schakel de hendel van de aandrijving in. 3. Laat de hendel van de aandrijving los.	2. De machine gaat vooruit. 3. De machine stopt-
1. Rijtest.	1. Geen abnormale trillingen. Geen abnormaal geluid.

⚠ **Indien eender welke van deze resultaten verschilt van wat aangegeven is in de tabellen, mag de machine niet gebruikt worden! Richt u tot een dienstencentrum voor de nodige controles en herstelling.**

5.3. STARTEN EN WERKEN

OPMERKING *Start de machine op een vlakke ondergrond zonder hindernissen of hoog gras.*

Start de machine zoals getoond in (Afb. 10).

BELANGRIJK *Behoud tijdens het werk steeds de veiligheidsafstand ten opzichte van de snij-inrichting, die overeenstemt met de lengte van de steel.*

Lediging van de opvangzak
1. Laat de schakelaar los en wacht tot de snij-inrichting stil staat;
2. Plaats de achterste aflaatbeveiliging omhoog, neem de handgreep vast en verwijder de opvangzak; houd de opvangzak rechtop.

5.4. STOPPEN

Laat aan het einde van het werk de schakelaar los (Afb. 11).

Koppel bij modellen met elektrische kabel de verlengkabel EERST los van het stopcontact en DAARNA van de schakelaarzijde van de grasmaaier.

.

⚠ **Na de machine stopgezet te hebben, moet men enkele seconden wachten vooraleer de snij-inrichting tot stilstand komt.**

5.5. NA HET GEBRUIK

- Reinig de machine (Par. 6.1).
- Vervang, indien nodig, de beschadigde delen en draai losgekomen schroeven en bouten aan.

Telkens wanneer u de machine ongebruikt of onbewaakt achterlaat.
- Koppel de machine los van het elektriciteitsnet

6. ONDERHOUD

De veiligheidsnormen die in acht genomen moeten worden, zijn beschreven in hfdst. 1. Neem deze aanwijzingen strikt in acht om geen ernstige risico's of gevaren te lopen:

Vooraleer eender welke controle, reiniging of ingreep voor onderhoud/afstelling op de machine uit te voeren:
- Zet de machine stil.
- Zorg ervoor dat elk bewegend onderdeel gestopt is.
- Koppel de machine los van het elektriciteitsnet
- Draag geschikte kledij, werkhandschoenen en een beschermende bril.

6.1. REINIGING

Reinig de machine na ieder gebruik volgens de volgende aanwijzingen:
- Gebruik geen waterstralen en vermijd de motor en de elektrische onderdelen nat te maken.
- Verwijder het grasafval en de modder die zich in het chassis hebben opgehoopt.
- Verzeker u er steeds van dat de luchtgaten vrij zijn van afval.
- Gebruik geen agressieve vloeistoffen voor de reiniging van het chassis.
- Houd de motor vrij van resten gras, bladeren of teveel vet, om het risico op brand tot een minimum te herleiden.

6.2. ONDERHOUD VAN DE SNIJ-INRICHTING

⚠ **Raak de snij-inrichting niet aan totdat de veiligheidssleutel verwijderd is en de snij-inrichting volledig stilstaat. Zorg ervoor dat de snij-inrichting kan bewegen, zelfs als de sleutel is verwijderd (voor accumodellen).**

Alle handelingen die betrekking hebben op de snij-inrichtingen (demontage, slijpen, in balans brengen, herstelling, hermontage en/of vervanging) vergen een specifieke vaardigheid en het gebruik van geschikt gereedschap; uit veiligheidsoverwegingen moeten deze handelingen daarom steeds uitgevoerd worden in een Gespecialiseerd centrum.

Laat de beschadigde, geplooide of versleten snij-inrichtingen steeds als geheel vervangen, samen met de schroeven, om de balans te behouden.

BELANGRIJK *Gebruik altijd originele snij-inrichtingen, voorzien van de code aangegeven in de tabel "Technische gegevens".*

7. TRANSPORT, OPSLAG EN VERWIJDERING

7.1. TRANSPORT

Telkens wanneer de machine verplaatst, geheven, vervoerd of overgeheld moet worden, moet men:
- Zet de machine stil.
- Zorg ervoor dat elk bewegend onderdeel gestopt is.
- Koppel de machine los van het elektriciteitsnet
- Draag werkhandschoenen.
- Stevige werkhandschoenen dragen.
- De machine vastnemen op punten waar u een stevige grip hebt, rekening houdend met het gewicht en de spreiding van het gewicht.
- Gebruik voldoende mensen in functie van het gewicht van de machine.
- U ervan te verzekeren dat de bewegingen van de machine geen schade of letsels veroorzaken.
- Ze stevig aan het vervoersmiddel bevestigen met koorden of kettingen om te vermijden dat ze kantelt en zo eventueel beschadigd kan worden.

7.2. STALLING

Wanneer de machine gestald moet worden:
- Laat de motor afkoelen.
- Koppel de machine los van het elektriciteitsnet
- Reinig de machine zorgvuldig.
- Controleer de integriteit van de machine.

Berg de machine op:
- In een droge ruimte.
- Beschermd tegen slechte weersomstandigheden.
- Buiten bereik van kinderen.
- Na zich ervan verzekerd te hebben de sleutels of werktuigen die voor het onderhoud gebruikt werden, verwijderd te hebben.

Berg de accu op:
- op een schaduwrijke, frisse plaats, waar er geen vochtigheid is.

OPMERKING *In geval van langdurig niet-gebruik, moet men de accu om de twee maanden opladen, om de duur ervan te verlengen.*

OPMERKING *Berg de machine zo op dat deze geen gevaar vormt in geval van contact, zelfs per ongeluk of toevallig, met mensen, kinderen of dieren.*

NORSK - Oversettelse av originalinstruksjoner

Les hele brukerhåndboken før du bruker maskinen.
Komplette brukerhåndbøker for maskin og motor er tilgjengelig:
▷ på nettsiden stiga.com
▷ ved å scanne QR-koden

Download full manual
stiga.com

ADVARSEL: LES DENNE BRUKSANVISNINGEN NØYE FØR DU BRUKER MASKINEN.
Må oppbevares til senere bruk.

1. SIKKERHETSBESTEMMELSER

1.1. GENERELLE SIKKEHETSVARSLER FOR ELEKTRISKE VERKTØY

⚠ **ADVARSEL Les alle sikkerhetsmerknadene og alle instruksjonene. Manglende etterfølgelse av sikkerhetsmerknadene eller instruksjonene kan forårsake elektrisk støt, brann og/eller alvorlige skader.**

Ta vare på alle merknadene og instruksjonene for senere konsultasjon.

Begrepet «elektroverktøy» i advarslene refererer til enten det nettdrevne (kablede) produktet eller det batteridrevne (batteridrevne) produktet.

1) Sikkerhet der hvor du arbeider
a) Hold arbeidsområdet rent og godt opplyst. *Mørke og rotete områder gjør at ulykker kan inntreffe oftere.*
b) Ikke bruk det elektriske apparatet i omgivelser med eksplosjonsfare, i nærheten av åpen ild, gass eller støv. *Elektriske verktøyer utvikler gnister som kan antenne støv eller damp.*
c) Hold barn og tilskuere på avstand når du bruker et elektrisk apparat. *Distraksjoner kan forårsake tap av kontroll.*

2) El-sikkerhet
a) Støpslene til elektroverktøyet må samsvare med kontakten. Støpselet må aldri endres på noen måte. Ikke bruk adapterstøpsel med jordet elektroverktøy. *Støpsler som ikke har blitt endret på og tilsvarende kontakter reduserer risikoen for elektrisk støt.*
b) Unngå kontakt med kroppen med jordede eller jordede overflater som rør, radiatorer, kjøkken og kjøleskap. *Det er økt risiko for elektrisk støt hvis kroppen er jordet.*
c) Ikke bruk gressklipperen under våte eller regnfulle forhold. *Dette kan øke risikoen for elektrisk støt.*
d) Ikke misbruk kabelen. Aldri bruk kabelen til å bære, trekke i eller koble fra elektroverktøyet. Hold kabelen unna varme, olje, skarpe kanter eller deler i bevegelse. *En skadet eller oppviklet kabel øker risikoen for elektrisk støt.*
e) Når du bruker et utendørs elektroverktøy, må du bruke en skjøteledning som er egnet for utendørs bruk. *Bruken av en kabel egnet for utendørs bruk reduserer risikoen for elektrisk støt.*
f) Hvis det er uunngåelig å bruke et elektroverktøy på et fuktig sted, må du bruke en RCD-beskyttet strømforsyning. *Bruken av en RCD reduserer risikoen for elektrisk støt.*

3) Personlig sikkerhet
a) Vær årvåken, kontroller det du er i ferd med å gjøre, og vis sunn fornuft når du bruker et elektrisk apparat. Ikke bruk elektroverktøyet når du er trøtt eller påvirket av narkotika, alkohol eller medisiner. *Et øyeblikks distraksjon mens du bruker et elektroverktøy kan forårsake alvorlige personskader.*
b) Bruk beskyttende klær. Ta alltid på vernebriller. *Bruk av beskyttelsesverktøy som støvmaske, sko med sklisikker såle, hjelm og øreklokker reduserer personlige skadevirkninger.*
c) Unngå å starte opp ved et uhell. Forviss deg om at verktøyet er avslått innen du setter inn batteriet, eller du griper fatt i eller transporterer det elektriske verktøyet. *Transport av et elektrisk verktøy med fingeren på bryteren eller montering av batteriet med bryteren i stillingen "ON" øker brannfaren.*
d) Fjern enhver nøkkel og ethvert reguleringsutstyr innen du tar det elektriske apparatet i bruk. *En nøkkel eller et redskap som forblir i kontakt med en roterende del kan forårsake personskader.*
e) Ikke mist likevekten. Vær alltid godt understøttet og i god likevekt. *Dette gir bedre kontroll over elektroverktøyet i uventede situasjoner.*
f) Kle seg i passende arbeidsklær. Ikke ta på vide klær eller smykker. Hold håret, klærne og hanskene på avstand fra de bevegelige delene. *Løse klær, smykker eller langt hår kan vikle seg inn i de bevegelige delene.*
g) Hvis utstyr skal kobles til støvavsug- og oppsamlingsutstyr, må du sørge for at de er tilkoblet og brukes på riktig måte. *Bruk av disse enhetene kan redusere risikoen knyttet til støv.*
h) Ikke la kjennskap til hyppig bruk av maskinen gjøre deg for trygg til å ignorere sikkerhetsprinsippene. *Uaktsom handling kan forårsake alvorlig personskade i en brøkdel av et sekund.*

4) Bruk og beskyttelse av det elektriske verktøyet
a) Ikke overbelast det elektriske apparatet. Bruk et elektrisk verktøy som passer til arbeidet. *Det elektriske verktøyet vil utføre arbeidet bedre og sikrere ved den hastigheten som det er laget for.*
b) Ikke bruk det elektriske apparatet dersom bryteren ikke er i stand til å starte eller stoppe det på vanlig måte. *Et elektrisk verktøy som ikke kan startes ved hjelp av bryteren er farlig og må repareres.*
c) Fjern akkumulatoren fra plassen sin før du foretar en hvilken som helst justering eller skifte av tilbehør, eller innen du setter det fra deg. *Disse forebyggende sikkerhetstiltakene reduserer risikoen for utilsiktet start av elektroverktøyet.*
d) Oppbevar et elektrisk apparat som ikke benyttes utilgjengelig for barn, og ikke la personer som ikke er kjent med det eller disse anvisningene få benytte det elektriske apparatet. *Elektrisk verktøy er farlige i hendene på ukyndige brukere.*

e) Pass på å vedlikeholde elektriske apparater. Kontroller at de bevegelige delene er på linje og at de beveger seg fritt, at ingen deler er ødelagt, og at det ikke er andre forhold som kan påvirke det elektriske verktøyets virkemåte. Dersom det elektriske apparatet er skadet, må det repareres før bruk. *Mange ulykker skyldes manglende vedlikehold.*

f) Hold skjæreelementet skarpt og rent. *Et egnet vedlikehold av skjæreelementene, med godt slipte blader, gjør at disse er mindre utsatt for å sette seg fast og lettere å kontrollere.*

g) Bruk elektroverktøyet og dets tilbehør i samsvar med instruksjonene som er gitt, idet det tas hensyn til arbeidsforholdene og typen arbeid som skal utføres. *Bruk av elektroverktøyet til operasjoner som forskjellig fra forutsett bruk kan forårsake farlige situasjoner.*

h) Hold håndtakene tørre, rene og fri for olje og fett. *De glatte håndtakene tillater ikke sikker håndtering og kontroll av verktøyet i uventede situasjoner.*

5) Service

a) La det elektriske apparatet bli reparert av kvalifisert personell, og bruk kun originale reservedeler. *Dette gjør at det elektriske verktøyets sikkerhet opprettholdes.*

1.2. GENERELLE SIKKERHETSADVARSLER FOR GRESSKLIPPERE

a) Ikke bruk gressklipperen under ugunstige værforhold, spesielt når det er fare for lynnedslag. *Dette reduserer risikoen for å bli truffet av lynet.*

b) Kontroller nøye området der gressklipperen skal brukes for å se om noen ville dyr oppholder seg der. *Ville dyr kan bli skadet av gressklipperen når den er i bruk.*

c) Inspiser området der gressklipperen skal brukes, og fjern alle steiner, pinner, ledninger, bein og andre fremmedlegemer. *Gjenstander som kastes kan føre til personskade.*

d) Kontroller alltid at bladet og knivbladenheten er slitt eller skadet før du bruker gressklipperen. *Slitte eller skadde deler øker risikoen for skade*.

e) Før bruk må du kontrollere om strømledningen og eventuelle skjøteledning har tegn på skade eller aldring. Ikke bruk gressklipperen hvis kabelen er skadet eller slitt. Hvis kabelen er skadet eller slitt under bruk, må du slå av gressklipperen og ikke berøre kabelen før du kobler den fra strømnettet. *En skadet strømledning eller skjøteledning kan forårsake elektrisk støt, brann og/eller alvorlig personskade.*

f) Kontroller ofte oppsamlingsposen for tegn på slitasje eller forringelse. *Slitt eller skadet gressoppsamlingspose kan øke risikoen for personskade.*

g) Hold vernene på plass. Skjermene må være funksjonelle og riktig montert. *En løs, skadet eller funksjonsfeil vakt kan forårsake personskader.*

h) Hold alle kjøleluftinntak fri for rusk. *Blokkerte luftventiler og rusk kan føre til overoppheting eller brannfare.*

i) bruk alltid sklisikkert og beskyttende fottøy når du bruker gressklipperen. Ikke bruk gressklipperen med bare føtter eller åpne sandaler. *Dette reduserer faren for fotskader ved kontakt med det bevegelige bladet.*

j) Bruk alltid langbukser når du bruker gressklipperen. *Eksponert hud øker sannsynligheten for skade fra gjenstander som slynges ut.*

k) Ikke bruk gressklipperen på vått gress. Gå, aldri løp. *Dette reduserer risikoen for å skli og falle, noe som kan føre til personskade.*

l) Ikke bruk gressklipperen i bratte skråninger. *Dette reduserer risikoen for tap av kontroll, glidning og fall, noe som kan forårsake personskade.*

m) Når du arbeider i skråninger, vær alltid oppmerksom på trinnet ditt, arbeid alltid over bakken, aldri i oppoverbakke eller nedoverbakke, og vær svært forsiktig når du skifter retning. *Dette reduserer risikoen for tap av kontroll, glidning og fall, noe som kan forårsake personskade.*

n) Vær svært forsiktig når du rygger eller drar klipperen mot deg. Vær alltid oppmerksom på omgivelsene dine. *Dette reduserer risikoen for å snuble mens du bruker gressklipperen.*

o) Hold strømledningen unna knivbladene. *En skadet strømledning kan forårsake elektrisk støt, brann og/eller alvorlig personskade.*

p) Slå av og fjern støpselet fra stikkontakten hvis ledningen er sammenflettet eller skadet. *Sammenfiltrede eller skadede kabler kan øke risikoen for elektrisk støt.*

q) Ikke berør blader og andre farlige bevegelige deler mens de fortsatt er i bevegelse. *Dette reduserer risikoen for skade fra bevegelige deler.*

r) Når du fjerner fastkjørt materiale eller rengjør klipperen, må du kontrollere at alle strømbryterne er slått av og at strømledningen er koblet fra. *Uventet bruk av gressklipperen kan føre til alvorlig personskade.*

1.3. YTTERLIGERE ADVARSLER FOR ELEKTRISKE GRESSKLIPPERE

1) Ikke bruk maskinen i eksplosjonsfarlige omgivelser, i nærheten av brennbare væsker, gass eller støv. Elektriske verktøyer utvikler gnister som kan antenne støv eller damp.

2) Holdt skjøteledningen på god avstand fra klippeenheten. Klippeenheten kan skade ledningen og skape kontakt med deler under spenning.

3) Kjør aldri gressklipperen over strømledningen. Under klippingen skal alltid ledningen ligge bak gressklipperen, og alltid på den siden der gresset allerede er klippet. Bruk kabelklemmen som forklart i bruksanvisningen for å unngå at ledningen tilfeldigvis løsner, samtidig som du sikrer at den tilkobles korrekt uten å skape spenninger i kontakten.

4) Koble apparatet til strømmen med en reststrømanordning (RCD - Residual Current Device) med en utløsningsstrøm på maks 30 mA.

5) Maskinens støpsel må være kompatibelt med stikkontakten. Endre aldri støpselet. Ikke bruk adaptere sammen med maskiner med jordledning. Originale støpsler som passer til stikkontakten reduserer risikoen for elektrisk støt.

6) Hvis maskinens strømledning blir ødelagt, skal den kun skiftes ut med en original reserveledning, enten av forhandleren eller et autorisert servicesenter.

7) Den permanente strømtilkoblingen av et elektrisk apparat skal alltid utføres av en kvalifisert elektriker i samsvar med gjeldende lover og bestemmelser. En feil tilkobling kan forårsake alvorlige eller dødelige personskader.

8) ADVARSEL: FARE! Fuktighet og strøm er ikke forenelige:

- Håndtering og tilkobling av elektriske kabler må utføres i et tørt miljø;
- Sett aldri et strømuttak eller en kabel i kontakt med et vått område (putedel eller vått gress);
- Forbindelsene mellom kablene og stikkontaktene må være vanntette. Bruk skjøteledninger med vanntette og godkjente stikkontakter som finnes i handelen.

9) Strømledningene må min. være av typen H05RN-F eller H05VV-F med et min. tverrsnitt på 1,5 mm2 og en maks anbefalt lengde på 25 m.

10) Fest strømledningen til kabelklemmen før maskinen startes.

11) Ikke bruk kabelen på feil måte. Ikke bruk strømledningen for å transportere maskinen, for å dra i maskinen eller for å koble den fra stikkontakten. Hold strømledningen unna varme, olje, skarpe kanter eller bevegelige deler. En ledning som er ødelagt eller som har viklet seg fast, øker risikoen for elektrisk støt.
12) Ikke hold skjøteledningen opprullet mens du arbeider for å unngå overoppheting.
13) Unngå at motorenheten kommer i kontakt med jording via rør, radiatorer, komfyrer, kjøleskap. Risikoen for elektrisk støt øker dersom motorenheten kommer i kontakt med jording.
14) Ikke overbelast maskinen. Bruk maskinen som er egnet til arbeidet. Maskinen utfører arbeidet bedre og sikrere ved den hastigheten maskinen er prosjektert for.

1.4. VEDLIKEHOLD OG OPPBEVARING

⚠ Koble maskinen fra strømnettet og les instruksjonene før du starter rengjøring eller vedlikeholdsarbeid. Bruk egnede klær og arbeidshansker i alle situasjoner hvor hendene utsettes for risiko.

⚠ Maskinen må aldri brukes med slitte eller ødelagte deler. Ødelagte eller slitte deler skal byttes ut og aldri repareres. Bruk kun originale reservedeler. Bruk av uoriginale og/eller feil monterte reservedeler setter maskinens sikkerhet i fare, kan forårsake ulykker eller personskader, og hever produsenten for enhver forpliktelse og ethvert ansvar.

VIKTIG *Alle vedlikeholdsinngrep og reguleringer som ikke er beskrevet i denne håndboken, skal utføres av forhandleren eller av et spesialverksted som har den nødvendige kompetansen og utstyret, slik at arbeidet utføres korrekt og maskinens opprinnelige sikkerhetsnivå opprettholdes. Inngrep som utføres ved uegnede verksteder eller av ukvalifiserte personer vil medføre at alle garantier opphører, samt at produsenten fritas fra enhver forpliktelse og ansvar.*

1. Etter hver bruk kobler du maskinen fra strømforsyningen og kontrollerer om det er skader.
2. Hold bolter, skruer og mutrer trukket godt til, for å være sikker på at maskinen alltid er sikkert å bruke. Jevnlig vedlikehold er et vesentlig sikkerhetskrav og nødvendig for at maskinens ytelse alltid skal være på topp.
3. Kontrollere regelmessig at skruene i klipperedskapet er korrekt tilstrammet.
4. Bruk arbeidshansker når du må manøvrere klipperedskapet og demontere eller montere det.
5. Sørg for at klippeenheten balanseres når den slipes. Alle inngrep på klipperedskapet (demontering, sliping, balansering, montering og/eller utskifting) er arbeid som krever spesifikke kunnskaper og spesielt verktøy. Av sikkerhetsgrunner skal derfor slike inngrep alltid utføres på et spesialverksted.
6. Under justeringer av maskinen må du passe på og unngå å klemme fingrene mellom klippeenheten i bevegelse og maskinens faste deler.
7. Ikke ta på klippeenheten før maskinen er koblet helt fra stikkontakten og klippeenheten har stoppet helt. Under inngrep på klippeenheten må du passe på at den ikke beveger seg, selv om maskinen er koblet fra strømmen.
8. Kontroller ofte vernet for sideutkast eller vernet for utkast bak og oppsamleren for slitasje eller forringelse. Bytt dem ut hvis de er ødelagte.
9. Skift ut merkelappene med anvisninger og advarsler hvis de er ødelagte.
10. Oppbevar maskinen utilgjengelig for barn.
11. La motoren få tid til å avkjøle seg før du setter den innendørs.
12. Hold gressklipperen, spesielt motoren, fri for gressrester, løv eller overflødig fett for å redusere risikoen for brann. Tøm alltid oppsamleren. Beholdere med klippeavfallet må ikke oppbevares innendørs.

1.5. MILJØVERN

Miljøvern må være førsteprioritet ved bruk av maskinen, til fordel for samfunnet og miljøet der vi bor.

- Unngå å forstyrre nabolaget. Bruk alltid maskinen til fornuftige tider (- ikke tidlig på morgenen, eller sent på kvelden/natten, hvor nabolaget kan forstyrres).
- Under arbeidet avgis en viss oljemengde (nødvendig for å smøre kjedet) i omgivelsene. Bruk derfor kun biologisk nedbrytbare oljer egnet for denne typen bruk. Bruk av mineral- eller motoroljer forårsaker alvorlige miljøskader.
- Følg nøye de kommunale bestemmelsene for kasting av emballasje, defekte deler eller deler som er sterkt forurensende. Dette avfallet må ikke kastes med husholdningsavfallet, men kildesorteres og kastes i konteinerne for resirkulering.
- Følg nøye de kommunale bestemmelsene for kasting av avfallsmateriale.
- Når maskinen ikke skal brukes lenger, må den ikke kastes i naturen, men leveres inn til et innsamlingssenter i henhold til gjeldende kommunale bestemmelser.

Ikke kast elektrisk verktøy i husholdningsavfallet. I henhold til direktiv 2012/19/EU om elektrisk og elektronisk avfall, og gjeldende nasjonale lover, skal brukt elektrisk verktøy leveres inn til mottak for et øko-kompatibelt gjenbruk. Hvis de elektriske verktøyene kastes på søppelfyllingen eller graves ned i jorden, kan de giftige stoffene nå grunnvannet og komme inn i næringskjeden og være til skade både for helsen og velferden. Kontakt renholdsverket eller din forhandler for ytterligere opplysninger om avhending av produktet.

Kildesortering av brukte produkter og emballasje tillater resirkulering og gjenbruk av materialene. Gjenbruk av resirkulerte materialer hindrer miljøforurensning og reduserer behovet for råvarer.

2. PRODUKTBESKRIVELSE

Denne gressklipperen styres av gående fører.
Maskinen består hovedsakelig av en motor som driver en klippeinnretning under et deksel. Maskinen er utstyrt med hjul og et styre.
Brukeren kan føre maskinen og bruke hovedkontrollene mens han/hun hele tiden står bak styret og dermed på en sikker avstand fra klippeinnretningen.
Når brukeren forlater maskinen, stanser motoren og klippeinnretningen innen et par sekunder.

Forutsett og uegnet bruk
Denne maskinen er designet og bygget for å klippe gress i hager og på gressletter.
Enhver annen bruk kan være farlig og forårsake skader på personer og/eller gjenstander.
Feil bruk omfatter, men er ikke begrenset til, følgende:

- transportere andre personer, barn eller dyr på maskinen;
- bli fraktet av maskinen;

- bruk av maskinen til å slepe eller skyve last;
- bruk av klippeinnretningen på gressfrie strekninger;
- bruk av maskinen til oppsamling av løv eller avfall;
- bruk av maskinen til klipping av hekker eller vegetasjon som ikke er gress,
- bruk av maskinen sammen med flere personer.

VIKTIG *Feil bruk av maskinen fører til bortfall av garantien. Videre heves produsenten fra ethvert ansvar, og det er dermed brukeren som er ansvarlig for utgiftene ved sakskader, personskader eller skader på tredjepersoner.*

VIKTIG *Maskinen må kun brukes av en person..*

2.1. MASKINDELER

(Fig. 1)

M. Chassis
N. Motor
O. Klippeinnretning
P. Vern for utkast bak
Q. Gressoppsamler
R. Håndtak
S. Kontrollbryter

2.2. SIKKERHETSSYMBOLER

ADVARSEL:
Les bruksanvisningen før maskinen tas i bruk.

FARE! Risiko for utslynging av gjenstander. Hold personer utenfor arbeidsområdet ved bruk.

FARE! Fare for å blikuttet. Klippeinnretning i bevegelse. Før aldri hender eller føtter inn i klippeinnretningens kasse.

Vær oppmerksom på den skarpe klippeinnretningen. Før aldri hender eller føtter inn i klippeinnretningens kasse. Klippeinnretningen fortsetter å rotere også etter at motoren er slått av. Trekk støpslet ut av stikkontakten før det utføres vedlikehold, eller hvis ledningen er ødelagt.

Kun for gressklipper med termisk motor.

ADVARSEL: Hold strømledningen på god avstand fra klippeinnretningen

VIKTIG *Klistremerker som er ødelagt eller uleselig må byttes ut. Be om nye klistremerker hos et autorisert servicesenter.*

3. MONTERING

VIKTIG *Utpakking og fullføring av monteringen skal foretas på en plan og solid overflate, med tilstrekkelig plass for flytting av maskinen og emballasjen, og alltid ved hjelp av velegnet utstyr.*

1. Utpakking (Fig. 2)
2. Montering av håndtaket (fig. 3
3. Montering av oppsamlingsposen (fig. 4)

4. KONTROLLKOMMANDOER

• Kontrollbryter

Motoren styres av en 2-funksjonsbryter for å unngå at den starter ved et uhell.
Trykk på knappen og trekk i spaken, eller i en av de to spakene for å starte (Fig. 5).

• Justering av klippehøyden

Ved å heve eller å senke understellet kan gresset klippes i ulike høyder. (Fig. 6)

VIKTIG *Utfør oppgaven mens klippeinnretningen står i ro.*

5. BRUK AV MASKINEN

VIKTIG *For instruksjoner som angår batteriet (hvis finnes), må man se egen håndbok.*

5.1. FORBEREDENDE OPERASJONER

Sett gressklipperen i rett posisjon og godt plantet på bakken.

• Tilrettelegging av maskinen i arbeidet

VIKTIG *Utfør oppgaven mens klippeinnretningen står i ro.*

Maskinen kan klippe gresset på ulike måter:

- Klargjøring for klipping og oppsamling av gresset i oppsamlersekken (Fig. 7)
- Klargjøring for klipping og utkast av gresset bak (Fig. 8)
- Klargjøring for klipping og oppmaling av gresset ("mulching"-funksjon) (Fig. 9)

5.2. SIKKERHETSKONTROLLER

- Kontroller helheten og riktig montering av alle maskinkomponenter;
- Forsikre deg om at alle festene er strammet ordentlig.
- Hold maskinens overflater rene og tørre.

Handling	Resultat
1. Start maskinen. 2. Slipp opp bryterkontrollen.	1. Kutteinstallasjonen må bevege seg. 2. Spakene må automatisk og raskt gå tilbake til nøytral posisjon, motoren og klippeinnretningen må stoppe innen noen få sekunder.
1. Start maskinen. 2. Aktiver spake for trekkraft. 3. Slipp opp spake for trekkraft-	2. Maskinen kjører framover. 3. Maskinen stanser.
1. Prøvekjøring.	1. Ingen unormale vibrasjoner. Ingen unormale lyder.

Hvis noen av resultatene avviker fra det som er angitt i tabellene, må du ikke bruke maskinen! Ta kontakt med et servicesenter for nødvendige kontroller og reparasjon.

5.3. OPPSTART OG KLIPPING

MERK *Start den på et jevnt underlag uten hindringer eller høyt gress.*

Start maskinen som angitt i (Fig. 10).

VIKTIG *Hold alltid sikkerhetsavstand (dvs. styrets lengde) fra klippeinnretningen under arbeidet.*

Tømming av oppsamlersekken

1. Slipp opp bryterspaken og vent til klippeinnretningen stopper.
2. Løft opp vernet for utkast bak, ta tak i håndtaket og ta oppsamleren loddrett ut.

5.4. STOPP

Slipp opp spaken når arbeidet er ferdig.(Fig. 11).

På modellene med strømledning, trekk FØRST skjøteledningen ut av stikkontakten og DERETTER fra siden med bryteren på gressklipperen.

Etter å ha stoppet maskinen, tar det flere sekunder før klippeinnretningen stanser.

5.5. ETTER BRUK

- Foreta rengjøring (avsn. 6.1).
- Bytt eventuelt ut ødelagte deler, og stram eventuelt til skruer og bolter som har løsnet.

Hver gang maskinen står ubrukt eller uten tilsyn:

- Koble maskinen fra strømnettet (for modeller med strømledning).

6. VEDLIKEHOLD

Sikkerhetsbestemmelsene som skal følges er beskrevet i kap. 1. Disse bestemmelsene må nøye overholdes for å unngå alvorlig risiko eller:

Før du utfører enhver kontroll, rengjøring eller vedlikehold/ innstilling av maskinen:

- Stopp maskinen.
- Forsikre deg om at alle bevegelige komponenter stopper.
- Koble maskinen fra strømnettet (for modeller med strømledning)
- Bruk egnede klær, arbeidshansker og vernebriller.

6.1. RENHOLD

Etter hver bruk må man utføre rengjøring ved å følge følgende instruksjoner:

- Ikke bruk vannsprut, og unngå å væte motoren og elektriske deler.
- Fjern gressrester og gjørme som er samlet inne i chassis.
- Pass alltid på at luftinntakene er fri for partikler.
- Ikke bruk sterke væsker til rengjøringen av chassiset.
- Hold gressklipperen, spesielt motoren, fri for gressrester, løv eller overflødig fett for å redusere risikoen for brann.

6.2. VEDLIKEHOLD AV KLIPPEINNRETNINGEN

Ikke ta på klippeinnretningen før tenningsnøkkelen er tatt ut og klippeinnretningen har stoppet helt. Vær forsiktig fordi klippeinnretningen kan bevege seg, selv om nøkkelen er fjernet (for batterimodeller).

Alle oppgaver med klippeinnretningene (demontering, sliping, balansering, gjenmontering og/eller bytting) er krevende arbeid som forutsetter spesialkompetanse, foruten bruk av særskilt utstyr. Av sikkerhetsmessige årsaker skal derfor disse alltid utføres ved et spesialverksted.

Skift alltid ut klippeinnretningen hvis den er skadet, skreiv eller slitt, sammen med skruene som følger med, for slik å opprettholde balanseringen.

VIKTIG *Bruk alltid originale klippeinnretninger, ved å gjengi koden som indikeres i tabellen "Tekniske Data".*

7. TRANSPORT, OPPBEVARING OG KASSERING

7.1. TRANSPORT

Gjør følgende hver gang maskinen skal flyttes, løftes, transporteres eller stilles på skrå:

- Stopp maskinen.
- Forsikre deg om at alle bevegelige komponenter stopper.
- Koble maskinen fra strømnettet (for modeller med strømledning).
- Bruk kraftige arbeidshansker.
- Grip fast i maskinen i punkter som gir et sikkert grep. Vær oppmerksom på vekten og vektfordelingen.
- Bruk et tilstrekkelig antall personer for maskinens vekt.
- Kontroller at bruk av maskinen ikke medfører skader på gjenstander og personer.
- Fest den skikkelig til transportmidlet med tau eller kjettinger for å unngå at den kan velte og ødelegges.

7.2. OPPBEVARING

Når maskinen skal lagres:

- Kjøl ned motoren.
- Koble maskinen fra strømnettet (for modeller med strømledning)
- Rengjør maskinen skikkelig.
- Kontroller at maskinen er hel.

Maskinen må lagres:

- På et tørt sted.
- Beskyttet mot dårlig vær.
- Utilgjengelig for barn.
- Pass på å fjerne nøkler eller redskaper brukt til vedlikeholdet.

Oppbevaring av batteriet:

- På et skyggefylt og kjølig sted uten fuktighet.

MERK *Ved lange perioder uten bruk må batteriet lades hver 2. måned for å forlenge levetiden.*

MERK *Oppbevar maskinen på en slik måte at den ikke utgjør en fare i tilfelle kontakt, til og med utilsiktet eller tilfeldig, med mennesker, barn eller dyr.*

POLSKI - Tłumaczenie instrukcji oryginalnej

Przed rozpoczęciem użytkowania urządzenia należy przeczytać całą instrukcję obsługi.
Pełne wersje Instrukcji obsługi maszyny i silnika są dostępne:
▷ na stronie stiga.com
▷ skanując kod QR

Download full manual
stiga.com

OSTRZEŻENIE: PRZED UŻYCIEM MASZYNY, NALEŻY UWAŻNIE PRZECZYTAĆ NINIEJSZĄ INSTRUKCJĘ. Zachować do wykorzystania w przyszłości.

1. ZASADY BEZPIECZEŃSTWA

1.1. PODSTAWOWE ZALECENIA BEZPIECZEŃSTWA DLA URZĄDZEŃ ELEKTRYCZNYCH

⚠ **OSTRZEŻENIE Przeczytać wszystkie ostrzeżenia dotyczące bezpieczeństwa i wszystkie instrukcje. Nieprzestrzeganie wskazówek i instrukcji może spowodować porażenie prądem, pożar i/lub poważne obrażenia ciała.**

Zachować wszystkie zalecenia i instrukcje do wykorzystania w przyszłości.

Termin „urządzenie elektryczne" w ostrzeżeniach odnosi się zarówno do produktu elektrycznego (przewodowego), jak i do produktu elektrycznego (bezprzewodowego).

1) Bezpieczeństwo miejsca pracy

a) Utrzymywać w czystości miejsce pracy i zapewnić dobre oświetlenie. *Powierzchnie ciemne i nieuporządkowane sprzyjają wypadkom.*

b) Nie używać przyrządów elektrycznych w środowiskach narażonych na ryzyko wybuchu, w obecności łatwo zapalnych cieczy, gazów lub pyłów. *Urządzenia elektryczne wytwarzają iskry, które mogą spowodować zapalenie pyłu lub oparów.*

c) Prowadzić prace z użyciem narzędzi elektrycznych z dala od dzieci i osób postronnych. *Nieuwaga może spowodować utratę kontroli.*

2) Bezpieczeństwo elektryczne

a) Wtyczki urządzenia elektrycznego muszą pasować do gniazdka. Nigdy nie dokonywać modyfikacji wtyczki. Nie stosować wtyczek zastępczych dla urządzeń elektrycznych wyposażonych w instalację uziemiającą. *Niezmodyfikowane wtyczki i pasujące gniazda zmniejszą ryzyko porażenia prądem.*

b) Unikać kontaktu ciała z uziemionymi powierzchniami jak rury, grzejniki, kuchenki i lodówki. *Uziemienie ciała zwiększa ryzyko porażenia prądem.*

c) Nie używać kosiarki w mokrych lub deszczowych warunkach. *Może to zwiększyć ryzyko porażenia prądem.*

d) Pamiętać o prawidłowym użyciu przewodu. Nigdy nie używać kabla do przenoszenia, ciągnięcia lub odłączania elektronarzędzia. Trzymać przewód z dala od źródeł ciepła, oleju, ostrych krawędzi lub ruchomych części. *Zniszczone lub splątane kable zwiększają ryzyko porażenia prądem elektrycznym.*

e) Używając urządzenia elektrycznego na zewnątrz, stosować przedłużacz odpowiedni do użycia na zewnątrz. *Użycie przewodu z przedłużaczem odpowiednim do użycia na zewnątrz zmniejsza ryzyko porażenia prądem elektrycznym.*

f) Jeżeli używanie urządzenia elektrycznego w wilgotnym miejscu jest nieuniknione, należy użyć zasilacza zabezpieczonego wyłącznikiem różnicowoprądowym (RCD). *Zastosowanie wyłącznika RCD zmniejsza ryzyko porażenia prądem elektrycznym.*

3) Bezpieczeństwo osobiste

a) Należy uważać, kontrolować to wszystko co się wykonuje i wykazywać zdrowy rozsądek podczas użytkowania narzędzia elektrycznego. Nie używać urządzenia elektrycznego w razie zmęczenia lub pod wpływem narkotyków, alkoholu lub leków. *Moment nieuwagi podczas użytkowania urządzenia elektrycznego może spowodować poważne obrażenia ciała.*

b) Używać odzieży ochronnej. Zakładać zawsze okulary ochronne. *Stosowanie sprzętu ochronnego takiego jak maski przeciwpyłowe, obuwie antypoślizgowe, kaski ochronne lub ochronniki słuchu zmniejsza ryzyko spowodowania obrażeń ciała.*

c) Unikać przypadkowego uruchamiania narzędzia. Przed włożeniem akumulatora, chwyceniem i przemieszczeniem urządzenia elektrycznego, należy upewnić się, że jest ono wyłączone. *Przenoszenie urządzenia elektrycznego z palcem umieszczonym na wyłączniku lub umieszczanie akumulatora z wyłącznikiem ustawionym w pozycji "ON" sprzyja powstawaniu wypadków.*

d) Odłączyć jakikolwiek klucz lub narzędzie regulujące przed uruchomieniem narzędzia elektrycznego. *Klucz lub narzędzie regulujące, które pozostają w kontakcie z częścią wirującą mogą stworzyć ryzyko obrażeń ciała.*

e) Nie tracić równowagi. Utrzymywać zawsze odpowiednią postawę i zachować równowagę ciała. *Umożliwia to lepszą kontrolę nad urządzeniem elektrycznym w nieprzewidzianych sytuacjach.*

f) Ubierać się w odpowiedni sposób. Nie zakładać obszernych ubrań oraz biżuterii. Trzymać włosy, części ubrania i rękawice w odpowiedniej odległości od ruchomych części urządzenia. *Obszerne ubrania, biżuteria lub długie włosy mogą zaplątać się w ruchome części urządzenia.*

g) Jeśli istnieją urządzenia, które należy podłączyć do systemów odpylania i zbierania pyłu, należy się upewnić, że są one odpowiednio podłączone i używane. *Użycie tych urządzeń może zmniejszyć ryzyko związane z pyłem.*

h) Nie pozwolić, aby pewność nabyta w związku z częstym użyciem maszyny sprawiła, że zostaną zignorowane zasady bezpieczeństwa. *Niedbałość może w ułamku sekundy spowodować poważne obrażenia.*

4) Użytkowanie i zabezpieczanie urządzenia elektrycznego

a) Nie przeciążać narzędzia elektrycznego. Stosować urządzenia elektryczne odpowiednie do wykonywanej pracy. *Urządzenie elektryczne wykona pracę w sposób lepszy i bezpieczniejszy, z prędkością, do której zostało zaprojektowane.*

b) Nie używać narzędzia elektrycznego, jeżeli wyłącznik nie jest w stanie go regularnie włączyć lub wyłą-

czyć. *Urządzenie elektryczne, które nie może być włączone za pomocą wyłącznika jest niebezpieczne i musi być naprawione.*

c) Wyjmować akumulator ze swojego gniazda przed wykonaniem każdej regulacji lub zmiany akcesoriów, lub przed odłożeniem elektronarzędzia. *Te środki bezpieczeństwa zmniejszają ryzyko przypadkowego włączenia urządzenia elektrycznego.*

d) Przechowywać nie używane narzędzia elektryczne z dala od dzieci i nie pozwalać na ich użytkowanie przez osoby, które nie znają tych urządzeń oraz instrukcji ich obsługiwania. *Urządzenia elektryczne są niebezpieczne w rękach niedoświadczonych użytkowników.*

e) Dbać o konserwację narzędzi elektrycznych. Sprawdzać czy części ruchome są ustawione liniowo i posiadają swobodę ruchu, czy nie ma pękniętych części lub czy nie zaistniały inne warunki, które mogłyby wpłynąć na funkcjonowanie urządzenia elektrycznego. W przypadku uszkodzeń, urządzenie elektryczne musi być naprawione przed powtórnym użyciem. *Wiele wypadków jest spowodowanych niedostateczną konserwacją maszyny.*

f) Przechowywać elementy tnące naostrzone i czyste. *Odpowiednia konserwacja elementów tnących i ostrzenie krawędzi tnących sprawia, że są one mniej podatne na zacięcia i łatwiejsze do kontrolowania.*

g) Korzystać z urządzenia elektrycznego i akcesoriów zgodnie z zaleceniami, z uwzględnieniem warunków pracy i rodzaju pracy do wykonania. *Użycie urządzenia elektrycznego w sposób niezgodny z jego przeznaczeniem może doprowadzić do niebezpiecznych sytuacji.*

h) Utrzymywać uchwyty suche, czyste i wolne od oleju i smaru. *Śliskie uchwyty uniemożliwiają bezpieczną obsługę i kontrolę narzędzia w nieprzewidzianych sytuacjach.*

5) Serwis

a) Narzędzia elektryczne muszą być naprawiane przez wykwalifikowany personel, wykorzystując tylko oryginalne części zamienne. *Umożliwia to zapewnienie bezpieczeństwa urządzenia elektrycznego.*

1.2. PODSTAWOWE ZALECENIA BEZPIECZEŃSTWA DLA KOSIARKI

a) Nie używać maszyny w niekorzystnych warunkach pogodowych, w szczególności gdy istnieje ryzyko uderzenia pioruna. *Zmniejsza to ryzyko porażenia piorunem.*

b) Dokładnie sprawdzić obszar, na którym będzie używana kosiarka, pod kątem obecności dzikich zwierząt. *Dzikie zwierzęta mogą zostać zranione przez kosiarkę podczas pracy.*

c) Dokładnie sprawdzić obszar, na którym będzie używana kosiarka i usunąć wszystkie kamienie, patyki, druty, kości i inne ciała obce. *Porozrzucane przedmioty mogą spowodować obrażenia ciała.*

d) Przed użyciem kosiarki należy zawsze sprawdzić wzrokowo nóż i zespół noża pod kątem zużycia lub uszkodzeń. *Zużyte lub uszkodzone części zwiększają ryzyko obrażeń.*

e) Przed każdym użyciem sprawdzić, czy przewód zasilający i przedłużacz nie są uszkodzone i nie mają oznak zniszczenia lub zużycia. Nie używać kosiarki, gdy przewód jest uszkodzony lub zużyty. Jeśli przewód zostanie uszkodzony lub zużyty podczas użytkowania, należy wyłączyć kosiarkę i nie dotykać przewodu przed odłączeniem go od sieci. *Uszkodzony przewód zasilający lub przedłużacz może spowodować porażenie prądem, pożar i/lub poważne obrażenia.*

f) Często sprawdzać pojemnik na trawę pod kątem oznak zużycia lub zniszczenia. *Zużyty lub uszkodzony worek na trawę może zwiększyć ryzyko obrażeń ciała.*

g) Utrzymywać osłony w odpowiednim miejscu. Osłony muszą być sprawne i prawidłowo zamontowane. *Luźna, uszkodzona lub nieprawidłowo działająca osłona może prowadzić do obrażeń ciała.*

h) Wszystkie wloty powietrza chłodzącego powinny być wolne od zanieczyszczeń. *Zatkane wloty powietrza i zanieczyszczenia mogą powodować przegrzanie lub zagrożenie pożarem.*

i) Podczas obsługi maszyny należy zawsze nosić antypoślizgowe obuwie ochronne. Nie używać maszyny bez obuwia lub w sandałach. *Zmniejsza to ryzyko urazów stóp spowodowanych kontaktem z ruchomym nożem.*

j) Podczas korzystania z kosiarki należy zawsze nosić długie spodnie. *Odsłonięta skóra zwiększa prawdopodobieństwo obrażeń spowodowanych przez odrzucone przedmioty.*

k) Nie używać kosiarki na mokrej trawie. Chodź, nigdy nie biegnij. *Zmniejsza to ryzyko poślizgnięć i upadków, które mogą prowadzić do obrażeń ciała.*

l) Nie używać maszyny na zbyt stromych zboczach. *Zmniejsza to ryzyko utraty kontroli, poślizgnięcia się lub upadku, co może prowadzić do obrażeń ciała.*

m) Podczas pracy na zboczach należy zawsze zwracać uwagę na swój krok, zawsze pracować w poprzek zbocza, nigdy pod górę lub w dół, i zachować ostrożność podczas zmiany kierunku. *Zmniejsza to ryzyko utraty kontroli, poślizgnięcia się lub upadku, co może prowadzić do obrażeń ciała.*

n) Zachować szczególną ostrożność podczas cofania lub ciągnięcia kosiarki do siebie. Zawsze zwracać uwagę na otoczenie. *Zmniejsza to ryzyko wyzwolenia podczas pracy.*

o) Trzymać przewód zasilania z dala od noży tnących. *Uszkodzony kabel zasilający może spowodować porażenie prądem, pożar i/lub poważne obrażenia.*

p) Wyłączyć urządzenie i wyjąć wtyczkę z gniazdka, jeśli kabel jest splątany lub uszkodzony. *Zniszczone lub splątane kable mogą zwiększyć ryzyko porażenia prądem elektrycznym.*

q) Nie dotykać noży i innych niebezpiecznych ruchomych części, gdy są one w ruchu. *Zmniejsza to ryzyko obrażeń spowodowanych przez ruchome części.*

r) Podczas usuwania zakleszczonego materiału lub czyszczenia kosiarki upewnić się, że wszystkie przełączniki zasilania są wyłączone, a kabel zasilający jest odłączony. *Nieoczekiwane uruchomienie kosiarki może spowodować poważne obrażenia ciała.*

1.3. DODATKOWE OSTRZEŻENIA DOTYCZĄCE KOSIAREK ELEKTRYCZNYCH

1) Nie używać maszyny w atmosferze wybuchowej, w obecności łatwopalnych cieczy, gazów lub pyłów. Urządzenia elektryczne wytwarzają iskry, które mogą spowodować zapalenie pyłu lub oparów.

2) Trzymać przewód przedłużacza z dala od urządzenia tnącego. Urządzenie tnące może uszkodzić przewód i spowodować kontakt z częściami pod napięciem.

3) Nigdy nie przejeżdżać kosiarką po przewodzie elektrycznym. Podczas koszenia, należy zawsze ciągnąć przewód za kosiarką i zawsze po stronie ściętej już trawy. Używać zaczepu przewodu, jak opisano w niniejszej instrukcji, aby uniknąć przypadkowego odłączenia się przewodu, gwarantując jednocześnie prawidłowe osadzenie w gniazdku bez stosowania siły.

4) Zasilać urządzenie przy użyciu wyłącznika różnicowoprądowego (RCD - Residual Current Device) z prądem zadziałania nie większym, niż 30 mA.
5) Wtyczka maszyny musi być zgodna z gniazdem wtykowym. Nigdy nie zmieniać wtyczki. Nie używać dopasowników w maszynach posiadających uziemienie. Oryginalne, dopasowane do gniazda wtyczki zmniejszają ryzyko porażenia prądem elektrycznym.
6) Uszkodzony przewód zasilający maszyny musi być wymieniony jedynie na oryginalną część zamienną, przez Państwa sprzedawcę lub autoryzowany serwis.
7) Stałe podłączenie jakiegokolwiek urządzenia elektrycznego do sieci elektrycznej budynku musi być wykonane przez wykwalifikowanego elektryka, zgodnie z obowiązującymi przepisami. Nieprawidłowe podłączenie może spowodować poważne obrażenia ciała, w tym śmierć.
8) OSTRZEŻENIE: ZAGROŻENIE! Wilgoć i elektryczność nie są kompatybilne:
– czynności związane z przewodami elektrycznymi i ich podłączanie muszą być wykonywane na sucho;
– nigdy nie dopuszczać do zetknięcia gniazdka prądu lub przewodu z mokrym obszarem (kałuża lub mokra trawa);
– połączenia między przewodami i gniazdkami muszą być typu wodoszczelnego. Używać przewodów zasilających z dodatkowymi wodoszczelnymi i homologowanymi gniazdkami dostępnymi w sprzedaży.
9) Przewody zasilające muszą być jakości nie niższej, niż typ H05RN-F lub H05VV-F o przekroju minimalnym 1,5 mm^2 i z zalecaną długością maksymalną 25 m.
10) Zamocować przewód w zaczep przewodu, zanim uruchomi się maszynę.
11) Nie używać przewodu w sposób niewłaściwy. Nie używać przewodu do przenoszenia maszyny, nie ciągnąć go i nie wyciągać z gniazdka. Trzymać przewód z dala od źródeł ciepła, oleju, ostrych krawędzi lub ruchomych części. Uszkodzony lub zaplątany przewód zwiększa ryzyko porażenia prądem elektrycznym.
12) Nie przechowywać zwiniętego przewodu przedłużacza podczas pracy, aby zapobiec jego przegrzaniu.
13) Unikać kontaktu ciała z masą lub uziemieniem powierzchni, jak rury, grzejniki, kuchenki i lodówki. Ryzyko porażenia prądem elektrycznym zwiększa się, gdy ciało styka się z masą lub uziemieniem.
14) Nie przeciążać maszyny. Używać maszyny odpowiedniej do wykonywanej pracy. Odpowiednia maszyna wykona pracę w sposób lepszy i bezpieczniejszy, z prędkością, do której została zaprojektowana.

1.4. KONSERWACJA I PRZECHOWYWANIE

⚠ Odłączyć maszynę od sieci zasilającej i przeczytać odpowiednie instrukcje przed rozpoczęciem jakichkolwiek prac związanych z czyszczeniem lub konserwacją. Założyć odpowiedni ubiór i rękawice robocze odpowiednie we wszystkich sytuacjach zagrożenia dla rąk.

⚠ Nigdy nie używać maszyny, gdy jej części składowe są zużyte lub uszkodzone. Zużyte lub uszkodzone części muszą być wymienione, nie mogą być nigdy naprawiane. Należy stosować wyłącznie oryginalne części zamienne: użycie nieoryginalnych części zamiennych i/lub nieprawidłowo zamontowanych wystawia na ryzyko bezpieczeństwo maszyny, może spowodować wypadki lub obrażenia osobiste i zwalnia producenta od wszelkich zobowiązań lub odpowiedzialności.

WAŻNE *Wszystkie prace konserwacyjne i regulacyjne nie opisane w tej instrukcji muszą być wykonane przez Państwa sprzedawcę lub w autoryzowanym punkcie obsługi, które dysponuje wiadomościami i sprzętem niezbędnym dla właściwego wykonania prac, utrzymując odpowiedni stopień bezpieczeństwa maszyny. Czynności wykonane przez nieodpowiednie struktury lub osoby niekompetentne powodują utratę udzielonych gwarancji oraz zwalniają producenta z jakichkolwiek zobowiązań i odpowiedzialności prawnej.*

1. Po każdym użyciu, odłączyć maszynę od sieci zasilającej i sprawdzić ewentualne uszkodzenia.
2. Śruby i nakrętki powinny być dobrze dokręcone, aby mieć pewność, że urządzenie znajduje się zawsze w stanie gotowym do bezpiecznej eksploatacji. Regularna konserwacja jest niezbędna dla bezpieczeństwa i dla zachowania poziomu wydajności.
3. W regularnych odstępach czasu należy sprawdzać, czy śruby agregatu tnącego są dokręcone prawidłowo.
4. Ubierać rękawice robocze chwytając za agregat tnący w celu jego montażu lub demontażu.
5. Zadbać o wyważenie agregatu tnącego kiedy jest on ostrzony. Wszystkie czynności związane z agregatem tnącym (demontaż, ostrzenie, wyważanie, ponowny montaż i/lub wymiana) są wymagające i wymagają specyficznych kompetencji, a także użycia specjalistycznych przyrządów; ze względów bezpieczeństwa, należy więc powierzać ich wykonanie wyspecjalizowanemu zakładowi.
6. Podczas czynności regulacyjnych maszyny, należy zachować ostrożność, aby zapobiec uwięzieniu palców pomiędzy urządzeniem tnącym w ruchu i częściami stałymi maszyny.
7. Nie dotykać urządzenia tnącego, dopóki maszyna nie jest odłączona z gniazdka wtykowego i nóż nie jest całkowicie zatrzymany. Podczas prac przy urządzeniu tnącym, uważać, ponieważ nóż może się poruszać nawet, jeśli maszyna jest odłączona od sieci.
8. Kontrolować często osłonę bocznego wyrzutu trawy lub osłonę tylnego wyrzutu trawy oraz pojemnik na trawę w celu sprawdzenia ich zużycia lub uszkodzenia. Wymienić je, jeśli są uszkodzone.
9. Wymienić uszkodzone nalepki, zawierające instrukcje oraz komunikaty ostrzegawcze, jeśli zniszczone.
10. Przechowywać maszynę w miejscu niedostępnym dla dzieci.
11. Przed umieszczeniem maszyny w jakimkolwiek środowisku należy odczekać, aż silnik ostygnie.
12. W celu ograniczenia ryzyka pożaru, przechowywać kosiarkę, a w szczególności silnik bez pozostałości trawy, liści lub nadmiaru smaru. Należy opróżniać pojemnik na trawę i nie pozostawiać pojemników zawierających skoszoną trawę wewnątrz pomieszczeń.

1.5. OCHRONA ŚRODOWISKA

Ochrona środowiska odgrywa ważną i priorytetową rolę podczas użytkowania urządzenia. Powinno się ono odbywać w trosce o dobro społeczeństwa i środowiska, w którym żyjemy.
- Unikać sytuacji, w której staje się ona elementem zakłócającym spokój otoczenia. Użytkować urządzenie tylko w stosownych godzinach (nigdy wcześnie rano albo w nocy, gdy hałas mógłby przeszkadzać innym osobom).
- Podczas pracy, dostaje się do środowiska pewna ilość oleju, niezbędna do smarowania łańcucha, z tego powodu należy używać wyłącznie oleju biodegradowalnego przeznaczonego do tego celu. Użycie oleju mineralnego

lub oleju silnikowego powoduje poważne szkody w środowisku naturalnym.

- Przestrzegać skrupulatnie lokalnych przepisów dotyczących usuwania opakowań, zniszczonych części, czy jakichkolwiek innych elementów zanieczyszczających środowisko; odpady te nie mogą być wyrzucane do śmieci, ale muszą być oddzielone i składowane w odpowiednich punktach selektywnego gromadzenia odpadów, które przeprowadzą utylizację tych materiałów.
- Należy skrupulatnie przestrzegać lokalnych przepisów dotyczących utylizacji odpadów.
- Po ostatecznym zaniechaniu używania maszyny, nie porzucać jej w środowisku, lecz zwrócić się do punktu selektywnego gromadzenia odpadów, zgodnie z obowiązującymi lokalnymi przepisami.

Nie wyrzucać urządzeń elektrycznych wraz z odpadami domowymi. Zgodnie z Dyrektywą Europejską 2012/19/WE w sprawie zużytego sprzętu elektrycznego i elektronicznego oraz jej wykonawstwa zgodnie z przepisami krajowymi, zużyte urządzenia elektryczne muszą być zbierane oddzielnie w celu ponownego ich wykorzystania w sposób przyjazny dla środowiska. Jeżeli urządzenia elektryczne są usuwane na składowisku odpadów lub w terenie, szkodliwe substancje mogą dotrzeć do wód gruntowych i wejść do łańcucha pokarmowego, powodując zagrożenie dla zdrowia ludzkiego i dobrego samopoczucia. Aby uzyskać więcej szczegółowych informacji na temat utylizacji tego produktu, należy się zwrócić do organu odpowiedzialnego za utylizację odpadów z gospodarstw domowych lub do Państwa sprzedawcy.

Dzięki selektywnej zbiórce zużytych produktów i opakowań możliwy jest recykling i ponowne wykorzystanie materiałów. Ponowne wykorzystanie materiałów pochodzących z recyklingu chroni środowisko naturalne i zmniejsza popyt na surowce.

2. OPIS PRODUKTU

Maszyna jest kosiarką prowadzoną przez operatora pieszego. Zasadniczą częścią maszyny jest silnik, który napędza urządzenie tnące poruszające się pod obudową wyposażoną w koła i uchwyt.
Maszyna została skonstruowana w taki sposób, aby operator był w stanie ją prowadzić oraz uruchamiać podstawowe systemy sterowania, znajdując się z tyłu uchwytu, w bezpiecznej odległości od wirującego urządzenia tnącego.
W przypadku oddalenia się operatora od maszyny, po upływie kilku sekund następuje zatrzymanie silnika oraz wirującego urządzenia tnącego.

Użytkowanie zgodne z przeznaczeniem i niewłaściwe użytkowanie

Niniejsza maszyna została zaprojektowana i skonstruowana w celu koszenia trawy w ogrodach i obszarach trawiastych.
Jakiekolwiek inne zastosowanie może okazać się niebezpieczne i powodować szkody wobec osób i/lub obiektów.
Niewłaściwe użycie maszyny stanowią (przykładowo podane czynności, ale nie tylko):

- przewożenie na maszynie osób, dzieci lub zwierząt;
- bycie przewożonym przez maszynę;
- wykorzystywanie maszyny do holowania lub popychania ładunków;
- włączanie urządzenia tnącego na odcinkach pozbawionych trawy;
- używanie maszyny do zbierania liści lub odpadów;
- używanie maszyny do uregulowania krzewów lub do koszenia roślinności, która nie jest rodzaju trawiastego;
- jednoczesne użytkowanie maszyny przez więcej, niż jedną osobę.

WAŻNE *Niewłaściwe użytkowanie maszyny prowadzi do utraty gwarancji i zwalnia producenta od wszelkiej odpowiedzialności, obciążając użytkownika wszelkimi zobowiązaniami wynikającymi ze szkód lub obrażeń ciała własnych lub wobec osób trzecich.*

WAŻNE *Niniejsza maszyna powinna być użytkowana przez jednego operatora.*

2.1. CZĘŚCI SKŁADOWE MASZYNY

(Rys. 1).

M. Podwozie
N. Silnik
O. Urządzenie tnące
P. Osłona tylnego wyrzutu trawy
Q. Pojemnik na trawę
R. Uchwyt
S. Wyłącznik sterowniczy

2.2. OZNAKOWANIE BEZPIECZEŃSTWA

OSTRZEŻENIE:
Przeczytać niniejsze instrukcje obsługi przed rozpoczęciem użytkowania maszyny.

ZAGROŻENIE! Możliwość wyrzucania przedmiotów. Nie dopuszczać, aby podczas użytkowania maszyny osoby postronne przebywały na obszarze pracy.

ZAGROŻENIE! Ryzyko skaleczeń. Urządzenie tnące w ruchu. Nie wkładać dłoni ani stóp do wnętrza obudowy urządzenia tnącego.

UWAGA na ostrze urządzenia tnącego. Nie wkładać dłoni ani stóp do wnętrza obudowy urządzenia tnącego. Urządzenie tnące obraca się nadal również po wyłączeniu silnika. Wyjąć wtyczkę zasilania przed przystąpieniem do czynności konserwacyjnych lub jeśli przewód jest uszkodzony.

Tylko do kosiarek z silnikiem spalinowym.

OSTRZEŻENIE: Trzymać przewód przedłużacza z dala od urządzenia tnącego.

WAŻNE *Uszkodzone lub nieczytelne etykiety należy wymienić. Zwrócić się o nowe etykiety do autoryzowanego serwisu.*

3. MONTAŻ

WAŻNE *Rozpakowanie i montaż należy wykonywać na płaskiej, stabilnej powierzchni, na obszarze wystarczająco dużym do poruszania maszyną i opakowaniem.*

1. Zdejmowanie opakowania (Rys. 2)
2. Montaż uchwytu (Rys. 3)
3. Montaż pojemnika na trawę (Rys. 4)

4. ELEMENTY STERUJĄCE

• Dźwignia wyłącznika
Silnik jest uruchamiany przez wyłącznik podwójnego działania, aby zapobiec przypadkowemu uruchomieniu.
W celu uruchomienia silnika wcisnąć przycisk bezpieczeństwa i pociągnąć za dźwignię, albo za jedną z dwóch dźwigni (Rys. 5).

• Regulacja wysokości koszenia
Obniżenie lub podniesienie podwozia sprawia że trawa może być cięta na różnych wysokościach (Rys. 6).

WAŻNE *Operację tą należy wykonywać przy zatrzymanym urządzeniu tnącym.*

5. UŻYTKOWANIE MASZYNY

WAŻNE *Aby uzyskać informacje dotyczące akumulatora (jeżeli jest przewidziany), należy zapoznać się z odpowiedni instrukcją obsługi.*

5.1. CZYNNOŚCI WSTĘPNE

Umieść urządzenie w pozycji poziomej i odpowiednio oprzeć o powierzchnię.

• Przygotowanie maszyny do pracy

WAŻNE *Operację tą należy wykonywać przy zatrzymanym urządzeniu tnącym.*

Maszyna, pozwala na koszenie trawy różnymi metodami:

- Przygotowanie do koszenia i zbioru trawy do pojemnika na trawę (Rys. 7).
- Przygotowanie do koszenia i wyrzutu tylnego trawy na ziemię (Rys. 8).
- Przygotowanie do koszenia i rozdrabniania trawy (funkcja “mulczowanie”) (Rys. 9).

5.2. KONTROLE BEZPIECZEŃSTWA

- Sprawdzić stan i prawidłowy montaż wszystkich części maszyny;
- Upewnić się, że wszystkie urządzenia mocujące są prawidłowo dokręcone;
- Zapewnić czystość i suchość wszystkich powierzchni maszyny.

Działanie	Wynik
1. Włączyć maszynę. 2. Zwolnić dźwignię wyłącznika.	1. Urządzenie tnące powinno się poruszać. 2. Dźwignie muszą automatycznie i szybko z powrócić do pozycji neutralnej, silnik powinien zgasnąć, a urządzenie tnące powinno zatrzymać się w ciągu kilku sekund.
1. Włączyć maszynę. 2. Włączyć dźwignię napędu. 3. Zwolnić dźwignię napędu.	2. Maszyna posuwa się do przodu. 3. Następuje zatrzymanie maszyny.
1. Jazda próbna.	1. Brak nietypowych wibracji. Brak nietypowych dźwięków.

Jeśli którykolwiek wynik różni się od danych wskazanych w poniższych tabelach, nie należy użytkować urządzenia! Należy zwrócić się o pomoc do centrum serwisowego w celu dokonania przeglądu i naprawy urządzenia.

5.3. ROZRUCH I PRACA

UWAGA *Wykonywać rozruch na powierzchni płaskiej, wolnej od przeszkód czy wysokiej trawy.*

Włączyć maszynę we wskazany sposób (Rys. 10).

WAŻNE *Ze względu na długość uchwytu, podczas pracy, zachować zawsze bezpieczną odległość od wirującego urządzenia tnącego.*

Opróżnianie pojemnika na trawę
1. Zwolnić dźwignię wyłącznika i zaczekać na zatrzymanie się urządzenia tnącego.
2. Podnieść osłonę tylnego wyrzutu trawy, chwycić za uchwyt i wyjąć pojemnik na trawę, utrzymując go w pionowej pozycji.

5.4. ZATRZYMANIE

Po zakończeniu pracy, zwolnić dźwignię sterowania przełącznikiem (Rys. 11).

W modelach z przewodem elektrycznym odłączyć przedłużacz NAJPIERW z gniazda zasilającego a NASTĘPNIE z boku wyłącznika kosiarki.

Po wyłączeniu urządzenia należy odczekać kilka sekund zanim urządzenie tnące zatrzyma się.

5.5. WSKAZÓWKI PO ZAKOŃCZENIU UŻYTKOWANIA

- Dokonać czyszczenia (Par. 6.1).
- W razie konieczności, wymienić uszkodzone części i dokręcić ewentualnie obluzowane śruby i nakrętki.

Za każdym razem, gdy maszyna jest pozostawiona bez nadzoru:
- Odłączyć maszynę z sieci elektrycznej (w modelach z przewodem elektrycznym).

6. KONSERWACJA

Zasady bezpieczeństwa, których należy przestrzegać podczas korzystania z urządzenia opisane są w rozdz. 1. Postępować zgodnie z poniższymi instrukcjami, aby uniknąć poważnych zagrożeń i niebezpieczeństw:

Przed przystąpieniem do kontroli, czyszczenia lub konserwacji / regulacji maszyny:
- Zatrzymać urządzenie.
- Upewnić się, że zostały zatrzymane wszystkie części w ruchu.
- Odłączyć maszynę z sieci elektrycznej (w modelach z przewodem elektrycznym).
- Założyć odpowiednią odzież, rękawice robocze i okulary ochronne.

6.1. CZYSZCZENIE

Po każdym użyciu należy wyczyścić maszynę zgodnie z następującymi instrukcjami:
- Nie stosować strumieni wody i unikać moczenia silnika i komponentów elektrycznych.
- Usunąć pozostałości trawy i błota nagromadzone we wnętrzu podwozia.
- Upewnić się zawsze, że wloty powietrza są wolne zanieczyszczeń.
- Nie używać płynów żrących do mycia podwozia.

- W celu ograniczenia ryzyka pożaru, zapewnić, aby silnik był przechowywany bez pozostałości trawy, liści lub nadmiaru smaru.

6.2. KONSERWACJA URZĄDZENIA TNĄCEGO

⚠ **Nie dotykać urządzenia tnącego przed wyjęciem kluczyka ze stacyjki i przed jego całkowitym zatrzymaniem się. Uważać, ponieważ nóż może się poruszać nawet, jeśli maszyna jest odłączona od sieci (w modelach z akumulatorem).**

⚠ **Wszystkie czynności dotyczące urządzeń tnących (demontaż, ostrzenie, wyważenie, naprawa, ponowne zamontowanie i/lub wymiana) są pracami odpowiedzialnymi, które wymagają odpowiedniej znajomości tych urządzeń, a także użycia odpowiedniego sprzętu; ze względów bezpieczeństwa, zalecane jest zawsze zlecanie tych czynności specjalistycznemu serwisowi.**

⚠ **Wymienić zawsze w całości uszkodzone, zniekształcone lub zużyte urządzenia tnące wraz ze śrubami tak, aby były odpowiednio zestrojone.**

WAŻNE *Należy zawsze używać oryginalnych urządzeń tnących, posiadających kod znajdujący się w tabeli "Dane Techniczne".*

7. TRANSPORT, PRZECHOWYWANIE I UTYLIZACJA

7.1. TRANSPORT

Za każdym razem, gdy należy przemieścić, podnieść, przetransportować lub przechylić maszynę, należy:
- Zatrzymać urządzenie.
- Upewnić się, że zostały zatrzymane wszystkie części w ruchu.
- Odłączyć maszynę z sieci elektrycznej (w modelach z przewodem elektrycznym).
- Założyć grube rękawice robocze.
- Chwycić maszynę w miejscach umożliwiających jej bezpieczne trzymanie, mając na uwadze odpowiednie rozmieszczenie jej ciężaru.
- Zaangażować liczbę osób adekwatną do masy maszyny.
- Upewnić się, że przemieszczenie maszyny nie spowoduje szkód czy obrażeń.
- Przymocować ją mocno do środka transportu za pomocą lin lub łańcuchów, aby uniknąć przewrócenia się urządzenia i jego uszkodzenia.

7.2. MAGAZYNOWANIE

W razie konieczności przechowania urządzenia:
- Pozostawić silnik do ostygnięcia.
- Odłączyć maszynę z sieci elektrycznej (w modelach z przewodem elektrycznym).
- Dokładnie wyczyścić maszynę.
- Sprawdzić stan maszyny.

Przechowywanie maszyny:
- W suchym środowisku.
- Zabezpieczonej przed wpływami atmosferycznymi.
- W miejscu niedostępnym dla dzieci.
- Należy upewnić się, że usunięte zostały klucze lub narzędzia używane do konserwacji.

Przechowywać akumulator:
- w cieniu, w chłodnym i suchym miejscu.

UWAGA *W przypadku długotrwałej bezczynności, w celu przedłużenia wydajności akumulatora, należy ładować go raz na dwa miesiące.*

UWAGA *Odstawić maszynę w takie miejsce, by nie stanowiła zagrożenia dla osób dorosłych, dzieci i zwierząt, nawet w razie mimowolnego lub przypadkowego kontaktu.*

PORTUGUÊS - Tradução das instruções originais

Antes de usar a máquina, leia o manual completo.
Os manuais completos de instruções da máquina e do motor estão disponíveis:
▷ no sítio web stiga.com
▷ digitalizando o QR code

Download full manual
stiga.com

ATENÇÃO: ANTES DE USAR A MÁQUINA, LEIA ATENTAMENTE O PRESENTE MANUAL.
Guarde para qualquer outra necessidade futura.

1. NORMAS DE SEGURANÇA

1.1. ADVERTÊNCIAS GERAIS DE SEGURANÇA PARA AS FERRAMENTAS ELÉTRICAS

⚠ ***ATENÇÃO Leia todas as advertências de segurança e todas as instruções.*** **A inobservância dos avisos e das instruções pode provocar incêndios e/ou graves ferimentos.**

Guarde todos os avisos e as instruções para consultá-las no futuro.

O termo "ferramenta elétrica" nos avisos se refere ao produto operado pela rede elétrica (com fio) ou ao produto operado por bateria (sem fio).

1) Segurança da área de trabalho

a) Mantenha a área de trabalho limpa e bem iluminada. *Áreas escuras e desarrumadas facilitam a ocorrência de acidentes.*

b) Não use o aparelho eléctrico em ambientes com risco de explosão, na presença de líquidos inflamáveis, gases ou poeira. *Os aparelhos elétricos geram faíscas que podem incendiar a poeira ou os vapores.*

c) Mantenha longe as crianças e as pessoas que se encontrarem nas proximidades quando a ferramenta elétrica for utilizada. *As distrações podem provocar a perda de controlo.*

2) Segurança elétrica

a) As fichas da ferramenta elétrica devem coincidir com o a tomada. Não modifique nunca de modo algum a ficha. Não utilize fichas adaptadas com as ferramentas elétricas dotadas de aterramento. *As fichas não modificados e tomadas correspondentes reduzirão o risco de choques elétricos.*

b) Evite o contacto do corpo com superfícies de aterramento, como tubos, radiadores, fogões e frigoríficos. *Existe um risco acrescido de choque elétrico se o seu corpo estiver ligado à terra..*

c) Não utilize o corta-relvas em condições húmidas ou chuvosas. *Tal pode aumentar o risco de choques elétricos.*

d) Não abuse do cabo. Nunca use nunca o cabo para transportar, puxar ou desconectar a ferramenta elétrica. Mantenha o cabo longe de fontes calor, óleo, bordas cortantes ou partes em movimento. *Os cabos danificados ou retorcidos aumentam o risco de choques elétricos.*

e) Ao usar uma ferramenta elétrica o exterior, use uma extensão adequada para uso externo. *O uso de um cabo apropriado ao uso externo reduz o risco de choques elétricos.*

f) Se for inevitável usar uma ferramenta elétrica num local húmido, use uma fonte de alimentação protegida por dispositivo de corrente residual (RCD). *O uso de um RCD reduz o risco de choques elétricos.*

3) Segurança pessoal

a) Preste ateção, controle as próprias ações e use o bom senso quando utilizar uma ferramenta elétrica. Não use a ferramenta elétrica quando estiver cansado ou caso tenha assumido drogas, álcool ou medicamentos. *Um momento de distração enquanto estiver a usar uma ferramenta elétrica pode provocar graves lesões pessoais.*

b) Use roupas de proteção. Use sempre óculos de proteção. *O uso de um equipamento de proteção como máscaras antipoeira, sapatos antiderrapantes, capacetes de proteção ou auriculares de proteção reduz as lesões pessoais.*

c) Evite arranques não intencionais. Certifique-se de que o aparelho esteja desligado antes de inserir a bateria, segurar ou transportar a ferramenta elétrica. *Transportar uma ferramenta elétrica com o dedo no interruptor e montar a bateria com o interruptor na posição "ON" facilita a ocorrência de acidentes.*

d) Remova todas as chaves ou ferramentas de regulação antes de acionar a ferramenta elétrica. *Uma chave ou uma ferramenta que permanece em contato com uma parte rotativa pode provocar lesões pessoais.*

e) Não se desequilibre. Mantenha sempre o apoio e equilíbrio adequados. *Tal permite um melhor controlo da ferramenta elétrica em situações inesperadas.*

f) Vista-se apropriadamente. Não use roupas largas ou joias. Mantenha os cabelos, roupas e luvas à distância das partes em movimento. *Roupas soltas, joias ou cabelos compridos podem ficar presos nas partes em movimento.*

g) Caso existam dispositivos a serem conectados em instalações para a remoção e a recolha de poeira, certifique-se de que estejam conectadas e sejam usadas de maneira adequada. *O uso desses dispositivos pode reduzir os riscos relacionados à poeira.*

h) Não deixe que a familiaridade com o uso frequente da máquina o torne muito seguro a ponto de ignorar os princípios de segurança. *Uma ação negligente pode causar ferimentos graves numa fração de segundo.*

4) Uso e proteção da ferramenta elétrica

a) Não sobrecarregue a ferramenta elétrica. Use a ferramenta elétrica apropriada ao trabalho. *A ferramenta elétrica adequada efetuará o trabalho da melhor maneira e do modo mais seguro na velocidade para a qual foi projetado.*

b) Não utilize a ferramenta elétrica caso o interruptor não seja capaz de ligá-la ou pará-la regularmente. *Uma ferramenta elétrica que não puder ser acionada pelo interruptor é perigosa e deve ser consertada.*

c) Remova o acumulador do seu alojamento antes de efetuar qualquer regulação ou troca de acessórios, ou antes de guardar a ferramenta elétrica. *Essas medidas preventivas de segurança reduzem o risco de arranque acidental da ferramenta elétrica.*

d) Coloque as ferramentas elétricas inutilizadas fora do alcance de crianças e não permita o uso da ferramenta elétrica a pessoas que não estejam familiarizados com a ferramenta e com essas instruções. *As ferramentas*

elétricas são perigosas nas mãos de utilizadores inexperientes.

e) Cuide da manutenção das ferramentas elétricas. Verifique se as partes móveis estão alinhadas e livres para se movimentar, se há rupturas de partes ou qualquer outra condição que possa influenciar o funcionamento da ferramenta elétrica. Em caso de danos, a ferramenta elétrica deve ser consertada antes de ser utilizada. *Muitos acidentes são provocadas por uma péssima manutenção.*

f) Mantenha afiadas e limpas as partes de corte. *Uma manutenção adequada das partes de corte, com lâminas bem afiadas, faz com que não se prendam facilmente e tornam-se mais fáceis de controlar.*

g) Use a ferramenta elétrica e os respectivos acessórios de acordo com as instruções fornecidas, tendo em mente as condições e o tipo de trabalho a ser realizado. *O uso de uma ferramenta elétrica para operações diversas daquelas previstas pode provocar situações de perigo.*

h) Mantenha as pegas secas, limpas e livres de óleo ou massa lubrificante. *As pegas escorregadias não permitem o manuseio e controlo seguros da ferramenta em situações inesperadas.*

5) Assistência

a) A ferramenta elétrica deverá ser consertada por uma pessoa qualificada, e deverão ser utilizadas peças sobressalentes originais. *Assim, será mantida a segurança da ferramenta elétrica.*

1.2. AVISOS GERAIS DE SEGURANÇA PARA CORTA-RELVAS

a) Não utilize o corta-relvas em condições atmosféricas adversas, sobretudo quando existe o risco de relâmpagos. *Tal reduz o risco de ser atingido por um raio.*

b) Inspecione cuidadosamente a área onde o corta-relvas será utilizado por quaisquer animais selvagens. *Os animais selvagens podem ser feridos pelo corta-relvas durante o funcionamento.*

c) Inspecione cuidadosamente a área onde o corta-relvas será usado e remova todas as pedras, paus, fios, ossos e outros objetos estranhos. *Os objetos atirados podem causar ferimentos pessoais.*

d) Inspecione sempre visualmente a lâmina e o grupo de lâminas quanto a desgaste ou danos antes de utilizar o corta-relvas. *As peças desgastadas ou danificadas aumentam o risco de lesões.*

e) Antes de usar, verifique se há sinais de danos ou envelhecimento no cabo de alimentação e extensão. Não utilize o corta-relva se o cabo estiver danificado ou desgastado. Se o cabo estiver danificado ou desgastado durante a utilização, desligue o corta-relvas e não toque no cabo antes de o desligar da corrente elétrica. *Um cabo de alimentação ou extensão danificado pode causar choques elétricos, incêndio e/ou ferimentos graves.*

f) Verifique frequentemente o saco de recolha de relva quanto a sinais de desgaste ou deterioração. *O saco de recolha de relva desgastado ou danificado pode aumentar o risco de ferimentos pessoais.*

g) Mantenha as protecções no lugar. As proteções devem ser funcionais e estar corretamente montadas. *Um resguardo solto, danificado ou que não funciona pode provocar ferimentos pessoais.*

h) Mantenha todas as entradas de ar de arrefecimento livres de detritos. *As entradas de ar obstruídas e os detritos podem causar sobreaquecimento ou perigo de incêndio.*

i) Use sempre calçado antideslizante e protetor quando utilizar o corta-relvas. Não use o corta-relvas com os pés descalços ou sandálias abertas. *Tal reduz a possibilidade de lesões nos pés devido ao contacto com a lâmina em movimento.*

j) Use sempre calças compridas ao usar o corta-relvas. *A pele exposta aumenta a probabilidade de lesões provocadas por objetos lançados.*

k) Não utilize o corta-relvas em relva molhada. Caminhe, nunca correr. *Tal reduz o risco de escorregadelas e quedas que podem levar a lesões pessoais.*

l) Não utilize o corta-relvas em declives acentuados. *Desta forma, reduz-se o risco de perda de controlo, escorregamento e queda, que podem provocar lesões pessoais.*

m) Ao trabalhar em inclinações, preste sempre atenção ao seu passo, trabalhe sempre transversalmente em relação à inclinação, nunca em subidas ou descidas, e tenha muito cuidado ao mudar de direção. *Desta forma, reduz-se o risco de perda de controlo, escorregamento e queda, que podem provocar lesões pessoais.*

n) Tenha muito cuidado ao fazer marcha-atrás ou puxar o corta-relvas na sua direção. Esteja sempre atento ao que o rodeia. *Isto reduz o risco de tropeçar durante o funcionamento.*

o) Mantenha o cabo de alimentação afastado das lâminas de corte. *Um cabo de alimentação danificado pode provocar choques elétricos, incêndios e/ou ferimentos graves.*

p) Desligue e retire a ficha da tomada elétrica se o cabo estiver emaranhado ou danificado. *Cabos emaranhados ou danificados podem aumentar o risco de choque elétrico.*

q) Não toque em lâminas e outras partes móveis perigosas enquanto ainda estão em movimento. *Tal reduz o risco de ferimentos provocados por peças móveis.*

r) Quando remover material encravado ou limpar o corta-relvas, certifique-se de que todos os interrutores de alimentação estão desligados e de que o cabo de alimentação está desligado. *O funcionamento inesperado do corta-relvas pode causar ferimentos pessoais graves.*

1.3. AVISOS ADICIONAIS PARA CORTA-RELVAS ELÉTRICOS

1) Não use a máquina em ambientes com risco de explosão, na presença de líquidos inflamáveis, gases ou poeira. Os aparelhos elétricos geram faíscas que podem incendiar a poeira ou os vapores.

2) Mantenha o cabo de extensão longe do dispositivo de corte. O dispositivo de corte pode danificar o cabo e provocar o contato com partes sob tensão.

3) Nunca passe com o corta-relvas sobre o cabo elétrico. Durante o corte, é necessário arrastar sempre o cabo atrás do corta-relvas e sempre pela parte da relva já cortada. Utilize o gancho fixador de cabo como indicado neste manual, para evitar que o cabo se desprenda acidentalmente, garantindo ao mesmo tempo a introdução correta sem forçar a tomada.

4) Alimente o aparelho mediante um diferencial (RCD - Residual Current Device) com uma corrente de arranque não superior a 30 mA.

5) A ficha da máquina deve ser compatível com a tomada de corrente. Nunca modifique a ficha. Não use adaptadores com as máquinas dotadas de ligação à terra. As fichas não alteradas e apropriadas à tomada reduzem o risco de choque elétrico.

6) O cabo de alimentação da máquina, se estiver danificado, deve ser substituído somente por uma peça

sobressalente original, pelo seu revendedor ou junto a um centro especializado.
7) A ligação permanente de qualquer aparelho elétrico à rede elétrica do edifício deve ser realizada por um eletricista qualificado, em conformidade com as normas em vigor. Uma ligação incorreta pode provocar danos pessoais sérios, inclusive a morte.
8) ATENÇÃO: PERIGO! Humidade e eletricidade não são compatíveis:
– A manipulação e a conexão dos cabos elétricos devem ser efetuados num local seco.
– Nunca coloque em contato uma tomada elétrica ou um cabo com uma área molhada (poça de água ou relva húmida);
– As ligações entre os cabos e as tomadas devem ser de tipo estanque. Utilize extensões com tomadas íntegras estanques e homologadas, que podem ser encontradas no comércio.
9) Os cabos de alimentação deverão ser de qualidade não inferior ao tipo H05RN-F ou H05VV-F com uma secção mínima de 1,5 mm^2 e um comprimento máximo recomendado de 25 m.
10) Engate o cabo no fixador de cabo, antes de acionar a máquina.
11) Não use o cabo inadequadamente. Não use o cabo para transportar a máquina, puxá-la ou para desligá-la da tomada. Mantenha o cabo longe do calor, óleo, arestas ou partes em movimento. Um cabo danificado ou preso aumenta o risco de choque elétrico.
12) Não mantenha o cabo de extensão enrolado durante o trabalho, para evitar o seu aquecimento excessivo.
13) Evite o contato do corpo com superfícies em massa ou em terra, como tubos, radiadores, fogões e frigoríficos. O risco de choque elétrico aumenta caso o corpo se encontre em massa ou em terra.
14) Nunca sobrecarregue a máquina. Use a máquina adequada ao trabalho. Uma máquina adequada executará o trabalho melhor e de maneira mais segura à velocidade para a qual foi projetada.

1.4. MANUTENÇÃO E ARMAZENAMENTO

⚠ Desligue a máquina da rede de alimentação e leia as relativas instruções antes de iniciar qualquer operação de limpeza ou manutenção. Use vestuários adequados e luvas de trabalho em todas as situações de risco para as mãos.

⚠ Nunca utilize a máquina com partes desgastadas ou danificadas. As peças avariadas ou deterioradas devem ser substituídas e nunca deverão ser reparadas. Use somente peças sobressalentes originais: o uso de peças sobressalentes não originais e/ou montadas de forma incorreta compromete a segurança da máquina, pode causar acidentes ou lesões pessoais e exime o Fabricante de qualquer obrigação ou responsabilidade.

IMPORTANTE *Todas as operações de regulação e manutenção não descritas neste manual devem ser executadas junto ao seu Revendedor ou um Centro especializado, que possui os conhecimentos e os equipamentos necessários para que o trabalho seja executado corretamente, mantendo o grau de segurança original da máquina. Operações executadas junto a estruturas não adequadas ou por pessoas não qualificadas implicam na anulação de qualquer forma de garantia e de qualquer obrigação ou responsabilidade do Fabricante.*

1. Após cada uso, desligue a máquina da rede de alimentação e controle eventuais danos.
2. Mantenha bem apertados os parafusos e as porcas, para ter a certeza de que a máquina esteja sempre em condições seguras de funcionamento. Uma manutenção regular é indispensável para a segurança e para manter o nível do rendimento.
3. Controlar regularmente que os parafusos do dispositivo de corte se encontram corretamente apertados.
4. Utilize luvas de trabalho para manusear o dispositivo de corte, para o desmontar ou montar.
5. Preste atenção no balanceamento do dispositivo de corte quando for afiado. Todas as operações relativas ao dispositivo de corte (desmontagem, afiação, balanceamento, remontagem e/ou substituição) são trabalhos difíceis que exigem uma competência específica para além do uso de ferramentas apropriadas; por razões de segurança, é preciso, portanto, que sejam sempre realizadas por um serviço especializado.
6. Durante as operações de regulação da máquina, preste atenção para evitar que os dedos fiquem presos entre o dispositivo de corte em movimento e as partes fixas da máquina.
7. Não toque no dispositivo de corte enquanto a máquina não estiver desligada da tomada de corrente e enquanto o dispositivo de corte não estiver completamente parado. Durante as intervenções no dispositivo de corte, prestar atenção pois o dispositivo de corte pode se movimentar, mesmo com a máquina desligada da rede.
8. Verifique com frequência a proteção de descarga lateral, ou a proteção de descarga traseira e o saco de recolha para verificar o seu desgaste ou a deterioração. Substitua-os caso estejam danificados.
9. Substituir as etiquetas que apresentam instruções e mensagens de aviso, se estiverem danificadas.
10. Colocar novamente a máquina num local inacessível para as crianças.
11. Deixe o motor arrefecer antes de colocar a máquina em qualquer ambiente.
12. Para reduzir o risco de incêndio, retire da máquina, principalmente do motor, os resíduos de relva, folhas ou excesso de graxa. Esvazie o saco de recolha e não deixe os recipientes com a relva cortada dentro de um local.

1.5. PROTEÇÃO DO AMBIENTE

A proteção do ambiente deve ser um aspecto importante e prioritário no uso da máquina, para o benefício da convivência civil e do ambiente no qual vivemos.

- Evite ser um elemento de incómodo para com a vizinhança. Utilize a máquina somente em horários razoáveis (nem muito cedo pela manhã, nem tarde da noite quando as pessoas poderão se sentir incomodadas).
- Durante o trabalho, é liberada no ambiente uma certa quantidade de óleo, necessária para a lubrificação da corrente. Por este motivo, use somente óleos biodegradáveis, específicos para esta utilização. O uso de um óleo mineral ou de óleo para motores provoca danos graves ao ambiente.
- Siga rigorosamente as normas locais para a eliminação de embalagens, partes deterioradas ou qualquer elemento de forte impacto ambiental. Esses resíduos não devem ser jogados no lixo, mas devem ser separados e entregues aos centros de recolha apropriados, que providenciarão a reciclagem dos materiais.

- Siga rigorosamente as normas locais para a eliminação dos materiais residuais.
- No momento da desativação, não abandone a máquina no meio ambiente, mas contate um centro de recolha, em conformidade com as normas locais vigentes.

Não jogue os aparelhos elétricos junto com os lixos domésticos. Em conformidade com a Diretiva Europeia 2012/19/UE sobre os lixos de equipamentos elétricos e eletrónicos e a sua execução conforme as normas nacionais, as aparelhagens elétricas usadas devem ser recolhidas separadamente, a fim de que sejam reutilizadas de modo eco-compatível. Caso os equipamentos elétricos sejam eliminados num aterro ou no solo, as substâncias nocivas podem alcançar a camada aquífera e entrar na cadeia alimentar, danificando a sua saúde e bem-estar. Para informações mais detalhadas sobre a eliminação deste produto, contate o Órgão competente para a eliminação de lixos domésticos ou o seu revendedor.

A recolha diferenciada de produtos e embalagens usados permite a reciclagem dos materiais e a reutilização dos mesmos. A reutilização dos materiais reciclados ajuda a prevenir a poluição ambiental e reduz a demanda de matérias-primas.

2. DESCRIÇÃO DO PRODUTO

Esta máquina é um corta-relvas com condutor a pé.
A máquina é composta essencialmente por um motor, que aciona um dispositivo de corte protegido por um cárter, equipado com rodas e um guiador.
O operador é capaz de conduzir a máquina e acionar os comandos principais posicionando-se sempre atrás do guiador e, portanto, à distância de segurança do dispositivo de corte rotativo.
Se o operador afasta-se da máquina, provoca a paragem do motor e do dispositivo rotativo após alguns segundos.

Finalidade de uso e utilização inadequada
Esta máquina é projetada e fabricada para o corte da relva em jardins e áreas relvadas.
Qualquer outro uso pode ser perigoso e causar danos a pessoas e/ou coisas.
São considerados como uso inadequado (como, por exemplo, mas não somente):
- transportar na máquina outras pessoas, crianças ou animais;
- fazer-se transportar pela máquina;
- usar a máquina para rebocar ou empurrar cargas;
- acionar o dispositivo de corte nos trechos sem relva;
- utilizar a máquina para a recolha de folhas ou detritos;
- usar a máquina para aparar as sebes ou para cortar a vegetação que não é do tipo relvado;
- utilizar a máquina por mais de uma pessoa.

IMPORTANTE *O uso inadequado da máquina provoca a perda da garantia e exime o Fabricante de toda e qualquer responsabilidade, competindo ao utilizador os ónus decorrentes de danos ou lesões próprias ou a terceiros.*

IMPORTANTE *A máquina deve ser utilizada por um único operador.*

2.1. COMPONENTES DA MÁQUINA

(Fig. 1)
M. Chassis
N. Motor
O. Dispositivo de corte
P. Proteção de descarga traseira
Q. Saco de recolha
R. Guiador
S. Comando interruptor

2.2. SINALIZAÇÃO DE SEGURANÇA

ATENÇÃO:
Leia as instruções antes de utilizar a máquina.

PERIGO! Risco de expulsão de objetos. Durante o uso, mantenha as pessoas fora da área de trabalho.

PERIGO! Risco de cortes. Dispositivo de corte em movimento. Não introduza mãos ou pés dentro do alojamento do dispositivo de corte.

ATENÇÃO ao dispositivo de corte afiado. Não introduza mãos ou pés dentro do alojamento do dispositivo de corte. O dispositivo de corte continua a girar mesmo após o desligamento do motor. Remova a ficha da alimentação antes de efetuar a manutenção ou caso o cabo esteja danificado.

Somente para corta-relvas com motor térmico.

ATENÇÃO: Mantenha o cabo de alimentação longe do dispositivo de corte..

IMPORTANTE *As etiquetas adesivas danificadas ou ilegíveis devem ser substituídas. Solicite as novas etiquetas ao seu centro de assistência autorizado.*

3. MONTAGEM

IMPORTANTE *A desembalagem e a montagem devem ser efetuadas numa superfície plana e sólida, com espaço suficiente para a movimentação da máquina e das embalagens.*

1. Remoção da embalagem (Fig. 2)
2. Montagem da manga (Fig. 3)
3. Montagem do saco (Fig. 4)

4. COMANDOS DE CONTROLO

• Comando interruptor
O motor é comandado por um interruptor de ação dupla, a fim de evitar um arranque acidental.
Para o arranque, carregue o botão e puxe a alavanca, ou uma das duas alavancas (Fig. 5).

• Regulação da altura do corte
Através do abaixamento ou levantamento do chassis, a relva pode ser cortada em diversas alturas de corte. (Fig. 6)

IMPORTANTE *Execute a operação com o dispositivo de corte parado.*

5. UTILIZAÇÃO DA MÁQUINA

IMPORTANTE *Para as instruções concernentes à bateria (se prevista), consulte os respectivos manuais.*

5.1. OPERAÇÕES PRELIMINARES

Coloque a máquina na posição horizontal e bem apoiada no solo.

• Preparação da máquina para o trabalho

IMPORTANTE *Execute a operação com o dispositivo de corte parado.*

Esta máquina permite efetuar o corte do relvado de várias formas:

- Preparação para o corte e a recolha da relva no saco de recolha (Fig. 7)
- Predisposição para o corte e a descarga traseira da relva no chão (Fig. 8)
- Preparação para o corte e trituração da relva (função "mulching") (Fig. 9)

5.2. CONTROLOS DE SEGURANÇA

- Verifique a integridade e a correta montagem de todos os componentes da máquina;
- Assegure-se do correto aperto de todos os dispositivos de segurança;
- Mantenha todas as superfícies da máquina limpas e secas.

Ação	Resultado
1. Acione a máquina. 2. Solte o comando do interruptor.	1. O dispositivo de corte deve movimentar-se. 2. As alavancas devem retornar rápida e automaticamente para a posição neutra, o motor deve desligar e o dispositivo de corte deve parar dentro de alguns segundos.
1. Acione a máquina. 2. Acione a alavanca de tração. 3. Solte a alavanca de tração.	2. A máquina está a avançar. 3. A máquina para.
1. Condução experimental.	1. Nenhuma vibração anormal. Nenhum ruído anormal.

Se qualquer um dos resultados diferir muito daquilo que está assinalado nas tabelas, não utilize a máquina! Contate um centro de assistência para os controlos necessários e para a reparação.

5.3. ARRANQUE E TRABALHO

NOTA *Efetue o arranque sobre uma superfície plana e sem obstáculos ou relva alta.*

Ligue a máquina como indicado em (Fig. 10).

IMPORTANTE *Durante o trabalho, mantenha sempre a distância de segurança do dispositivo de corte, dada pelo comprimento do guiador.*

Esvaziamento do saco de recolha

1. Solte o comando interruptor e aguarde a paragem do dispositivo de corte.
2. Levante a proteção de descarga traseira, segure a alça e remova o saco de recolha, mantendo-o na posição ereta.

5.4. PARAGEM

No fim do trabalho, solte o comando interruptor (Fig. 11).

Nos modelos com cabo elétrico, desligue a extensão ANTES da tomada geral e EM SEGUIDA pelo lado do interruptor do corta-relvas.

Após parar a máquina, são necessários vários segundos antes que o dispositivo de corte pare.

5.5. APÓS A UTILIZAÇÃO

- Efetue a limpeza (Par. 6.1).
- Se necessário, substituir os componentes danificados e apertar eventuais parafusos e porcas soltos.

Sempre que deixar a máquina inutilizada ou desacompanhada.

- Desligue a máquina da rede elétrica (para os modelos com cabo elétrico).

6. MANUTENÇÃO

As normas de segurança que deverão ser seguidas encontram-se descritas no cap. 1. Respeite escrupulosamente tais indicações para não correr graves riscos ou perigos.

Antes de efetuar qualquer controlo, limpeza ou intervenção de manutenção/regulação na máquina:

- Pare a máquina.
- Certifique-se de que cada componente em movimento para.
- Desligue a máquina da rede elétrica (para os modelos com cabo elétrico).
- Use vestuário adequado, luvas de trabalho e óculos de proteção.

6.1. LIMPEZA

Após cada utilização, efetue a limpeza, seguindo as seguintes instruções.

- Não use jatos de água e evite molhar o motor e componentes elétricos.
- Remova os detritos de relva e a lama acumulados dentro do chassis.
- Verifique sempre se as tomadas de ar estão sem detritos.
- Não utilize líquidos agressivos para a limpeza do chassis.
- Para evitar perigo de incêndios, mantenha o motor livre de resíduos de relva, folhas ou massa lubrificante excessiva.

6.2. MANUTENÇÃO DO DISPOSITIVO DE CORTE

Não toque no dispositivo de corte enquanto não for retirada a chave de segurança e enquanto o dispositivo de corte não estiver completamente parado. Tenha cuidado para que o dispositivo de corte possa mover-se, mesmo que a chave tenha sido removida (para modelos de bateria).

Todas as operações relativas aos dispositivos de corte (desmontagem, afiação, balanceamento, reparação, remontagem e/ou substituição) são trabalhos difíceis que exigem uma competência específica, para além do uso de ferramentas apropriadas. Por razões de segurança, é necessário, portanto, que sejam sempre realizadas por um Centro Especializado.

Faça substituir sempre o dispositivo de corte danificado, torto ou desgastado, juntamente com os parafusos, para manter o equilíbrio.

IMPORTANTE *Utilize sempre dispositivos de corte originais, que contenham o código indicado na tabela "Dados Técnicos".*

7. TRANSPORTE, ARMAZENAGEM E ELIMINAÇÃO

7.1. TRANSPORTE

Sempre que for necessário movimentar, levantar, transportar ou inclinar a máquina, é necessário:
- Pare a máquina.
- Certifique-se de que cada componente em movimento para.
- Desligue a máquina da rede elétrica (para os modelos com cabo elétrico).
- Usar luvas de trabalho resistentes.
- Segurar a máquina nos pontos que oferecem uma pegada segura, levando em consideração o peso e a sua distribuição.
- Utilize um número adequado ao peso da máquina.
- Certificar-se de que a movimentação da máquina não provoque danos ou lesões.
- Bloqueá-la firmemente ao meio de transporte por meio de cabos ou correntes, para evitar o basculamento com possível danificação.

7.2. ARMAZENAMENTO

Quando for necessário armazenar a máquina:
- Deixar arrefecer o motor.
- Desligue a máquina da rede elétrica (para os modelos com cabo elétrico).
- Limpe a máquina cuidadosamente.
- Verifique a integridade da máquina.

Armazene a máquina:
- Num ambiente seco.
- Ao abrigo das intempéries.
- Num local inacessível às crianças.
- Assegurando-se de ter removido chaves ou ferramentas usadas na manutenção.

Armazene a bateria:
- À sombra, ao fresco e em ambientes sem humidade.

NOTA *Em caso de inatividade prolongada, recarregue a bateria a cada dois meses para prolongar a sua duração.*

NOTA *Coloque a máquina de forma a não constituir perigo em caso de contacto, mesmo acidental ou fortuito, com pessoas, crianças ou animais.*

РУССКИЙ - Перевод оригинальной инструкции

Прежде чем пользоваться машиной, полностью прочтите руководство по эксплуатации
Полный текст руководств по эксплуатации машины и двигателя доступен:
▷ на веб-сайте stiga.com
▷ методом сканирования QR-кода

Download full manual
stiga.com

ВНИМАНИЕ: ПРЕЖДЕ ЧЕМ ПОЛЬЗОВАТЬСЯ МАШИНОЙ, ВНИМАТЕЛЬНО ПРОЧТИТЕ ДАННОЕ РУКОВОДСТВО ПО ЭКСПЛУАТАЦИИ.
Сохраните его для будущего использования.

1. ПРАВИЛА БЕЗОПАСНОСТИ

1.1. ОБЩИЕ ПРАВИЛА ТЕХНИКИ БЕЗОПАСНОСТИ ПРИ РАБОТЕ С ЭЛЕКТРООБОРУДОВАНИЕМ

⚠ **ВНИМАНИЕ Прочтите все правила техники безопасности и все указания. Несоблюдение мер предосторожности и рекомендаций может привести к электрическим ударам, пожарам и/или нанесению серьезного ущерба.**

Храните все описания мер предосторожности и рекомендации для использования в будущем.

Термин «электрическое оборудование» при использовании в мерах безопасности относится к изделию, которое питается от электросети (со шнуром) или от батареи (без шнура).

1) Безопасность рабочей зоны

a) Поддерживайте чистоту и хорошее освещение рабочей зоны. *На участках с плохим освещением, а также где царит беспорядок, повышается риск несчастных случаев.*

b) Не используйте электрооборудование во взрывоопасной среде, поблизости от горючих жидкостей, газа или пыли. *Электрооборудование генерирует искры, которые могут привести к возгоранию пыли или паров.*

c) Во время работы электрооборудования дети и посторонние лица должны находиться далеко от него. *Если вы отвлечетесь. то можете потерять контроль над оборудованием.*

2) Электрическая безопасность

a) Вилки электрооборудования должны быть совместимыми с розеткой. Ни в коем случае не вносите каких-либо изменений в конструкцию вилки. Не используйте вилки-адаптеры с заземленным электрооборудованием. *Немодифицированные вилки и совместимые розетки снизят риск поражения электрическим током.*

b) Избегайте соприкосновения тела с такими заземленными или подключенными к заземлению поверхностями, как трубы, радиаторы, кухонные плиты и холодильники. *В случае соприкосновения тела с заземлением повышается риск поражения электрическим током.*

c) не используйте газонокосилку во время дождя или на мокрой траве. *Это может увеличить риск поражения электрическим током.*

d) Обращайтесь с кабелем бережно. Не используйте кабель для перемещения электрооборудования, не тяните его за кабель, в том числе для того, чтобы извлечь вилку из розетки. Кабель должен находиться далеко от источников тепла, масла, острых углов и подвижных узлов. *Поврежденные или запутанные кабели повышают риск электрического удара.*

e) Во время использования электрооборудования под открытым небом используйте удлинитель, подходящий для использования на улице. *Использование кабеля, подходящего для улицы, снижает риск электрического удара.*

f) Если нельзя избежать использования электрооборудования во влажной среде, используйте розетку с устройством защитного отключения (RCD-Residual Current Device). *Использование устройства защитного отключения (RCD) снижает риск электрического удара.*

3) Личная безопасность

a) Будьте внимательны, следите за своими действиями и ведите себя разумно во время использования электрооборудования. Не используйте электрооборудование, если вы устали или находитесь под воздействием наркотических веществ, алкоголя или лекарств. *Даже небольшая невнимательность во время использования электрооборудования может привести к серьезным травмам.*

b) Используйте защитную одежду. Всегда надевайте защитные очки. *Использование такого защитного снаряжения, как пылезащитные маски, обувь с нескользящей подошвой, каски или наушники, снижает риск травм.*

c) Избегайте самопроизвольного запуска. Удостоверьтесь, что прибор выключен, прежде чем вставлять батарею, обхватывать или перемещать электрооборудование. *Перемещение электрооборудования, при котором палец находится на выключателе, а также установка батареи, когда выключатель находится в положении «ON» («ВКЛ»), повышает риск несчастного случая.*

d) Перед запуском электрооборудования уберите все ключи и регулировочные инструменты. *Ключ или инструмент при соприкосновении с вращающимся узлом может вызвать травмы.*

e) Сохраняйте равновесие. Всегда прочно опирайтесь на опорную поверхность и сохраняйте надлежащее равновесие. *Это позволит лучше контролировать электрооборудование в непредвиденных ситуациях.*

f) Одевайтесь надлежащим образом. Не надевайте широкую одежду и украшения. Волосы, одежда и перчатки не должны находиться поблизости от подвижных узлов. *Широкая одежда, украшения или длинные волосы могут застрять в подвижных узлах.*

g) При наличии устройств, которые должны быть подключены к установкам удаления и сбора пыли, удостоверьтесь, что они подключены и используются надлежащим образом. *Применение этих устройств может снизить риски, связанные с пылью.*

h) Не позволяйте, чтобы у вас возникло чувство ложной уверенности, которое сподвигнет вас пренебрегать правилами техники безопасности, даже если вы хорошо ознакомились с работой машины. *Небрежное действие может за доли секунды привести к серьезным травмам.*

4) Эксплуатация и защита электрооборудования

a) Не перегружайте электрооборудование. Используйте электрооборудование, предназначенное для данной работы. *Правильно выбранное электрооборудование выполнит работу лучше и безопаснее, со скоростью, для которой оно было разработано.*

b) Не используйте электрооборудование, если выключатель не в состоянии правильно включить или выключить его. *Электрооборудование, которое нельзя запустить при помощи выключателя, является опасным и нуждается в ремонте.*

c) Извлекайте аккумулятор из гнезда, прежде чем выполнить регулировку или смену приспособлений, а также прежде чем поместить электрооборудование на хранение. *Эти предварительные меры предосторожности снижают риск самопроизвольного запуска электрооборудования.*

d) Храните неиспользуемое электрооборудование вне досягаемости детей и не позволяйте использовать его людям, которые не ознакомились с работой оборудования и с настоящими указаниями. *При неумелом использовании электрооборудование опасно.*

e) Проводите техническое обслуживание электрооборудования. Проверяйте соосность расположения подвижных узлов и свободу их перемещения, а также отсутствие поломок и других обстоятельств, которые могут повлиять на работу электрооборудования. При наличии повреждений необходимо отремонтировать электрооборудование, прежде чем использовать его. *Многие несчастные случаи были вызваны недостаточным обслуживанием.*

f) Режущие органы должны быть заточены и чисты. *Надлежащее обслуживание режущих органов, хорошая заточка режущих кромок предотвращают их заедание и облегчают контроль над ними.*

g) Используйте электрооборудование и дополнительные приспособления в соответствии с предоставленными указаниями, учитывая условия и тип выполняемой работы. *Использование электрооборудования для целей, отличных от предусмотренной, может привести к опасной ситуации.*

h) Поддерживайте рукоятки в сухом, чистом состоянии, без следов масла и смазки. *Скользкие рукоятки не позволяют безопасно перемещать оборудование и управлять им в непредвиденных ситуациях.*

5) Техническая поддержка

a) Ремонт электрооборудования должен выполнять квалифицированный персонал, необходимо использовать исключительно оригинальные запасные детали. *Это позволяет сохранить уровень безопасности электрооборудования.*

1.2. ОБЩИЕ ПРАВИЛА ТЕХНИКИ БЕЗОПАСНОСТИ ПРИ РАБОТЕ С ГАЗОНОКОСИЛКОЙ

a) Не используйте газонокосилку при неблагоприятных погодных условиях, особенно если существует риск попадания молнии. *Это снижает риск поражения молнией.*

b) Тщательно осмотрите участок, на котором будет использоваться газонокосилка, чтобы удостовериться в отсутствии диких животных. *Во время работы газонокосилка может нанести травмы диким животным.*

c) Тщательно осмотрите участок, на котором будет использоваться газонокосилка, и удалите все камни, палки, провода, кости и другие посторонние предметы. *Отброшенные машиной предметы могут стать причиной травм.*

d) Перед использованием газонокосилки всегда визуально осматривайте нож и ножевой блок на предмет износа или повреждений. *Изношенные или поврежденные детали повышают риск травм.*

e) Перед использованием проверьте кабель питания и удлинитель, если он имеется, на наличие признаков повреждения или износа. Не используйте газонокосилку, если кабель поврежден или изношен. Если кабель поврежден или износился во время использования, выключите газонокосилку и не прикасайтесь к кабелю, пока не отсоедините ее от сети. *Поврежденный кабель питания или удлинитель могут привести к поражению электрическим током, возгоранию и/или серьезным травмам.*

f) Регулярно проверяйте контейнер для сбора травы на наличие признаков износа или повреждения. *Изношенный или поврежденный контейнер для сбора травы может увеличить риск получения травм.*

g) Защитные устройства должны всегда находиться на своем месте. Защитные устройства должны быть исправны и правильно установлены. *Неплотно установленное, поврежденное или неисправное ограждение может привести к травмам.*

h) Не допускайте попадания отходов работы во все воздухозаборники системы охлаждения. *Засорение воздухозаборников и наличие отходов работы могут привести к перегреву или пожару.*

i) Всегда надевайте нескользящую и защитную обувь при использовании газонокосилки. Не используйте газонокосилку босиком или в открытых сандалиях. *Это снижает риск травмирования ног в случае контакта с движущимся ножом.*

j) Всегда надевайте длинные брюки при использовании газонокосилки. *Голая кожа увеличивает вероятность травм от отбрасываемых машиной предметов.*

k) Не используйте газонокосилку на влажной траве. Никогда не работайте бегом, а только шагом. *Это снижает риск скольжения и падения, которые могут привести к травмам.*

l) Не используйте газонокосилку на очень крутых склонах. *Это снижает риск потери контроля над машиной, скольжения и падения, которые могут привести к травмам.*

m) При работе на склонах всегда смотрите, куда ставите ноги, всегда работайте поперек склона, никогда не двигайтесь вверх или вниз по склону и будьте предельно внимательны при изменении направления. *Это снижает риск потери контроля*

над машиной, скольжения и падения, которые могут привести к травмам.

n) Будьте предельно осторожны при движении задним ходом и когда вы тянете газонокосилку на себя. Всегда следите за тем, что происходит вокруг вас. *Это снижает риск спотыкания во время работы.*

o) Держите кабель питания подальше от ножей. *Поврежденный кабель питания может привести к поражению электрическим током, возгоранию и/или серьезным травмам.*

p) Выключите машину и извлеките вилку из розетки электропитания, если кабель спутан или поврежден. *Спутанные или поврежденные кабели могут увеличить риск поражения электрическим током.*

q) Не прикасайтесь к ножам и другим опасным движущимся частям во время их движения. *Это снижает риск получения травм от движущихся частей.*

r) При удалении застрявшего материала или очистке газонокосилки убедитесь, что все выключатели питания выключены, а кабель питания отсоединен от сети. *Непредвиденный запуск газонокосилки может привести к серьезным травмам.*

1.3. ДОПОЛНИТЕЛЬНЫЕ ПРЕДУПРЕЖДЕНИЯ ДЛЯ ЭЛЕКТРИЧЕСКИХ ГАЗОНОКОСИЛОК

1) Не используйте машину во взрывоопасной среде, поблизости от горючих жидкостей, газа или пыли. Электрооборудование генерирует искры, которые могут привести к возгоранию пыли или паров.

2) Удерживайте кабель-удлинитель на расстоянии от режущего приспособления. Режущее приспособление может повредить кабель и привести к соприкосновению с частями, находящимися под напряжением.

3) Никогда не переезжайте газонокосилкой по электрическому кабелю. Во время работы необходимо, чтобы кабель находился позади газонокосилки, всегда со стороны скошенной травы. Используйте крюк для крепления кабеля, согласно указаниям в этом руководстве, чтобы избежать случайного отсоединения кабеля, одновременно с этим обеспечив правильное вхождение в розетку без чрезмерного усилия.

4) Питание оборудования должно осуществляться при помощи дифференциального выключателя (RCD - Residual Current Device) с током разъединения, не превышающим 30 мА.

5) Вилка машины должна быть совместимой с розеткой. Никогда не вносите изменений в конструкцию вилки. Не используйте адаптеры с заземленными машинами. Немодифицированные вилки, совместимые с розеткой, снижают риск электрического удара.

6) Кабель питания машины в случае его повреждения необходимо заменить исключительно на оригинальный запасной кабель, что может выполнить ваш дистрибьютор или персонал специализированного сервисного центра.

7) Стационарное подключение любого электрического прибора к электросети здания должно выполняться квалифицированным электриком, в соответствии с действующими нормами. Неправильное подключение может нанести серьезный ущерб, включая смерть.

8) ВНИМАНИЕ: ОПАСНОСТЬ! Влажность и электричество несовместимы друг с другом:

– Работа с электрическими кабелями и их подключение должны осуществляться в сухом месте;
– Никогда не допускайте контакта электрической розетки или кабеля с влажной зоной (лужей или влажной травой);
– Соединения между кабелями и розетками должны быть герметичными. Используйте удлинители со встроенными герметичными и сертифицированными розетками, имеющиеся в продаже.

9) Кабели питания должны иметь качественные характеристики не ниже типа H05RN-F или H05VV-F при минимальной площади сечения 1,5 мм2 и максимальной рекомендуемой длине 25 м.

10) Зацепите кабель за крепление перед запуском машины.

11) Не используйте кабель ненадлежащим образом. Не тяните за кабель при перемещении машины, не тяните кабель, чтобы извлечь вилку из розетки. Кабель должен находиться далеко от источников тепла, масла, острых углов и подвижных узлов. Поврежденный или запутанный кабель повышает риск электрического удара.

12) Во время работы кабель-удлинитель не должен быть замотан во избежание перегрева.

13) Избегайте соприкосновения тела с такими заземленными поверхностями, как трубы, радиаторы, кухонные плиты, холодильники. Риск электрического удара повышается при соприкосновении тела с заземлением.

14) Не перегружайте машину. Используйте машину, предназначенную для данной работы. Правильно выбранная машина выполнит работу лучше и безопаснее, со скоростью, для которой она была разработана.

1.4. ТЕХОБСЛУЖИВАНИЕ И ХРАНЕНИЕ

⚠ Отключите машину от сети электропитания и прочитайте инструкции перед началом любых работ по очистке или техническому обслуживанию. Во всех ситуациях, где присутствует риск для рук, надевайте подходящую одежду и рабочие перчатки.

⚠ Ни в коем случае не использовать машину с износившимися или поврежденными частями. Поврежденные и износившиеся детали всегда необходимо заменять, они не подлежат ремонту. Используйте только оригинальные запчасти: использование неоригинальных и/или неправильно установленных запасных частей может снизить уровень безопасности машины, вызвать несчастные случаи или травмы, а также снимает с изготовителя ответственность за эти обстоятельства.

ВАЖНО *Все действия по техническому обслуживанию и регулировке, не описанные в данном руководстве, должны выполняться через вашего дилера или в специализированном сервисном центре, персонал которого обладает знаниями и оборудованием, необходимыми для правильного выполнения работ с сохранением первоначального уровня безопасности машины. Операции, выполненные в неподходящих для этого местах или неквалифицированными людьми, приводят к аннулированию всех гарантий, а также снимают все обязательства и ответственность с Изготовителя.*

1. После каждого использования отсоединяйте машину от сети питания и обследуйте ее на наличие повреждений.
2. Следите за тем, чтобы гайки и винты были затянуты, для уверенности в том, что машина

всегда безопасна при работе. Регулярное техобслуживание чрезвычайно важно для надежности и поддержания эксплуатационных характеристик на нужном уровне.

3. Регулярно проверяйте затяжку крепежных винтов режущего узла.
4. Всегда используйте рабочие перчатки при работе с режущим узлом, его установке или демонтаже.
5. Выполняйте балансировку режущего узла при его заточке. Все операции с режущим узлом (демонтаж, заточка, балансировка, установка и/или замена) представляют собой сложные работы, требующие особых навыков и использования специального оборудования; поэтому для обеспечения безопасности необходимо поручать их выполнение специализированным центрам.
6. Во время наладки машины необходимо работать очень внимательно во избежание попадания пальцев в щель между движущимся режущим приспособлением и неподвижными узлами машины.
7. Не прикасайтесь к режущему приспособлению, пока машина не отключена от розетки, и до тех пор, пока режущее приспособление полностью не остановится. Во время обслуживания режущего приспособления следует учитывать, что режущее приспособление может двигаться даже когда машина отключена от сети.
8. Часто проверяйте состояние защиты бокового выброса, защиты заднего выброса, контейнера для сбора травы для выявления их износа или повреждения. Если они повреждены, замените их.
9. Заменяйте поврежденные таблички с предостережениями и инструкциями.
10. Машину следует хранить так, чтобы она не была доступна для детей.
11. Дайте остыть двигателю перед перемещением машины в какое-либо помещение.
12. Чтобы снизить риск пожара, очищайте машину, и в частности двигатель, от остатков травы, листьев или излишков смазки. Опорожните контейнер для сбора травы и не оставляйте емкости со скошенной травой внутри помещений.

1.5. ОХРАНА ОКРУЖАЮЩЕЙ СРЕДЫ

Забота об охране окружающей среды должна быть определяющим фактором при использовании машины.

- Старайтесь не беспокоить окружающих. Используйте машину только в разумное время (не рано утром и не поздно вечером, когда вы можете помешать окружающим).
- Во время работы в окружающую среду попадает некоторое количество масла, необходимого для смазывания цепи; по этой причине используйте только биоразлагаемые масла, предназначенные специально для такого использования. Использование минерального или моторного масла наносит серьезный ущерб окружающей среде.
- Строго соблюдайте местные нормы по утилизации упаковки, поврежденных частей или любых элементов со значительным влиянием на окружающую среду; эти отходы не должны выбрасываться в мусорные контейнеры, а должны быть отделены и переданы в специальные центры сбора отходов, занимающиеся их переработкой.
- Строго соблюдать действующие на местном уровне правила по вывозу отходов.
- После завершения срока службы машины не выбрасывайте ее с бытовым мусором, а обратитесь в центр сбора отходов в соответствии с действующим местным законодательством.

Не выбрасывайте электрооборудование вместе с бытовыми отходами. В соответствии с Европейской директивой 2012/19/ЕС относительно выведенного из эксплуатации электрического и электронного оборудования и ее применением согласно правилам страны эксплуатации, выведенное из эксплуатации электрооборудование должно отправляться на переработку в соответствии с требованиями по охране окружающей среды отдельно от других отходов. Если электрооборудование выбрасывается на свалку или закапывается в землю, вредные вещества могут проникнуть в слой подземных вод и попасть в пищевые продукты, что приведет к нанесению ущерба вашему здоровью и хорошему самочувствию. Для получения более подробной информации по переработке этого изделия обращайтесь в учреждение, ответственное за переработку отходов, или к Вашему дистрибьютору.

Раздельный сбор использованных изделий и упаковочных материалов позволяет перерабатывать и повторно использовать материалы. Повторное использование вторично переработанных материалов помогает уменьшить загрязнение окружающей среды и снизить потребность в первичном сырье.

2. ОПИСАНИЕ ИЗДЕЛИЯ

Данная машина является газонокосилкой с пешеходным управлением.

Машина состоит из двигателя, который приводит в действие режущее приспособление, расположенное в корпусе, у машины имеются колеса и рукоятка.

Оператор ведет машину и управляет ее основными органами, всегда находясь за рукояткой, поэтому он всегда находится на безопасном расстоянии от вращающегося режущего приспособления.

Если оператор отходит от машины, то двигатель и режущее приспособление выключаются в течение нескольких секунд.

Предусмотренное использование и неправильное использование

Эта машина разработана и изготовлена для стрижки травы на садовых участках и газонах.

Любое другое использование может стать источником опасности и причинить ущерб людям и/или имуществу.

Входит в понятие неправильного использования (в качестве примера, но не ограничиваясь этими случаями):

- перевозить на машине других взрослых людей, детей или животных;
- пользоваться машиной для собственного перемещения;
- использовать машину для буксировки или подталкивания грузов;
- приводить в действие режущее приспособление на участках без травы;
- использовать машину для сбора листьев или отходов;
- использовать машину для выравнивания живой изгороди или для стрижки нетравянистых растений;
- пользование машиной несколькими операторами.

ВАЖНО *Ненадлежащее использование машины влечет за собой утрату действия гарантии и снимает с изготовителя всю ответственность, возлагая на пользователя ответственность за издержки в случае порчи имущества, получения травм или нанесения ущерба третьим лицам.*

ВАЖНО *Машиной должен управлять только один человек.*

2.1. КОМПОНЕНТЫ МАШИНЫ

(Рис. 1)

M. Шасси
N. Двигатель
O. Режущее приспособление
P. Защита заднего выброса
Q. Контейнер для сбора травы
R. Рукоятка
S. Привод выключателя

2.2. ЗНАКИ БЕЗОПАСНОСТИ

ВНИМАНИЕ:
Перед использованием машины прочитайте указания.

ОПАСНОСТЬ! Риск выброса предметов. Удалите людей за пределы рабочей зоны во время пользования машиной.

ОПАСНОСТЬ! Опасность порезов. Подвижное режущее приспособление. Не вставляйте руки или ноги внутрь выемки для режущего приспособления.

ВНИМАНИЕ, острое режущее приспособление. Не вставляйте руки или ноги внутрь выемки для режущего приспособления. Режущее приспособление продолжает вращаться даже после выключения двигателя. Извлекайте вилку из розетки перед выполнением обслуживания или если кабель поврежден.

Только для газонокосилок с тепловым двигателем.

ВНИМАНИЕ: Удерживайте кабель питания на расстоянии от режущего приспособления

ВАЖНО *Поврежденные или нечитаемые наклейки нуждаются в замене. Закажите новые наклейки в авторизованном сервисном центре.*

3. МОНТАЖ

ВАЖНО *Распаковка и монтаж должны выполняться на твердой и ровной поверхности, где достаточно места для перемещения машины и ее упаковки.*

1. Распаковка (Рис. 2)
2. Монтаж рукоятки (рис. 3)
3. Монтаж травосборника (Рис. 4)

4. СРЕДСТВА УПРАВЛЕНИЯ

• Рычаг выключателя

Двигатель управляется выключателем двойного действия во избежание случайного запуска.
Для выполнения запуска нажмите на кнопку и потяните рычаг или один из двух рычагов (Рис. 5).

• Регулировка высоты скашивания травы

При помощи опускания или подъема шасси можно устанавливать несколько уровней высоты скашивания травы. (Рис. 6)

ВАЖНО *Выполняйте эту операцию при выключенном режущем приспособлении.*

5. ИСПОЛЬЗОВАНИЕ МАШИНЫ

ВАЖНО *Инструкции относительно батареи (если она предусмотрена) изложены в соответствующем руководстве.*

5.1. ПОДГОТОВИТЕЛЬНЫЕ ОПЕРАЦИИ

Поставьте машину в горизонтальное положение так, чтобы она прочно опиралась на землю.

• Подготовка машины к работе

ВАЖНО *Выполняйте эту операцию при выключенном режущем приспособлении.*

Эта машина позволяет выполнять стрижку травы на газонах в различных режимах:

- Подготовка к скашиванию и сбор травы в контейнер (Рис. 7)
- Подготовка к скашиванию и задняя выгрузка травы на землю (Рис. 8)
- Подготовка к скашиванию и измельчение травы (функция «мульчирование») (Рис. 9)

5.2. ПРОВЕРКИ БЕЗОПАСНОСТИ

- Проверьте целостность и правильность монтажа всех компонентов машины;
- Удостоверьтесь в исправной затяжке всех фиксирующих устройств;
- Все поверхности машины должны поддерживаться в чистом и сухом состоянии.

Действие	Результат
1. Произведите запуск машины. 2. Отпустите рычаг выключателя.	1. Режущее приспособление должно двигаться. 2. Рычаги должны автоматически и быстро вернуться в нейтральное положение, двигатель должен выключиться, а режущее приспособление должно остановиться в течение нескольких секунд.
1. Произведите запуск машины. 2. Нажмите на рычаг привода. 3. Отпустите рычаг привода.	2. Машина движется вперед. 3. Машина останавливается.
1. Пробное перемещение.	1. Аномальная вибрация отсутствует. Подозрительные шумы отсутствуют.

Если результат любой проверки отличается от приведенного в таблице, пользоваться машиной нельзя! Обращайтесь в сервисный центр для выполнения проверок и ремонта.

5.3. ЗАПУСК И ОПИСАНИЕ РАБОТЫ

ПРИМЕЧАНИЕ *Выполняйте запуск на ровном участке, где нет препятствий и высокой травы.*

Произведите запуск машины в указанном порядке (Рис. 10).

ВАЖНО *Во время работы всегда держитесь на безопасном расстоянии от режущего приспособления, насколько это позволяет длина рукоятки.*

Опорожнение контейнера для сбора травы

1. Отпустите рычаг выключателя и дождитесь останова режущего приспособления.
2. Приподнимите защиту заднего выброса, возьмитесь за ручку и снимите контейнер, удерживая его в вертикальном положении.

5.4. ОСТАНОВ

По окончании работы отпустите рычаг выключателя (Рис. 11).
В моделях с кабелем отключите СНАЧАЛА удлинитель от общей розетки, а ЗАТЕМ со стороны выключателя газонокосилки.

После выключения машины требуется несколько секунд, прежде чем режущее приспособление остановится.

5.5. ПОСЛЕ РАБОТЫ

- Проведите очистку (пункт 6.1).
- Если необходимо, замените поврежденные компоненты и затяните ослабленные винты и болты.

Каждый раз, когда машина не используется или остается без присмотра:

- Отсоедините машину от электросети (в моделях с кабелем).

6. ТЕХНИЧЕСКОЕ ОБСЛУЖИВАНИЕ

Правила безопасности приведены в гл. 1. Строго соблюдайте указания для предотвращения серьезных рисков и опасности:

Перед любой проверкой, очисткой, техническим обслуживанием/регулировкой машины:

- Остановите машину.
- Убедитесь в остановке всех движущихся компонентов.
- Отсоедините машину от электросети (в моделях с кабелем).
- Наденьте подходящую одежду, рабочие перчатки и защитные очки.

6.1. ОЧИСТКА

После каждого использования чистите машину согласно приведенным ниже указаниям:

- Не используйте струи воды и избегайте попадания воды на двигатель и электрические узлы.
- Удаляйте остатки травы и грязи, скопившиеся внутри шасси.
- Всегда проверяйте, что вентиляционные отверстия не забиты отходами.
- Не использовать агрессивные жидкости для очистки шасси.
- Чтобы снизить риск пожара, очищайте двигатель от остатков травы, листьев и излишков смазки.

6.2. ОБСЛУЖИВАНИЕ РЕЖУЩЕГО ПРИСПОСОБЛЕНИЯ

Не прикасайтесь к режущему приспособлению, пока не будет извлечен ключ безопасности и пока режущее приспособление полностью не остановится. Следует учитывать, что режущее приспособление может двигаться даже когда ключ извлечен (в моделях с батареей).

Все выполняемые на режущих приспособлениях операции (демонтаж, заточка, балансировка, ремонт, монтаж и/или замена) являются сложными и требуют специальных навыков, помимо использования соответствующего инструмента; в целях безопасности, они должны всегда выполняться в специализированном сервисном центре.

Всегда заменяйте поврежденное, искривленное или изношенное режущее приспособление вместе с винтами для сохранения балансировки.

ВАЖНО *Всегда используйте оригинальные режущие приспособления, имеющие код, указанный в таблице “Технические характеристики”.*

7. ТРАНСПОРТИРОВКА, ХРАНЕНИЕ И УТИЛИЗАЦИЯ

7.1. ТРАНСПОРТИРОВКА

Каждый раз, когда требуется передвинуть, поднять, перевезти или наклонить машину, следует:

- Остановите машину.
- Убедитесь в остановке всех движущихся компонентов.
- Отсоедините машину от электросети (в моделях с кабелем).
- Надеть плотные рабочие перчатки.
- Поднимать машину, ухватив ее в таких точках, чтобы она не выскользнула, учитывая ее вес и особенности конструкции.
- Привлечь количество людей, соответствующее весу машины.
- Удостовериться, что при перемещении машина не нанесет ущерб и травмы.
- Прочно прикрепить ее к транспортному средству тросами или цепями для того, чтобы избежать опрокидывания, которое может вызвать повреждения.

7.2. ХРАНЕНИЕ

Прежде чем убрать машину на хранение:

- Дать двигателю остыть.
- Отсоедините машину от электросети (в моделях с кабелем).
- Тщательно почистить машину.
- Проверьте целостность машины.

Храните машину:

- В сухом помещении.
- Защищенном от погодного воздействия.
- Вне досягаемости детей.
- Удостоверьтесь, что вы убрали ключи и инструмент, использовавшиеся для обслуживания.

Храните батарею:

- В тени, в прохладном месте и в помещении, где отсутствует влажность.

ПРИМЕЧАНИЕ *В случае длительного простоя заряжайте батарею раз в два месяца, чтобы продлить срок ее службы.*

ПРИМЕЧАНИЕ *Положение машины при хранении не должно представлять опасность в случае прикосновения к ней, в том числе случайного, со стороны взрослых людей, детей или животных.*

SLOVENČINA – Preklad pôvodného návodu

Pred čistením stroja si prečítajte celý návod.
Úplné návody na použitie stroja a motora sú k dispozícii:
▷ na webovej stránke stiga.com
▷ po nasnímaní QR kódu

Download full manual
stiga.com

UPOZORNENIE: PRED POUŽITÍM STROJA SI POZORNE PREČÍTAJTE TENTO NÁVOD.
Uschovajte ho pre akékoľvek ďalšie použitie.

1. BEZPEČNOSTNÉ POKYNY

1.1. ZÁKLADNÉ BEZPEČNOSTNÉ UPOZORNENIA PRE ELEKTRICKÉ NÁRADIE

⚠ ***UPOZORNENIE Prečítajte si všetky bezpečnostné upozornenia a všetky pokyny.*** **Neuposlúchnutie upozornení a pokynov môže spôsobiť zásah elektrickým prúdom, požiar a/alebo vážne ublíženie na zdraví.**

Uschovajte všetky upozornenia kvôli prípadnému neskoršiemu nahliadnutiu.

Výraz „elektrické náradie“, použitý vo varovaniach, sa vzťahuje na elektrické náradie napájané z elektrickej siete (káblom) alebo na elektrické náradie, napájané z akumulátora (bez kábla).

1) Bezpečnosť pracovného priestoru
a) Udržujte pracovný priestor v čistom stave a dobre osvetlený. *Tmavé priestory a neporiadok uľahčujú nehody.*
b) Nepoužívajte elektrické náradie v prostredí s rizikom výbuchu, v prostredí s horľavými kvapalinami, plynmi alebo prachom. *Keď je elektrické náradie v činnosti, tvoria sa iskry, ktoré môžu zapáliť prach alebo výpary.*
c) Pri použití elektrického náradia zabezpečte, aby boli deti a iné osoby v dostatočnej vzdialenosti. *Rozptýlenie môže spôsobiť stratu kontroly.*

2) Elektrická bezpečnosť
a) Zástrčky elektrického náradia musia zodpovedať zásuvke. Zástrčku nikdy nijako neupravujte. Pri použití elektrického náradia vybaveného uzemnením, nepoužívajte adaptéry. *Neupravené zástrčky a zodpovedajúce zásuvky znižujú riziko úrazu elektrickým prúdom.*
b) Nedotýkajte sa telom s ukostrených alebo uzemnených povrchov, ako sú potrubia, radiátory, sporáky, chladničky. *Ak je vaše telo pripojené k uzemneniu alebo je na zemi, hrozí vyššie riziko zásahu elektrickým prúdom.*
c) Nepoužívajte kosačku za mokra alebo v daždi. *Mohlo by to zvýšiť riziko zásahu elektrickým prúdom.*
d) Nepoužívajte kábel nevhodným spôsobom. Nikdy nepoužívajte kábel na prenášanie, ťahanie alebo odpájanie elektrického náradia. Udržujte kábel v dostatočnej vzdialenosti od zdrojov tepla, oleja, ostrých hrán alebo pohybujúcich sa častí. *Poškodené alebo zamotané káble zvyšujú riziko zásahu elektrickým prúdom.*
e) Pri použití elektrického náradia vonku použite predlžovací kábel vhodný na použitie vonku. *Použitie vhodného kábla na vonkajšie použitie znižuje riziko zásahu elektrickým prúdom.*
f) Ak je potrebné nevyhnutne použiť elektrické náradie na vlhkom mieste, použite napájanie chránené zariadením proti zvyškovému prúdu (RCD). *Použitie RCD znižuje riziko zásahu elektrickým prúdom.*

3) Osobná bezpečnosť
a) Pri použití elektrického náradia buďte opatrní, dávajte pozor na to, čo sa deje a správajte sa rozumne. Nepoužívajte elektrické náradie, ak ste unavení alebo ste pod vplyvom drog, alkoholu alebo liekov. *Okamih nepozornosti pri použití elektrického náradia vám môže spôsobiť vážne ublíženie na zdraví.*
b) Používajte ochranný odev. Vždy používajte ochranné okuliare. *Použitie ochranných pomôcok, ako protiprachový respirátor, protišmyková obuv, ochranná prilba alebo chrániče sluchu, znižuje riziko ublíženia na zdraví.*
c) Zabráňte náhodnému uvedeniu do chodu. Pred vložením akumulátora, pred uchopením alebo prenášaním elektrického náradia sa uistite, že je vypnuté. *Prenášaním elektrického náradia s prstom na vypínači alebo montážou akumulátora s vypínačom v polohe „ON“ (ZAPNÚŤ) môžete spôsobiť úraz.*
d) Pred uvedením elektrického náradia do činnosti odložte všetky kľúče a nastavovacie nástroje. *Kľúč alebo nástroj, ktorý zostane v styku s otáčajúcou sa časťou, vám môže spôsobiť úraz.*
e) Nestraťte rovnováhu. Neustále udržujte vhodnú polohu a rovnováhu. *To vám umožní lepšie ovládať elektrické náradie v nečakaných situáciách.*
f) Vhodne sa oblečte. Nepoužívajte voľný odev ani šperky. Udržujte vlasy, odev a rukavice v dostatočnej vzdialenosti od pohybujúcich sa častí. *Voľný odev, šperky alebo dlhé vlasy by sa mohli zachytiť do pohybujúcich sa častí.*
g) Ak existujú súčasti, určené na pripojenie k zariadeniam na extrakciu a zber prachu, uistite sa, že sú pripojené a používané vhodným spôsobom. *Použitie týchto súčastí môže znížiť riziká súvisiace s prachom.*
h) Nedovoľte, aby sa znalosť, ktorú ste získali častým používaním stroja, spôsobila, že si budete príliš istí a budete ignorovať bezpečnostné zásady. *Nedbanlivosť môže v zlomku sekundy spôsobiť vážne zranenie.*

4) Použitie elektrického náradia a starostlivosť oň
a) Nepreťažujte elektrické náradie. Používajte elektrické náradie vhodné pre daný druh pracovnej činnosti. *S vhodným elektrickým náradím vykonáte danú prácu lepšie a bezpečnejšie, rýchlosťou, akú dané náradie umožňuje.*
b) Nepoužívajte elektrické náradie, ak ho nie je možné vypínačom uviesť správne do činnosti alebo zastaviť. *Elektrické náradie, ktoré nemôže byť uvedené do činnosti vypínačom, je nebezpečné a musí byť opravené.*
c) Pred realizáciou akéhokoľvek nastavovania alebo výmeny príslušenstva elektrického náradia alebo pred jeho odložením, odložte akumulátor z jeho uloženia. *Tieto preventívne bezpečnostné opatrenia znižujú riziko náhodného uvedenia elektrického náradia do činnosti.*
d) Ak elektrické náradie nepoužívate, odložte ho mimo dosahu detí a nedovoľte ho používať osobám,

ktoré nie sú oboznámené s jeho činnosťou, alebo nie sú oboznámené s týmito pokynmi. *Elektrické náradie v rukách neznalých užívateľov môže byť nebezpečné.*

e) Starostlivosť o údržbu elektrického náradia. Skontrolujte, či pohyblivé časti lícujú a či sa voľne pohybujú, či nedošlo k poškodeniu jednotlivých častí a či neexistujú iné príčiny, ktoré by mohli negatívne ovplyvniť činnosť elektrického náradia. V prípade poškodenia musí byť elektrické náradie pred opätovným použitím opravené. *Veľa nehôd je zapríčinených nedostatočnou údržbou.*

f) Udržiavajte kosiace súčasti nabrúsené a čisté. *Vhodná údržba rezných častí s náležite nabrúsenými reznými hranami prispieva k tomu, že sa náradie nezasekáva a tak sa lepšie ovláda.*

g) Používajte elektrické náradie a jeho príslušenstvo podľa dodaných pokynov a majte pritom na pamäti pracovné podmienky a druh práce, ktorú je potrebné vykonať. *Použitie elektrického náradia na iné účely, ako je predpísané, môže spôsobiť vznik nebezpečných situácií.*

h) Udržujte rukoväte v suchom a čistom stave, bez stôp po oleji a mazacom tuku. *Klzké rukoväte neumožňujú bezpečnú manipuláciu a ovládanie náradia v nečakaných situáciách.*

5) Servisná služba

a) Opravu elektrického náradia zverte výhradne kvalifikovanému personálu a trvajte na výhradnom použití originálnych náhradných dielov. *To umožní zachovanie bezpečnosti elektrického náradia.*

1.2. VŠEOBECNÉ BEZPEČNOSTNÉ VAROVANIA PRE KOSAČKY

a) Nepoužívajte kosačku v nepriaznivých poveternostných podmienkach, najmä ak hrozí riziko výskytu bleskov. *Tým sa znižuje riziko zásahu bleskom.*

b) Pozorne skontrolujte priestor, kde bude kosačka použitá, kvôli identifikácii prípadných divokých zvierat. *Počas prevádzky by divoké zvieratá mohli byť zranené kosačkou.*

c) Pozorne skontrolujte priestor, kde bude kosačka použitá, a odstráňte všetky kamene, palice, drôty, kosti a iné cudzie predmety. *Vymrštené predmety môžu spôsobiť zranenia osôb.*

d) Pred použitím kosačky vždy vizuálne skontrolujte, či kotúč a nožová jednotka nie sú opotrebované alebo poškodené. *Opotrebované alebo poškodené diely zvyšujú riziko zranenia*.

e) Pred použitím skontrolujte napájací kábel a prípadný predlžovací kábel, či sa na nich nevyskytujú známky poškodenia alebo zostarnutia. Nepoužívajte kosačku, ak je kábel poškodený alebo opotrebovaný. Ak je kábel poškodený alebo opotrebovaný počas používania, vypnite kosačku a pred odpojením od siete sa nedotýkajte kábla. *Poškodený napájací kábel alebo predlžovací kábel môže spôsobiť zásah elektrickým prúdom, požiar a/alebo vážne zranenie.*

f) Často kontrolujte, či sa na zbernom koši na trávu nevyskytujú prípadné stopy opotrebovania alebo zhoršenia stavu. *Opotrebovaný alebo poškodený zberný kôš na trávu môže zvýšiť riziko zranenia osôb.*

g) Udržujte ochranné kryty v určenej polohe. Ochranné kryty musia byť funkčné a správne namontované. *Uvoľnený, poškodený alebo nefunkčný ochranný kryt môže spôsobiť zranenie osôb.*

h) Všetky prívody chladiaceho vzduchu udržujte zbavené nečistôt. *Upchaté prívody vzduchu a nečistoty môžu spôsobiť prehriatie alebo riziko požiaru.*

i) Pri používaní kosačky vždy používajte protišmykovú ochrannú obuv. Nepoužívajte kosačku s holými nohami alebo otvorenými sandálmi. *Znížite tak možnosť poranenia nôh pri kontakte s pohybujúcim sa nožom.*

j) Pri používaní kosačky na trávu vždy noste dlhé nohavice. *Odhalená pokožka zvyšuje pravdepodobnosť poranenia vymrštenými predmetmi.*

k) Kosačku nepoužívajte na mokrej tráve. Kráčajte, ale nikdy neutekajte. *Tým sa znižuje riziko pošmyknutia a pádu, ktoré môžu viesť k zraneniu osôb.*

l) Kosačku nepoužívajte na príliš strmých svahoch. *Tým sa znižuje riziko straty kontroly, pošmyknutia a pádu, ktoré môžu viesť k zraneniu osôb.*

m) Pri práci na svahoch vždy dávajte pozor na svoj krok, vždy pracujte priečne voči svahu, nikdy do kopca alebo z kopca a pri zmene smeru buďte veľmi opatrní. *Tým sa znižuje riziko straty kontroly, pošmyknutia a pádu, ktoré môžu viesť k zraneniu osôb.*

n) Pri spätnom chode kosačky alebo pri jej priťahovaní smerom k vám buďte veľmi opatrní. Vždy si buďte vedomí svojho okolia. *Tým sa znižuje riziko zakopnutia počas činnosti.*

o) Udržujte napájací kábel mimo kosiace nože. *Poškodený napájací kábel môže spôsobiť zásah elektrickým prúdom, požiar a/alebo vážne zranenia.*

p) Ak je kábel zamotaný alebo poškodený, vypnite a odpojte zástrčku z elektrickej zásuvky. *Zamotané alebo poškodené káble môžu zvýšiť riziko zásahu elektrickým prúdom.*

q) Nedotýkajte sa nožov a iných nebezpečných pohyblivých častí, zatiaľ čo sú stále v pohybe. *Tým sa znižuje riziko poranenia pohyblivými súčasťami.*

r) Pri odstraňovaní uviaznutého materiálu alebo pri čistení kosačky sa uistite, že sú vypnuté všetky vypínače napájania, a že napájací kábel je odpojený. *Neočakávaná činnosť kosačky môže spôsobiť vážne zranenia osôb.*

1.3. ĎALŠIE VAROVANIA PRE ELEKTRICKÉ KOSAČKY

1) Nepoužívajte stroj v prostredí s rizikom výbuchu, v prostredí s horľavými kvapalinami, plynmi alebo prachom. Keď je elektrické náradie v činnosti, tvoria sa iskry, ktoré môžu zapáliť prach alebo výpary.

2) Udržujte predlžovací kábel v dostatočnej vzdialenosti od kosiaceho zariadenia. Kosiace zariadenie môže poškodiť kábel a spôsobiť styk so súčasťami pod napätím.

3) Nikdy neprechádzajte s kosačkou po elektrickom kábli. Počas kosenia je potrebné vždy ťahať kábel poza kosačku a vždy zo strany už pokosenej trávy. V súlade s pokynmi uvedenými v tomto návode používajte káblovú príchytku, ktorej úlohou je zabrániť náhodnému odpojeniu kábla a zaistiť správne a nenásilné zasunutie do zásuvky.

4) Zabezpečte napájanie zariadenia prostredníctvom nadprúdového relé (RCD - Residual Current Device) s vypínacím prúdom maximálne 30 mA.

5) Zástrčka stroja musí byť vhodná pre zásuvku elektrického rozvodu. Nikdy nemeňte zástrčku. Pri použití strojov vybavených uzemnením nepoužívajte adaptéry. Nevymenené zástrčky, vhodné pre daný druh zásuvky, znižujú riziko zásahu elektrickým prúdom.

6) Napájací kábel stroja sa v prípade jeho poškodenia musí vymeniť výhradne za originálny náhradný diel a výmenu musí vykonať váš predajca alebo špecializované servisné stredisko.

7) Trvalé pripojenie akéhokoľvek elektrického zariadenia do elektrického rozvodu musí byť vykonané kvalifikovaným elektrikárom v súlade s platnými predpismi. Nesprávne

pripojenie môže mať za následok vážne ublíženie na zdraví, vrátane smrti.
8) UPOZORNENIE: NEBEZPEČENSTVO! Vlhkosť a elektrická energia nesmú prísť do kontaktu. A preto:
– Manipulácia s elektrickými káblami a ich pripojenie musia byť vykonávané na suchu.
– Nikdy nepripájajte zástrčku napájacieho kábla do elektrickej zásuvky v mokrom priestore (kaluž alebo mokrá tráva).
– Spojenie medzi káblami a zásuvkami musí byť vodotesné. Používajte predlžovacie káble s integrálnymi vodotesnými a homologovanými zásuvkami, dostupné v predaji.
9) Napájacie káble musia odpovedať kvalitatívnemu štandardu najmenej typu H05RN-F alebo H05VV-F s minimálnym prierezom 1,5 mm^2 a maximálnou doporučenou dĺžkou 25 m.
10) Pred naštartovaním stroja do chodu uchyťte kábel do káblovej príchytky.
11) Nepoužívajte kábel nesprávnym spôsobom. Nepoužívajte kábel na premiestnenie stroja, neťahajte zaň, ani ho nepoužívajte na vytiahnutie zástrčky zo zásuvky. Udržujte kábel v dostatočnej vzdialenosti od zdrojov tepla, oleja, ostrých hrán alebo pohybujúcich sa častí. Poškodený alebo zamotaný kábel zvyšuje riziko zásahu elektrickým prúdom.
12) Počas pracovnej činnosti nenechajte predlžovací kábel stočený, aby sa zabránilo prehriatiu.
13) Nedotýkajte sa telom ukostrených alebo uzemnených povrchov, ako sú rúrky, radiátory, sporáky, chladničky. Riziko zásahu elektrickým prúdom sa zvyšuje, ak je telo ukostrené alebo uzemnené.
14) Nepreťažujte stroj. Používajte stroj vhodný pre danú pracovnú činnosť. S vhodným strojom vykonáte danú prácu lepšie a bezpečnejšie, rýchlosťou, pre ktorú bol navrhnutý.

1.4. ÚDRŽBA A SKLADOVANIE

⚠ Pred začatím čistenia alebo údržby odpojte stroj od napájacej siete a prečítajte si návod. Vždy, keď existuje riziko poranenia rúk, používajte vhodný odev a pracovné rukavice.

⚠ Nikdy nepoužívajte stroj, ktorý ma opotrebované alebo poškodené časti. Chybné alebo opotrebované časti musia byť nahradené a nikdy nesmú byť opravované. Používajte len originálne náhradné diely: Použitie neoriginálnych a/alebo nesprávne namontovaných náhradných dielov negatívne ovplyvní bezpečnosť stroja a môže spôsobiť nehody alebo ublíženie na zdraví a zbavuje výrobcu akejkoľvek povinnosti alebo zodpovednosti.

DÔLEŽITÁ INF. *Všetky úkony údržby a nastavovania, ktoré nie sú popísané v tomto návode, musia byť vykonané vašim predajcom alebo špecializovaným strediskom, ktoré disponuje znalosťami a vybavením potrebným na správne vykonanie potrebných prác pri súčasnom zachovaní pôvodnej bezpečnostnej úrovne stroja. Úkony vykonávané v neautorizovaných dielňach alebo úkony vykonávané nekvalifikovaným personálom budú mať za následok ukončenie platnosti Záruky a zrušenie akejkoľvek povinnosti alebo zodpovednosti Výrobcu.*

1. Po každom použití odpojte stroj od napájacej siete a skontrolujte prípadné škody.
2. Udržujte utiahnutie matíc a skrutiek, aby ste si mohli byť stále istí bezpečnou činnosťou stroja. Pravidelná údržba je zásadou pre bezpečnosť a zachovanie pôvodnej výkonnosti.
3. Pravidelne kontrolujte, či sú riadne utiahnuté skrutky kosiaceho zariadenia.
4. Pri manipulácii s kosiacim zariadením, pri jeho demontáži alebo spätnej montáži používajte pracovné rukavice.
5. Pri brúsení kosiaceho zariadenia dbajte na jeho vyváženie. Všetky úkony, týkajúce sa kosiaceho zariadenia (demontáž, ostrenie, vyváženie, spätná montáž a/alebo výmena) predstavujú veľmi náročné práce, ktoré vyžadujú špecifické znalosti a použitie vhodného náradia; z bezpečnostných dôvodov je preto potrebné, aby boli vždy vykonané v špecializovanom stredisku.
6. Počas nastavovania stroja si dávajte pozor, aby vám neuviazli prsty medzi pohybujúce sa kosiace zariadenie a pevné časti stroja.
7. Nedotýkajte sa kosiaceho zariadenia, kým nebude stroj odpojený od elektrickej zásuvky a kosiace zariadenie sa úplne nezastaví. Počas údržby kosiaceho zariadenia majte na pamäti, že kosiace zariadenie sa môže pohybovať, aj keď je stroj odpojený zo siete.
8. Často kontrolujte ochranný kryt bočného vyhadzovania, ochranný kryt zadného vyhadzovania alebo zberný kôš, aby ste overili ich opotrebovanie alebo zhoršenie ich stavu. V prípade poškodenia ich vymeňte.
9. Poškodené výstražné štítky s pokynmi a varovnými hláseniami vymeňte za nové.
10. Stroj odkladajte na miesto, ktoré nie je prístupné deťom.
11. Pred uskladnením stroja v akomkoľvek prostredí nechajte vychladnúť motor.
12. Aby ste znížili riziko požiaru, odstráňte z kosačky a osobitne z motora zvyšky trávy, listov alebo nadmerného mazaciehо tuku. Vyprázdnite zberný kôš a nádoby s trávou nenechávajte vo vnútri miestnosti.

1.5. OCHRANA ŽIVOTNÉHO PROSTREDIA

Ochrana životného prostredia musí predstavovať významný a prioritný aspekt použitia stroja, v prospech civilného občianskeho spolunažívania a prostredia, v ktorom žijeme.
- Dbajte na to, aby ste pri používaní stroja nerušili vašich susedov. Stroj používajte vo vhodnom čase (nie skoro ráno alebo neskoro večer, kedy by to mohlo rušiť iné osoby).
- Počas pracovnej činnosti sa do prostredia dostáva určité množstvo oleja potrebného pre mazanie reťaze; používajte preto výhradne biodegradabilné oleje, špecifické pre tento druh použitia. Použitie minerálneho oleja alebo oleja pre motory vážne poškodí životné prostredie.
- Dôkladne dodržujte miestne normy pre likvidáciu obalov, opotrebovaných súčastí alebo akýchkoľvek látok so vážnym dopadom na životné prostredie, tieto odpadky nesmú byť odhodené do bežného odpadu, ale musia byť separované a odovzdané do príslušných zberných stredísk, ktoré zabezpečia recykláciu materiálov.
- Dôsledne dodržujte miestne predpisy pre likvidáciu odpadového materiálu.
- Pri vyraďovaní stroja z prevádzky ho nenechávajte voľne v prírode, ale obráťte sa na zberné stredisko v súlade s platnými miestnymi predpismi.

Nelikvidujte elektrické zariadenia spolu s domovým odpadom. Podľa Európskej Smernice 2012/19/ES o elektrickom a elektronickom odpade a jej aplikácii vo forme národných noriem, musia

byť elektrické zariadenia po skončení svojej životnosti odovzdané do separovaného zberu kvôli ich ekologickému zlikvidovaniu. Keď sa elektrické zariadenia likvidujú na smetisku alebo voľne v prírode, škodlivé látky môžu preniknúť do podzemných vôd a dostať sa do potravinového reťazca, čím môžu poškodiť naše zdravie. Pre získanie podrobnejších informácií o likvidácii tohto výrobku sa obráťte na Kompetentnú organizáciu, zaoberajúcu sa domovým odpadom alebo na vášho Predajcu.

Separovaný zber použitých výrobkov a obalov umožňuje recykláciu materiálov a ich opätovné použitie. Opätovné použitie recyklovaných materiálov pomáha predchádzať znečisteniu životného prostredia a znižuje dopyt po prvotných surovinách.

2. OPIS VÝROBKU

Tento stroj je kosačka na trávu so stojacou obsluhou.
K hlavným častiam stroja patrí motor, ktorý uvádza do činnosti kosiace zariadenie uložené v ochrannom kryte, kolesá a rukoväť.
Obsluha je schopná obsluhovať stroj a používať hlavné ovládacie prvky tak, že sa bude vždy zdržiavať za rukoväťou, a tak bude vždy v bezpečnej vzdialenosti od otáčajúceho sa kosiaceho zariadenia.
Ak sa obsluha od stroja vzdiali, motor a kosiace zariadenie sa zastavia priebehu niekoľkých sekúnd.

Predpokladané použitie a nesprávne použitie
Tento stroj je navrhnutý a skonštruovaný na kosenie trávy v záhradách a na trávnatých porastoch.
Akékoľvek iné použitie môže byť nebezpečné a spôsobiť ublíženie na zdraví a/alebo škody na majetku.
Za nevhodné použitie sa považuje (napríklad, ale nielen):
- prepravovanie iných osôb, detí alebo zvierat na stroji,
- prevážanie sa na stroji,
- používanie stroja na ťahanie alebo tlačenie nákladov,
- uvedenie kosiaceho zariadenia do činnosti na miestach bez trávnatého porastu,
- používanie stroja na zber lístia alebo zvyškov,
- používanie stroja na úpravu živých plotov alebo na kosenie netrávnatých porastov,
- používanie stroja viac ako jednou osobou.

DÔLEŽITÁ INF. *Nevhodné použitie stroja bude mať za následok zrušenie záruky a odmietnutie akejkoľvek zodpovednosti zo strany výrobcu. Následky za škody alebo za ublíženie na zdraví samotného používateľa alebo tretích osôb bude znášať používateľ.*

DÔLEŽITÁ INF. *Stroj smie používať naraz iba jeden operátor.*

2.1. SÚČASTI STROJA

(obr. 1)
M. Skriňa
N. Motor
O. Kosiace zariadenie
P. Ochranný kryt zadného vyhadzovania
Q. Zberný kôš
R. Rukoväť
S. Ovládanie vypínača

2.2. VÝSTRAŽNÉ SYMBOLY

UPOZORNENIE:
Pred použitím stroja si prečítajte pokyny.

NEBEZPEČENSTVO! Nebezpečenstvo vymrštenia predmetov. Počas použitia zariadenia udržujte nepovolané osoby mimo jeho pracovného priestoru.

NEBEZPEČENSTVO! Riziko porezania. Pohybujúce sa kosiace zariadenie. Nevkladajte nikdy ruky ani nohy do priestoru uloženia kosiaceho zariadenia.

DÁVAJTE POZOR na ostré kosiace zariadenie! Nevkladajte nikdy ruky ani nohy do priestoru uloženia kosiaceho zariadenia. Kosiace zariadenie sa ďalej otáča aj po vypnutí motora. Pred začatím údržby, alebo ak je kábel poškodený, najprv vytiahnite zástrčku zo zásuvky elektrickej siete.

Platí len pre kosačky s tepelným motorom.

Platí len pre elektrické kosačky so sieťovým napájaním.

DÔLEŽITÁ INF. *Poškodené výstražné štítky alebo výstražné štítky, ktoré sa stali nečitateľnými, je potrebné vymeniť. Požiadajte o nové štítky vo vašom autorizovanom servisnom stredisku.*

3. MONTÁŽ

DÔLEŽITÁ INF. *Stroj je potrebné vybaliť a zmontovať na rovnej a pevnej ploche s dostatočným priestorom na manipuláciu so strojom a s obalmi.*

1. Rozbalenie (obr. 2)
2. Montáž rukoväte (obr. 3)
3. Montáž koša (obr. 4)

4. OVLÁDACIE PRVKY

• Ovládací prvok vypínača
Motor je ovládaný vypínačom s dvojitou funkciou, aby sa predišlo náhodnému rozjazdu.
Pri štartovaní stlačte tlačidlo a potiahnite páku, alebo jednu z dvoch pák (obr. 5).

• Nastavenie výšky kosenia
Zvýšením alebo znížením skrine je možné nastaviť rôzne výšky kosenia. (obr. 6)

DÔLEŽITÁ INF. *Vykonajte uvedený úkon pri zastavenom kosiacom zariadení.*

5. POUŽITIE STROJA

DÔLEŽITÁ INF. *Pre informácie ohľadom akumulátora (ak sa používa) si preštudujte príslušný návod.*

5.1. PRÍPRAVNÉ ÚKONY

Uveďte stroj do vodorovnej polohy tak, aby bol dobre opretý o terén.

• **Príprava stroja pre pracovnú činnosť**

DÔLEŽITÁ INF. *Vykonajte uvedený úkon pri zastavenom kosiacom zariadení.*

Tento stroj umožňuje vykonávať kosenie trávnika v rôznych režimoch:

- Príprava na kosenie a zber trávy do zberného koša (obr. 7)
- Príprava na kosenie trávy a jej vyhadzovanie dozadu na zem (obr. 8)
- Príprava na kosenie trávy a jej posekanie nadrobno (funkcia mulčovania) (obr. 9)

5.2. BEZPEČNOSTNÉ KONTROLY

- Skontrolujte neporušenosť a správne namontovanie všetkých komponentov stroja,
- Skontrolujte, že sú správne utiahnuté všetky upevňovacie prvky,
- Všetky povrchy stroja udržujte čistými a suchými.

Úkon	Výsledok
1. Naštartujte stroj. 2. Uvoľnite ovládací prvok vypínača.	1. Kosiace zariadenie sa musí pohybovať. 2. Páka sa musí automaticky a rýchlo vrátiť do neutrálnej polohy, musí dôjsť k vypnutiu motora a k zastaveniu kosiaceho zariadenia v priebehu pár sekúnd.
1. Naštartujte stroj. 2. Použite páku ovládania náhonu. 3. Uvoľnite páku ovládania náhonu.	2. Stroj sa posúva dopredu. 3. Stroj sa zastaví.
1. Skúšobné riadenie.	1. Žiadna poruchová vibrácia. Žiadny neobvyklý zvuk.

Keď sa ktorýkoľvek z výsledkov odlišuje od informácií uvedených v nasledujúcich tabuľkách, stroj nepoužívajte! Obráťte sa na servisné stredisko kvôli vykonaniu potrebných kontrol a prípadnej opravy.

5.3. NAŠTARTOVANIE A PRÁCA

POZNÁMKA *Kosačku uvádzajte do činnosti na rovnej ploche, bez prekážok alebo vysokej trávy.*

Naštartujte stroj podľa pokynov na (obr. 10).

DÔLEŽITÁ INF. *Počas práce vždy dodržujte bezpečnostnú vzdialenosť od kosiaceho zariadenia vymedzenú dĺžkou rukoväte.*

Vyprázdnenie zberného koša

1. Uvoľnite ovládací prvok vypínača a vyčkajte na zastavenie kosiaceho zariadenia.
2. Nadvihnite ochranný kryt zadného vyhadzovania, uchopte rukoväť a odoberte zberný kôš, pričom ho držte vo vzpriamenej polohe.

5.4. ZASTAVENIE

Po ukončení pracovnej činnosti uvoľnite ovládací prvok vypínača (obr. 11).

Pri modeloch s elektrickým káblom odpojte predlžovací kábel NAJSKÔR z hlavnej zásuvky a NÁSLEDNE z vypínača kosačky.

Po zastavení stroja je potrebné počkať niekoľko sekúnd na zastavenie kosiaceho zariadenia.

5.5. PO POUŽITÍ

- Vykonajte čistenie (ods. 6.1).
- Podľa potreby vymeňte poškodené časti a dotiahnite uvoľnené skrutky a svorníky.

Pri každom opustení stroja a jeho ponechaní bez dozoru:

- Odpojte stroj od elektrickej siete (pri modeloch s elektrickým káblom).

6. ÚDRŽBA

Bezpečnostné pokyny, ktoré je potrebné dodržiavať, sú popísané v kap. 1. Dôsledne dodržiavajte uvedené pokyny, aby ste sa vyhli vážnym rizikám a nebezpečenstvu:

Pred vykonaním akejkoľvek kontroly, čistenia alebo údržby/nastavenia stroja:

- Zastavte stroj.
- Uistite sa, že všetky pohybujúce sa časti sú úplne zastavené.
- Odpojte stroj od elektrickej siete (pri modeloch s elektrickým káblom).
- Používajte vhodný odev, pracovné rukavice a ochranné okuliare.

6.1. ČISTENIE

Po každom použití stroj vyčistite podľa týchto pokynov:

- Nepoužívajte prúd vody, aby ste nezamočili motor a elektrické komponenty.
- Odstráňte zvyšky trávy a bahna zachytené vo vnútri skrine.
- Zakaždým sa uistite, že nasávacie otvory sú voľné a nie sú upchaté úlomkami.
- Pri čistení skrine nepoužívajte agresívne kvapaliny.
- Aby ste znížili riziko požiaru, odstráňte z motora zvyšky trávy, listy alebo nadmerný mazací tuk.

6.2. ÚDRŽBA KOSIACEHO ZARIADENIA

Nedotýkajte sa kosiaceho zariadenia, kým nevytiahnete bezpečnostný kľúč a kým kosiace zariadenie nie je úplne zastavené. Dávajte pozor, pretože kosiace zariadenie sa môže hýbať, aj keď je kľúč vytiahnutý (pri modeloch na akumulátor).

Všetky úkony, týkajúce sa kosiacich zariadení (demontáž, ostrenie, vyváženie, opravu, spätná montáž a/alebo výmena) predstavujú veľmi náročné práce, ktoré vyžadujú špecifické znalosti a použitie vhodného náradia, z bezpečnostných dôvodov je preto potrebné, aby boli vždy vykonané v Špecializovanom stredisku.

Kosiace zariadenie, ktoré je poškodené, ohnuté alebo opotrebované, vymeňte vždy ako celok aj so skrutkami, aby bolo zachované vyváženie.

DÔLEŽITÁ INF. *Vždy používajte originálne kosiace zariadenia, na ktorých je uvedený kód uvedený v tabuľke technických údajov.*

7. PREPRAVA, SKLADOVANIE A LIKVIDÁCIA

7.1. PREPRAVA

Pri každej manipulácii so strojom, pri jeho dvíhaní, preprave alebo nakláňaní:

- Zastavte stroj.
- Uistite sa, že všetky pohybujúce sa časti sú úplne zastavené.
- Odpojte stroj od elektrickej siete (pri modeloch s elektrickým káblom).
- Použite hrubé pracovné rukavice.
- Uchopte stroj v bezpečných miestach, pričom majte na pamäti jeho hmotnosť a jej rozloženie.
- Použite dostatočný počet osôb vzhľadom k hmotnosti stroja.
- Zabezpečte, aby pri premiestňovaní stroja nedošlo ku škodám ani k zraneniu.
- Riadne ho pripevnite k prepravnému prostriedku lanami alebo reťazami, aby sa zabránilo jeho prevráteniu a možnému poškodeniu.

7.2. SKLADOVANIE

Keď sa chystáte stroj uskladniť:

- Nechajte motor vychladnúť.
- Odpojte stroj od elektrickej siete (pri modeloch s elektrickým káblom).
- Dôkladne vyčistite stroj.
- Skontrolujte neporušenosť stroja.

Stroj skladujte:

- v suchom prostredí;
- chránený pred poveternostnými vplyvmi;
- na mieste, ktoré nie je prístupné deťom;
- potom, čo ste sa uistili o vytiahnutí kľúča a odložení náradia použitého pri údržbe.

Skladovanie akumulátora:

- v tieni, v chlade a v prostredí bez vlhkosti.

POZNÁMKA *V prípade dlhšej nečinnosti nabite akumulátor každé dva mesiace, aby sa predĺžila jeho životnosť.*

POZNÁMKA *Stroj uskladnite tak, aby pri kontakte, a to aj náhodnom alebo neočakávanom, nepredstavoval nebezpečenstvo pre dospelé osoby, deti alebo zvieratá.*

SVENSKA - Översättning av Originalinstruktionerna

Läs hela handboken före användning av maskinen.
Maskinens och motorns kompletta bruksanvisningar är tillgängliga här:
- ▷ **på webbplatsen stiga.com**
- ▷ **genom att skanna QR-koden**

Download full manual
stiga.com

VARNING: LÄS IGENOM HELA BRUKSANVISNINGEN INNAN DU ANVÄNDER APPARATEN.
Bevara för framtida bruk.

1. SÄKERHETSNORMER

1.1. ALLMÄNNA SÄKERHETSFÖRESKRIFTER FÖR ELEKTRISKA VERKTYG

⚠ **VARNING Läs noggrant igenom säkerhetsföreskrifterna och alla instruktioner. Bristande iakttagelse av föreskrifterna och instruktionerna kan orsaka elstötar, brand och/eller allvarliga skador.**

Bevara alla föreskrifter och instruktioner för framtida bruk.

I instruktionerna avser termen "elverktyg" den elektriska produkten (med sladd) eller den batteridrivna produkten (utan sladd).

1) Säkerhet på arbetsplatsen

a) Håll arbetsområdet rent och väl upplyst. *Mörka och stökiga områden kan leda till olyckor.*

b) Använd inte elektrisk utrustning i miljöer där det finns risk för explosion, i närheten av flamfarlig vätska, gas eller pulver. *Elverktyg genererar gnistor som kan antända damm eller ångor.*

c) Håll barn och närvarande på avstånd vid användning av en elektrisk utrustning. *Distraktioner kan leda till förlorad kontroll.*

2) Elektrisk säkerhet

a) elverktygets kontakter ska passa uttaget. Ändra aldrig kontakten på något sätt. Använd inte adaptrar med elverktyg som är jordade. *Kontakter som inte har ändrats och matchande uttag minskar risken för elektriska stötar.*

b) Undvik kroppskontakt med jordade ytor som rör, radiatorer, spisar och kylskåp. *Det finns ökad risk för elektriska stötar om din kropp är jordad.*

c) använd inte gräsklipparen i våta förhållanden eller vid regn. *Detta kan öka risken för elektriska stötar.*

d) Missbruka inte sladden. Använd aldrig sladden för att bära, dra eller koppla bort elverktyget. Håll sladden borta från värme, olja, vassa kanter och rörliga delar. *Skadade eller trassliga sladdar ökar risken för elektriska stötar.*

e) När du använder ett elverktyg utomhus ska du använda en förlängningssladd som är lämplig för utomhusbruk. *Om du använder en sladd som lämpar sig för utomhusbruk minskar risken för elektriska stötar.*

f) Om det är oundvikligt att använda ett elverktyg på en våt plats, använd en strömförsörjning som skyddas av en jordfelsbrytare (RCD). *Användning av en RCD minskar risken för elektriska stötar.*

3) Personlig säkerhet

a) Var uppmärksam, kontrollera det du håller på med och använd sunt förnuft när du använder den elektriska utrustningen. Använd inte elverktyget när du är trött eller påverkad av droger, alkohol eller läkemedel. *Ett ögonblicks ouppmärksamhet när du använder ett elverktyg kan orsaka allvarliga personskador.*

b) Använd skyddande klädsel. Bär alltid skyddsglasögon. *Bruk av en skyddande utrustning såsom dammskydd, halkfria skor, skyddshjälm, eller hörselskydd, minskar risken för personskador.*

c) Undvik en oavsiktlig start. Se till att apparaten är släckt innan du sätter i batteriet, greppar eller transporterar den elektriska utrustningen. *Transportera den elektriska utrustningen med fingret på strömbrytaren eller montera batteriet med strömbrytaren i positionen "ON" underlättar olyckor.*

d) Ta bort alla nycklar och justeringsverktyg innan du aktiverar den elektriska utrustningen. *En nyckel eller ett verktyg som kommer i kontakt med en roterande del kan orsaka personskador.*

e) Tappa inte balansen. Stå alltid i stadig position och i rätt balans. Detta tillåter en bättre kontroll av elverktyget i oväntade situationer.

f) Klä dig på rätt sätt. Bär ingen vid klädsel eller smycken. Håll håret, kläder och handskar borta från delar i rörelse. *Vida kläder, smycken eller långt hår kan fastna i delarna i rörelse.*

g) Om det finns anordningar som ska anslutas till anläggningar för sugning och uppsamling av damm, se till att de ansluts och används på lämpligt sätt. *Användningen av dessa anordningar kan minska dammrelaterade risker.*

h) Låt inte din förtrogenhet med maskinens användning leda till att du känner dig för säker och försummar säkerhetsprinciperna. *Oaktsamhet kan orsaka allvarlig skada på en bråkdel av en sekund.*

4) Användning och förvaring av den elektriska utrustningen

a) Överbelasta inte den elektriska utrustningen. Använd den elektriska utrustningen som avsetts för arbetet. *Avsedd elektrisk utrustning kommer att utföra arbetet bättre och på ett säkrare sätt och på den hastighet som den tillverkats för.*

b) Använd inte den elektriska utrustningen om strömbrytaren inte är i grad att starta den eller stoppa den som den ska. *Elektrisk utrustning som inte kan aktiveras med strömbrytaren är en fara och ska repareras.*

c) Avlägsna ackumulatorn från sitt fack innan du utför något arbete för reglering eller byte av tillbehör eller innan den elektriska utrustningen repareras. *Dessa förebyggande säkerhetsåtgärder minskar risken för oavsiktlig start av elverktyget.*

d) Förvara den elektriska utrustningen långt borta från barn när den inte längre används och låt inte personer som inte känner till utrustningen och som inte läst igenom dessa instruktioner använda denna. *Elektrisk utrustning är farlig om den används av oerfarna personer.*

e) Var noggrann med underhållsarbetet för den elektriska utrustningen. Kontrollera att de rörliga delarna är linjerade och fria i sin rörelse, att inga delar är trasiga

och att det inte finns något annat som kan hindra den elektriska utrustningens funktion. Om den elektriska utrustningen går sönder ska den repareras innan den används. *Många olyckor orsakas av dåligt underhåll av elverktyget.*

f) Håll alla vassa delar rena och ordentligt slipade. *Ett lämpligt underhållsarbete av klippaggregat med bladen ordentligt slipade gör att man inte lätt fastnar och den blir lättare att kontrollera.*

g) Använd elverktyget och dess tillbehör enligt de medföljande instruktionerna och med tanke på arbetsförhållandena och typen av arbete som ska utföras. *Användningen av ett elverktyg för andra åtgärder än de som förutses kan orsaka farliga situationer.*

h) Håll handtagen torra, rena och utan olja och fett. *Hala handtag gör det inte möjligt att hantera och kontrollera verktyget på ett säkert sätt i oväntade situationer.*

5) Assistans

a) Låt endast fackmän reparera den elektriska utrustningen och se till att endast originala reservdelar används. *Detta gör så att säkerheten av den elektriska utrustningen bibehålls.*

1.2. ALLMÄNNA SÄKERHETSFÖRESKRIFTER FÖR GRÄSKLIPPARE

a) Använd inte gräsklipparen i dåliga väderförhållanden, särskilt när det finns risk för blixtnedslag. *Detta minskar risken för att träffas av en blixt.*

b) Inspektera noggrant området där gräsklipparen ska användas avseende vilda djur. *Vilda djur kan skadas av gräsklipparen under drift.*

c) Inspektera noggrant området där gräsklipparen ska användas och ta bort alla stenar, pinnar, trådar, ben och andra främmande föremål. *Föremål som slungas ut kan orsaka personskador.*

d) Inspektera alltid bladet och knivenheten visuellt med avseende på slitage eller skador innan gräsklipparen används. *Slitna eller skadade delar ökar risken för skador*.

e) Innan du använder den ska du kontrollera att elkabeln och förlängningssladden inte är skadade eller gamla. Använd inte gräsklipparen om sladden är skadad eller sliten. Om sladden är skadad eller sliten under användning ska du stänga av gräsklipparen och inte röra sladden innan du kopplar bort den från elnätet. *En skadad nätsladd eller förlängningssladd kan orsaka elektriska stötar, brand och/eller allvarliga skador.*

f) Kontrollera gräsuppsamlingspåsen ofta för tecken på slitage eller försämring. *Slitna eller skadade gräsuppsamlingspåsar kan öka risken för personskador.*

g) Håll skydden på plats. Skydden måste vara funktionsdugliga och korrekt monterade. *Ett löst, skadat eller felaktigt monterat skydd kan leda till personskador.*

h) Håll alla kylluftsintag fria från skräp. *De igensatta luftintagen och skräp kan orsaka överhettning eller brandfara.*

I) Använd alltid halkfria och skyddande skor när du använder gräsklipparen. Använd inte gräsklipparen barfota eller i öppna sandaler. *Detta minskar risken för fotskador från kontakt med den rörliga kniven.*

j) Bär alltid långa byxor när du använder gräsklipparen. *Exponerad hud ökar sannolikheten för skador från föremå som slungas ut.*

k) Använd inte gräsklipparen på vått gräs. Gå, spring aldrig. *Detta minskar risken för halka och fall, vilket kan orsaka personskador.*

l) Använd inte gräsklipparen i branta sluttningar. *Detta minskar risken för att förlora kontrollen, halka och fall, vilket kan leda till personskador.*

m) När du arbetar i sluttningar ska du alltid vara uppmärksam på hur du går, alltid arbeta tvärgående i sluttningen, aldrig uppför eller nedför, och vara extremt försiktig när du byter riktning. *Detta minskar risken för att förlora kontrollen, halka och fall, vilket kan leda till personskador.*

n) Var mycket försiktig när du backar upp eller drar gräsklipparen mot dig. Var alltid medveten om din omgivning. *Detta minskar risken för att snubbla under drift.*

o) Håll nätsladden borta från knivarna. *En skadad nätsladd kan orsaka elektriska stötar, brand och/eller allvarliga skador.*

p) Stäng av och ta bort kontakten från vägguttaget om sladden är intrasslad eller skadad. *Intrasslade eller skadade kablar kan öka risken för elektriska stötar.*

q) Rör inte vid knivar och andra farliga rörliga delar medan de fortfarande rör sig. *Detta minskar risken för skador från rörliga delar.*

r) När du tar bort material som fastnat eller rengör gräsklipparen ska du se till att alla strömbrytare är avstängda och att nätsladden är frånkopplad. *Oväntad användning av gräsklipparen kan orsaka allvarliga personskador.*

1.3. YTTERLIGARE ANVISNINGAR FÖR ELEKTRISKA GRÄSKLIPPARE

1) Använd inte maskinen i miljöer där det finns risk för explosion, i närheten av brandfarlig vätska, gas eller pulver. Elverktyg genererar gnistor som kan antända damm eller ångor.

2) Håll förlängningssladden på avstånd från skärenheten. Skärenheten kan skada sladden och orsaka en kontakt med spänningssatta delar.

3) Kör aldrig gräsklipparen över elsladden. Dra alltid elsladden bakom gräsklipparen under klippningen och alltid på sidan där gräset redan klippts. Använd kabelhållaren enligt anvisningen i den här handboken för att undvika att den oavsiktligt lossnar vilket även garanterar att den sätts i riktigt i uttagen utan att du behöver trycka för hårt.

4) Apparaten ska försörjas genom en differentialbrytare (RCD - Residual Current Device) med frånslagningsspänning på högst 30 mA.

5) Maskinens kontakt ska sitta riktigt i eluttaget. Ändra aldrig på kontakten. Använd aldrig adaptrar med maskiner som har en jordanslutning. Kontakter som inte ändrats och som passar uttaget minskar risken för elstöt.

6) Maskinens nätkabel ska bytas ut om den är skadad med en originell reservdel, av din återförsäljaren eller en serviceverkstad.

7) En permanent anslutning av vilken som helst elektrisk apparat till byggnadens elnät ska göras av en kvalificerad elektriker enligt gällande normer. En felaktig anslutning kan orsaka allvarliga kroppsskador, även döden.

8) VARNING: FARA! Fukt och elektricitet är inte kompatibla:
- Hantering och anslutning av elsladdar måste utföras i en torr miljö;
- Aldrig sätta ett eluttag eller sladd i kontakt med ett vått område (pöl eller vått gräs);
– Anslutningarna mellan sladdarna och uttagen måste vara vattentäta. Använd förlängningssladdar med vattentäta och godkända uttag, som finns i handeln.

9) Elsladdarna ska vara av en kvalitet som inte är under H05RN-F eller H05VV-F med ett minimalt tvärsnitt på 1,5 mm^2 och en maximal längd på 25 m.

10) Innan maskinen sätts igång, haka fast sladden först i kabelhållaren.
11) Använd inte sladden på fel sätt. Använd inte kabeln för att transportera maskinen, dra den eller för att koppla ur den från uttaget. Håll kabeln på avstånd från värme, olja, vassa kanter eller delar i rörelse. En skadad eller trasslig sladd ökar risk för elstötar.
12) Håll inte förlängningssladden inrullad under arbetet för att undvika överhettningar.
13) Undvik att kroppen kommer i kontakt med ytor i krets eller som är jordade som t.ex. rör, kylare, kök, kylskåp. Risk för elstötar ökar om kroppen kommer i kontakt med kretsar eller jordade enheter.
14) Överbelasta inte maskinen. Använd maskinen på passande sätt för arbetet. En passande maskin kommer att utföra arbetet bättre och på ett säkrare sätt och på den hastighet som den tillverkats för.

1.4. UNDERHÅLL OCH FÖRVARING

⚠ Koppla ur maskinen från elnätet och och läs instruktionerna innan någon som helst rengöring eller underhåll påbörjas. Bär passande kläder och arbetshandskar i alla situationer där händerna kan utsättas för risk.

⚠ Använd aldrig maskinen med utslitna eller skadade delar. Trasiga eller slitna delar måste bytas ut och får aldrig repareras. Använd endast originalreservdelar: en användning av icke originalreservdelar och/eller felmonterade delar ställer säkerheten på spel vilket kan leda till olyckor eller kroppsskador. Tillverkaren avsäger sig all förpliktelse och ansvar i dessa fall.

VIKTIGT *TAllt justeringsarbete och underhållsarbete som inte beskrivs i den här bruksanvisningen skall utföras hos din återförsäljare eller en specialiserad serviceverkstad som har tillräckligt med kännedom och nödvändiga verktyg för att utföra ett korrekt arbete genom att bibehålla maskinens ursprungliga säkerhet. Åtgärder som utförs hos olämpliga strukturer eller av personer som inte är kvalificerade, medför att alla former av tillverkarens garanti, plikter eller ansvar förfaller.*

1. Efter all användning så koppla bort maskinen från elnätet och kontrollera eventuella skador.
2. Se till att muttrar och skruvar är åtdragna för att alltid ha en maskin under säkra funktionsförhållanden. Ett regelmässigt underhåll är väsentligt för säkerheten och för att upprätthålla prestationsnivån.
3. Kontrollera regelbundet att skruvarna för klippaggregatets knivar har dragits åt ordentligt.
4. Använd arbetshandskar när kniven hanteras, när den tas bort och när den monteras.
5. Se till att skärenheten är i balans när den ska slipas. Alla åtgärder gällande skärenheten (nedmontering, slipning, återmontering och/eller byte) är tunga arbeten som kräver en specifik kompetens och användning av lämpliga utrustningar. Av säkerhetsskäl krävs det därför att de alltid utförs på en serviceverkstad.
6. Under inställningar av maskinen, var mycket uppmärksam för att undvika att fingrarna fångas in mellan klippaggregatet i rörelse och maskinens fasta delar.
7. Vidrör inte skärenheten förrän maskinen kopplats från eluttaget och skärenheten står helt still. Under åtgärderna på skärenheten, var försiktig eftersom den kan röra sig, även om maskinen inte är kopplad till nätet.
8. Kontrollera ofta tömningsskyddet på sidan eller det bakre tömningsskyddet och uppsamlingspåsen för att kontrollera dess slitage eller förstörelse. Byt ut om skadade.
9. Byt ut klisterdekalerna med instruktioner och varningsmeddelanden, om de är slitna.
10. Ställ undan maskinen på en plats där den inte är åtkomlig för barn.
11. Låt motorn kallna innan maskinen ställs inomhus.
12. För att minska brandrisken, ta bort rester av gräs, blad eller överskottsfett från maskinen och speciellt motorn. Töm alltid uppsamlingspåsen och lämna inte behållarna med klippt gräs inne i en lokal.

1.5. MILJÖSKYDD

Miljöskyddet ska vara en betydande aspekt och prioritet vid användningen av maskinen, till fördel för den civila samlevnaden och miljön i vilken vi lever.

- Undvik att störa grannskapet. Använd maskinen endast under rimliga tider (inte tidigt på morgonen eller sent på kvällen när det kan störa personer).
- Under arbetet kommer en viss kvantitet olja att hamna i miljön som är nödvändig för smörjning av kedjan, använd därför endast biologiskt nedbrytbar olja. Användning av mineralolja eller motorolja orsakar skador på miljön.
- Följ noggrant lokala bestämmelser för bortskaffande av emballage, trasiga delar och andra enheter som kan medföra kraftiga miljöeffekter. Dessa avfall får inte kastas i soporna utan ska separeras och överlämnas till insamlingscentraler som återvinner materialen.
- Följ noggrant lokala bestämmelser för bortskaffande av material som finns kvar.
- När maskinen tas ur drift, lämna inte maskinen i miljön, utan kontakta en insamlingscentral enligt gällande lokala förordningar.

Släng inte elektriska apparater i hushållsavfallet. Enligt det Europeiska direktivet 2012/19/EU gällande bortskaffande av elektrisk och elektronisk utrustning och dess genomförande i enlighet med nationella normer, urladdade elektriska apparater skall samlas upp separat för att slutligen kunna återanvändas på ett eko-kompatibelt sätt. Om elektrisk utrustning slängs på soptippen eller på marken kan de giftiga ämnena nå vattennivån och på så vis komma i kontakt med näringskedjan och skada din hälsa och välmående. För mer information gällande bortskaffande av produkten, kontakta kompetent myndighet gällande hushållsavfall eller er återförsäljare.

En separat insamling av begagnade produkter och emballage tillåter en återvinning av materialen och en återanvändning. Återanvändningen av återvinningsmaterial förebygger en miljöförorening och minskar råvarubehovet.

2. PRODUKTBESKRIVNING

Den här maskinen är en förarledd gräsklippare.
Maskinen består huvudsakligen av en motor som aktiverar en skärenheten som sitter i en kåpa med hjul och ett handtag.
Användaren ska alltid stå bakom handtaget för att köra maskinen och aktivera huvudreglagen och därmed på ett säkert avstånd från den roterande skärenheten.
När användaren lämnar maskinen stannar motorn och den roterande enheten upp inom några sekunder.

Förutsedd användning och felaktig användning
Den här maskinen har formgetts och konstruerats för att klippa gräs i trädgårdar och gräsområden.
Vilken som helst annan användning anses som farlig och orsakar kroppsskador och/eller materialskador.
Följande anses som felaktig användning (som exempel, men inte uteslutande):

- transportera andra personer, barn eller djur på maskinen;
- transportera sig själv på maskinen;
- använda maskinen för att släpa eller skjuta laster;
- sätta på skärenheten i områden utan gräs;
- använda maskinen för att samla in löv eller skräp;
- använda maskinen för att klippa buskar eller annan vegetation än gräs;
- maskinen används av flera personer.

VIKTIGT *En felaktig användning av maskinen medför att garantin upphör. I detta fall avsäger sig tillverkaren allt ansvar och användaren kommer då att få stå för alla utgifter som beror på egendomsskador eller personskador på användaren eller andra personer.*

VIKTIGT *Maskinen ska användas av en enda användare.*

2.1. MASKINKOMPONENTER

(Fig. 1)
M. Chassi
N. Motor
O. Skärenhet
P. Bakre tömningsskydd
Q. Uppsamlingspåse
R. Handtag
S. Manöverkopplare

2.2. VARNINGSSKYLTAR

VARNING:
Läs instruktionerna innan maskinens används.

FARA! Risk för utslungande föremål: Håll personer utanför arbetsområdet under användningen.

FARA! Risk för skärsår. Skärenhet i rörelse. För aldrig in händer eller fötter i utrymmet där skärenheten sitter.

Var FÖRSIKTIGT med den vassa skärenheten. För aldrig in händer eller fötter i utrymmet där skärenheten sitter. Skärenheten fortsätter att rotera även efter att motorn stängts av. Dra ut kontakten från strömförsörjningen innan ett underhåll eller om kabeln är skadad.

Endast för gräsklippare med elmotor.

VARNING: Håll förlängningssladden på avstånd från skärenheten.

VIKTIGT *Förstörda eller oläsliga etiketter måste bytas. Beställ nya etiketter hos din auktoriserade serviceverkstad.*

3. MONTERING

VIKTIGT *Uppackningen och slutförandet av monteringen ska utföras på en plan och stabil yta, med ett utrymme som är tillräckligt stort för att flytta maskinen och emballagen med hjälp av lämpliga utrustningar.*

1. Uppackning (Fig. 2)
2. Montering av handtaget (Fig. 3)
3. Montering av säcken (Fig. 4)

4. STYRREGLAGE

• Manöverkopplare
Motorn styrs av en brytare med dubbel effekt för att undvika en oavsiktlig start.
För starten, tryck på knappen och dra i spaken, eller i en av de två spakarna (fig. 5).

• Reglering av klipphöjden
Genom att sänka eller lyfta chassit kan gräset klippas på olika höjder. (fig. 6)

VIKTIGT *Utför arbetet med stillastående skäraggregat.*

5. ANVÄNDNING AV MASKINEN

VIKTIGT *För instruktioner gällande batteriet (i förekommande sätt), se motsvarande handbok.*

5.1. FÖRBEREDELSER

Ställ maskinen horisontellt och stabilt på marken.

• Inställning av maskinen inför arbetet

VIKTIGT *Utför arbetet med stillastående skäraggregat.*

Den här maskinen gör att du kan klippa gräset på olika sätt;

- Förinställning för klippningen och uppsamlingen av gräs i uppsamlingspåsen (fig. 7)
- Förinställning för klippningen och bakre tömning av gräs på marken (fig. 8)
- Förinställning för klippning och malning av gräs (funktionen “mulching”) (fig. 9)

5.2. SÄKERHETSKONTROLLER

- Kontrollera att alla motorkomponenter är hela och har monterats på rätt sätt;
- Försäkra dig om att alla fästanordningar är korrekt åtdragna;
- Håll alla maskinytor rena och torra.

Åtgärd	Resultat
1. Starta maskinen. 2. Släpp manöverkopplaren.	1. Skärenheten ska sättas i rörelse. 2. Spakarna ska automatiskt och snabbt gå tillbaka till friläget, motorn ska släckas och skärenheten ska stanna upp inom några sekunder.
1. Starta maskinen. 2. Aktivera spaken för dragkraft. 3. Släpp spaken för dragkraft.	2. Maskinen matas fram. 3. Maskinen stannar.
1. Provkörning.	1. Ingen onormal vibration. Inget onormalt ljud.

Om vilket som helst resultat skiljer sig från de som anges i tabeller kan maskinen inte användas! Kontakta en serviceverkstad för att kontrollera fallet och för en eventuell reparation.

5.3. START OCH ARBETE

ANMÄRKNING *Starta den på en jämn yta utan hinder eller högt gräs.*

Starta maskinen enligt anvisningarna i (fig. 10).

VIKTIGT *Håll alltid ett säkerhetsavstånd från den roterande skärenheten under arbetet på grund av handtagets längd.*

Tömning av uppsamlingspåsen

1. Släpp manöverkopplaren och vänta tills skärenheten stannat upp.
2. Lyft det bakre tömningsskyddet, ta tag i handtaget och ta bort uppsamlingspåsen genom att hålla den i upprätt läge.

5.4. STOPP

Släpp manöverkopplaren efter arbetet (fig. 11).

I eldrivna modelle, koppla FÖRST bort förlängningssladden från huvuduttaget och SEDAN från sidan på gräsklipparens brytare.

Det tar några sekunder innan skärenheten stannar upp efter att maskinen stängts av.

5.5. EFTER ANVÄNDNING

- Rengör (avs. 6.1).
- Byt skadade komponenter om det behövs och dra eventuellt åt lösa skruva och bultar.

Var gång maskinen inte används eller lämnas obevakad:

- Koppla bort maskinen från elnätet (för modeller med elsladd).

6. UNDERHÅLL

Säkerhetsföreskrifter som ska följas beskrivs i kap. 1. Respektera noggrant de här anvisningarna för att inte riskera allvarliga risker eller faror:

Innan du utför någon som helst kontroll, rengöring eller underhåll/reglering av apparaten:

- Stanna maskinen.
- Försäkra dig om att alla rörliga delar avstannar.
- Koppla bort maskinen från elnätet (för modeller med elsladd).
-
- Bär lämpliga kläder, arbetshandskar och skyddsglasögon.

6.1. RENGÖRING

Efter varje användning, rengör maskinen enligt följande instruktioner:

- Använd inte vattenstrålar och undvik att blöta ner motorn och de elektriska komponenterna.
- Ta bort rester av gräs och lera som ansamlats inuti chassit.
- Se alltid till att det inte finns skräp i luftöppningarna.
- Använd inte aggressiva vätskor för att göra rent chassit.
- För att minska brandrisken, se till att motorn är fri från rester av gräs, löv eller överskottsfett.

6.2. UNDERHÅLL AV SKÄRAGGREGATET

Vidrör inte skärenheten förrän säkerhetsnyckeln har avlägsnats och skärenheten står helt still. Se till att skärenheten kan röra sig, även om nyckeln har tagits bort (för batteridrivna modeller).

Alla åtgärder gällande skärenheterna (nedmontering, slipning, justering, reparation, återmontering och/eller byte) är tunga arbeten som kräver en specifik kompetens och användning av lämpliga utrustningar. Av säkerhetsskäl krävs det därför att de alltid utförs på en serviceverkstad.

Byt alltid de skadade, deformerade eller slitna skärenheter tillsammans med skruvarna, för att bibehålla balansen.

VIKTIGT *Använd alltid ursprungliga skäraggregat med koden som anges i tabellen "Tekniska specifikationer".*

7. TRANSPORT, LAGRING OCH BORTSKAFFANDE

7.1. TRANSPORT

Varje gång som maskinen ska förflyttas, lyftas, transporteras eller lutas ska du:

- Stanna maskinen.
- Försäkra dig om att alla rörliga delar avstannar.
- Koppla bort maskinen från elnätet (för modeller med elsladd).
- Bära kraftiga arbetshandskar.
- Ta tag i maskinen i punkter som ger ett säkert grepp med tanke på vikten och dess fördelning.
- Få hjälp av andra personer med tanke på maskinens vikt.
- Se till att maskinens rörelse inte leder till skador eller sår.
- Spänn ordentligt fast till transportmedlet med hjälp av vajrar eller kedjor för att undvika att den kan välta och skadas.

7.2. FÖRVARING

När maskinen ska ställas undan:

- Låt motorn svalna.
- Koppla bort maskinen från elnätet (för modeller med elsladd).
- Gör noggrant rent maskinen.
- Kontrollera att maskinen är hel.

Ställ undan maskinen:

- I en torr miljö.
- Skyddad mot väder.
- På en plats utom räckhåll för barn.
- Se till att nycklar eller verktyg som använts för underhållsarbetet tagits bort.

Förvara batteriet:

- I skugga, på en sval plats utan fukt.

ANMÄRKNING *Vid ett längre stillastående ska batteriet laddas varannan månad för att förlänga livslängden.*

ANMÄRKNING *Placera maskinen så att skäraggregatet förblir riktat mot en vägg eller riktigt täckt så att det inte medför fara vid kontakt med personer, barn eller djur, även oavsiktligt eller oförutsett.*

DICHIARAZIONE CE DI CONFORMITÀ (Istruzioni Originali)
(Direttiva Macchine 2006/42/CE, Allegato II, parte A)

1. La Società: ST. S.p.A. – Via del Lavoro, 6 – 31033 Castelfranco Veneto (TV) –
2. Dichiara sotto la propria responsabilità, che la macchina:

Tosaerba con conducente a piedi (

a) Tipo / Modello Base:	EL 340
c) Numero di Serie:	25A••WBH000001 ÷ 99L••WBH99
d) Motore::	elettrico

3. È conforme alle specifiche delle direttive:
   - MD: 2006/42/EC
   - OND: 2000/14/EC, ANNEX VI - 2005/88/EC
     e) Notified body N. 0197 – TÜV Rheinland LGA Products GmbH
     Tillystrasse 2, 90431 Nürnberg – Germany
   - EMCD: 2014/30/EU
   - RoHS II: 2011/65/EU - 2015/863/EU

4. Riferimento alle norme armonizzate::
   EN 62841-1:2015+AC:2015+A11:2022
   EN IEC 62841-4-3:2021+A11:2021
   EN IEC 55014-1:2021
   EN IEC 55014-2:2021
   EN 61000-3-2:2019+A1:2021
   EN 61000-3-3:2013+A1:2019+A2:2021
   EN IEC 63000:2018

g) Livello di potenza sonora misurato:	90,4 dB(A)
h) Livello di potenza sonora garantito:	91 dB(A)
i) Ampiezza di taglio::	34 cm

n) Persona autorizzata a costituire il Fascicolo Tecnico: ST. S.p.A.
Via del Lavoro, 6
31033 Castelfranco Veneto (TV) - Italia

o) Castelfranco Veneto, 01/09/2025

CEO Stiga Group
Sean Robinson

CE

171514011/13

UK DECLARATION OF CONFORMITY
(Supply of Machinery (Safety) Regulations 2008, S.I. 2008 No. 1597, Annex II, part A)

1. The company: ST. S.p.A. – Via del Lavoro, 6 – 31033 Castelfranco Veneto (TV) – Italy
2. Hereby declares under its own responsibility that the machine (function):

Pedestrian-controlled lawn mower (grass cutting)

a) Homologation type:	EL 340
c) Serial number:	25A••WBH000001 ÷ 99L••WBH999999
d) Engine:	electric

3. Conforms to UK Regulations:
   - S.I. 2008/1597 - Supply of Machinery (Safety) Regulations 2008
   - S.I. 2001/1701 - Schedule 9 - Noise Emission in the Environment by Equipment for use Outdoors Regulations 2001
     e) Notified body: N. 0197 – TÜV Rheinland LGA Products GmbH
     Tillystrasse 2, 90431 Nürnberg – Germany
   - S.I. 2016/1091 - Electromagnetic Compatibility Regulations 2016
   - 012/3032 - The Restriction of the Use of Certain Hazardous Substances in Electrical and Electronic ment Regulations 2012

Refere nised standards:
EN 1:20 :2015+A11:2022
62841-4-3 1+A11:2021
014-1:2
IEC
EN 61000 +A1:2

EN 61000-3-3:2013+A1:2019+A2:2021
EN IEC 63000:2018

g) Measured soun level:	90,4 dB(A)
h) Guaranteed power level:	91 dB(A)
i) Cutting width:	34 cm

n) Person authorised to c pile th le: ST. S.p.A.
Via del Lavoro, 6
31033 Castelfranco Veneto (TV) - Italia

o) Castelfranco Veneto, 01/09/2025

CEO Stiga Group
Sean Robinson

STIGA LTD (UK Importer)
6 Stansted Courtyard, Parsonage Road, Takeley,
Bishop's Stortford,Essex,England, CM22 6PU,
United Kingdom

UK CA

171514011/13

EXAMPLE

DICHIARAZIONE CE DI CONFORMITÀ (Istruzioni Originali)
(Direttiva Macchine 2006/42/CE, Allegato II, parte A)

1. La Società: ST. S.p.A. – Via del Lavoro, 6 – 31033 Castelfranco Veneto (TV) – Italy
2. Dichiara sotto la propria responsabilità, che la macchina:

Tosaerba con conducente a piedi (tagli

a) Tipo / Modello Base:	EL 380
c) Numero di Serie:	25A••WBH000001 ÷ 99L••WBH99
d) Motore::	elettrico

3. È conforme alle specifiche delle direttive:
   - MD: 2006/42/EC
   - OND: 2000/14/EC, ANNEX VI - 2005/88/EC
     e) Notified body N. 0197 – TÜV Rheinland LGA Products GmbH
     Tillystrasse 2, 90431 Nürnberg – Germany
   - EMCD: 2014/30/EU
   - RoHS II: 2011/65/EU - 2015/863/EU

4. Riferimento alle norme armonizzate::
   EN 62841-1:2015+AC:2015+A11:2022
   EN IEC 62841-4-3:2021+A11:2021
   EN IEC 55014-1:2021
   EN IEC 55014-2:2021
   EN 61000-3-2:2019+A1:2021
   EN 61000-3-3:2013+A1:2019+A2:2021
   EN IEC 63000:2018

g) Livello di potenza sonora misurato:	93 dB(A)
h) Livello di potenza sonora garantito:	94 dB(A)
i) Ampiezza di taglio::	38 cm

n) Persona autorizzata a costituire il Fascicolo Tecnico: ST. S.p.A.
Via del Lavoro, 6
31033 Castelfranco Veneto (TV) - Italia

o) Castelfranco Veneto, 01/09/2025

CEO Stiga Group
Sean Robinson

171514013/12

UK DECLARATION OF CONFORMITY
(Supply of Machinery (Safety) Regulations 2008, S.I. 2008 No. 1597, Annex II, part A)

1. The company: ST. S.p.A. – Via del Lavoro, 6 – 31033 Castelfranco Veneto (TV) – Italy
2. Hereby declares under its own responsibility that the machine (function):

Pedestrian-controlled lawn mower (grass cutting)

a) Homologation type:	EL 380
c) Serial number:	25A••WBH000001 ÷ 99L••WBH999999
d) Engine:	electric

3. Conforms to UK Regulations:
   - S.I. 2008/1597 - Supply of Machinery (Safety) Regulations 2008
   - S.I. 2001/1701 - Schedule 9 - Noise Emission in the Environment by Equipment for use Outdoors Regulations 2001
     e) Notified body: N. 0197 – TÜV Rheinland LGA Products GmbH
     Tillystrasse 2, 90431 Nürnberg – Germany
   - S.I. 2016/1091 - Electromagnetic Compatibility Regulations 2016
   - S 12/3032 - The Restriction of the Use of Certain Hazardous Substances in Electrical and Electronic t Regulations 2012

eference ised standards:
EN 62 2015 2015+A11:2022
EN 841-4-3: A11:2021
14-1:202
C 5
61000- 1:202
EN 61000-3-3:2013+A1:2019+A2:2021
EN IEC 63000:2018

g) Measured sound evel:	93 dB(A)
h) Guaranteed so wer level:	94 dB(A)
i) Cutting width:	38 cm

n) Person authorised to com the . S.p.A.
Via del Lavoro, 6
31033 Castelfranco Veneto (TV) - Italia

o) Castelfranco Veneto, 01/09/2025

CEO Stiga Group
Sean Robinson

STIGA LTD (UK Importer)
6 Stansted Courtyard, Parsonage Road, Takeley,
Bishop's Stortford,Essex,England, CM22 6PU,
United Kingdom

171514013/12

EXAMPLE

FR (Traduction de la notice originale)

Déclaration CE de Conformité
(Directive Machines 2006/42/CE, Annexe II, partie A)
1. La Société
2. Déclare sous sa propre responsabilité que la machine :
Tondeuse à gazon à conducteur à pied / coupe du gazon
a) Type / Modèle de Base
b) Mois / Année de construction
c) Série
d) Moteur: électrique
3. Est conforme aux prescriptions des directives :
e) Organisme de certification : Non applicable
f) Examen CE du Type : Non applicable
4. Renvoi aux Normes harmonisées
g) Niveau de puissance sonore mesuré
h) Niveau de puissance sonore garanti
i) Largeur de coupe
n) Personne habilitée à établir le Dossier Technique :
o) Lieu et Date

EN (Translation of the original instruction)

EC Declaration of Conformity
(Machine Directive of 2006/42/EC, Annex II, part A)
1. The Company
2. Hereby declares under its own responsibility that the machine: Pedestrian controlled lawn mower / Grass cutting
a) Type / Base Model
b) Month / Year of manufacture
c) Serial number
d) Motor: electric
3. Conforms to directive specifications:
e) Certifying body: Not applicable
f) EC examination of Type: Not applicable
4. Reference to harmonised Standards
g) Sound power level measured
h) Sound power level guaranteed
i) Range of cut
n) Person authorised to create the Technical Folder:
o) Place and Date

DE (Übersetzung der Originalbetriebsanleitung)

EG-Konformitätserklärung
(Maschinenrichtlinie 2006/42/EG, Anhang II, Teil A)
1. Die Gesellschaft
2. Erklärt auf eigene Verantwortung, dass die Maschine:
Handgeführter Rasenmäher / Rasenschnitt
a) Typ / Basismodell
b) Monat / Baujahr
c) Seriennummer
d) Motor: elektrisch
3. Den Anforderungen der folgenden Richtlinien entspricht:
e) Zertifizierungsstelle: unzutreffend
f) EG-Baumusterprüfung: unzutreffend
4. Bezugnahme auf die harmonisierten Normen
g) Gemessener Schallleistungspegel
h) Garantierter Schallleistungspegel
i) Schnittbreite
n) Zur Verfassung der technischen Unterlagen befugte Person:
o) Ort und Datum

FI (Alkuperäisten ohjeiden lkäännös)

EY-VAATIMUSTENMUKAISUUSVAKUUTUS
(Konedirektiivi 2006/42/EY, Liite II, osa A)
1. Yritys
2. Vakuuttaa omalla vastuullaan, että kone: Käsivellen ohjattava ruohonleikkuri / ruohonleikkuu
a) Tyyppi / Perusmalli
b) Kuukausi / Valmistusvuosi
c) Sarjanumero
d) Moottori : sähköinen
3. On yhdenmukainen seuraavien direktiivien asettamien vaatimusten kanssa:
e) Sertifiointityhs : : Ei sovelleltavissa
f) EY-tyyppitarkastus : Ei sovelleltavissa
4. Viittaus harmonisoituihin standardeihin
g) Mitattu äänitehotaso
h) Taattu äänitehotaso
i) Leikkuuleveys
n) Teknisten asiakirjojen laatimiseen valtuutettu henkilö:
o) Paikka ja päivämäärä

CS (Překlad původního návodu k používání)

ES – Prohlášení o shodě
(Směrnice o Strojních zařízeních 2006/42/ES, Příloha II, část A)
1. Společnost
2. Prohlašuje na vlastní odpovědnost, že stroj: Sekačka se stojící obsluhou / sekačka na trávu
a) Typ / Základný model
b) Měsíc / Rok výroby
c) Výrobní číslo
d) Motor: elektrický
3. Je ve shodě s nařízeními směrnic:
e) Certifikační orgán: Nelze použít
f) ES zkouška Typu: Nelze použít
4. Odkazy na Harmonizované normy
g) Naměřená úroveň akustického výkonu
h) Zaručená úroveň akustického výkonu
i) Šířka sečení
n) Osoba autorizovaná pro vytvoření Technického spisu:
o) Místo a Datum

PL (Tłumaczenie instrukcji oryginalnej)

Deklaracja zgodności WE
(Dyrektywa maszynowa 2006/42/WE, Załącznik II, część A)
1. Spółka
2. Oświadcza na własną odpowiedzialność, że maszyna: Kosiarka prowadzona przez operatora pieszego / cięcie trawy
a) Typ / Model podstawowy
b) Miesiąc / Rok produkcji
c) Numer seryjny
d) Silnik: elektryczny
3. Spełnia podstawowe wymogi następujących Dyrektyw:
e) Jednostka certyfikująca : Nie dotyczy
f) Badanie typu WE: Nie dotyczy
4. Odniesienie do Norm zharmonizowanych
g) Zmierzony poziom mocy akustycznej
h) Gwarantowany poziom mocy akustycznej
i) Szerokość cięcia
n) Osoba upoważniona do zre dagowania Dokumentacji technicznej:
o) Miejscowość i data

NL (Vertaling van de oorspronkelijke gebruiksaanwijzing)

EG-verklaring van overeenstemming
(Richtlijn Machines 2006/42/CE, Bijlage II, deel A)
1. Het bedrijf
2. Verklaart onder zijn eigen verantwoordelijkheid dat de machine: Lopend bediende grasmaaier / grasmaaier
a) Type / Basismodel
b) Maand / Bouwjaar
c) Serienummer
d) Motor : elektrisch
3. Voldoet aan de specificaties van de richtlijnen:
e) Certificatie-instituut: Niet toepasbaar
f) EG-onderzoek van het Type: Niet toepasbaar
4. Verwijzing naar de Geharmoniseerde normen
g) Gemeten niveau van geluidsvermogen
h) Gegarandeerd niveau van geluidsvermogen
i) Snijbreedte
n) Bevoegd persoon voor het opstellen van het Technisch Dossier
o) Plaats en Datum

ES (Traducción del Manual Original)

Declaración de Conformidad CE
(Directiva Máquinas 2006/42/CE, Anexo II, parte A)
1. La Empresa
2. Declara bajo su propia responsabilidad que la máquina: Cortadora de pasto con operador de pie / corte hierba
a) Tipo / Modelo Base
b) Mes / Año de fabricación
c) Matricula
d) Motor: eléctrico
3. Cumple con las especificaciones de las directivas:
e) Ente certificador: No aplica
f) Examen CE del Tipo : No aplica
4. Referencia a las Normas armonizadas
g) Nivel de potencia sonora medido
h) Nivel de potencia sonora garantizado
i) Amplitud de corte
n) Persona autorizada a realizar el Manual Técnico:
o) Lugar y Fecha

PT (Tradução do manual original)

Declaração CE de Conformidade
(Diretiva de Máquinas 2006/42/CE, Anexo II, parte A)
1. A Empresa
2. Declara sob a própria responsabilidade que a máquina: Corta-relvas para operador apeado / corte da relva
a) Tipo / Modelo Base
b) Mês / Ano de fabrico
c) Matricula
d) Motor: eléctrico
3. É conforme às especificações das diretivas:
e) Orgão certificador: Não aplicável
f) Exame CE do Tipo: Não aplicável
4. Referência às Normas harmonizadas
g) Nível medido de potência sonora
h) Nível garantido de potência sonora
i) Amplitude de corte
n) Pessoa autorizada a elaborar o Caderno Técnico
o) Local e Data

SL (Prevod izvirnih navodil)

ES izjava o skladnosti
(Direktiva 2006/42/ES) , priloga II, del A)
1. Družba
2. pod lastno odgovornostjo izjavlja, da je stroj: Kosilnica za stoječega delavca / kosinja trave
a) Tip / osnovni model
b) Mesec /Leto izdelave
c) Serijska številka
d) Motor: električen
3. Skladen je z določili direktiv :
e) Ustanova, ki izda potrdilo: Se ne uporablja
f) ES pregled tipa: Se ne uporablja
4. Sklicevanje na usklajene predpise
g) Izmerjen nivo zvočne moči
h) Zagotovljen nivo zvočne moči
i) Širina košenja
n) Oseba, pooblaščena za sestavo tehnične knjižice:
o) Kraj in datum

BS (Prijevod originalnih uputa)

EZ Izjava o sukladnosti
(Direktiva o mašinama 2006/42/EZ, Prilog II, dio A)
1. Firma
2. Daje izjavu pod vlastitom odgovornošću da je mašina: Kosilica na guranje / Košenje trave
a) Tip / Osnovni model
b) Mjesec /Godina proizvodnje
c) Serijski broj
d) Motor: električni
3. sukladna s osnovnim zahtjevima direktive:
e) Certifikaciono tijelo: Nije primjenjivo
f) EZ ispitivanje tipa: Nije primjenjivo
4. Pozivanje na usklađene norme
g) Izmjereni nivo zvučne snage
h) Garantovani nivo zvučne snage
i) Širina košenja
n) Osoba ovlaštena za izradu tehničke brošure:
o) Mjesto i datum

SK (Preklad pôvodného návodu na použitie)

ES vyhlásenie o zhode
(Smernica o Strojných zariadeniach 2006/42/ES, Príloha II, časť A)
1. Spoločnosť
2. Vyhlasuje na vlastnú zodpovednosť, že stroj: Kosačka so stojacou obsluhou / kosačka na trávu
a) Typ / Základný model
b) Mesiac / Rok výroby
c) Výrobné číslo
d) Motor: elektrický
3. Je v zhode s nariadeniami smerníc:
e) Certifikačný orgán: Nepoužiteľné
f) Skúška typu ES: Nepoužiteľné
4. Odkaz na Harmonizované normy
g) Nameraná úroveň akustického výkonu
h) Zaručená úroveň akustického výkonu
i) Šírka kosenia
n) Osoba autorizovaná na vytvorenie Technického spisu:
o) Miesto a Dátum

EL (Μετάφραση του πρωτοτύπου των οδηγιών χρήσης)

ΕΚ-Δήλωση συμμόρφωσης
(Οδηγία Μηχανών 2006/42/CE, Παράρτημα II, μέρος A)
1. Η Εταιρία
2. Δηλώνει υπεύθυνα ότι η μηχανή: Χλοοκοπτική μηχανή με άρθιο χειριστή / κοπή της χλόης
a) Τύπος / Βασικό Μοντέλο
b) Μήνας / Έτος κατασκευής
c) Αριθμός μητρώου
d) Κινητήρας: ηλεκτρικό
3. Συμμορφώνεται με τις προδιαγραφές της οδηγίας:
e) Οργανισμός πιστοποίησης: Δεν εφαρμόζεται
f) Εξέταση CE του Τύπου : Δεν εφαρμόζεται
4. Αναφορά στους Κανονισμούς εναρμόνισης
g) Στάθμη μέτρησης ακουστικής ισχύος
h) Στάθμη εγγυημένης ακουστικής ισχύος
i) Εύρος κοπής
n) Εξουσιοδοτημένο άτομο για την κατάρτιση του Τεχνικού Φακέλου:
o) Τόπος και Χρόνος

TR (Orijinal Talimatların Tercümesi)

AT Uygunluk Beyanı
(2006/42/CE Makine Direktifi, Ek II, bölüm A)
1. Şirket
2. Şahsi sorumluluğu altında aşağıdaki makinenin: Ayak kumandalı çim biçme makinesi / çim kesimi
a) Tip / Standart model
b) Üretimin Ay / yıl
c) Sicil numarası
d) Motor : elektrik
3. Aşağıdaki direktiflerin özelliklerine uygun olduğunu beyan etmektedir:
e) Sertifikalandıran kurum: Uygulanamaz
f) Tipi CE incelemesi: Uygulanamaz
4. Harmonize edilmiş standartlar
g) Ölçülen ses güç seviyesi
h) Garanti edilen ses güç seviyesi
i) Kesim genişliği
n) Teknik Dosyayı oluşturmaya yetkili kişi:
o) Yer ve Tarih

MK (Превод на оригиналните упатства)

Декларација за усогласеност со ЕУ
(Директива за машини 2006/42/CE, Анекс II, дел A)
1. Компанијата
2. изјавува со целосна лична одговорност дека следната машина: Тревокосачка со оператор на нога / косење трева
a) Тип / Основен модел
b) Месец / Година на производство
c) втемета
г) мотор: на струја
3. Усогласен со спецификациите според директивите:
д) тело за сертификација: Не се применува
ѓ) тест CE за типот: Не се применува
4. Референца на Хармонизираните стандарди
ж) Акустичен притисок
з) измерено ниво на звучна моќност
ѕ) Ниво на гарантирана звучна моќност
ѕ) овластено лице за составување на Техничката брошура
о) место и датум

RO (Traducerea manualului fabricantului)

CE -Declaratie de Conformitate
(Directiva Masini 2006/42/CE, Anexa II, partea A)
1. Societatea
2. Declara pe propria raspundere ca masina: Masina de tuns iarba cu conducator pedestru / tăiat iarba
a) Tip / Model de bază
b) Luna /Anul de fabricatie
c) Numarul de serie
d) Motor: electric
3. Este in conformitate cu specificatiile directivelor:
e) Organism de certificare : Nu se aplică
f) Examinare CE de Tip: Nu se aplică
4. Referintă la Standardele armonizate
g) Nivel de putere sonoră măsurat
h) Nivel de putere sonoră garantat
i) Lăţimea de tăiere
n) Persoana autorizată să întocmească Dosarul Tehnic
o) Locul şi Data

LT (Originalių instrukcijų vertimas)

EB atitikties deklaracija
(Mašinų direktyva 2006/42/CE, Priedas II, dalis A)
1. Bendrovė
2. Prisiima asmeninę, kad įrenginys: Pėsčio operatoriaus valdoma vejapjovė / žolės pjovimas
a) Tipas / Bazinis modelis
b) Mėnuo / Pagamintimo metai
c) Serijos numeris
d) Varikliis: elektrinė
3. Atitinka direktyvose pateiktas sąlygas:
e) Sertifikavimo įstaiga: Netaikoma
f) CE tipo tyrimas: Netaikoma
4. Nuoroda į suderintas Normas
g) Išmatuotas garso galios lygis
h) Užtikrinamas garso galios lygis
i) Įpjovimo plotis
n) Autorizuotas asmuo sudaryti Techninę Dokumentaciją:
o) Vieta ir Data

LV (Instrukciju tulkojums no oriģinālvalodas)

EK atbilstības deklarācija
(Direktīva 2006/42/EK par mašīnām, pielikums II, daļa A)
1. Uzņēmums
2. Uzņēmoties par to pilnu atbildību, paziņo, ka mašīna : Pešām operatorvadāma zāles pļāvēja
a) Tips / Bāzes modelis
b) Numurs/ Mēnesis/Gads
c) Sērijas numurs
d) Motors: elektriskais
3. Atbilst šādu direktīvu prasībām:
e) Sertifikācijas iestāde: Nav piemērojams
f) CE tipveida pārbaude: Nav piemērojams
4. Atsauce uz harmonizētiem standartiem
g) Izmērītais skaņas intensitātes līmenis
h) Garantēta skaņas intensitātes līmenis
i) Pļaujamais platums
n) Pilnvarotais darbinieks, kas sagatavoja tehnisko dokumentāciju:
o) Vieta un datums

NO (Oversettelse av original bruksanvisning)

EF- Samsvarserklæring
(Maskindirektiv 2006/42/EF, Vedlegg II, del A)
1. Firmaet
2. Erklærer på eget ansvar at maskinen: Håndfart gressklipper / gressklipping
a) Type / Modell
b) Måned / Byggeår
c) Serienummer
d) Motor: elektrisk
3. Oppfyller kravene i direktivene:
e) Sertifiseringsorgan: Ikke aktuelt
f) EF-typeprøving :: Ikke aktuelt
4. Henvisning til harmoniserte standarder
g) Målt lydeffektnivå
h) Garantert lydeffektnivå
i) Klippebredde
n) Person som har fullmakt til å utfordige teknisk dokumentasjon:
o) Sted og dato

SV (Översättning av bruksanvisning i original)

EG-försäkran om överensstämmelse
(Maskindirektiv 2006/42/EG, bilaga II, del a)
1. Företaget
2. Försäkrar på eget ansvar att maskinen: Förarledd gräsklippare / gräsklippning
a) Typ / Basmodell
b) Månad / Tillverkningsår
c) Serienummer
d) Motor: elektrisk
3. Överensstämmer med föreskrifterna i direktivet
e) Intygsorgan_ Ej relevant: Inte tillämpbar
f) EG typgodkännande : Inte tillämpbar
4. Referens till harmoniserade standarder
g) Uppmätt ljudeffektnivå
h) Garanterad ljudeffektnivå
i) Skärbredd
n) Auktoriserad person för upprättandet av den tekniska dokumentationen:
o) Ort och datum

DA (Oversættelse af den originale brugsanvisning)

EF-overensstemmelseserklæring
(Maskindirektiv 2006/42/EF, bilag II, del A)
1. Firmaet
2. Erklærer på egen ansvar, at maskinen: Planeklipper bejent af gående personer / klipning af græsset
a) Type / Model
b) Måned / Konstruktionsår
c) Serienummer
d) Motor: elektrisk
3. Er i overensstemmelse med specifikationerne ifølge direktiverne:
e) Certificeringsorgan: Ikke anvendelig
f) EF-typeafprøvning: Ikke anvendelig
4. Henvisning til harmoniserede standarder
g) Målt lydeffektniveau
h) Garanteret lydeffektniveau
i) Klippebredde
n) Person, der har bemyndigelse til at udarbejde det tekniske dossier:
o) Sted og dato

HU (Eredeti használati utasítás fordítása)

EK-megfelelőségi nyilatkozata
(2006/42/EK gépirányelv, II. melléklet "A" rész)
1. Alulírott Vállalat
2. Felelősségének teljes tudatában kijelenti, hogy az alábbi gép: Gyalogvezetésű fűnyírógép / fűnyírás
a) Típus / Alaptípus
b) Hónap / Gyártás éve
c) Gyártási szám
d) Motor: elektromos
3. Megfelel az alábbi irányelvek előírásainak:
e) Tanúsító szerv: Nem alkalmazható
f) CE vizsgálat típusa: Nem alkalmazható
4. Hivatkozás a harmonizált szabványokra
g) Mért zajteljesítmény szint
h) Garantált zajteljesítmény szint
i) Vágási szélesség
n) Műszaki Dosszié szerkesztésére felhatalmazott személy:
o) Helye és ideje

RU (Перевод оригинальных инструкций)

Декларация соответствия нормам ЕС
(Директива о машинном оборудовании 2006/42/EC, Приложение II, часть A)
1. Предприятие
2. Заявляет под собственную ответственность, что машина: Газонокосилка с пешеходным управлением/ стрижка газона
a) Тип / Базовая модель
b) Месяц /Год изготовления
c) Паспорт
d) Двигатель: электрический
3. Соответствует требованиям следующих директив:
e) Сертифицирующий орган: Неприменимый
f) Испытание ЕС типового образца: Неприменимый
4. Ссылки на гармонизированные нормы
g) Измеренный уровень звуковой мощности
h) Гарантируемый уровень звуковой мощности
i) Амплитуда кошения
n) Лицо, уполномоченное на подготовку технической документации:
o) Место и дата

HR (Prijevod izvornih uputa)

EK Izjava o sukladnosti
(Direktiva 2006/42/Ce o strojevima, dodatak II, dio A)
1. Tvrtka:
2. pod vlastitom odgovornošću izjavljuje da je stroj: Ručno upravljana kosilica trave/ košenje trave
a) Vrsta / Osnovni model
b) Mjesec / Godina proizvodnje
c) Matični broj
d) Motor: električni
3. sukladan s temeljnim zahtjevima direktiva:
e) Certifikacijsko tijelo: Nije primjenjivo
f) Tipsko ispitivanje EZ: Nije primjenjivo
4. Primijenjene su sljedeće harmonizirane norme:
g) Izmjerena razina zvučne snage
h) Zajamčena razina zvučne snage
i) Širina rezanja
n) Osoba ovlštena za pravljenje Tehničke datoteke:
o) Mjesto i datum

SR (Prevod originalnih uputstvai)

EC deklaracija o usaglašenosti
(Direktiva o mašinama 2006/42/EC, Prilog II, deo A)
1. Preduzeće
2. Daje izjavu pod vlastitom odgovornošću da je mašina: Kosačica na guranje / košenje trave
a) Tip / Osnovni model
b) Mesec /Godina proizvodnje
c) Serijski broj
d) Motor: električni
3. u skladu s osnovnim zahtevima direktiva:
e) Sertifikaciono telo: Nije primenjivo
f) EC ispitivanje tipa: Nije primenjivo
4. Pozivanje na usklađene norme
g) Izmereni nivo zvučne snage
h) Garantovani nivo zvučne snage
i) Širina košenja
n) Osoba ovlašćena za sastavljanje tehničke brošure
o) Mesto i datum

BG (Превод на оригиналните инструкции)

ЕО декларация за съответствие
(Директива Машини 2006/42/ЕО, Приложение II, част A)
1. Дружеството
2. На собствена отговорност декларира, че машината: Косачка с движрани водач / рязане на трева ж)
Вид / Базисен модел
б) Месец / година на производство в)
Сериен номер
г) Мотор : електрически
3. Е в съответствие със спецификата на директивите: д)
Сертифициращ орган: Не е приложимо
е) ЕО изследване на вида : Не е приложимо
4. Базирано на хармонизираните норми ж)
Ниво на измерена акустична мощност
и) Гарантирано ниво на акустична мощност з)
Широчина на косене
р) Лице, упълномощено да съставя Техническата
о) Място и дата

PL (Tłumaczenie instrukcji oryginalnej)

Deklaracja zgodności WE
(Dyrektywa maszynowa 2006/42/WE, Załącznik II, część A)
1. Spółka
2. Oświadcza na własną odpowiedzialność, że maszyna: Kosiarka prowadzona przez operatora pieszego / cięcie trawy
a) Typ / Model podstawowy
b) Miesiąc / Rok produkcji
c) Numer seryjny
d) Silnik: elektryczny
3. Spełnia podstawowe wymogi następujących Dyrektyw:
e) Jednostka certyfikująca : Nie dotyczy
f) Badanie typu WE: Nie dotyczy
4. Odniesienie do Norm zharmonizowanych
g) Zmierzony poziom mocy akustycznej
h) Gwarantowany poziom mocy akustycznej
i) Szerokość cięcia
n) Osoba upoważniona do zre dagowania Dokumentacji technicznej:
o) Miejscowość i data

SL (Prevod izvirnih navodil)

ES izjava o skladnosti
(Direktiva 2006/42/ES) , priloga II, del A)
1. Družba
2. pod lastno odgovornostjo izjavlja, da je stroj: Kosilnica za stoječega delavca / košinja trave
a) Tip / Osnovni model
b) Mesec /Leto izdelave
c) Serijska številka
d) Motor: električen
3. Skladen je z določili direktiv :
e) Ustanova, ki izda potrdilo: Se ne uporablja
f) ES pregled tipa: Se ne uporablja
4. Sklicevanje na usklajene predpise
g) Izmerjen nivo zvočne moči
h) Zagotovljen nivo zvočne moči
i) Širina košenja
n) Oseba, pooblaščena za sestavo tehnične knjižice:
o) Kraj in datum

SK (Preklad pôvodného návodu na použitie)

ES vyhlásenie o zhode
(Smernica o Strojných zariadeniach 2006/42/ES, Príloha II, časť A)
1. Spoločnosť
2. Vyhlasuje na vlastnú zodpovednosť, že stroj: Kosačka so stojacou obsluhou / kosačka na trávu
a) Typ / Základný model
b) Mesiac / Rok výroby
c) Výrobné číslo
d) Motor: elektrický
3. Je v zhode s nariadeniami smerníc:
e) Certifikačný orgán: Nepoužiteľné
f) Skúška typu ES: Nepoužiteľné
4. Odkaz na Harmonizované normy
g) Nameraná úroveň akustického výkonu
h) Zaručená úroveň akustického výkonu
i) Šírka kosenia
n) Osoba autorizovaná na vytvorenie Technického spisu:
o) Miesto a Dátum

ET (Algupärase kasutusjuhendi tõlge)

EÜ vastavusdeklaratsioon
(Masinadirektiiv 2006/42/EÜ, Lisa II , osa A)
1. Firma
2. Kinnitab omal vastutusel, et masin: Seisva juhiga murumitja / murumitja
a) Tüüp / Põhimudel
b) Kuu aeg / Tootmisaasta
c) Matrikkel
d) Mootor: elektriline
3. Vastab direktiivide nõuetele:
e) Kinnituse asutus: Ei ole kohaldatav
f) EÜ tüübihindamine: Ei ole kohaldatav
4. Viide ühtlustatud standardite
g) Mõõdetud helivõimsuse tase
h) Garanteeritud helivõimsuse tase
i) Lõikelaius
n) Tehnilise Lehe autorisseeritud loostaja:
o) Koht ja Kuupäev

© by ST. S.p.A.

IT • Il contenuto e le immagini del presente manuale d'uso sono stati realizzati per conto di ST. S.p.A. e sono tutelati da diritto d'autore – E' vietata ogni riproduzione o alterazione anche parziale non autorizzata del documento.
CS • Obsah a obrázky v tomto návodu k použití byly zpracovány jménem společnosti ST. S.p.A. a jsou chráněny autorským právem – Reprodukce či nepovolené pozměňování tohoto dokumentu, a to i částečné, je zakázáno.
DA • Indhold og illustrationer i denne vejledning er blevet skabt på vegne af ST. S.p.A. og er beskyttet af ophavsret – Enhver gengivelse eller ændring, også delvis, af dokumentet uden autorisation hertil er forbudt.
DE • Inhalt und Bilder dieser Bedienungsanleitung wurden im Namen von ST. S.p.A. erstellt und sind urheberrechtlich geschützt – Jede nicht genehmigte Vervielfältigung oder Veränderung, auch auszugsweise, dieses Dokuments ist verboten.
EN • The content and images in this User Manual were produced expressly for ST. S.p.A. and are protected by copyright – any unauthorised reproduction or modification to the document, either partially or in full, is prohibited.
ES • El contenido y las imágenes del presente manual de uso han sido creados por ST. S.p.A. y están protegidos por los derechos de autor – Se prohíbe toda reproducción o modificación, incluso parcial, no autorizada del documento.
FI • Tämän käyttöoppaan sisältö ja kuvat on valmistettu ST. S.p.A. -yhtiön toimesta ja niitä suojaa tekijänoikeuslaki. – Asiakirjan kaikenlainen kopioiminen tai muuttaminen, osittainkin, on kielletty ilman erityistä lupaa.
FR • Le contenu et les images du présent manuel d'utilisation ont été réalisés pour le compte de ST. S.p.A. et sont protégés par un droit d'auteur - Toute reproduction ou modification non autorisée, même partielle, du document, est interdite.
NL • De inhoud en de afbeeldingen van deze gebruikshandleiding werden gerealiseerd voor rekening van ST. S.p.A. en zijn beschermd door het auteursrecht – Elke niet-geautoriseerde reproductie of wijziging, ook gedeeltelijke, van het document is verboden.
NO • Innholdet og bildene i denne brukerveiledningen er utført på oppdrag fra ST. S.p.A. og er beskyttet ved opphavsrett - Enhver gjengivelse eller endring, selv kun delvis, er forbudt.
PL • Treść oraz ilustracje zawarte w niniejszej instrukcji obsługi powstały na zlecenie spółki ST. S.p.A. i są chronione prawami autorskimi – Zabrania się wszelkiego kopiowania bądź modyfikowania, także częściowego, niniejszego dokumentu bez uzyskania stosownej zgody.
PT • As imagens e os conteúdos contidos no presente Manual do Utilizador foram expressamente criados para uso exclusivo da ST. S.p.A., encontrando-se protegidos por direitos de autor. Qualquer tipo de reprodução ou alteração, parcial ou integral, não autorizadas deste Manual estão expressamente proibidas.
RU • Тесты и изображения, содержащиеся в настоящем руководстве, были созданы в интересах ST. S.p.A. и защищены авторскими правами – Любое несанкционированное воспроизведение или изменение документа запрещено.
SK • Obsah a obrázky v tomto návode na používanie boli spracované menom spoločnosti ST. S.p.A. a sú chránené autorským právom – Reprodukcie či nepovolené pozmeňovanie tohto dokumentu, a to aj čiastočné, je zakázané.
SV • Innehållet och bilderna i denna användarhandbok har framställts för ST. S.p.A. och skyddas av upphovsrätt – all form av reproduktion eller ändring, även partiell, som inte auktoriserats är förbjuden.

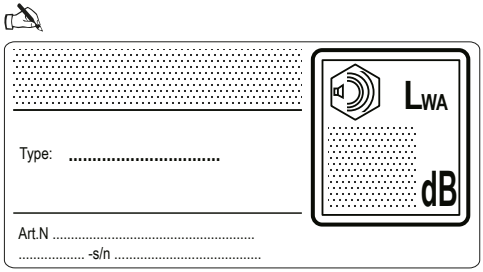

ST. S.p.A.
Via del Lavoro, 6
31033 Castelfranco Veneto (TV)
ITALY

Stiga LTD (UK Importer)
6 Stansted Courtyard, Parsonage Road,
Takeley, Bishop's Stortford,Essex,England,
CM22 6PU, United Kingdom