Lenco

Model CR-640

User Manual - DAB+/FM Stereo Clock radio with Bluetooth
Gebruikershandleiding DAB+/FM-radio met bluetooth
Bedienungsanleitung - DAB+/UKW-Stereo-Radiowecker mit Bluetooth
Manuel d'utilisation - Radio-réveil stéréo DAB/FM avec fonction Bluetooth
Manual de usuario: Radio reloj estéreo DAB+/FM con Bluetooth

Index

English 3
Nederlands 15
Deutsch 27
Français 39
Español 51

Version: 1.0

CAUTION:

Usage of controls or adjustments or performance of procedures other than those specified herein may result in hazardous radiation exposure.

PRECAUTIONS BEFORE USE

KEEP THESE INSTRUCTIONS IN MIND:

1. Do not cover or block any ventilation openings. When placing the device on a shelf, leave 5 cm (2”) free space around the whole device.
2. Install in accordance with the supplied user manual.
3. Keep the device away from heat sources such as radiators, heaters, stoves, candles and other heat-generating products or naked flame. The device can only be used in moderate climates. Extremely cold or warm environments should be avoided. Working temperature between 0° and 35°C.
4. Avoid using the device near strong magnetic fields.
5. Electrostatic discharge can disturb normal usage of this device. If so, simply reset and restart the device following the instruction manual. During file transmission, please handle with care and operate in a static-free environment.
6. Warning! Never insert an object into the product through the vents or openings. High voltage flows through the product and inserting an object can cause electric shock and/or short circuit internal parts. For the same reason, do not spill water or liquid on the product.
7. Do not use in wet or moist areas such as bathrooms, steamy kitchens or near swimming pools.
8. The device shall not be exposed to dripping or splashing and make sure that no objects filled with liquids, such as vases, are placed on or near the apparatus.
9. Do not use this device when condensation may occur. When the unit is used in a warm wet room with damp, water droplets or condensation may occur inside the unit and the unit may not function properly; let the unit stand in power OFF for 1 or 2 hours before turning on the power: the unit should be dry before getting any power.
10. Although this device is manufactured with the utmost care and checked several times before leaving the factory, it is still possible that problems may occur, as with all electrical appliances. If you notice smoke, an excessive build-up of heat or any other unexpected phenomena, you should disconnect the plug from the main power socket immediately.
11. This device must operate on a power source as specified on the specification label. If you are not sure of the type of power supply used in your home, consult your dealer or local power company.
12. Keep away from animals. Some animals enjoy biting on power cords.
13. To clean the device, use a soft dry cloth. Do not use solvents or petrol based fluids. To remove severe stains, you may use a damp cloth with dilute detergent.
14. The supplier is not responsible for damage or lost data caused by malfunction, misuse, modification of the device or battery replacement.
15. Do not interrupt the connection when the device is formatting or transferring files. Otherwise, data may be corrupted or lost.
16. If the unit has USB playback function, the USB memory stick should be plugged into the unit directly. Don’t use an USB extension cable because it can cause interference resulting in failing of data.
17. The rating label has been marked on the bottom or back panel of the device.
18. This device is not intended for use by people (including children) with physical, sensory or mental disabilities, or a lack of experience and knowledge, unless they’re under supervision or have received instructions about the correct use of the device by the person who is responsible for their safety.
19. This product is intended for non professional use only and not for commercial or industrial use.
20. Make sure the unit is adjusted to a stable position. Damage caused by using this product in an unstable position vibrations or shocks or by failure to follow any other warning or precaution contained within this user manual will not be covered by warranty.
21. Never remove the casing of this device.
22. Never place this device on other electrical equipment.
23. Do not allow children access to plastic bags.
24. Only use attachments/accessories specified by the manufacturer.
25. Refer all servicing to qualified service personnel. Servicing is required when the device has been damaged in any way, such as the power supply cord or the plug, when liquid has been spilled or objects have fallen into the device, when the device has been exposed to rain or moisture, does not operate normally, or has been dropped.
26. Long exposure to loud sounds from personal music players may lead to temporary or permanent hearing loss.
27. If the product is delivered with power cable or AC power adaptor:
    - If any trouble occur, disconnect the AC power cord and refer servicing to qualified personnel.
    - Don’t step on or pinch the power adaptor. Be very careful, particularly near the plugs and the cable’s exit point. Do not place heavy items on the power adaptor, which may damage it. Keep the entire device out of children’s reach! When playing with the power cable, they can seriously injure themselves.

- Unplug this device during lightning storms or when unused for a long period.
- The socket outlet must be installed near the equipment and must be easily accessible.
- Do not overload ac outlets or extension cords. Overloading can cause fire or electric shock.
- Devices with class 1 construction should be connected to a main socket outlet with a protective earthed connection.
- Devices with class 2 construction do not require a earthed connection.
- Always hold the plug when pulling it out of the main supply socket. Do not pull the power cord. This can cause a short circuit.
- Do not use a damaged power cord or plug or a loose outlet. Doing so may result in fire or electric shock.

28. If the product contains or is delivered with a remote control containing coin/cell batteries:
    Warning:
    - "Do not ingest battery, Chemical Burn Hazard" or equivalent working.
    - [The remote control supplied with] This product contains a coin/button cell battery. If the battery is swallowed, it can cause severe internal burns in just 2 hours and can lead to death.
    - Keep new and used batteries away from children.
    - If the battery compartment does not close securely, stop using the product and keep it away from children.
    - If you think batteries might have been swallowed or placed inside any part of the body, seek immediate medical attention.
29. Caution about the use of Batteries:
    - Danger of explosion if battery is incorrectly replaced. Replace only with the same or equivalent type.
    - Battery cannot be subjected to high or low extreme temperatures, low air pressure at high altitude during use, storage or transportation.
    - Replacement of a battery with an incorrect type that can result in an explosion or the leakage of flammable liquid or gas.
    - Disposal of a battery into fire or a hot oven, or mechanically crushing or cutting of a battery, that can result in an explosion.
    - Leaving a battery in an extremely high temperature surrounding environment that can result in an explosion or that leakage of flammable liquid or gas.
    - A battery subjected to extremely low air pressure that may result in an explosion or the leakage of flammable liquid or gas.
    - Attention should be drawn to the environmental aspects of battery disposal.

INSTALLATION

- Unpack all parts and remove protective material.
- Do not connect the unit to the mains before checking the mains voltage and before all other connections have been made.

WARNING

	WARNING: When participating in the traffic listening to a personal music player can make the listener less aware of potential dangers such as approaching cars.
	WARNING: To prevent possible hearing damage, do not listen at high volume levels for long periods.

ACCESSORIES

- AC/DC power adaptor

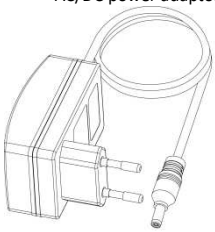

Instruction manual

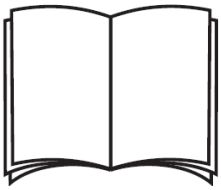

TOP & REAR PANEL

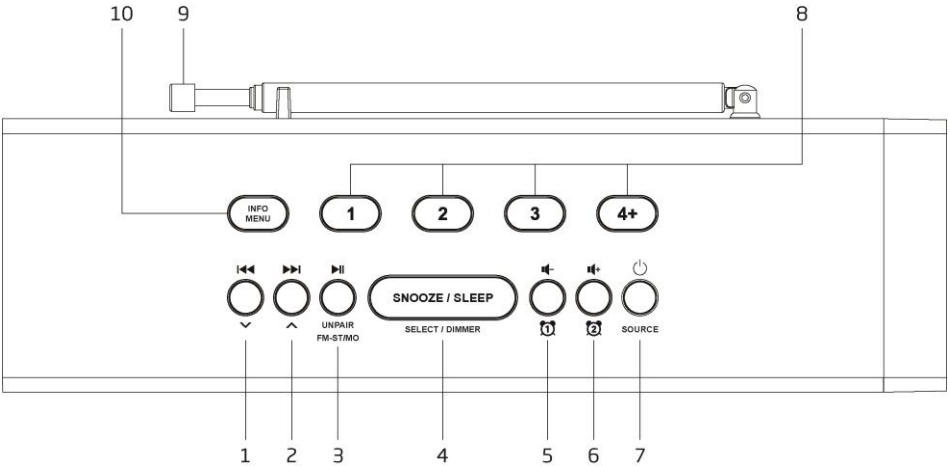

1. ⏮ / ∨
   DAB+: After scanning all the available DAB stations, press to display the station list.
   FM: Press to fine tune to the lower frequency. Press and hold to search the next lower frequency station.
   Bluetooth: Press to skip to the previous track.
2. ⏭ / ∧
   DAB+: After scanning all the available DAB stations, press to display the station list.
   FM: Press to fine tune to the higher frequency. Press and hold to search the next higher frequency station.
   Bluetooth: Press to skip to the next track.
3. PLAY-PAUSE ▶II / UNPAIR / FM-ST/MO
   FM: Press and hold to start auto-scan and save the available stations. Press this button and followed by pressing the SELECT buton to toggle between stereo and force mono.
   Bluetooth:
   Press to pause the playback. Press again to resume the playback.
   Press and hold to unpair the current Bluetooth connection and start to search another new Bluetooth device.
4. SNOOZE / SLEEP / SELECT / DIMMER
   When it is in the menu operation, press to select different options to set or to confirm.
   When it is not in the menu operation, press it repeatedly to select different sleep timer. Press and hold to set different display brightness level.
   When the alarm is activated, press it to enable the snooze function.
5. VOLUME - 🔈- / ALARM 1 ⏰
   During normal operation, press to volume down.
   In Standby, press and hold to setup the alarm 1.

6. VOLUME + 🔊+ / ALARM 2 ⏰
   During normal operation, press to volume up.
   In Standby, press and hold to setup the alarm 2.
7. STANDBY ⏻ / SOURCE
   Press to turn on the unit. Press and hold to turn off and go to Standby mode.
   Press this button to choose different modes of operation DAB+, FM, Bluetooth and Aux.
8. RADIO STATION NUMBERIC BUTTONS
   Press these buttons will recall the stored radio station directly. Press and hold to save the radio station.
9. ANTENNA
   The telescopic antenna at the rear panel of the unit should be fully extended to ensure a good reception. Alter the antenna position for the best reception.
10. INFO / MENU
    DAB+/FM: Press repeatedly to display different radio station information. Press and hold to enter the setup menu.
    In Standby, press and hold to enter the system menu.

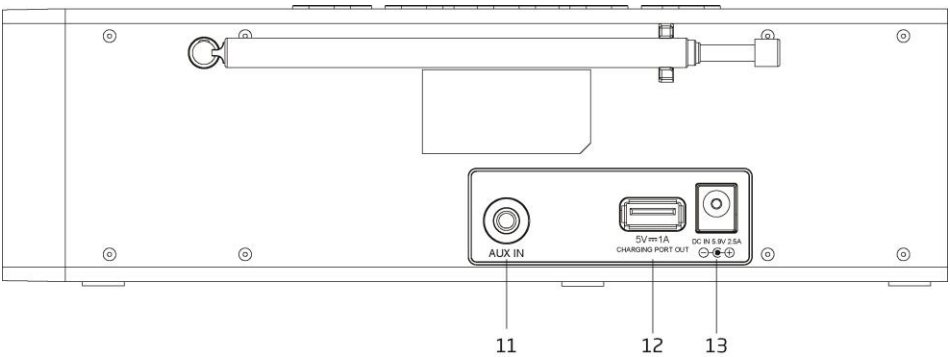

11. AUX IN
    Connect to an external audio player.
12. CHARGING PORT OUT
    Connect to charge the external device.
13. DC IN
    Connect to the AC/DC power adaptor.

BASIC OPERATION

Plug the AC/DC power adaptor into the AC mains outlet and the other end of the cable into the DC IN jack at the back of the unit. The display will show “SCAN TIME”, meaning that the user needs to set the unit to receive the broadcast radio station. Then the unit will update the time. Alternatively the user can manually set the time.
Press the STANDBY ⏻ button to turn on the unit. To turn off, press and hold the STANDBY ⏻ button again.

DAB+ / FM / Bluetooth / Aux

When the unit is turned on, press the SOURCE button to toggle between DAB+, FM, Bluetooth and Aux mode.

Volume Control

Press the buttons 🔊- / 🔊+ to change the volume.

Adjusting the Antenna

The telescopic antenna at the rear panel of the unit should be fully extended to ensure a good DAB+/FM reception. Alter the antenna position for the best reception.

DAB+ OPERATION

The first time the DAB+ mode is selected, it will automatically scan for available DAB+ stations. Wait until the scanning has finished. The display will show the scanning progress.

Full Scan

1. Press and hold the INFO / MENU button to access the menu control.
2. Press the ⏮ or ⏭ button until the "FULL SCAN" is shown.
3. Then press the SELECT button to start auto-scanning the available stations.

Manual Scan

1. Press and hold the INFO / MENU button to access the menu control.
2. Press the ⏮ or ⏭ button until the "MANUAL" is shown and then press the SELECT button.
3. Press the ⏮ or ⏭ button to select the desired channel (5A-13F).
4. Press the SELECT button to confirm.
5. To quit the menu control, press the MENU button repeatedly.

Tuning

After scanning all the available DAB stations, press the ⏮ or ⏭ button to display the station list. Then press the SELECT button to tune to the station.

Storing DAB+ Presets

You can save up to 30 DAB+ stations.

1. Tune to the station you wish to store.
2. To save it to the preset channel 1 or 2 or 3, press and hold the numeric button respectively. Then it will save to that preset channel.
3. To save it to other preset channel from 4 to 30, press and hold the numeric button "4+".
4. Press the ⏮ or ⏭ button to select the desired preset channel to save.
5. Press the SELECT button to save.

Recall Stored DAB+ Presets

1. To recall the preset channel 1 or 2 or 3, press the numeric button respectively. Then it will tune to that preset channel.
2. To recall other preset channel from 4 to 30, press the numeric button "4+".
3. Press the ⏮ or ⏭ button to select the desired preset channel to recall.
4. Press the SELECT button to recall.

Note:

- **The telescopic antenna at the rear panel of the unit should be fully extended to ensure a good reception. Alter the antenna position for the best reception.**

Displaying DAB+ Station Information

There are several types of information provided by the radio station. To display the information, press the INFO / MENU repeatedly.

OTHER DAB+ MENU OPERATIONS

Press and hold the INFO / MENU button to access the menu control. Then press the ⏮ or ⏭ button for different options as described below.

IMPORTANT INFORMATION REGARDING DAB+ RECEPTION

DAB+ radio reception is different from FM radio reception.

- In FM, you can often still receive a weak station, but probably with a rustling or crackling sound.
- DAB + reception works digitally and if there is not enough signal you hear nothing. No hiss or crackle as with FM. This is not due to the radio, but to the fact that there is not enough DAB+ signal at that location.
- DAB + rule is: no or weak reception = no sound.

What can you do if you do not have direct DAB+ reception.

- Always point the antenna straight up vertically first.
- Do not place the radio too close to potential sources of interference such as, battery chargers, rotating machinery, computers, large metal surfaces, etc.
- Move the radio a few meters.
- Turn on the radio and activate a full scan in the DAB+ menu

- In the display of the radio you will see the progress of the scan and the number of stations found in the current position of the radio.

Important

- With DAB+ reception, there can be a very big difference in reception level between one location and "a few meters away". In case of a local weak DAB+ signal, move the radio to find a stronger signal.
- If you take the radio to another location, perform a full scan again. This will show you which DAB+ stations can be received there.

Dynamic Range Control (DRC)

DRC can make quieter sounds easier to hear when the unit is used in a noisy environment. The DRC level of a broadcast is set by the selected radio station and transmitted with the service. Changing the DRC value on your unit enables you to apply a scaling factor to this level.

There are three levels of compression:

DRC OFF	No compression
DRC HIGH	Maximum compression as sent with the transmitted service
DRC LOW	Set to 1/2 that of the sent transmitted service

1. Press and hold the INFO / MENU button to access the menu control.
2. Press the ⏮ or ⏭ button until the “DRC” is selected and then press the SELECT button.
3. Press the ⏮ or ⏭ button to select “DRC OFF”, “DRC HIGH”, “DRC LOW”.
4. Press the SELECT button to confirm.
5. To quit the menu control, press the MENU button repeatedly.

Note:

- **Not all DAB+ radio stations are able to use DRC function. If the station does not support DRC then the DRC setting will have no effect.**
- **After you have adjusted the DRC level the sound may be louder.**

Prune Invalid

This function removes inactive stations.

1. Press and hold the INFO / MENU button to access the menu control.
2. Press the ⏮ or ⏭ button until the “PRUNE” is selected and then press the SELECT button.
3. Press the ⏮ or ⏭ button to select “YES”.
4. Press the SELECT button to confirm.
5. To quit the menu control, press the MENU button repeatedly.

EWF (Emergency Warning & Alert Functionality)

You can enable or disable the reception of EWF.

1. Press and hold the INFO / MENU button to access the menu control.
2. Press the ⏮ or ⏭ button until the “EWF” is selected and then press the SELECT button.
3. Press the ⏮ or ⏭ button to select “YES” to enable the reception of EWF message and alarm. Please note that the EWF reception is still active while the unit is in standby mode. It will automatically wake up when the EWF message and alarm is receceived.

FM RADIO OPERATION

Auto Scan

1. Turn on the unit in FM mode.
2. Press and hold the ⏯ button to start auto-scan and save the available stations (max. 30 storage).

Manual Scan

1. Turn on the unit in FM mode.
2. Press the ⏮ or ⏭ button repeatedly to manually tune to a different frequency.
3. Or press and hold the ⏮ or ⏭ button to automatically search to the next available channel.

Storing FM Presets

You can save up to 30 FM presets.

1. Tune to the station you wish to store.
2. To save it to the preset channel 1 or 2 or 3, press and hold the prefered preset number. Then it will save to that preset channel.
3. To save it to other preset channel from 4 to 30, press and hold the numeric button “4+”.
4. Press the ⏮ or ⏭ button to select the desired preset channel to save.

5. Press the SELECT button to save.

Recall Stored FM Presets

1. To recall the preset channel 1 or 2 or 3, press the prefered preset number. Then it will tune to that preset channel.
2. To recall other preset channel from 4 to 30, press the numeric button “4+”.
3. Press the ⏮ or ⏭ button to select the desired preset channel to recall.
4. Press the SELECT button to recall.

Stereo / Force Mono Selection

When receiving a Stereo FM radio channel, pressing the FM-ST/MO button and followed by pressing the SELECT button will toggle between stereo audio and force mono audio.

Note:

- **The telescopic antenna at the rear panel of the unit should be fully extended to ensure a good reception. Alter the antenna position for the best reception.**

Displaying FM Station Information

There are several types of information provided by the radio station. To display the information, press the INFO / MENU repeatedly.

OTHER FM MENU OPERATIONS

Press and hold the INFO / MENU button to access the menu control. Then press the ⏮ or ⏭ button for different options as described below.

Scan Setting

1. Press and hold the INFO / MENU button to access the menu control.
2. Press the ⏮ or ⏭ button until the “SCAN SET” is shown and then press the SELECT button.
3. Press the ⏮ or ⏭ button to show “STRONG” or “ALL” and then press the SELECT button to confirm. When the “STRONG” is selected, only the strong stations are scanned. Scanning will ignore the noisy stations. When “ALL” is selected, all stations will be scanned even it is noisy.
4. The next time doing the FM scan the unit will search for the stations based on this confirmed setting.
5. To quit the menu control, press the MENU button repeatedly.

Audio Setting

1. Press and hold the INFO / MENU button to access the menu control.
2. Press the ⏮ or ⏭ button until the “AUDIO SET” is shown and then press the SELECT button.
3. Press the ⏮ or ⏭ button until to show “STEREO” or “MONO” and then press the SELECT button to confirm.
4. To quit the menu control, press the MENU button repeatedly.

BLUETOOTH AUDIO

Please follow the pairing instructions below to link the unit to your Bluetooth device.

1. Press the SOURCE button to enter the Bluetooth mode. The display will show “BT”. It will start searching and the display will show “BT NOT CONNECTED”.
2. Turn on the Bluetooth function of your device and enable the search until “Lenco CR-640” is found. Select “Lenco CR-640” on the Bluetooth device to make connection. Enter the pass code “0000” if required.
3. After successfully paired the display will show ““BT CONNECTED”.
4. You can now start playing music from your smartphone wirelessly to the speaker.
5. You can press the ⏯ button to pause or resume the playback.
6. You can press the ⏮ or ⏭ button to skip to the previous or next song.

Note:

- **Press and hold the UNPAIR button will disconnect the connection and start to search another new Bluetooth device.**
- **Due to ErP stage 2 requirement and protect the environment, the unit will turn off in standby mode automatically once no music has been playing for around 15 minutes in Bluetooth mode. When the unit is power off due to ErP, press and hold the STANDBY ⏻ button to turn on the unit again.**

“This product has a bluetooth reception function, you can not transmit any bluetooth sound with it: this means that you can receive wirelessly a bluetooth sound signal from an external source like a smartphone.”

AUX IN

This allows you to connect an external player’s sound through your unit.

1. Plug a 3.5mm audio cable (not included) into your external player line out and the other end into the AUX IN terminal.
2. Press the SOURCE button to enter AUX mode. Display shows “AUX”.
3. Start your external player to play music.
4. The unit will output the sound.

SYSTEM SETTINGS

There are several system settings available for user to select their preference. Press and hold the INFO / MENU button to access the menu control. Press the ⏮ or ⏭ button until "SYSTEM" is displayed and then press the SELECT button. Then press the ⏮ or ⏭ button for different selections as shown below.

- Alarm Setup
- Time Setup
- Language Setup
- Reset
- Software Version Check

Alarm Setup

There are 2 alarms that can be set independently. Alarm source can be Buzzer, DAB or FM. Alarm loudness can also be set.

1. Press and hold the INFO / MENU button to access the menu control.
2. Press the ⏮ or ⏭ button until "SYSTEM" is displayed and then press the SELECT button.
3. The display will show "ALARM". Press the SELECT button.
4. The display will show "ALARM 1". Press the ⏮ or ⏭ button to set the Alarm 1 or Alarm 2. Press the SELECT button.
5. Press the ⏮ or ⏭ button to set the alarm ON. Press the SELECT button to confirm.
6. Hours digits will be flashed. Press the ⏮ or ⏭ button to set the hour value. Press the SELECT button to confirm.
7. Minutes digits will be flashed. Press the ⏮ or ⏭ button to set the minute value. Press the SELECT button to confirm.
8. It will display the wake up source. Press the ⏮ or ⏭ button to set the alarm on source (BUZZER, DAB or FM). Press the SELECT button to confirm. If radio station (DAB or FM) is selected as the alarm source, you need to set the wake up radio station as well.
9. Press the ⏮ or ⏭ button to set alarm cycle type (Daily, Weekends, Weekdays, Once). Press the SELECT button to confirm.
10. It will display the wake up volume level. Press the ⏮ or ⏭ button to set the alarm on volume level. Press the SELECT button to finish the alarm setup.
11. The alarm schedule is now activated. The alarm symbol will be shown on the display.

Note:

- **When the alarm starts, press the STANDBY ⏻ or ALARM ⏰ / ⏰ button to stop the alarm.**

Time Setup

1. Press and hold the INFO / MENU button to access the menu control.
2. Press the ⏮ or ⏭ button until "SYSTEM" is displayed and then press the SELECT button.
3. Press the ⏮ or ⏭ button until "TIME" is displayed and then press the SELECT button.
   Under the Time menu, there are several setups as described below.
   - **Set Time/Date**
     You can manually set the time and the date under this menu.
   - **Auto Update**
     You can set the Auto update condition as listed below.
     - **Update from Any**
       Time/Date will be updated by either DAB or FM broadcast
     - **Update from DAB**
       Time/Date will be updated by DAB broadcast only
     - **Update from FM**
       Time/Date will be updated by FM broadcast only
     - **No Update**
       Time/Date will never be updated by radio station
   - **12/24 Hour**
     You can set the time display format as 12 or 24 Hour display.
4. To quit the menu control, press the MENU button repeatedly.

Note:

- **When the power is dis-connected, the time and date could not be maintained.**

Language Setup

You can set the language of the unit.

1. Press and hold the INFO / MENU button to access the menu control.
2. Press the ⏮ or ⏭ button until "SYSTEM" is displayed and then press the SELECT button.
3. Press the ⏮ or ⏭ button until "LANGUAGE" is displayed and then press the SELECT button.
4. Press the ⏮ or ⏭ button to toggle between different languages. Select your desired language and then press the SELECT button to confirm.
5. To quit the menu control, press the MENU button repeatedly.

Reset

This function resets the unit to the original factory settings.

1. Press and hold the INFO / MENU button to access the menu control.
2. Press the ⏮ or ⏭ button until “SYSTEM” is displayed and then press the SELECT button.
3. Press the ⏮ or ⏭ button until “RESET” is displayed and then press the SELECT button.
4. Press the ⏮ or ⏭ button until “YES” is displayed and then press the SELECT button to reset the unit.

Software Version Check

You can check the software version of the unit.

1. Press and hold the INFO / MENU button to access the menu control.
2. Press the ⏮ or ⏭ button until “SYSTEM” is displayed and then press the SELECT button.
3. Press the ⏮ or ⏭ button until “SW VER” is displayed and then press the SELECT button to show the software version number.
4. To quit the menu control, press the MENU button repeatedly.

SLEEP FUNCTION

When the unit is switched on, press the SLEEP button repeatedly to select different sleep duration 90, 80, 70, 60, 50, 40, 30, 20, 10, 05 or 00 minutes. 00 means no sleep function.

1. During the sleep timer count down, there is an icon shown on the display.
2. When the sleep timer is zero, the unit will be turned off automatically.
3. To cancel the sleep function, press and hold the STANDBY ⏻ button to turn off the unit. Or press the SLEEP button repeatedly to select “00 MINUTES”.

SNOOZE FUNCTION

You can activate the snooze function by pressing the SNOOZE button when the alarm starts. The alarm sound will be muted and you can sleep for another 9 minutes. During snooze, the snooze count down time will be shown on the display. After the snooze time, the alarm will sound again. To stop the snooze function, press the STANDBY ⏻ button.

DISPLAY BRIGHTNESS LEVEL

There are 4 display brightness levels.

1. Press and hold the DIMMER button, the current brightness level will be displayed.
2. Press the DIMMER button will toggle the brightness 1, 2, 3 or 4. Brightness 4 is the most brightness level.

ENERGY SAVING

Due to ErP requirement and protect the environment, the unit will turn off to the standby mode automatically once no music has been playing around 15 minutes.

When the unit is power off due to ErP, you can press the STANDBY ⏻ button to turn on the unit again.

Trouble Shooting

No power

- Ensure that the mains cable is connected securely.
- Ensure that the unit is switched on.

The unit does not respond when pressing any buttons.

- In some situations, the unit may freeze during use. To reset the unit, pull the plug from the mains socket, wait a few seconds and then plug it in again.

No sound output

- Make sure that the unit is not muted.

I can’t find the Bluetooth name of this unit on my Bluetooth device for Bluetooth pairing

- Ensure that the unit is switched on.
- Ensure that the Bluetooth function is activated on your Bluetooth device.
- The unit has a Bluetooth function that can receive a signal within 10 meters.

DAB+/FM reception

- Ensure the telescopic antenna at the rear panel should be extended fully to improve the DAB+/FM reception.
- Electrical interference in your home can cause poor reception. Move the unit to another location and check the reception again.

Interferences in Speakers

- Check that you have not left a mobile phone near the unit.

TECHNICAL SPECIFICATIONS

DAB+ radio frequency range	174.928-239.2 MHz
FM radio frequency range	87.5 - 108 MHz
Bluetooth frequency range	2.402-2.480 GHz
Transmitter output power	Less than 10mW
AC/DC power adaptor input	100-240V~ 50/60Hz 1.0A MAX
AC/DC power adaptor output	DC 5.9V 2.5A
Charging port out	DC 5V 1A
Speaker output power	2 x 4W RMS
Bluetooth version	V5.0
Dimension	225 (L) x 65 (D) x 65 (H) mm
Weight	396g

- The specification presents only as a reference. The value of weight and size are approximation.
- Our product is improved ceaselessly and the specification and function may be changed without prior notice.

Power supply adaptor: (For EU only)

Manufacturer: DongGuan Obelieve Electronic Co., Ltd.

Model Number: OBL-0592500E

Use only original AC adaptor

Use only the power supply listed in the user instructions.

Information	Value and precision
Manufacturer's name or trade mark commercial registration number and address	DongGuan Obelieve Electronic Co., Ltd. HuaZhaoXin Industrical Park B-4/F, Golden Phoenix Industrical Zone, Fenggan Town, Dongguan, Guangdong Province, P.R. China
Model identifier	OBL-0592500E
Input voltage	100-240V
Input AC frequency	50/60Hz
Output voltage	5.9V
Output current	2.5A
Output power	14.8W
Average active efficiency	≥ 81.3%
Efficient at low load (10%)	≥ 75%
No-load power consumption	≤ 0.1W

GUARANTEE

Lenco offers service and warranty in accordance to European law, which means that in case of repairs (both during and after the warranty period) you should contact your local dealer.

Important note: It is not possible to send products that need repairs to Lenco directly.

Important note: If this unit is opened or accessed by a non-official service center in any way, the warranty expires.

This device is not suitable for professional use. In case of professional use, all warranty obligations of the manufacturer will be voided.

DISCLAIMER

Updates to Firmware and/or hardware components are made regularly. Therefore some of the instruction, specifications and pictures in this documentation may differ slightly from your particular situation. All items described in this guide for illustration purposes only and may not apply to particular situation. No legal right or entitlements may be obtained from the description made in this manual.

DISPOSAL OF THE OLD DEVICE

This symbol indicates that the relevant electrical product or battery should not be disposed of as general household waste in Europe. To ensure the correct waste treatment of the product and battery, please dispose them in accordance to any applicable local laws of requirement for disposal of electrical equipment or batteries. In so doing, you will help to conserve natural resources and improve standards of environmental protection in treatment and disposal of electrical waste (Waste Electrical and Electronic Equipment Directive).

DECLARATION OF CONFORMITY

Hereby, Commaxx declares that the radio equipment type [Lenco CR-640] is in compliance with directive 2014/53/EU. The full text of the EU declaration of conformity is available at the following internet address:
https://commaxx-certificates.com/doc/cr-640_doc.pdf

Type RF	Frequency range (MHz)	Power (dBm)
Bluetooth	2402-2480	< 6
DAB	174-240	-
FM	87.5-108	-

SERVICE

For more information and helpdesk support, please visit www.lenco.com
Commaxx B.V. Wiebachstraat 37, 6466 NG Kerkrade, The Netherlands

VOORZICHTIG:

Het gebruik van bedieningen of afstellingen of het uitvoeren van procedures anders dan hierin gespecificeerd, kan leiden tot blootstelling aan gevaarlijke straling.

VOORZORGSMAATREGELEN VÓÓR GEBRUIK

NEEM MET DE VOLGENDE INSTRUCTIES IN ACHT:

1. Bedek of blokkeer geen van de ventilatieopeningen. Als u het apparaat op een schap plaatst, dient u voor 5 cm (2”) vrije ruimte rondom het gehele apparaat te zorgen.
2. Installeer in overeenstemming met de meegeleverde gebruikshandleiding.
3. Houd het apparaat uit de buurt van warmtebronnen zoals radiatoren, kachels, fornuizen, kaarsen en andere warmtegenererende producten of open vuur. Het apparaat kan alleen worden gebruikt in gematigde klimaten. Extreem koude of warme omgevingen dienen te worden vermeden. Bedrijfstemperatuur tussen 0° en 35°C.
4. Gebruik het apparaat niet in de buurt van krachtige magnetische velden.
5. Elektrostatische ontlading kan de normale werking van dit apparaat verstoren. In dit geval kunt u het apparaat gewoon resetten en opnieuw starten volgens de gebruiksaanwijzingen. Wees voorzichtig tijdens bestandsoverdracht en voer dit uit in een omgeving zonder statische interferentie.
6. Waarschuwing! Steek geen voorwerpen in het product via de ventilatie- of andere openingen. Er is hoge spanning aanwezig in het product en als u er een voorwerp insteekt, kan dat tot elektrische schokken en/of kortsluiting van de interne onderdelen leiden. Laat om dezelfde reden geen water of vloeistof op het product terechtkomen.
7. Gebruik het apparaat niet in natte of vochtige ruimtes zoals badkamers, keukens met veel stoom of in de buurt van zwembaden.
8. Stel het apparaat niet bloot druppels of spetters en zorg ervoor dat er geen met vloeistof gevulde voorwerpen, zoals vazen, op of in de buurt van het apparaat worden geplaatst.
9. Gebruik dit apparaat niet als er condensatie kan optreden. Wanneer het apparaat in een warme en vochtige kamer wordt gebruikt, dan kunnen er waterdruppeltjes of condensatie binnenin het apparaat worden gevormd waardoor het apparaat mogelijk niet meer goed werkt; houd en apparaat 1 of 2 uur op UIT staan voordat u de voeding weer inschakelt: het apparaat dient droog te zijn voordat deze stroom ontvangt.
10. Al is dit apparaat met de grootste zorg vervaardigd en meerdere keren gecontroleerd voordat deze de fabriek verlaat, is het toch mogelijk dat er problemen optreden, zoals bij alle elektrische apparaten. Als u rook, overmatige warmteontwikkeling of andere onverwachte verschijnselen constateert, dient u onmiddellijk de stekker uit het stopcontact te trekken.
11. Dit apparaat moet van stroom worden voorzien door een bron zoals gespecificeerd op het nominale specificatielabel. Als u niet zeker weet welk type stroomvoorziening in uw huis wordt gebruikt, neem dan contact op met uw dealer of het plaatselijke energiebedrijf.
12. Houd uit de buurt van dieren. Sommige dieren knauwen graag aan voedingskabels.
13. Gebruik een zachte, droge doek om het apparaat schoon te maken. Gebruik geen oplosmiddelen of vloeistoffen op benzinebasis. U kunt een vochtige doek met verdund schoonmaakmiddel gebruiken om hardnekkige vlekken te verwijderen.
14. De leverancier is niet verantwoordelijk voor schade of verlies van gegevens veroorzaakt door storing, misbruik, modificatie van het apparaat of vervanging van de batterij.
15. Zorg ervoor de verbinding niet te verbreken terwijl het apparaat bezig is met formatteren of bestandsoverdracht. Gegevens kunnen anders corrupt of verloren raken.
16. Als het apparaat een USB-afspeelfunctie heeft, moet de USB-geheugenstick rechtstreeks in het apparaat worden gestoken. Gebruik geen USB-verlengsnoer, omdat deze interferentie kan veroorzaken waardoor uw gegevens verloren kunnen gaan.
17. Het nominale specificatielabel is te vinden op het onder- of achterpaneel van het apparaat.
18. Dit product is niet bestemd voor gebruik door personen (waaronder kinderen) met verminderde fysieke, zintuiglijke of mentale capaciteiten, of met een tekort aan kennis en ervaring, tenzij een persoon verantwoordelijk voor hun veiligheid toezicht houdt of instructies heeft gegeven voor het correcte gebruik van het apparaat.
19. Dit product is uitsluitend bedoeld voor niet-professioneel gebruik en niet voor commercieel of industrieel gebruik.
20. Zorg ervoor dit apparaat op een stabiele plek te plaatsen. Beschadigingen veroorzaakt door het gebruik van dit apparaat in een onstabiele positie, trillingen of schokken of door het niet opvolgen van andere waarschuwingen of voorzorgsmaatregelen beschreven in deze gebruikshandleiding, worden niet gedekt door de garantie.
21. Verwijder nooit de behuizing van dit apparaat.
22. Plaats dit apparaat nooit op andere elektrische apparatuur.
23. Houd plastic zakken uit de buurt van kinderen.
24. Gebruik alleen uitbreidingen/accessoires gespecificeerd door de fabrikant.
25. Laat alle reparaties over aan bevoegd onderhoudspersoneel. Reparatie is vereist wanneer het apparaat op enigerlei wijze is beschadigd, zoals een beschadigde voedingskabel of stekker, wanneer vloeistof is gemorst of voorwerpen in het apparaat zijn gevallen, wanneer het apparaat is blootgesteld aan regen of vocht, niet normaal functioneert of is gevallen.
26. Langdurige blootstelling aan harde geluiden van persoonlijke muziekspelers kan leiden tot tijdelijk of permanent gehoorverlies.

27. Als het product wordt geleverd met een voedingskabel of AC-stroomadapter:
    - Als er problemen optreden, koppel de AC-voedingskabel dan los en laat reparaties over aan bevoegd personeel.
    - Niet op de stroomadapter gaan staan of deze indrukken. Wees zeer voorzichtig, vooral in de buurt van de stekkers en waar de kabel uit het apparaat komt. Plaats geen zware voorwerpen op de stroomadapter, om beschadiging ervan te voorkomen. Houd het gehele apparaat buiten bereik van kinderen! Wanneer kinderen met de voedingskabel spelen, kunnen zij ernstig letsel oplopen.
    - Koppel dit apparaat los tijdens onweer of wanneer deze voor een lange periode niet wordt gebruikt.
    - Het stopcontact moet in de buurt van de apparatuur zijn geïnstalleerd en eenvoudig te bereiken zijn.
    - Zorg ervoor stopcontacten of verlengsnoeren niet te overbelasten. Overbelasting kan tot brand of elektrische schokken leiden.
    - Apparaten met een klasse 1 constructie moeten worden aangesloten op een stopcontact met een beschermende aardeverbinding.
    - Apparaten met een klasse 2 constructie vereisen geen aardeverbinding.
    - Houd altijd de stekker vast wanneer u deze uit het stopcontact trekt. Trek niet aan de voedingskabel. Dit kan anders een kortsluiting veroorzaken.
    - Gebruik geen beschadigde voedingskabel of stekker of een los stopcontact. Dit kan anders leiden tot brand of elektrische schokken.
28. Als het product een afstandsbediening met knoop-/celbatterijen bevat of daarmee wordt geleverd:
    Waarschuwing:
    - "Batterij niet inslikken, gevaar op chemische brandwonden" of soortgelijke werking.
    - [De afstandsbediening meegeleverd met] Dit product bevat een knoop-/celbatterij. Als de batterij wordt ingeslikt, kan deze in slechts 2 uur ernstige en zelfs fatale interne brandwonden veroorzaken.
    - Houd zowel nieuwe als verbruikte batterijen uit de buurt van kinderen.
    - Als het batterijvak niet goed sluit, gebruik het product dan niet langer en houd het uit de buurt van kinderen.
    - Als u denkt dat batterijen zijn ingeslikt of in een lichaamsdeel zijn geplaatst, dient u onmiddellijk medische hulp in te roepen.
29. Waarschuwing m.b.t. het gebruik van batterijen:
    - Risico op ontploffing als de batterij incorrect is geïnstalleerd. Vervang alleen door hetzelfde of een gelijkwaardig type.
    - Stel de batterij niet bloot aan extreem hoge of lage temperaturen of een lage luchtdruk op grote hoogte tijdens gebruik, opslag of transport.
    - Vervanging van een batterij door een incorrect type kan leiden tot een ontploffing of de lekkage van ontvlambare vloeistoffen of gas.
    - Verwijdering van een batterij in vuur of een hete oven of het mechanisch verpletteren of snijden van een batterij kan leiden tot een ontploffing.
    - Laat een batterij nooit achter in omgevingen met extreem hoge temperaturen, anders kan dit leiden tot een ontploffing of de lekkage van ontvlambare vloeistoffen of gas.
    - Stel een batterij nooit bloot aan een extreem lage luchtdruk, anders kan dit leiden tot een ontploffing of de lekkage van ontvlambare vloeistoffen of gas.
    - Houd rekening met de impact op het milieu bij het afdanken van batterijen.

INSTALLATIE

- Pak alle onderdelen uit en verwijder het beschermende materiaal.
- Sluit het apparaat niet aan op het lichtnet voordat de correcte netspanning is geverifieerd en alle andere aansluitingen tot stand zijn gebracht.

WAARSCHUWING

	WAARSCHUWING: Bij deelname aan het verkeer kan het luisteren naar muziek de luisteraar minder bewust maken van potentiële gevaren zoals naderende auto's.
	WAARSCHUWING: Luister niet gedurende lange perioden op een hoog volume om mogelijke gehoorbeschadiging te voorkomen.

ACCESSOIRES

- AC-DC-voedingsadapter

Gebruiksaanwijzing

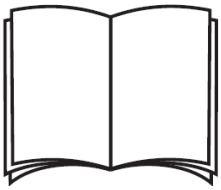

BOVEN- EN ACHTERPANEEL

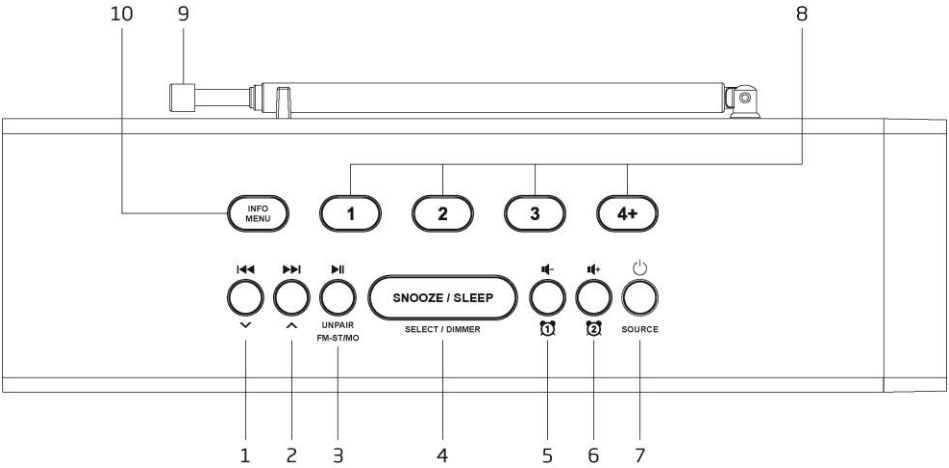

1. ⏮ / ∨
   DAB+: druk in nadat alle beschikbare DAB-zenders zijn gescand om de zenderlijst weer te geven.
   FM: druk in om fijn af te stemmen op de lagere frequentie. Houdt ingedrukt om de volgende zender met een lagere frequentie te zoeken.
   Bluetooth: druk in om naar het vorige nummer te gaan.
2. ⏭ / ∧
   DAB+: druk in nadat alle beschikbare DAB-zenders zijn gescand om de zenderlijst weer te geven.
   FM: druk in om fijn af te stemmen op de hogere frequentie. Houdt ingedrukt om de volgende zender met een hogere frequentie te zoeken.
   Bluetooth: druk in om naar het volgende nummer te gaan.
3. AFSPELEN-PAUZEREN ▶II / ONTKOPPELEN / FM-ST / MO
   FM: Houdt ingedrukt om automatisch scannen te starten en de beschikbare zenders op te slaan. druk in en vervolgens de SELECT-toets om te wisselen tussen stereo en geforceerd mono.
   Bluetooth:
   druk in om het afspelen te pauzeren. Druk nogmaals in om het afspelen te hervatten.
   Houdt ingedrukt om de huidige bluetooth-verbinding te ontkoppelen en naar een nieuw bluetooth-apparaat te zoeken.
4. SLUIMEREN / SLAPEN / SELECTEREN / DIMMER
   Druk in wanneer het menu actief isom verschillende opties te selecteren of te bevestigen.
   Druk herhaaldelijk in wanneer het menu niet actief is om een andere slaaptimer te selecteren. Houdt ingedrukt om verschillende helderheidsniveaus in te stellen.
   Druk in wanneer het alarm actief is om de sluimerfunctie in te schakelen.
5. VOLUME - 🔈- / ALARM 1 ⏰
   Druk tijdens normaal gebruik in om het volume te verlagen.
   Houdt in de stand-bymodus ingedrukt om alarm 1 in te stellen.

6. VOLUME + 🔊+ / ALARM 2 ⏰
   Druk tijdens normaal gebruik in om het volume te verhogen.
   Houdt in de stand-bymodus ingedrukt om alarm 2 in te stellen.
7. STAND-BY ⏻ / BRON
   Druk in het apparaat in te schakelen. Houdt ingedrukt om uit te schakelen en naar de stand-bymodus te gaan.
   Druk in om de verschillende werkingsmodi te kiezen: DAB+, FM, Bluetooth en Aux.
8. NUMERIEKE TOETSEN ZENDERS
   Druk in om een opgeslagen zender direct op te roepen. Houdt ingedrukt om de zender op te slaan.
9. ANTENNE
   De telescopische antenne aan de achterkant van het apparaat moet volledig worden uitgeschoven voor een goede ontvangst. Wijzig de positie van de antenne voor de beste ontvangst.
10. INFORMATIE / MENU
    DAB+/FM: druk herhaaldelijk in om verschillende informatie over zenders weer te geven. Houdt ingedrukt om het instellingenmenu te openen.
    Houdt in stand-by ingedrukt het systeemmenu te openen.

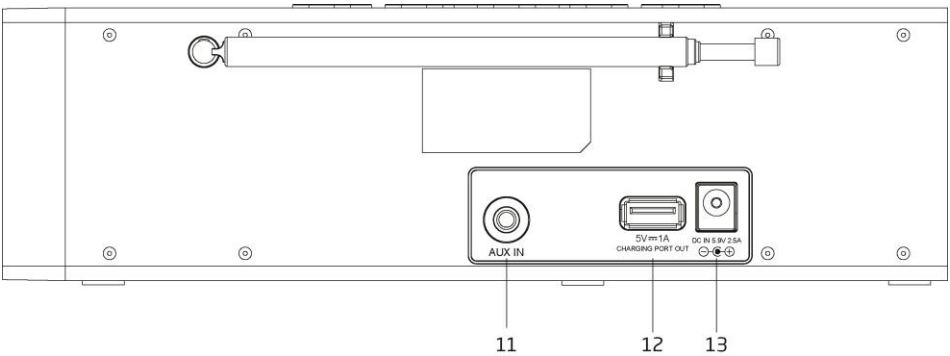

11. AUX IN
    Sluit aan op een externe audiospeler.
12. OPLAADPOORT UIT
    Sluit aan om het externe apparaat op te laden.
13. DC IN
    Sluit aan op de AC/DC-voedingsadapter.

ALGEMENE BEDIENING

Steek de AC/DC-voedingsadapter in een stopcontact en het andere uiteinde van de kabel in de DC IN-aansluiting op de achterkant van het apparaat. Op het scherm wordt "SCAN TIME" (TIJD SCANNEN) weergegeven, wat betekent dat de gebruiker het apparaat moet instellen om de zender te ontvangen. Vervolgens zal het apparaat de tijd bijwerken. De gebruiker kan de tijd ook handmatig instellen.
Druk op de STAND-BY ⏻-toets om het apparaat uit te schakelen. Druk normaal de STAND-BY ⏻-toets en houd deze ingedrukt om het apparaat uit te schakelen.

DAB+ / FM / Bluetooth / Aux

Wanneer het apparaat is ingeschakeld, drukt u op de SOURCE-toets om te schakelen tussen de verschillende modi: DAB+, FM, Bluetooth en Aux.

Volumeregeling

Druk op de 🔊- / 🔊+-toetsen om het volume te wijzigen.

De antenne aanpassen

De telescopische antenne aan de achterkant van het apparaat moet volledig worden uitgeschoven voor een goede DAB+/FM-ontvangst. Wijzig de positie van de antenne voor de beste ontvangst.

DAB+-BEDIENING

De eerste keer dat de DAB+-modus wordt geselecteerd, wordt automatisch gezocht naar beschikbare DAB+-zenders. Wacht tot het scannen klaar is. Op het scherm wordt de voortgang van het scannen weergegeven.

Volledige scan

1. Houd de INFO / MENU-toets ingedrukt om de menubedieningen te openen.
2. Druk op de ⏮- of ⏭-toets totdat "FULL SCAN" (VOLLEDIGE SCAN) wordt weergegeven.
3. Druk vervolgens op de SELECT-toets om het automatisch scannen van beschikbare zenders te starten.

Handmatig scannen

1. Houd de INFO / MENU-toets ingedrukt om de menubedieningen te openen.
2. Druk op de ⏮- of ⏭-toets tot "MANUAL" (HANDMATIG) wordt weergegeven en druk vervolgens op de SELECT-toets.
3. Druk op de ⏮- of ⏭-toets om het gewenste kanaal te selecteren (5A-13F).
4. Druk op de SELECT-toets om te bevestigen.
5. Om de menubesturing te verlaten, drukt u herhaaldelijk op de MENU-toets.

Afstemmen

Na het scannen van alle beschikbare DAB-zenders drukt u op de ⏮- of ⏭-toets om de zenderlijst weer te geven. Druk vervolgens op de SELECT-toets om op de zender af te stemmen.

DAB+-voorkeuzezenders opslaan

U kunt maximaal 30 DAB+-zenders opslaan.

1. Stem af op de zender die u wilt opslaan.
2. Om het op te slaan als voorkeuzezenderkanaal 1, 2 of 3, houdt u overeenkomende numerieke toets ingedrukt. Vervolgens wordt de zender op dat voorkeuzezenderkanaal opgeslagen.
3. Om het op te slaan op een ander voorkeuzezenderkanaal van 4 tot 30, houdt u de numerieke toets "4+" ingedrukt.
4. Druk op de ⏮- of ⏭-toets om het gewenste voorkeuzezenderkanaal waar het moet worden opgeslagen te selecteren.
5. Druk op de SELECT-toets om op te slaan.

Opgeslagen DAB+-voorkeuzezenders oproepen

1. Om het voorkeuzezenderkanaal 1, 2 of 3 op te roepen, drukt u overeenkomende de numerieke toets. Vervolgens wordt op dat voorkeuzezenderkanaal afgestemd.
2. Om een ander voorkeuzezenderkanaal van 4 tot 30 op te roepen, drukt u de numerieke toets "4+” in.
3. Druk op de ⏮- of ⏭-toets om het gewenste voorkeuzezenderkanaal wat moet worden opgeroepen te selecteren.
4. Druk op de SELECT-toets om op te roepen.

Opmerking:

- **De telescopische antenne aan de achterkant van het apparaat moet volledig worden uitgeschoven voor een goede ontvangst. Wijzig de positie van de antenne voor de beste ontvangst.**

DAB-zenderinformatie weergeven

Er zijn verschillende soorten informatie die door de zender worden verstrekt. Om de informatie weer te geven, drukt u herhaaldelijk op INFO / MENU.

OVERIGE DAB+-MENUBEDIENINGEN

Houd de INFO / MENU-toets ingedrukt om de menubedieningen te openen. Druk vervolgens op de ⏮- of ⏭-toets voor verschillende opties zoals hieronder beschreven.

BELANGRIJKE INFORMATIE OVER DAB+-ONTVANGST

DAB+-ontvangst is anders dan FM-ontvangst.

- Bij FM-ontvangst kunt u vaak nog wel een zwakke zender ontvangen, maar waarschijnlijk met een ruisend of krakend geluid.
- DAB+-ontvangst werkt digitaal en als het signaal niet sterk genoeg is hoort u niets. Geen gesis of gekraak zoals bij FM-ontvangst. Dit ligt niet aan de radio, maar aan het feit dat er op die plaats het DAB+-signaal te zwak is.
- De regel bij DAB+ is: geen of zwak signaal = geen geluid.

Wat kunt u doen als u geen directe DAB+-ontvangst heeft?

- Richt de antenne altijd eerst verticaal recht omhoog.
- Plaats de radio niet te dicht bij potentiële storingsbronnen zoals batterij-opladers, draaiende machines, computers, grote metalen oppervlakken, enz.
- Verplaats de radio een paar meter.
- Schakel de radio in en activeer een volledige scan in het DAB+-menu
- Op het scherm van de radio ziet u de voortgang van de scan en het aantal gevonden zenders op de huidige positie van de radio.

Belangrijk

- Bij DAB+-ontvangst kan er een zeer groot verschil zijn in ontvangstniveau tussen posities op een paar meter afstand van elkaar. Bij een plaatselijk zwak DAB+-signaal verplaatst u de radio om een sterker signaal te vinden.
- Als u de radio meeneemt naar een andere locatie, voer dan opnieuw een volledige scan uit. Dit laat zien welke DAB+-zenders daar te ontvangen zijn.

Dynamic Range Control (DRC)

DRC kan stillere geluiden beter hoorbaar maken wanneer het apparaat in een lawaaierige omgeving wordt gebruikt. Het DRC-niveau van een uitzending wordt door de geselecteerde zender ingesteld en met de dienst verzonden. Als u de DRC-waarde op uw apparaat wijzigt, kunt u een schaalfactor op dit niveau toepassen.

Er zijn drie compressieniveaus:

DRC UIT	Geen compressie
DRC HOOG	Maximale compressie zoals verzonden met de dienst
DRC LAAG	Ingesteld op 1/2 van de verzonden dienst

1. Houd de INFO / MENU-toets ingedrukt om de menubedieningen te openen.
2. Druk op de ⏮- of ⏭-toets tot "DRC" is geselecteerd en druk vervolgens op de SELECT-toets.
3. Druk op de ⏮- of ⏭-toets om "DRC OFF" (DRC UIT), "DRC HIGH" (DRC HOOG) of "DRC LOW" (DRC LAAG) te selecteren.
4. Druk op de SELECT-toets om te bevestigen.
5. Om de menubesturing te verlaten, drukt u herhaaldelijk op de MENU-toets.

Opmerking:

- **Niet alle DAB+-zenders kunnen de DRC-functie gebruiken. Als de zender geen DRC ondersteunt, heeft de DRC-instelling geen effect.**
- **Nadat u het DRC-niveau heeft aangepast, kan het geluid luider worden.**

Ongeldige zenders verwijderen

Deze functie verwijdert inactieve zenders.

1. Houd de INFO / MENU-toets ingedrukt om de menubedieningen te openen.
2. Druk op de ⏮- of ⏭-toets tot "PRUNE" (VERWIJDEREN) is geselecteerd en druk vervolgens op de SELECT-toets.
3. Druk op de ⏮- of ⏭-toets om "YES" (JA) te selecteren.
4. Druk op de SELECT-toets om te bevestigen.
5. Om de menubesturing te verlaten, drukt u herhaaldelijk op de MENU-toets.

EWF (waarschuwings- en alarmfuncties voor noodgevallen)

U kunt de ontvangst van EWF in- of uitschakelen.

1. Houd de INFO / MENU-toets ingedrukt om de menubedieningen te openen.
2. Druk op de ⏮- of ⏭-toets tot "EWF" is geselecteerd en druk vervolgens op de SELECT-toets.
3. Druk op de ⏮- of ⏭-toets om "YES" (JA) te selecteren om de ontvangst van EWF-berichten en alarmen mogelijk te maken. Houd er rekening mee dat de EWF-ontvangst nog steeds actief is terwijl het apparaat in de stand-bymodus staat. Het apparaat ontwaakt automatisch wanneer een EWF-bericht en het alarm worden ontvangen.

BEDIENING FM-RADIO

Automatisch scan

1. Schakel het apparaat in de Fm-modus in.
2. Houd de ⏯-toets ingedrukt om automatisch scannen te starten en de beschikbare zenders op te slaag (maximaal 30 zenders).

Handmatig scannen

1. Schakel het apparaat in de Fm-modus in.

2. Druk op de ⏮- of ⏭-toets om handmatig op een andere frequentie af te stemmen.
3. Of houd de ⏮- of ⏭-toets ingedrukt om automatisch naar het volgende beschikbare kanaal te zoeken.

Fm-voorkeuzezenders opslaan

U kunt maximaal 30 Fm-voorkeuzezenders opslaan.

1. Stem af op de zender die u wilt opslaan.
2. Om het op te slaan als voorkeuzezenderkanaal 1, 2 of 3, houdt u het gewenste voorkeuzezendernummer ingedrukt. Vervolgens wordt de zender op dat voorkeuzezenderkanaal opgeslagen.
3. Om het op te slaan op een ander voorkeuzezenderkanaal van 4 tot 30, houdt u de numerieke toets "4+" ingedrukt.
4. Druk op de ⏮- of ⏭-toets. to select the desired preset channel to save.
5. Druk op de SELECT-toets om op te slaan.

Opgeslagen Fm-voorkeuzezenders oproepen

1. Om het voorkeuzezenderkanaal 1, 2 of 3 op te roepen, drukt u het gewenste voorkeuzezendernummer. Vervolgens wordt op dat voorkeuzezenderkanaal afgestemd.
2. Om een ander voorkeuzezenderkanaal van 4 tot 30 op te roepen, drukt u de numerieke toets "4+" in.
3. Druk op de ⏮- of ⏭-toets om het gewenste voorkeuzezenderkanaal wat moet worden opgeroepen te selecteren.
4. Druk op de SELECT-toets om op te roepen.

Selectie Stereo / geforceerde mono

Wanneer u een stereo Fm-zender ontvangt, kunt u door op de FM-ST / MO-toets te drukken en vervolgens op de SELECT-toets te drukken schakelen tussen stereo audio en geforceerde mono audio.

Opmerking:

- **De telescopische antenne aan de achterkant van het apparaat moet volledig worden uitgeschoven voor een goede ontvangst. Wijzig de positie van de antenne voor de beste ontvangst.**

FM-zenderinformatie weergeven

Er zijn verschillende soorten informatie die door de zender worden verstrekt. Om de informatie weer te geven, drukt u herhaaldelijk op INFO / MENU.

OVERIGE FM-MENUBEDIENINGEN

Houd de INFO / MENU-toets ingedrukt om de menubedieningen te openen. Druk vervolgens op de ⏮- of ⏭-toets voor verschillende opties zoals hieronder beschreven.

Scaninstelling

1. Houd de INFO / MENU-toets ingedrukt om de menubedieningen te openen.
2. Druk op de ⏮- of ⏭-toets tot "SCAN SET" (SCAN INGESTELD) wordt weergegeven en druk vervolgens op de SELECT-toets.
3. Druk op de ⏮- of ⏭-toets om "STRONG" (STERK) of "ALL" (ALLES) weer te geven en druk vervolgens op de SELECT-toets om te bevestigen. Wanneer "STRONG" (STERK) is geselecteerd, worden alleen de sterke zenders gescand. Tijdens het scannen worden zwakke zenders genegeerd. Wanneer "ALL" (ALLES) is geselecteerd, worden alle zenders gescand, zelfs als deze zwak zijn.
4. De volgende keer dat u de FM-scan uitvoert, zoekt het apparaat naar zenders op basis van deze bevestigde instelling.
5. Om de menubesturing te verlaten, drukt u herhaaldelijk op de MENU-toets.

Audio-instelling

1. Houd de INFO / MENU-toets ingedrukt om de menubedieningen te openen.
2. Druk op de ⏮- of ⏭-toets tot "AUDIO SET" (AUDIO INGESTELD) wordt weergegeven en druk vervolgens op de SELECT-toets.
3. Druk op de ⏮- of ⏭-toets tot "STEROP" of "MONO" wordt weergegeven en druk vervolgens op de SELECT-toets. to show “STEREO” or “MONO” and then press the SELECT button to confirm.
4. Om de menubesturing te verlaten, drukt u herhaaldelijk op de MENU-toets.

BLUETOOTH-AUDIO

Volg de onderstaande koppelingsinstructies om het apparaat met uw bluetooth-apparaat te koppelen.

1. Druk op de SOURCE-toets om de bluetooth-modus te openen. Op het scherm wordt "BT" (BLUETOOTH) weergegeven. Het apparaat begint te zoeken en op het scherm wordt "BT NOT CONNECTED" (BLUETOOTH NIET VERBONDEN) weergegeven.

2. Schakel de bluetooth-functie van uw apparaat in en activeer het zoeken totdat "Lenco CR-640" wordt gevonden. Selecteer "Lenco CR-640" op het bluetooth-apparaat om verbinding te maken. Voer indien nodig de code "0000" in.
3. Na een geslaagde koppeling wordt "BT CONNECTED" (BLUETOOTH VERBONDEN) op het scherm weergegeven.
4. U kunt nu vanaf uw smartphone draadloos muziek op de luidspreker afspelen.
5. U kunt op de ▶II-toets drukken om het afspelen te pauzeren of te hervatten.
6. U kunt op de I◀◀- of ▶▶I-toets drukken om naar het vorige of volgende nummer te gaan.

Opmerking:

- **Als u de UNPAIR-toets ingedrukt houdt, wordt de verbinding verbroken en wordt er naar een nieuw bluetooth-apparaat gezocht.**
- **Vanwege de ERP-vereisten voor fase 2 en om het milieu te beschermen, schakelt het apparaat automatisch over naar de stand-bymodus als er ongeveer 15 minuten geen muziek is afgespeeld in de bluetooth-modus. Wanneer het apparaat is uitgeschakeld vanwege ErP, houdt u de STAND-BY ⏻-toets ingedrukt om het apparaat weer in te schakelen.**

“Dit product heeft een bluetooth-ontvangstfunctie, u kunt geen bluetooth-geluid ermee verzenden: dit betekent dat u draadloos een bluetooth-geluidssignaal kunt ontvangen van een externe bron, zoals een smartphone.”

AUX IN

Hiermee kunt u het geluid van een externe speler via uw apparaat afspelen.

1. Steek een 3,5 mm audiokabel (niet meegeleverd) in de lijnuitgang van uw externe speler en het andere uiteinde in de AUX IN-aansluiting.
2. Druk op de SOURCE-toets om de AUX-modus te openen. Op het scherm wordt "AUX" weergegeven.
3. Start uw externe speler om muziek af te spelen.
4. Het apparaat voert het geluid uit.

SYSTEEMINSTELLINGEN

Er zijn verschillende systeeminstellingen beschikbaar voor de gebruiker om zijn voorkeur te selecteren. Houd de INFO / MENU-toets ingedrukt om de menubedieningen te openen. Druk op de I◀◀- of ▶▶I-toets tot "SYSTEM" (SYSTEEM) wordt weergegeven en druk vervolgens op de SELECT-toets. Druk vervolgens op de I◀◀- of ▶▶I-toets voor verschillende opties zoals hieronder beschreven.

- Alarminstelling
- Tijdinstelling
- Taalinstelling
- Reset
- Controle softwareversie

Alarminstelling

Er zijn 2 alarmen die onafhankelijk van elkaar kunnen worden ingesteld. De alarmbron kan zoemer, DAB of FM zijn. De luidheid van het alarm kan ook worden ingesteld.

1. Houd de INFO / MENU-toets ingedrukt om de menubedieningen te openen.
2. Druk op de I◀◀- of ▶▶I-toets tot "SYSTEM" (SYSTEEM) wordt weergegeven en druk vervolgens op de SELECT-toets.
3. Op het scherm wordt "ALARM" (ALARM) weergegeven. Druk op de SELECT-toets.
4. Op het scherm wordt "ALARM 1" (ALARM 1) weergegeven. Druk op de I◀◀- of ▶▶I-toets om alarm 1 of alarm 2 in te stellen. Druk op de SELECT-toets.
5. Druk op de I◀◀- of ▶▶I-toets om het alarm op AAN in te stellen. Druk op de SELECT-toets om te bevestigen.
6. De cijfers van de uren zullen knipperen. Druk op de I◀◀- of ▶▶I-toets om het uur in te stellen. Druk op de SELECT-toets om te bevestigen.
7. De cijfers van de minuten zullen knipperen. Druk op de I◀◀- of ▶▶I-toets om de minuten in te stellen. Druk op de SELECT-toets om te bevestigen.
8. Op het scherm wordt de wekbron weergeven. Druk op de I◀◀- of ▶▶I-toets om de alarmbron (zoemer, DAB of FM) in te stellen. Druk op de SELECT-toets om te bevestigen. Als radio (DAB of FM) is geselecteerd als alarmbron, moet u ook de wekzender instellen.
9. Druk op de I◀◀- of ▶▶I-toets om de alarmcyclus in te stellen (Daily (Dagelijks), Weekends (Weekenden), Weekdays (Weekdagen), Once (Eenmalig)). Druk op de SELECT-toets om te bevestigen.
10. Op het scherm wordt het wekvolumeniveau weergeven. Druk op de I◀◀- of ▶▶I-toets om het alarmvolumeniveau in te stellen. Druk op de SELECT-toets om de alarminstelling af te sluiten.
11. Het alarmschema is nu geactiveerd. Het alarmsymbool wordt op het scherm weergegeven.

Opmerking:

- **Wanneer het alarm afgaat, drukt u op de STAND-BY ⏻- of ALARM ⏰ / ⏰-toets om het alarm te stoppen.**

Tijdinstelling

1. Houd de INFO / MENU-toets ingedrukt om de menubedieningen te openen.
2. Druk op de ⏮- of ⏭-toets tot "SYSTEM" (SYSTEEM) wordt weergegeven en druk vervolgens op de SELECT-toets.
3. Druk op de ⏮- of ⏭-toets tot "TIME" (TIJD) wordt weergegeven en druk vervolgens op de SELECT-toets.
   In tijdmenu zijn verschillende instellingen zoals hieronder beschreven.
   - **Set Time/Date (Tijd/datum instellen)**
     In dit menu kunt u handmatig de tijd en de datum instellen.
   - **Auto Update (Automatisch bijwerken)**
     U kunt de voorwaarde voor automatisch bijwerken instellen zoals hieronder aangegeven.
     - **Update from Any (Bijwerken vanaf elke)**
       De tijd/datum wordt bijgewerkt door DAB- of FM-uitzending.
     - **Update from DAB (Bijwerken vanaf DAB)**
       De tijd/datum wordt alleen bijgewerkt door DAB-uitzending.
     - **Update from FM (Bijwerken vanaf FN)**
       De tijd/datum wordt alleen bijgewerkt door FM-uitzending.
     - **No Update (Niet bijwerken)**
       De tijd/Datum wordt nooit bijgewerkt door de zender.
   - **12/24 hour (12/24 uur instellen)**
     U kunt de tijdweergave instellen als 12- of 24-uurs weergave.
4. Om de menubesturing te verlaten, drukt u herhaaldelijk op de MENU-toets.

Opmerking:

- **Wanneer de stroom wordt uitgeschakeld, worden de tijd en datum niet onthouden.**

Taalinstelling

U kunt de taal van het apparaat instellen.

1. Houd de INFO / MENU-toets ingedrukt om de menubedieningen te openen.
2. Druk op de ⏮- of ⏭-toets tot "SYSTEM" (SYSTEEM) wordt weergegeven en druk vervolgens op de SELECT-toets.
3. Druk op de ⏮- of ⏭-toets tot "LANGUAGE" (TAAL) wordt weergegeven en druk vervolgens op de SELECT-toets.
4. Druk op de ⏮- of ⏭-toets door de verschillende talen te bladeren. Selecteer de gewenste taal en druk op de SELECT-toets om te bevestigen.
5. Om de menubesturing te verlaten, drukt u herhaaldelijk op de MENU-toets.

Reset

Deze functie zet het apparaat terug naar de fabrieksinstellingen.

1. Houd de INFO / MENU-toets ingedrukt om de menubedieningen te openen.
2. Druk op de ⏮- of ⏭-toets tot "SYSTEM" (SYSTEEM) wordt weergegeven en druk vervolgens op de SELECT-toets.
3. Druk op de ⏮- of ⏭-toets tot "RESET" (RESETTEN) wordt weergegeven en druk vervolgens op de SELECT-toets.
4. Druk op de ⏮- of ⏭-toets tot "YES" (JA) wordt weergegeven en druk vervolgens op de SELECT-toets om het apparaat te resetten.

Controle softwareversie

U kunt de softwareversie van het apparaat controleren.

1. Houd de INFO / MENU-toets ingedrukt om de menubedieningen te openen.
2. Druk op de ⏮- of ⏭-toets tot "SYSTEM" (SYSTEEM) wordt weergegeven en druk vervolgens op de SELECT-toets.
3. Druk op de ⏮- of ⏭-toets tot "SW VER" (SOFTWAREVERSIE) wordt weergegeven en druk vervolgens op de SELECT-toets om de softwareversie weer te geven.
4. Om de menubesturing te verlaten, drukt u herhaaldelijk op de MENU-toets.

SLAAPFUNCTIE

Wanneer het apparaat is ingeschakeld, drukt u herhaaldelijk op de SLEEP-toets om de verschillende slaapduur te selecteren 90, 80, 70, 60, 50, 40, 30, 20, 10, 05 of 00 minuten. 00 betekent dat de slaapfunctie niet is ingeschakeld.

1. Tijdens het aftellen van de slaaptimer wordt er een pictogram op het scherm weergegeven.
2. Als de slaaptimer op nul staat, wordt het apparaat automatisch uitgeschakeld.
3. Om de slaapfunctie te annuleren houdt u de STAND-BY ⏻-toets indedrukt om het apparaat uit te schakelen. Of druk herhaaldelijk op de SLEEP-toets om "00 MINUTES" (00 MINUTEN) te selecteren.

SLUIMERFUNCTIE

U kunt de sluimerfunctie activeren door op de SNOOZE-toets te drukken wanneer het alarm afgaat. Het alarmgeluid wordt gedempt en u kunt nog 9 minuten slapen. Tijdens het sluimeren wordt het aftellen van het sluimeren op het scherm weergegeven. Na de sluimertijd gaat het alarm weer af. Om de sluimerfunctie te stoppen, drukt u op de STAND-BY ⏻-toets.

HELDERHEIDSNIVEAU VAN HET SCHERM

Het scherm heeft 4 helderheidsniveaus.

1. Houd de DIMMER-toets ingedrukt, het huidige helderheidsniveau wordt weergegeven.
2. Druk op de DIMMER-toets om tussen de helderheidsniveaus 1, 2, 3 of 4 te schakelen. Helderheidsniveau 4 is het meest heldere niveau.

ENERGIEBESPARING

Vanwege de ERP-vereisten en om het milieu te beschermen, schakelt het apparaat automatisch over naar de stand-bymodus als er ongeveer 15 minuten geen muziek is afgespeeld.
Wanneer het apparaat is uitgeschakeld vanwege ErP, kunt u de STAND-BY ⏻-toets indrukken om het apparaat weer in te schakelen.

Problemen oplossen

Geen stroom

- Controleer dat het netsnoer goed is aangesloten.
- Controleer dat het apparaat ingeschakeld is.

Het apparaat reageert niet bij het indrukken van toetsen.

- In sommige situaties kan het apparaat tijdens het gebruik vastlopen. Om het apparaat te resetten trekt u de stekker uit het stopcontact, wacht u enkele seconden en steekt u de stekker weer in het stopcontact.

Geen geluidsweergave

- Controleer dat het apparaat niet gedempt is.

Ik kan de bluetooth-naam van dit apparaat niet vinden op mijn bluetooth-apparaat voor bluetooth-koppeling

- Controleer dat het apparaat ingeschakeld is.
- Controleer dat de bluetooth-functie is geactiveerd op uw bluetooth-apparaat.
- Het apparaat heeft een bluetooth-functie die een signaal binnen 10 meter kan ontvangen.

DAB+/FM-ontvangst

- Controleer dat de telescopische antenne op het achterpaneel volledig us uitgeschoven om de DAB+/FM-ontvangst te verbeteren.
- Elektrische storingen in uw huis kunnen een slechte ontvangst veroorzaken. Verplaats het apparaat naar een andere plek en controleer de ontvangst opnieuw.

Storingen in luidsprekers

- Controleer of u geen mobiele telefoon in de buurt van het apparaat heeft laten liggen.

TECHNISCHE SPECIFICATIES

Frequentiebereik DAB+-radio	174,928-239,2 MHz
Frequentiebereik FM-radio	87,5-108 MHz
Frequentiebereik bluetooth	2,402-2,480 GHz
Uitgangsvermogen zender	Minder dan 10 mW
Invoer AC-DC-voedingsadapter	100-240 V~ 50/60 Hz, 1,0 A max.
Uitvoer AC-DC-voedingsadapter	DC 5,9 V, 2,5 A
Oplaadpoort uit	DC 5 V, 1 A
Uitgangsvermogen luidspreker	2x 4 W RMS
Bluetooth-versie	V5.0
Afmetingen	225 x 65 x 65 mm (L x B x H)
Gewicht	396 g

- De specificaties dienen slechts als referentie. De waarden van het gewicht en de afmetingen zijn bij benadering.
- Ons product wordt onophoudelijk verbeterd en de specificaties en functies kunnen zonder voorafgaande kennisgeving worden gewijzigd.

Stroomadapter: (Alleen voor de EU)

Fabrikant: DongGuan Obelieve Electronic Co., Ltd.

Modelnummer: OBL-0592500E

Gebruik uitsluitend de originele AC-adapter

Gebruik uitsluitend de voeding vermeld in de gebruikshandleiding.

Informatie	Waarde en precisie
Naam of handelsmerk, handelsregistratienummer en adres van de fabrikant	DongGuan Obelieve Electronic Co., Ltd. HuaZhaoXin Industrical Park B-4/F, Golden Phoenix Industrical Zone, Fenggan Town, Dongguan, Guangdong Province, China
Model-ID	OBL-0592500E
Ingangsspanning	100-240 V
AC-ingangsfrequentie	50/60 Hz
Uitgangsspanning	5,9 V
Uitgangsstroom	2,5 A
Uitgangsvermogen	14,8 W
Gemiddelde actieve efficiëntie	≥ 81.3%
Efficiëntie bij lage belasting (10%)	≥ 75%
Stroomverbruik bij nullast	≤ 0,1 W

GARANTIE

Lenco verleent service en garantie in overeenstemming met de Europese wetgeving, wat betekent dat u bij reparaties (zowel tijdens als na de garantieperiode) contact dient op te nemen met uw lokale dealer.

Belangrijke opmerking: Het is niet mogelijk om te repareren producten direct naar Lenco te sturen.

Belangrijke opmerking: Als dit apparaat op enigerlei wijze wordt geopend door de gebruiker of een niet-officieel servicecentrum, komt de garantie te vervallen.

Dit apparaat is niet geschikt voor professioneel gebruik. In het geval professioneel gebruik, komen alle garantieverplichtingen van de fabrikant te vervallen.

DISCLAIMER

Er worden regelmatig updates voor de firmware en/of hardwarecomponenten uitgegeven. Daarom kunnen sommige instructies, specificaties en afbeeldingen in deze documentatie enigszins afwijken van uw specifieke situatie. Alle items beschreven in deze handleiding, zijn alleen bestemd ter illustratie en zijn mogelijk niet van toepassing op een bepaalde situatie. Aan de beschrijving in deze handleiding kunnen geen wettelijke rechten of aanspraken worden ontleend.

AFVOER VAN HET OUDE APPARAAT

Dit symbool geeft aan dat het betreffende elektrische product of de batterij in Europa niet als algemeen huishoudelijk afval mag worden afgevoerd. Om ervoor te zorgen dat het product en de batterij op de juiste manier worden verwerkt, dient u deze af te danken in overeenstemming met de toepasselijke lokale wetgeving met betrekking tot de verwijdering van elektrische apparatuur of batterijen. U helpt hierdoor natuurlijke hulpbronnen te behouden en de normen voor milieubescherming bij de behandeling en verwijdering van elektrisch afval te verbeteren (richtlijn afgedankte elektrische en elektronische apparatuur).

CONFORMITEITSVERKLARING

Hierbij verklaart Commaxx dat de radioapparatuur van type [Lenco CR-640] in overeenstemming is met Richtlijn 2014/53/EU. De volledige tekst van de EU-conformiteitsverklaring is beschikbaar op het volgende internetadres:
https://commaxx-certificates.com/doc/cr-640_doc.pdf

Type RF	Frequentiebereik (MHz)	Vermogen (dBm)
Bluetooth	2402-2480	< 6
DAB	174-240	-
FM	87.5-108	-

SERVICE

Bezoek voor meer informatie en helpdeskondersteuningwww.lenco.com
Commaxx B.V. Wiebachstraat 37, 6466 NG Kerkrade, Nederland

VORSICHT:
Eine andere als die hier beschriebene Benutzung der Bedienelemente oder Einstellung oder Durchführung von Abläufen kann zu einer Aussetzung gefährlicher Strahlung führen.

VORSICHTSMASSNAHMEN VOR DER BENUTZUNG

BEFOLGEN SIE IMMER FOLGENDE ANWEISUNGEN:

1. Blockieren oder bedecken Sie keine Lüftungsöffnungen. Wenn Sie das Gerät auf ein Regal stellen, lassen Sie um das gesamte Gerät 5 cm (2”) Freiraum.
2. Stellen Sie das Gerät entsprechend den Anweisungen der mitgelieferten Bedienungsanleitung auf.
3. Halten Sie das Gerät von Hitzequellen wie Radiatoren, Heizern, Öfen, Kerzen oder anderen hitzeerzeugenden Produkten oder offenen Flammen fern. Das Gerät darf nur bei gemäßigtem Klima verwendet werden. Sehr kalte oder heiße Umgebungen sind zu vermeiden. Die Betriebstemperatur liegt zwischen 0 °C und 35 °C.
4. Meiden Sie bei der Benutzung des Produkts die Nähe starker Magnetfelder.
5. Elektrostatische Entladungen können die normale Benutzung dieses Gerätes stören. Sollte dies geschehen, führen Sie einfach einen Reset aus und starten Sie dann das Gerät entsprechend den Anweisungen dieser Bedienungsanleitung neu. Gehen Sie besonders bei Datenübertragungen mit dem Gerät vorsichtig um und führen Sie diese nur in einer anti-elektrostatischen Umgebung aus.
6. Warnung! Niemals Gegenstände durch die Lüftungsschlitze oder Öffnungen in das Gerät stecken. In diesem Gerät fließt Hochspannung und das Hineinstecken von Gegenständen kann zu Stromschlag und/oder Kurzschluss interner elektrischer Bauteile führen. Spritzen/gießen Sie aus dem gleichen Grund weder Wasser noch andere Flüssigkeiten auf das Gerät.
7. Benutzen Sie das Gerät nicht in nasser oder feuchter Umgebung wie Bad, Dampfküche oder in der Nähe von Schwimmbecken.
8. Das Gerät darf weder Tropf- noch Spritzwasser ausgesetzt werden und es dürfen keine mit Flüssigkeit gefüllten Behälter wie z. B. Vasen auf das Gerät oder in der Nähe des Gerätes gestellt werden.
9. Benutzen Sie das Gerät nicht, wenn Kondensation entstehen kann. Wenn Sie das Gerät in einem warmen, feuchten Raum mit Dampf benutzen, können Wassertropfen oder Kondensation in das Gerät eindringen und u. U. zu Fehlfunktionen des Gerätes führen. Schalten Sie in diesem Fall das Gerät für 1 bis 2 Stunden aus, bevor Sie es erneut einschalten, wobei Sie darauf achten sollten, dass das Gerät vollständig getrocknet ist, bevor Sie es wieder einschalten.
10. Obwohl dieses Gerät unter größter Sorgfalt hergestellt und vor Auslieferung mehrmals überprüft wurde, können trotzdem wie bei jedem anderen elektrischen Gerät auch Probleme auftauchen. Trennen Sie das Gerät bei Rauchentwicklung, starker Hitzeentwicklung oder jeder anderen unnatürlichen Erscheinung sofort vom Stromnetz.
11. Dieses Gerät ist durch eine Stromquelle wie auf dem Typenschild angegeben zu betreiben. Halten Sie bei Unsicherheiten über die Art Ihrer Stromversorgung in Ihrer Wohnung Rücksprache mit Ihrem Händler oder Ihrem Stromversorger.
12. Halten Sie das Gerät von Haustieren fern. Einige Nagetiere lieben es, an Netzkabeln zu nagen.
13. Benutzen Sie für die Reinigung ein weiches, trockenes Tuch. Benutzen Sie niemals Lösungsmittel oder Flüssigkeiten auf Ölbasis. Benutzen Sie zum Entfernen hartnäckiger Flecken ein feuchtes Tuch mit mildem Reinigungsmittel.
14. Der Hersteller haftet nicht für Beschädigungen oder Datenverluste aufgrund von Fehlfunktion, Zweckentfremdung oder Modifikation des Gerätes oder aufgrund des Wechselns der Batterie.
15. Unterbrechen Sie die Verbindung nicht während einer Formatierung oder einer Datenübertragung. Bei Unterbrechung drohen Datenverlust und Datenbeschädigung.
16. Wenn das Gerät eine USB-Wiedergabefunktion besitzt, stecken Sie den USB-Stick direkt in das Gerät. Verwenden Sie kein USB-Verlängerungskabel, weil die erhöhte Störungsanfälligkeit zu Datenverlust führen kann.
17. Das Typenschild befindet sich an der Unter- oder Rückseite des Gerätes.
18. Dieses Gerät ist nicht zur Benutzung durch Personen (einschließlich Kinder) mit physischen, sensorischen oder mentalen Beeinträchtigungen oder ohne ausreichende Erfahrung vorgesehen, es sei denn, sie werden durch eine für ihre Sicherheit verantwortliche Person beaufsichtigt oder wurden in die ordnungsgemäße Bedienung des Gerätes durch eine für ihre Sicherheit verantwortliche Person eingewiesen.
19. Dieses Produkt ist nur für den nicht-professionellen Gebrauch und nicht für gewerbliche oder industrielle Zwecke bestimmt.
20. Stellen Sie sicher, dass das Gerät in einer stabilen Position aufgestellt ist. Schäden, die durch Verwendung dieses Produkts in einer instabilen Position, durch Vibrationen, Stöße oder Nichtbeachtung der anderen in diesem Handbuch enthaltenen Warnungen und Sicherheitsmaßnahmen entstehen, werden nicht durch die Garantie abgedeckt.
21. Entfernen Sie niemals das Gehäuse dieses Gerätes.
22. Stellen Sie dieses Gerät niemals auf andere elektrische Geräte.
23. Halten Sie Kinder von den Plastiktüten fern.
24. Benutzen Sie nur vom Hersteller spezifizierte Erweiterungen/Zubehörteile.
25. Lassen Sie alle Wartungs-/Reparaturarbeiten von qualifiziertem Servicepersonal ausführen. Reparatur/Wartung wird notwendig, wenn das Gerät in irgendeiner Weise wie beispielsweise am Netzkabel oder am Netzstecker beschädigt wurde oder wenn Flüssigkeit in das Gerät gelangt ist bzw. Gegenstände in das Gerät gefallen sind, das Gerät Regen oder Feuchtigkeit ausgesetzt war, es heruntergefallen ist oder nicht ordnungsgemäß funktioniert.

26. Langes Hören lauter Töne aus einem Musikgerät kann zu zeitweiligem oder permanentem Hörverlust führen.
27. Wenn zum Lieferumfang des Produkts ein Netzkabel oder ein Netzadapter gehört:
    - Wenn irgendwelche Probleme auftreten, trennen Sie das Gerät vom Stromnetz und setzen Sie sich anschließend mit einer qualifizierten Fachkraft in Verbindung.
    - Treten Sie nicht auf den Netzadapter und klemmen Sie ihn auch nicht ein. Seien Sie besonders im näheren Bereich des Netzsteckers und an der Stelle vorsichtig, an der das Netzkabel aus dem Gerät herausgeführt wird. Stellen Sie keine schweren Gegenstände auf den Netzadapter, da er dadurch beschädigt werden kann. Halten Sie das gesamte Gerät außerhalb der Reichweite von Kindern! Durch Spielen mit dem Netzkabel können sie sich ernsthafte Verletzungen zuziehen.
    - Trennen Sie das Gerät während eines Gewitters oder bei längerer Nichtbenutzung vom Stromnetz.
    - Die Netzsteckdose muss sich in der Nähe des Gerätes befinden und einfach zu erreichen sein.
    - Überlasten Sie Steckdosen und Verlängerungsleitungen nicht. Eine Überlastung kann zu Brandgefahr bzw. Stromschlag führen.
    - Geräte der Schutzklasse 1 müssen Sie an eine Netzsteckdose mit Schutzleiter anschließen.
    - Geräte der Schutzklasse 2 benötigen keinen Schutzleiteranschluss.
    - Greifen Sie beim Abziehen von der Netzsteckdose am Netzstecker. Ziehen Sie ihn nicht durch Zerren am Kabel heraus. Das kann zu einem Kurzschluss führen.
    - Verwenden Sie weder ein beschädigtes Netzkabel noch einen beschädigten Netzstecker oder eine lockere Steckdose. Missachtung kann zu Brand oder Stromschlag führen.
28. Wenn das Produkt mit einer Fernbedienung mit Batterien/Knopfzellen geliefert wird oder das Produkt eine derartige Fernbedienung umfasst:
    Warnung:
    - Die Batterie nicht verschlucken – Verätzungsgefahr.
    - Die mit diesem Produkt gelieferte Fernbedienung enthält eine Knopfzelle. Das Verschlucken der Batterie kann innerhalb von nur 2 Stunden zu schwersten inneren Verbrennungen mit Todesfolge führen.
    - Halten Sie neue und gebrauchte Batterien von Kindern fern.
    - Falls sich das Batteriefach nicht richtig schließen lässt, stellen Sie die Benutzung des Gerätes ein und halten Sie es von Kindern fern.
    - Wenn Sie vermuten, dass Batterien verschluckt oder in eine Körperöffnung eingeführt worden sind, suchen Sie umgehend eine(n) Ärztin/Arzt auf.
29. Warnhinweise bzgl. der Verwendung von Batterien:
    - Es besteht Explosionsgefahr, wenn die Batterie nicht ordnungsgemäß ersetzt wird. Tauschen Sie die Batterie nur gegen eine Batterie des gleichen Typs aus.
    - Die Batterie darf während der Benutzung, Aufbewahrung oder des Transports weder sehr hohen oder sehr niedrigen Temperaturen noch niedrigem Luftdruck in großen Höhenlagen ausgesetzt werden.
    - Die Auswechslung der Batterie mit einem falschen Batterietyp kann zum Explodieren der Batterie oder zum Entweichen von entflammbarem Gas oder Auslaufen von entflammbarer Flüssigkeit aus der Batterie führen.
    - Die Entsorgung der Batterie in Feuer oder einem heißen Ofen oder das mechanische Zerkleinern oder Zerteilen der Batterie kann zu Explosionen führen.
    - Das Verbleiben der Batterie in einer Umgebung mit sehr hohen Temperaturen kann zum Explodieren der Batterie oder zum Entweichen von entflammbarem Gas oder zum Auslaufen von entflammbarer Flüssigkeit aus der Batterie führen.
    - Eine einem sehr niedrigen Luftdruck ausgesetzte Batterie kann explodieren oder es kann aus einer einem sehr niedrigen Luftdruck ausgesetzten Batterie entflammbares Gas entweichen oder entflammbare Flüssigkeit auslaufen.
    - Legen Sie besonderes Augenmerk auf den ökologischen Aspekt der Batterieentsorgung.

INSTALLATION

- Packen Sie alle Teile aus und entfernen Sie danach die Schutzmaterialien.
- Schließen Sie das Gerät erst an das Stromnetz an, nachdem Sie die Netzspannung überprüft haben und alle anderen notwendigen Anschlüsse hergestellt sind.

WARNUNG

	WARNUNG: Bei der Teilnahme am Straßenverkehr kann das Hören von Musik über ein Musikgerät von möglichen Gefahren, wie sich annähernden Fahrzeugen, ablenken.
	WARNUNG: Hören Sie nicht für längere Zeit mit einem hohen Lautstärkepegel, um dauerhaften Hörschäden vorzubeugen.

ZUBEHÖRTEILE

- Netzteil

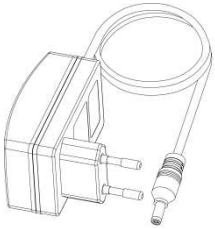

Bedienungsanleitung

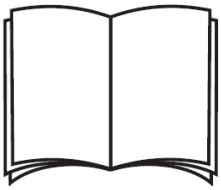

OBERE UND HINTERE BLENDE

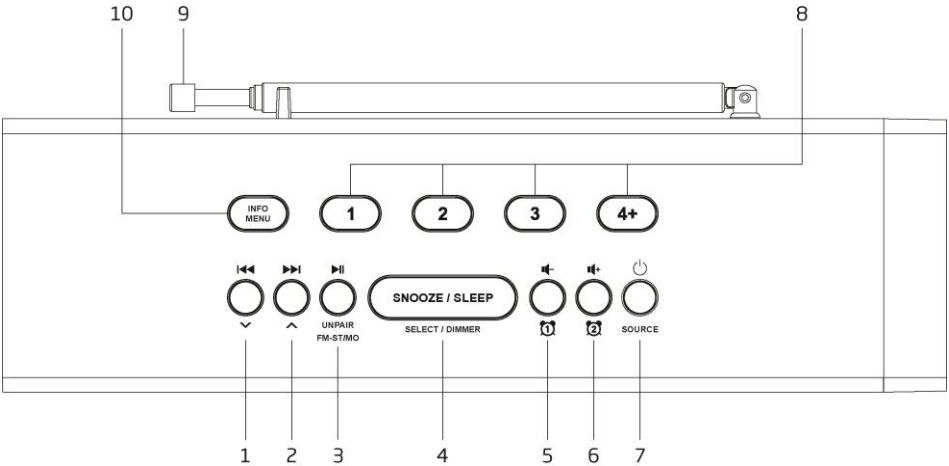

1. ⏮ / ∨
   DAB+: Diese Taste nach Abschluss des Scannens nach allen verfügbaren DAB-Sendern drücken, um die Senderliste anzuzeigen.
   UKW: Diese Taste zur Feinabstimmung auf die niedrigere Frequenz drücken. Die Taste gedrückt halten, um nach dem nächsten Sender mit niedrigerer Frequenz zu suchen.
   Bluetooth: Diese Taste drücken, um zum vorherigen Titel zu springen.
2. ⏭ / ∧
   DAB+: Diese Taste nach Abschluss des Scannens nach allen verfügbaren DAB-Sendern drücken, um die Senderliste anzuzeigen.
   UKW: Zur Feinabstimmung auf die höhere Frequenz drücken. Die Taste gedrückt halten, um nach dem nächsten Sender mit höherer Frequenz zu suchen.
   Bluetooth: Diese Taste drücken, um zum nächsten Titel zu springen.
3. WIEDERGABE/PAUSE ▶II / KOPPLUNG AUFHEBEN / UKW / STEREO/MONO
   UKW: Diese Taste gedrückt halten, um das automatische Scannen zu starten und die verfügbaren Sender zu speichern. Diese Taste drücken und anschließend die SELECT-Taste drücken, um zwischen Stereo und erzwungenem Mono umzuschalten.
   Bluetooth:
   Diese Taste zum Anhalten der Wiedergabe drücken. Zum Fortsetzen der Wiedergabe erneut drücken.
   Zum Trennen der aktuellen Bluetooth-Verbindung und zum Starten der Suche nach einem neuen Bluetooth-Gerät gedrückt halten.
4. SCHLUMMER / EINSCHLAFAUTOMATIK / AUSWAHL / DIMMER
   Diese Taste bei eingeblendetem Menü drücken, um verschiedene Optionen zum Einstellen oder Bestätigen auszuwählen.
   Diese Taste bei ausgeblendetem Menü wiederholt drücken, um verschiedene Einschlafautomatik-Timer zu wählen. Zur Einstellung verschiedener Anzeigehelligkeitsstufen gedrückt halten.
   Bei aktiviertem Alarm zum Aktivieren der Schlummerfunktion drücken.
5. LAUTSTÄRKE - 🔈- / ALARM 1 ⏰

Während des normalen Betriebs zum Verringern der Lautstärke drücken.
Im Standby-Modus zum Einstellen von Alarm 1 gedrückt halten.

6. LAUTSTÄRKE + 🔈+ / ALARM 2 ⏰
   Während des normalen Betriebs zum Erhöhen der Lautstärke drücken.
   Im Standby-Modus zum Einstellen von Alarm 2 gedrückt halten.
7. STANDBY ⏻ / QUELLE
   Diese Taste drücken, um das Gerät einzuschalten. Diese Taste gedrückt halten, um das Gerät wieder auszuschalten und in den Standby-Modus zu wechseln.
   Zur Auswahl verschiedener Betriebsmodi drücken: DAB+, UKW, Bluetooth und AUX.
8. RADIOSENDER-ZIFFERNTASTEN
   Diese Tasten drücken, um den auf der entsprechenden Taste gespeicherten Radiosender direkt abzurufen. Diese Taste gedrückt halten, um auf der entsprechenden Taste den aktuellen Radiosender zu speichern.
9. ANTENNE
   Die Teleskopantenne auf der Rückseite des Geräts sollte vollständig herausgezogen werden, um einen guten Empfang sicherzustellen. Ändern Sie die Ausrichtung der Antenne, um den besten Empfang zu erhalten.
10. INFO / MENÜ
    DAB+/UKW: Diese Taste wiederholt drücken, um verschiedene Informationen zum Radiosender anzuzeigen. Zum Aufrufen des Einrichtungsmenüs gedrückt halten.
    Im Standby-Modus zum Aufrufen des Systemmenüs gedrückt halten.

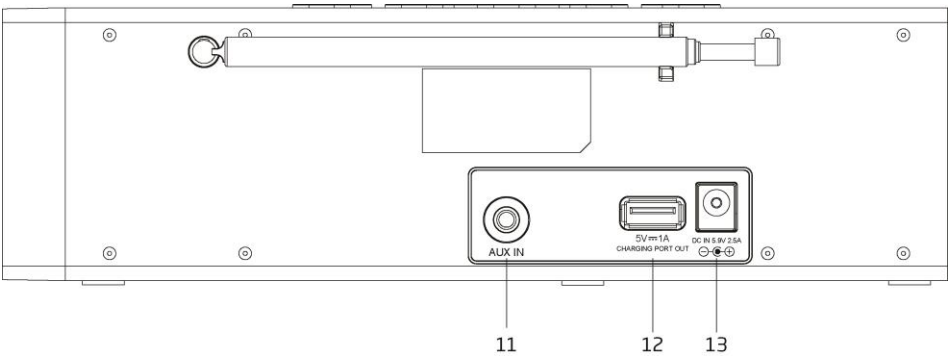

11. AUX-Eingang
    Hier schließen Sie ein externes Audiowiedergabegerät an.
12. LADEAUSGANG
    Hier schließen Sie ein externes Gerät zur Aufladung an.
13. GLEICHSPANNUNGSEINGANG
    Hier schließen Sie das Netzteil an.

GRUNDLEGENDE BEDIENUNG

Schließen Sie das Netzteil an eine Steckdose an, und verbinden Sie das andere Kabelende mit dem Anschluss DC IN auf der Rückseite des Gerätes. Das Display zeigt „SCAN TIME“ (SCANZEIT) an, was bedeutet, dass der Nutzer das Gerät zum Empfangen ausgestrahlter Radiosender einrichten muss. Anschließend aktualisiert das Gerät die Uhrzeit. Alternativ können Sie die Uhrzeit manuell einstellen.
Drücken Sie die Ein-/Austaste ⏻, um das Gerät einzuschalten. Halten Sie die Ein-/Austaste ⏻ gedrückt, um das Gerät wieder auszuschalten.

DAB+ / UKW / Bluetooth / Aux

Wenn das Gerät eingeschaltet ist, drücken Sie zum Umschalten zwischen den Modi DAB+, UKW, Bluetooth und AUX die SOURCE-Taste.

Lautstärkeregelung

Drücken Sie zum Ändern der Lautstärke die Tasten 🔈- / 🔈+.

Ausrichten der Antenne

Die Teleskopantenne auf der Rückseite des Geräts sollte vollständig herausgezogen werden, um einen guten DAB+/UKW-Empfang sicherzustellen. Ändern Sie die Ausrichtung der Antenne, um den besten Empfang zu erhalten.

DAB+-BEDIENUNG

Wenn zum ersten Mal der DAB+-Modus ausgewählt wird, scannt das Gerät automatisch nach verfügbaren DAB+-Sendern. Warten Sie solange, bis das Scannen abgeschlossen ist. Auf dem Display wird der Scanfortschritt angezeigt.

Vollständiger Scan

1. Halten Sie die Taste INFO / MENU gedrückt, um zur Menüsteuerung zu wechseln.
2. Drücken Sie die Taste ⏮ oder ⏭, bis „FULL SCAN“ (VOLLSTÄNDIGER SCAN) angezeigt wird.
3. Drücken Sie dann die SELECT-Taste, um das automatische Scannen nach verfügbaren Sendern zu starten.

Manueller Scan

1. Halten Sie die Taste INFO / MENU gedrückt, um zur Menüsteuerung zu wechseln.
2. Drücken Sie die Taste ⏮ oder ⏭, bis „MANUAL“ (MANUELL) angezeigt wird. Drücken Sie dann die SELECT-Taste.
3. Drücken Sie für die Auswahl des gewünschten Kanals (5A – 13F) die ⏮- oder ⏭-Taste.
4. Drücken Sie zur Bestätigung die SELECT-Taste.
5. Drücken Sie zum Verlassen der Menüsteuerung mehrmals die MENU-Taste.

Einstellen eines Radiosenders

Drücken Sie nach Abschluss des Scannens nach allen verfügbaren DAB-Radiosendern die Taste ⏮ oder ⏭, um die Senderliste anzuzeigen. Drücken Sie dann zur Einstellung des Senders die SELECT-Taste.

DAB+-Senderspeicherplätze belegen

Sie können bis zu 30 DAB+-Radiosender speichern.

1. Stellen Sie den Radiosender ein, den Sie speichern möchten.
2. Halten Sie die Zifferntaste 1, 2 oder 3 gedrückt, um den Radiosender auf dem entsprechenden Speicherplatz zu speichern. Daraufhin wird dieser Radiosender gespeichert.
3. Halten Sie die Zifferntaste „4+“ gedrückt, um den Radiosender auf einem der Speicherplätze 4 bis 30 zu speichern.
4. Drücken Sie die Taste ⏮ oder ⏭, um den gewünschten Speicherplatz abzurufen.
5. Drücken Sie zum Speichern die SELECT-Taste.

Abrufen gespeicherter DAB+-Radiosender

1. Drücken Sie die Zifferntaste 1, 2 oder 3, um den auf dem entsprechenden Senderspeicherplatz gespeicherten Radiosender abzurufen. Daraufhin wird dieser Radiosender eingestellt.
2. Drücken Sie die Zifferntaste „4+“, um einen der auf den Senderspeicherplätzen 4 bis 30 gespeicherten Radiosender abzurufen.
3. Drücken Sie die Taste ⏮ oder ⏭, um den gewünschten Speicherplatz auszuwählen.
4. Drücken Sie zum Aufrufen die SELECT-Taste.

Hinweis:

- **Die Teleskopantenne auf der Rückseite des Geräts sollte vollständig herausgezogen werden, um einen guten Empfang sicherzustellen. Ändern Sie die Ausrichtung der Antenne, um den besten Empfang zu erhalten.**

Anzeige von DAB+-Radiosenderinformationen

Vom Radiosender werden mehrere Arten von Informationen bereitgestellt. Drücken Sie zur Anzeige der Informationen wiederholt die Taste INFO / MENU.

WEITERE OPERATIONEN ÜBER DAS DAB+-MENÜ

Halten Sie die Taste INFO / MENU gedrückt, um zur Menüsteuerung zu wechseln. Drücken Sie anschließend die Taste ⏮ oder ⏭, um eine der nachstehend beschriebenen Menüoptionen auszuwählen.

WICHTIGE INFORMATIONEN ZUM DAB+-EMPFANG

Der DAB+-Radioempfang unterscheidet sich vom UKW-Radioempfang.

- Bei UKW können Sie bei schwachem Senderempfang häufig immer noch ein knisterndes oder knackendes Geräusch hören.
- DAB+-Empfang funktioniert digital. Daher hören Sie bei unzureichender Signalstärke nichts. Kein Zischen oder Knacken wie bei UKW. Dies liegt nicht am Radio, sondern an der Tatsache, dass das DAB+-Signal an diesem Ort nicht stark genug ist.
- Die DAB+-Regel lautet: kein oder schwacher Empfang = kein Ton.

Was können Sie tun, wenn Sie keinen direkten DAB+-Empfang haben?

- Richten Sie die Antenne zunächst immer gerade vertikal aus.
- Stellen Sie das Radio nicht zu nah an potenziellen Störquellen, wie z. B. Akkuladegeräten, rotierenden Maschinen, Computern, großen Metallflächen usw., auf.
- Bewegen Sie das Radio einige Meter.
- Schalten Sie das Radio ein und aktivieren Sie die vollständige Suche im DAB+-Menü
- Am Display des Radios sehen Sie den Fortschritt der Suche und die Anzahl der in der aktuellen Position des Radios gefundenen Sender.

Wichtig

- Beim DAB+-Empfang kann sich die Empfangsqualität innerhalb weniger Meter drastisch ändern. Bewegen Sie das Radio zur Suche nach einem stärkeren Signal, wenn das lokale DAB+-Signal schwach ist.
- Führen Sie die vollständige Suche erneut durch, wenn Sie das Radio an einen anderen Ort bringen. Dadurch sehen Sie, welche DAB+-Sender Sie dort empfangen können.

Dynamikbereichkomprimierung (DRC)

Durch die Dynamikbereichkomprimierung werden leisere Klänge besser hörbar, wenn das Gerät in einer lauten Umgebung benutzt wird. Die Dynamikbereichkomprimierungsstufe einer Sendung wird durch den ausgewählten Radiosender festgelegt und zusammen mit dem Dienst übertragen. Durch Änderung der Dynamikbereichkomprimierungsstufe können Sie die jeweilige Dynamikbereichkomprimierungsstufe auf den Radiosender anwenden.

Ihnen stehen drei Dynamikbereichkomprimierungsstufen zur Verfügung:

DRC OFF (DRC AUS)	Keine Dynamikbereichkomprimierung
DRC HIGH (DRC HOCH)	Maximale Dynamikbereichkomprimierung, wie sie mit dem Dienst übertragen wird
DRC LOW (DRC GERING)	50 % der mit dem Dienst übertragenen maximalen Dynamikbereichkomprimierung

1. Halten Sie die Taste INFO / MENU gedrückt, um zur Menüsteuerung zu wechseln.
2. Drücken Sie die Taste ⏮ oder ⏭, bis „DRC“ ausgewählt ist. Drücken Sie dann die SELECT-Taste.
3. Wählen Sie mit der Taste ⏮ oder ⏭ die Option „DRC OFF“ (DRC AUS), „DRC HIGH“ (DRC HOCH) oder „DRC LOW“ (DRC GERING).
4. Drücken Sie zur Bestätigung die SELECT-Taste.
5. Drücken Sie zum Verlassen der Menüsteuerung mehrmals die MENU-Taste.

Hinweis:

- **Die Dynamikbereichkomprimierung steht nicht für allen DAB+-Radiosender zur Verfügung. Wenn der Sender die Dynamikbereichkomprimierung nicht unterstützt, hat die Einstellung der Dynamikbereichkomprimierung keinen Effekt.**
- **Nachdem Sie eine Dynamikbereichkomprimierungsstufe eingestellt haben, kann es sein, dass die Wiedergabelautstärke angehoben wird.**

Ungültige Sender löschen

Diese Funktion entfernt inaktive Radiosender.

1. Halten Sie die Taste INFO / MENU gedrückt, um zur Menüsteuerung zu wechseln.
2. Drücken Sie die Taste ⏮ oder ⏭, bis „PRUNE“ (BEREINIGEN) ausgewählt ist. Drücken Sie dann die SELECT-Taste.
3. Drücken Sie zur Auswahl von „YES“ (JA) die Taste ⏮ oder ⏭.
4. Drücken Sie zur Bestätigung die SELECT-Taste.
5. Drücken Sie zum Verlassen der Menüsteuerung mehrmals die MENU-Taste.

EWF (Emergency Warning Functionality)

Sie können den EWF-Empfang aktivieren oder deaktivieren.

1. Halten Sie die Taste INFO / MENU gedrückt, um zur Menüsteuerung zu wechseln.
2. Drücken Sie die Taste ⏮ oder ⏭, bis „EWF“ ausgewählt ist. Drücken Sie dann die SELECT-Taste.
3. Drücken Sie zur Auswahl von „YES“ (JA) die Taste ⏮ oder ⏭, um den Empfang von EWF-Mitteilungen und -Alarmen zu aktivieren. Bitte beachten Sie, dass der EWF-Empfang auch aktiv ist, wenn sich das Gerät im Standby-Modus befindet. Es wird automatisch aufgeweckt, wenn eine EWF-Nachricht oder ein -Alarm empfangen wird.

FM-RADIOBEDIENUNG

Automatischer Scan

1. Wechseln Sie in den UKW-Modus.
2. Halten Sie die Taste ⏯ gedrückt, um das automatische Scannen zu starten und die verfügbaren Sender zu speichern (max. 30 Speicherplätze).

Manueller Scan

1. Wechseln Sie in den UKW-Modus.
2. Drücken Sie wiederholt die Taste ⏮ oder ⏭, um manuell eine andere Frequenz einzustellen.
3. Alternativ können Sie die Taste ⏮ oder ⏭ drücken, um automatisch nach dem nächsten verfügbaren Kanal zu suchen.

Speichern auf UKW-Senderspeicherplätzen

Sie können bis zu 30 UKW-Radiosender speichern.

1. Stellen Sie den Radiosender ein, den Sie speichern möchten.
2. Halten Sie die bevorzugte Zifferntaste gedrückt, um den Radiosender auf dem entsprechenden Speicherplatz 1, 2 oder 3 zu speichern. Daraufhin wird dieser Radiosender gespeichert.
3. Halten Sie die Zifferntaste „4+“ gedrückt, um den Radiosender auf einem der Speicherplätze 4 bis 30 zu speichern.
4. Drücken Sie die Taste ⏮ oder ⏭ to select the desired preset channel to save.
5. Drücken Sie zum Speichern die SELECT-Taste.

Abrufen gespeicherter UKW-Senderspeicherplätze

1. Drücken Sie zum Abrufen des Speicherplatzes die entsprechende Zifferntaste 1, 2 oder 3. Daraufhin wird dieser Radiosender eingestellt.
2. Drücken Sie die Zifferntaste „4+“, um einen der auf den Senderspeicherplätzen 4 bis 30 gespeicherten Radiosender abzurufen.
3. Drücken Sie die Taste ⏮ oder ⏭, um den gewünschten Speicherplatz auszuwählen.
4. Drücken Sie zum Aufrufen die SELECT-Taste.

Auswählen von Stereo- und erzwungener Monowiedergabe

Bei Empfang eines Stereo-UKW-Radiosenders können Sie durch Drücken der Taste FM-ST/MO gefolgt von der Taste SELECT zwischen Stereoaudio und erzwungenem Monoaudio umschalten.

Hinweis:

- **Die Teleskopantenne auf der Rückseite des Geräts sollte vollständig herausgezogen werden, um einen guten Empfang sicherzustellen. Ändern Sie die Ausrichtung der Antenne, um den besten Empfang zu erhalten.**

Anzeigen von UKW-Radiosenderinformationen

Vom Radiosender werden mehrere Arten von Informationen bereitgestellt. Drücken Sie zur Anzeige der Informationen wiederholt die Taste INFO / MENU.

WEITERE OPERATIONEN ÜBER DAS UKW-MENÜ

Halten Sie die Taste INFO / MENU gedrückt, um zur Menüsteuerung zu wechseln. Drücken Sie anschließend die Taste ⏮ oder ⏭, um eine der nachstehend beschriebenen Menüoptionen auszuwählen.

Scaneinstellung

1. Halten Sie die Taste INFO / MENU gedrückt, um zur Menüsteuerung zu wechseln.
2. Drücken Sie die Taste ⏮ oder ⏭, bis „SCAN SET“ (SCANEINSTELLUNG) ausgewählt ist. Drücken Sie dann die SELECT-Taste.
3. Drücken Sie die Taste ⏮ oder ⏭, um „STRONG“ (STARK) oder „ALL“ (ALLE) anzuzeigen. Drücken Sie dann zur Bestätigung die SELECT-Taste. Wenn „STRONG“ (STARK) ausgewählt ist, werden nur starke Sender gesucht. Der Scan ignoriert gestörte/rauschende Sender. Wenn „ALL“ (ALLE) ausgewählt ist, wird nach allen Sendern gescannt, auch wenn sie rauschen.
4. Wenn Sie das nächste Mal einen UKW-Scan durchführen, wird dieser basierend auf dieser bestätigten Einstellung durchgeführt.
5. Drücken Sie zum Verlassen der Menüsteuerung mehrmals die MENU-Taste.

Audioeinstellung

1. Halten Sie die Taste INFO / MENU gedrückt, um zur Menüsteuerung zu wechseln.
2. Drücken Sie die Taste ⏮ oder ⏭, bis „AUDIO SET“ (AUDIOEINSTELLUNGEN) angezeigt wird. Drücken Sie dann die SELECT-Taste.
3. Drücken Sie die Taste ⏮ oder ⏭, bis to show “STEREO” or “MONO” and then press the SELECT button to confirm.
4. Drücken Sie zum Verlassen der Menüsteuerung mehrmals die MENU-Taste.

BLUETOOTH-AUDIO

Bitte folgen Sie den nachstehenden Anweisungen für das Koppeln des Geräts mit Ihrem Bluetooth-Gerät.

1. Drücken Sie die Taste SOURCE, um in den Bluetooth-Modus zu wechseln. Das Display zeigt „BT“. Die Suche wird gestartet und das Display zeigt „BT NOT CONNECTED“ (BT NICHT VERBUNDEN).
2. Schalten Sie in diesem Fall die Bluetooth-Funktion Ihres Geräts ein und lassen Sie es anschließend solange suchen, bis es „Lenco CR-640“ gefunden hat. Wählen Sie auf Ihrem Bluetooth-Gerät „Lenco CR-640“ aus, um die Verbindung herzustellen. Wenn es erforderlich sein sollte, dann geben Sie das Passwort „0000“ ein.

3. Nach erfolgreicher Kopplung zeigt das Display „BT CONNECTED“ (BT VERBUNDEN).
4. Sie können nun Ihre drahtlose Smartphone-Musikwiedergabe über den Lautsprecher starten.
5. Sie können durch Drücken der Taste ▶II die Wiedergabe pausieren oder fortsetzen.
6. Mit den Tasten |◀◀ und ▶▶| können Sie zum nächsten oder vorherigen Titel springen.

Hinweis:

- **Durch Gedrückthalten der UNPAIR-Taste wird die Verbindung getrennt und die Suche nach einem neuen Bluetooth-Gerät beginnt.**
- **Aufgrund der Anforderungen von ErP Stage 2 und zum Schutz der Umwelt schaltet sich das Gerät automatisch in den Standby-Modus, wenn im Bluetooth-Modus etwa 15 Minuten lang keine Musik wiedergegeben wurde. Wenn sich das Gerät zum Energiesparen ausgeschaltet hat, halten Sie die Ein-/Austaste ⏻ gedrückt, um es wieder einzuschalten.**

„Dieses Produkt hat eine Bluetooth-Empfangsfunktion, aber Sie können damit keinen Bluetooth-Ton senden: Das bedeutet, dass Sie drahtlos ein Bluetooth-Tonsignal von einer externen Quelle wie einem Smartphone empfangen können.“

AUX-Eingang

Dadurch können Sie den Ton eines externen Wiedergabegerätes über Ihr Gerät ausgeben.

1. Stecken Sie ein Ende des Audiokabels mit 3,5-mm-Klinkenstecker (nicht im Lieferumfang enthalten) in den Ausgang Line Out Ihres externen Audiowiedergabegeräts und das andere Ende in die Buchse AUX IN.
2. Drücken Sie die Taste SOURCE, um in den AUX-Modus zu wechseln. Das Display zeigt „AUX“.
3. Starten Sie Ihr externes Audiowiedergabegerät, um Musik wiederzugeben.
4. Das Gerät gibt den Ton aus.

SYSTEMEINSTELLUNGEN

Der Benutzer kann verschiedene Systemeinstellungen nach Belieben einstellen. Halten Sie die Taste INFO / MENU gedrückt, um zur Menüsteuerung zu wechseln. Drücken Sie die Taste |◀◀ oder ▶▶|, bis „SYSTEM“ angezeigt wird. Drücken Sie dann die SELECT-Taste. Drücken Sie anschließend die Taste |◀◀ oder ▶▶| für die verschiedenen nachstehend gezeigten Optionen.

- Weckeinstellungen
- Zeiteinstellungen
- Einstellung der Sprache
- Zurücksetzen
- Softwareversion überprüfen

Weckeinstellungen

Es gibt 2 Wecker, die unabhängig eingestellt werden können. Die Quelle des Wecktons kann Summer, DAB oder UKW sein. Die Lautstärke des Wecktons kann auch eingestellt werden.

1. Halten Sie die Taste INFO / MENU gedrückt, um zur Menüsteuerung zu wechseln.
2. Drücken Sie die Taste |◀◀ oder ▶▶|, bis „SYSTEM“ angezeigt wird. Drücken Sie dann die SELECT-Taste.
3. Das Display zeigt „ALARM“ (WECKER) an. Drücken Sie die SELECT-Taste.
4. Das Display zeigt „ALARM 1“ (WECKER 1). Stellen Sie mit |◀◀ oder ▶▶| Alarm 1 (Wecker 1) oder Alarm 2 (Wecker 2) ein. Drücken Sie die SELECT-Taste.
5. Drücken Sie zum Einschalten der Weckfunktion die Taste |◀◀ oder ▶▶|. Drücken Sie zur Bestätigung die SELECT-Taste.
6. Die Stundenstellen blinken. Stellen Sie mit |◀◀ oder ▶▶| den Stundenwert ein. Drücken Sie zur Bestätigung die SELECT-Taste.
7. Die Minutenstellen blinken. Stellen Sie mit |◀◀ oder ▶▶| den Minutenwert ein. Drücken Sie zur Bestätigung die SELECT-Taste.
8. Die Wecktonquelle wird angezeigt. Stellen Sie mit |◀◀ oder ▶▶| die Wecktonquelle ein (BUZZER (SUMMER), DAB oder FM (UKW)). Drücken Sie zur Bestätigung die SELECT-Taste. Wenn ein Radiosender (DAB oder FM (UKW)) als Wecktonquelle ausgewählt wird, müssen Sie auch den Radiosender für die Weckfunktion festlegen.
9. Stellen Sie mit der Taste |◀◀ oder ▶▶| den Weckzyklus ein (Daily (Täglich), Weekends (Wochenende), Weekdays (Wochentage), Once (Einmal)). Drücken Sie zur Bestätigung die SELECT-Taste.
10. Die Lautstärke des Wecktons wird angezeigt. Drücken Sie zum Einstellen der Wecktonlautstärke die Taste |◀◀ oder ▶▶|. Drücken Sie zum Abschließen der Einrichtung der Weckfunktion die SELECT-Taste.
11. Der Weckzeitplan ist nun aktiviert. Das Weckersymbol erscheint am Display.

Hinweis:

- **Wenn der Weckton beginnt, drücken Sie zum Stoppen der Weckfunktion die Ein-/Austaste ⏻ oder die ALARM-Taste ⏰ / ⏰.**

Zeiteinstellungen

1. Halten Sie die Taste INFO / MENU gedrückt, um zur Menüsteuerung zu wechseln.
2. Drücken Sie die Taste |◀◀ oder ▶▶|, bis „SYSTEM“ angezeigt wird. Drücken Sie dann die SELECT-Taste.
3. Drücken Sie die Taste |◀◀ oder ▶▶|, bis „TIME“ (UHRZEIT) angezeigt wird. Drücken Sie dann die SELECT-Taste.
   Im Menü Time (Uhrzeit) stehen die nachstehend beschriebenen Optionen zur Auswahl.
   - **Set Time/Date (Uhrzeit/Datum einstellen)**
     In diesem Menü können Sie Uhrzeit und Datum manuell festlegen.
   - **Auto Update (Automatische Aktualisierung)**

Sie können die nachstehend aufgelisteten Optionen zur automatischen Aktualisierung einstellen.

- **Update from Any (Aktualisierung über eine beliebige Quelle)**
  Datum und Uhrzeit werden entweder über die DAB- oder die UKW-Ausstrahlung aktualisiert.
- **Update from DAB (Aktualisieren über DAB)**
  Uhrzeit und Datum werden nur über die DAB-Ausstrahlung aktualisiert.
- **Update from FM (Aktualisieren über FM)**
  Uhrzeit und Datum werden nur über die UKW-Ausstrahlung aktualisiert.
- **No Update (Keine Aktualisierung)**
  Uhrzeit und Datum werden niemals über den Radiosender aktualisiert.

- **12/24 Hour (12/24 Stunden)**
  Sie können das Zeitanzeigeformat auf 12 oder 24 Stunden einstellen.

4. Drücken Sie zum Verlassen der Menüsteuerung mehrmals die MENU-Taste.

Hinweis:

- **Bei Unterbrechung der Stromversorgung werden Datum und Uhrzeit nicht beibehalten.**

Einstellung der Sprache

Sie können die OSD-Sprache Ihres Geräts einstellen.

1. Halten Sie die Taste INFO / MENU gedrückt, um zur Menüsteuerung zu wechseln.
2. Drücken Sie die Taste ⏮ oder ⏭, bis „SYSTEM“ angezeigt wird. Drücken Sie dann die SELECT-Taste.
3. Drücken Sie die Taste ⏮ oder ⏭, bis „LANGUAGE“ (SPRACHE) angezeigt wird. Drücken Sie dann die SELECT-Taste.
4. Drücken Sie die ⏮- oder ⏭-Taste, um eine der Sprachen auszuwählen. Wählen Sie die gewünschte Sprache aus und bestätigen Sie Ihre Auswahl anschließend mit der SELECT-Taste.
5. Drücken Sie zum Verlassen der Menüsteuerung mehrmals die MENU-Taste.

Zurücksetzen

Diese Funktion setzt das Gerät auf die ursprüngliche Werkseinstellung zurück.

1. Halten Sie die Taste INFO / MENU gedrückt, um zur Menüsteuerung zu wechseln.
2. Drücken Sie die Taste ⏮ oder ⏭, bis „SYSTEM“ angezeigt wird. Drücken Sie dann die SELECT-Taste.
3. Drücken Sie die Taste ⏮ oder ⏭, bis „RESET“ (ZURÜCKSETZEN) angezeigt wird. Drücken Sie dann die SELECT-Taste.
4. Drücken Sie die ⏮- oder ⏭-Taste solange, bis „YES“ (JA) angezeigt wird, und anschließend zum Rücksetzen des Geräts die SELECT-Taste.

Softwareversion überprüfen

Sie können die Softwareversion Ihres Geräts überprüfen.

1. Halten Sie die Taste INFO / MENU gedrückt, um zur Menüsteuerung zu wechseln.
2. Drücken Sie die Taste ⏮ oder ⏭, bis „SYSTEM“ angezeigt wird. Drücken Sie dann die SELECT-Taste.
3. Drücken Sie ⏮ oder ⏭, bis „SW VER“ (SOFTWAREVERSION) angezeigt wird. Drücken Sie dann zur Anzeige der Software-Versionsnummer die SELECT-Taste.
4. Drücken Sie zum Verlassen der Menüsteuerung mehrmals die MENU-Taste.

EINSCHLAFAUTOMATIK

Drücken Sie bei eingeschaltetem Gerät wiederholt die SLEEP-Taste, um zwischen verschiedenen Einschlafdauern zu wählen (90, 80, 70, 60, 50, 40, 30, 20, 10, 05 oder 00 Minuten). 00 bedeutet keine Einschlafautomatik.

1. Während des Einschlaftimer-Countdowns erscheint ein Symbol am Display.
2. Wenn die eingestellte Zeit bis zu 0 heruntergezählt wurde, wird das Gerät automatisch ausgeschaltet.
3. Brechen Sie die Einschlafautomatik ab, indem Sie durch Gedrückthalten der Ein-/Austaste ⏻ das Gerät ausschalten. Alternativ können Sie zur Auswahl von „00 MINUTES“ (00 MINUTEN) wiederholt die SLEEP-Taste drücken.

SCHLUMMERFUNKTION

Sie können die Schlummerfunktion aktivieren, indem Sie bei Ausgabe des Wecktons die SNOOZE-Taste drücken. Der Weckton wird stumm geschaltet und Sie können weitere 9 Minuten schlafen. Während des Schlummerns wird der Schlummer-Countdown am Display angezeigt. Nach Ablauf des Countdowns wird der Weckton wieder ausgegeben. Drücken Sie zum Stoppen der Schlummerfunktion die Ein-/Austaste ⏻.

ANZEIGEHELLIGKEITSSTUFE

Es gibt 4 Anzeigehelligkeitsstufen.

1. Halten Sie die DIMMER-Taste gedrückt und die aktuelle Helligkeitsstufe wird angezeigt.
2. Drücken sie die DIMMER-Taste zum Umschalten zwischen den Helligkeitsstufen 1, 2, 3 und 4. Helligkeit 4 ist die höchste Helligkeitsstufe.

ENERGIESPAREN

Aufgrund der Anforderungen der Ökodesign-Richtlinie und zum Schutz der Umwelt schaltet sich das Gerät automatisch in den Standby-Modus, wenn innerhalb von 15 Minuten keine Musik wiedergegeben wurde.
Wenn sich das Gerät zum Energiesparen ausgeschaltet hat, dann drücken Sie die Taste STANDBY ⏻, um es wieder einzuschalten.

Problembehebung

Kein Strom

- Vergewissern Sie sicher, dass das Netzkabel richtig angeschlossen ist.
- Stellen Sie sicher, dass das Gerät eingeschaltet ist.

Das Gerät reagiert nicht auf das Drücken der Tasten.

- In einigen Situationen könnte das Gerät während der Benutzung einfrieren. Ziehen Sie zur Rücksetzung des Gerätes den Netzstecker aus der Steckdose, warten Sie einige Sekunden und schließen Sie ihn wieder an.

Keine Tonausgabe

- Vergewissern Sie sich, dass die Stummschaltung nicht aktiviert ist.

Ich kann den Bluetooth-Namen dieses Geräts auf meinem Bluetooth-Gerät zum Koppeln nicht finden

- Stellen Sie sicher, dass das Gerät eingeschaltet ist.
- Stellen Sie sicher, dass die Bluetooth-Funktion auf Ihrem Bluetooth Gerät aktiviert ist.
- Die Bluetooth-Funktion des Geräts kann Signale bis zu einer Entfernung von max. 10 Metern empfangen.

DAB+/FM-Empfang

- Vergewissern Sie sich zur Verbesserung des DAB+/UKW-Empfangs, dass die Teleskopantenne an der Rückblende vollständig ausgezogen ist.
- Elektrische Störquellen in Ihrem Haus können schlechten Empfang verursachen. Bringen Sie das Gerät an einen anderen Ort und prüfen Sie den Empfang erneut.

Lautsprecherstörungen

- Stellen Sie sicher, dass sich kein Mobiltelefon in der Nähe des Gerätes befindet.

TECHNISCHE DATEN

DAB+-Radiofrequenzbereich	174,928 – 239,2 MHz
FM-Radiofrequenzbereich	87,5 – 108 MHz
Bluetooth Frequenzbereich	2,402 – 2,480 GHz
Ausgangsleistung des Senders	Weniger als 10 mW
Netzteileingang	100 bis 240 V Wechselspannung, 50/60 Hz, 1,0 A max.
Netzteilausgang	5,9 V Gleichspannung, 2,5 A
Ladeausgang	5 V Gleichspannung, 1 A
Lautsprecherausgangsleistung:	2 x 4 W RMS
Bluetooth-Version	V5.0
Abmessungen	225 (L) x 65 (T) x 65 (H) mm
Gewicht	396 g

- Diese Angaben dienen lediglich als Richtwerte. Die Gewichts- und Größenangaben sind Näherungswerte.
- Unser Produkt wird permanent weiterentwickelt und unterliegt bezüglich Spezifikationen und Funktionen stillschweigenden Änderungen.

Netzadapter: (Nur für EU)

Hersteller: DongGuan Obelieve Electronic Co., Ltd.

Modellnummer: OBL-0592500E

Benutzen Sie nur den originalen mitgelieferten Netzadapter

Benutzen Sie nur die in der Bedienungsanleitung angegebene Stromversorgung

Information	Wert und Genauigkeit
Name oder Handelsmarke des Herstellers, kommerzielle Zulassungsnummer und Anschrift	DongGuan Obelieve Electronic Co., Ltd. HuaZhaoXin Industrical Park B-4/F, Golden Phoenix Industrical Zone, Fenggan Town, Dongguan, Guangdong Province, P.R. China
Modellidentifikator	OBL-0592500E
Eingangsspannung	100 – 240 V
Wechselstromfrequenz des AC-Eingangs	50/60 Hz
Ausgangsspannung	5,9 V
Ausgangsstrom	2,5 A
Ausgangsleistung	14,8 W
Durchschnittliche Effizienz bei Normallast	≥ 81.3%
Effizienz bei Niederlast (10 %)	≥ 75%
Leistungsaufnahme bei Nulllast	≤ 0,1 W

GARANTIE

Lenco bietet Leistungen und Garantien im Einklang mit Europäischem Recht. Setzen Sie sich deshalb im Falle von Reparaturen (sowohl während als auch nach Ablauf der Garantiezeit) mit Ihrem Fachhändler in Verbindung.

Wichtiger Hinweis: Es ist nicht möglich, Produkte für Reparaturen direkt an Lenco zu schicken.

Wichtiger Hinweis: Wenn dieses Gerät aus welchem Grund auch immer durch ein nicht offizielles Servicezentrum geöffnet oder durch dieses Servicezentrum darauf zugegriffen wurde, erlischt die Garantie.

Dieses Gerät ist nicht für professionelle Zwecke geeignet. Falls das Gerät für professionelle Zwecke eingesetzt wird, erlöschen alle Garantieverpflichtungen seitens des Herstellers.

HAFTUNGSAUSSCHLUSS

Aktualisierungen der Firmware und/oder Hardware-Komponenten werden regelmäßig durchgeführt. Aus diesem Grund können einige der Anweisungen, Spezifikationen und Abbildungen in dieser Dokumentation von dem Ihnen vorliegenden Gerät geringfügig abweichen. Alle in diesem Handbuch beschriebenen Elemente dienen nur zur Illustration und treffen auf Ihre individuelle Situation möglicherweise nicht zu. Aus der in diesem Handbuch getätigten Beschreibung können keine Rechtsansprüche oder Leistungsanforderungen geltend gemacht werden.

ENTSORGUNG DES ALTGERÄTES

Dieses Symbol zeigt an, dass das entsprechende Produkt oder dessen Akku/Batterie in Europa nicht mit dem normalen Hausmüll entsorgt werden darf. Um die ordnungsgemäße Abfallbehandlung des Produkts und dessen Akku/Batterie zu gewährleisten, müssen diese im Einklang mit allen anwendbaren örtlichen Vorschriften zur Entsorgung von Elektrogeräten und Akkus/Batterien entsorgt werden. Dadurch helfen Sie, natürliche Ressourcen zu schonen und Umweltschutzstandards zur Verwertung und Entsorgung von Altgeräten aufrecht zu halten (Richtlinie über Entsorgung Elektrischer und Elektronischer Altgeräte).

KONFORMITÄTSERKLÄRUNG

Hiermit erklärt Commaxx, dass das Funkgerät Typ [Lenco CR-640] der Richtlinie 2014/53/EU entspricht. Den vollständigen Text der EU-Konformitätserklärung finden Sie unter der folgenden Internetadresse:
https://commaxx-certificates.com/doc/cr-640_doc.pdf

Typ HF	Frequenzbereich (MHz)	Sendeleistung (dBm)
Bluetooth	2402-2480	< 6
DAB	174-240	-
FM	87.5-108	-

SERVICE

Besuchen Sie bitte für weitere Informationen und unseren Kundendienst unsere Homepage www.lenco.com

Commaxx B.V., Wiebachstraat 37, 6466 NG Kerkrade, Niederlande

ATTENTION :
L'utilisation de commandes ou de réglages ou l'exécution de procédures autres que celles spécifiées dans ce manuel peut entraîner une exposition à des rayonnements dangereux.

PRÉCAUTIONS AVANT UTILISATION

GARDEZ CES INSTRUCTIONS À L'ESPRIT :

1. Ne couvrez pas et n'obturez pas les ouvertures de ventilation. Lorsque l'appareil est placé sur une étagère, laissez un espace libre de 5 cm (2") tout autour.
2. L'installation doit être effectuée conformément au guide d'utilisation fourni.
3. Gardez l'appareil à l'écart des sources de chaleur telles que les radiateurs, les systèmes de chauffage, les cuisinières, les bougies et autres équipements générant de la chaleur ou une flamme nue. L'appareil ne doit être utilisé que dans un climat modéré. Les environnements extrêmement froids ou chauds doivent être évités. La température de fonctionnement doit se trouver entre 0 et 35 °C.
4. Évitez d'utiliser l'appareil à proximité de champs magnétiques puissants.
5. Des décharges électrostatiques peuvent perturber le fonctionnement normal de cet appareil. Dans ce cas, réinitialisez et redémarrez l'appareil en suivant le guide d'utilisation. Pendant le transfert de fichiers, manipulez l'appareil avec précaution dans un environnement privé d'électricité statique.
6. Avertissement ! N'introduisez jamais un objet dans l'appareil par les ouvertures et fentes de ventilation. Des tensions élevées sont présentes dans l'appareil, l'insertion d'un objet peut entraîner une électrocution ou court-circuiter certains composants. Pour les mêmes raisons, ne versez pas d'eau ou de liquide sur l'appareil.
7. N'utilisez pas l'appareil dans des endroits humides tels qu'une salle de bain, une cuisine pleine de vapeur ou à proximité d'une piscine.
8. L'appareil ne doit pas être exposé à des écoulements ou des éclaboussures et aucun objet contenant un liquide, tel qu'un vase, ne doit être posé sur ou près de l'appareil.
9. N'utilisez pas cet appareil lorsque de la condensation est possible. Lorsque l'appareil est utilisé dans une pièce chaude et humide, des gouttelettes d'eau ou de la condensation peuvent se former à l'intérieur de l'appareil et affecter son fonctionnement adéquat. Si tel est le cas, laissez l'appareil hors tension pendant 1 ou 2 heures avant de le mettre en marche : l'appareil doit être sec avant toute remise en marche.
10. Cet appareil est fabriqué avec le plus grand soin et vérifié plusieurs fois avant la sortie de l'usine, cependant il est toujours possible, comme pour tout appareil électrique, que des problèmes surviennent. Si l'appareil émet de la fumée ou en cas d'accumulation excessive de la chaleur ou d'un phénomène inattendu, débranchez immédiatement la fiche d'alimentation du secteur.
11. Cet appareil doit fonctionner avec la source d'alimentation indiquée sur la plaque signalétique. Si vous n'êtes pas sûr de votre type d'alimentation électrique, contactez le revendeur ou la compagnie d'électricité locale.
12. Gardez l'appareil à l'écart des animaux. Certains animaux aiment ronger les cordons d'alimentation.
13. Pour nettoyer l'appareil, utilisez un chiffon doux et sec. N'utilisez pas de solvant ni d'autre liquide à base de pétrole. Pour enlever les taches tenaces, utilisez un chiffon humide imbibé d'une solution de détergent diluée.
14. Le fournisseur n'est pas responsable des dommages ou pertes de données causés par un dysfonctionnement, une utilisation abusive, une modification de l'appareil ou un remplacement de la batterie.
15. Ne coupez aucune connexion lorsque l'appareil effectue un formatage ou transfert de fichiers. Autrement, les données risquent d'être corrompues ou perdues.
16. Si l'appareil dispose d'une fonction de lecture USB, il faut brancher la clé USB directement sur l'appareil. N'utilisez pas de câble de rallonge USB, car cela peut provoquer des interférences susceptibles de causer la perte de données.
17. La plaque signalétique se situe en dessous ou à l'arrière de l'appareil.
18. Cet appareil n'est pas destiné à être utilisé par des personnes (enfants y compris) souffrant de handicaps physiques, sensoriels ou mentaux, ou manquant d'expérience et de connaissances, sauf si elles sont sous surveillance ou ont reçu des instructions sur l'utilisation correcte de l'appareil par la personne responsable de leur sécurité.
19. Cet appareil est réservé à un usage non professionnel, et non pas à un usage commercial ou industriel.
20. Vérifiez que l'appareil est en position stable. La garantie ne couvre pas les dégâts occasionnés par l'utilisation de cet appareil en position instable, soumis à des vibrations ou chocs, ou par le non-respect de tout autre avertissement ou précaution contenus dans ce guide d'utilisation.
21. N'ouvrez jamais cet appareil.
22. Ne placez jamais cet appareil sur un autre appareil électrique.
23. Ne laissez pas les sacs en plastique à la portée des enfants.
24. N'utilisez que des pièces/accessoires recommandés par le fabricant.
25. Confiez tout entretien à un personnel de service qualifié. Une réparation est nécessaire lorsque l'appareil a été endommagé de quelque façon que ce soit, par exemple lorsque le cordon d'alimentation ou sa fiche est endommagée, lorsqu'un liquide a été renversé ou des objets ont été introduits dans l'appareil, lorsqu'il a été exposé à la pluie ou à l'humidité, ne fonctionne pas correctement ou s'il est tombé.

26. Une exposition prolongée à la musique avec un volume élevé peut entraîner une perte auditive temporaire ou permanente.
27. Si l'appareil est livré avec un câble d'alimentation ou un adaptateur secteur :
    - En cas de problème, débranchez le cordon d'alimentation secteur et confiez l'entretien à un personnel qualifié.
    - Ne marchez pas sur l'adaptateur secteur et ne le pincez pas. Faites très attention, en particulier lorsque vous êtes à proximité des fiches et du point de sortie du câble. Ne placez aucun objet lourd sur l'adaptateur secteur, il pourrait l'endommager. Gardez l'appareil hors de portée des enfants ! Les enfants pourraient se blesser gravement s'ils jouent avec le cordon d'alimentation.
    - Débranchez cet appareil pendant les orages ou lorsqu'il n'est pas utilisé pendant une longue durée.
    - La prise secteur doit être installée près de l'appareil et être facilement accessible.
    - Ne surchargez pas les prises de courant ou les rallonges. Une surcharge peut entraîner un incendie ou une électrocution.
    - Un appareil de classe 1 doit être branché sur une prise secteur disposant d'une mise à la terre.
    - Les appareils de classe 2 ne nécessitent pas de mise à la terre.
    - Tirez toujours sur la fiche lorsque vous la retirez de la prise d'alimentation secteur. Ne tirez pas sur le cordon d'alimentation. Cela pourrait provoquer un court-circuit.
    - N'utilisez pas un cordon ou une fiche d'alimentation endommagé(e) ni une prise desserrée. Cela pourrait entraîner une électrocution ou un incendie.
28. Si l'appareil comprend ou est livré avec une télécommande contenant des piles boutons/piles :
    Avertissement :
    - « N'avalez pas les piles ! Risque de brûlure chimique » ou équivalent.
    - [La télécommande fournie avec] cet appareil contient une pile bouton/pile. Si la pile bouton est avalée, elle peut causer des brûlures internes graves en seulement 2 heures et peut conduire à la mort.
    - Gardez les piles neuves et usées hors de la portée des enfants.
    - Si le compartiment à pile ne se ferme pas correctement, cessez d'utiliser l'appareil et gardez-le hors de portée des enfants.
    - Si vous pensez que les piles ont été avalées ou ingérées d'une manière ou d'une autre, consultez immédiatement un médecin.
29. Avertissements sur l'utilisation des piles :
    - Risque d'explosion si la pile n'est pas remplacée correctement. Ne les remplacez que par des piles du même type ou d'un type équivalent.
    - Les piles ne doivent pas être soumises à des températures extrêmement élevées ou basses, à une faible pression d'air à haute altitude pendant l'utilisation, le stockage ou le transport.
    - Tout remplacement de pile par un type incorrect peut entraîner une explosion ou une fuite de liquide ou de gaz inflammable.
    - L'élimination d'une pile dans le feu ou dans un four chaud, l'écrasement ou le découpage mécanique peut entraîner une explosion.
    - Laisser une pile dans un environnement à température extrêmement élevée peut entraîner une explosion ou une fuite de liquide ou de gaz inflammable.
    - Une pile soumise à une pression d'air extrêmement basse peut entraîner une explosion ou une fuite de liquide ou de gaz inflammable.
    - Une attention particulière doit être portée sur les aspects environnementaux d'élimination des piles.

INSTALLATION

- Déballez tous les composants et enlevez les matériaux de protection.
- Ne branchez pas l'appareil sans avoir vérifié la tension secteur et sans avoir effectué toutes les autres connexions.

AVERTISSEMENT

	Avertissement : Écouter de la musique au volant peut réduire la concentration du conducteur et l'exposer au danger, notamment à la collision avec une autre voiture.
	Avertissement : Pour éviter d'éventuels dommages auditifs, n'écoutez pas de la musique à de volume élevé durant de longues périodes.

ACCESSOIRES

- Adaptateur secteur CA/CC

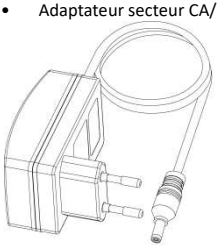

Mode d'emploi

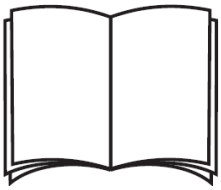

PANNEAU SUPÉRIEUR & ARRIÈRE

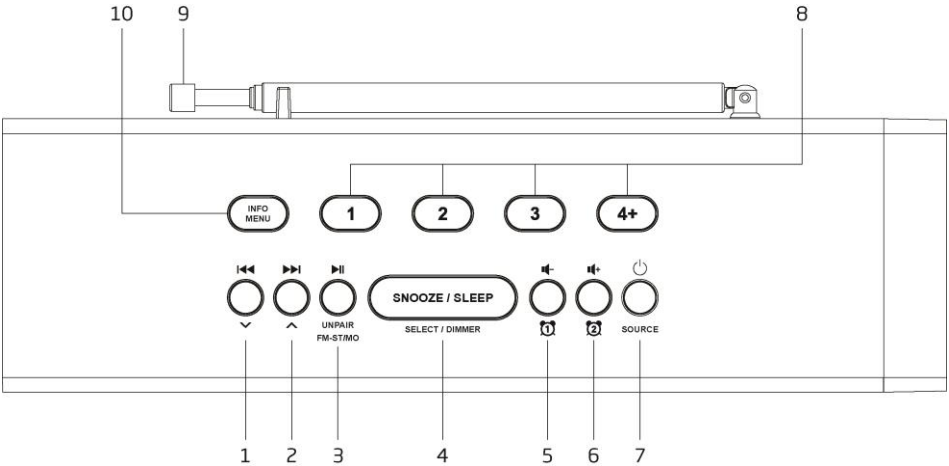

1. ⏮ / ∨
   DAB+ : Après avoir balayé toutes les stations DAB disponibles, appuyez sur cette touche pour afficher la liste des stations.
   FM : Appuyez sur cette touche pour ajuster la fréquence inférieure. Maintenez la touche enfoncée pour rechercher la prochaine station de fréquence inférieure.
   Bluetooth : Appuyez pour passer à la piste précédente.
2. ⏭ / ∧
   DAB+ : Après avoir balayé toutes les stations DAB disponibles, appuyez sur cette touche pour afficher la liste des stations.
   FM : Appuyez sur cette touche pour ajuster la fréquence supérieure. Appuyez sur la touche et maintenez-la enfoncée pour rechercher la prochaine station de fréquence supérieure.
   Bluetooth : Appuyez pour passer à la prochaine piste.
3. LECTURE-PAUSE ⏯ / UNPAIR / FM-ST/MO
   FM : Appuyez sur cette touche et maintenez-la enfoncée pour lancer la recherche automatique et sauvegarder les stations disponibles. Appuyez sur cette touche, puis sur la touche de SELECT pour basculer entre la stéréo et la mono forcée.
   Bluetooth :
   Appuyez sur cette touche pour suspendre la lecture. Appuyez à nouveau sur cette touche pour reprendre la lecture.
   Appuyez sur la touche et maintenez-la enfoncée pour annuler la connexion Bluetooth actuelle et commencer à rechercher un nouveau périphérique Bluetooth.
4. RÉPÉTITION / VEILLE / SÉLECTIONNER / VARIATEUR
   Une fois dans le menu, appuyez sur cette touche pour sélectionner différentes options à définir ou à confirmer.
   Lorsque vous n'êtes pas dans le menu, appuyez plusieurs fois sur cette touche pour sélectionner une autre minuterie de veille. Appuyez sur la touche et maintenez-la enfoncée pour régler différents niveaux de luminosité d'affichage.
   Lorsque l'alarme est activée, appuyez sur cette touche pour activer la fonction de répétition d'alarme.
5. VOLUME - 🔈 / ALARME 1 ⏰
   En fonctionnement normal, appuyez sur la touche pour baisser le volume.
   En mode veille, appuyez sur la touche et maintenez-la enfoncée pour régler l'alarme 1.

6. VOLUME + 🔊+ / ALARM 2 ⏰
   En fonctionnement normal, appuyez sur la touche pour augmenter le volume.
   En mode veille, appuyez sur la touche et maintenez-la enfoncée pour régler l'alarme 2.
7. VEILLE ⏻ / SOURCE
   Appuyez sur cette touche pour allumer l'appareil. Appuyez sur cette touche et maintenez-la enfoncée pour éteindre l'appareil et passer en mode veille.
   Appuyez sur cette touche pour choisir les différents modes de fonctionnement DAB+, FM, Bluetooth et Aux.
8. BOUTONS NUMÉRIQUES POUR STATIONS RADIO
   Appuyez sur ces boutons pour accéder directement à la station de radio sauvegardée. Appuyez sur cette touche et maintenez-la enfoncée pour enregistrer la station de radio.
9. ANTENNE
   L'antenne télescopique située sur le panneau arrière de l'appareil doit être complètement déployée pour garantir une bonne réception. Modifiez la position de l'antenne pour obtenir la meilleure réception.
10. INFO / MENU
    DAB+/FM : Appuyez plusieurs fois sur cette touche pour afficher différentes informations sur les stations de radio. Appuyez sur cette touche et maintenez-la enfoncée pour accéder au menu de configuration.
    En mode veille, appuyez sur la touche et maintenez-la enfoncée pour accéder au menu système.

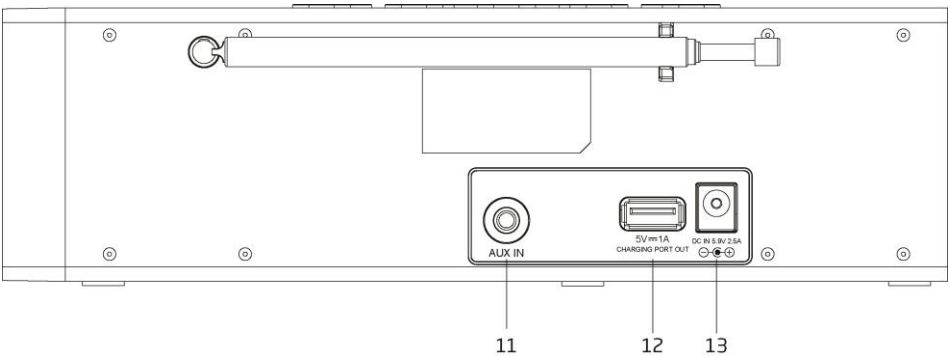

11. AUX IN
    Connecter à un lecteur audio externe.
12. PORT DE CHARGE DE SORTIE
    Connecter pour charger le dispositif externe.
13. DC IN
    Connecter à l'adaptateur secteur CA/CC.

FONCTIONNEMENT DE BASE

Branchez l'adaptateur secteur CA/CC sur la prise secteur et l'autre extrémité du câble sur la prise DC IN derrière l'appareil. L'écran affiche « SCAN TIME » (RECHERCHER L'HEURE), ce qui signifie que l'utilisateur doit régler l'appareil pour recevoir la station de radio diffusée. L'appareil met alors l'heure à jour. L'utilisateur peut également régler l'heure manuellement.
Appuyez sur la touche VEILLE ⏻pour allumer l'appareil. Pour l'éteindre, appuyez à nouveau sur la touche VEILLE ⏻ et maintenez-la enfoncée.

DAB+ / FM / Bluetooth / Aux

Lorsque l'appareil est allumé, appuyez sur la touche SOURCE pour basculer entre les modes DAB+, FM, Bluetooth et Aux.

Commande du volume

Appuyez sur les touches 🔊− / 🔊+ pour modifier le volume.

Réglage de l'antenne

L'antenne télescopique située sur le panneau arrière de l'appareil doit être complètement déployée pour garantir une bonne réception DAB+/FM. Modifiez la position de l'antenne pour obtenir la meilleure réception.

FONCTIONNEMENT DAB+

La première fois que le mode DAB+ est sélectionné, l'appareil recherche automatiquement les stations DAB+ disponibles. Attendez que le balayage soit terminé. L'écran affiche la progression du balayage.

Balayage complet

1. Appuyez sur la touche INFO / MENU et maintenez-la enfoncée pour accéder au menu de commande.
2. Appuyez sur la touche ⏮ ou ⏭ jusqu'à ce que « FULL SCAN » (RECHERCHE COMPLÈTE) s'affiche.
3. Appuyez ensuite sur la touche de SELECT pour lancer le balayage automatique des stations disponibles.

Recherche manuelle

1. Appuyez sur la touche INFO / MENU et maintenez-la enfoncée pour accéder au menu de commande.
2. Appuyez sur la touche ⏮ ou ⏭ jusqu'à ce que « MANUAL » (MANUEL) s'affiche, puis appuyez sur la touche SELECT.
3. Appuyez sur la touche ⏮ ou ⏭ pour sélectionner le canal souhaité (5A-13F).
4. Appuyez sur la touche de SELECT pour confirmer.
5. Pour quitter le menu de commande, appuyez plusieurs fois sur la touche MENU.

Réglage

Après avoir balayé toutes les stations DAB disponibles, appuyez sur la touche ⏮ ou ⏭ pour afficher la liste des stations. Appuyez ensuite sur la touche SELECT pour syntoniser la station.

Sauvegarde des présélections DAB+

Vous pouvez sauvegarder jusqu'à 30 stations DAB+.

1. Syntonisez la station que vous souhaitez mémoriser.
2. Pour l'enregistrer sur le canal préréglé 1, 2 ou 3, appuyez sur la touche numérique et maintenez-la enfoncée. La station est alors sauvegardée sur ce canal préréglé.
3. Pour l'enregistrer sur un autre canal préréglé de 4 à 30, appuyez sur la touche numérique « 4+ » et maintenez-la enfoncée.
4. Appuyez sur la touche ⏮ ou ⏭ pour sélectionner le canal présélectionné à sauvegarder.
5. Appuyez sur la touche de SELECT pour sauvegarder.

Rappel des présélections DAB+ sauvegardées

1. Pour revenir au canal préréglé 1, 2 ou 3, appuyez sur la touche numérique correspondante. La station est alors syntonisée sur ce canal présélectionné.
2. Pour revenir à l'autre canal préréglé de 4 à 30, appuyez sur la touche numérique « 4+ ».
3. Appuyez sur la touche ⏮ ou ⏭ pour sélectionner le canal préréglé à rappeler.
4. Appuyez sur la touche de SELECT pour la diffuser.

Remarque :

- **L'antenne télescopique située sur le panneau arrière de l'appareil doit être complètement déployée pour garantir une bonne réception. Modifiez la position de l'antenne pour obtenir la meilleure réception.**

Affichage des informations sur les stations DAB

Il existe plusieurs types d'informations fournies par la station de radio. Pour afficher ces informations, appuyez plusieurs fois sur la touche INFO / MENU.

AUTRES OPÉRATIONS DU MENU DAB+

Appuyez sur la touche INFO / MENU et maintenez-la enfoncée pour accéder au menu de commande. Appuyez ensuite sur la touche ⏮ ou ⏭ pour obtenir les différentes options décrites ci-dessous.

INFORMATIONS IMPORTANTES SUR LA RÉCEPTION DAB

La réception radio DAB+ est différente de la réception radio FM.

- En mode FM, il est toujours possible que vous receviez une station faible, mais probablement avec un son bruyant ou crépitant.
- La réception DAB+ fonctionne de manière numérique et si le signal est insuffisant, vous n'entendez rien. Aucun sifflement ni grésillement comme avec le mode FM. Cette situation n'est pas due à la radio, mais au fait qu'un signal DAB+ n'est pas disponible à cet endroit.
- La règle du mode DAB+ est la suivante :pas de réception ou réception faible = pas de son

Que pouvez-vous faire si vous n'avez pas de réception directe DAB+ ?

- Commencez toujours par orienter l'antenne verticalement vers le haut.

- Ne placez pas la radio trop près de sources potentielles d'interférences comme des chargeurs de batterie, des machines rotatives, des ordinateurs, de grandes surfaces métalliques, etc.
- Déplacez la radio de quelques mètres.
- Allumez la radio et activez un balayage complet dans le menu DAB+
- La progression du balayage et le nombre de stations trouvées dans la position actuelle de la radio s'affichent à l'écran de la radio.

Important

- Avec la réception DAB+, le niveau de réception peut considérablement basculer lorsque vous déplacez l'appareil « de quelques mètres ». En cas de signal DAB+ local faible, déplacez la radio pour trouver un signal plus fort.
- Si vous déplacez la radio vers un autre endroit, effectuez à nouveau un balayage complet. Ce phénomène vous indiquera quelles stations DAB+ peuvent être reçues à cet endroit.

Commande de plage dynamique (DRC)

Le DRC peut faciliter l'écoute des sons plus faibles lorsque l'appareil est utilisé dans un environnement bruyant. Le niveau DRC d'une émission est défini par la station radio sélectionnée et transmis avec le service. La modification de la valeur DRC sur votre appareil vous permet d'appliquer un facteur d'échelle à ce niveau.

Il existe trois niveaux de compression :

DRC DÉSACTIVÉE	Aucune compression
DRC ÉLEVÉE	Compression maximale telle qu'envoyée avec le service transmis
DRC FAIBLE	Réglé sur 1/2 de celui du service transmis envoyé

1. Appuyez sur la touche INFO / MENU et maintenez-la enfoncée pour accéder au menu de commande.
2. Appuyez sur la touche ⏮ ou ⏭ jusqu'à ce que « DRC » soit sélectionné, puis appuyez sur la touche SELECT.
3. Appuyez sur la touche ⏮ ou ⏭ pour sélectionner « DRC OFF », « DRC HIGH », « DRC LOW » (DRC DÉSACTIVÉE, DRC ÉLEVÉE, DRC FAIBLE).
4. Appuyez sur la touche de SELECT pour confirmer.
5. Pour quitter le menu de commande, appuyez plusieurs fois sur la touche MENU.

Remarque :

- **Toutes les stations de radio DAB+ ne peuvent pas utiliser la fonction DRC. Si la station ne prend pas en charge la fonction DRC, le réglage DRC n'aura aucun effet.**
- **Après avoir réglé le niveau de DRC, le son peut être plus fort.**

Élimination des stations non valides

Cette fonction permet de supprimer les stations inactives.

1. Appuyez sur la touche INFO / MENU et maintenez-la enfoncée pour accéder au menu de commande.
2. Appuyez sur la touche ⏮ ou ⏭ jusqu'à ce que « PRUNE » soit sélectionné, puis appuyez sur la touche SELECT.
3. Appuyez sur la touche ⏮ ou ⏭ pour sélectionner « YES » (Oui)
4. Appuyez sur la touche de SELECT pour confirmer.
5. Pour quitter le menu de commande, appuyez plusieurs fois sur la touche MENU.

EWF (Fonctionnalité d'alerte et d'avertissement d'urgence)

Vous pouvez activer ou désactiver la réception de l'EWF.

1. Appuyez sur la touche INFO / MENU et maintenez-la enfoncée pour accéder au menu de commande.
2. Appuyez sur la touche ⏮ ou ⏭ jusqu'à ce que « EWF » soit sélectionné, puis appuyez sur la touche SELECT.
3. Appuyez sur la touche ⏮ ou ⏭ pour sélectionner « YES » (OUI) afin d'activer la réception du message EWF et de l'alarme. Veuillez noter que la réception du signal EWF est toujours active lorsque l'appareil est en mode veille. Il s'active automatiquement à la réception du message et de l'alarme EWF.

FONCTIONNEMENT DE LA RADIO FM

Balayage automatique

1. Allumer l'appareil en mode FM.
2. Appuyez sur la touche ⏯ et maintenez-la enfoncée pour lancer la recherche automatique et sauvegarder les stations disponibles.(30 stockages maximum).

Recherche manuelle

1. Allumer l'appareil en mode FM.
2. Appuyez sur la touche ⏮ ou ⏭ à plusieurs reprises pour régler manuellement une autre fréquence.
3. Ou appuyez la touche ⏮ ou ⏭ maintenez-la enfoncée pour rechercher automatiquement le prochain canal disponible.

Sauvegarde des présélections FM

Vous pouvez sauvegarder jusqu'à 30 stations FM.

1. Syntonisez la station que vous souhaitez mémoriser.
2. Pour l'enregistrer sur le canal préréglé 1, 2 ou 3, appuyez sur le numéro de préréglage de votre choix et maintenez-le enfoncé. La station est alors sauvegardée sur ce canal préréglé.
3. Pour l'enregistrer sur un autre canal préréglé de 4 à 30, appuyez sur la touche numérique « 4+ » et maintenez-la enfoncée.
4. Appuyez sur la touche ⏮ ou ⏭. to select the desired preset channel to save.
5. Appuyez sur la touche de SELECT pour sauvegarder.

Charger des présélections FM stockées

1. Pour revenir au le canal préréglé 1 ou 2 ou 3, appuyez sur le numéro de préréglage souhaité. La station est alors syntonisée sur ce canal présélectionné.
2. Pour revenir à l'autre canal préréglé de 4 à 30, appuyez sur la touche numérique « 4+ ».
3. Appuyez sur la touche ⏮ ou ⏭ pour sélectionner le canal préréglé à rappeler.
4. Appuyez sur la touche de SELECT pour la diffuser.

Sélection stéréo / Mono Forcé

Lorsque vous recevez une station de radio FM stéréo, appuyez sur le bouton FM-ST/MO puis sur le bouton SELECT pour basculer entre l'audio stéréo et l'audio mono forcé.

Remarque :

- **L'antenne télescopique située sur le panneau arrière de l'appareil doit être complètement déployée pour garantir une bonne réception. Modifiez la position de l'antenne pour obtenir la meilleure réception.**

Affichage des informations sur les stations FM

Il existe plusieurs types d'informations fournies par la station de radio. Pour afficher ces informations, appuyez plusieurs fois sur la touche INFO / MENU.

AUTRES OPÉRATIONS DU MENU FM

Appuyez sur la touche INFO / MENU et maintenez-la enfoncée pour accéder au menu de commande. Appuyez ensuite sur la touche ⏮ ou ⏭ pour obtenir les différentes options décrites ci-dessous.

Paramètres de balayage

1. Appuyez sur la touche INFO / MENU et maintenez-la enfoncée pour accéder au menu de commande.
2. Appuyez sur la touche ⏮ ou ⏭ jusqu'à ce que « SCAN SET » (PARAMÈTRES DE BALAYAGE) s'affiche, puis appuyez sur la touche SELECT.
3. Appuyez sur la touche ⏮ ou ⏭ pour afficher « STRONG » (STATIONS FORTES) ou « ALL » (TOUTES LES STATIONS), puis appuyez sur la touche SELECT pour confirmer. Lorsque l'option « STRONG » (STATIONS FORTES) est sélectionnée, seules les stations fortes sont balayées. Le balayage va ignorer les stations bruyantes. Lorsque « ALL » (TOUTES LES STATIONS) est sélectionné, toutes les stations seront balayées, même si elles sont bruyantes.
4. La prochaine fois que vous effectuerez un balayage FM, l'appareil recherchera les stations en fonction de ce réglage confirmé.
5. Pour quitter le menu de commande, appuyez plusieurs fois sur la touche MENU.

Paramètres audio

1. Appuyez sur la touche INFO / MENU et maintenez-la enfoncée pour accéder au menu de commande.
2. Appuyez sur la touche ⏮ ou ⏭ jusqu'à ce que « AUDIO SET » (PARAMÈTRES AUDIO) s'affiche, puis appuyez sur la touche SELECT.
3. Appuyez sur le bouton ⏮ ou ⏭ jusqu'à ce que to show "STEREO" or "MONO" and then press the SELECT button to confirm.
4. Pour quitter le menu de commande, appuyez plusieurs fois sur la touche MENU.

AUDIO BLUETOOTH

Veuillez suivre les instructions de couplage ci-dessous pour relier l'appareil à votre périphérique Bluetooth.

1. Appuyez sur la touche SOURCE pour passer en mode Bluetooth. L'écran affiche « BT ». L'appareil lance la recherche et l'écran affiche « BT NOT CONNECTED » (BT NON CONNECTÉ).
2. Activez la fonction Bluetooth de votre appareil et activez la recherche jusqu'à ce que « Lenco CR-640 » soit trouvé. Sélectionnez « Lenco CR-640 » sur le périphérique Bluetooth pour établir la connexion. Entrez le code d'accès « 0000 » si nécessaire.
3. Une fois le couplage réussi, l'écran affiche « BT CONNECTED » (BT CONNECTÉ)
4. Vous pouvez maintenant commencer à écouter de la musique depuis votre smartphone sans fil jusqu'au haut-parleur.
5. Vous pouvez appuyer sur le bouton ⏯ pour mettre la lecture en pause ou reprendre le playback.
6. Vous pouvez appuyer sur la touche ⏮ ou ⏭ pour passer à la piste précédente ou suivante.

Remarque :

- **Appuyez sur la touche UNPAIR et maintenez-la enfoncée pour couper la connexion et commencer à rechercher un autre périphérique Bluetooth.**
- **En raison des exigences de l'étape 2 de l'ErP et pour protéger l'environnement, l'appareil s'éteint automatiquement en mode veille dès qu'aucune musique n'a été diffusée au bout d'environ 15 minutes en mode Bluetooth. Lorsque l'appareil est hors tension en raison de l'erreur ErP, appuyez sur la touche VEILLE ⏻ et maintenez-la enfoncée pour rallumer l'appareil.**

« Ce produit est doté d'une fonction de réception Bluetooth, vous ne pouvez pas l'utiliser pour transmettre un son Bluetooth : cela signifie que vous pouvez recevoir sans fil un signal sonore Bluetooth d'une source externe comme un smartphone. »

AUX IN

Cette situation vous permet de connecter le son d'un lecteur externe à travers votre unité.

1. Branchez un câble audio de 3,5 mm (non fourni) sur la sortie de ligne de votre lecteur externe et l'autre extrémité à la borne AUX IN.
2. Appuyez sur la touche SOURCE pour passer en mode AUX. L'écran affiche « AUX ».
3. Démarrez votre lecteur externe pour écouter de la musique.
4. L'appareil émet le son.

PARAMÈTRES SYSTÈME

Plusieurs paramètres du système sont disponibles pour que l'utilisateur puisse choisir ses préférences. Appuyez sur la touche INFO / MENU et maintenez-la enfoncée pour accéder au menu de commande. Appuyez sur la touche ⏮ ou ⏭ jusqu'à ce que « SYSTEM » (SYSTÈME) s'affiche, puis appuyez sur la touche SELECT. Appuyez ensuite sur la touche ⏮ ou ⏭ pour effectuer différentes sélections, comme indiqué ci-dessous.

- Paramètre d'alarme
- Paramètre de l'heure
- Paramètre de la langue
- Réinitialisation
- Vérification de la version du logiciel

Paramètre d'alarme

Il existe 2 alarmes qui peuvent être réglées indépendamment. La source de l'alarme peut être une sonnerie, DAB ou FM. Le volume de l'alarme peut également être réglé.

1. Appuyez sur la touche INFO / MENU et maintenez-la enfoncée pour accéder au menu de commande.
2. Appuyez sur la touche ⏮ ou ⏭ jusqu'à ce que « SYSTEM » (SYSTÈME) s'affiche, puis appuyez sur la touche SELECT.
3. L'écran affiche « ALARM » (ALARME). Appuyez sur la touche SELECT
4. L'écran affiche « ALARM 1 » (ALARME 1). Appuyez sur la touche ⏮ ou ⏭ pour régler l'alarme 1 ou l'alarme 2. Appuyez sur la touche SELECT
5. Appuyez sur la touche ⏮ ou ⏭ pour régler l'alarme sur ON. Appuyez sur la touche de SELECT pour confirmer.
6. Les chiffres des heures clignotent. Appuyez sur la touche ⏮ ou ⏭ pour régler la valeur de l'heure Appuyez sur la touche de SELECT pour confirmer.
7. Les chiffres des minutes clignotent. Appuyez sur la touche ⏮ ou ⏭ pour régler la valeur des minutes. Appuyez sur la touche de SELECT pour confirmer.
8. La source du réveil s'affiche. Appuyez sur la touche ⏮ ou ⏭ pour régler la source de réveil (SONNETTE, DAB ou FM). Appuyez sur la touche de SELECT pour confirmer. Si une station de radio (DAB ou FM) est sélectionnée comme source d'alarme, vous devez également définir la station de radio de réveil.
9. Appuyez sur la touche ⏮ ou ⏭ pour définir le type de cycle d'alarme (Quotidien, Week-end, Jours de la semaine, Une fois). Appuyez sur la touche de SELECT pour confirmer.
10. Le niveau de volume du réveil s'affiche. Appuyez sur la touche ⏮ ou ⏭ pour régler l'alarme sur le niveau de volume. Appuyez sur le bouton SELECT pour terminer la configuration de l'alarme.
11. Le programme d'alarme est maintenant activé. Le symbole de l'alarme s'affiche à l'écran.

Remarque :

- **Lorsque l'alarme se déclenche, appuyez sur la touche VEILLE ⏻ ou ALARME ① / ② pour l'arrêter.**

Paramètre de l'heure

1. Appuyez sur la touche INFO / MENU et maintenez-la enfoncée pour accéder au menu de commande.
2. Appuyez sur la touche ⏮ ou ⏭ jusqu'à ce que « SYSTEM » (SYSTÈME) s'affiche, puis appuyez sur la touche SELECT.
3. Appuyez sur la touche ⏮ ou ⏭ jusqu'à ce que « TIME » (HEURE) s'affiche, puis appuyez sur la touche SELECT.
   Le menu Heure comprend plusieurs paramètres décrits ci-dessous.
   - **Set Time/Date (Réglage de l'heure et de la date)**
     Vous pouvez régler manuellement l'heure et la date dans ce menu.
   - **Auto Update (Mise à jour automatique)**
     Vous pouvez définir les conditions de mise à jour automatique comme indiqué ci-dessous.

- **Update from Any (Mise à jour à partir de n'importe quelle source)**
  L'heure et la date seront mises à jour par une émission DAB ou FM.
- **Update from DAB (Mise à jour à partir de DAB)**
  L'heure et la date seront mises à jour par la diffusion DAB uniquement.
- **Update from FM (Mise à jour à partir de FM)**
  L'heure et la date seront mises à jour par la FM
- **No Update (Aucune mise à jour)**
  L'heure et la date ne seront jamais mises à jour par la station de radio.

- **12/24 Hour (12/24 heures)**
  Vous pouvez régler le format d'affichage de l'heure sur 12 ou 24 heures.

4. Pour quitter le menu de commande, appuyez plusieurs fois sur la touche MENU.

Remarque :

- **Lorsque l'appareil est débranché, l'heure et la date ne sont pas conservées.**

Paramètre de la langue

Vous pouvez régler la langue de l'appareil.

1. Appuyez sur la touche INFO / MENU et maintenez-la enfoncée pour accéder au menu de commande.
2. Appuyez sur la touche ⏮ ou ⏭ jusqu'à ce que « SYSTEM » (SYSTÈME) s'affiche, puis appuyez sur la touche SELECT.
3. Appuyez sur la touche ⏮ ou ⏭ jusqu'à ce que « LANGUAGE » (LANGUE) s'affiche, puis appuyez sur la touche SELECT.
4. Appuyez sur la touche ⏮ ou ⏭ pour basculer entre les différentes langues. Sélectionnez la langue de votre choix, puis appuyez sur la touche SELECT pour confirmer.
5. Pour quitter le menu de commande, appuyez plusieurs fois sur la touche MENU.

Réinitialisation

Cette fonction permet de rétablir les paramètres d'usine de l'appareil.

1. Appuyez sur la touche INFO / MENU et maintenez-la enfoncée pour accéder au menu de commande.
2. Appuyez sur la touche ⏮ ou ⏭ jusqu'à ce que « SYSTEM » (SYSTÈME) s'affiche, puis appuyez sur la touche SELECT.
3. Appuyez sur la touche ⏮ ou ⏭ jusqu'à ce que « RESET » (RÉINITIALISER) s'affiche, puis appuyez sur la touche SELECT.
4. Appuyez sur la touche ⏮ ou ⏭ jusqu'à ce que « YES » (OUI) s'affiche, puis appuyez sur la touche SELECT pour réinitialiser l'appareil.

Vérification de la version du logiciel

Vous pouvez vérifier la version du logiciel de l'appareil.

1. Appuyez sur la touche INFO / MENU et maintenez-la enfoncée pour accéder au menu de commande.
2. Appuyez sur la touche ⏮ ou ⏭ jusqu'à ce que « SYSTEM » (SYSTÈME) s'affiche, puis appuyez sur la touche SELECT.
3. Appuyez sur la touche ⏮ ou ⏭ jusqu'à ce que « SW ver » (VERS. LOGICIELLE) s'affiche, puis appuyez sur la touche SELECT pour afficher le numéro de version du logiciel.
4. Pour quitter le menu de commande, appuyez plusieurs fois sur la touche MENU.

COMMENT UTILISER LA FONCTION DE VEILLE

Lorsque l'appareil est allumé, appuyez plusieurs fois sur le bouton SLEEP pour sélectionner différentes durées de veille : 90, 80, 70, 60, 50, 40, 30, 20, 10, 05 ou 00 minute. 00 signifie qu'il n'existe pas de fonction de veille.

1. Pendant le décompte de la minuterie de veille, une icône s'affiche à l'écran.
2. Lorsque la minuterie de veille est à zéro, l'appareil s'éteint automatiquement.
3. Pour annuler la fonction de veille, appuyez sur la touche VEILLE ⏻ et maintenez-la enfoncée pour éteindre l'appareil. Ou appuyez plusieurs fois sur la touche SLEEP pour sélectionner « 00 MINUTE ».

FONCTION DE RÉPÉTITION D'ALARME

Vous pouvez activer la fonction de répétition d'alarme en appuyant sur le bouton RÉPÉTITION lorsque l'alarme se déclenche. Le son de l'alarme sera coupé et vous pourrez dormir pendant 9 minutes supplémentaires. Pendant la répétition d'alarme, le compte à rebours s'affiche à l'écran. Une fois le temps de répétition écoulé, l'alarme se déclenche à nouveau. Pour arrêter la fonction de répétition d'alarme, appuyez sur la touche VEILLE ⏻ .

NIVEAU DE LUMINOSITÉ DE L'AFFICHAGE

Il existe 4 niveaux de luminosité de l'affichage.

1. Appuyez sur la touche DIMMER et maintenez-la enfoncée, le niveau de luminosité actuel s'affiche.
2. Appuyez sur la touche DIMMER pour faire basculer la luminosité sur 1, 2, 3 ou 4. 4 est le niveau de luminosité le plus élevé.

ÉCONOMIE D'ÉNERGIE

À cause de l'exigence ErP et de la protection de l'environnement, l'appareil s'éteint automatiquement en mode veille au bout d'environ 15 minutes d'inactivité.

Lorsque l'appareil est éteint à cause de l'ErP, vous pouvez appuyer sur le bouton VEILLE ⏻ pour rallumer l'appareil.

Résolution des problèmes

L'appareil ne s'allume pas

- Assurez-vous que le câble d'alimentation est bien branché.
- Assurez-vous que l'appareil est allumé.

L'appareil ne répond pas lorsque vous appuyez sur un bouton.

- Dans certaines situations, l'appareil peut se figer pendant l'utilisation. Pour réinitialiser l'appareil, débranchez la fiche de la prise secteur, attendez quelques secondes, puis rebranchez-la.

Pas de son

- Assurez-vous que l'appareil n'est pas en sourdine.

Je ne trouve pas le nom Bluetooth de cet appareil sur mon périphérique Bluetooth pour le couplage Bluetooth.

- Assurez-vous que l'appareil est allumé.
- Assurez-vous que la fonction Bluetooth est activée sur votre appareil Bluetooth.
- L'appareil est doté d'une fonction Bluetooth qui peut recevoir un signal dans un rayon de 10 mètres.

Réception DAB+/FM

- Assurez-vous que l'antenne télescopique située sur le panneau arrière est complètement déployée pour améliorer la réception DAB+/FM.
- Des interférences électriques dans votre maison peuvent entraîner une mauvaise réception. Déplacez l'appareil vers un autre endroit et vérifiez à nouveau la réception.

Interférences dans les haut-parleurs

- Vérifiez que vous n'avez pas laissé un téléphone portable à proximité de l'appareil.

SPÉCIFICATIONS TECHNIQUES

Bande de fréquences radio DAB+	174,928-239,2 MHz
Bande de fréquences radio FM	87,5-108 MHz
Bande de fréquences Bluetooth	2,402-2,480 GHz
Puissance de sortie de l'émetteur	Moins de 10 mW
Entrée de l'adaptateur secteur CA/CC	100-240 V~ 50/60 Hz 1,0 A MAX
Sortie de l'adaptateur secteur CA/CC	5,9 V CC, 2,5 A
Sortie du port de charge	5 VCC, 1 A
Puissance de sortie des haut-parleurs	2 x 4 W RMS
Version Bluetooth	V 5.0
Dimension	225 (L) x 65 (P) x 65 (H) mm
Poids	396 g

- Les spécifications sont présentées uniquement à titre de référence. Les valeurs de poids et de taille sont approximatives.
- Notre produit est sans cesse amélioré et les spécifications et fonctions peuvent être modifiées sans préavis.

Adaptateur d'alimentation : (Pour l'UE uniquement)

Fabricant : DongGuan Obelieve Electronic Co., Ltd.

Numéro du modèle : OBL-0592500E

Utilisez uniquement l'adaptateur secteur d'origine

Utilisez uniquement l'alimentation électrique indiquée dans le guide d'utilisation.

Informations	Valeurs et précision
Nom du fabricant ou numéro d'enregistrement commercial de la marque et adresse	DongGuan Obelieve Electronic Co., Ltd. HuaZhaoXin Industrical Park B-4/F, Golden Phoenix Industrical Zone, Fenggan Town, Dongguan, Guangdong Province, P.R. Chine
Identifiant du modèle	OBL-0592500E
Tension d'entrée	100-240 V
Fréquence d'entrée CA	50/60 Hz
Tension de sortie	5,9 V
Courant de sortie	2,5 A
Puissance de sortie	14,8W
Efficacité active moyenne	≥ 81.3%
Efficace à faible charge (10%)	≥ 75%
Consommation d'énergie à vide	≤ 0.1W

GARANTIE

Lenco propose un service et une garantie conformément à la législation européenne, ce qui signifie qu'en cas de besoin de réparation (aussi bien pendant et après la période de garantie), vous pouvez contacter le revendeur le plus proche.

Remarque importante : Il n'est pas possible de renvoyer l'appareil pour réparation directement à Lenco.

Remarque importante : Si l'appareil est ouvert ou modifié de quelque manière que ce soit par un réparateur non agréé, la garantie est annulée.

Cet appareil ne convient pas à une utilisation professionnelle. En cas d'utilisation professionnelle, les obligations de garantie du fabricant sont annulées.

CLAUSE DE NON-RESPONSABILITÉ

Des mises à jour du micrologiciel ou des composants matériels sont régulièrement effectuées. Ainsi, certaines instructions, spécifications et images de la présente documentation peuvent être légèrement différentes. Tous les éléments décrits dans ce manuel sont donnés uniquement à des fins d'illustration et peuvent ne pas s'appliquer à une situation particulière. Aucun droit juridique ou légal ne peut être obtenu à partir de la description faite dans ce manuel.

MISE AU REBUT DE L'APPAREIL USAGÉ

Ce symbole indique que le produit électrique concerné ainsi que les piles ne doivent pas être jetés avec les autres déchets ménagers en Europe. Pour assurer le traitement correct des déchets de l'appareil et des piles, il faut les éliminer conformément aux lois locales applicables sur l'élimination des équipements électriques et des piles. En faisant cela, vous contribuez à la conservation des ressources naturelles et à l'amélioration des normes de protection de l'environnement dans le traitement et l'élimination des déchets électriques (Directive sur les déchets d'équipements électriques et électroniques).

DÉCLARATION DE CONFORMITÉ

Par la présente, Commaxx déclare que l'équipement de type radio [Lenco CR-640] est conforme à la directive 2014/53/EU. Le texte intégral de la déclaration de conformité UE est disponible à l'adresse Internet suivante :
https://commaxx-certificates.com/doc/cr-640_doc.pdf

Type RF	Bande de fréquences (MHz)	Puissance (dBm)
Bluetooth	2402-2480	< 6
DAB	174-240	-
FM	87.5-108	-

SERVICE APRÈS-VENTE

Pour plus d'informations et en cas de besoin d'assistance, rendez-vous sur www.lenco.com
Commaxx B.V. Wiebachstraat 37, 6466 NG Kerkrade, Pays-Bas.

PRECAUCIÓN:

Un uso de los controles, unos ajustes o un rendimiento de los procedimientos distintos a los especificados aquí puede resultar en una exposición peligrosa a la radiación.

PRECAUCIONES PREVIAS AL USO

TENGA ESTAS INSTRUCCIONES EN CUENTA:

1. No cubra ni obstruya las aberturas de ventilación. Si coloca el dispositivo sobre una estantería, deje una separación de 5 cm (2”) alrededor de todo el dispositivo.
2. Instálelo en conformidad con el manual del usuario incluido.
3. Mantenga el dispositivo apartado de fuentes de calor como radiadores, calentadores, estufas, velas y otros productos que generen calor o llamas abiertas. El dispositivo solo puede utilizarse en climas moderados. Deben evitarse los entornos muy fríos o cálidos. La temperatura de funcionamiento es de entre 0 °C y 35 °C.
4. Evite utilizar el dispositivo cerca de campos magnéticos intensos.
5. Las descargas electrostáticas pueden perturbar el uso normal de este dispositivo. En tal caso, solo tiene que seguir el manual de instrucciones para restablecer y reiniciar el dispositivo. Durante la transmisión de archivos, por favor manéjelo con cuidado y opérelo en un entorno libre de electricidad estática.
6. ¡Advertencia! Nunca introduzca objetos en las aberturas o conductos de ventilación del producto. Alto voltaje fluye a través del producto e insertar un objeto puede provocar una descarga eléctrica o un cortocircuito en sus componentes internos. Por el mismo motivo, no derrame agua ni líquidos sobre el producto.
7. No lo utilice en áreas mojadas o húmedas, como cuartos de baño, cocinas con mucho vapor o cerca de piscinas.
8. No se debe exponer el dispositivo a goteos ni salpicaduras y debe asegurarse de que no haya objetos llenos de líquidos, como jarrones, encima ni cerca del aparato.
9. No utilice este dispositivo si puede haber condensación. Cuando se utilice la unidad en una sala cálida y húmeda, pueden aparecer gotas de agua o condensación dentro de la unidad y esta puede no funcionar correctamente; deje la unidad apagada durante 1 o 2 horas antes de encender la alimentación: la unidad debe estar seca antes de encenderla.
10. Aunque este dispositivo está fabricado con el máximo cuidado y se ha comprobado varias veces antes de salir de fábrica, todavía es posible que se puedan producir problemas, igual que con todos los aparatos eléctricos. Si detecta humo, una acumulación excesiva de calor o cualquier otro fenómeno inesperado, deberá desconectar inmediatamente el enchufe de la toma de corriente.
11. Este dispositivo debe estar conectado a una fuente de alimentación conforme a lo indicado en la etiqueta de especificaciones. Si no está seguro del tipo de fuente de alimentación de su hogar, consulte con su distribuidor o su empresa eléctrica local.
12. Manténgalo alejado de los animales. Algunos animales muerden los cables eléctricos.
13. Utilice un trapo suave y húmedo para limpiar el dispositivo. No utilice disolventes ni líquidos con base de gasolina. Puede usar un paño húmedo con detergente diluido para eliminar las manchas persistentes.
14. El proveedor no asume ninguna responsabilidad por daños o datos perdidos como consecuencia de un funcionamiento incorrecto, uso incorrecto, modificación del dispositivo o sustitución de la batería.
15. No interrumpa la conexión mientras se formatea el dispositivo o esté transfiriendo archivos. De lo contrario, los datos podrían quedar dañados o perderse.
16. Si la unidad tiene una función de reproducción USB, se debe conectar directamente el dispositivo de memoria USB a la unidad. No utilice cables de extensión USB ya que pueden crear interferencias que causen una pérdida de datos.
17. La etiqueta de clasificación está marcada en el panel inferior o trasero del dispositivo.
18. Este aparato no está diseñado para su uso por personas (incluyendo niños) con discapacidades físicas, sensoriales o mentales o con falta de experiencia o conocimientos, salvo que estén bajo supervisión o hayan recibido formación sobre el uso correcto del dispositivo por parte de una persona responsable de su seguridad.
19. Este producto está destinado únicamente al uso no profesional y no al uso comercial ni industrial.
20. Compruebe que la unidad está ajustada en una posición estable. Los daños causados por las vibraciones o sacudidas derivadas del uso del producto en una posición inestable o el incumplimiento de otras advertencias o precauciones incluidas en este manual del usuario no estarán cubiertos por la garantía.
21. Nunca retire la carcasa del dispositivo.
22. Nunca coloque el dispositivo sobre otros equipos eléctricos.
23. No permita que los niños accedan a las bolsas de plástico.
24. Utilice solo los accesorios especificados por el fabricante.
25. Solicite todo el trabajo de mantenimiento a personal de servicio cualificado. El dispositivo deberá ser reparado cuando quede dañado de cualquier forma, por ejemplo, si el cable de alimentación o el enchufe están dañados, se ha derramado líquido o han caído objetos sobre él, ha quedado expuesto a la lluvia o a la humedad, no funciona con normalidad, o se ha caído al suelo.
26. La exposición prolongada a sonidos fuertes de reproductores personales de música puede provocar una pérdida temporal o permanente de audición.

27. Si el producto incluye un cable de alimentación o un adaptador de CA:
    - Si hubiera algún problema, desconecte el cable de CA y solicite su mantenimiento al personal cualificado.
    - No pise ni pellizque el adaptador de corriente. Tenga mucho cuidado, en especial cerca de los enchufes y el punto de salida del cable. No coloque objetos pesados sobre el adaptador de corriente, ya que podría dañarlo. ¡Mantenga todo el dispositivo fuera del alcance de los niños! Si juegan con el cable de alimentación, pueden sufrir lesiones graves.
    - Desenchufe el dispositivo durante tormentas eléctricas o si no se utiliza durante largos periodos.
    - La toma debe estar instalada cerca del equipo y ser fácilmente accesible.
    - No sobrecargue las tomas de CA ni los cables de extensión. Una sobrecarga podría provocar un incendio o una descarga eléctrica.
    - Los dispositivos con una construcción de clase 1 deben estar conectados a una toma eléctrica con conexión a tierra protectora.
    - Los dispositivos con una construcción de clase 2 no requieren una conexión a tierra.
    - Sujete siempre el enchufe cuando lo extraiga de la toma de corriente. No estire del cable eléctrico. Podría provocar un cortocircuito.
    - No utilice cables de alimentación o enchufes deteriorados o tomas sueltas. Podría provocar un incendio o descarga eléctrica.
28. Si el producto contiene o se entrega con un mando a distancia que contiene pilas de botón:
    Advertencia:
    - «No ingiera la pila, existe riesgo de quemaduras químicas» o equivalente.
    - [Mando a distancia incluido] Este producto contiene una pila de botón. En caso de ingesta de la pila, puede provocar quemaduras internas graves en menos de 2 horas que pueden provocar la muerte.
    - Mantenga las pilas nuevas y usadas fuera del alcance de los niños.
    - Si el compartimento de las pilas no cierra bien, deje de usar el producto y manténgalo fuera del alcance de los niños.
    - Si cree que puede haber ingerido una pila, solicite inmediatamente atención médica.
29. Precauciones sobre el uso de las pilas:
    - Existe peligro de explosión si se sustituye la pila por una de tipo incorrecto. Sustitúyalas únicamente por pilas del mismo tipo o equivalentes.
    - No se puede someter las pilas a temperaturas muy altas o bajas, ni a presiones de aire bajas a altitudes altas durante el uso, almacenamiento o transporte.
    - La sustitución de una pila por una de tipo incorrecto puede resultar en una explosión o fuga del líquido o gas inflamable.
    - Arrojar una pila al fuego o a un horno caliente, o aplastarla o cortarla con medios mecánicos, puede resultar en una explosión.
    - Dejar una pila en un entorno con temperaturas muy altas puede resultar en una explosión o fuga del líquido o gas inflamable.
    - Someter una pila a presiones de aire muy bajas puede resultar en una explosión o la fuga del líquido o gas inflamable.
    - Se debe prestar atención a los aspectos medioambientales sobre la eliminación de baterías.

INSTALACIÓN

- Desempaquete todas las piezas y retire el material protector.
- No conecte la unidad a la corriente sin comprobar la tensión eléctrica y que se han hecho todas las demás conexiones.

Advertencia

	Advertencia: Utilizar un reproductor de música mientras conduce puede hacer que sea menos consciente de los potenciales peligros, como los coches que se acercan.
	Advertencia: Para evitar posibles daños auditivos, no utilice el volumen alto durante mucho tiempo.

ACCESORIOS

- Adaptador de corriente AC/DC

Manual de instrucciones

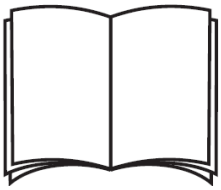

PANEL SUPERIOR Y POSTERIOR

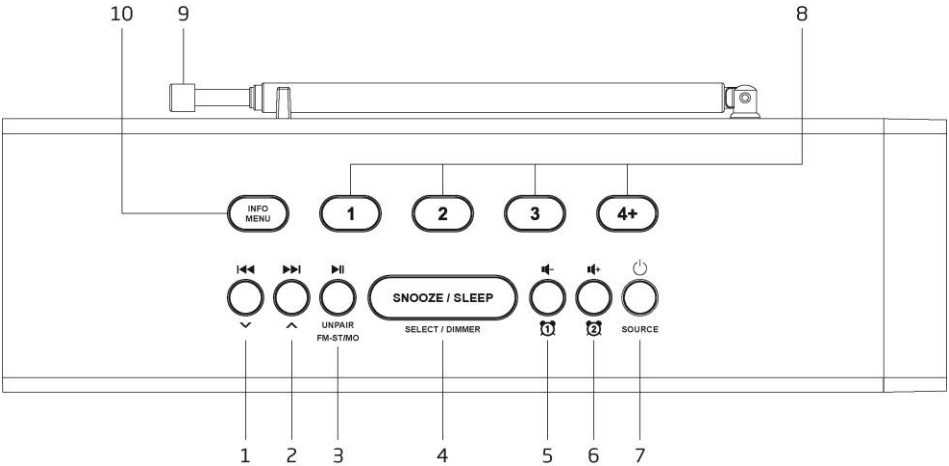

1. ⏮ / ∨
   DAB+: Después de buscar todas las emisoras DAB, pulse para mostrar la lista de emisoras.
   FM: Pulse para ajustar a la frecuencia más baja. Mantenga pulsado para buscar la emisora con la siguiente frecuencia más baja.
   Bluetooth: Pulse para saltar a la pista anterior.
2. ⏭ / ∧
   DAB+: Después de buscar todas las emisoras DAB, pulse para mostrar la lista de emisoras.
   FM: Pulse para ajustar a la frecuencia más alta. Mantenga pulsado para buscar la emisora con la siguiente frecuencia más alta.
   Bluetooth: Pulse para saltar a la siguiente pista.
3. REPRODUCIR-PAUSAR ▶II / UNPAIR / FM-ST/MO
   FM: Mantenga pulsado para empezar la búsqueda automática y guardar las emisoras disponibles. Pulse este botón y luego el botón SELECT para cambiar entre estéreo y mono forzado.
   Bluetooth:
   Pulse para pausar la reproducción. Vuelva a pulsarlo para reanudar la reproducción
   Mantenga pulsado para desemparejar la conexión Bluetooth actual y buscar otro dispositivo Bluetooth.
4. REPETICIÓN / SUSPENSIÓN / SELECCIÓN / ATENUACIÓN
   Cuando se encuentre en el menú, pulse para seleccionar las diferentes opciones o para confirmar.
   Cuando no se encuentre en el menú, pulse repetidamente para seleccionar un temporizador de sueño diferente. Mantenga pulsado para establecer un nivel de brillo de la pantalla diferente.
   Cuando la alarma esté activada, pulse para habilitar la función de repetición.
5. VOLUMEN - 🔈- / ALARMA 1 ⏰
   Durante el funcionamiento normal, pulse para bajar el volumen.
   En el modo de suspensión, mantenga pulsado para establecer la alarma 1.

6. VOLUMEN + 🔊+ / ALARMA 2 ⏰
   Durante el funcionamiento normal, pulse para subir el volumen.
   En el modo de suspensión, mantenga pulsado para establecer la alarma 2.
7. SUSPENSIÓN ⏻ / SOURCE
   Pulse para encender el aparato. Mantenga pulsado para apagarlo y pasar al modo de suspensión.
   Pulse este botón para elegir los diferentes modos de funcionamiento: DAB+, FM, Bluetooth y Aux.
8. BOTONES NUMÉRICOS DE LAS EMISORAS DE RADIO
   Pulse estos botones para recuperar las emisoras de radio almacenadas directamente. Mantenga pulsado para guardar la emisora de radio.
9. ANTENA
   La antena telescópica de la parte posterior del aparato debe estar completamente extendida para garantizar una buena recepción. Cambie la posición de la antena para mejorar la recepción.
10. INFO / MENU
    DAB+/FM: Pulse repetidamente para mostrar diferentes informaciones de la emisora de radio. Mantenga pulsado para acceder al menú de configuración.
    En el modo de suspensión, mantenga pulsado para acceder al menú del sistema.

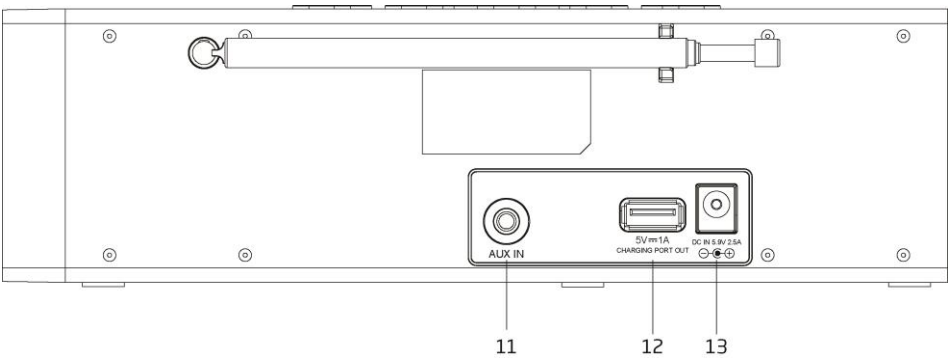

11. Entrada auxiliar
    Se conecta a un reproductor de audio externo.
12. PUERTO DE SALIDA DE CARGA
    Se conecta para cargar un dispositivo externo.
13. ENTRADA CC
    Se conecta al adaptador de corriente AC/DC.

FUNCIONAMIENTO BÁSICO

Enchufe el adaptador de corriente AC/DC en la toma de corriente AC y el otro extremo del cable en la toma DC IN de la parte trasera de la unidad. La pantalla mostrará «SCAN TIME» (tiempo de búsqueda), lo que significa que el usuario debe ajustar el aparato para recibir la emisora de radio. Luego el aparato actualizará el tiempo. Por otro lado, el usuario puede establecer el tiempo de forma manual.
Pulse el botón de suspensión ⏻ para encender el aparato. Para apagarlo, vuelva a mantener pulsado el botón de suspensión ⏻.

DAB+ / FM / Bluetooth / Aux

Cuando el aparato esté encendido, pulse el botón SOURCE para cambiar entre los modos DAB+, FM, Bluetooth y Aux.

Control del volumen

Pulse el botón 🔊− / 🔊+ para cambiar el volumen.

Ajuste de la antena

La antena telescópica de la parte posterior del aparato debe estar completamente extendida para garantizar una buena recepción DAB+/FM. Cambie la posición de la antena para mejorar la recepción.

FUNCIONAMIENTO EN DAB+

La primera vez que se selecciona el modo DAB+, buscará automáticamente las emisoras DAB+ disponibles. Espere a que finalice la búsqueda. La pantalla mostrará el progreso de la búsqueda.

Búsqueda completa

1. Mantenga pulsado el botón INFO / MENU para acceder al menú.
2. Pulse el botón ⏮ o ⏭ hasta que se aparezca «FULL SCAN» (búsqueda completa).
3. Luego pulse el botón SELECT para comenzar la búsqueda automática de las emisoras disponibles.

Búsqueda manual

1. Mantenga pulsado el botón INFO / MENU para acceder al menú.
2. Pulse el botón ⏮ o ⏭ hasta que aparezca «MANUAL» y luego pulse el botón SELECT.
3. Pulse el botón ⏮ o ⏭ para seleccionar el canal deseado (5A-13F).
4. Pulse el botón SELECT para confirmar.
5. Para salir del menú, pulse el botón MENU repetidamente.

Sintonía

Después de buscar todas las emisoras DAB, pulse el botón ⏮ o ⏭ para mostrar la lista de emisoras. Luego pulse el botón SELECT para sintonizar la emisora.

Almacenamiento de presintonías DAB+

Puede almacenar hasta 30 emisoras DAB+.

1. Sintonice la emisora que desea almacenar.
2. Para guardarla en el canal de presintonía 1, 2 o 3, mantenga pulsado el botón correspondiente. La emisora se guardará en ese canal.
3. Para guardarlo en un canal de presintonía del 4 al 30, mantenga pulsado el botón 4+.
4. Pulse el botón ⏮ o ⏭ para seleccionar el canal de presintonía en el que desea guardar la emisora.
5. Pulse el botón SELECT para guardar.

Recuperación de presintonías DAB+ almacenadas

1. Para recuperar el canal de presintonía 1, 2 o 3, pulse el botón correspondiente. La emisora sintonizará ese canal.
2. Para recuperar un canal de presintonía del 4 al 30, pulse el botón 4+.
3. Pulse el botón ⏮ o ⏭ para seleccionar el canal de presintonía que desea recuperar.
4. Pulse el botón SELECT para recuperar.

Nota:

- **La antena telescópica de la parte posterior del aparato debe estar completamente extendida para garantizar una buena recepción. Cambie la posición de la antena para mejorar la recepción.**

Mostrar la información de la emisora DAB+

Hay varios tipos de información proporcionados por la emisora de radio. Para mostrar la información, pulse el botón INFO / MENU repetidamente.

OTRAS FUNCIONES DEL MENÚ DAB+

Mantenga pulsado el botón INFO / MENU para acceder al menú. Luego pulse el botón ⏮ o ⏭ para las diferentes opciones que se describen a continuación.

INFORMACIÓN IMPORTANTE SOBRE LA RECEPCIÓN DAB+

La recepción de la radio DAB+ es diferente a la FM.

- En FM, a menudo se puede seguir recibiendo una emisora débil, pero probablemente con un sonido de crujido o crepitación.
- La recepción DAB + funciona de forma digital y, si no hay suficiente señal, no se escucha nada. No hay silbidos ni crujidos como con la FM. Esto no es problema de la radio, sino de la falta de señal DAB+ en ese lugar.
- La regla de DAB+ es que, si no hay señal, o si es débil, no hay sonido.

¿Qué se puede hacer si no se tiene recepción DAB+ directa?

- En primer lugar, apunte siempre la antena en vertical.
- No coloque la radio demasiado cerca de posibles fuentes de interferencias, como cargadores de baterías, maquinaria rotativa, ordenadores, grandes superficies de metal, etc.

- Mueva la radio unos metros.
- Encienda la radio y realice una búsqueda completa en el menú DAB+.
- En la pantalla de la radio, se mostrará el progreso de la búsqueda y el número de emisoras encontradas en la posición actual de la radio.

Importante

- Con la recepción DAB+, puede haber una gran diferencia entre los niveles de recepción en un lugar y a pocos metros de él. En el caso de recibir una señal DAB+ débil, mueva la radio para encontrar una señal más fuerte.
- Si lleva la radio a otro lugar, vuelva a realizar una búsqueda completa. Esto mostrará que emisoras DAB+ se pueden recibir allí.

Rango de control dinámico (DRC)

El DRC puede hacer que los sonidos más bajos se escuchen mejor cuando el aparato se usa en un entorno con ruido. El nivel del DRC de una emisión lo ajusta la emisora de radio seleccionada y se transmite con el servicio. Cambiar el valor del DRC de su aparato le permite aplicar un factor de escala a este nivel.

Hay tres niveles de compresión:

DRC apagado	Sin compresión
DRC alto	La compresión máxima enviada con el servicio transmitido
DRC bajo	Ajustado a la mitad de la enviada por el servicio transmitido

1. Mantenga pulsado el botón INFO / MENU para acceder al menú.
2. Pulse el botón ⏮ o ⏭ hasta que se seleccione «DRC» y luego pulse el botón SELECT.
3. Pulse el botón ⏮ o ⏭ para seleccionar «DRC OFF» (DRC apagado), «DRC HIGH» (DRC alto), «DRC LOW» (DRC bajo).
4. Pulse el botón SELECT para confirmar.
5. Para salir del menú, pulse el botón MENU repetidamente.

Nota:

- **No todas las emisoras de radio DAB+ pueden usar la función DRC. Si la emisora no admite el DRC, este ajuste no tendrá efecto.**
- **Tras ajustar el nivel del DRC, el sonido puede ser más alto.**

Limpieza de no válidas

Esta función elimina las emisoras inactivas.

1. Mantenga pulsado el botón INFO / MENU para acceder al menú.
2. Pulse el botón ⏮ o ⏭ hasta que se seleccione «PRUNE» (limpieza) y luego pulse el botón SELECT.
3. Pulse el botón ⏮ o ⏭ para seleccionar «YES» (sí).
4. Pulse el botón SELECT para confirmar.
5. Para salir del menú, pulse el botón MENU repetidamente.

EWF (Función de aviso de emergencia y alerta)

Puede habilitar o deshabilitar la recepción de EWF.

1. Mantenga pulsado el botón INFO / MENU para acceder al menú.
2. Pulse el botón ⏮ o ⏭ hasta que se seleccione «EWF» y luego pulse el botón SELECT.
3. Pulse el botón ⏮ o ⏭ para seleccionar «YES» (sí) y habilitar la recepción del mensaje y la alarma EWF. Tenga en cuenta que la recepción de EWF sigue activada aun cuando el aparato esté en el modo de suspensión. Se encenderá automáticamente cuando se reciba el mensaje y la alarma EWF.

FUNCIONAMIENTO DE LA RADIO FM

Búsqueda automática

1. Encienda el aparato en el modo FM.
2. Mantenga pulsado el botón ⏯ para empezar la búsqueda automática y guardar las emisoras disponibles (almacenamiento máximo de 30).

Búsqueda manual

1. Encienda el aparato en el modo FM.
2. Pulse el botón ⏮ o ⏭ repetidamente para sintonizar manualmente una frecuencia diferente.
3. O mantenga pulsado el botón ⏮ o ⏭ para buscar automáticamente el siguiente canal disponible.

Guardado de presintonías FM

Puede almacenar hasta 30 presintonías FM.

1. Sintonice la emisora que desea almacenar.

2. Para guardarla en el canal de presintonía 1, 2 o 3, mantenga pulsado el botón de presintonía deseado. La emisora se guardará en ese canal.
3. Para guardarlo en un canal de presintonía del 4 al 30, mantenga pulsado el botón 4+.
4. Pulse el botón ⏮ o ⏭ to select the desired preset channel to save.
5. Pulse el botón SELECT para guardar.

Recuperación de presintonías FM almacenadas

1. Para recuperar el canal de presintonía 1, 2 o 3, pulse el botón de presintonía deseado. La emisora sintonizará ese canal.
2. Para recuperar un canal de presintonía del 4 al 30, pulse el botón 4+.
3. Pulse el botón ⏮ o ⏭ para seleccionar el canal de presintonía que desea recuperar.
4. Pulse el botón SELECT para recuperar.

Selección de estéreo o mono forzado

Cuando reciba un canal de radio FM estéreo, pulsar el botón FM-ST/MO y, después, el botón SELECT cambiará entre el audio estéreo y el mono forzado.

Nota:

- **La antena telescópica de la parte posterior del aparato debe estar completamente extendida para garantizar una buena recepción. Cambie la posición de la antena para mejorar la recepción.**

Visualización de la información de la emisora FM

Hay varios tipos de información proporcionados por la emisora de radio. Para mostrar la información, pulse el botón INFO / MENU repetidamente.

OTRAS FUNCIONES DEL MENÚ FM

Mantenga pulsado el botón INFO / MENU para acceder al menú. Luego pulse el botón ⏮ o ⏭ para las diferentes opciones que se describen a continuación.

Ajustes de búsqueda

1. Mantenga pulsado el botón INFO / MENU para acceder al menú.
2. Pulse el botón ⏮ o ⏭ hasta que aparezca «SCAN SET» (ajustes de búsqueda) y luego pulse el botón SELECT.
3. Pulse el botón ⏮ o ⏭ para que aparezca «STRONG» (fuertes) o «ALL» (todas) y luego pulse el botón SELECT para confirmar. Cuando se seleccione «STRONG» (fuertes), solo se buscarán las emisoras con señal fuerte. La búsqueda ignorará las emisoras ruidosas. Cuando se seleccione «ALL» (todas), se buscarán todas las emisoras, incluso las ruidosas.
4. La próxima vez que se realice una búsqueda de FM, el aparato buscará las emisoras según la configuración elegida.
5. Para salir del menú, pulse el botón MENU repetidamente.

Ajustes de audio

1. Mantenga pulsado el botón INFO / MENU para acceder al menú.
2. Pulse el botón ⏮ o ⏭ hasta que aparezca «AUDIO SET» (ajustes de audio) y luego pulse el botón SELECT.
3. Pulse el botón ⏮ o ⏭ hasta to show “STEREO” or “MONO” and then press the SELECT button to confirm.
4. Para salir del menú, pulse el botón MENU repetidamente.

AUDIO POR BLUETOOTH

Siga las siguientes instrucciones de emparejamiento para vincular el aparato a su dispositivo Bluetooth.

1. Pulse el botón SOURCE para acceder al modo Bluetooth. En pantalla aparecerá «BT». Comenzará la búsqueda y la pantalla mostrará «BT NOT CONNECTED» (Bluetooth no conectado).
2. Active la función Bluetooth de su dispositivo y realice una búsqueda para encontrar «Lenco CR-640». Seleccione «Lenco CR-640» en el dispositivo Bluetooth para conectarse. Introduzca la contraseña «0000» si se le pide.
3. Cuando se haya emparejado correctamente, en la pantalla aparecerá «BT CONNECTED» (Bluetooth conectado).
4. Puede comenzar a reproducir música desde su smartphone de forma inalámbrica al altavoz.
5. Puede pulsar el botón ⏯ para pausar o reanudar la reproducción.
6. Puede pulsar el botón ⏮ o ⏭ para saltar a la canción anterior o la siguiente.

Nota:

- **Mantenga pulsado el botón UNPAIR para desemparejar la conexión Bluetooth actual y buscar otro dispositivo Bluetooth.**
- **Debido a los requisitos de la fase dos de la ErP y para proteger el medioambiente, el aparato pasará al modo de suspensión automáticamente si no se reproduce música después de 15 minutos en el modo Bluetooth. Cuando el aparato se apague debido a la ErP, mantenga pulsado el botón de modo de espera ⏻ para volver a encender el aparato.**

«Este producto tiene una función de recepción de Bluetooth, no puede transmitir sonido por Bluetooth con él: esto significa que solo puede recibir una señal de sonido por Bluetooth desde una fuente externa, como un smartphone».

Entrada auxiliar

Esto le permite conectarse al sonido de un reproductor externo a través de su aparato.

1. Conecte un cable de audio de 3,5 mm (no incluido) en la salida de línea de su reproductor externo y en el terminal de entrada auxiliar.
2. Pulse el botón SOURCE para acceder al modo auxiliar. En la pantalla aparecerá «AUX».
3. Inicie la música en su reproductor externo.
4. El aparato emitirá el sonido.

AJUSTES DEL SISTEMA

Hay varios ajustes del sistema disponibles para que el usuario seleccione su preferencia. Mantenga pulsado el botón INFO / MENU para acceder al menú. Pulse el botón ⏮ o ⏭ hasta que aparezca «SYSTEM» (sistema) y luego pulse el botón SELECT. Luego pulse el botón ⏮ o ⏭ para las diferentes opciones que se muestran a continuación.

- Ajuste de la alarma
- Ajuste del tiempo
- Ajuste del idioma
- Reinicio
- Comprobación de la versión del software

Ajuste de la alarma

Hay dos alarmas que se pueden configurar de forma independiente. La fuente de la alarma puede ser el zumbador, la radio DAB o la FM. También se puede ajustar el volumen de la alarma.

1. Mantenga pulsado el botón INFO / MENU para acceder al menú.
2. Pulse el botón ⏮ o ⏭ hasta que aparezca «SYSTEM» (sistema) y luego pulse el botón SELECT.
3. En pantalla aparecerá «ALARM» (alarma). Pulse el botón SELECT.
4. En pantalla aparecerá «ALARM 1» (alarma 1). Pulse el botón ⏮ o ⏭ para ajustar la alarma 1 o la 2. Pulse el botón SELECT.
5. Pulse el botón ⏮ o ⏭ para encender la alarma. Pulse el botón SELECT para confirmar.
6. Los dígitos de la hora parpadearán. Pulse el botón ⏮ o ⏭ para establecer la hora. Pulse el botón SELECT para confirmar.
7. Los dígitos de los minutos parpadearán. Pulse el botón ⏮ o ⏭ para establecer los minutos. Pulse el botón SELECT para confirmar.
8. Mostrará la fuente de la alarma. Pulse el botón ⏮ o ⏭ para ajustar la fuente de la alarma (zumbador, DAB o FM). Pulse el botón SELECT para confirmar. Si se selecciona una radio (DAB o FM) como fuente de la alarma, también deberá elegir la emisora que se reproducirá.
9. Pulse el botón ⏮ o ⏭ para establecer el ciclo de la alarma (diario, fines de semana, días de la semana, una vez). Pulse el botón SELECT para confirmar.
10. Mostrará el volumen de la alarma. Pulse el botón ⏮ o ⏭ para establecer el volumen de la alarma. Pulse el botón SELECT para finalizar la configuración de la alarma.
11. El horario de la alarma está ahora activado. El símbolo de la alarma aparecerá en la pantalla.

Nota:

- **Cuando la alarma empiece, pulse el botón STANDBY ⏻ o ALARMA ⏰ / ⏰ para detenerla.**

Ajuste del tiempo

1. Mantenga pulsado el botón INFO / MENU para acceder al menú.
2. Pulse el botón ⏮ o ⏭ hasta que aparezca «SYSTEM» (sistema) y luego pulse el botón SELECT.
3. Pulse el botón ⏮ o ⏭ hasta que aparezca «TIME» (hora) y luego pulse el botón SELECT.
   En el menú de la hora, encontrará varias configuraciones, que se describen a continuación.
   - **Set Time/Date (Ajustar hora/fecha)**
     Puede ajustar la hora y la fecha manualmente desde este menú.
   - **Auto Update (Actualización automática)**
     Puede establecer la actualización automática como se indica a continuación.
     - ➢ **Update from Any (Actualización desde cualquiera)**
       La hora y al fecha se actualizarán desde la emisión DAB o FM
     - ➢ **Update from DAB (Actualización desde DAB)**
       La hora y al fecha se actualizarán solo desde la emisión DAB
     - ➢ **Update from FM (Actualización desde FM)**
       La hora y al fecha se actualizarán solo desde la emisión FM
     - ➢ **No Update (Sin actualización)**
       La hora y la fecha nunca se actualizarán por las emisoras de radio
   - **12/24 Hour (12/24 horas)**
     Puede establecer el formato de visualización de 12 o 24 horas.
4. Para salir del menú, pulse el botón MENU repetidamente.

Nota:

- **Cuando se desconecte la alimentación, la hora y la fecha se reiniciarán.**

Ajuste del idioma

Puede ajustar el idioma del aparato.

1. Mantenga pulsado el botón INFO / MENU para acceder al menú.
2. Pulse el botón ⏮ o ⏭ hasta que aparezca «SYSTEM» (sistema) y luego pulse el botón SELECT.
3. Pulse el botón ⏮ o ⏭ hasta que aparezca «LANGUAGE» (idioma) y luego pulse el botón SELECT.
4. Pulse el botón ⏮ o ⏭ para cambiar entre los diferentes idiomas. Seleccione el idioma que desea y luego pulse el botón SELECT para confirmar.
5. Para salir del menú, pulse el botón MENU repetidamente.

Reinicio

Esta función restaura el aparato a los ajustes de fábrica.

1. Mantenga pulsado el botón INFO / MENU para acceder al menú.
2. Pulse el botón ⏮ o ⏭ hasta que aparezca «SYSTEM» (sistema) y luego pulse el botón SELECT.
3. Pulse el botón ⏮ o ⏭ hasta que aparezca «RESET» (reinicio) y luego pulse el botón SELECT.
4. Pulse el botón ⏮ o ⏭ hasta que aparezca «YES» (sí) y luego pulse el botón SELECT para restaurar el aparato.

Comprobación de la versión del software

Puede comprobar la versión del software del aparato.

1. Mantenga pulsado el botón INFO / MENU para acceder al menú.
2. Pulse el botón ⏮ o ⏭ hasta que aparezca «SYSTEM» (sistema) y luego pulse el botón SELECT.
3. Pulse el botón ⏮ o ⏭ hasta que aparezca «SW VER» (versión del software) y luego pulse el botón SELECT para mostrar el número de versión del software.
4. Para salir del menú, pulse el botón MENU repetidamente.

FUNCIÓN DE SUSPENSIÓN

Cuando se encienda el aparato, pulse el botón SLEEP repetidamente para elegir la duración del la suspensión: 90, 80, 70, 60, 50, 40, 30, 20, 10, 05 o 00 minutos. 00 significa que la suspensión está desactivada.

1. Durante la cuenta atrás del temporizador de suspensión, aparecerá un icono en la pantalla.
2. Cuando el temporizador llegue a cero, el aparato se apagará automáticamente.
3. Para cancelar la función de suspensión, mantenga pulsado el botón STANDBY ⏻ para apagar el aparato. O pulse el botón SLEEP repetidamente para seleccionar «00 MINUTES» (00 minutos).

FUNCIÓN DE REPETICIÓN

Puede activar la función de repetición pulsando el botón SNOOZE cuando comience la alarma. La alarma se silenciará para que pueda seguir durmiendo durante 9 minutos más. Durante la repetición, se mostrará la cuenta atrás en la pantalla. Cuando pase el tiempo, la alarma volverá a sonar. Para detener la función de repetición, pulse el botón STANDBY ⏻.

NIVEL DE BRILLO DE LA PANTALLA

Hay 4 niveles de brillo.

1. Mantenga pulsado el botón DIMMER, se mostrará el nivel de brillo actual.
2. Pulsar el botón DIMMER cambiará entre los niveles de brillo 1, 2, 3 y 4. El nivel 4 es el más claro.

AHORRO DE ENERGÍA

Debido a los requisitos de la ErP y para proteger el medioambiente, el aparato pasará al modo de suspensión automáticamente si no se reproduce música después de 15 minutos.

Cuando el aparato se apague debido a la ErP, puede pulsar el botón STANDBY ⏻ para volver a encender el aparato.

Resolución de problemas

No hay energía

- Asegúrese de que el cable de alimentación está bien conectado.
- Asegúrese de que el aparato está encendido.

El aparato no responde cuando se pulsan los botones

- En algunas situaciones, el aparato se puede bloquear durante el uso. Para reiniciarlo, desconecte el cable de la toma de red, espere unos segundos y vuelva a conectarlo.

No hay salida de audio

- Asegúrese de que el aparato no está silenciada.

No puedo encontrar el nombre del Bluetooth de este aparato para emparejarlo con mi dispositivo Bluetooth

- Asegúrese de que el aparato está encendido.
- Asegúrese de que la función Bluetooth está activada en su dispositivo Bluetooth.
- El aparato tiene una función Bluetooth que puede recibir señal a 10 metros de distancia.

Recepción DAB+/FM

- Asegúrese de que la antena telescópica de la parte posterior está completamente extendida para mejorar la recepción DAB+/FM.
- Las interferencias eléctricas de su casa pueden provocar una mala recepción. Mueva el aparato a otro lugar y vuelva a comprobar la recepción.

Interferencias en los altavoces

- Compruebe que no ha dejado ningún teléfono móvil cerca del aparato.

ESPECIFICACIONES TÉCNICAS

Rango de frecuencia de la radio DAB+	174,928-239,2 MHz
Rango de frecuencia de la radio FM	87,5-108 MHz
Rango de frecuencia del Bluetooth	2,402-2,480 GHz
Potencia de salida del transmisor	Menos de 10 mW
Entrada del adaptador de corriente AC/DC	100-240 V~ 50/60 Hz 1,0 A máx.
Salida del adaptador de corriente AC/DC	5,9 V y 2,5 A de CC
Puerto de salida de carga	5 V y 1 A de CC
Potencia de salida del altavoz	2 x 4 W RMS
Versión de Bluetooth	V 5.0
Dimensiones	225 (L) x 65 (An) x 65 (Al) mm
Peso	396 g

- Las especificaciones se ofrecen solo como referencia. El peso y el tamaño son aproximados.
- Mejoramos nuestro producto constantemente, por lo que las especificaciones y las funciones pueden cambiar sin previo aviso.

Adaptador eléctrico: (solo para la UE)

Fabricante: DongGuan Obelieve Electronic Co., Ltd.

Número de modelo: OBL-0592500E

Use solo un adaptador de CA original

Use únicamente la alimentación descrita en las instrucciones de usuario.

«Information (Información)»	Valor y precisión
Nombre del fabricante o número de registro comercial de la marca y dirección	DongGuan Obelieve Electronic Co., Ltd. HuaZhaoXin Industrical Park B-4/F, Golden Phoenix Industrical Zone, Fenggan Town, Dongguan, Guangdong Province, P.R. China
Identificador de modelo	OBL-0592500E
Tensión de entrada	100-240 V
Frecuencia CA de entrada	50/60 Hz
Tensión de salida	5,9 V
Corriente de salida	2,5 A
Potencia de salida	14,8 W
Eficiencia activa media	≥ 81.3%
Eficiencia con carga baja (10 %)	≥ 75%
Consumo energético sin carga	≤ 0,1 W

GARANTÍA

Lenco ofrece servicio y garantía en conformidad con las leyes europeas, por lo que en caso de requerir una reparación (tanto durante como después del periodo de garantía) debe ponerse en contacto con su distribuidor local.

Nota importante: No es posible enviar directamente a Lenco los productos que necesiten reparación.

Nota importante: Si se abre la unidad o se accede a su interior en modo alguno en un centro de mantenimiento no oficial, la garantía quedará anulada.

El dispositivo no es adecuado para un uso profesional. En caso de realizar un uso profesional, todas las obligaciones de garantía del fabricante quedarán anuladas.

EXENCIÓN DE RESPONSABILIDAD

Se realizan actualizaciones del firmware y/o componentes de hardware de manera periódica. Por tanto, algunas instrucciones, especificaciones e imágenes de estos documentos podrían diferir ligeramente de su modelo concreto. Todos los elementos descritos en esta guía son únicamente para fines ilustrativos y pueden no corresponderse a su modelo concreto. Las descripciones de este manual no otorgarán ningún derecho legal.

ELIMINACIÓN DEL ANTIGUO DISPOSITIVO

Este símbolo indica que el producto eléctrico o batería pertinente no debe eliminarse con los residuos domésticos generales en Europa. Para garantizar un tratamiento correcto de los residuos del producto y las pilas, elimínelos en conformidad con las leyes locales vigentes para la eliminación de equipos eléctricos y pilas. Al hacerlo, ayudará a preservar los recursos naturales y mejorar los niveles de protección del medio ambiente en el tratamiento y eliminación de residuos eléctricos (Directiva sobre residuos de aparatos eléctricos y electrónicos).

DECLARACIÓN DE CONFORMIDAD

Por la presente, Commaxx declara que el equipo de radio tipo [Lenco CR-640] cumple con la directiva 2014/53/UE. El texto completo de la declaración UE de conformidad está disponible en la siguiente dirección de Internet:
https://commaxx-certificates.com/doc/cr-640_doc.pdf

Tipo de radiofrecuencia	Rango de frecuencia (MHz)	Potencia (dBm)
Bluetooth	2402-2480	< 6
DAB	174-240	-
FM	87.5-108	-

SERVICIO TÉCNICO

Para más información y atención al cliente, visite www.lenco.com
Commaxx B.V. Wiebachstraat 37, 6466 NG Kerkrade, Países Bajos