ADP05

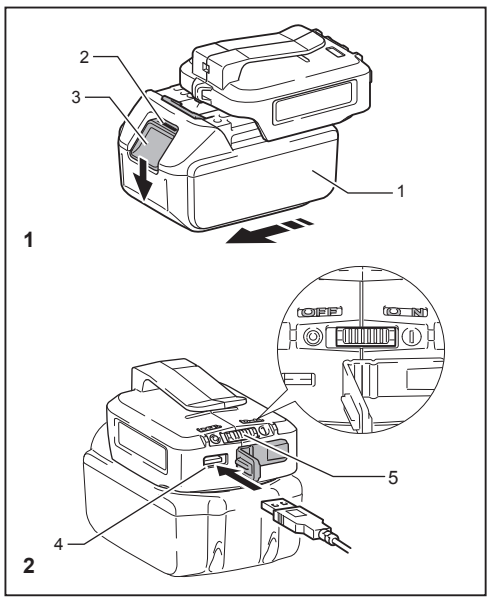

ENGLISH (Original instructions)

SPECIFICATIONS

Model		ADP05
USB power supply	Ports	2 (USB A type)
	Output voltage	D.C. 5V
	Output current	2.1A (each ports) (4.2A in total)
	Input rating	D.C. 14.4 – 18V, 5A max.
Max. operating temperature		40 degree C

Battery cartridge	Size (L x W x H)	Weight
Without battery	102 mm x 72 mm x 43 mm	0.11 kg
BL1415/BL1415N	104 mm x 75 mm x 72 mm	0.40 kg
BL1430/BL1430B/ BL1440/BL1450/ BL1460B	104 mm x 75 mm x 89 mm	0.60 kg
BL1815/BL1815N/ BL1820/BL1820B	116 mm x 75 mm x 72 mm	0.46 kg
BL1830/BL1830B/ BL1840/BL1840B/ BL1850/BL1850B/ BL1860B	116 mm x 75 mm x 89 mm	0.71 kg

- Due to our continuing program of research and development, the specifications herein are subject to change without notice.
- Specifications may differ from country to country.

SYMBOLS

..... Read instructions.

..... Only for EU countries
Cd
Ni-MH
Li-ion
Due to the presence of hazardous components in the equipment, waste electrical and electronic equipment, accumulators and batteries may have a negative impact on the environment and human health.
Do not dispose of electrical and electronic appliances or batteries with household waste!
In accordance with the European Directive on waste electrical and electronic equipment and on accumulators and batteries and waste accumulators and batteries, as well as their adaptation to national law, waste electrical equipment, batteries and accumulators should be stored separately and delivered to a separate collection point for municipal waste, operating in accordance with the regulations on environmental protection.
This is indicated by the symbol of the crossed-out wheeled bin placed on the equipment.

SAFETY INSTRUCTIONS

Important safety instructions for battery cartridge

- Recharge only with the charger specified by the manufacturer. A charger that is suitable for one type of battery pack may create a risk of fire when used with another battery pack.
- Use the product only with specifically designated battery packs. Use of any other battery packs may create a risk of injury and fire.
- Before using battery cartridge, read all instructions and cautionary markings on battery charger, battery, and product using battery.
- Do not disassemble battery cartridge.
- If operating time has become excessively shorter, stop operating immediately. It may result in a risk of overheating, possible burns and even an explosion.
- Under abusive conditions, liquid may be ejected from the battery; avoid contact. If electrolyte gets into your eyes, rinse them out with clear water and seek medical attention right away. It may result in loss of your eyesight.
- Do not short the battery cartridge:
  1. Do not touch the terminals with any conductive material.
  2. Avoid storing battery cartridge in a container with other metal objects such as nails, coins, etc.
  3. Do not expose battery cartridge to water or rain.

  A battery short can cause a large current flow, overheating, possible burns and even a breakdown.
- Do not store the product and battery cartridge in locations where the temperature may reach or exceed 50°C (122°F).
- Do not incinerate the battery cartridge even if it is severely damaged or is completely worn out. The battery cartridge can explode in a fire.
- Be careful not to drop or strike battery.
- Do not use a damaged battery.
- Follow your local regulations relating to disposal of battery.

Tips for maintaining maximum battery life

- Never recharge a fully charged battery cartridge. Overcharging shortens the battery service life.
- Charge the battery cartridge with room temperature at 10°C - 40°C (50°F - 104°F).
- Let a hot battery cartridge cool down before charging it.
- Charge the battery cartridge if you do not use it for a long period (more than six months).
- For an optimum life-time, the battery cartridge has to be fully charged, after use.

SAVE THESE INSTRUCTIONS.

INSTALLING OR REMOVING BATTERY CARTRIDGE (Fig. 1)

To install the battery cartridge (1), align the tongue on the battery cartridge with the groove in the product and slip it into place. Insert it all the way until it locks in place with a little click. If you can see the red indicator (2) on the upper side of the button, it is not locked completely.
Always install the battery cartridge fully until the red indicator cannot be seen. If not, it may accidentally fall out of the battery holder, causing injury to you or someone around you.
Do not install the battery cartridge forcibly. If the cartridge does not slide in easily, it is not being inserted correctly.
To remove the battery cartridge, slide it from the product while sliding the button (3) on the front of the cartridge.

CONNECTING USB DEVICE (Fig. 2)

⚠ CAUTION:
- Connect only devices which are compatible with DC5V, 2.1A power source to the USB power supply port. Otherwise it may cause malfunction to the product.

Connect the USB cable (not included) with the power supply port (4) of the product. And then connect the other end of the cable with the device.
To start charging, move the slide switch to “ON” side. To stop charging, move the slide switch to “OFF” side.
You can also hang the product on your belt.

NOTE:
- Before connecting USB device to the product, always backup your data of USB device. Otherwise your data may lose by any possibility.
- The product may not supply power to some USB devices.
- Do not insert a nail, wire, etc. into USB power supply port. Otherwise a circuit short may cause smoke and fire.
- When not using, move the slide switch to “OFF” side. Otherwise the battery capacity may be reduced during course of time.
- When not using or after charging, remove the USB cable and close the cover.
- After charging or during storage, remove the battery cartridge from the adapter.

FRANÇAIS (Instructions d’origine)

SPÉCIFICATIONS

Modèle		ADP05
Alimentation USB	Ports	2 (de type USB A)
	Tension de sortie	5V C.C.
	Courant de sortie	2,1 A (chaque port) (4,2 A au total)
	Tension d’entrée	14,4 – 18 V C.C., 5 A max.
Température de fonctionnement max.		40 °C

Batterie	Dimensions (L x P x H)	Poids
Sans batterie	102 mm x 72 mm x 43 mm	0,11 kg
BL1415/BL1415N	104 mm x 75 mm x 72 mm	0,40 kg
BL1430/BL1430B/ BL1440/BL1450/ BL1460B	104 mm x 75 mm x 89 mm	0,60 kg
BL1815/BL1815N/ BL1820/BL1820B	116 mm x 75 mm x 72 mm	0,46 kg
BL1830/BL1830B/ BL1840/BL1840B/ BL1850/BL1850B/ BL1860B	116 mm x 75 mm x 89 mm	0,71 kg

- Étant donné l’évolution constante de notre programme de recherche et de développement, les spécifications contenues dans ce manuel sont sujettes à des modifications sans préavis.
- Les spécifications peuvent varier suivant les pays.

SYMBOLES

..... Lire les instructions.

..... Pour les pays de l’Union européenne uniquement
Cd
Ni-MH
Li-ion
En raison de la présence de composants dangereux dans l’équipement, les déchets d’équipements électriques et électroniques, les accumulateurs et les batteries peuvent avoir un impact négatif sur l’environnement et la santé humaine.
Ne jetez pas les appareils électriques et électroniques ou les batteries avec les ordures ménagères !
Conformément à la directive européenne relative aux déchets d’équipements électriques et électroniques et aux déchets d’accumulateurs et de batteries, ainsi qu’à son adaptation à la législation nationale, les déchets d’équipements électriques, les batteries et les accumulateurs doivent être collectés séparément et déposés dans un point de collecte distinct pour déchets urbains, conformément aux réglementations en matière de protection de l’environnement.
Cela est indiqué par le symbole de la poubelle à roulettes barrée sur l’équipement.

CONSIGNES DE SÉCURITÉ

Consignes de sécurité importantes concernant la batterie

- N’utilisez que le chargeur spécifié par le fabricant. Un chargeur adapté à un type de batterie peut créer un risque d’incendie s’il est utilisé avec un autre type de batterie.
- Utilisez le produit uniquement avec les batteries indiquées. L’utilisation d’autres types de batterie comporte un risque de blessures et d’incendie.
- Avant d’utiliser la batterie, lisez toutes les instructions et tous les avertissements inscrits sur le chargeur, la batterie et l’appareil alimenté par la batterie.
- Ne démontez pas la batterie.
- Cessez immédiatement d’utiliser l’appareil si le temps de fonctionnement devient excessivement court. Il y a risque de surchauffe, de brûlures, voire d’explosion.
- En cas de mauvaise utilisation, du liquide peut fuir de la batterie ; évitez tout contact. Si l’électrolyte pénètre dans vos yeux, rincez-les à l’eau claire et consultez immédiatement un médecin. Il y a risque de perte de la vue.
- Ne court-circuitez pas la batterie :
  1. Ne touchez les bornes avec aucun matériau conducteur.
  2. Évitez de ranger la batterie dans un contenant où se trouvent d’autres objets métalliques tels que des clous, pièces de monnaie, etc.
  3. N’exposez pas la batterie à l’eau ou à la pluie.

  Un court-circuit de la batterie risque de provoquer un fort courant, une surchauffe, parfois des brûlures, voire une panne.
- Ne rangez pas le produit ou la batterie dans des endroits où la température risque d’atteindre ou de dépasser 50°C (122°F).
- Ne jetez pas la batterie au feu, même si elle est gravement endommagée ou complètement épuisée. La batterie peut exploser au contact du feu.
- Veillez à ne pas laisser tomber ou heurter la batterie.
- N’utilisez pas de batterie endommagée.
- Suivez les réglementations locales en ce qui concerne la collecte des batteries.

Conseils pour garantir une durée de vie optimale de la batterie

- Ne rechargez jamais une batterie complètement chargée. La surcharge réduit la durée de service de la batterie.
- Chargez la batterie lorsque la température ambiante est comprise entre 10°C et 40°C (50°F et 104°F).
- Si une batterie est chaude, laissez-la refroidir avant de la charger.
- Chargez la batterie si vous ne l’avez pas utilisée pendant une période prolongée (plus de six mois).
- Pour garantir une durée de service optimale de la batterie, rechargez-la complètement après utilisation.

CONSERVEZ CES INSTRUCTIONS.

INSTALLATION OU RETRAIT DE LA BATTERIE (Fig. 1)

Pour installer la batterie (1), alignez sa languette sur la rainure qui se trouve à l’intérieur du produit, puis faites glisser la batterie pour la mettre en place. Insérez-la bien à fond jusqu’à ce qu’elle se verrouille en émettant un léger clic. Si vous pouvez voir le voyant rouge (2) sur la face supérieure du bouton, la batterie n’est pas parfaitement verrouillée.
Installez toujours la batterie à fond, de sorte que le voyant rouge ne soit plus visible. Dans le cas contraire, la batterie risque de tomber accidentellement de son support et de vous blesser ou de blesser une personne située près de vous.
Ne forcez pas pour installer la batterie. Si la batterie ne glisse pas aisément, elle n’est pas insérée correctement.
Pour retirer la batterie, faites glisser le bouton (3) à l’avant de la batterie et sortez la batterie.

RACCORDEMENT D’UN PÉRIPHÉRIQUE USB (Fig. 2)

⚠ ATTENTION :
- Raccordez uniquement des périphériques compatibles avec une source d’alimentation 5V C.C., 2,1 A au port d’alimentation USB. À défaut, le produit risque de ne pas fonctionner correctement.

Branchez le câble USB (non fourni) dans le port d’alimentation (4) du produit. Raccordez ensuite l’autre extrémité du câble au périphérique.
Pour commencer le chargement, placez l’interrupteur coulissant en position « ON ». Pour arrêter le chargement, placez l’interrupteur coulissant en position « OFF ».
Vous pouvez également accrocher le produit à votre ceinture.

REMARQUE :
- Avant de raccorder le périphérique USB au produit, sauvegardez toujours les données enregistrées sur votre périphérique USB. À défaut, vous risquez de les perdre définitivement.
- Il est possible que le produit ne puisse pas alimenter certains périphériques USB.
- N’insérez pas de clou, fil, etc., dans le port d’alimentation USB. Cela pourrait provoquer un court-circuit et entraîner de la fumée et un incendie.
- Lorsque vous ne l’utilisez pas, placez l’interrupteur coulissant en position « OFF ». Dans le cas contraire, la capacité de la batterie risque d’être réduite au fil du temps.
- Retirez le câble USB et fermez le couvercle lorsque vous ne l’utilisez pas ou lorsque le chargement est terminé.
- Après le chargement ou lors du stockage, retirez la batterie de l’adaptateur.

DEUTSCH (Originalanweisungen)

TECHNISCHE DATEN

Modell		ADP05
USB-Stromversorgung	Anschlüsse	2 (USB Typ A)
	Ausgangsspannung	5V Gleichspannung
	Ausgangsstrom	2,1 A (an jedem Anschluss) (insgesamt 4,2 A)
	Eingangs-Nennstrom	14,4 - 18 V Gleichstrom, max. 5 A
Max. Betriebstemperatur		40 Grad C

Akkublock	Größe (L x B x H)	Gewicht
ohne Akku	102 mm x 72 mm x 43 mm	0,11 kg
BL1415/BL1415N	104 mm x 75 mm x 72mm	0,40 kg
BL1430/BL1430B/ BL1440/BL1450/ BL1460B	104 mm x 75 mm x 89 mm	0,60 kg
BL1815/BL1815N/ BL1820/BL1820B	116 mm x 75 mm x 72 mm	0,46 kg
BL1830/BL1830B/ BL1840/BL1840B/ BL1850/BL1850B/ BL1860B	116 mm x 75 mm x 89 mm	0,71 kg

- Aufgrund unserer beständigen Forschungen und Weiterentwicklungen sind Änderungen an den hier angegebenen Technischen Daten ohne Vorankündigung vorbehalten.
- Die Technischen Daten können in den einzelnen Ländern voneinander abweichen.

SYMBOLE

..... Lesen Sie die Anweisungen.

..... Nur für EU-Länder
Cd
Ni-MH
Li-ion
Aufgrund des Vorhandenseins gefährlicher Komponenten in der Ausrüstung können Elektro- und Elektronik-Altgeräte, Akkumulatoren und Batterien sich negativ auf die Umwelt und die menschliche Gesundheit auswirken.
Entsorgen Sie Elektro- und Elektronikgeräte oder Batterien nicht mit dem Hausmüll!
In Übereinstimmung mit der Europäischen Richtlinie über Elektro- und Elektronik-Altgeräte, Akkumulatoren und Batterien, verbrauchte Akkumulatoren und Batterien sowie ihrer Anpassung an nationales Recht sollten Elektro-Altgeräte, Batterien und Akkumulatoren gemäß den Umweltschutzbestimmungen getrennt gelagert und zu einer getrennten Sammelstelle für Siedlungsabfälle geliefert werden.
Dies wird durch das am Gerät angebrachte Symbol der durchgestrichenen Abfalltonne auf Rädern angezeigt.

SICHERHEITSHINWEISE

Wichtige Sicherheitsanweisungen zum Akkublock

- Der Akku darf nur mit dem vom Hersteller vorgegebenen Ladegerät aufgeladen werden. Ein Ladegerät, das sich für den einen Akkutyp eignet, kann bei der Verwendung mit einem anderen Akku eine Brandgefahr darstellen.
- Das Produkt darf nur mit den speziell für das Werkzeug vorgesehenen Akkus verwendet werden. Bei Verwendung anderer Akkus besteht Verletzungs- und Brandgefahr.
- Lesen Sie sich vor der Verwendung des Akkublocks alle Anweisungen und Sicherheitshinweise für das Akkuladegerät, den Akku und das Produkt, für das der Akku verwendet wird, sorgfältig durch.
- Der Akkublock darf nicht zerlegt werden.
- Falls die Betriebsdauer erheblich kürzer wird, beenden Sie den Betrieb umgehend. Anderenfalls besteht die Gefahr einer Überhitzung sowie die Gefahr von Verbrennungen und sogar einer Explosion.
- Bei unsachgemäßem Gebrauch kann Flüssigkeit aus dem Akku austreten; vermeiden Sie in diesem Fall jeglichen Kontakt mit der Flüssigkeit. Wenn Elektrolyt in die Augen geraten ist, waschen Sie die Augen mit klarem Wasser aus, und suchen Sie sofort einen Arzt auf. Anderenfalls kann es zum Verlust der Sehfähigkeit kommen.
- Vermeiden Sie einen Kurzschluss des Akkublocks:
  1. Die Kontakte dürfen nicht mit leitenden Materialien in Berührung kommen.
  2. Der Akkublock darf nicht in einem Behälter aufbewahrt werden, in dem sich andere metallische Gegenstände wie beispielsweise Nägel, Münzen usw. befinden.
  3. Der Akkublock darf keiner Feuchtigkeit und keinem Regen ausgesetzt werden.

  Ein Kurzschluss des Akkus kann zu elektrischen Strömen hoher Stärke, Überhitzung, Verbrennungen und sogar zu einer Zerstörung des Geräts führen.
- Das Produkt und der Akkublock dürfen nicht an Orten aufbewahrt werden, an denen Temperaturen von 50°C oder darüber erreicht werden können.
- Auch schwer beschädigte oder völlig unbrauchbar gewordene Akkublöcke dürfen nicht verbrannt werden. Ein Akkublock kann in den Flammen explodieren.
- Lassen Sie den Akku nicht fallen und vermeiden Sie Schläge gegen den Akku.
- Verwenden Sie niemals einen beschädigten Akku.
- Befolgen Sie die in Ihrem Land geltenden Bestimmungen zur Entsorgung von Akkus.

Tipps für eine maximale Nutzungsdauer von Akkus

- Ein voll aufgeladener Akkublock darf niemals erneut geladen werden. Durch Überladungen wird die Lebensdauer des Akkus verkürzt.
- Laden Sie den Akkublock bei einer Zimmertemperatur von 10°C bis 40°C auf.
- Lassen Sie einen heißen Akkublock vor dem Aufladen abkühlen.
- Laden Sie den Akkublock auf, wenn Sie diesen für längere Zeit nicht verwenden (mehr als sechs Monate).
- Für eine optimale Lebensdauer muss der Akkublock nach jeder Verwendung wieder vollständig aufgeladen werden.

BEWAHREN SIE DIESE ANLEITUNG SORGFÄLTIG AUF.

EINSETZEN ODER ENTFERNEN DES AKKUBLOCKS (Abb. 1)

Zum Einsetzen des Akkublocks (1) setzen Sie die Zunge des Akkublocks an der Rille im Produkt an und schieben Sie den Akkublock in seine ordnungsgemäße Position. Setzen Sie den Akkublock ganz ein, bis er mit einem leisen Klick hörbar einrastet. Wenn Sie den roten Bereich (2) oben auf der Taste sehen können, ist der Akkublock nicht ganz eingerastet. Setzen Sie den Akkublock unbedingt ganz ein, bis der rote Bereich nicht mehr zu sehen ist. Andernfalls kann der Akkublock versehentlich aus dem Akkuhalter fallen und Sie oder umstehende Personen verletzen.
Wenden Sie beim Einsetzen des Akkublocks keine Gewalt an. Wenn der Akkublock nicht leicht hineingleitet, haben Sie ihn nicht richtig angesetzt.
Zum Abnehmen des Akkublocks drücken Sie auf die Taste (3) an der Vorderseite des Akkublocks und schieben Sie gleichzeitig den Akkublock aus dem Produkt.

ANSCHLIEßEN EINES USB-GERÄTS (Abb. 2)

⚠ ACHTUNG:
- Schließen Sie an den USB-Stromversorgungsanschluss nur Geräte an, die mit einer Stromquelle von 5V DC und 2,1A kompatibel sind. Andernfalls kann es zu einer Funktionsstörung des Produkts kommen.

Verbinden Sie das USB-Kabel (nicht im Lieferumfang enthalten) mit dem Stromversorgungsanschluss (4) des Produkts. Verbinden Sie dann das andere Ende des Kabels mit dem Gerät.
Um mit dem Aufladen zu beginnen, bewegen Sie den Schalter auf die „ON“-Seite. Um das Aufladen zu beenden, bewegen Sie den Schalter auf die „OFF“-Seite.
Sie können das Produkt auch an Ihren Gürtel hängen.

HINWEIS:
- Sichern Sie immer die Daten auf Ihrem USB-Gerät, bevor Sie das USB-Gerät an das Produkt anschließen. Ihre Daten könnten sonst möglicherweise durch unvorhersehbare

Umstände verloren gehen.
- Das Produkt kann möglicherweise einige USB-Geräte nicht mit Elektrizität versorgen.
- Niemals Fremdkörper (Nägel, Draht etc.) in den USB-Stromversorgungsanschluss einführen. Es könnte ein Kurzschluss entstehen und einen Brand mit Rauchentwicklung verursachen.
- Wenn Sie das Gerät nicht verwenden, bewegen Sie den Schalter auf die „OFF“-Seite. Andernfalls kann die Akkukapazität mit der Zeit nachlassen.
- Schließen Sie die USB-Abdeckung und ziehen Sie das USB-Kabel ab, wenn Sie den USB-Port nicht benutzen.
- Entfernen Sie den Akkublock nach dem Aufladen oder zum Aufbewahren aus dem Adapter.

ITALIANO (Istruzioni originali)

CARATTERISTICHE TECNICHE

Modello		ADP05
Alimentazione USB	Porte	2 (tipo USB A)
	Tensione di uscita	5V CC
	Corrente di uscita	2,1 A (ogni porta) (4,2 A in totale)
	Tensione di ingresso	14,4 - 18V CC, 5A max.
Temperatura massima di esercizio		40° C

Batteria	Dimensioni (Lu × La × Al)	Peso
Senza batteria	102 mm × 72 mm × 43 mm	0,11 kg
BL1415/BL1415N	104 mm × 75 mm × 72mm	0,40 kg
BL1430/BL1430B/ BL1440/BL1450/ BL1460B	104 mm × 75 mm × 89 mm	0,60 kg
BL1815/BL1815N/ BL1820/BL1820B	116 mm × 75 mm × 72 mm	0,46 kg
BL1830/BL1830B/ BL1840/BL1840B/ BL1850/BL1850B/ BL1860B	116 mm × 75 mm × 89 mm	0,71 kg

- Le caratteristiche tecniche riportate di seguito sono soggette a modifiche senza preavviso in virtù del nostro programma continuo di ricerca e sviluppo.
- Le caratteristiche tecniche possono differire da Paese a Paese.

SIMBOLI

..... Leggere le istruzioni.

..... Solo per le nazioni dell'EU
A causa della presenza di componenti pericolosi nelle apparecchiature, i rifiuti di apparecchiature elettriche ed elettroniche, accumulatori e batterie potrebbero produrre un impatto negativo sull'ambiente e sulla salute umana.
Non smaltire elettrodomestici elettrici ed elettronici o batterie insieme ai rifiuti domestici!
In conformità alla direttiva europea sui rifiuti di apparecchiature elettriche ed elettroniche (RAEE), sugli accumulatori e le batterie, nonché sui rifiuti di accumulatori e batterie, e al suo adattamento alle normative nazionali, i rifiuti di apparecchiature elettriche ed elettroniche, batterie e accumulatori vanno conservati separatamente e conferiti a un punto di raccolta separato per i rifiuti comunali, operando in conformità alle normative per la protezione dell'ambiente.
Tale requisito viene indicato mediante il simbolo del bidone della spazzatura con ruote barrato apposto sull'apparecchio.

Cd
Ni-MH
Li-ion

ISTRUZIONI PER LA SICUREZZA

Importanti istruzioni per la sicurezza della batteria

- Effettuare la ricarica esclusivamente con il caricabatterie specificato dal produttore. Un caricabatterie adatto per uno specifico tipo di batteria potrebbe provocare un pericolo di incendio se utilizzato con un'altra batteria.
- Utilizzare il prodotto solo con le batterie specifiche. L'uso di batterie diverse può far sorgere il rischio di infortuni o incendi.
- Prima di utilizzare la batteria, leggere tutte le istruzioni e gli avvisi di sicurezza relativi a caricabatterie, batteria e prodotto alimentato a batteria.
- Non smontare la batteria.
- Se il tempo di funzionamento diventa eccessivamente breve, interrompere immediatamente l'uso. Potrebbero verificarsi surriscaldamenti, ustioni o esplosioni.
- L'uso improprio può provocare la fuoriuscita del liquido della batteria; evitare il contatto con tale liquido. In caso di contatto dell'elettrolita con gli occhi, sciacquare con acqua fresca e consultare immediatamente un medico. Potrebbero verificarsi danni permanenti alla vista.
- Non cortocircuitare la batteria:
  1. Non toccare i terminali con materiali conduttori.
  2. Evitare di conservare la batteria in un contenitore con altri oggetti metallici come chiodi, monete, ecc.
  3. Non esporre la batteria all'acqua o alla pioggia.

  Un cortocircuito della batteria può causare un elevato flusso di corrente con conseguenti surriscaldamenti, possibili ustioni e persino guasti.
- Non conservare il prodotto e la batteria in ambienti in cui la temperatura possa raggiungere o superare i 50°C.
- Non smaltire la batteria nel fuoco, anche se gravemente danneggiata o del tutto esausta. Se esposta al fuoco, la batteria può esplodere.
- Non far cadere o colpire la batteria.
- Non utilizzare batterie danneggiate.
- Osservare le normative locali sullo smaltimento delle batterie.

Suggerimenti per prolungare la durata della batteria

- Non ricaricare una batteria completamente carica. Una ricarica eccessiva riduce la vita utile della batteria.
- Caricare la batteria a una temperatura ambiente compresa tra 10°C e 40°C.
- Attendere il raffreddamento della batteria prima di caricarla.
- Caricare la batteria qualora non venga utilizzata per un lungo periodo (superiore a sei mesi).
- Per una durata ottimale, la batteria deve essere completamente caricata dopo l'uso.

CONSERVARE QUESTE ISTRUZIONI.

INSERIMENTO O RIMOZIONE DELLA BATTERIA (Fig. 1)

Per inserire la batteria (1), allineare la linguetta sulla batteria

con la scanalatura nel prodotto e farla scorrere in posizione. Inserirla a fondo fino a bloccarla in posizione con un piccolo scatto. Se è visibile l'indicatore rosso (2) sul lato superiore del pulsante, significa che la batteria non è completamente inserita.
Inserire sempre a fondo la batteria, fino alla scomparsa dell'indicatore rosso. In caso contrario la batteria può fuoriuscire accidentalmente dal vano batteria e provocare lesioni all'operatore o a eventuali osservatori.
Non forzare l'inserimento della batteria. Se la batteria non scorre agevolmente, significa che la manovra di inserimento non è corretta.
Per rimuovere la batteria è sufficiente estrarla dal prodotto facendo scorrere il pulsante (3) sulla parte anteriore della batteria.

COLLEGAMENTO DI UN DISPOSITIVO USB (Fig. 2)

⚠ **ATTENZIONE:**
- Collegare alla porta di alimentazione USB esclusivamente dispositivi compatibili con l'alimentatore 5V CC, 2,1A. In caso contrario, potrebbero verificarsi problemi di funzionamento del prodotto.

Collegare il cavo USB (non in dotazione) alla porta di alimentazione (4) del prodotto. Successivamente, collegare l'altra estremità del cavo al dispositivo.
Per avviare il caricamento, far scorrere l'interruttore sul lato "ON". Per interrompere il caricamento, far scorrere l'interruttore sul lato "OFF".
È anche possibile appendere il prodotto alla cintura.

NOTA:
- Prima di collegare il dispositivo USB al prodotto, eseguire sempre il backup dei dati del dispositivo USB. In caso contrario, i dati potrebbero andare persi senza possibilità di recupero.
- Il prodotto potrebbe non essere in grado di fornire alimentazione ad alcuni dispositivi USB.
- Non inserire chiodi, fili metallici, ecc. nella porta di alimentazione USB. In caso contrario, un cortocircuito potrebbe provocare fumo e incendi.
- Quando non è in uso, far scorrere l'interruttore sul lato "OFF". In caso contrario, la capacità della batteria potrebbe essere ridotta nel corso del tempo.
- Quando non è in uso o dopo il caricamento, rimuovere il cavo USB e chiudere il coperchio.
- Dopo il caricamento o durante il deposito, rimuovere la batteria dall'adattatore

NEDERLANDS (Originele instructies)

TECHNISCHE GEGEVENS

Model		ADP05
USB-voeding	Poorten	2 (type USB A)
	Uitgangsspanning	5 V gelijkstroom
	Uitgangsstroomsterkte	2,1 A (elke poort) (4,2 A in totaal)
	Ingangsstroom	14,4 – 18 V gelijkstroom, max. 5 A
Max. bedrijfstemperatuur		40 graden Celsius

Accu	Afmetingen (l x b x h)	Gewicht
Zonder accu	102 mm x 72 mm x 43 mm	0,11 kg
BL1415/BL1415N	104 mm x 75 mm x 72 mm	0,40 kg
BL1430/BL1430B/ BL1440/BL1450/ BL1460B	104 mm x 75 mm x 89 mm	0,60 kg
BL1815/BL1815N/ BL1820/BL1820B	116 mm x 75 mm x 72 mm	0,46 kg
BL1830/BL1830B/ BL1840/BL1840B/ BL1850/BL1850B/ BL1860B	116 mm x 75 mm x 89 mm	0,71 kg

- Als gevolg van ons doorlopende onderzoeks- en ontwikkelingsprogramma, zijn de technische gegevens van dit gereedschap onderhevig aan veranderingen zonder voorafgaande kennisgeving.
- De technische gegevens kunnen van land tot land verschillen.

SYMBOLEN

..... Lees de instructies.

..... Alleen voor EU-landen
Als gevolg van de aanwezigheid van schadelijke componenten in het apparaat, kunnen oude elektrische en elektronische apparaten, accu's en batterijen negatieve gevolgen hebben voor het milieu en de gezondheid van mensen.
Gooi elektrische en elektronische apparaten en accu's niet met het huisvuil weg!
In overeenstemming met de Europese richtlijn inzake oude elektrische en elektronische apparaten en inzake accu's en batterijen en oude accu's en batterijen, alsmede de toepassing daarvan binnen de nationale wetgeving, dienen oude elektrische apparaten, accu's en batterijen gescheiden te worden opgeslagen en te worden ingeleverd bij een apart inzamelingspunt voor huishoudelijk afval dat de milieubeschermingsvoorschriften in acht neemt.
Dit wordt op het apparaat aangegeven door het symbool van een doorgekruiste afvalcontainer.

Cd
Ni-MH
Li-ion

VEILIGHEIDSINSTRUCTIES

Belangrijke veiligheidsinstructies voor een accu

- Laad alleen op met de acculader aanbevolen door de fabrikant. Een acculader die geschikt is voor een bepaald type accu, kan brandgevaar opleveren indien gebruikt met een ander type accu.
- Gebruik het product uitsluitend met de daarvoor bestemde accu. Als u een andere accu erin gebruikt, kan dit leiden tot persoonlijk letsel of brand.
- Alvorens de accu in gebruik te nemen, leest u eerst alle instructies en waarschuwingsopschriften op de acculader, de accu en het apparaat waarin de accu wordt aangebracht.
- Haal de accu niet uit elkaar.
- Als de gebruikstijd aanzienlijk korter is geworden, stopt u onmiddellijk met het gebruik. Anders kan dit leiden tot kans op oververhitting, mogelijke brandwonden en zelfs een explosie.
- Onder zware gebruiksomstandigheden kan vloeistof uit de accu komen. Voorkom aanraking. Als de elektrolyt in uw ogen komt, wast u deze uit met schoon water en raadpleegt u onmiddellijk een arts. Dit kan leiden tot verlies van

gezichtsvermogen.
- Sluit de accu niet kort:
  1. Raak de accupolen niet aan met enig geleidend materiaal.
  2. Bewaar de accu niet op een plaats waar deze in aanraking kan komen met andere metalen voorwerpen, zoals spijkers, munten, enz.
  3. Stel de accu niet bloot aan water of regen.

  Kortsluiting van de accu kan leiden tot een hoge stroomsterkte, oververhitting, mogelijke brandwonden en zelfs een defect.
- Bewaar het product en de accu niet op plaatsen waar de temperatuur kan oplopen tot 50°C of hoger.
- Werp de accu niet in een vuur, zelfs niet als deze al ernstig beschadigd of helemaal versleten is. De accu kan in een vuur exploderen.
- Wees voorzichtig dat u de accu niet laat vallen of ergens tegenaan stoot.
- Gebruik nooit een beschadigde accu.
- Houd u aan de plaatselijke regelgeving aangaande het weggooien van de accu.

Tips voor een lange levensduur van de accu

- Laad nooit een volledig opgeladen accu op. Te lang opladen verkort de levensduur van de accu.
- Laad de accu op bij een omgevingstemperatuur van 10°C tot 40°C.
- Laat een warme accu eerst afkoelen voordat u deze oplaadt.
- Als de accu gedurende een lange tijd (meer dan zes maanden) niet gebruikt, laadt u deze eerst op alvorens deze te gebruiken.
- Voor een optimale levensduur, moet de accu na gebruik volledig worden opgeladen.

BEWAAR DEZE INSTRUCTIES.

DE ACCU AANBRENGEN EN VERWIJDEREN (zie afb. 1)

Om de accu (1) aan te brengen, lijnt u de lip op de accu uit met de groef in het product en duwt u de accu op zijn plaats. Steek de accu zo ver mogelijk erin tot u een klikgeluid hoort. Als u het rode deel (2) aan de bovenkant van de knop kunt zien, is de accu niet volledig vergrendeld.
Breng de accu altijd helemaal aan totdat het rode deel niet meer zichtbaar is. Als u dit niet doet, kan de accu per ongeluk uit de accuhouder vallen en u of anderen in uw omgeving verwonden.
Breng de accu niet met kracht aan. Als de accu niet gemakkelijk erin kan worden geschoven, wordt deze niet goed aangebracht.
Om de accu te verwijderen verschuift u de knop (3) aan de voorkant van de accu en schuift u tegelijkertijd de accu van het product af.

EEN USB-APPARAAT AANSLUITEN (zie afb. 2)

⚠ **LET OP:**
- Sluit uitsluitend apparaten aan die compatibel zijn met een voedingsbron van 5V gelijkspanning en 2,1A op de USB-voedingspoort. Als u zich hier niet aan houdt, kan een storing optreden in het product.

Sluit de USB-kabel (niet bijgeleverd) aan op de voedingspoort (4) van het product. En sluit daarna het andere uiteinde van de kabel aan op het apparaat.
Om te beginnen met opladen, schuift u de schuifknop naar de kant "ON". Om te stoppen met opladen, schuift u de schuifknop naar de kant "OFF".
U kunt het product ook aan uw riem hangen.

OPMERKING:
- Alvorens u een USB-apparaat aansluit op het product, maakt u altijd eerst een reservekopie van de gegevens op het USB-apparaat. Als u dat niet doet, kunnen uw gegevens per ongeluk verloren gaan.
- Mogelijk levert het apparaat geen stroom aan sommige USB-apparaten.
- Steek geen spijker, draad, enz. in de USB-voedingspoort. Anders kan door kortsluiting rookontwikkeling en brand ontstaan.
- Indien niet in gebruik, schuift u de schuifknop naar de kant "OFF". Anders kan de accucapaciteit afnemen na verloop van tijd.
- Als u de voedingspoort niet gebruikt en nadat het opladen klaar is, trekt u de USB-kabel eruit en sluit u de afdekking.
- Na het opladen en tijdens opslag, verwijdert u de accu vanaf de adapter.

ESPAÑOL (Instrucciones originales)

ESPECIFICACIONES

Modelo		ADP05
Fuente de alimentación USB	Puertos	2 (USB tipo A)
	Tensión de salida	CC 5 V
	Corriente de salida	2,1 A (cada puerto) (4,2 A en total)
	Potencia de entrada	CC. 14,4 – 18 V, 5 A máx.
Temperatura de funcionamiento máx.		40 °C

Cartucho de la batería	Tamaño (Largo x Ancho x Alto)	Peso
Sin batería	102 mm x 72 mm x 43 mm	0,11 kg
BL1415/BL1415N	104 mm x 75 mm x 72 mm	0,40 kg
BL1430/BL1430B/ BL1440/BL1450/ BL1460B	104 mm x 75 mm x 89 mm	0,60 kg
BL1815/BL1815N/ BL1820/BL1820B	116 mm x 75 mm x 72 mm	0,46 kg
BL1830/BL1830B/ BL1840/BL1840B/ BL1850/BL1850B/ BL1860B	116 mm x 75 mm x 89 mm	0,71 kg

- Debido a nuestro programa continuo de investigación y desarrollo, las especificaciones aquí descritas están sujetas a cambios sin previo aviso.
- Las especificaciones pueden ser diferentes de un país a otro.

SÍMBOLOS

..... Lea las instrucciones.

..... Sólo para países de la Unión Europea
Debido a la presencia de componentes peligrosos en el equipo, el equipo eléctrico y electrónico, los acumuladores y las baterías desechados pueden tener un impacto negativo para el medioambiente y la salud humana.
¡No tire los aparatos eléctricos y electrónicos ni las baterías junto con los residuos domésticos!
De conformidad con las Directivas Europeas sobre residuos de aparatos eléctricos y electrónicos y sobre acumuladores y baterías y residuos de acumuladores y baterías, así como la adaptación de las mismas a la ley nacional, el equipo eléctrico, las baterías y los acumuladores desechados deberán ser almacenados por separado y trasladados a un punto distinto de recogida de desechos municipales, que cumpla con los reglamentos sobre protección medioambiental.
Esto se indica mediante el símbolo de cubo de basura tachado colocado en el equipo.

Cd
Ni-MH
Li-ion

INSTRUCCIONES DE SEGURIDAD

Instrucciones de seguridad importantes para el cartucho de la batería

- Recárguelo solamente con el cargador especificado por el fabricante. Un cargador que es adecuado para un tipo de paquete de batería puede crear un riesgo de incendio cuando se usa con otro paquete de batería.
- Utilice el PRODUCTO solamente con los paquetes de batería designados específicamente. El uso de cualquier otro paquete de batería puede crear un riesgo de lesiones e incendio.
- Antes de utilizar el cartucho de la batería, lea todas las instrucciones y referencias de precaución que se encuentran en el cargador de la batería, la batería y el producto en el que se utiliza la batería.
- No desmonte el cartucho de la batería.
- Si el tiempo de funcionamiento es excesivamente corto, deje de utilizar la herramienta de inmediato. De lo contrario, existe el riesgo de sobrecalentamiento, quemaduras e incluso explosión.
- Si no se utiliza correctamente, la batería puede expulsar líquido; evite cualquier contacto con dicho líquido. Si se produce contacto ocular con electrolito, enjuáguese los ojos con agua limpia y acuda de urgencia al médico. Corre el riesgo de perder la visión.
- No cortocircuite el cartucho de la batería:
  1. No toque los terminales con un material conductor.
  2. Evite guardar el cartucho de la batería en un recipiente con otros objetos metálicos, como clavos, monedas, etc.
  3. No exponga el cartucho de la batería al agua o a la lluvia.

  Un cortocircuito puede provocar un elevado flujo de corriente, sobrecalentamiento, quemaduras o incluso una avería.
- No almacene el producto ni el cartucho de la batería en lugares donde la temperatura supere los 50°C (122°F)
- No queme el cartucho de la batería aunque esté gravemente dañado o completamente gastado. El cartucho de la batería puede explotar si entra en contacto con fuego.
- Procure que la batería no sufra golpes ni caídas.
- No utilice una batería dañada.
- Respete las normas locales relativas al desecho de la batería.

Consejos para conseguir una mayor duración de la batería

- No recargue nunca un cartucho de la batería completamente cargado. La sobrecarga acorta la vida útil de la batería.
- Cargue el cartucho de la batería a una temperatura ambiente que oscile entre 10°C y 40°C (50°F y 104°F).
- Antes de cargar un cartucho de la batería caliente, deje que se enfríe.
- Cargue el cartucho de la batería si no lo ha utilizado durante un período prolongado (más de seis meses).
- Para una vida útil óptima, el cartucho de la batería se debe cargar completamente tras su uso.

GUARDE ESTAS INSTRUCCIONES.

INSTALACIÓN O EXTRACCIÓN DEL CARTUCHO DE LA BATERÍA (Fig. 1)

Para instalar el cartucho de la batería (1), alinee la lengüeta situada en el cartucho de la batería con la ranura del producto e insértelo. Insértelo completamente hasta que quede firmemente encajado con un clic. Si puede ver el indicador rojo (2) de la zona superior del botón, significa que el cartucho no está encajado completamente.
Instale siempre completamente el cartucho de la batería de forma que el indicador rojo quede oculto. De lo contrario, el cartucho puede desprenderse accidentalmente del soporte de la batería y causar lesiones al operario o a alguna persona que se encuentre cerca.
No presione excesivamente el cartucho de la batería para instalarlo. Si el cartucho no entra con suavidad, significa que no lo está instalando correctamente.
Para quitar el cartucho de la batería, mantenga pulsado el botón (3) de la parte frontal del cartucho y retírelo del producto.

CONEXIÓN DEL DISPOSITIVO USB (Fig. 2)

⚠ **PRECAUCIÓN:**
- Conecte al puerto de la fuente de alimentación USB solamente dispositivos que sean compatibles con una fuente de alimentación de 5V CC, 2,1A. De lo contrario se puede provocar una avería en el producto.

Conecte el cable USB (no se incluye) con el puerto de la fuente de alimentación (4) del producto. A continuación, conecte el otro extremo del cable con el dispositivo.
Para iniciar la carga, mueva el interruptor deslizante hacia el lado "ON". Para detener la carga, mueva el interruptor deslizante hacia el lado "OFF".
También puede colgar el producto en el cinturón.

NOTA:
- Antes de conectar el dispositivo USB al producto, realice siempre una copia de seguridad de los datos del dispositivo USB. De lo contrario, los datos se pueden perder irremediablemente.
- El producto no puede proporcionar alimentación a algunos dispositivos USB.
- No inserte un clavo, cable, etc. En el puerto de la fuente de alimentación USB. De lo contrario un cortocircuito puede provocar humo y un incendio.
- Cuando no se utilice, mueva el interruptor deslizante hacia el lado "OFF". De lo contrario, la capacidad de la batería se puede reducir con el paso del tiempo.
- Cuando no lo utilice, o bien después de una carga, retire el cable USB y cierre la cubierta.
- Tras la carga o durante el almacenamiento, retire el cartucho de la batería del adaptador.

PORTUGUÊS (Instruções de origem)

ESPECIFICAÇÕES

Modelo		ADP05
Fonte de alimentação USB	Portas	2 (USB tipo A)
	Tensão de saída	C.C. 5V
	Corrente de saída	2,1A (cada porta) (4,2A no total)
	Tensão de entrada	C.C. 14,4 – 18V, 5A máx.
Temperatura máx. de funcionamento		40 graus C

Bateria	Dimensões (C x L x A)	Peso
Sem bateria	102 mm x 72 mm x 43 mm	0,11 kg
BL1415/BL1415N	104 mm x 75 mm x 72 mm	0,40 kg
BL1430/BL1430B/ BL1440/BL1450/ BL1460B	104 mm x 75 mm x 89 mm	0,60 kg
BL1815/BL1815N/ BL1820/BL1820B	116 mm x 75 mm x 72 mm	0,46 kg
BL1830/BL1830B/ BL1840/BL1840B/ BL1850/BL1850B/ BL1860B	116 mm x 75 mm x 89 mm	0,71 kg

- Devido à pesquisa e desenvolvimento constantes, estas especificações estão sujeitas a alteração sem aviso prévio.
- Estas especificações podem diferir de país para país.

SÍMBOLOS

..... Ler as instruções.

..... Apenas para países da UE
Devido à presença de componentes perigosos no equipamento, os resíduos de equipamentos elétricos e eletrónicos, acumuladores e baterias podem ter um impacto negativo no meio ambiente e na saúde humana.
Não elimine aparelhos elétricos e eletrónicos ou baterias juntamente com resíduos domésticos!
De acordo com a Diretiva europeia relativa aos resíduos de equipamentos elétricos e eletrónicos, acumuladores e baterias, bem como a respetiva adaptação à legislação nacional, os resíduos de equipamentos elétricos e eletrónicos, acumuladores e baterias devem ser armazenados separadamente e entregues num ponto de recolha separado para resíduos municipais, que opere de acordo com os regulamentos de proteção ambiental.
Tal é indicado pelo símbolo de contentor de lixo com rodas barrado com uma cruz colocado no equipamento.

Cd
Ni-MH
Li-ion

INSTRUÇÕES DE SEGURANÇA

Importantes instruções de segurança para a bateria

- Recarregue apenas com o carregador especificado pelo fabricante. Um carregador adequado para um tipo de bateria pode criar um risco de incêndio quando utilizado com outra bateria.
- Utilize o produto apenas com baterias especificamente concebidas. A utilização de qualquer outra bateria pode criar um risco de ferimentos e incêndios.
- Antes de utilizar a bateria, leia as instruções e chamadas de atenção de, o carregador da bateria, a bateria e o produto que utiliza a bateria.
- Não desmonte a bateria.
- Se o tempo de utilização com a bateria se tornar demasiado curto, deve parar imediatamente. Se continuar, pode causar sobreaquecimento, incêndio e mesmo explosão.
- Sob condições abusivas, poderá ser ejetado líquido da bateria; evite o contacto. Se o eletrólito entrar em contacto com os olhos, enxagúe-os com água limpa e consulte imediatamente um médico. Os riscos incluem perda de visão.
- Não provoque um curto-circuito na bateria:
  1. Não deixe que quaisquer materiais condutores entrem em contacto com os terminais da bateria.
  2. Evite guardar a bateria juntamente com outros objetos de metal como moedas, por exemplo.
  3. Não exponha a bateria a água ou chuva.

  Um curto-circuito na bateria pode criar uma grande carga elétrica, sobreaquecimento, fogo e uma quebra da corrente.
- Não guarde o produto e a bateria em locais onde a temperatura possa atingir ou exceder 50°C.
- Não incinere a bateria, nem mesmo se esta estiver irremediavelmente danificada ou completamente gasta. Pode explodir e causar um incêndio.
- Não deixe cair a bateria e evite o choque com outros objetos.
- Não utilize uma bateria danificada.
- Siga os regulamentos locais relativamente à eliminação da bateria.

Sugestões para o máximo de tempo de vida da bateria

- Nunca volte a carregar uma bateria já completamente carregada. O carregamento excessivo diminui o tempo de vida das baterias.
- Carregue a bateria em locais onde a temperatura se situe entre 10°C e 40°C.
- Se a bateria estiver quente, deixe-a arrefecer antes de iniciar o carregamento.
- Carregue a bateria em caso de inatividade durante um longo período de tempo (mais de seis meses).
- Para uma vida útil ideal, a bateria tem de estar totalmente carregada, após a utilização.

GUARDE ESTAS INSTRUÇÕES.

INSTALAR OU RETIRAR A BATERIA (Fig. 1)

Para colocar a bateria (1), alinhe a respetiva saliência com a calha do produto e encaixe-a suavemente. Insira-a completamente até fixar em posição com um clique. Se ainda estiver visível o indicador vermelho (2) na parte superior do botão, não estará bem encaixado.
Instale sempre a bateria completamente, até deixar de ver o indicador vermelho. Caso contrário, pode cair do suporte da bateria e causar ferimentos em si, ou em alguém que esteja perto de si.
Não instale a bateria forçosamente. Se não encaixar facilmente é porque não está corretamente posicionada.
Para retirar a bateria, deslize-a do produto ao mesmo tempo

que desliza o botão (3) na parte frontal da mesma.

LIGAR O DISPOSITIVO USB (Fig. 2)

⚠ **PRECAUÇÃO:**
- Ligue apenas dispositivos compatíveis com uma fonte de alimentação CC 5V, 2,1A à porta da fonte de alimentação USB. Caso contrário, pode causar avarias no produto.

Ligue o cabo USB (não incluído) com a porta da fonte de alimentação (4) do produto. E, de seguida, ligue a outra extremidade do cabo com o dispositivo.
Para iniciar o carregamento, mova o interruptor deslizante para o lado “ON”. Para parar o carregamento, mova o interruptor deslizante para o lado “OFF”.
Pode também pendurar o produto no cinto.

NOTA:
- Antes de ligar o dispositivo USB ao produto, efetue sempre cópias de segurança dos dados do dispositivo USB. Caso contrário, os dados podem ser perdidos.
- O produto pode não fornecer alimentação a alguns dispositivos USB.
- Não introduza um prego, arame, etc, na porta da fonte de alimentação USB. Caso contrário, um curto-circuito pode causar fumo e incêndio.
- Quando não estiver a utilizar, mova o interruptor deslizante para o lado “OFF”. Caso contrário, a capacidade da bateria pode deteriorar ao longo do tempo.
- Quando não está em utilização ou após o carregamento, retire o cabo USB e feche a tampa.
- Após o carregamento ou durante o armazenamento, retire a bateria do adaptador.

DANSK (Originalvejledning)

SPECIFIKATIONER

Model		ADP05
USB-strømforsyning	Porte	2 (USB A-type)
	Udgangsspænding	5V jævnstrøm
	Udgangsstrøm	2,1 A (hver port) (4,2 A i alt)
	Indgangsstrøm	14,4 – 18V, 5A maks.
Maks. driftstemperatur		40 grader C

Batteripakke	Størrelse (L x B x H)	Vægt
Uden batteri	102 mm x 72 mm x 43 mm	0,11 kg
BL1415/BL1415N	104 mm x 75 mm x 72 mm	0,40 kg
BL1430/BL1430B/ BL1440/BL1450/ BL1460B	104 mm x 75 mm x 89 mm	0,60 kg
BL1815/BL1815N/ BL1820/BL1820B	116 mm x 75 mm x 72 mm	0,46 kg
BL1830/BL1830B/ BL1840/BL1840B/ BL1850/BL1850B/ BL1860B	116 mm x 75 mm x 89 mm	0,71 kg

- På grund af vores løbende forsknings- og udviklingsprogram kan specifikationerne heri ændres uden forudgående varsel.
- Specifikationerne kan variere fra land til land.

SYMBOLER

..... Læs instruktioner.

..... Kun for lande inden for EU
På grund af tilstedeværelsen af farlige komponenter i udstyret kan affald af elektrisk og elektronisk udstyr, akkumulatorer og batterier have en negativ indvirkning på miljøet og folkesundheden.
Bortskaf ikke elektriske og elektroniske apparater eller batterier sammen med husholdningsaffald!
I overensstemmelse med EF-direktiv om affaldshåndtering af elektrisk og elektronisk udstyr og om akkumulatorer og batterier og affaldsakkumulatorer og -batterier, og i overensstemmelse med national lovgivning, skal brugt elektrisk udstyr, batterier og akkumulatorer opbevares separat og leveres til et separat indsamlingssted for kommunalt affald, der er etableret i henhold til bestemmelserne om miljøbeskyttelse.
Dette er angivet ved symbolet på den krydsede skraldespand, der er placeret på udstyret.

Cd
Ni-MH
Li-ion

SIKKERHEDSANVISNINGER

Vigtige sikkerhedsinstruktioner for batteripakke

- Genoplad kun med den oplader, der er specificeret af producenten. En oplader, der passer til én type batteripakke, kan medføre risiko for brand, hvis den anvendes med en anden batteripakke.
- Anvend kun produktet sammen med særligt designerede batteripakker. Brug af andre batteripakker kan muligvis medføre en risiko for personskader og brand.
- Før brugen af batteripakken skal du læse alle instruktioner og advarsler på batteriopladeren, batteriet og det produkt, som batteriet anvendes i.
- Skil ikke batteripakken ad.
- Hvis driftstiden bliver betydeligt kortere, skal brugen straks ophøre. Fortsat brug kan medføre risiko for overophedning, risiko for forbrændinger eller endog eksplosion.
- Ved forkert behandling kan der sive væske ud fra batteriet; undgå kontakt. Hvis du får elektrolyt i øjnene, skal du med det samme rense øjnene med rent vand og søge læge. Det kan medføre tab af synet.
- Kortslut ikke batteripakken:
  1. Undgå at røre ved terminalerne med ledende materiale.
  2. Undgå at opbevare batteripakken i en beholder med andre metalgenstande som f.eks. søm, mønter osv.
  3. Udsæt ikke batteripakken for vand eller regn.

  Hvis batteriet kortsluttes, kan det medføre voldsom strøm, overophedning, mulige forbrændinger og endog nedbrud.
- Undgå at opbevare produktet og batteripakken på steder, hvor temperaturen kan komme op på eller overstige 50°C.
- Sæt ikke ild til batteripakken, selvom den er alvorligt beskadiget eller helt udtjent. Batteripakken kan eksplodere ved brand.
- Undgå at tabe eller slå på batteriet.
- Undlad brug af et beskadiget batteri.
- Overhold de lokale bestemmelser med hensyn til bortskaffelse af batteri.

Tips til, hvordan du forlænger batteriets levetid

- Oplad aldrig en fuldt opladet batteripakke. Overopladning

forkorter batteriets levetid.
- Oplad batteripakken ved stuetemperatur på 10°C - 40°C.
- Lad batteripakken køle ned før den oplades, hvis den er varm.
- Oplad batteripakken, hvis du ikke skal anvende den i en længere periode (mere end seks måneder).
- For at få en optimal levetid skal batteripakken lades helt op efter brug.

GEM DISSE INSTRUKTIONER.

MONTERING ELLER AFMONTERING AF BATTERIPAKKE (Fig. 1)

Ved montering af batteripakken (1) justeres tungen på batteripakken med rillen i produktet, hvorefter pakken skubbes ind på plads. Sæt den hele vejen ind, indtil den låses på plads med et lille klik. Hvis den røde indikator (2) øverst på knappen er synlig, er batteripakken ikke låst helt fast.
Sæt altid batteripakken helt ind, indtil den røde indikator ikke længere er synlig. Ellers kan den falde ud af batteriholderen og skade dig eller andre personer i nærheden.
Anvend ikke kræfter ved monteringen af batteripakken. Hvis den ikke glider let ind, er den ikke indsat korrekt.
Fjern batteripakken ved at trykke på knappen (3) foran på batteripakken og skubbe den ud af produktet.

TILSLUTNING AF USB-ENHED (Fig. 2)

⚠ **FORSIGTIG:**
- Tilslut kun enheder som er kompatible med en strømkilde på 5V jævnstrøm, 2,1A til USB-strømforsyningsporten. Ellers kan den muligvis forårsage funktionsfejl på produktet.

Tilslut USB-kablet (medfølger ikke) til strømforsyningsporten (4) på produktet. Tilslut derefter den anden ende af kablet til enheden.
For at starte opladning skal skydekontakten flyttes hen på “ON”-siden. For at stoppe opladning skal skydekontakten flyttes hen på “OFF”-siden.
Du kan også hænge produktet fast på dit bælte.

BEMÆRK:
- Inden du tilslutter USB-enheden til produktet, skal du altid sikkerhedskopiere dine data på USB-enheden. Ellers er der mulighed for, at du kan miste dine data.
- Produktet forsyner muligvis ikke strøm til visse USB-enheder.
- Sæt ikke nogen søm, ledning osv. ind i USB-strømforsyningsporten. Ellers kan en kortslutning muligvis forårsage rødgannelse og brand.
- Flyt skydekontakten hen på “OFF”-siden, når den ikke anvendes. Ellers kan batterikapaciteten muligvis mindskes med tiden.
- Når den ikke anvendes eller efter opladning, skal du fjerne USB-kablet og lukke dækslet.
- Efter opladning eller under opbevaring skal batteripakken fjernes fra adapteren.

ΕΛΛΗΝΙΚΑ (Πρωτογενείς οδηγίες)

ΠΡΟΔΙΑΓΡΑΦΕΣ

Μοντέλο		ADP05
Τροφοδοσία USB	Θύρες	2 (Τύπος A USB)
	Τάση εξόδου	D.C. 5V
	Ρεύμα εξόδου	2,1A (κάθε θύρα) (4,2A στο σύνολο)
	Ονομαστική τιμή εισόδου	D.C. 14,4 – 18V, 5A μεγ.
Μέγ. θερμοκρασία λειτουργίας		40 βαθμούς C

Κασέτα μπαταρίας	Μέγεθος (Μ x Π x Υ)	Βάρος
Χωρίς μπαταρία	102 mm x 72 mm x 43 mm	0,11 kg
BL1415/BL1415N	104 mm x 75 mm x 72 mm	0,40 kg
BL1430/BL1430B/ BL1440/BL1450/ BL1460B	104 mm x 75 mm x 89 mm	0,60 kg
BL1815/BL1815N/ BL1820/BL1820B	116 mm x 75 mm x 72 mm	0,46 kg
BL1830/BL1830B/ BL1840/BL1840B/ BL1850/BL1850B/ BL1860B	116 mm x 75 mm x 89 mm	0,71 kg

- Λόγω του συνεχόμενου προγράμματος που εφαρμόζουμε για έρευνα και ανάπτυξη, τα τεχνικά χαρακτηριστικά στο παρόν έντυπο υπόκεινται σε αλλαγή χωρίς προειδοποίηση.
- Τα τεχνικά χαρακτηριστικά ενδέχεται να διαφέρουν ανάλογα με τη χώρα.

ΣΥΜΒΟΛΑ

..... Διαβάστε τις οδηγίες.

..... Μόνο για τις χώρες της ΕΕ
Λόγω της παρουσίας των επικίνδυνων συστατικών μερών στον εξοπλισμό, ο απόβλητος ηλεκτρικός και ηλεκτρονικός εξοπλισμός, οι συσσωρευτές και οι μπαταρίες μπορεί να έχουν αρνητική επίδραση στο περιβάλλον και την ανθρώπινη υγεία.
Μην απορρίπτετε τις ηλεκτρικές και ηλεκτρονικές συσκευές ή μπαταρίες μαζί με τα οικιακά απορρίμματα!
Σύμφωνα με την Ευρωπαϊκή Οδηγία για τον απόβλητο ηλεκτρικό και ηλεκτρονικό εξοπλισμό και για τους συσσωρευτές και μπαταρίες και τους απόβλητους συσσωρευτές και μπαταρίες, καθώς και την προσαρμογή τους στην εθνική νομοθεσία, ο απόβλητος ηλεκτρικός εξοπλισμός, οι μπαταρίες και οι συσσωρευτές θα πρέπει να αποθηκεύονται ξεχωριστά και να παραδίδονται σε ξεχωριστό σημείο συλλογής για δημοτικά απόβλητα, το οποίο λειτουργεί σύμφωνα με τους κανονισμούς για την προστασία του περιβάλλοντος.
Αυτό υποδεικνύεται από το σύμβολο του διαγραμμένου τροχοφόρου κάδου που βρίσκεται αναρτημένο επάνω στον εξοπλισμό.

Cd
Ni-MH
Li-ion

ΟΔΗΓΙΕΣ ΑΣΦΑΛΕΙΑΣ

Σημαντικές οδηγίες ασφαλείας για την κασέτα μπαταρίας

- Επαναφορτίστε μόνο με τον φορτιστή που καθορίζετε από τον κατασκευαστή. Ένας φορτιστής που είναι κατάλληλος για ένα τύπο κασέτας μπαταρίας μπορεί να προκαλέσει τον κίνδυνο φωτιάς εάν χρησιμοποιηθεί σε ένα άλλο τύπο κασέτας μπαταρίας.
- Χρησιμοποιήστε το προϊόν μόνο με ειδικά σχεδιασμένες κασέτες μπαταριών. Η χρήση οποιονδήποτε άλλων κασετών μπαταριών μπορεί να δημιουργήσει τον κίνδυνο τραυματισμού και πυρκαγιάς.
- Πριν χρησιμοποιήσετε την κασέτα μπαταρίας, διαβάστε όλες τις οδηγίες και τις ενδείξεις προφύλαξης στον φορτιστή μπαταρίας, στην μπαταρία και στο προϊόν στο οποίο χρησιμοποιείται η μπαταρία.
- Μην αποσυναρμολογήσετε την κασέτα μπαταρίας.
- Αν ο χρόνος λειτουργίας της μπαταρίας είναι υπερβολικά σύντομος, διακόψτε αμέσως τη λειτουργία. Αν συνεχίσετε, μπορεί να επέλθει ο κίνδυνος υπερθέρμανσης, πιθανών εγκαυμάτων και ακόμη έκρηξης.
- Σε ακραίες συνθήκες μπορεί να πεταχτεί έξω το υγρό της μπαταρίας, αποφύγετε την επαφή μαζί του. Αν μπει στα μάτια σας ηλεκτρολύτης, ξεπλύνετε με καθαρό νερό και αναζητήστε αμέσως ιατρική βοήθεια. Μπορεί να χάσετε την όρασή σας.
- Μη βραχυκυκλώνετε την κασέτα μπαταρίας:
  1. Μην αγγίζετε τους ακροδέκτες με οποιοδήποτε αγώγιμο υλικό.
  2. Μην αποθηκεύετε την κασέτα μπαταρίας σε δοχείο με άλλα μεταλλικά αντικείμενα, όπως καρφιά, νομίσματα, κτλ.
  3. Μην εκθέτετε την κασέτα μπαταρίας σε νερό ή βροχή.

  Αν βραχυκυκλωθεί η μπαταρία, μπορεί να προκληθεί μεγάλη ροή ηλεκτρικού ρεύματος, υπερθέρμανση, πιθανά εγκαύματα και ακόμη και κατάρρευση.
- Μην αποθηκεύετε το προϊόν και την κασέτα μπαταρίας σε μέρη όπου η θερμοκρασία μπορεί να φτάσει ή να ξεπεράσει τους 50°C (122°F).
- Μην αποτεφρώνετε την κασέτα μπαταρίας ακόμη κι αν παρουσιάζει σοβαρή ζημιά ή είναι εντελώς φθαρμένη. Η κασέτα μπαταρίας μπορεί να εκραγεί στη φωτιά.
- Να προσέχετε να μη σας πέσει η μπαταρία και να μη συγκρουστεί με κάποιο αντικείμενο.
- Μη χρησιμοποιείτε μια μπαταρία που έχει υποστεί βλάβη.
- Ακολουθήστε τους τοπικούς κανονισμούς σχετικά με την απόρριψη της μπαταρίας.

Συμβουλές για τη διατήρηση της μέγιστης διάρκειας ζωής της μπαταρίας

- Ποτέ μην επαναφορτίζετε μια πλήρως φορτισμένη κασέτα μπαταρίας. Αν υπερφορτίσετε την μπαταρία, μειώνεται η ωφέλιμη διάρκεια ζωής της.
- Να φορτίζετε την κασέτα μπαταρίας σε θερμοκρασία δωματίου, δηλαδή στους 10°C έως 40°C (50°F έως 104°F).
- Αν η κασέτα μπαταρίας είναι θερμή, αφήστε την να ψυχθεί πριν τη φορτίσετε.
- Φορτίστε την κασέτα μπαταρίας εάν δεν πρόκειται να την χρησιμοποιήσετε για μεγάλη χρονική περίοδο (περισσότερους από έξι μήνες).
- Για βέλτιστη διάρκεια ζωής, η κασέτα μπαταρίας πρέπει να φορτίζεται πλήρως μετά από κάθε χρήση.

ΦΥΛΑΞΤΕ ΑΥΤΕΣ ΤΙΣ ΟΔΗΓΙΕΣ.

ΤΟΠΟΘΕΤΗΣΗ ΚΑΙ ΑΦΑΙΡΕΣΗ ΤΗΣ ΚΑΣΕΤΑΣ ΜΠΑΤΑΡΙΑΣ (Εικ. 1)

Για να τοποθετήσετε την κασέτα μπαταρίας (1), ευθυγραμμίστε τη γλωττίδα της κασέτας μπαταρίας με την εγκοπή στο προϊόν και σύρτε τη στη θέση της. Εισάγετέ την έως το τέρμα μέχρι να ασφαλίσει στη θέση της και ακουστεί ένας σιγανός ήχος “κλικ”. Αν μπορείτε να δείτε την κόκκινη ένδειξη (2) στην πάνω πλευρά του κουμπιού, η μπαταρία δεν είναι πλήρως ασφαλισμένη.
Πάντοτε να τοποθετείτε πλήρως την κασέτα μπαταρίας για να μη φαίνεται η κόκκινη ένδειξη. Σε αντίθετη περίπτωση, μπορεί να πέσει κατά λάθος από τη θήκη της μπαταρίας και να τραυματίσει εσάς ή κάποιον γύρω σας.
Μην εισάγετε με τη βία την κασέτα μπαταρίας. Αν η κασέτα δεν ολισθαίνει με ευκολία, δεν την έχετε εισάγει σωστά.
Για να βγάλετε την κασέτα μπαταρίας, σύρετε την από το προϊόν καθώς σέρνετε το κουμπί (3) στο μπροστινό μέρος της κασέτας.

ΣΥΝΔΕΣΗ ΤΗΣ ΣΥΣΚΕΥΗΣ USB (Εικ. 2)

⚠ **ΠΡΟΣΟΧΗ:**
- Συνδέστε μόνο τις συσκευές που είναι συμβατές με πηγή τροφοδοσίας DC5V, 2,1A στη θύρα τροφοδοσίας USB. Διαφορετικά, μπορεί να προκληθεί δυσλειτουργία στο προϊόν.

Συνδέστε το καλώδιο USB (δεν περιλαμβάνεται) με τη θύρα τροφοδοσίας (4) του προϊόντος. Και στη συνέχεια, συνδέστε το άλλο άκρο του καλωδίου με τη συσκευή.
Για να αρχίσετε τη φόρτιση, μετακινήστε τον διακόπτη στη θέση “ON”. Για να σταματήσετε τη φόρτιση, μετακινήστε τον διακόπτη στη θέση “OFF”.
Μπορείτε επίσης να κρεμάσετε το προϊόν στη ζώνη σας.

ΣΗΜΕΙΩΣΗ:
- Πριν συνδέσετε τη συσκευή USB στο προϊόν, πάντοτε να κρατάτε αντίγραφα ασφαλείας των δεδομένων της συσκευής USB. Διαφορετικά, τα δεδομένα σας μπορεί να χαθούν από οποιαδήποτε αιτία.
- Το προϊόν μπορεί να μην παράσχει ισχύ σε ορισμένες συσκευές USB.
- Μην τοποθετήσετε ένα καρφί, σύρμα, κλπ μέσα στη θύρα τροφοδοσίας USB. Διαφορετικά, ένα βραχυκύκλωμα μπορεί να προκαλέσει καπνό και φωτιά.
- Όταν δεν κάνετε χρήση, μετακινήστε τον διακόπτη στη θέση “OFF”. Διαφορετικά, η χωρητικότητα της μπαταρίας μπορεί να μειωθεί κατά τη διάρκεια του χρόνου.
- Αποσυνδέστε το καλώδιο USB και κλείστε το κάλυμμα όταν δεν το χρησιμοποιείτε ή μετά τη φόρτιση.
- Μετά τη φόρτιση, ή κατά τη διάρκεια της αποθήκευσης, αφαιρέστε τη μπαταρία από τον προσαρμογέα.

TÜRKÇE (Orijinal Talimatlar)

ÖZELLİKLER

Model		ADP05
USB güç beslemesi	Bağlantı noktaları	2 (USB A tipi)
	Çıkış gerilimi	D.C. 5V
	Çıkış akımı	2,1A (her bir bağlantı noktası için) (toplamda 4,2A)
	Giriş değeri	D.C. 14,4 – 18V, 5A maks.
Maks. çalışma sıcaklığı		40 C derece

Akü	Boyut (U x G x Y)	Ağırlık
Aküsüz ağırlık	102 mm x 72 mm x 43 mm	0,11 kg
BL1415/BL1415N	104 mm x 75 mm x 72 mm	0,40 kg

BL1430/BL1430B/ BL1440/BL1450/ BL1460B	104 mm x 75 mm x 89 mm	0,60 kg
BL1815/BL1815N/ BL1820/BL1820B	116 mm x 75 mm x 72 mm	0,46 kg
BL1830/BL1830B/ BL1840/BL1840B/ BL1850/BL1850B/ BL1860B	116 mm x 75 mm x 89 mm	0,71 kg

- Sürekli yapılan araştırma ve geliştirmelerden dolayı, burada belirtilen özellikler önceden bildirilmeksizin değiştirilebilir.
- Özellikler ülkeden ülkeye farklılıklar gösterebilir.

SİMGELER

..... Talimatları okuyun.

..... Sadece AB ülkeleri için
Ekipmanda tehlikeli bileşenler bulunduğundan dolayı atık elektrikli ve elektronik ekipmanlar, aküler ve bataryalar çevre ve insan sağlığı üzerinde olumsuz etkiye yol açabilir.
Elektrikli ve elektronik cihazları veya bataryaları evsel atıklarla birlikte atmayın!
Atık elektrikli ve elektronik ekipmanlar ile akümülatörler ve bataryalar hakkındaki Avrupa Direktifi ve söz konusu direktifin ulusal yasalara uyarlanması gereğince atık elektrikli ekipmanlar, bataryalar ve akümülatörler ayrı olarak depolanmalı ve çevre koruma hakkındaki mevzuata uygun olarak faaliyet gösteren ayrı bir kentsel atık toplama noktasına teslim edilmelidir.
Bu husus, ekipmanın üzerine yerleştirilmiş üzerinde çarpı işareti bulunan tekerlekli çöp kovası simgesi ile belirtilmiştir.

Cd
Ni-MH
Li-ion

GÜVENLİK TALİMATLARI

Aküyle ilgili önemli güvenlik talimatları

- Yalnızca üretici tarafından önerilen şarj cihazlarını kullanın. Belirli bir akü tipi için uygun olan şarj cihazı, başka bir aküyle kullanıldığında yangın riski yaratabilir.
- Ürünü yalnızca belirtilen akülerle kullanın. Farklı akülerin kullanılması yaralanma ve yangın riskini arttırır.
- Aküyü kullanmaya başlamadan önce akü şarj cihazı, akü ve akünün takıldığı ürüne ilişkin tüm talimatları ve uyarıları okuyun.
- Aküyü sökmeye çalışmayın.
- Çalışma süresinde önemli bir kısalma gözlerseniz, hemen çalışmayı bırakın. Bu durum aşırı ısınmaya, yangına ve hatta patlamaya yol açabilir.
- Akünün hasar görmesi durumunda aküden sızan sıvıya kesinlikle temas etmeyin. Elektrolit (akü sıvısı) gözlerinize temas ederse, bol temiz suyla yıkayın ve derhal bir doktora başvurun. Elektrolit körlüğe neden olabilir.
- Akünün kısa devre yapmasına izin vermeyin:
  1. Herhangi bir iletken nesne ile akü uçlarına dokunmayın.
  2. Aküyü çivi, madeni para vb. gibi metal nesnelerin bulunduğu yerlerde saklamayın.
  3. Aküyü suya veya yağmura maruz bırakmayın.

  Aküde oluşacak bir kısa devre büyük bir elektrik akımına, aşırı ısınmaya, yangına ve hatta arızalara yol açabilir.
- Ürünü ve aküyü 50°C (122°F) sıcaklığa ulaşabilecek veya bu değeri aşabilecek ortamlarda saklamayın.
- Önemli ölçüde hasar görmüş veya tümüyle tükenmiş olsa da aküyü kesinlikle yakarak imha etmeye çalışmayın. Akü ateşe atıldığında patlayabilir.
- Akünün düşmemesine ve darbe almamasına dikkat edin.
- Hasarlı bir aküyü kesinlikle kullanmayın.
- Akünün bertarafıyla ilgili yönetmelikleri dikkate alın.

Akünün öngörülen maksimum ömrü dolana kadar kullanılabilmesi için öneriler

- Tam olarak şarj edilmiş bir aküyü kesinlikle tekrar şarj etmeyin. Akünün normalden fazla şarj edilmesi ömrünü kısaltır.
- Aküyü 10°C - 40°C (50°F - 104°F) oda sıcaklığında şarj edin.
- Akü ısınmışsa, şarj etmeden önce soğumasını bekleyin.
- Uzun (altı ayı aşkın) bir süredir kullanmıyorsanız aküyü şarj edin.
- Optimum kullanım ömrü için, akü her kullanımdan sonra tamamen şarj edilmelidir.

BU TALİMATLARI SAKLAYIN.

AKÜNÜN TAKILMASI VE SÖKÜLMESİ (Şekil 1)

Aküyü (1) takmak için, akü dili akü yuvasındaki girintiyle aynı hizaya getirin ve aküyü iterek ürün üzerindeki yuvasına oturmasını sağlayın. Akünün tam yerine oturduğunu klik sesinden anlayabilirsiniz. Düğmenin üst tarafında bulunan kırmızı göstergeyi (2) görüyorsanız, akü tam olarak kilitlenmemiştir.
Kırmızı gösterge tamamen kayboluncaya kadar aküyü itin. Aksi takdirde; akü, akü yuvasından kayıp düşebilir ve yaralanmanıza veya çevredeki kişilerin yaralanmasına neden olabilir.
Akünün kısa devre yapmasına izin vermeyin. Akünün ürüne rahatça takılamaması, yanlış takıldığını gösterir.
Aküyü çıkarmak için kartuşun ön tarafında bulunan düğmeyi (3) bastırırken aküyü kaydırarak üründen çıkarın.

USB AYGITININ BAĞLANMASI (Şekil 2)

⚠ DİKKAT:

- USB güç besleme bağlantı noktasına yalnızca DC5V, 2,1A güç beslemesiyle uyumlu aygıtları bağlayın. Aksi takdirde, üründe arıza meydana gelebilir.

USB kablosunu (ürünle verilmez) ürünün güç besleme bağlantı noktasına (4) bağlayın. Ardından, kablonun diğer ucunu aygıta bağlayın.
Şarj işlemini başlatmak için düğmeyi “AÇIK” konuma getirin.
Şarj işlemini durdurmak için düğmeyi “KAPALI” konuma getirin.
Ürünü ayrıca kemerinize de asabilirsiniz.

NOT:

- USB aygıtını ürüne bağlamadan önce, mutlaka USB aygıtınızdaki verileri yedekleyin. Aksi takdirde, verileriniz kaybolabilir.
- Ürün bazı USB aygıtlarına güç beslemeyebilir.
- USB güç besleme bağlantı noktasına kesinlikle çivi, tel vb. sokmayın. Aksi takdirde, kısa devre yaparak dumana neden olabilir veya yangın çıkarabilir.
- Kullanmıyorken, düğmeyi “KAPALI” konuma getirin. Aksi takdirde, akü kapasitesi zamanla düşebilir.
- Kullanmıyorken veya şarj ettikten sonra, USB kablosunu çıkarın ve kapağı kapatın.
- Şarj işleminden sonra veya depolama sırasına aküyü adaptörden çıkarın.

POLSKI (Oryginalna instrukcja)

DANE TECHNICZNE

Model		ADP05
Zasilanie USB	Porty	2 (USB typu A)
	Napięcie wyjściowe	5 V DC
	Natężenie wyjściowe	2,1 A (każdy port) (łącznie 4,2 A)
	Parametry wejściowe	14,4-18 V DC, maks. 5 A
Maks. temperatura robocza		40°C

Akumulator	Rozmiar (dł. x szer. x wys.)	Masa
Bez akumulatora	102 mm x 72 mm x 43 mm	0,11 kg
BL1415/BL1415N	104 mm x 75 mm x 72 mm	0,40 kg
BL1430/BL1430B/ BL1440/BL1450/ BL1460B	104 mm x 75 mm x 89 mm	0,60 kg
BL1815/BL1815N/ BL1820/BL1820B	116 mm x 75 mm x 72 mm	0,46 kg
BL1830/BL1830B/ BL1840/BL1840B/ BL1850/BL1850B/ BL1860B	116 mm x 75 mm x 89 mm	0,71 kg

- Ze względu na stale prowadzone prace badawczo-rozwojowe, podane tu dane techniczne mogą ulec zmianie bez powiadomienia.
- W innych krajach urządzenie może mieć odmienne parametry techniczne.

SYMBOLE

..... Należy przeczytać tę instrukcję.

..... Dotyczy tylko państw UE
Z uwagi na obecność w sprzęcie niebezpiecznych składników, zużyty sprzęt elektryczny, elektroniczny, akumulatory oraz baterie mogą powodować negatywny wpływ na środowisko i zdrowie ludzi.
Nie wyrzucaj urządzeń elektrycznych, elektronicznych lub akumulatorów wraz z odpadami z gospodarstwa domowego!
Zgodnie z Europejską Dyrektywą w sprawie zużytego sprzętu elektrycznego i elektronicznego oraz dotyczącą akumulatorów i baterii oraz zużytych akumulatorów i baterii, a także dostosowaniem ich do prawa krajowego, zużyte urządzenia elektryczne, elektroniczne, baterie i akumulatory, należy składować osobno i przekazywać do punktu selektywnej zbiórki odpadów komunalnych, działającego zgodnie z przepisami dotyczącymi ochrony środowiska. Informuje o tym symbol przekreślonego kołowego kontenera na odpady umieszczony na sprzęcie.

Cd
Ni-MH
Li-ion

ZASADY BEZPIECZEŃSTWA

Ważne zasady bezpieczeństwa dotyczące akumulatora

- Akumulator należy ładować wyłącznie przy użyciu ładowarki określonej przez producenta. Ładowarka przeznaczona do jednego typu akumulatora może stwarzać zagrożenie wystąpienia pożaru w przypadku stosowania jej do ładowania innego akumulatora.
- Do zasilania produktu należy używać tylko specjalnie wyznaczonych akumulatorów. Używanie innych akumulatorów może stwarzać ryzyko wystąpienia obrażeń ciała lub pożaru.
- Przed użyciem akumulatora należy zapoznać się z wszystkimi zaleceniami i znakami ostrzegawczymi na ładowarce do akumulatora, akumulatorze i produkcie, w którym będzie używany akumulator.
- Nie demontować akumulatora.
- Jeśli czas pracy uległ znacznemu skróceniu, należy natychmiast przerwać pracę. Może bowiem dojść do przegrzania, wystąpienia ewentualnych poparzeń, a nawet eksplozji.
- W razie niewłaściwych warunków użytkowania może dojść do wycieku elektrolitu z akumulatora. Unikać kontaktu. W przypadku dostania się elektrolitu do oczu, należy je przemyć wodą i niezwłocznie zasięgnąć porady lekarza. Przedostanie się elektrolitu do oczu może spowodować utratę wzroku.
- Nie zwierać styków akumulatora:
  1. Nie dotykać styków przedmiotami przewodzącymi prąd.
  2. Nie przechowywać akumulatora w pojemniku z innymi metalowymi przedmiotami, takimi jak gwoździe, monety itp.
  3. Akumulator należy chronić przed wodą i deszczem.

  Zwarcie powoduje przepływ prądu elektrycznego o dużym natężeniu i przegrzanie akumulatora, co w konsekwencji może grozić poparzeniami, a nawet uszkodzeniem produktu.
- Nie przechowywać produktu ani akumulatora w miejscach, w których temperatura osiąga lub przekracza 50°C.
- Nie wrzucać akumulatorów do ognia, nawet tych poważnie uszkodzonych lub całkowicie zużytych. W ogniu akumulator może eksplodować.
- Akumulator należy chronić przed upadkiem i uderzeniami.
- Nie używać uszkodzonych akumulatorów.
- Postępować zgodnie z przepisami lokalnymi dotyczącymi utylizacji akumulatora.

Wskazówki dotyczące zachowania maksymalnej żywotności akumulatora

- Nigdy nie ładować w pełni naładowanego akumulatora. Zbyt długie ładowanie skraca żywotność akumulatora.
- Akumulator należy ładować w temperaturze pokojowej 10°C-40°C.
- Przed naładowaniem akumulatora należy odczekać, aż ostygnie.
- Jeżeli planowany okres wyłączenia z eksploatacji jest dłuższy (przekracza sześć miesięcy), akumulator należy naładować.
- W celu zoptymalizowania żywotności akumulatora należy go ładować do poziomu całkowitego naładowania po każdym jego użyciu.

ZACHOWAĆ NINIEJSZĄ INSTRUKCJĘ OBSŁUGI.

MONTAŻ I DEMONTAŻ AKUMULATORA (Rys. 1)

Aby zamontować akumulator (1), należy wyrównać występ na akumulatorze z rowkiem w obudowie produktu i wsunąć go na swoje miejsce. Akumulator należy wsunąć do oporu, do momentu jego zablokowania, co jest sygnalizowane delikatnym kliknięciem. Jeśli czerwony wskaźnik (2) w górnej części przycisku jest nadal widoczny, akumulator nie został

całkowicie zablokowany.
Akumulator należy zamontować całkowicie, tak aby czerwony wskaźnik nie był widoczny. W przeciwnym razie akumulator może przypadkowo wysunąć się z uchwytu akumulatora, raniąc użytkownika lub osoby postronne.
Nie montować akumulatora na siłę. Jeśli nie można go swobodnie wsunąć, prawdopodobnie został on nieprawidłowo włożony.
Aby wyjąć akumulator, należy jednocześnie przesunąć przycisk (3) znajdujący się w przedniej jego części i wysunąć akumulator.

PODŁĄCZANIE URZĄDZENIA USB (Rys. 2)

⚠ UWAGA:

- Do portu zasilającego USB podłączać wyłącznie urządzenia kompatybilne ze źródłem zasilania o parametrach 5V DC, 2,1A. W przeciwnym razie może to spowodować uszkodzenie produktu.

Podłączyć przewód USB (nieobjęty zestawem) do portu zasilającego (4) produktu. Następnie podłączyć drugi koniec przewodu do urządzenia.
Aby rozpocząć ładowanie, należy ustawić przełącznik suwakowy w położeniu „ON” (WŁ.). Aby zakończyć ładowanie, należy ustawić przełącznik suwakowy w położeniu „OFF” (WYŁ.).
Istnieje również możliwość powieszenia produktu na własnym pasku.

UWAGA:

- Przed podłączeniem urządzenia USB do produktu należy zawsze utworzyć kopię zapasową danych znajdujących się na urządzeniu USB. W przeciwnym wypadku istnieje ryzyko utraty danych z jakichkolwiek przyczyn.
- Ładowarka może nie doprowadzać zasilania do niektórych urządzeń USB.
- Nie wsuwać żadnych gwoździ, drutów itp. do portu zasilającego USB. W przeciwnym wypadku zwarcie elektryczne może spowodować wydostawanie się dymu lub pożar.
- W przypadku braku użytkowania ustawić przełącznik suwakowy w położeniu „OFF” (WYŁ.). W przeciwnym razie wraz z upływem czasu pojemność akumulatora może ulec zmniejszeniu.
- W przypadku nieużywania lub po ładowaniu należy wyjąć przewód USB i zamknąć osłonę.
- Po zakończeniu ładowania lub podczas przechowywania zaleca się wyjęcie akumulatora z adaptera.

تركيب ونزع علبة البطارية (الشكل التوضيحي 1)

لتركيب علبة البطارية (1)، قم بمحاذاة اللسان الموجود عليها مع الثلم الموجود في المنتج ثم أدخلها في المكان المخصص. أدخلها بشكل كامل إلى أن يصدر صوت طقة يعلمك بأنه قد تم تثبيتها في مكانها. إذا كان المؤشر الأحمر (2) الموجود على الجهة العلوية من الزر ظاهراً فذلك يعني بأنه لم يتم تثبيتها في مكانها بشكل تام.
قم دائماً بتركيب علبة البطارية بشكل كامل بحيث لا يعود المؤشر الأحمر ظاهراً. وإلا فقد تقع من حامل البطارية عن طريق الخطأ مما يعرضك أنت أو الآخرين الموجودين قربك لإصابات.
لا تقم بتركيب علبة البطارية بالقوة. عدم دخول العلبة بسهولة يعني بأن طريقة إدخالها غير صحيحة.
لنزع علبة البطارية، اسحبها من المنتج مع سحب الزر (3) الموجود على الجهة الأمامية من العلبة.

توصيل جهاز USB (الشكل التوضيحي 2)

⚠ تنبيه:

- لا تقم بتوصيل سوى الأجهزة المتوافقة مع مصدر طاقة التيار المباشر 5 فولط 2.1 أمبير بمنفذ إمداد طاقة USB. وإلا فقد يصاب المنتج بخلل.

قم بتوصيل كبل USB (غير مرفق) بمنفذ إمداد الطاقة (4) في المنتج. ثم قم بتوصيل الطرف الآخر من الكبل بالجهاز.
لبدء الشحن قم بتحريك الزر الانزلاقي (5) إلى جهة "ON". لإيقاف الشحن قم بتحريك الزر الانزلاقي (5) إلى جهة "OFF".
يمكنك أيضاً تعليق المنتج على حزامك.

ملاحظة:

- قبل توصيل جهاز USB بالمنتج، قم دائماً بعمل نسخة احتياطية من بيانات جهاز USB. وإلا فقد تفقد البيانات.
- قد لا يقوم المنتج بإمداد بعض أجهزة USB بالطاقة.
- لا تقم بإدخال مسمار أو سلك أو ما شابه ذلك في منفذ إمداد طاقة USB. وإلا فقد يحدث تماس كهربائي يسبب نشوب دخان أو حريق.
- قم بتحريك الزر الانزلاقي إلى جهة "OFF" عندما لا تقوم باستخدام المنتج. وإلا فقد تنخفض سعة البطارية مع مرور الوقت.
- انزع كبل USB وأغلق الغطاء عندما لا تقوم بالاستخدام أو بعد الشحن.
- انزع علبة البطارية من المحول بعد الشحن أو عند التخزين.

تعليمات السلامة

معلومات سلامة هامة خاصة بعلبة البطارية

- لا تشحنها إلا بالشاحن الذي حددته الجهة المصنعة. الشاحن المناسب لأحد أنواع مجموعات البطاريات قد يشكل خطر حريق إذا تم استخدامه مع أنواع مجموعات البطاريات الأخرى.
- لا تستخدم المنتج إلا مع مجموعات البطاريات المخصصة تحديداً. استخدام أي أنواع مجموعات بطاريات أخرى قد يشكل خطر نشوب حريق أو التعرض لإصابات.
- قبل استخدام علبة البطارية اقرأ جميع التعليمات والعلامات التحذيرية الموجودة على شاحن البطارية والبطارية والمنتج الذي يتم استخدامه مع البطارية.
- لا تقم بتفكيك علبة البطارية.
- إذا أصبحت مدة التشغيل قصيرة جداً، قم بإيقاف التشغيل فوراً. قد يؤدي ذلك إلى ارتفاع الحرارة وإمكانية التعرض لحروق وحتى إلى حدوث انفجار.
- الاستخدام في ظروف غير مناسبة قد يؤدي إلى خروج السائل من البطارية. تحاشى ملامسة السائل. إذا دخل السائل الإلكتروليتي في العينين، اغسلهما بالماء الصافي والتمس العناية الطبية على الفور. قد يؤدي ذلك إلى فقدان البصر.
- لا تعرض علبة البطارية لتماس كهربائي:
  1. لا تلمس أطراف التوصيل بأية مواد موصلة.
  2. تحاشى حفظ علبة البطارية في علبة تحتوي على مواد معدنية أخرى كالمسامير والعملات المعدنية وسواها.
  3. لا تعرض علبة البطارية للماء أو المطر.

  تعرض البطارية لتماس كهربائي يمكن أن يؤدي إلى تدفق تيار كبير وارتفاع الحرارة وإمكانية التعرض لحروق وحتى إلى حدوث عطل.
- لا تحفظ المنتج وعلبة البطارية في أماكن يمكن أن تتجاوز درجة الحرارة فيها 50 درجة مئوية (122 درجة فهرنهايت).
- لا تقم بإحراق علبة البطارية حتى لو تعرضت لأضرار كبيرة أو أصبحت مستهلكة بشكل تام. يمكن أن تنفجر علبة البطارية إذا وضعت في النار.
- احرص على عدم إسقاط البطارية أو تعريضها لضربات.
- لا تستخدم بطاريات تالفة.
- قم باتباع الأنظمة المحلية المتعلقة بالتخلص من البطاريات.
- لتجنب المخاطر يجب قراءة دليل البطارية القابلة للاستبدال قبل الاستخدام. ويجب أن يكون الحد الأقصى لتيار تفريغ البطارية 8 أمبير أو أعلى.

⚠ تنبيه:

هناك خطر حصول انفجار إذا تم استبدال البطارية بشكل خاطئ.
لا تستبدلها إلا ببطارية من نفس النوع أو من نوع مماثل.

نصائح لإطالة عمر البطارية إلى أقصى حد ممكن

- لا تقم أبداً بإعادة شحن علبة بطارية مشحونة بالكامل. الشحن الزائد يقصر من عمر خدمة البطارية.
- اشحن علبة البطارية في غرفة درجة حرارتها تتراوح ما بين 10 درجة مئوية و 40 درجة مئوية (50 درجة فهرنهايت - 104 درجة فهرنهايت).
- دع علبة البطارية الساخنة تبرد قبل القيام بشحنها.
- اشحن علبة البطارية إذا لم يتم استخدامها لمدة طويلة من الزمن (أكثر من ستة أشهر).
- لإطالة عمر علبة البطارية بالشكل الأمثل يجب شحنها بشكل كامل بعد استخدامها.

احتفظ بهذه التعليمات.

عربي (التعليمات الأصلية)

المواصفات

الموديل		ADP05
إمداد طاقة USB	المنافذ	2 (USB النوع A)
	فولطية الخرج	تيار مباشر 5 فولط
	تيار الخرج	2.1 أمبير (كل منفذ) (المجموع 4.2 أمبير)
	الدخل المقدر	تيار مباشر 14.4 - 18 فولط، 5 أمبير حد أقصى
درجة حرارة التشغيل القصوى		40 درجة مئوية

علبة البطارية	الحجم (طول x عرض x ارتفاع)	الوزن
بدون البطارية	102 مم x 72 مم x 43 مم	0.11 كجم
BL1415/BL1415N	104 مم x 75 مم x 72 مم	0.40 كجم
BL1430/BL1430B/ BL1440/BL1450/ BL1460B	104 مم x 75 مم x 89 مم	0.60 كجم
BL1815/BL1815N/ BL1820/BL1820B	116 مم x 75 مم x 72 مم	0.46 كجم
BL1830/BL1830B/ BL1840/BL1840B/ BL1850/BL1850B/ BL1860B	116 مم x 75 مم x 89 مم	0.71 كجم

- المواصفات المبينة هنا عرضة للتغيير بدون إشعار بسبب البحث والتطوير المستمر.
- قد تختلف المواصفات وخرطوشة البطارية وفقا للبلد.

الرموز

..... اقرأ التعليمات.

..... خاص بدول الاتحاد الأوروبي فقط
بسبب وجود مكونات خطيرة في المعدات، قد يكون لنفايات المعدات الكهربائية والإلكترونية والمراكمات والبطاريات تأثير سلبي على البيئة وصحة الإنسان.
ولا تتخلص من الأجهزة الكهربائية والإلكترونية أو البطاريات مع النفايات المنزلية!
ووفقًا للتوجيه الأوروبي حول نفايات المعدات الكهربائية والإلكترونية والمراكمات والبطاريات وتواؤمها مع القانون الوطني، يجب تجميع نفايات المعدات الكهربائية والإلكترونية والبطاريات والمراكمات على نحو منفصل وتسليمها إلى نقطة تجميع نفايات البلدية، التي تعمل وفقًا للوائح حماية البيئة.
ويُشار إلى هذا برمز سلة ذات عجلات عليها علامة × موضوعة على المعدات.

Cd
Ni-MH
Li-ion

Makita Europe N.V. Jan-Baptist Vinkstraat 2, 3070 Kortenberg, Belgium

Makita Corporation 3-11-8, Sumiyoshi-cho, Anjo, Aichi 446-8502 Japan

ADP05-CE12L-2101
3A81b25Z3000B
SJN

www.makita.com