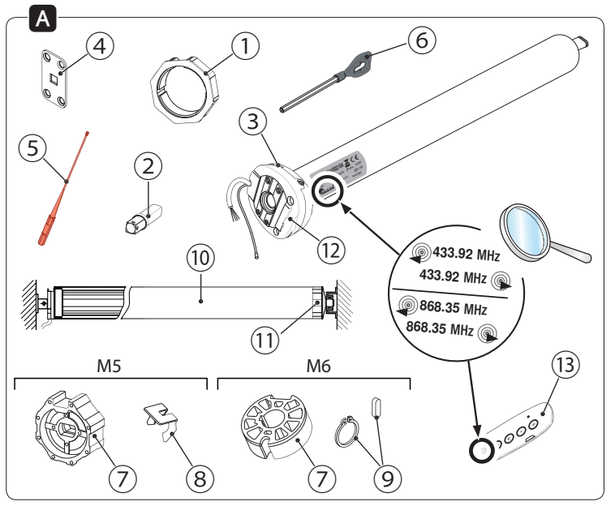

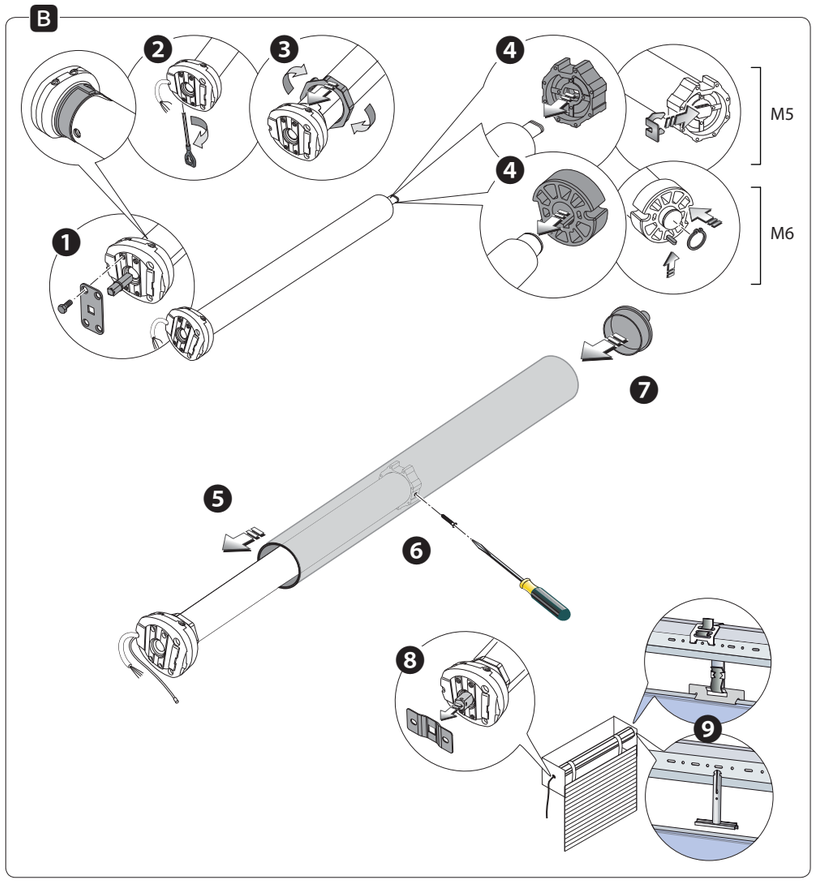

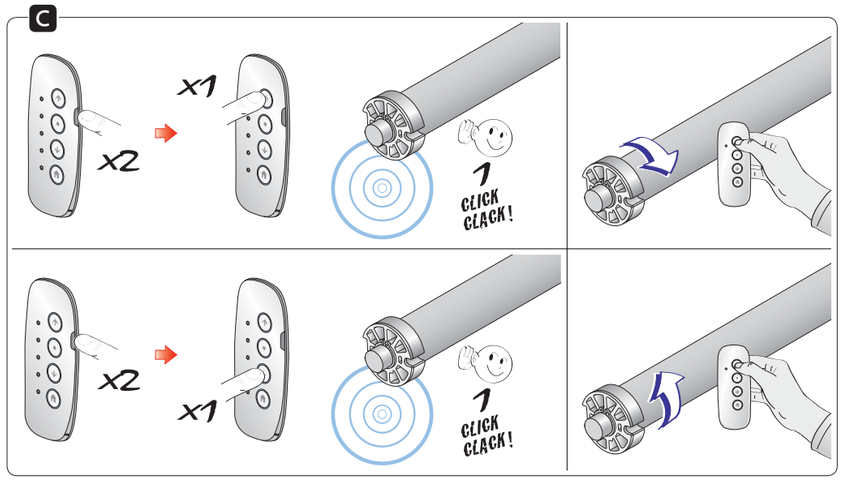

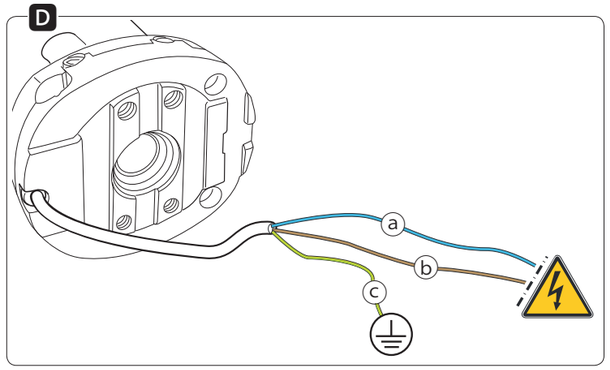

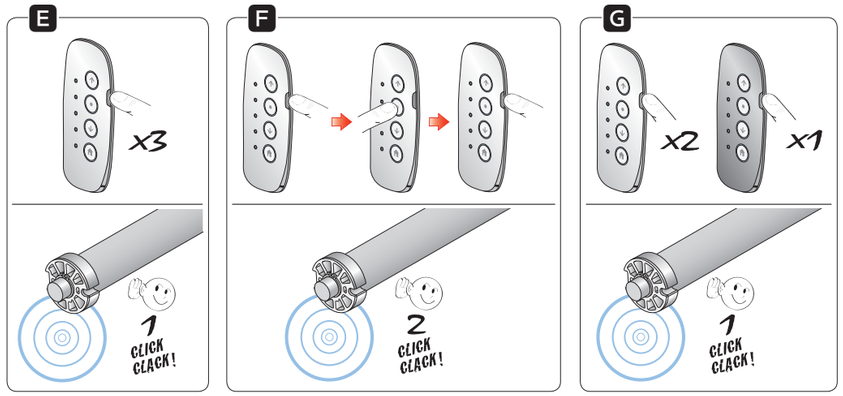

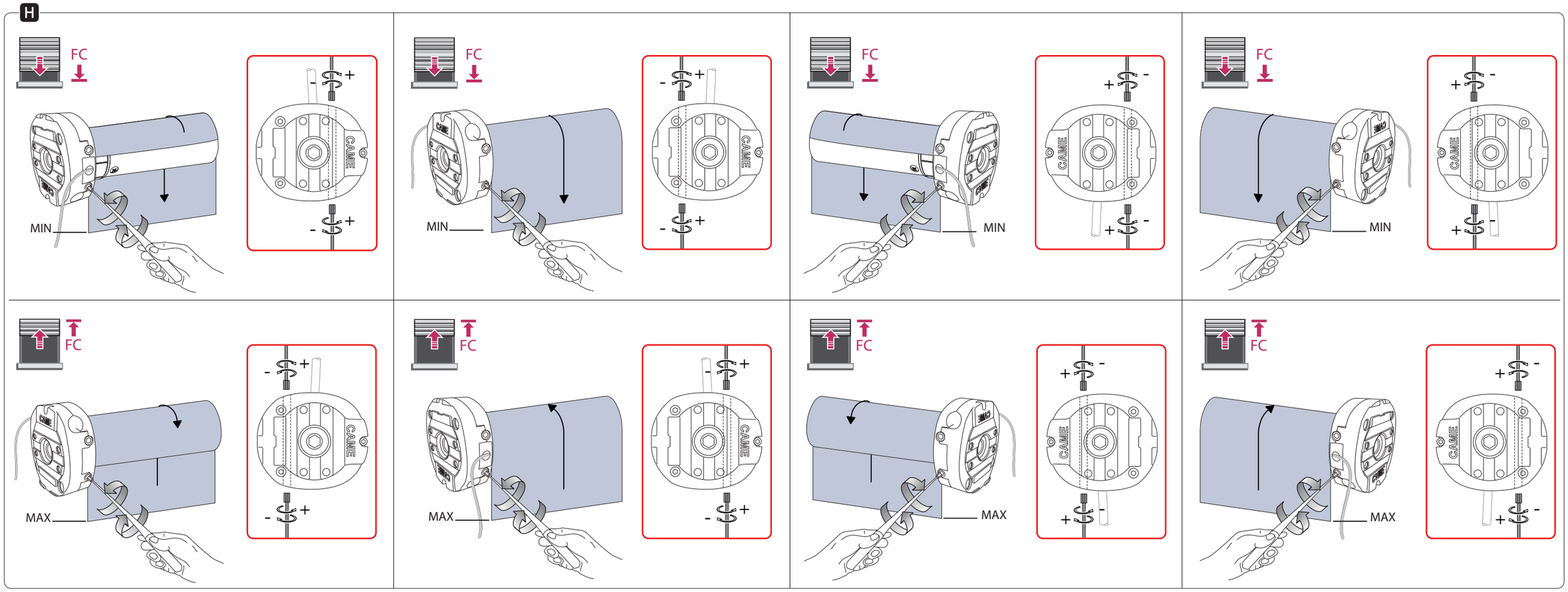

CAME

119T70540

MONDRIAN MR

CE

IT	Italiano
EN	English
FR	Français
DE	Deutsch
ES	Español
NL	Nederlands
PT	Portugues
PL	Polski
RU	Русский

www.came.com

CAMEGROUP

119T70540 - ver. 2 - 02/2013

IT

ISTRUZIONI DI SICUREZZA

⚠ L'installazione deve essere effettuata da personale qualificato ed esperto. • Il prodotto è destinato solo all'uso per il quale è stato espressamente studiato. Came Cancelli Automatici S.p.A. non è responsabile per eventuali danni causati da usi impropri, erronei o irragionevoli. • Conservate queste avvertenze assieme al prodotto installato. • Prima dell'installazione verificare che il motore tubolare sia adeguato al sollevamento del carico applicato. • Assicurarsi di avere gli adattatori appropriati al tubo avvolgitore che si vuole motorizzare. • Prevedere adeguato dispositivo di disconnesione onnipolare, con distanza maggiore di 3 mm tra i contatti, a sezionamento dell'alimentazione. • Non installare un chiavistello manuale. • Nel caso di uso esterno, utilizzare le guaine di protezione per i cavi elettrici in P.V.C. • Verificare che il cavo di alimentazione non sia danneggiato. In caso contrario assicurarsi che venga sostituito da personale qualificato al fine di evitare il rischio di elettrocuzione. • Nel caso di motorizzazione di tende da sole, rispettare la distanza minima di 0,5 m tra la massima apertura e le parti fisse circostanti. • Verificare che il diametro interno del tubo avvolgitore non sia inferiore a:

- 47 mm per Mondrian MR5;
- 57 mm per Mondrian MR6.

• Verificare che tutti i supporti e le coppiglie di fissaggio siano installate correttamente. • Non permettere ai bambini di giocare con il TX. • Per evitare danni alle persone e al dispositivo, durante la memorizzazione è indispensabile poter fermare il tubo avvolgitore motorizzato in qualsiasi momento.

⚠ È severamente vietato: forare, immergere in acqua, far cadere, martellare, deformare, inserire chiodi o viti, smontare o manomettere il motore e/o il cavo di alimentazione.

⚠ Quanto non previsto nel presente manuale di installazione è da considerarsi vietato.

⚠ Il motore si surriscalda dopo 10 azionamenti continui, la protezione termica interrompe l'alimentazione ripristinandola dopo 10'. Il motore funzionerà a regime ridotto per 60'.

Il motore è dotato di un meccanismo che permette all'utilizzatore di effettuare una manovra manuale di soccorso, ruotando l'asta in un senso oppure nell'altro. Per evitare di usurare inutilmente il meccanismo si consiglia di utilizzarlo solo in caso di emergenza e, dunque, di black-out elettrico.

⚠ Durante l'esecuzione di questa manovra, l'elemento mobile NON deve superare i limiti dei finecorsa impostati nelle fasi di installazione del prodotto.

LEGENDA

📖 Parti da leggere con attenzione
⚠ Parti riguardanti la sicurezza.
FC: finecorsa.

Elemento mobile: riassume tende, tapparelle, sistemi oscuranti, ove non diversamente indicato.

INSTALLAZIONE DEL MOTORE B

- Applicare il perno quadro ② o altro supporto idoneo.
- Applicare l'occhiolo ⑥ al finecorsa.
- Inserire l'adattatore corona ① fino al bordo esterno della ghiera come supporto, allineando le chiavi d'inserzione.
- Inserire l'adattatore puleggia ⑦ di trascinamento e fissarlo con la coppiglia ⑧; oppure applicare la chiavetta nella scanalatura, inserire la puleggia e fissare con l'anello seeger ⑨.
- Inserire il motore ⑫ assemblato nel tubo avvolgitore ⑩ fino alla corona ①.
  ⚠ NON forzare il motore nel tubo ⑩.
- Fissare il tubo ⑩ alla puleggia ⑦ utilizzando una vite autofilettante 4,2x10 per evitare slittamenti e movimenti assiali del motore ⑫.
  ⚠ NON utilizzare viti più lunghe, potrebbero danneggiare il motore ⑫.
- Inserire la calotta ⑪ nel tubo ⑩.
- Fissare il tubo ⑩ al supporto fisso e sistemare il motore ⑫ in modo che le viti di regolazione ③ siano facilmente raggiungibili.
  ⚠ Assicurarsi che il tubo ⑩ sia in posizione perfettamente orizzontale.
- Agganciare la tapparella al tubo ⑩ utilizzando un cintino con accessori.

COLLEGAMENTI ELETTRICI D

Alimentazione motore

ⓐ blu (comune)
ⓑ marrone (fase)
ⓒ terra

Modalità di funzionamento AUTOMATICA

È la modalità di default; premendo ⓐ / ⓑ, l'elemento mobile si apre o si chiude del tutto.

Modalità ad AZIONE MANTENUTA

Ad ogni pressione di un tasto ⓐ / ⓑ l'elemento mobile si muove di 1/10 di giro (circa 36°).

Tenendo premuto un tasto per più di 2" il motore ⑫ si muove temporaneamente in modalità automatica fino al primo arresto ritornando così alla modalità azione mantenuta.

MESSA IN FUNZIONE

📖 Tutte le sequenze di memorizzazione sono a tempo.
📖 Dando alimentazione: la centralina emette un segnale acustico e fa eseguire un movimento al motore se non ha trasmettitori memorizzati altrimenti emette solo un segnale acustico.

Memorizzazione del Tx C

📖 Procedere entro 1' dopo aver dato tensione al motore.
⚠ Eventuali altri motori o accessori vergini nel raggio d'azione del TX non devono essere alimentati.

Modalità automatica/azione mantenuta E

Cancellazione di tutti i Tx in memoria F

📖 Con questa procedura si cancellano tutti i TX e il senso di rotazione in memoria.
⚠ Dopo la cancellazione, attendere 10" prima di effettuare altre operazioni.

GESTIONE TX G

Memorizzazione di un Tx aggiuntivo (2°)

È possibile memorizzare al max 20 Tx ⑬ (comprese le centraline meteo e/o timer).
📖 Se si tenta di aggiungere il 21 Tx la centrale emette 5 beep consecutivi che segnala la memoria piena.

REGOLAZIONE DEI FC SU TAPPARELLA H

📖 Per la regolazione dei punti **FC**, utilizzare la bacchetta di regolazione ⑥ oppure un cacciavite con testa esagonale da 4 mm.
- Sganciare la tapparella dal tubo avvolgitore ⑩.
- Movimentare il tubo ⑩ prima di avvolgibile in discesa fino a che il motore si ferma da solo.
- Tenendo premuto il pulsante, **ruotare verso (+)** la vite di regolazione del **FC** inferiore fino alla posizione adeguata per l'aggancio del cintino.
- Agganciare la tapparella al tubo (**B** ❽).
- Comandare la salita della tapparella fino a che il motore si ferma.

SE OLTREPASSA IL PUNTO SUPERIORE desiderato, interrompere il movimento, portare la tapparella al di sotto del punto di arresto desiderato, e intervenire sulla regolazione del **FC ruotando la vite di regolazione ③ verso (-).** Riprendere dal punto precedente.

SE SI ARRESTA IN UN PUNTO INFERIORE a quello desiderato, **ruotare la vite di regolazione del FC ③ verso (+)** fino a che la tapparella raggiunge la posizione voluta.

REGOLAZIONE DEI FC SU TENDA DA SOLE

⚠ Regolare i **FC** con un margine di sicurezza, considerando le variazioni dimensionali del telo dovute agli agenti atmosferici.
📖 Dopo alcuni giorni di funzionamento effettuare un controllo dell'installazione ed eventuali regolazionei dei **FC**.
📖 Si consiglia l'installazione di sensori vento che permettono la chiusura automatica della tenda in caso di forte vento.

Dichiarazione di conformità - Came Cancelli Automatici S.p.A. dichiara che questo dispositivo è conforme ai requisiti essenziali e alle altre disposizioni pertinenti stabilite dalle direttive 2006/95/CE, 2014/30/UE, 1999/5/CE.
Codice di riferimento per richiedere una copia conforme all'originale: DDC RA H006.

Dismissione e smaltimento - Prima di procedere verificare le normative specifiche vigenti nel luogo d'installazione. I componenti dell'imballo (cartone, plastiche, etc.) sono assimilabili ai rifiuti solidi urbani e possono essere smaltiti, semplicemente eff ettuando la raccolta diff eenziata. Altri componenti (schede elettroniche, batterie dei trasmettitori, etc.) possono contenere sostanze inquinanti. Vanno rimossi e consegnati a ditte autorizzate al recupero e allo smaltimento degli stessi.
NON DISPERDERE NELL'AMBIENTE!

I dati e le informazioni indicate in questo manuale sono da ritenersi suscettibili di modifica in qualsiasi momento e senza obbligo di preavviso.

EN

SAFETY INSTRUCTIONS

⚠ Installation must be done only by skilled, qualified technicians.
• The product is destined to be used only for that for which it was expressly designed. Came Cancelli Automatici S.p.A. is not liable for any damage resulting from improper, wrongful or unreasonable use. • Keep these warnings together with the installed product. • Before installing check that the tube-motor is suitable for hoisting the applied load. • Make sure you have suitable adapters for the winder tube that you are going to automate. • Set up a suitable omnipolar cut-off device, with distances greater than 3 mm between contacts, so that the power source can be cut off. • Do not install a manual bolt. • If using outdoors, use PVC protective sleeves for the electrical cables. • Make sure the power supply cable is undamaged. Contrarily make sure it is replaced by skilled, qualified technicians to prevent electrocution. • When powering awnings, respect the minimum distance of 0.5 m between the fully extended opening and any surrounding fixed parts. • Check that the diameter of the winder tube is not less than:

- 47 mm per Mondrian MR5;
- 57 mm for Mondrian MR6.

Check that all supports and pins are installed properly. • Do not allow children to play with the Transmitter. • To prevent damage to persons and the device, when memorising it is indispensable to be able to stop the motorised winder tube at any time.

⚠ The following is strictly forbidden: punching holes, sinking into water, dropping, hammering, deforming, inserting nails or screws, dismantling the motor and/or the power cable.
⚠ Anything that is not covered in this installation manual is forbidden.
⚠ The motor overheats after 10 continuous actions, and the heat protector cuts off the power supply and restores it after 10'. The motor will run in reduced mode for 60'.

The motor is fitted with a mechanism that allows users to make a manual emergency override, by turning the rod either one direction or the other. To avoid accidentally activating the mechanism we suggest using it only in case of emergency, that is, during power outages.

⚠ When performing this manoeuvre, the moving element must NOT exceed the limit switch limits set up when the product was installed.

LEGEND

📖 Parts to read carefully.
⚠ Parts regarding safety.
LS: Limit Switch.

Moving element: includes awnings, shutters, blinds, unless otherwise specified.

INSTALLING THE MOTOR B

- Apply the square pin ② or other suitable support.
- Apply the eyelet ⑥ to the limit-switch.
- Insert the crown adapter ① up to the outer edge of the ring nut as a support, aligning the insertion keys.
- Fit the drag-pulley adapter ⑦ and fasten it with the pin ⑧; or apply the key in the groove, insert the pulley and fasten using the Seeger ring ⑨.
- Insert the assembled ⑫ motor into the winder tube ⑩ up to the crown ①.
  ⚠ DO NOT force the motor into the tube ⑩.
- Fasten the tube ⑩ to the pulley ⑦ using a 4.2x10 self-threading screw to prevent the motor from making any axial movements ⑫.
  ⚠ DO not use longer screws, as these could damage the motor ⑫.
- Insert the endcap ⑪ into the tube ⑩ .
- Fasten the tube ⑩ to the fixed support and set up the motor ⑫ so that the adjusting screws ③ are easily reachable.
  ⚠ Make sure the tube ⑩ is perfectly horizontal.
- Hook up the shutter to the tube ⑩ using an accessorised strip.

ELECTRICAL CONNECTIONS D

Motor power supply

ⓐ blue (common)
ⓑ brown (phase)
ⓒ ground

AUTOMATIC functioning mode

This is the default mode; pressing ⓐ / ⓑ either opens or closes the moving element.

HOLD-TO-RUN operating mode

Every time a button is pressed ⓐ / ⓑ the moving element moves by 1/10 of a turn (that is, about 36 degrees).

Keeping the button pressed for more than two seconds makes the motor ⑫ move temporarily in automatic mode until the first stop, to then return the hold-to-run mode.

START UP

📖 All memorisation sequences have a time limit.
📖 By powering up the operator: the control unit emits an acoustic signal and makes the motor perform a movement if no transmitters are memorised, otherwise it just emits the sound signal.

Memorising the Tx C

📖 Proceed within 1 minute of powering up the motor.
⚠ Any other blank motors and accessories in the range of the TX must not per powered up.

Automatic mode / hold-to-run action E

Cancelling all of the Txs in memory F

📖 This procedure cancels all of the TXs and the direction of rotation stored in the memory.
⚠ After cancelling, wait 10" before undertaking any other operations.

MANAGING THE TX G

Memorising an additional (2nd) TX

Up to 20 TXs ⑬ can be memorised (including the weather control units and / or any timers).
📖 An attempt to add a twenty-first will cause the control unit to emit five consecutive beeps to signal that the memory is full.

ADJUSTING THE LIMIT SWITCHES ON SHUTTERS H

📖 To set the **LS** points, use the ⑥ adjusting wand or a 4 mm hexagonal-head screwdriver.
- Unhook the shutters from the winder tube ⑩.
- Move the tube ⑩,which is not fitted with the winding part, downwards, until the motor stops by itself.
- While keeping the button pressed, **turn towards (+)** the **LS** adjusting screw until the proper position for attaching the strip-tab.
- Attach the shutters to the tube (**B** ❽).
- Give a shutter UP command until the motor stops.

IF IT EXCEEDS THE REQUIRED UPPER POINT, interrupt the movement, move the shutters to a point just below the required one, and invert the adjustment on the **LS by turning the adjustment screw towards (-).** Resume from the previous point.

IF IT STOPS AT A POINT BELOW the required point, **turn the LS adjusting screw towards (+)** until the shutters reach the required point.

ADJUSTING THE LSs ON AWNINGS

⚠ Adjust the **LSs** with a safety margin, considering the stretching of the fabric over time due to exposure to the elements.
📖 After a few days of operation, check the installation and possibly adjust the **LS again**.
📖 We suggest installing wind sensors for automatically closing the awning in case of strong winds.

Stament of compliance - Came Cancelli Automatici S.p.A. declares that this device is compliant with the essential requirements and other pertinent measures established by directives 2006/95/EC, 2014/30/UE, 1999/5/EC.
Reference code to request an original copy: DDC RA H006.

Dismantling and disposal - Before proceeding it is always a good idea to check your local legislation on the matter. The components of the packaging (i.e. cardboard, plastic, etc.) are solid household waste and may be disposed of without diffi culty, by simply throwing them out in the corresponding recycle bins. Other components (i.e. control boards, radio transmitter batteries, etc.) may contain hazardous substances. These must therefore be handed over to specially authorised disposal firms.
DISPOSE OF CAREFULLY!

The data and information in this manual may be changed at any time and without prior notice.

FR

CONSIGNES DE SÉCURITÉ

⚠ L'installation doit être exécutée par du personnel qualifié et spécialisé.
• Le produit n'est destiné qu'à l'utilisation pour laquelle il a été expressément conçu. Came Cancelli Automatici S.p.A. décline toute responsabilité en cas de dommages provoqués par des utilisations impropres, incorrectes ou déraisonnables. • Conserver ces consignes près du produit installé. • Avant l'installation, contrôler que le moteur tubulaire est bien en mesure de soulever la charge appliquée. • S'assurer que les adaptateurs conviennent bien au tube enrouleur à motoriser. • Prévoir un dispositif de déconnexion omnipolaire spécifique, avec un espace de plus de 3 mm entre les contacts, pour le sectionnement de l'alimentation. • Ne pas installer un verrou manuel. • En cas d'utilisation en extérieur, protéger les câbles électriques en P.V.C. au moyen de gaines. • S'assurer que le câble d'alimentation n'est pas détérioré. Dans le cas contraire, s'assurer qu'il est bien remplacé par du personnel qualifié afin d'éviter tout risque d'électrocution. • En cas de motorisation de stores pare-soleil, prévoir un espace d'au moins 0,5 mm entre le store complètement ouvert et les parties fixes présentes tout autour. • S'assurer que le diamètre intérieur du tube enrouleur n'est pas inférieur à :

- 47 mm pour Mondrian MR5 ;
- 57 mm pour Mondrian MR6.

• S'assurer que tous les supports et goupilles de fixation sont correctement installés. • Ne pas permettre aux enfants de jouer avec le TX. • Pour éviter tout dommage aux personnes et au dispositif, il est indispensable, durant la mémorisation, de pouvoir arrêter à tout moment le tube enrouleur motorisé.

⚠ Il est strictement interdit de/d' : percer, plonger dans l'eau, faire tomber, marteler, déformer, introduire des clous ou des vis, démonter ou altérer le moteur et/ou le câble d'alimentation.
⚠ Tout ce qui n'est pas prévu dans le présent manuel doit être considéré comme étant interdit.
⚠ Il y a surchauffe du moteur après 10 actionnements continus, la protection coupe l'alimentation pour la rétablir au bout de 10'. Le moteur fonctionnera au ralenti pendant 60'.

Le moteur est doté d'un mécanisme qui permet à l'utilisateur d'effectuer une manœuvre de secours manuelle en tournant la tige dans un sens ou dans l'autre.
Pour éviter toute usure inutile du mécanisme, il est conseillé de ne l'utiliser qu'en cas d'urgence et, donc, de black-out électrique.

⚠ Durant l'exécution de cette manœuvre, l'élément mobile NE doit PAS dépasser les limites des butées de fin de course établies au cours des phases d'installation du produit.

LÉGENDE

📖 Parties à lire attentivement.
⚠ Parties concernant la sécurité.
FC : fin de course.

Élément mobile : se réfère aux stores, volets roulants, systèmes d'obscurcissement, sauf indication contraire.

INSTALLATION DU MOTEUR B

- Appliquer le pivot carré ② ou autre support approprié.
- Appliquer le piton ⑥ sur la butée de fin de course.
- Introduire l'adaptateur couronne ① jusqu'au bord externe de la bague comme support, en alignant les clés d'insertion.
- Introduire l'adaptateur poulie ⑦ d'entraînement et le fixer à l'aide de la goupille ⑧ ; appliquer sinon la clavette dans la rainure, introduire la poulie et fixer à l'aide du circlip ⑨.
- Introduire le moteur ⑫ assemblé dans le tube enrouleur ⑩ jusqu'à la couronne ①.
  ⚠ NE PAS forcer l'introduction du moteur dans le tube ⑩.
- Fixer le tube ⑩ à la poulie ⑦ à l'aide d'une vis autotaraudeuse 4,2x10 pour éviter tout glissement ou mouvement axial du moteur ⑫.
  ⚠ NE PAS utiliser des vis plus longues qui pourraient endommager le moteur ⑫.
- Introduire la calotte ⑪ dans le tube ⑩.
- Fixer le tube ⑩ au support fixe et positionner le moteur ⑫ de manière à ce que les vis de réglage ③ soient facilement accessibles.
  ⚠ S'assurer que le tube ⑩ est dans une position parfaitement horizontale.
- Accrocher le volet roulant au tube ⑩ à l'aide d'une sangle avec accessoires.

BRANCHEMENTS ÉLECTRIQUES D

Alimentation moteur

ⓐ bleu (commun)
ⓑ marron (phase)
ⓒ terre

Modalité de fonctionnement AUTOMATIQUE

Il s'agit de la modalité par défaut : en appuyant sur ⓐ / ⓑ, l'élément mobile s'ouvre ou se ferme complètement.

Modalité à ACTION MAINTENUE

À chaque enfoncement d'une touche ⓐ / ⓑ l'élément mobile se déplace d'1/10 de tour (environ 36°).

En maintenant une touche enfoncée pendant plus de 2", le moteur ⑫ tourne temporairement en modalité automatique jusqu'au premier arrêt et reprend la modalité à action maintenue.

MISE EN FONCTION

📖 Toutes les séquences de mémorisation sont temporisées.
📖 À la mise sous tension, la centrale émet un signal sonore et provoque un mouvement du moteur si elle n'a aucun émetteur en mémoire, dans le cas contraire elle n'émet qu'un signal sonore.

Mémorisation du TX C

📖 Procéder dans la minute qui suit la mise sous tension du moteur.
⚠ Tout autre moteur ou accessoire vierge dans le rayon d'action du TX ne doit pas être alimenté.

Modalité automatique/action maintenue E

Suppression de tous les tx mémorisés F

📖 Cette procédure permet de supprimer tous les TX et le sens de rotation mémorisés.
⚠ Au terme de la suppression, attendre 10'' avant toute autre opération.

GESTION TX G

Mémorisation d'un TX supplémentaire (2ème)

Il est possible de mémoriser au maximum 20 Tx ⑬ (y compris les centrales météo et/ou temporisateurs).
📖 Si l'on tente d'ajouter le 21ème TX, la centrale émet 5 bips consécutifs pour signaler que la mémoire est pleine.

RÉGLAGE DES FC SUR VOLET ROULANT H

📖 Pour le réglage des points de **FC,** utiliser la baguette de réglage ⑥ ou un tournevis à tête hexagonale de 4 mm.
- Décrocher le volet roulant du tube enrouleur ⑩.
- Actionner le tube ⑩ sans enrouleur dans le sens de la descente jusqu'à l'arrêt du moteur.
- Tout en maintenant le bouton enfoncé, **tourner vers (+)** la vis de réglage de la butée de **FC** inférieure jusqu'à la position correcte pour la fixation de la sangle.
- Accrocher le volet roulant au tube (**B** ❽).
- Commander la montée du volet roulant jusqu'à l'arrêt du moteur.

S'IL DÉPASSE LE POINT SUPÉRIEUR souhaité, interrompre le mouvement, amener le volet roulant sous le point d'arrêt souhaité et intervenir sur le réglage de la butée de **FC en tournant la vis de réglage ③ vers (-).** Repartir du point précédent.

S'IL S'ARRÊTE EN UN POINT INFÉRIEUR au point souhaité, **tourner la vis de réglage de la butée de FC ③ vers (+)** jusqu'à ce que le volet roulant atteigne la position voulue.

RÉGLAGE DES BUTÉES DE FC SUR STORE PARE-SOLEIL

⚠ Régler les **FC** avec une marge de sécurité en tenant compte des variations des dimensions de la toile dues aux agents atmosphériques.
📖 Au bout de quelques jours de fonctionnement, effectuer un contrôle de l'installation et régler éventuellement les **FC**.
📖 Il est conseillé d'installer les capteurs de vent qui permettent la fermeture automatique du store en cas de vent fort.

Declaration de conformite - Came Cancelli Automatici S.p.A. déclare que ce dispositif est conforme aux exigences essentielles et aux dispositions pertinentes établies par les directives 2006/95/CE, 2014/30/UE et 1999/5/CE.
Code de référence pour demander une copie conforme à l'original : DDC RA H006.

Mise au rebut et élimination - Avant d'eff ectuer ces opérations, contrôler les normes spécifiques en vigueur sur le lieu d'installation. Les composants de l'emballage (carton, plastiques, etc.) sont assimilables aux déchets urbains solides et peuvent être éliminés en procédant tout simplement à la collecte diff érenciée. D'autres composants (cartes électroniques, batteries des émetteurs, etc.) peuvent contenir des substances polluantes. Il faut les désinstaller et les remettre aux entreprises autorisées à les récupérer et à les éliminer.
NE PAS JETER DANS LA NATURE !

Les données et les informations contenues dans ce manuel sont susceptibles de subir des modifications à tout moment et sans aucun préavis.

RISOLUZIONE DEI PROBLEMI

☹ PROBLEMA	☺ CAUSA	☺ SOLUZIONE
Il motore tubolare non parte o parte troppo lentamente	- Manca l'alimentazione di rete - Interferenze o sovraccarico - Intervento di protezione termica	- Verificare l'alimentazione di rete - Controllare le guide e il peso della tapparella - Attendere il raffreddamento del sistema
L' elemento mobile non si ferma in corrispondenza dei punti di FC	- Il finecorsa non è bene inserito nel tubo avvolgitore - La regolazione dei punti di finecorsa non è corretta - La puleggia non è adeguata o correttamente inserita - Il supporto del perno non è fissato correttamente	- Controllare o riposizionare il finecorsa nel tubo avvolgitore - Ripetere la procedura di regolazione dei punti di finecorsa - Controllare che la puleggia motrice sia adeguata e correttamente inserita nel tubo avvolgitore - Verificare il fissaggio del supporto del perno al cassonetto oppure al muro
Il motore gira, ma l'elemento mobile non si muove	- L'elemento mobile non è agganciato al tubo avvolgitore - La corona motrice non è correttamente inserita nell'albero del motore	- Controllare che l'elemento mobile sia ben agganciata al tubo avvolgitore - Controllare che la corona motrice sia correttamente inserita nelle linguette della ghiera

Eventuali problemi di mal funzionamento del motore, contattare: CAME SERVICE ITALIA 800 295830

TROUBLESHOOTING

☹ PROBLEM	☺ CAUSE	☺ SOLUTION
The tube motor does not start or starts too slowly	- Lacking main power supply - Interferences or overload - Thermal protection activated	- Check main power supply - Check the guide-rails and weight of the shutter - Wait for system to cool down
- The moving element doesn't stop right at the LS points	- The limit switch is not well-inserted into the winder tube - The limit switches are not well adjusted - The pulley is not suitable or is wrongly inserted - The pin support is improperly fastened	- Check or reposition the limit-switch in the winder-tube - Repeat the endpoint limit adjusting procedure - Check that the power pulley is suitable and properly inserted into the winder tube - Check that the pin support is soundly secured to the box or wall
The motor turns, but the blinds don't move	- The moving element is not hooked up to the winder tube - The drive crown is improperly inserted into the motor shaft	- Check that the moving element is properly hooked up to the winder tube - Check that the power crown is properly inserted into the ring nut tabs

For any malfunctioning problems, please contact: artservice@came.com.

RÉSOLUTION DES PROBLÈMES

☹ PROBLÈME	☺ CAUSE	☺ SOLUTION
Le moteur tubulaire ne démarre pas ou démarre trop lentement	- Absence d'alimentation secteur - Interférences ou surcharge - Intervention du déclencheur thermique	- Contrôler l'alimentation secteur - Contrôler les glissières et le poids du volet roulant - Attendre le refroidissement du système
L'élément mobile ne s'arrête pas au niveau des points de la butée de FC	- La butée de fin de course n'est pas correctement introduite dans le tube enrouleur - Le réglage des points de fin de course est incorrect - La poulie n'est pas adéquate ou n'est pas correctement introduite - Le support du pivot n'est pas correctement fixé	- Contrôler ou repositionner la butée de fin de course dans le tube enrouleur - Répéter la procédure de réglage des points de fin de course - Contrôler que la poulie motrice est bien appropriée et correctement introduite dans le tube enrouleur - Contrôler la fixation du support du pivot au caisson ou au mur
Le moteur tourne mais l'élément mobile ne bouge pas	- L'élément mobile n'est pas fixé au tube enrouleur - La couronne motrice n'est pas correctement introduite dans l'arbre du moteur	- S'assurer que l'élément mobile est bien fixé au tube enrouleur - S'assurer que la couronne motrice est correctement introduite dans les languettes de la bague

En cas de mauvais fonctionnements du moteur, contacter : artservice@came.com.

DE

SICHERHEITSHINWEISE

⚠ Die Montage muss von erfahrenen Fachleuten durchgeführt werden.
• Das Gerät ist ausschließlich für den vorgegebenen Zweck zu verwenden. Die Firma Came Cancelli Automatici S.p.a. haftet nicht für durch ungeeignete, unsachgemäße bzw. fehlerhafte Verwendung verursachte Schäden. • Diese Sicherheitshinweise zusammen mit dem montierten Gerät aufbewahren. • Vor der Montage überprüfen, dass der Rohrantrieb für die zu hebende Last geeignet ist. • Kontrollieren, dass die geeigneten Adapter für die anzutreibende Rohrwelle bereit stehen. • Eine angemessene Schutzauslösungseinheit mit einer Distanz von mehr als 3 mm zwischen den Kontakten als Trennschalter des Stromkabels vorsehen. • Keinen mechanischen Riegel montieren. • Bei Montage im Freien die PVC-Kabel mit entsprechenden Schutzhüllen schützen. • Überprüfen, dass das Netzkabel nicht beschädigt ist. Sollte dies der Fall sein, zur Vermeidung von durch Strom verursachten Unfällen dafür sorgen, dass es von Fachleuten ersetzt wird. • Beim Antrieb von Markisen darauf achten, dass die Distanz zu umliegenden Gebäudeteilen bei max. Ausfall mindestens 0,5 m beträgt; • Überprüfen, dass der Innendurchmesser der Rohrwelle nicht weniger als:
- 47 mm für Mondrian MR5 beträgt;
- 57 mm für Mondrian MR6 beträgt.
• Überprüfen, dass alle Haltebeschläge und Befestigungsstifte korrekt montiert wurden; • Kindern das Spielen mit dem Sender (Handsender) untersagen. • Um während der Einspeicherung etwaige Personenschäden bzw. Schäden an der Anlage zu vermeiden, muss die angetriebene Rohrwelle jederzeit arretiert werden können.
⚠ Es ist strengstens verboten: den Antrieb bzw. das Netzkabel anzubohren, in Wasser zu tauchen, mit einem Hammer zu bearbeiten, umzuformen, zu zerlegen oder in irgend einer Weise zu verändern.
⚠ Alles, was nicht in dieser Montageanleitung vorgesehen wurde, ist unzulässig.
⚠ Überhitzung des Antriebs nach 10 aufeinanderfolgenden Inbetriebnahmen, der Thermoschutzschalter unterbricht die Stromzufuhr und nimmt sie nach 10' wieder auf. Der Antrieb funktioniert 60' lang mit halber Kraft.

Der Antrieb ermöglicht den Notbetrieb durch Drehung der Kurbelstange in die eine bzw. die andere Richtung.
Um den Verschleiß dieses Notmechanismus zu vermeiden, ist es empfehlenswert ihn nur im Notfall, bei Stromausfall, zu verwenden.
⚠ Während des manuellen Notbetriebs, darf das bewegliche Element NICHT über die während der Montage eingestellten Endlagen hinaus fahren.

ZEICHENERKLÄRUNG

📖 Sorgfältig durchzulesende Abschnitte.
⚠ Sicherheitsrelevante Abschnitte.
EL: Endlage.
Bewegliches Element: das ist, sofern nicht weiter angegeben, eine Markise, ein Rollladen, ein Sonnenschutzsystem.

MONTAGE DES ANTRIEBS B

- Den Vierkant-Stift ② bzw. einen anderen geeigneten Haltebeschlag anbringen.
- Die Öse ⑥ am Endlagenschalter anbringen.
- Den Ringadapter ① als Halterung bis an den äußeren Rand der Ringmutter schieben und dabei die Insertionsschlüssel ausrichten.
- Den Seilrollenadapter ⑦ einstecken und mit dem Stift ⑧ befestigen; bzw. den Schlüssel in die Aussparung stecken, die Seilrolle aufstecken und mit dem Seeger-Ring ⑨ befestigen.
- Den zusammengebauten Antrieb ⑫ auf die Rohrwelle ⑩ bis an die Krone ① schieben.
  ⚠ DEN ANTRIEB NICHT unter Kraftanwendung auf die Rohrwelle ⑩ stecken.
- Die Rohrwelle ⑩ auf der Seilrolle ⑦ befestigen, dafür eine Schneidschraube 4,2x10 verwenden, um das Verschieben und seitliche Bewegungen des Antriebs ⑫ zu vermeiden.
  ⚠ KEINE längeren Schrauben verwenden, da diese den Antrieb ⑫ beschädigen könnten.
- Die Kappe ⑪ auf die Rohrwelle ⑩ stecken.
- Die Rohrwelle ⑩ am festen Haltebeschlag befestigen und den Antrieb ⑫ so montieren, dass die Einstellschrauben ③ leicht erreichbar sind.
  ⚠ Sicher stellen, dass die Rohrwelle ⑩ vollkommen waagerecht ist.
- Rollladen wieder in die Rohrwelle ⑩ einhaken, dafür ein Spindelsystem mit Zubehör verwenden.

ELEKTRISCHE ANSCHLÜSSE D

Stromversorgung Antrieb

ⓐ blau (neutral)
ⓑ braun (Phase)
ⓒ Erdung

AUTOMATISCHER Betrieb

Default-Funktionsweise; Durch Druck ⓐ / ⓑ, öffnet bzw. schließt sich das bewegliche Element vollständig.

TOTMANNBETRIEB

Nach jedem Tasterdruck ⓐ / ⓑ vollführt das bewegliche Element 1/10-Drehung (ca. 36°).
Wenn ein Taster länger als 2" lang gedrückt wird, funktioniert der Antrieb ⑫ zeitweilig im automatischen Betrieb, bis zum ersten Stopp, danach wechselt er wieder auf Totmannbetrieb.

INBETRIEBNAHME

📖 Sämtliche Einspeicherungen sind zeitgeschaltet.
📖 Nach Anschluss an das Stromnetz: ertönt ein Piepton und die Steuerung erzeugt eine Ruckbewegung des Antriebs, wenn keine Handsender eingespeichert wurden. Ansonsten ertönt nur der Piepton.

Einspeicherung des Tx C

📖 Nnerhalb von 1' nach Stromversorgung vorgehen.
⚠ Eventuell im Aktionsradius des Handsenders befindliche und noch nicht gespeicherte Antriebe müssen ausgeschaltet werden.

Automatischer/totmannbetrieb E

Löschen aller eingespeicherten Tx F

📖 Es werden alle TX sowie die festgelegte Drehrichtung gelöscht.
⚠ Nach dem Löschen 10" warten und erst dann andere Vorgänge vornehmen.

EINSTELLUNG DER TX SENDER (HANDSENDER) G

Einspeicherung eines zusätzlichen TX (2.)

Es können max. 20 TX ⑬ (darunter die Wetterstationen und/oder Timer) eingespeichert werden.
📖 Wenn man versucht einen 21. TX hinzuzufügen ertönen 5 aufeinanderfolgende Pieptöne, die anzeigen, dass kein Speicherplatz vorhanden ist.

EINSTELLUNG DER EL ENDLAGEN FÜR ROLLLÄDEN H

📖 Für die Einstellung der **EL** den Einstellstab ⑥ oder einen 4 mm Sechskantschraubenzieher verwenden.
- Den Rollladen von der Rohrwelle ⑩ aushaken.
- Die vom Rollladen befreite Rohrwelle ⑩ nach unten bewegen, bis der Antrieb von alleine hält.
- Taster gedrückt halten und die Einstellschraube der unteren **EL** in Richtung **(+)** drehen, bis die für das Einhängen des Spindelsystems korrekte Position erreicht ist.
- Rollladen in die Rohrwelle (**B** einhängen **8**).
- Rollladen hoch fahren, bis der Motor hält.

WENN DER ROLLLADEN ÜBER DIE GEWÜNSCHTE OBERE EL FÄHRT, die Bewegung unterbrechen, den Rollladen in eine unter dem gewünschten Haltepunkt liegende Stellung fahren und die **EL durch Drehen der Einstellschraube ③ in die Richtung (-) einstellen.** Ab dem vorherigen Punkt weitermachen.
WENN DER ROLLLADEN UNTERHALB DER GEWÜNSCHTEN unteren **EL** anhält, **die Einstellschraube der EL ③ in die Richtung (+)** drehen, bis der Rollladen die gewünschte Stellung erreicht.

EINSTELLUNG DER EL FÜR MARKISEN

⚠ Die **EL** mit einem Sicherheitsabstand einstellen, dabei die vom Wetter beeinflusste Größenveränderung des Tuchs bedenken.
📖 Nach einigen Tagen Betrieb die Anlage überprüfen und gegebenenfalls die **EL** erneut einstellen.
📖 Die Montage von Windmeldern, die das automatische Einfahren der Markise bei starkem Wind bewirken, ist empfehlenswert.

Konformitätserklärung - Die Came Cancelli Automatici S.p.A. bestätigt, dass dieses Gerät den grundlegenden Anforderungen und entsprechenden Bestimmungen der Richtlinien 2006/95/EG, 2014/30/UE und 1999/5/EG entspricht.
Artikel-Nr. um eine dem Original entsprechende Kopie anzufordern: DDC RA H006.
Abbau und Entsorgung - Vor der Entsorgung ist es empfehlenswert, sich über die am Installationsort geltenden Vorschriften zu informieren. Die Bestandteile der Verpackung (Pappe, Kunststoff usw.) können getrennt gesammelt mit dem normalen Hausmüll entsorgt werden. Weitere Bestandteile (Platinen, Handsenderbatterien usw.) können Schadstoffe enthalten. Sie müssen dementsprechend entfernt und in zugelassenen Fachbetrieben entsorgt werden.
NICHT IN DIE UMWELT GELANGEN LASSEN!
Die in dieser Anleitung angegebenen Daten und Informationen können jederzeit, ohne Vorankündigung abgeändert werden.

ES

INSTRUCCIONES DE SEGURIDAD

⚠ La instalación debe ser efectuada por personal cualificado.
• El producto deberá destinarse sólo y exclusivamente para los usos establecidos. Came Cancelli Automatici S.p.a.no será responsable debido a daños causados por usos inapropiados, o indebidos • Conservar estas advertencias junto al producto instalado. • Antes de la instalación, verificar que el motor tubular sea apto para la elevación de la carga aplicada. • Cerciorarse que se cuente con los adaptadores apropiados para el tubo que se desea motorizar. • Prever un adecuado dispositivo de desconexión omnipolar, con una distancia mayor de 3 mm entre los contactos de seccionamiento de la alimentación. • No instalar un gancho manual. • En caso de uso para exterior, utilizar vainas de protección para los cables eléctricos de P.V.C. • Verificar que el cable de alimentación no esté dañado. Si estuviese dañado, cerciorarse que la sustitución sea efectuada por personal cualificado para evitar el riesgo de electrocución. • En caso de motorización de toldos, respetar la distancia mínima de 0,5 m entre la máxima apertura y las partes fijas circunstantes. • Verificar que el diámetro interior del tubo no sea inferior de:
- 47 mm para Mondrian MR5;
- 57 mm para Mondrian MR6;
• Verificar que todos los soportes y los pasadores de fijación estén instalados correctamente . • No dejar el mando al alcance de los niños. • Para evitar daños a personas y al dispositivo, durante el procedimiento de memorización es indispensable poder detener el tubo enrollante motorizado en cualquier momento.
⚠ Está totalmente prohibido: taladrar, sumergir en agua, golpear, deformar, introducir clavos o tornillos, desmontar o alterar el motor y/o el cable de alimentación.
⚠ Todo aquello no previsto en el presente manual de instalación se debe considerar prohibido.
⚠ El motor se sobrecalienta después de 10 accionamientos seguidos, la protección térmica interrumpe la alimentación, reanudándola después de 10'. El motor funcionará a régimen reducido durante 60'.

El motor cuenta con un mecanismo que permite al usuario efectuar una maniobra manual de emergencia, girando el tubo en un sentido u otro.
Para evitar desgastar inútilmente el mecanismo se aconseja utilizarlo sólo en caso de emergencia, es decir en caso de interrupción de la energía eléctrica.
⚠ Durante la ejecución de esta maniobra, el elemento móvil NO debe superar los límites de los finales de carrera programados en las fases de instalación del producto.

LEYENDA

📖 Leer con mucha atención.
⚠ Partes concernientes a la seguridad.
FC: finales de carrera.
Elemento móvil: se refiere a toldos, persianas, sistemas enrollables en caso que no hubiera otra indicación.

INSTALACIÓN DEL MOTOR B

- Aplicar el pasador cuadrado ② o otro soporte adecuado.
- Insertar la anilla ⑥ al final de carrera.
- Insertar el adaptador corona ① hasta el borde externo del casquillo como soporte, alineando las llaves de inserción.
- Insertar el adaptador polea ⑦ de arrastre y fijarlo con el pasador ⑧; o aplicar la llave en la ranura y fijar con el pasador elastico ⑨.
- Insertar el motor ⑫ ensamblado en el tubo ⑩ hasta la corona ①.
  ⚠ NO forzar la entrada del motor en el tubo ⑩.
- Fijar el tubo ⑩ a la polea ⑦ utilizando un tornillo autotaladrante 4,2x10 para evitar giros o movimientos axiales del motor ⑫.
  ⚠ NO utilizar tornillos más largos porque podrían dañar el motor ⑫.
- Insertar la funda ⑪ en el tubo ⑩.
- Fijar el tubo ⑩ al soporte fijo y ubicar el motor ⑫ de manera que los tornillos de regulación ③ sean accesibles facilmente.
  ⚠ Cerciorarse que el tubo ⑩ esté nivelado en posición horizontal.
- Enganchar la persiana en el tubo ⑩ utilizando una abrazadera con accesorios.

CONEXIONES ELÉCTRICAS D

Alimentación motor

ⓐ azul (común)
ⓑ marrón (fase)
ⓒ conexión a tierra

Modalidad de funcionamiento AUTOMÁTICA

Es la modalidad por defecto; pulsando ⓐ / ⓑ, el elemento móvil se abre o se cierra del todo.

Modalidad de ACCIÓN MANTENIDA

Con cada pulsación de una tecla ⓐ / ⓑ el elemento móvil se mueve 1/10 de vuelta (aprox. 36°).
Manteniendo presionada una tecla más de 2", el motor ⑫ se mueve momentáneamente en modalidad automática hasta la primer parada, volviendo de esta manera a la modalidad de acción mantenida.

PUESTA EN MARCHA

📖 Todas las secuencias de memorización son por tiempo.
📖 Al conectar alimentacion la central emite una señal acustica y ejecuta un movimiento del motor, si solo emite una señal acustica sin movimiento significa que ya existe un emisor memorizado en la central.

Memorización del Tx C

📖 Esperar 1 segundo después de dar alimentación al motor.
⚠ No alimentar otros motores o accesorios existentes en el radio de acción del TX.

Modalidad automática/acción mantenida E

Borrado de todos los tx de la memoria F

📖 Con este procedimiento se borran todos los TX y el sentido de rotación en la memoria.
⚠ Después del borrado, esperar 10" antes de efectuar otras operaciones.

G GESTIÓN TX

Memorización de un TX adicional (2°)

Es posible memorizar como máx. 20 Tx ⑬ (incluidas las centrales meteo y/o timer).
📖 Si se intenta agregar el 21 tx, la central emite 5 beep consecutivos lo que indica que la memoria está llena.

H REGULACIÓN DE LOS FC EN LA PERSIANA

📖 Para la regulación de los puntos **FC**, utilizar la herramienta de regulación ⑥ o un destornillador con cabeza hexagonal de 4 mm.
- Desenganchar la persiana del tubo ⑩.
- Mover el tubo ⑩ sin el enrollante en bajada hasta que el motor se pare solo.
- Manteniendo apretado el pulsador, **girar hacia (+)** el tornillo de regulación del **FC** inferior hasta alcanzar la posición adecuada para el enganche de la abrazadera.
- Enganchar la persiana al tubo (**B 8**).
- Controlar la subida de la persiana hasta que el motor se pare.

SI VA MÁS ALLÁ DEL PUNTO SUPERIOR deseado, interrumpir el movimiento, llevar la persiana por debajo del punto de parada deseado y regular el **FC girando el tornillo de regulación ③ hacia (-).** Reanudar desde el punto anterior.
SI SE PARA EN UN PUNTO INFERIOR del punto deseado, **girar el tornillo de regulación del FC ③ verso (+)** hasta que la persiana alcance la posición deseada.

REGULACIÓN DE LOS FC EN TOLDOS

⚠ Regular los **FC** con un margen de seguridad, considerando las variaciones dimensionales del toldo debida a agentes atmosféricos.
📖 Después de algunos días de funcionamiento, efectuar un control de la instalación y las regulaciones necesarias de los **FC**.
📖 Se aconseja la instalación de sensores viento que permiten el cierre automático del toldo en caso de fuertes vientos.

Declaración de conformidad - Came Cancelli Automatici S.p.A. declara que este equipo cumple con los requisitos esenciales y con las diferentes disposiciones de las directivas 2006/95/CE, 2014/30/UE, 1999/5/CE.
Código de referencia para pedir una copia de conformidad con el documento original: DDC RA H006.
Desguace y reciclado - Antes de operar, verifi car las normativas especifi cas vigentes en el lugar donde se efectuará la instalación. Los componentes del embalaje (cartón, plástico, etc.) son asimilables a los desechos sólidos urbanos y pueden eliminarse sin difi cultad, efectuando la recogida diferenciada. Otros componentes (tarjetas electrónicas, baterías de los emisores, etc.) podrían contener sustancias contaminadoras. Se deben quitar de los equipos y entregar a las empresas autorizadas para su recuperación o eliminación.
¡NO DISEMINAR EN EL MEDIOAMBIENTE!
Los datos y las informaciones contenidas en este manual pueden ser modificados en cualquier momento sin obligación de preaviso.

NL

INSTRUCTIES VOOR DE VEILIGHEID

⚠ De installatie moet overgelaten worden aan deskundig en ervaren personeel
• Dit product mag alleen worden gebruikt voor de doeleinden waarvoor het expliciet is bestemd. Came Cancelli Automatici S.p.A. is niet aansprakelijk voor eventuele schade die wordt veroorzaakt door oneigenlijk, verkeerd en onverstandig gebruik. • Bewaar deze waarschuwingen samen met het gemonteerde product. • Voordat u installeert, controleert u of de buismotor geschikt is voor het gewicht van het bewegende element. • Zorg ervoor dat u geschikte passtukken hebt voor de rolbuis die u moet motoriseren. • Zorg voor een veelpolige uitschakelaar met een afstand tussen de contacten van meer dan 3 mm om de stroom uit te schakelen. • Installeer geen manuele vergrendeling. • Als de automatisering buiten wordt gemonteerd, gebruikt u beschermende kousen in voor de elektrische kabels in P.V.C. • Controleer of het stroomsnoer niet beschadigd is. Zorg er in het andere geval voor dat het snoer wordt vervangen door deskundig personeel om gevaar voor elektrische schokken te voorkomen. • Voor de motorisering van zonneweringen laat u minimum 0,5 m tussen de volledig geopende wering en vaste delen rondom.
• Controleer of de inwendige diameter van de oprolbuis niet kleiner is dan:
- 47 mm voor Mondrian MR5
- 57 mm voor Mondrian MR6
• Controleer of alle houders en splitspieën goed bevestigd en geïnstalleerd zijn. • Laat kinderen niet spelen met de TX. • Om schade aan voorwerpen en personen te voorkomen, moet men tijdens het programmeren de gemotoriseerde oprolbuis op elk ogenblik kunnen stoppen.
⚠ Het is ten strengste verboden: de motor en/of het stroomsnoer te doorboren, in water onder te dompelen, te laten vallen, erop te slaan met een hamer, het te vervormen, er spijkers of schroeven in de slaan of te draaien, te demonteren of om te bouwen.
⚠ Wat niet voorzien is in deze instructies voor de installatie moet als verboden worden beschouwd.
⚠ De motor raakt oververhit als hij 10 keer achter elkaar aanslaat. De beveiliging onderbreekt de stroom en zet deze weer aan na 10'. De motor werkt op een lager regime tijdens 60'.

De buismotor is uitgerust met een mechanisme waarmee de gebruiker een manuele noodbeweging kan maken, door de stang in de ene of de andere richting te draaien.
Om onnodige slijtate te voorkomen, raden wij aan om dit mechanisme alleen in geval van nood te gebruiken, dus als de stroom uit valt.
⚠ Terwijl u deze noodbeweging maakt, mag het bewegende element NIET verder komen dan de eindaanslagen die geprogrammeerd zijn tijdens de installatie van het product.

LEGENDA

📖 Delen die aandachtig moeten worden gelezen.
⚠ Delen die de veiligheid betreffen.
EA: eindaanslag
Bewegend element: verwijst naar gordijnen, rolluiken, verduisteringsystemen, waar niet anders is vermeld.

DE MOTOR INSTALLEREN B

- Monteer de vierkante spil ② of een andere geschikte houder.
- Monteer de hendel ⑥ op de eindaanslag
- Schuif de kroonwielpasring ① tot aan de buitenste rand van de schroefring als houderen lijn de borgpennen uit.
- Schuif de poelie-pasring ⑦ in de buis en zet vast met de splitspie ⑧; of monteer de borgpen in de groef, monteer de poelie en zet vast met de seegerring ⑨.
- Monteer de motor ⑫ geassembleerd in de oprolbuis ⑩ tot aan het kroonwiel ①.
  ⚠ FORCEER de motor niet in de buis ⑩.
- Bevestig de buis ⑩ op de poelie ⑦ met een automatisch tappende schroef 4,2x10 om verschuivingen en verplaatsingen te voorkomen van de motor ⑫.
  ⚠ FORCEER langere schroevendie de motor kunnen beschadigen ⑫.
- Monteer de kap ⑪ in de buis ⑩.
- Bevestig de buis ⑩ op de vaste houder en plaats de motor ⑫ zo dat de stelschroeven ③ gemakkelijk bereikbaar zijn.
  ⚠ Zorg ervoor dat de buis ⑩ perfect horizontaal zit.
- Hang het rolluik aan de buis ⑩ gebruik een riempje met uitrustingen.

ELEKTRISCHE AANSLUITINGEN C

Motorvoeding

ⓐ blauw (gemeensch.)
ⓑ bruin (fase)
ⓒ aarde

AUTOMATISCHE werkwijze

Dit is de default werkwijze. Als u drukt op ⓐ / ⓑ, zal het bewegende element zich openen of volledig sluiten.

Werkwijze met GEHANDHAAFDE HANDELING

Telkens als een toets wordt ingedrukt ⓐ / ⓑ maakt het bewegende element een 1/10 toer (ongeveer 36°).
Als u een toets meer dan 2" indrukt, zal de motor ⑫ tijdelijk automatisch bewegen tot aan de eerste stop om dan terug te keren naar de werkwijze met gehandhaafde handeling.

INWERKINGSTELLING

📖 Alle programmeringen krijgen een beperkte tijd.
📖 Als de stroom inschakelt: laat de besturing een geluid horen en maakt de motor een beweging als er nog geen zenders zijn opgeslagen. In het andere geval maakt de motor alleen een geluid.

De Tx programmeren C

📖 Doe dit binnen 1' nadat de motorspanning is ingeschakeld.
⚠ Eventuele andere niet geprogrammeerde motoren of uitrustingen binnen het bereik van de TX mogen niet aan gezet worden.

Automatisch/ gehandhaafde handeling E

Te verdraaien alle geprogrammeerde tx-apparaten verwijderen F

📖 Met deze procedure worden alle tx-apparaten en draairichtingen verwijderd.
⚠ Wacht na het verwijderen 10" voordat u wat anders doet.

BEHEER VAN DE TX G

Een extra TX toevoegen (2e)

Er kunnen tot max. 20 Tx-apparaten worden geprogrammeerd ⑬ (inclusief de weerstations en/of timers).
📖 Als u de 21e tx probeert te programmeren, laat de besturing 5 bieptonen horen om te signaleren dat het geheugen vol is.

DE EINDAANSLAGEN OP HET ROLLUIK INSTELLEN H

📖 Voor het instellen van de **eindaanslagen.** gebruikt u de stelstaaf ⑥ te verdraaien of een schroevendraaier met een zeskantkop van 4 mm.
- Maak het rolluik los uit de oprolbuis ⑩.
- Draai de buis ⑩ zonder het rolluik naar onder totdat de motor zelf stopt.
- Houd de toets, **ingedrukt en verdraai (+)** de stelschroef van de onderste **eindaanslagen.** tot op de goede plaats om het riempje vast te maken.
- Hang het rolluik in de buis (**B 8**).
- Laat het rolluik naar boven gaan totdat de motor stopt.

ALS HET VERDER GAAT DAN HET GEWENSTE STOPPUNT, onderbreekt u de beweging,zet u het rolluik onder het gewenste stoppunt en regelt u de **eindaanslagen. door de stelschroef ③ naar (-).** Herneem vanaf het vorige punt.
ALS DE MOTOR STOPT OP EEN LAGER PUNT dan het gewenste, **draait u de stelschroef van de eindaanslagen ③ naar (+)** totdat het rolluik op het gewenste punt komt.

DE EINDAANSLAGEN VOOR ZONNEWERINGEN INSTELLEN

⚠ Stel de **EA** in met een veiligheidsmarge omdat de wering kan krimpen of uitzetten door wind, zon en regen.
📖 Controleer het systeem als het enkele dagen gewerkt heeft en corrigeer eventueel de **EA.**.
📖 Wij raden de installatie aan van windsensoren die de wering automatisch sluiten in geval van sterke wind.

Verklaring van overeenstemming - CAME Cancelli Automatici S.p.A. verklaart dat ditapparaat voldoet aan de essentiële vereisten en andere terzake doende voorschriften van de richtlijnen 2006/95/EG, 2014/30/UE, 1999/5/EG.
Bestelnummer om een nieuwe kopie van de handleiding te bestellen: DDC RA H006.
Buiten gebruik stellen en slopen - Controleer de normen die gelden op de plaats van installatie voordat u begint. Verpakkingselementen (karton, plastic enzovoort) worden beschouwd als normaal stedelijk afval en kunnen worden gewoon worden gescheiden en als dusdanig worden verwerkt. Andere componenten zoals elektronische kaarten, zenderbatterijen enzovoort kunnen vervuilende stoffen bevatten. Dit afval moet worden afgeleverd aan bedrijven met een vergunning voor het ophalen en verwerken van dit soort afval.
VERVUIL HET MILIEU NIET MET AFVAL!
De in deze gebruiksaanwijzing vermelde gegevens en informatie kunnen op elk ogenblik en zonder verplichting tot waarschuwing vooraf worden gewijzigd.

STÖRUNGSBESEITIGUNG

☹ STÖRUNG	☺ URSACHE	☺ LÖSUNG
Der Rohrantrieb fährt nicht bzw. zu langsam an	- Keine Stromzufuhr - Störungen bzw. Überlastung - Eingriff des Thermoschutzschalters	- Stromversorgung überprüfen - Führschienen und Rollladengewicht überprüfen - Abwarten, dass das System abkühlt
Das bewegliche Element hält nicht in den EL	- Der Endlagenschalter ist nicht korrekt in die Rohrwelle gesteckt worden - Die Endlagen wurden falsch eingestellt - Die Seilrolle ist nicht angemessen bzw. wurde nicht korrekt eingesteckt - Die Stifthalterung wurde nicht korrekt befestigt	- Endlagenschalter kontrollieren bzw. besser in die Rohrwelle stecken - Einstellung der Endlagen wiederholen - Überprüfen, dass die Seilrolle angemessen ist und richtig in die Rohrwelle gesteckt wurde - Befestigung der Stifthalterung am Kasten oder an der Wand überprüfen
Der Antrieb dreht aber das bewegliche Element bewegt sich nicht	- Das bewegliche Element ist nicht an der Rohrwelle befestigt - Die Antriebskrone wurde nicht korrekt in die Motorwelle gesteckt	- Überprüfen, dass das bewegliche Element gut an der Rohrwelle befestigt wurde - Kontrollieren, dass die Antriebskrone korrekt in die Ringfedern gesteckt wurde

Bei etwaigen Störungen des Antriebs kontaktieren Sie bitte: artservice@came.com.

RESOLUCIÓN DE PROBLEMAS

☹ PROBLEMA	☺ CAUSA	☺ SOLUCIÓN
El motor tubular no parte o parte demasiado lentamente	- Falta la alimentación de red - Interferencias o sobrecarga - Operación de protección térmica	- Verificar la alimentación de red - Controlar las guías y el peso de la persiana - Esperar que el sistema se enfríe
El elemento móvil no se para en la zona de los puntos de FC	- El final de carrera no está bien colocado en el tubo enrollante - La regulación de los puntos de final de carrera no es correcta - La polea no es adecuada o no está correctamente introducida - El soporte del perno no está fijado correctamente	- Controlar o volver a ubicar el final de carrera en el tubo - Repetir el procedimiento de los puntos de final de carrera - Controlar que la polea motriz sea adecuada y esté correctamente colocada en el tubo - Verificar la correcta fijación del soporte del perno en el cofre o en la pared
El motor gira, pero el elemento móvil no se mueve	- El elemento móvil no está enganchado al tubo - La corona motriz no está correctamente introducida en el eje del motor	- Controlar que el elemento móvil esté bien enganchado en el tubo - Controlar que la corona motriz esté correctamente colocada en las lengüetas del casquillo

En caso de problemas de desperfectos del motor, contactar a: artservice@came.com.

PROBLEMEN OPLOSSEN

☹ PROBLEEM	☺ OORZAAK	☺ OPLOSSING
De buismotor slaat niet of te langzaam aan	- Geen netstroom - Interferenties of overbelasting - Beveiliging geschakeld	- Controleer de netstroom - Controleer de rail en het gewicht van het rolluik - Wacht tot het systeem afgekoeld is
Het bewegende element stopt niet op de eindaanslagen.	- De eindaanslag zit niet goed in de oprolbuis - Verkeerd ingestelde eindaanslagen - Poelie niet geschikt of niet goed gemonteerd - De houder voor de spil is niet goed vastgemaakt	- Controleer en verplaats de eindaanslag in de oprolbuis - Herhaal de instelprocedure voor de eindaanslagen - Controleer of de poelie geschikt is en goed gemonteerd in de oprolbuis is gemonteerd - Controleer de borging van de houder van de spil op de kast of de wand
De motor draait maar het bewegende element beweegt zich niet	- Het bewegende element is niet vastgemaakt aan de oprolbuis - Het kroonwiel is niet goed op de motoras gemonteerd	- Controleer of het bewegende element goed vastgemaakt is aan de oprolbuis - Controleer of het kroonwiel goed in de lipjes van de schroefring is gemonteerd

Voor eventuele problemen met de motor neemt u contact op met: artservice@came.com.

PT

INSTRUÇÕES DE SEGURANÇA

⚠ A instalação deve ser feita por pessoal qualificado e especializado.
• O produto é destinado somente para o uso ao qual foi expressamente concebido. CAME cancelli automatici s.p.a não é responsável por eventuais danos causados por usos impróprios, errôneos e sem razão. • Conserve estas advertências junto ao produto instalado. • Antes da instalação, verifique se o motor tubular é adequado ao levantamento da carga aplicada. • Certifique-se de ter os adaptadores apropriados ao tipo de tubo enrolador que se queira motorizar. • Providencie um dispositivo de desconexão unipolar adequado, com distância superior a 3 mm entre os contactos, com interrupção da alimentação. • Não instale uma trava ou fecho manual. • No caso de uso externo, utilize as luvas de protecção para cabos eléctricos em P.V.C. • Verifique se o cabo de alimentação está danificado. Em caso contrário, certifique-se que seja substituído por pessoal qualificado, a fim de evitar risco de electrocussão. • No caso de motorização de toldos e estores, respeite a distância mínima de 0,5 m entre a abertura máxima e as partes fixas nas proximidades. • Verifique que o diâmetro interno do tubo de enrolar não seja menor do que :
- 47 mm para Mondrian MR5;
- 57 mm para Mondrian MR6;

• Verifique que todos os suportes e as golpilhas de fixação estejam instalados correctamente. • Não permita que crianças brinquem com o TX. •A fim de evitar danos a pessoas e ao dispositivos, durante a memorização é indispensável poder parar o tubo de enrolar motorizado a qualquer momento.
⚠ É rigorosamente é proibido: furar, imergir em água, deixar cair, martelar, deformar ou colocar pregos e parafusos, desmontar ou adulterar o motor e/ou o cabo de alimentação.
⚠ Tudo o que não se esteja previsto neste manual de instalação deve ser considerado proibido.
⚠ O motor se aquece depois de 10 accionamentos seguidos, a protecção térmica pára a alimentação retomando-a depois de 10'. O motor funcionará com menor regime por 60'.

O motor possui um mecanismo que permite ao utilizador efectuar uma manobra manual de socorro, a girar a haste em um sentido ou no outro.
Para evitar o desgaste inútil do mecanismo, recomenda-se usar somente em caso de emergência e portanto, de blackout eléctrico.
⚠ Durante a execução desta manobra, o elemento móvel NÃO deve passar dos limites dos fins de curso ajustados na Instalação do produto.

LEGENDA

📖 Partes que devem ser lidas com atenção.
⚠ Partes relativas à segurança.
FC: fim de curso.

Elemento móvel: reúne toldos, persianas, sistemas de redução de incidência solar, se não indicado de forma diferente.

INSTALAÇÃO DO MOTOR B

- Aplique o pino quadrado ② ou outro suporte idóneo.
- Aplique o olhal ⑥ no fim de curso.
- Introduza o adaptador de coroa ① até a borda externa do anel de fixação, alinhando as chaves de inserção.
- Insira o adaptador de polia ⑦ de arraste e fixe-o com a golpilha ⑧; ou aplique a chaveta na canaleta, insira a polia e fixe com o anel seeger ⑨.
- Introduza o motor ⑫ montado no tubo de enrolar ⑩ até à coroa ①.
  ⚠ Não tente forçar o motor no tubo ⑩.
- Fixe o tubo ⑩ na polia ⑦ a utilizar um parafuso auto rosqueador 4,2x10 para evitar deslizamentos e movimentos axiais do motor ⑫.
  ⚠ NÃO utilize parafusos muito compridos, que possam danificar o motor ⑫.
- Introduza a calota ⑪ no tubo ⑩.
- Fixe o tubo ⑩ no suporte fixo e regule o motor ⑫ de forma que os parafusos de afinação ③ fiquem fáceis de serem alcançados.
  ⚠ Certifique-se que o tubo de enrolar ⑩ esteja na posição horizontal perfeitamente.
- Prenda a persiana ao tubo ⑩ a usar uma cinta com acessórios.

LIGAÇÕES ELÉCTRICAS D

Alimentação do motor

ⓐ azul (comum)
ⓑ castanho (fase)
ⓒ terra

Modalidade de funcionamento AUTOMÁTICA
É a modalidade padrão, ao premer ⓐ / ⓑ o elemento móvel se abre ou se fecha completamente.

Modalidade de ACÇÃO CONSERVADA
A cada pressão de uma tecla ⓐ / ⓑ l'elemento móvel se move de 1/10 de volta (cerca de 36°).
Conservando pressionada uma tecla por mais de 2", o motor ⑫ se move temporariamente em modalidade automática, até a primeira paragem, voltando assim para a modalidade acção conservada.

COLOCAÇÃO EM FUNÇÃO

📖 Todas as sequências de memorização ocorrem a intervalos de tempo.
📖 Dando alimentação: a central emite um sinal sonoro e faz com que se efectue um movimento ao motor se não há transmissores memorizados, contrariamente emite somente um sinal sonoro.

Memorização do Tx C

📖 Efectue dentro de 1' depois de ter dado tensão ao motor.
⚠ Outros motores ou acessórios não usados ainda, que estejam no raio de acção do TX, devem estar desligados**.**

Modalidade automática / acção conservada E

Cancelamento de todos os tx na memória F

📖 Com este procedimento se cancelam todos os TXs e o sentido de rotação memorizados.
⚠ Depois de cancelar, aguarde 10" antes de efectuar outras operações.

GESTÃO TX G

Memorização de um TX suplementar (2°)
É possível memoriza no máximo 20 Tx ⑬ (incluindo as centrais meteo e/ou o timer).
📖 Caso se queira adicionar o 21 tx, a central emitirá 5 bips seguidos, que indica que a memória está completa.

AFINAÇÃO DOS FCS NA PERSIANA H

📖 Para a afinação dos pontos **FC**, utilize a régua de afinação ⑥ ou uma chave de fendas com cabeça hexagonal de 4 mm.
- Solte a persiana ao tubo de enrolar ⑩.
- Movimente o tubo ⑩ sem o enrolador na descida até que o motor pare sozinho.
- Mantenha o botão premido, **vire para (+)** o parafuso de afinação do **FC** inferior até sua posição correcta para prender a cinta.
- Fixe a persiana ao tubo (**B** ❽).
- Comande a subida da persiana até que o motor pare.

SE ULTRAPASSAR O PONTO SUPERIOR desejado, interrompa o movimento, coloque a persiana abaixo do ponto de paragem desejado, e intervenha na afinação do **FC a girar o parafuso de afinação ③ para (-).** Retome a partir do ponto anterior.
SE PARAR EM UM PONTO INFERIOR AO DESEJADO, GIRE O PARAFUSO DE AFINAÇÃO DO do FC ③ para (+) até que a "persiana" chegue na posição desejada.

AFINAÇÃO DOS FCS NO TOLDO SOLAR

⚠ Ajuste os **FCs** com uma margem de segurança, considerando as variações de tamanho da tela devido a agentes atmosféricos.
📖 Depois de alguns dias de funcionamento, efectue um controlo da instalação e eventuais afinações dos **FCs**.
📖 Recomenda-se a instalação de sensores de vento que permitem o fechamento automático do toldo em caso de ventos fortes.

Declaração de conformidade - Came Cancelli Automatici S.p.A. declara que este dispositivo respeita os requisitos essenciais e outras disposições pertinentes estabelecidas pela Directiva 2006/95/CE, 2014/30/UE, 1999/05/CE.
Código de referência para solicitar uma cópia idêntica ao original: DDC RA H006.

Eliminação e desmantelamento - Antes de continuar, verifique as normas específicas vigentes no local de instalação. Os componentes da embalagem (papelão, plástico, etc.) devem ser considerados resíduos sólidos urbanos e podem ser eliminados através da colecta selectiva. Outros componentes (placas electrónicas, baterias de transmissores, etc.) podem conter substâncias poluentes. Devem ser retirados e entregues às empresas autorizadas pela recuperação e eliminação dos mesmos.
NÃO DEIXE NO MEIO AMBIENTE!

Os dados e as informações indicadas neste manual devem ser considerados susceptíveis de alterações a qualquer momento e sem obrigação de prévio aviso.

PL

INSTRUKCJE BEZPIECZEŃSTWA

⚠ Instalacja musi być przeprowadzona przez wykwalifikowany personel.
• Produkt jest przeznaczony wyłącznie do użytkowania do celów, dla jakich został specjalnie zaprojektowany. Came Cancelli Automatici S.p.A nie ponosi odpowiedzialności za ewentualne szkody wynikające z błędnego, niewłaściwego lub nierozsądnego użytkowania. • Niniejsze wskazówki muszą być przechowywane razem z zainstalowanym produktem.• Przed instalacją należy sprawdzić, czy silnik tubowy jest odpowiedni do podnoszenia przewidzianego ciężaru. • Upewnić się, czy są dostępne adaptery odpowiednie do rury nawojowej, którą pragnie się napędzać. • Zaopatrzyć się w odpowiedni wyłącznik dwubiegunowy z rozwarciem styków powyżej 3 mm, dla umożliwienia odłączenia zasilania. • Nie instalować zasuwy ręcznej. • W przypadku instalacji na zewnątrz, zastosować osłony ochronne z P.V.C. dla przewodów elektrycznych. • Zweryfikować, czy przewód zasilania nie jest uszkodzony. W przeciwnym przypadku upewnić się, aby był wymieniony przez wykwalifikowany personel w celu uniknięcia ryzyka porażeń prądem elektrycznym. • W przypadku sterowania zasłonami przeciwsłonecznymi, zachować odległość 0,5 cm pomiędzy pozycją maksymalnego otwarcia oraz sąsiadującymi elementami stałymi. • Sprawdzić, czy wewnętrzna średnica rury nawojowej nie jest mniejsza, niż:
- 47 mm dla Mondrian MR5;
- 57 mm dla Mondrian MR6;

• Sprawdzić, czy wsporniki i zawleczki mocujące są poprawnie zainstalowane. • Nie pozwalać dzieciom na bawienie się pilotami TX. • Dla uniknięcia ryzyka obrażeń czy uszkodzenia urządzenia podczas zapamiętywania trzeba absolutnie mieć możliwość zatrzymania w każdej chwili napędzanej rury nawojowej.
⚠ Jest surowo wzbronione: dziurawienie, zanurzanie w wodzie, dopuszczanie do upadnięcia, bicie młotkiem, zniekształcania, wbijania gwoździ lub śrub, jak też przerabianie silnika/przewodu zasilania.
⚠ Wszystkie inne czynności nie przewidziane przez niniejsze instrukcje są niedozwolone.
⚠ Po 10 kolejnych uruchomieniach dochodzi do przegrzania silnika, dlatego też zabezpieczenie termiczne przerywa zasilanie i przywraca je po 10'. Silnik będzie funkcjonował przy zmniejszonych obrotach przez 60'.

Silnik jest wyposażony w mechanizm pozwalający użytkownikowi na wykonanie ręcznego manewru awaryjnego, obracając ramię w jednym lub w drugim kierunku.
Aby uniknąć niepotrzebnego zużycia mechanizmu, zaleca się używać go tylko w awaryjnych sytuacjach i w razie braku dostawy prądu.
⚠ Podczas wykonywania tego manewru element ruchomy NIE może przekroczyć położeń krańcowych ustalonych w fazie instalacji produktu.

LEGENDA

📖 Akapity, które należy uważnie przeczytać.
⚠ Akapity dotyczące bezpieczeństwa.
FC: wyłącznik krańcowy.

Element ruchowy: tam, gdzie brak innych wskazań, oznacza zasłony przeciwsłoneczne z kasetą, zasłony, rolety, systemy zaciemniające.

INSTALACJA SILNIKA B

- Posłużyć się czopem kwadratowym ② lub innym odpowiednim suportem.
- Włożyć śrubę oczkową na ⑥ ogranicznik krańcowy.
- Włożyć jako suport adapter pierścieniowy ①, aż do zewnętrznej krawędzi tulei, dopasowując położenie klinów wpustowych.
- Włożyć adapter pociągowego koła pasowego ⑦ i zamocować go przy pomocy zawleczki ⑧, albo włożyć klin do rowka, włożyć koło pasowe i zamocować pierścieniem Segera ⑨.
- Włożyć zmontowany silnik ⑫ do wnętrza rury nawojowej ⑩, aż do końca adaptera ①.
  ⚠ NIE używać siły przy wkładaniu silnika do rury ⑩.
- Przymocować rurę ⑩ do kółka pasowego ⑦ śrubą samogwintującą 4,2x10, by uniknąć poślizgu czy przesunięć osiowych silnika ⑫.
  ⚠ NIE stosować dłuższych śrub, ponieważ mogłyby uszkodzić silnik ⑫.
- Włożyć zatyczkę ⑪ do rury ⑩.
- Zamocować rurę ⑩ do wspornika stałego i ustalić pozycję silnika ⑫ tak, aby śruby regulacyjne ③ były łatwo dostępne.
  ⚠ Upewnić się, czy pozycja rury ⑩ jest całkowicie pozioma.
- Przymocować roletę do rury ⑩ posługując się tradycyjnym systemem nawijania - pasek i akcesoria.

POŁĄCZENIA ELEKTRYCZNE D

Zasilanie silnika

ⓐ niebieski (wspólny)
ⓑ brązowy (faza)
ⓒ uziemienie

Tryb działania AUTOMATYCZNY
Jest to tryb domyślny, naciskając / ⓐⓑ, element ruchomy całkowicie otwiera się lub zamyka.

Tryb TOTMAN (operator obecny)
Po każdym wciśnięciu przycisku ⓐ / ⓑ element ruchomy przesuwa się o 1/10 obrotu (około 36°).
Po utrzymaniu przycisku wciśniętego przez dłużej, niż 2", silnik ⑫ porusza się tymczasowo w trybie automatycznym, aż do pierwszego zatrzymania, po czym powraca do trybu TOTMAN.

URUCHOMIENIE

📖 Wszystkie zapisywane sekwencje są zaprogramowane czasowo.
📖 Po podaniu zasilania: centralka wydaje sygnał akustyczny i zobowiązuje silnik do wykonania ruchu, jeśli nie są na niej zapisane piloty, w przeciwnym wypadku wydaje tylko sygnał akustyczny.

Zapamiętanie pilota Tx C

📖 Zadziałać przed upływem 1' po podłączeniu zasilania do silnika.
⚠ Ewentualne inne nie zaprogramowane silniki i akcesoria w promieniu działania TX nie mogą być zasilane.

Tryb automatyczny/tryb totman E

Usunięcie wszystkich pilotów Tx z pamięci F

📖 Podczas tej procedury wszystkie TX i kierunek obrotu są usuwane z pamięci.
⚠ Po usunięciu odczekać 10" przed wykonaniem innych operacji.

ZARZĄDZANIE PILOTAMI TX G

Zapamiętanie dodatkowego TX (2-gi)
Można zapisać maks. do 20 Tx ⑬ (włącznie z centralkami meteo i/lub timerami).
📖 Jeżeli próbuje się dodać 21-szego tx, centralka wydaje 5 kolejnych dźwięków beep, sygnalizując, że pamięć jest pełna.

REGULACJA FC ROLETY H

📖 Do regulacji punktów położeń krańcowych **FC** należy posłużyć się specjalnym prętem regulacyjnym ⑥ lub śrubokrętem z łbem sześciokątnym 4 mm.
- Odczepić roletę od rury nawojowej ⑩.
- Poruszać rurą ⑩ bez rolety w kierunku opuszczania, aż do chwili, gdy silnik sam się zatrzyma.
- Trzymając wciśnięty przycisk **obrócić w kierunku (+)** śrubę regulacyjną dolnego wyłącznika krańcowego **FC**, aż do chwili, gdy rura nawojowa znajdzie się w pozycji dogodnej dla zaczepienia paska.
- Zaczepić roletę do rury (**B** ❽).
- Wydać polecenie podnoszenia rolety, aż do chwili, gdy silnik sam się zatrzyma.

JEŻELI ROLETA PRZEKRACZA NAJWYŻSZY pożądany punkt, przerwać ruch, umieścić roletę poniżej pożądanego punktu zatrzymania, po czym wyregulować **FC obracając śrubę regulacyjną ③ w kierunku (-).**Wykonać czynności opisane w punkcie poprzednim.
JEŻELI NATOMIAST ROLETA ZATRZYMA SIĘ W POZYCJI PONIŻEJ planowanego punktu zatrzymania, **obrócić śrubę regulacyjną FC ③ w kierunku (+)**, aż do osiągnięcia pożądanej pozycji.

REGULACJA FC ZASŁONY PRZECIWSŁONECZNEJ

⚠ Wyregulować położenia krańcowe **FC** zachowując pewien margines bezpieczeństwa, ponieważ pod wpływem czynników atmosferycznych tkanina może zmienić wymiary.
📖 Po kilku dniach funkcjonowania dokonać kontroli instalacji oraz ewentualnych regulacji wyłączników krańcowych **FC**.
📖 Zaleca się zainstalować czujniki wiatru, które umożliwiają automatyczne zamknięcie zasłony w przypadku silnego wiatru.

Deklaracja zgodności - Came Cancelli Automatici S.p.A. deklaruje, że niniejsze urządzeniejest zgodne z podstawowymi wymogami i odnośnymi przepisami, ustalonymi przez dyrektywy 2006/95/WE, 2014/30/UE, 1999/5/WE.
Kod niezbędny dla otrzymania kopii instrukcji zgodnej z oryginałem: DDC RA H006.

Złomowanie - Przed rozpoczęciem czynności należy zapoznać się z miejscowymi regulacjami prawnymi dotyczącymi danego rodzaju materiału. Elementy opakowania (karton, plastik, itd.), są przyjmowane ze stałymi odpadami miejskimi i mogą być likwidowane bez żadnej trudności, wykonując selektywną zbiórkę odpadów do ponownego przerobu. Inne elementy (płyty elektroniczne, przekaźniki, itd.), mogą natomiast zawierać substancje zanieczyszczające. Należy je więc usunąć i oddać do zakładów wyspecjalizowanych do ich przetworzenia.
NIE PORZUCAĆ W ŚRODOWISKU!

Producent zastrzega sobie prawo wprowadzania zmian bez wcześniejszego powiadomienia.

RU

ИНСТРУКЦИИ ПО БЕЗОПАСНОСТИ

⚠ Монтаж должен производиться квалифицированными специалистами.
• Это изделие должно использоваться исключительно по назначению. Came Cancelli Automatici S.p.A. не несет никакой ответственности за ущерб, нанесенный неправильным, ошибочным или небрежным использованием изделия. • Храните эти указания вместе с инструкциями по установке и эксплуатации компонентов автоматической системы. • Перед установкой убедитесь в том, что грузоподъемность внутривального привода больше массы груза. • Убедитесь в наличии аксессуаров, подходящих для конкретного вала. • Питание осуществляется от отдельной линии с соответствующим автоматическим выключателем, с расстоянием между контактами не менее 3 мм. • Не устанавливайте ручную задвижку. • При установке снаружи используйте защитные кожухи для электрических кабелей. • Убедитесь в том, что кабель электропитания не поврежден. В противном случае проследите за тем, чтобы он был заменен на новый квалифицированными специалистами во избежание риска поражения электрическим током. • При автоматизации маркиз соблюдайте минимальное расстояние в 0,5 м между максимальным выносом и окружающими неподвижными предметами. • Проверьте, чтобы внутренний диаметр вала был не менее:
- 47 мм для Mondrian MR5;
- 57 мм для Mondrian MR6.

• Убедитесь в том, что все суппорты, крепления и крепежные скобы установлены правильно. • Не позволяйте детям играть с устройствами радиоуправления. • Во избежание нанесения ущерба людям или устройству, во время программирования следует обязательно иметь возможность остановить вал в любое время.
⚠ Категорически запрещается выполнять с приводом и/или кабелем электропитания следующие действия: сверлить, погружать в воду, ронять, бить молотком, деформировать, забивать гвозди или вставлять болты, демонтировать или нарушать целостность.
⚠ Всё, что не предусмотрено в данной инструкции, следует считать запрещенным.
⚠ Привод перегревается после 10 непрерывных циклов. Он снабжен термодатчиком, который разрывает цепь электропитания в случае перегрева. Его работа возобновляется автоматически через некоторое время, примерно через 10 минут. После перегрева привод может функционировать на пониженной скорости в течение 60 минут.

Привод оснащен механизмом, дающим пользователю возможность аварийного управления в случае отключения электропитания.
Во избежание износа рекомендуется использовать механизм только в случае крайней необходимости, например, аварийного отключения электроэнергии.
⚠ Во время разблокировки подвижный элемент НЕ должен выходить за конечные положения, установленные на этапе монтажа и настройки изделия.

УСЛОВНЫЕ ОБОЗНАЧЕНИЯ

📖 Разделы, требующие внимательного прочтения.
⚠ Разделы, касающиеся безопасности.
КП: конечные положения.

Подвижный элемент: маркизы, роллеты, солнцезащитные экраны, если нет других указаний.

МОНТАЖ ПРИВОДА B

- Установите штифт квадратного сечения ② или другое подходящее крепление.
- Установите петлю для аварийного управления ⑥.
- Вставьте переходник ① до соприкосновения с кольцом конечных положений, выровняв замковое соединение.
- Вставьте адаптер ⑦ и зафиксируйте его с помощью соответствующей крепежной скобы ⑧; или вставьте шпонку в паз, после чего вставьте адаптер и зафиксируйте его с помощью стопорного пружинного кольца ⑨.
- Вставьте собранный таким образом привод ⑫ в вал ⑩ до кольца ①.
  ⚠ НЕ прилагайте дополнительных усилий в процессе установки привода в вал ⑩.
- Прикрепите адаптер ⑦ к валу ⑩ с помощью самореза 4,2x10 с целью предотвращения возможного осевого смещения или сдвига привода ⑫.
  ⚠ НЕ используйте более длинные винты, так как они могут повредить привод ⑫.
- Вставьте капсулу ⑪ в вал ⑩.
- Закрепите вал ⑩ на суппорт и крепление и установите двигатель ⑫ таким образом, чтобы регулировочные винты ③ были легко доступны.
  ⚠ Убедитесь в том, что вал ⑩ располагается в горизонтальном положении.
- Прикрепите рольставни к валу ⑩ , используя традиционную ленточную систему с аксессуарами.

ЭЛЕКТРИЧЕСКИЕ ПОДКЛЮЧЕНИЯ D

Электропитание привода

ⓐ синий (общий)
ⓑ коричневый (фаза)
ⓒ земля

АВТОМАТИЧЕСКИЙ РЕЖИМ
Это режим по умолчанию; при нажатии ⓐ / ⓑ подвижный элемент полностью открывается или закрывается.

Режим "ПРИСУТСТВИЕ ОПЕРАТОРА"
При каждом нажатии кнопки ⓐ / ⓑ подвижный элемент смещается на 1/10 оборота (приблизительно 36°).
При продолжительном (более 2 с) нажатии кнопки привод ⑫ начинает работать в автоматическом режиме до первой остановки, после чего возвращается к режиму "Присутствие оператора".

ЗАПУСК СИСТЕМЫ

📖 Все процедуры программирования должны выполняться в строго установленное время.
📖 Подача напряжения электропитания: радиоприемник подает звуковой сигнал, и, если в памяти нет передатчиков, привод осуществляет движение; в противном случае, результатом будет только звуковой сигнал.

Программирование передатчика C

📖 Приступите к выполнению процедуры в течение 1 минуты с момента подачи напряжения на привод.
⚠ Другие незапрограммированные приводы и аксессуары в радиусе действия передатчика должны быть обесточены.

Автоматический режим/режим "присутствие оператора" E

Удаление всех передатчиков из памяти F

📖 С помощью этой процедуры из памяти удаляются все передатчики и данные о направлении вращения привода.
⚠ После удаления необходимо подождать 10 с, прежде чем приступить к выполнению других действий.

УПРАВЛЕНИЕ ПЕРЕДАТЧИКАМИ G

Программирование второго передатчика
Можно запрограммировать до 20 передатчиков ⑬ (включая моноблоки с метеосенсорами и/или таймеры).
📖 При попытке добавить 21-й передатчик радиоприемник издаст 5 последовательных звуковых сигналов, указывающих на то, что память заполнена.

РЕГУЛИРОВКА КП НА РОЛЬСТАВНЯХ H

📖 Для регулировки КП используйте регулировочный инструмент ⑥ или торцевую шестигранную отвертку 4 мм.
- Отсоедините полотно рольставен от вала ⑩.
- Приведите в движение вал ⑩ без рольставен, позволяя ему вращаться вниз до тех пор, пока он сам не остановится.
- Нажав кнопку, **вращайте регулировочный винт нижнего КП по направлению (+)** до тех пор, пока вал не займет положение, удобное для крепления полотна.
- Прикрепите полотно роллет к валу (**B** ❽).
- Поднимайте полотно роллет до тех пор, пока привод не остановится.

ЕСЛИ ПРИВОД ОСТАНОВИЛСЯ ВЫШЕ ЖЕЛАЕМОЙ ТОЧКИ: остановите движение привода, установите рольставни ниже требуемого положения и отрегулируйте **КП, вращая регулировочный винт ③ по направлению (-).** Вернитесь к предыдущему пункту.
ЕСЛИ ПРИВОД ОСТАНОВИЛСЯ НИЖЕ желаемой точки, **вращайте регулировочный винт КП ③ по направлению (+)** до тех пор, пока полотно рольставен не займет нужное положение.

РЕГУЛИРОВКА КП НА МАРКИЗАХ

⚠ Отрегулируйте КП, оставив дополнительное пространство с учетом возможного изменения размеров полотна под воздействием атмосферных осадков.
📖 Необходимо провести пробную эксплуатацию в течение нескольких дней, после чего выполнить окончательную регулировку **конечных положений**.
📖 Рекомендуется использовать устройства автоматического закрывания в случае сильного ветра, чтобы избежать повреждения привода.

Заявление о соответствии - Came Cancelli Automatici S.p.A. заявляет, что это устройство соответствует основным требованиям и положениям, установленным Директивой 2006/95/CE, 2014/30/UE, 1999/05/CE.
Код для запроса копии, соответствующей оригиналу: DDC RA H006.

Утилизация - Утилизацию необходимо проводить в соответствии с действующим законодательством местности, в которой производилась эксплуатация изделия. Упаковочные компоненты (картон, пластмасса и т.д.) — утилизируемые твердые отходы, которые необходимо просто разделить, чтобы они могли быть переработаны. Другие компоненты (электронные платы, батарейки брелоков-передатчиков и т.д.) могут содержать загрязняющие вещества. Они должны передаваться компаниям, имеющим лицензию на их переработку.
НЕ ЗАГРЯЗНЯЙТЕ ОКРУЖАЮЩУЮ СРЕДУ!
Все данные и информация, содержащиеся в этой инструкции, могут быть изменены в любое время и без предварительного уведомления.

RESOLUÇÃO DE PROBLEMAS

☹ PROBLEMA	☺ CAUSA	☺ SOLUÇÃO
O motor tubular não arranca ou arranca muito devagar.	- Falta a alimentação de rede - Interferências ou sobrecarga - Intervenção de protecção térmica.	- Verifique a alimentação de rede - Controle as guias e o peso da persiana - Aguarde o arrefecimento do sistema.
O elemento móvel não pára nos pontos de FC.	- O fim de curso não está bem colocado no tubo de enrolar - A afinação dos pontos de fim de curso não é correcta - A polia não é adequada ou não está colocada correctamente - O suporte do pino não está fixado correctamente.	- Controle ou reposicione o fim de curso no tubo de enrolar - Repita o procedimento de afinação dos pontos de fim de curso - Controle que a polia motriz seja adequada e correctamente inserida no tubo de enrolar. - Verifique a fixação do suporte do pino à caixa, ou à parede.
O motor vira mas o elemento móvel não se move	- O elemento móvel não está preso no tubo de enrolar - A coroa motriz não está correctamente inserida no veio do motor	- Controle se o elemento móvel está bem preso no tubo de enrolar - Controle que a coroa motriz esteja correctamente inserida nas linguetas do casquilho.

Com relação à possíveis problemas de mal funcionamento do motor, entre em contacto: artservice@came.com.

ROZWIĄZYWANIE PROBLEMÓW

☹ PROBLEM	☺ PRZYCZYNA	☺ ROZWIĄZANIE
Nie udaje się uruchomić siłownika rurowego lub odbywa się to zbyt wolno	- Brak zasilania sieciowego - Interferencje lub przeciążenie - Interwencja ochrony termicznej	- Sprawdzić zasilanie sieciowe - Skontrolować prowadnice i ciężar rolety - Zaczekać na ochłodzenie systemu
Element ruchomy nie zatrzymuje się w pobliżu punktów położeń krańcowych FC	- Wyłącznik krańcowy nie jest dobrze włożony do rury nawojowej - Regulacja punktów położeń krańcowych jest nieprawna - Kółko napędowe jest nieodpowiednie lub zostało niepoprawnie włożone - Wspornik czopu jest nieprawnie zamocowany	- Skontrolować lub ustalić ponownie pozycję wyłącznika krańcowego w rurze nawojowej - Powtórzyć regulację punktów położeń krańcowych - Skontrolować, czy kółko napędowe jest odpowiednie i czy zostało poprawnie włożone do rury nawojowej - Skontrolować mocowanie wspornika czopu do kasety lub do ściany
Silnik obraca się, lecz element ruchomy jest nieruchomy	- Element ruchomy nie został zaczepiony do rury nawojowej - Pierścień napędowy został niepoprawnie włożony na wał silnika	- Skontrolować, czy element ruchomy jest dobrze zaczepiony do rury nawojowej - Skontrolować, czy pierścień napędowy został poprawnie włożony na kliny nasadki pierścieniowej

W przypadku wadliwego funkcjonowania silnika proszę zwrócić się do: artservice@came.com.

УСТРАНЕНИЕ НЕИСПРАВНОСТЕЙ

☹ НЕИСПРАВНОСТЬ	☺ ПРИЧИНА	☺ СПОСОБ УСТРАНЕНИЯ
Внутривальный привод не работает или запускается слишком медленно.	- Перебои электропитания. - Механические помехи или неправильный подбор привода. - Срабатывание термодатчика.	- Убедитесь в наличии сетевого электропитания. - Проверьте направляющие и вес полотна. - Дождитесь полного охлаждения системы.
Подвижный элемент не останавливается в заданных КП.	- Привод неправильно установлен в вал. - Убедитесь, что процедура настройки конечных положений выполнена правильно. - Проверьте совместимость переходника и вала, убедитесь, что он правильно установлен. - Основание штифта плохо прикреплено.	- Проверьте установку привода в вал. - Повторите процедуру настройки конечных положений. - Выберите подходящий адаптер и правильно установите его в вал. - Проверьте, чтобы основание штифта было надежно прикреплено к коробу или стене.
Привод работает, но подвижный элемент не двигается.	- Подвижный элемент не прикреплен к валу. - Адаптер и кольцо плохо зафиксированы на приводе.	- Проверьте, чтобы подвижный элемент был надежно прикреплен к валу. - Проверьте, чтобы адаптер и кольцо были хорошо зафиксированы на приводе.

При обнаружении неисправности в работе привода свяжитесь с нами, написав письмо по адресу artservice@came.com.