LUMEVA
SMART & STYLISH LIVING

Montage video

Kledingrek Handleiding

Lees de producthandleiding zorgvuldig door voordat u het product gebruikt en bewaar deze zorgvuldig.



Attributen

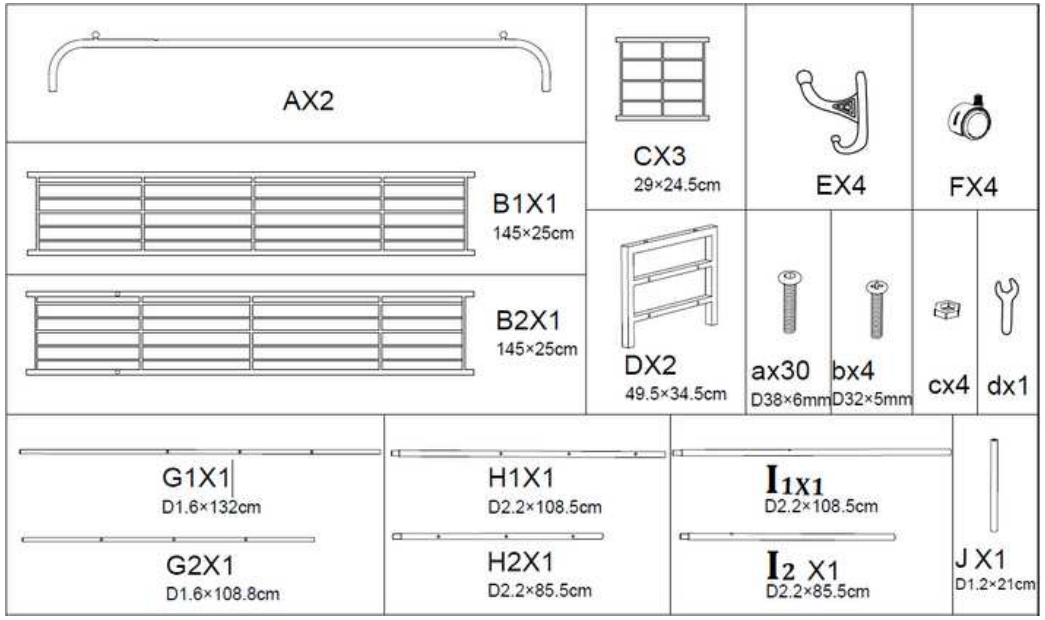

Overzicht

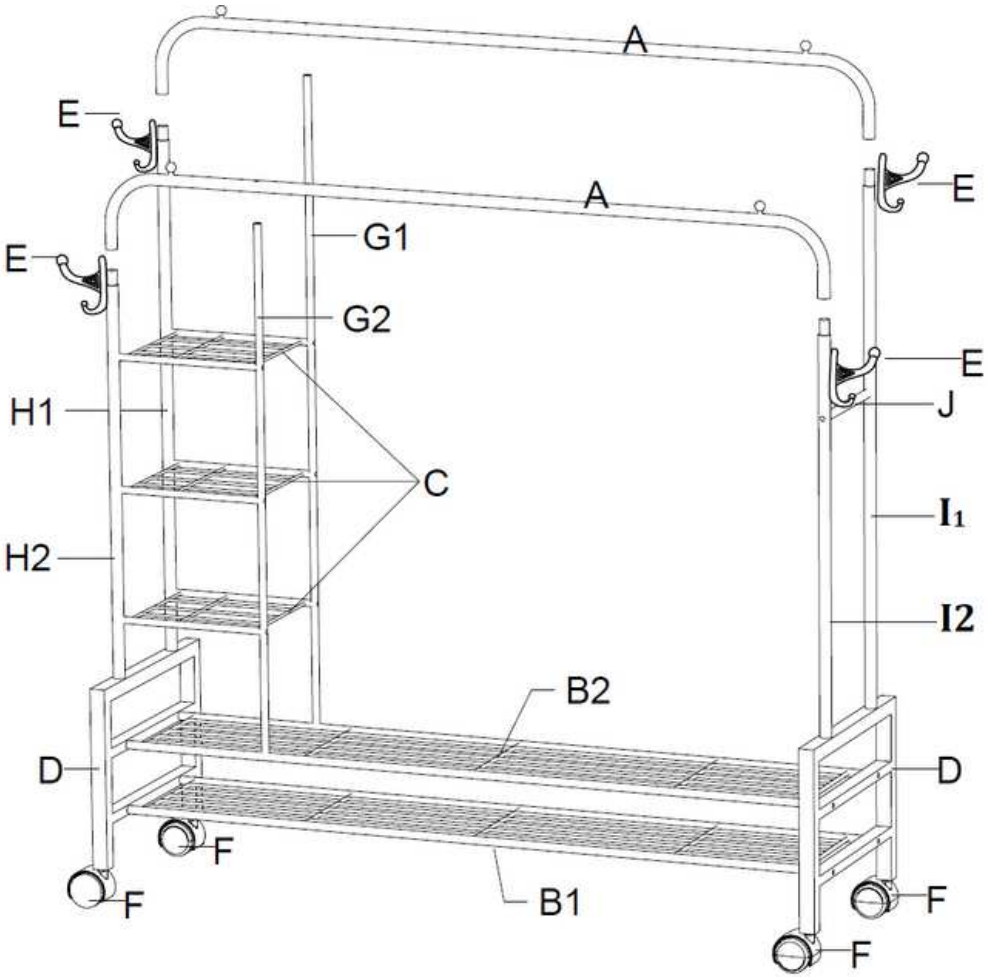

Stap 1

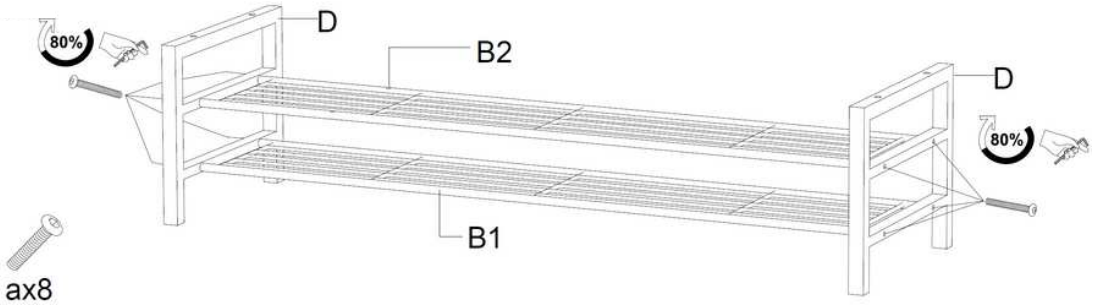

ax8

Stap 2

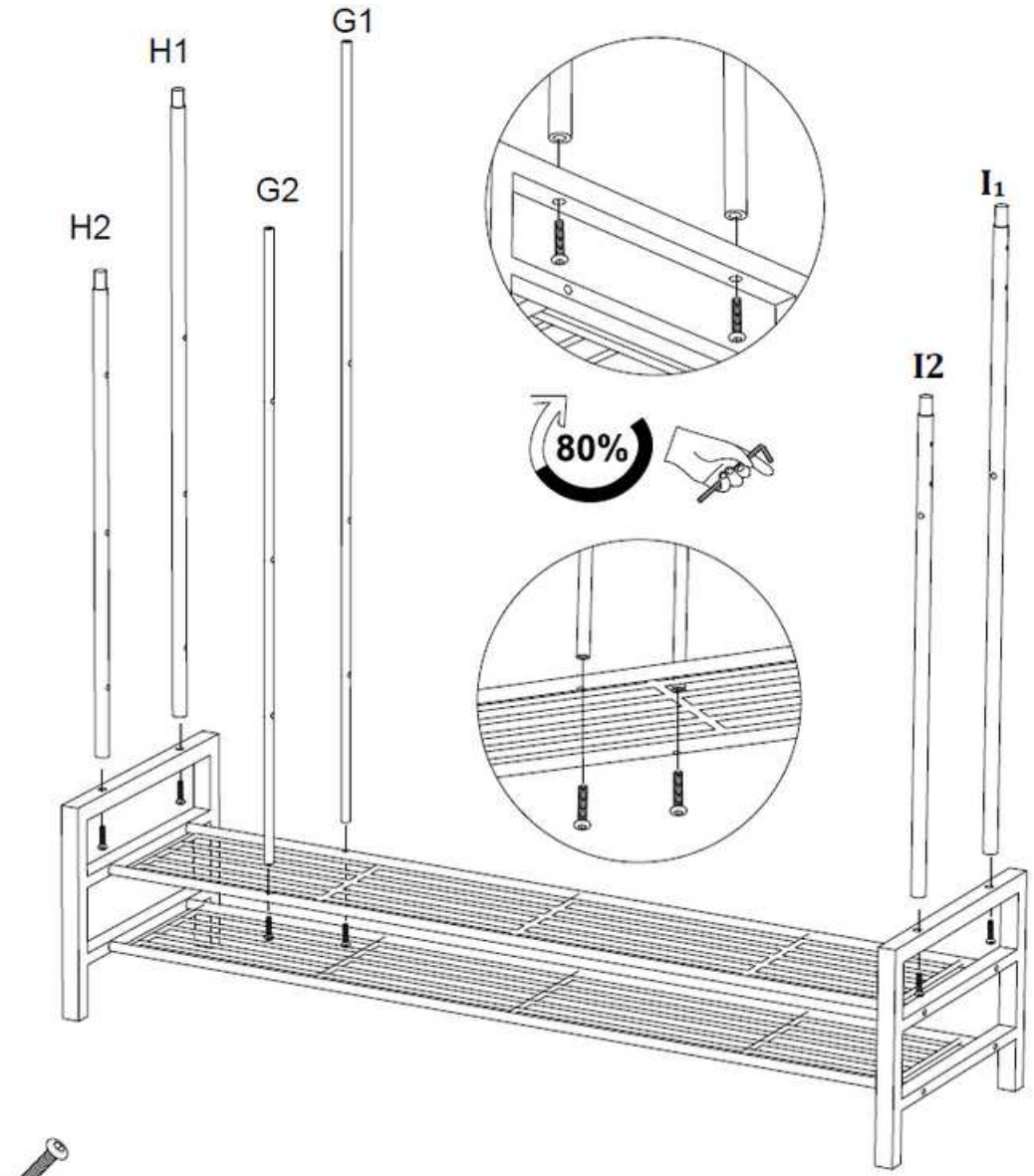

ax6

Stap 3

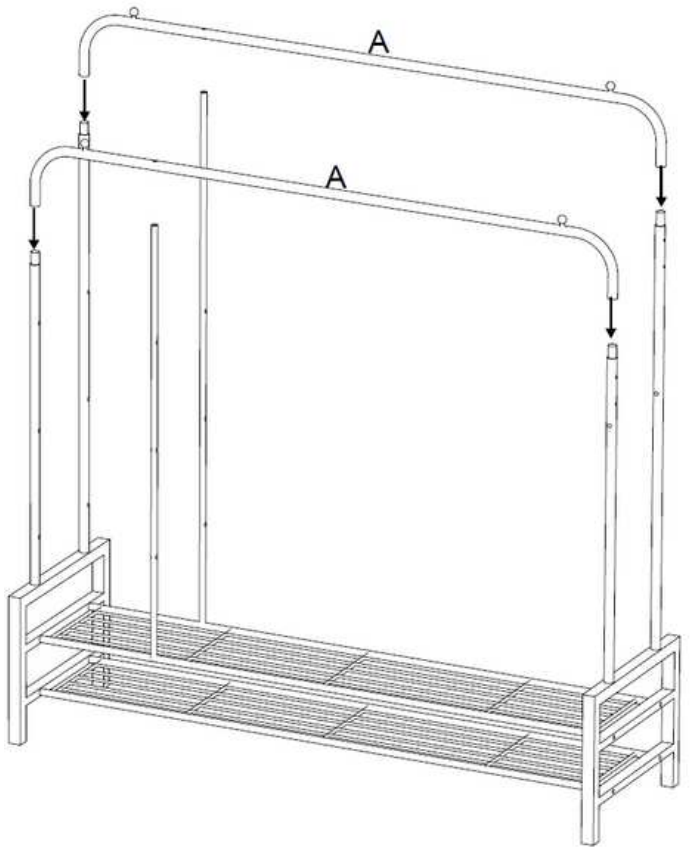

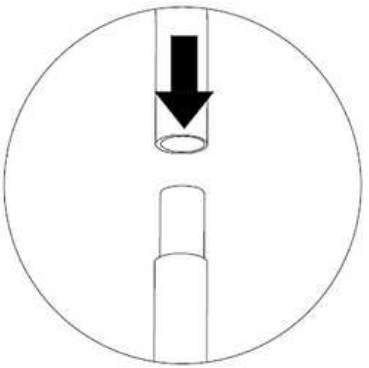

Stap 4

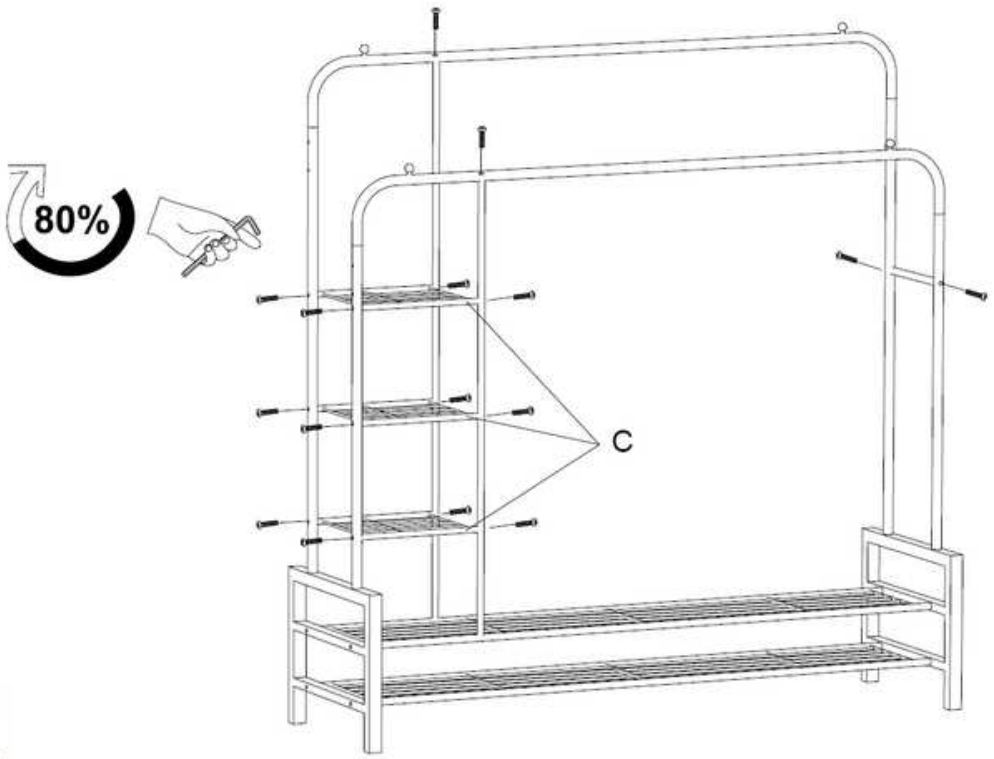



ax16

Stap 5

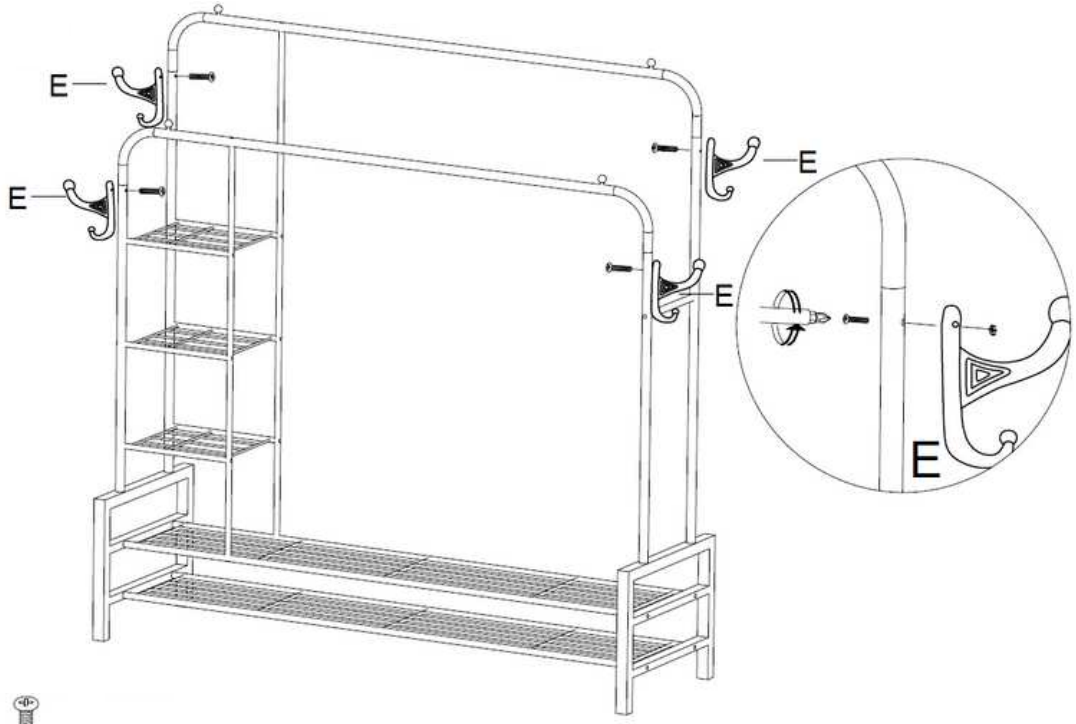



bx4



cx4

Stap 6

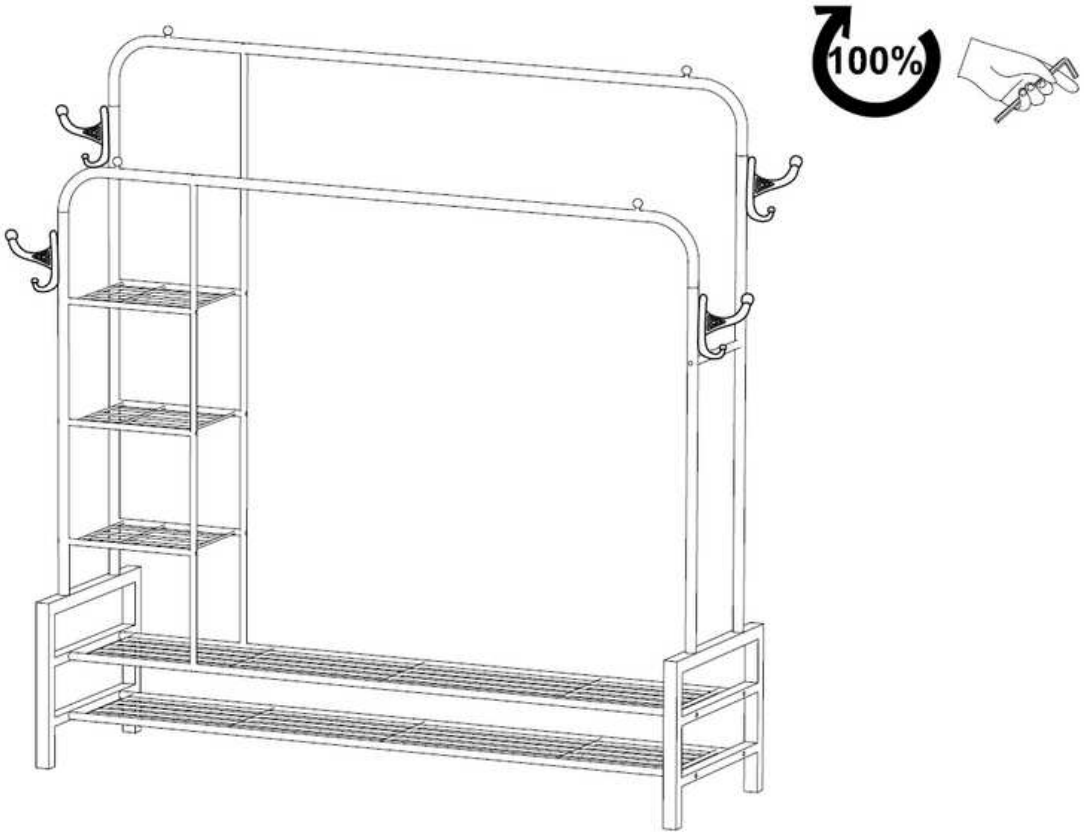

Stap 7

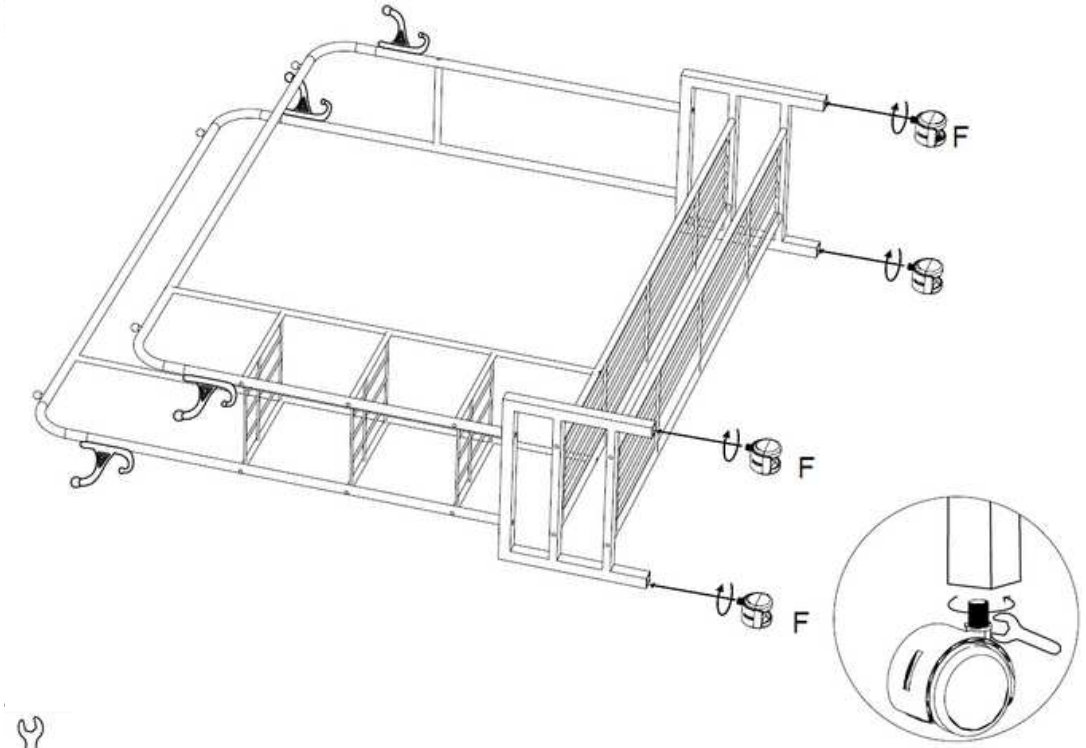



Claim 2 jaar extra garantie