Handleiding LumifyMe Aquarium stofzuiger

1. Algemeen gebruik

- Let op: gebruik het product maximaal 30 minuten aaneengesloten, om oververhitting te voorkomen
- Let op: de aquarium stofzuiger werkt alleen als je hem diep genoeg in het water steekt, anders zuigt het alleen lucht op en werkt het apparaat niet.
- Zorg ervoor dat de 'Water Flow' van de stofzuiger zich onder water bevindt.
- Steek de stofzuiger nooit dieper in het water dan 'Maximum water level'.

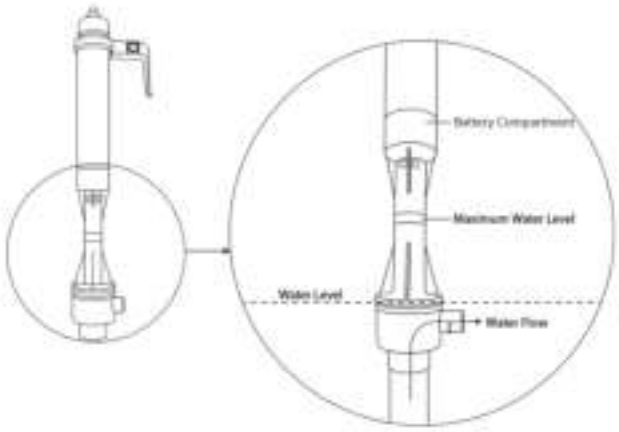

2. Stofzuiger gebruiken met adapter

- Steek de meegeleverde adapter in het stopcontact.
- Steek het stekkertje in de daarvoor behorende input aan de zijkant van het hendeltje.
- Druk op de rode knop aan de zijkant om de stofzuiger aan te zetten.

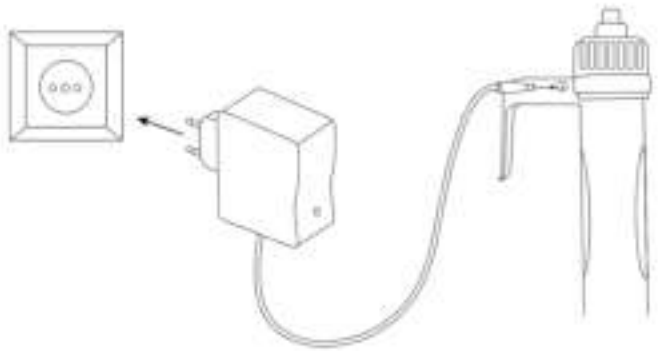

3. Stofzuiger gebruiken met batterijen

- Draai de dop aan de bovenkant van de stofzuiger open.
- Steek de batterijen erin volgens de oriëntatie die staat aangegeven aan de zijkant van de aquariumstofzuiger en draai de dop weer vast.
- Druk op de knop bovenop de dop om de stofzuiger aan te zetten.

4. De juiste lengte instellen

Voor elke grootte aquarium kun je de stofzuiger op de juiste lengte instellen:

1. Kort (zonder verlengbuis): 41 cm
2. Medium: (met korte verlengbuis): 56 t/m 68 cm
3. Lang (met lange verlengbuis): 69 t/m 82 cm

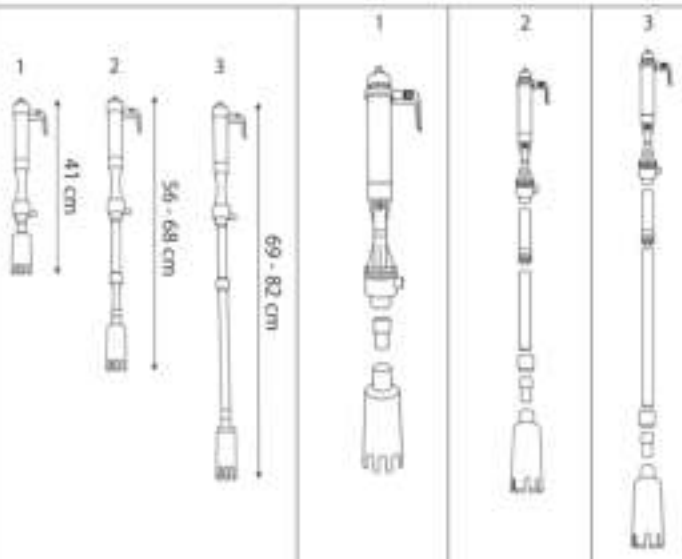

5. Functie: Stofzuigen

- Span het elastiek van het filterzakje om de ring van het bevestigingscupje.
- Bevestig het cupje aan het daarvoor bedoelde pijpje aan de onderkant en duw het stevig aan.
- Steek de stofzuiger eerst diep genoeg in het water en zet het apparaat daarna aan (zie hoofdstuk 1).
- Beweeg de stofzuigermond over het gebied dat u wilt schoonmaken.

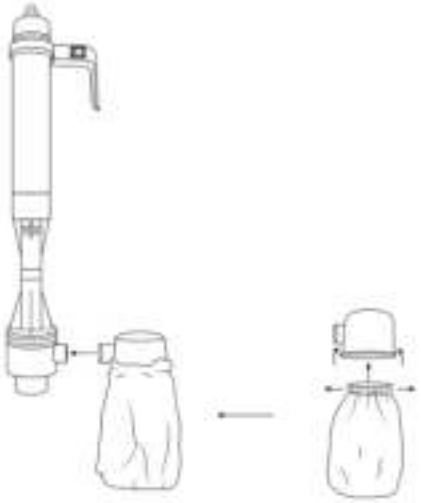

6. Functie: Water afvoeren
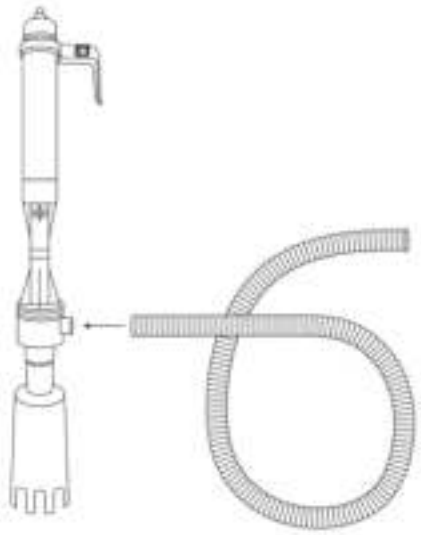
- Bevestig de waterslang aan het daarvoor bedoelde pijpje aan de onderkant en duw het stevig aan.
- Hang het uiteinde van de waterslang in een emmer of andere afvoerlocatie.
- Steek de stofzuiger eerst diep genoeg in het water en zet het apparaat daarna aan (zie punt 1).
- Bij het verwijderen van de waterslang kan het dopje blijven hangen aan het pijpje. Haal dit los en bevestig het weer aan de waterslang (anders past het cupje met filterzakje er niet meer op).