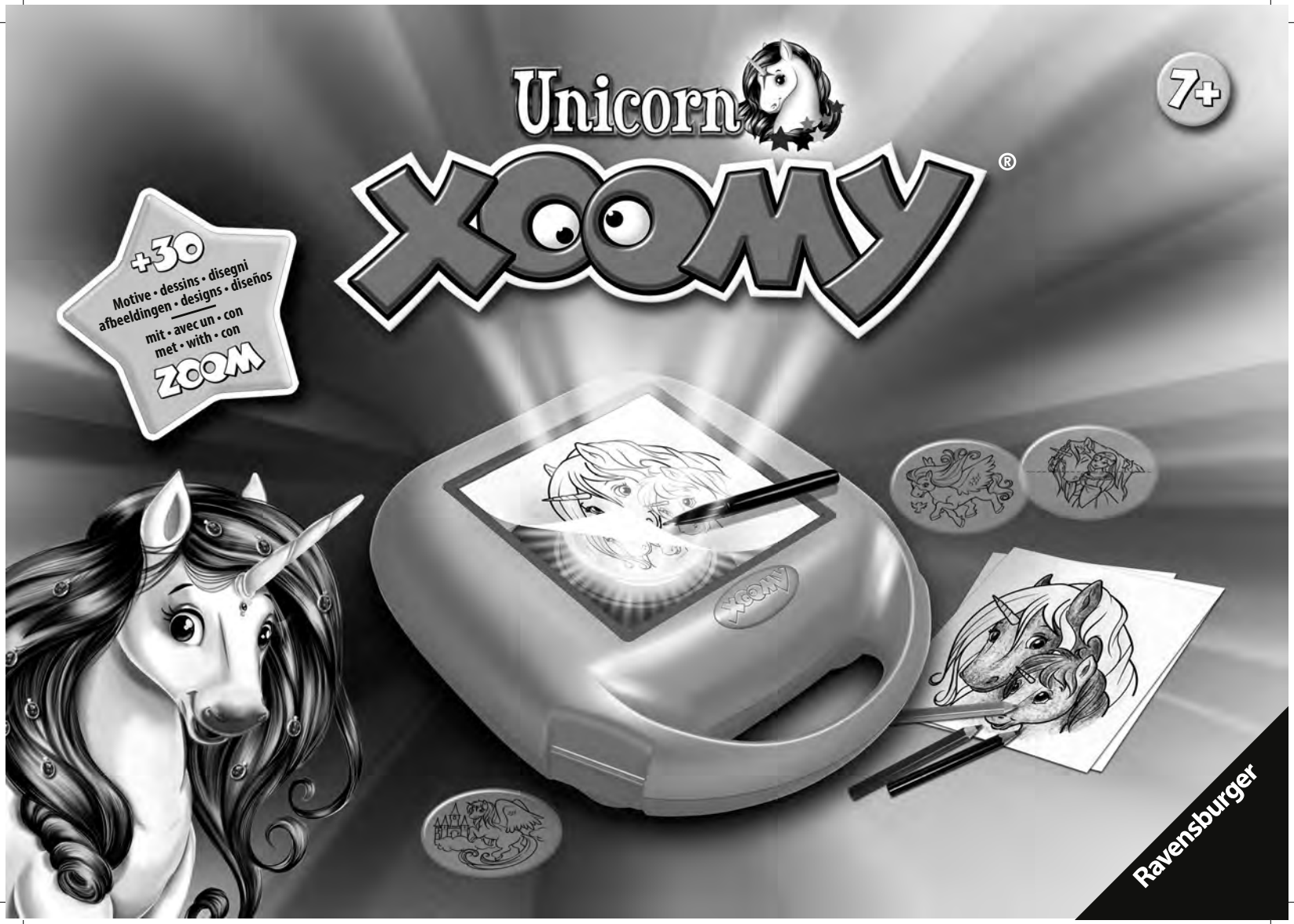
Unicorn
XOOMY
7+
+30
Motive • dessins • disegni
afbeeldingen • designs • diseños
mit • avec un • con
met • with • con
ZOOM
Ravensburger



Inhalt und Aufmachung von Xoomy®:

Bezeichnung der Inhalte:

1. Zeichenkoffer
2. Zeichenscheibe (Malfläche)
3. Fach für Motivfolien
4. Zoomgerät
5. Blendschutz
6. 20 Motivfolien (aus Stanzbogen lösen)
7. 10 Blatt Papier
8. 1 schwarzer Filzstift

Das Zoomgerät:

- a Scheibe zum Auflegen der Motivfolien
- b Höhenverstellbare Zoomlampe mit seitlichen Grifflaschen zur Einstellung der Motivgröße
- c Batteriefach
- d Schalter: Ein/Aus

Nach dem Malen kannst du alles wieder im Koffer verstauen. **Achtung!** Zoomlampe vorher ausschalten.

Contenuto e presentazione di Xoomy®:

Contenuto:

1. cofanetto
2. finestrella (piano da disegno)
3. scomparto per pellicole
4. zoom
5. parasole
6. 20 pellicole (prefustellate)
7. 10 fogli di carta bianca
8. 1 pennarello nero

La lampada zoom:

- a finestrella per sovrapporre le pellicole dei motivi
- b lampada regolabile in altezza con presa laterale per impostare la dimensione del motivo
- c vano per le pile
- d interruttore acceso/spento

Dopo il lavoro puoi riporre tutti i materiali nel cofanetto. **Attenzione!** Spegnere sempre prima la lampada zoom!

Contenu et présentation de Xoomy® :

Description du contenu :

1. Valisette de dessin
2. Vitre (plan de dessin)
3. Compartiment des films
4. Zoom
5. Pare-soleil
6. 20 films (à détacher)
7. 10 feuilles blanches
8. 1 stylo-feutre noir

Le zoom :

a. Fenêtre pour poser le film
b. Bague pour régler la hauteur du zoom et donc la taille du dessin
c. Compartiment piles
d. Interrupteur Marche / Arrêt

À la fin de l'activité, range tout dans la valisette.
Attention ! Éteins d'abord la lampe !

Inhoud en presentatie van Xoomy®:

De inhoud:

1. Tekenkoffer
2. Tekenbeeldscherm (tekenoppervlak)
3. Vak voor films
4. Zoomapparaat
5. Afschermkamp
6. 20 films (uit vel breken)
7. 10 vellen papier
8. 1 zwarte viltstift

Het zoomapparaat:

a. Lens waarop de films gelegd worden.
b. In hoogte verstelbare zoomlens
c. Vak voor batterijen
d. Schakelaar: aan/uit

Na het tekenen kun je alles weer in je koffer opbergen.
Let op! Zoom eerst uitschakelen.

Contents and layout of Xoomy®:

Contents:

1. Drawing case
2. Screen (drawing surface)
3. Compartment for image discs
4. Zoom device
5. Glare shield
6. 20 image foils (detach from punched sheet)
7. 10 sheets of paper
8. 1 black felt-tip pen

Zoom device:

a. Mount for image discs
b. Height-adjustable zoom lamp with grip tabs at sides for adjusting image size
c. Battery compartment
d. On/Off switch

When you've finished drawing, you can pack everything away into the case again.
Attention! Don't forget to switch off the zoom lamp first.

Contenido y presentación de Xoomy®:

Descripción del contenido:

1. Maleta para dibujar
2. Cristal (Superficie para pintar)
3. Compartimento para las láminas
4. Zoom
5. Parasol
6. 20 láminas con imágenes
7. 10 hojas de papel
8. 1 rotulador negro

El zoom:

a. Disco sobre el que colocar la lámina
b. Lámpara de zoom con unas asas laterales para ajustar el tamaño de la imagen
c. Compartimento para las pilas
d. Botón de encendido/apagado

Cuando termines puedes guardarlo todo en la maleta
¡Atención! Apagar la lámpara antes de guardarlo todo.





Ratschläge vor Beginn

Damit du lange Spaß an deinem Xoomy® hast, solltest du vor Beginn ein paar Ratschläge beachten:

Der Xoomy®-Koffer: Alle Teile, die du zum Malen mit Xoomy® benötigst, sind im Koffer verstaut. Stelle den Koffer, mit der Scheibe nach oben, vor dich auf einen Tisch. Wenn du die beiden Verschlusslaschen 1 links und rechts am Koffer nach oben klappst, kannst du den Koffer öffnen.

Energieversorgung: Xoomy® wird mit Batterien der Größe LR6 (AA) 1,5 Volt oder vergleichbaren wiederaufladbaren Batterien betrieben.
Das Einlegen der Batterien muss von einem Erwachsenen vorgenommen werden.
Anleitung und Sicherheitshinweise siehe Seite 18, 20 und 22.

Zum Einschalten der Zoomlampe schiebst du den kleinen Schalter 2 am Zoomgerät nach oben.

Blendschutz: Wenn die Sonne oder die Lampe in deinem Zimmer zu stark auf die Scheibe des Zeichenkoffers scheint, bringst du den Blendschutz an. Drehe den Zeichenkoffer so, dass dein Blatt im Schatten des Blendschutzes liegt – jetzt wirst du die Konturen deiner Motive viel besser sehen.

Consigli prima di cominciare

Per far funzionare a lungo il tuo cofanetto Xoomy® dovresti seguire i nostri consigli:

Il cofanetto Xoomy®: Troverai tutti i materiali necessari per disegnare con Xoomy® all'interno del cofanetto. Posa il cofanetto, vetro all'insù, sul tavolo. Per aprire il cofanetto basta alzare le due linguette 1 che trovi rispettivamente a destra e a sinistra.

Alimentazione: Xoomy® funziona con delle pile stilo (alcaline o ricaricabili) del tipo LR6 (AA) 1,5 Volt. L'inserimento delle pile deve essere fatto da una persona adulta. Consigliamo di leggere le istruzioni e di seguire le norme di sicurezza riportate a pagina 18, 20 e 22 .

Per accendere la lampadina basta spostare verso l'alto l'interuttore 2 che si trova direttamente sullo zoom.

Parasole: Quando la luce del sole oppure l'illuminazione della stanza riflette sul vetro del tuo cofanetto da disegno ti conviene montare il parasole. Orienta il cofanetto in modo che il foglio di carta sia posizionato nell'ombra che produce il parasole; in questo modo vedrai meglio i contorni dei motivi che desideri disegnare.

Conseils avant de commencer

Afin de préserver Xoomy® le plus longtemps possible, voici quelques conseils à suivre avant de commencer :

La valisette Xoomy® : Tout le matériel dont tu as besoin pour dessiner avec Xoomy® se trouve dans la valisette. Pose-la devant toi sur la table, la vitre sur le dessus. Relève les deux clips 1 à droite et à gauche pour ouvrir la valisette.

Alimentation : Xoomy® fonctionne avec des piles 1,5 V de type LR6/AA ou des accumulateurs de type équivalent. La mise en place des piles doit être effectuée par un adulte. Se référer au mode et aux précautions d'emploi page 19, 21 et 22.

Pour allumer la lampe pousser le bouton 2 sur le zoom vers le haut.

Pare-soleil : Si le soleil ou la lumière de la pièce éclaire trop la vitre de ta machine à dessiner, installe le pare-soleil. Tourne alors la valisette de manière à ce que ta feuille soit à l'ombre du pare-soleil : tu verras beaucoup mieux les traits des dessins.

Tips voor het gebruik

Om lang plezier te hebben van Xoomy®, hebben we voor je begint een paar adviezen :

De Xoomy®-koffer: Alle onderdelen die je nodig hebt voor het tekenen met Xoomy®, zitten in de koffer. Zet de koffer, met het beeldscherm naar boven, voor je op een tafel. Als je de beide afsluitklepjes 1 links en rechts aan de koffer naar boven klapt, kun je de koffer openen.

Energievoorziening: Xoomy® werkt op LR6 (AA) 1,5 volt batterijen of vergelijkbare oplaadbare batterijen. De batterijen moeten er worden ingedaan door een volwassene. Handleiding en veiligheidsaanwijzingen zie pag. 19, 21, 22.

Voor het inschakelen van de zoomlamp schuif je de kleine schakelaar 2 aan het zoomapparaat naar boven.

Afschermkap: Als de zon of de lamp in je kamer te sterk op het beeldscherm van je tekenkoffer schijnt, breng je de kap aan. Draai de tekenkoffer zo, dat je vel tekenpapier in de schaduw van de kap ligt – nu zal je de contouren van je motief veel beter zien.

Some important tips before you start

To make sure you get the best from your Xoomy®, here are some tips before you begin:

The Xoomy® case: All the parts you need to start drawing with your Xoomy® are stored in the case. Place the case in front of you on a table with the screen facing upwards. To open the case, push up the locking tabs 1 on either side.

Power supply: Xoomy® is powered by LR6 (AA) 1.5 V batteries or comparable rechargeable ones. Ask an adult to put them in for you. Instructions and safety advice can be found on page 19, 21 and 24.

To switch on the zoom lamp, push up the small switch 2 on the zoom device.

Glare shield: If the sun or the lamp in your room casts too much light on the screen, fit the glare shield. Rotate the case so that the paper is shaded by the shield – that way you'll be able to see the outline of your image much more clearly.

Consejos antes de empezar

Para que tu diversión con Xoomy® dure más tiempo, has de tener en cuenta un par de consejos de mantenimiento:

La maleta Xoomy®: Todo lo que necesitas para pintar con Xoomy® está dentro de la maleta. Coloca la maleta sobre la mesa con la tapa hacia arriba. Si mueves las dos pestañitas 1 hacia la derecha y hacia la izquierda podrás abrir la maleta.

Alimentación: Xoomy® utiliza baterías del tamaño LR6 (AA) 1,5 voltios, baterías recargables o equivalente. La colocación de las pilas ha de realizarla un adulto. Instrucciones de seguridad ver página 19, 21, 24.

Para encender la luz desplaza el interruptor 2 hacia arriba.

Parasol: Cuando el sol o la luz de tu cuarto dé demasiado fuerte sobre la superficie para pintar de tu Xoomy, monta el parasol. Gira la maleta de tal modo que la hoja de papel quede en la sombra del parasol, así podrás ver el contorno de las imágenes mucho mejor.





Wie zeichnet man mit Xoomy®?

❶ Für deine erste Zeichnung wählst du eine der runden Motivfolien aus und legst sie auf die Scheibe der Zoomlampe. Die vier Einbuchtungen rund um die Folie helfen dir, dein Motiv gerade zu positionieren.

TIPP

Lege immer nur eine einzige Folie auf die Scheibe der Zoomlampe! Um Fingerabdrücke zu vermeiden, solltest du die Folie nur an den Rändern anfassen.

❷ Jetzt geht's ans Zoomen! Die Zoomgröße kannst du in vier Stufen verstellen.

Verkleinern: Zoomlampe an den beiden Laschen halten und Stufe um Stufe nach oben ziehen.

Vergrößern: Zoomlampe Stufe um Stufe nach unten schieben.

Je kleiner das Motiv ist, desto deutlicher wird es auf deinem Papier sichtbar. Das liegt daran, dass das Motiv auf der Scheibe der Zoomlampe dann näher an der Zeichenscheibe deines Xoomy®-Koffers ist.

Come disegnare con Xoomy®?

❶ Per il tuo primo disegno basta scegliere una pellicola rotonda con i motivi e metterla sulla finestrella della lampada zoom. Le 4 insenature attorno alle pellicole ti aiuteranno a posizionare correttamente il motivo.

CONSIGLIO

Posiziona una sola pellicola alla volta sulla lampadina zoom! Afferra la pellicola dai bordi per evitare le tracce delle dita.

❷ E' arrivato il momento dello zoom! La dimensione è regolabile in 4 scatti.

Rimpicciolire: Tieni le due prese della lampada e tirala verso l'alto di un livello.

Ingrandire: Abbassare la lampada zoom, un livello dopo l'altro.

Più il motivo è piccolo, più è nitido: il disegno del motivo sarà più visibile sul foglio di carta, poiché lo zoom è più vicino al vetro del ripiano da disegno del cofanetto Xoomy®.

Comment dessiner avec Xoomy® ?

❶ Pour le premier dessin, choisis un film rond et place-le sur la fenêtre du zoom. Les 4 encoches autour du film facilitent sa mise en place correcte.



Place un seul film à la fois sur le zoom ! Attrape le film par les bords pour éviter les traces de doigts.

❷ Tu peux maintenant zoomer. Le grossissement peut être réglé sur 4 positions.

Réduction : Tiens le zoom par les deux languettes et tire-le cran par cran vers le haut.

Agrandissement : Repousse le zoom cran par cran vers le bas.

Plus le dessin est petit, plus il est net sur la feuille car le zoom est plus proche de la vitre.

Hoe teken je met Xoomy®?

❶ Voor je eerste tekening kies je één van de ronde films uit en legt die op de lens van de zoom. De vier inkepingen rondom de film helpen je om je motief juist neer te leggen.



Leg altijd maar één film op de lens van de zoom! Om vinger-afdrukken te vermijden, moet je de film aan de randen vastpakken.

❷ Nu gaan we zoomen! Je kunt de zoom op 4 niveaus instellen.

Verkleinen: de zoom vasthouden en stap voor stap naar boven trekken.

Vergroten: de zoom stap voor stap naar beneden duwen.

Hoe kleiner het motief is, des te duidelijker is het te zien op je papier. Dat komt omdat het motief op de lens van de zoom dan dichter bij het tekenbeeldscherm van je Xoomy® koffer is.

How to draw with your Xoomy®?

❶ For your first drawing, select one of the circular image discs and place it on the zoom lamp mount. The four grooves at the edges of the disc will help you position your image accurately.



Only place one disc at a time on the zoom lamp! To avoid finger prints, hold the disc by the edges only.

❷ Now you can start zooming! You can adjust the magnification in four stages.

To shrink the image: Grip the zoom lamp by both tabs and pull it upwards step by step.

To enlarge the image: Push the zoom lamp downwards step by step.

The smaller the image, the more sharply focused it will be. That's because the image on the zoom lamp mount is closer to your drawing screen.

¿Cómo dibujar con Xoomy®?

❶ Para comenzar, elige una de las láminas redondas y sitúala sobre el disco de la lámpara de zoom. Las hendiduras alrededor de la lámina te servirán de ayuda para colocar correctamente la imagen.



Coloca solamente una lámina sobre el disco de la lámpara. Coge la lámina solo por los bordes para evitar dejar huellas.

❷ ¡Ahora vamos a ampliar! El tamaño del zoom puedes regularlo a cuatro niveles diferentes.

Reducir: Desplazar poco a poco la lámpara hacia arriba agarrándola por las asas.

Aumentar: Desplazar poco a poco la lámpara hacia abajo agarrándola por las asas.

Cuanto más pequeña sea la imagen, más clara se verá sobre el papel. Esto se debe a que la imagen en el disco del zoom está más cerca de la ventana de tu maleta de Xoomy®.



Wie zeichnet man mit Xoomy®?

TIPP

Wenn du merkst, dass sich die Zoomlampe nicht mehr weiter bewegen lässt, bist du am Ende der Vergrößerungs- oder Verkleinerungsmöglichkeit angekommen – versuche es bitte nicht mit Gewalt!

❸ Jetzt kannst du die Zoomlampe einschalten und den Deckel deines Zeichenkoffers zuklappen.

❹ Schiebe von vorne ein weißes Blatt auf die Scheibe des Zeichenkoffers – die kleinen Stege am Rahmen verhindern, dass dein Blatt verrutscht. Das Licht der Glühbirne wirft die Motive der Folie auf dein Papier – das nennt man „projizieren".

TIPP

Bist du der Meinung, dass das Bild auf deinem Blatt zu klein oder zu groß ist, kannst du den Koffer wieder öffnen und die Zoomlampe nochmals verstellen, bis das Bild die richtige Größe hat.

Come disegnare con Xoomy®?

CONSIGLIO

Quando senti che la lampada si blocca significa che ha raggiunto il termine della diminuzione o dell'ingrandimento, quindi non forzare.

❸ A questo punto puoi accendere la lampada zoom e chiudere il coperchio del cofanetto da disegno.

❹ Dalla parte anteriore inserisci un foglio bianco sul vetro del piano da disegno. I piccoli fermi ai bordi tengono il foglio nella giusta posizione. La luce della lampadina "proietta" i disegni delle pellicole sul tuo foglio di carta.

CONSIGLIO

Se pensi che il disegno sul tuo foglio sia troppo piccolo o troppo grande, puoi riaprire il cofanetto per riaggiustare la lampada zoom, finché non avrai trovato la dimensione del disegno che ti serve.

Comment dessiner avec Xoomy® ?



Quand tu sens que le zoom est bloqué, c'est que tu es arrivé(e) au bout de la réduction ou de l'agrandissement ; n'essaye pas de forcer !

❸ Tu peux maintenant allumer la lampe du zoom et refermer le couvercle de ta valisette.

❹ Glisse une feuille blanche sur la vitre de la valisette, par l'avant. (Les barrettes sur le cadre empêchent ta feuille de se mettre de travers.) La lumière de l'ampoule projette les contours du film sur ta feuille.



Si tu trouves que le dessin sur ta feuille est trop petit ou trop grand, il te suffit de rouvrir la valisette et de modifier le réglage du zoom pour obtenir la taille qui te convient.

Hoe teken je met Xoomy®?



Als je merkt dat de zoom niet meer kan bewegen, ben je aan het einde van de vergrotings- of verkleiningsmogelijkheid – s.v.p. nooit geweld gebruiken!

❸ Nu kun je de zoom inschakelen en het deksel van je tekenkoffer dichtdoen.

❹ Schuif van voren een wit blad op het beeldscherm van de tekenkoffer – de kleine verhoogde randjes zorgen ervoor dat het blad niet kan verschuiven. Het licht van de gloeilamp werpt de tekeningen van de film op je blad – dat noem je "projecteren".



Vind je dat de afbeelding op je blad te klein of te groot is, dan kun je de koffer weer openen en de zoom opnieuw instellen tot de afbeelding de juiste grootte heeft.

How to draw with your Xoomy®?



When you find you can't move the zoom lamp any further, that means you've reached the end of the magnification/ demagnification range – do not try to force it any further!

❸ Now you can switch on the zoom lamp and close the lid of your drawing case.

❹ Slide a blank sheet of paper frontwards onto the screen – the small tabs around the edges will prevent your paper from sliding around. The light from the bulb makes the disc images show up on the paper – this is called "projection".



If you think the image on your paper is too small or too large, you can open the case again and readjust the zoom lamp until you get the right size.

¿Cómo dibujar con Xoomy®?



Cuando veas que la lámpara ya no se mueve más es que has llegado al tope para aumentar o reducir la imagen. ¡No intentes forzarla!

❸ Ahora ya puedes encender la lámpara y bajar la tapa de tu maleta para dibujar.

❹ Desliza una hoja de papel por la ranura de la maleta para dibujar. Las pequeñas ranuras del marco evitan que la hoja se pueda desplazar. La luz de la bombilla hace que las imágenes se reflejen en tu hoja de papel. A esto se le llama proyectar.



¿Crees que tu dibujo es demasiado grande o demasiado pequeño? Pues no pasa nada, abre de nuevo tu maleta y aumenta o disminuye la imagen hasta que ésta tenga el tamaño que deseas.



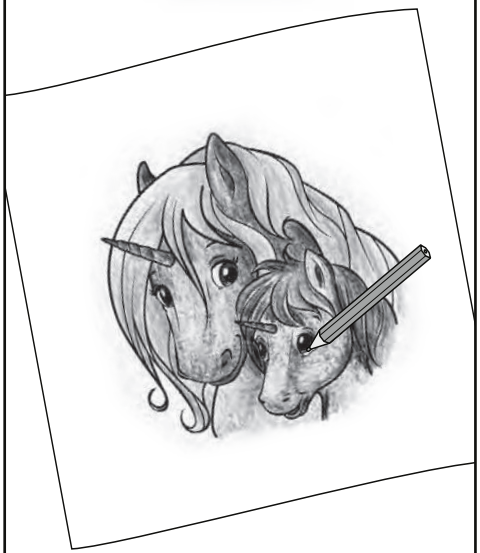

Wie zeichnet man mit Xoomy®?

5 Jetzt kannst du mit dem Zeichnen beginnen.

TIPP

Drücke nicht zu stark auf die Scheibe des Zeichenkoffers, um sie nicht zu beschädigen oder zu zerkratzen!

6 Jetzt wird's bunt! Sobald deine Zeichnung komplett ist, nimmst du das Papier von der Zeichenscheibe und legst es vor dich auf den Tisch. Mit deinen Lieblingsbuntstiften kannst du deinen Kunstwerken den letzten Schliff geben.

Jetzt weißt du, wie Xoomy® funktioniert und kannst spielend leicht die verschiedensten Zeichenvarianten ausprobieren. Auf den folgenden Seiten findest du viele spannende Beispiele. Los geht's – viel Spaß beim Zeichnen und Malen!

Come disegnare con Xoomy®?

5 A questo punto si parte!

CONSIGLIO

non premere troppo sul vetro del piano da disegno per non rigarlo o danneggiarlo.

6 Adesso tocca ai colori! Quando hai completato il tuo disegno togli il foglio dalla finestrella per metterlo sul tavolo. Colora la tua piccola opera d'arte con le matite che più ti piacciono.

Adesso che hai capito come funziona Xoomy® potrai provare tutte le varianti del disegno. Sulle pagine seguenti troverai tanti esempi. Si parte! Buon divertimento disegnando e colorando!

Comment dessiner avec Xoomy® ?

❺ Tu peux maintenant commencer à dessiner.



N'appuie pas trop fort sur la vitre pour ne pas l'abîmer ou la rayer !

❻ Ajoute enfin des couleurs ! Une fois que tu as fini de recopier ton dessin, retire ta feuille de la vitre et pose-la sur la table. Tu n'as plus qu'à apporter la touche finale à ton œuvre avec tes crayons de couleur préférés.

Maintenant que tu as vu comment fonctionnait Xoomy®, tu peux t'amuser à tester les méthodes de dessin les plus variées. Les pages suivantes te donnent des idées plus intéressantes les unes que les autres... Alors, à toi de dessiner et amuse-toi bien !

Hoe teken je met Xoomy®?

❺ Nu kun je beginnen met tekenen.



Druk niet te hard op het beeldscherm van de tekenkoffer om beschadigingen te voorkomen.

❻ Nu wordt het kleurrijk! Zodra je tekening compleet is, pak je het papier van het beeldscherm en leg je het voor je op tafel. Met je lievelingskleurpotloden kun je je tekening mooi inkleuren.

Nu je weet, hoe Xoomy® werkt kun je spelenderwijs de verschillende tekenvarianten uitproberen. Op de volgende pagina's vind je veel spannende voorbeelden. Ga maar gauw beginnen – veel plezier bij het tekenen en kleuren!

How to draw with your Xoomy®?

❺ Now you can start drawing.



Don't press too hard on the surface of the screen, otherwise you may damage or scratch it.

❻ Time for a bit of colour! Once your drawing is finished, remove the paper from the screen and place it on the table in front of you. You can now put the finishing touches to your artwork using your favourite coloured pencils.

Now you know how Xoomy® works, you'll find it easy to try out all kinds of different variations. On the following pages you will find lots of great examples. Happy drawing and colouring!

¿Cómo dibujar con Xoomy®?

❺ ¡Ya puedes comenzar a dibujar!



No aprietes muy fuerte sobre el papel al dibujar para evitar rayar o dañar la superficie.

❻ ¡Ahora a colorear! Cuando ya tengas terminado tu dibujo, coge el papel y colócalo sobre una mesa. Ya puedes comenzar a colorearlo con tus rotuladores preferidos y hacer así tu pequeña obra de arte.

Ahora ya sabes como funciona Xoomy® y puedes probar las distintas variantes. En las páginas siguientes encontrarás divertidas ideas. ¡Diviértete dibujando y pintando!



Zauberhafte Bilder

Gestalte deine eigene kunterbunte Regenbogenwelt mit zauberhaften Einhörnern und Pegasus. Lege die einzelnen Folien auf das Zoomgerät und zeichne die Motive in verschiedenen Größen nach. Male die Zeichnungen mit deinen Lieblingsfarben bunt aus.
Gestalte besonders schöne Einladungskarten oder verzaubere dein Zimmer mit einer „Einhorn"-Bildergalerie.

Magia delle immagini

Dai tu stesso forma allo svariato mondo degli arcobaleni con unicorni e pegasi magici.
Metti le singole pellicole sul proiettore zoom e disegna i motivi in diversi formati. Colora poi i tuoi disegni con i tuoi colori preferiti. Costruisci biglietti d'invito particolarmente belli o abbellisci la tua camera con una galleria di immagini di unicorni.

Images fantastiques

Imagine ton propre univers aux couleurs de l'arc-en-ciel avec des licornes et des pégases merveilleux. Place chaque film sur le zoom et reproduis les motifs de différentes tailles. Colorie-les ensuite avec tes couleurs préférées. Crée ainsi de belles cartes d'invitation ou transforme ta chambre en galerie de licornes.

Betoverende afbeeldingen

Creëer je eigen bontgekleurde regenboogwereld met betoverende eenhoorns en Pegasus. Leg de afzonderlijke folies op de tekenmachine en teken de afbeeldingen in verschillende groottes na. Kleur de tekeningen in met je lievelingskleuren. Maak prachtige uitnodigingen of betover je kamer met een "eenhoorn"-schilderijenverzameling.

Magical pictures

Design your own rainbow-coloured world with magical unicorns and winged horses.
Place the individual slides on the zoom device and trace the images in different sizes.
Colour in the drawings in your favourite colours.
Make charming invitation cards or transform your room with a "unicorn" picture gallery.

Imágenes de ensueño

Crea tu propio arco iris multicolor con unicornios y pegasos de ensueño. Coloca las láminas individuales sobre el zoom y calca los motivos en distintos tamaños. Después, colorea los dibujos con tus colores favoritos. Crea tarjetas de invitación sumamente bonitas o decora tu habitación con una galería de imágenes «Unicornio».



Mix Max

Lege die einzelnen Folien nacheinander auf die Zoomlampe und erfinde immer neue Varianten, indem du Ober- und Unterteil beliebig miteinander kombinierst. Tausche die Kleider und Frisuren – so erscheinen die Feen und Prinzessinnen immer wieder in einem neuen Look!

Mix Max

Metti le singole pellicole, una dopo l'altra, sulla lampada zoom e scopri sempre nuove varianti combinando insieme a piacere parte superiore e inferiore. Scambia vestiti e pettinature: in questo modo le fate e le principesse appariranno sempre con un nuovo look!

Mix Max

Place les films l'un après l'autre sur le zoom et invente sans cesse de nouvelles variantes en combinant librement un haut et un bas. Échange les vêtements et les coiffures pour faire apparaître des fées et des princesses sans arrêt différentes !

Mix Max

Leg de afzonderlijke folies na elkaar op de zoomlamp en creëer steeds weer nieuwe varianten, door het boven- en onderdeel willekeurig met elkaar te combineren. Verwissel kleding en kapsels – zo verschijnen de feeën en prinsessen steeds weer in een nieuwe look!

Mix Max

Place the individual slides on the zoom lamp one at a time and invent endless variations by combining different top and bottom sections. Swap clothes and hairstyles to give fairies and princesses a new look every time!

Mix Max

Pon las diversas láminas sucesivamente sobre la lámpara de zoom e inventa cada vez variantes nuevas combinando entre sí a tu gusto la parte superior e inferior. ¡Intercambia la ropa y los peinados – así las hadas y princesas aparecerán cada vez con un «look» nuevo!



Ornamente

Entwirf ganz besondere Rahmen für deine Motive. Zeichne dein Lieblingsornament nach und drehe die Folie anschließend immer um eine Viertel Drehung weiter – bis dein Kreis vollständig ist. Damit sich alle Teile miteinander verbinden lassen, solltest du nur mit einer Zoomgröße arbeiten. Achte bei der Zoomgröße auch darauf, dass der Rahmen groß genug ist und um deine Zeichnung passt.

Ornamenti

Progetta cornici molto particolari per i tuoi motivi. Riproduci il tuo ornamento preferito e ruota quindi la pellicola sempre di un quarto fino a quando il cerchio è completato. Affinché tutte le parti si possano collegare tra di loro dovresti lavorare sempre con lo stesso ingrandimento dello zoom. A seconda dell'ingrandimento scelto, assicurati che la cornice sia sufficientemente grande per il tuo disegno.

Décorations

Crée des cadres uniques pour mettre en valeur tes dessins. Reproduis ta décoration préférée, puis tourne à chaque fois le film d'un quart de tour jusqu'à ce que ton anneau soit complet. Pour que tous tes éléments s'ajustent parfaitement, travaille toujours avec le même grossissement. Selon la taille choisie, vérifie également que ton cadre est suffisamment grand pour ton dessin.

Ornamenten

Ontwerp heel bijzondere kaders voor je motieven. Teken je favoriete ornament na en draai de folie vervolgens steeds een kwart slag door, totdat je cirkel compleet is. Om ervoor te zorgen dat alle onderdelen met elkaar kunnen worden verbonden, moet je maar met één zoomgrootte werken. Let er bij de zoomgrootte ook op, dat het kader groot genoeg is en om je tekening heen past.

Ornaments

Design unique frames for your images. Trace your favourite ornament, then continue rotating the slide by a quarter turn until you have completed your circle. In order to join all the elements, you will need to use the same zoom size each time. When choosing the size, you also need to make sure the frame is big enough to fit around your drawing.

Adornos

Crea marcos especiales para tus dibujos. Calca tu adorno preferido y, a continuación, gira la lámina siempre un cuarto de vuelta – hasta completar el círculo. Para poder combinar todas las partes entre sí, deberás trabajar con el mismo tamaño del zoom. Presta atención a que el marco sea suficientemente grande para que tu dibujo encaje.



Mandalas

Gestalte magische Mandalas in verschiedenen Größen. Jedes Mandala besteht aus drei Bereichen: einem Zentrum, einem großen und einem kleinen Randmotiv. Kombiniere die Bereiche untereinander und lass immer wieder neue, zauberhafte Bilder entstehen.

Mandala

Crea mandala magici di differenti grandezze. Ogni mandala è composto da tre zone: un centro, un motivo a bordo ornamentale grande e uno piccolo. Combina le zone tra loro per creare sempre nuove e fantastiche immagini.

Mandalas

Réalise des mandalas magiques de différentes tailles. Chaque mandala se compose de trois zones : le centre, un grand et un petit motif tout autour. Combine les différentes zones entre elles pour créer des figures magiques sans cesse nouvelles.

Mandala`s

Maak magische mandala's in verschillende groottes. Elke mandala bestaat uit drie gedeelten: een centrum, een groot en een klein randmotief. Combineer de delen onderling en laat steeds weer nieuwe, betoverende afbeeldingen ontstaan.

Mandalas

Design magical mandalas in different sizes. Each mandala consists of three sections: the central motif plus one large and one small outer image. Mix and match the sections to create enchanting new pictures every time.

Mandalas

Crea mandalas mágicos en diversos tamaños. Cada mandala consta de tres zonas: un centro, y un motivo grande y otro pequeño en los bordes. Combina las zonas entre ellas para ver cómo van surgiendo nuevas imágenes de ensueño.

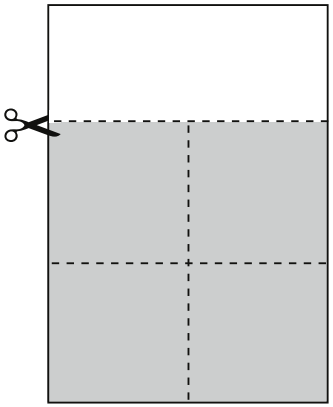



Fragen?

Hast du kein Papier mehr? Nimm ein DIN-A4-Blatt und schneide es zu einem 21 x 21 cm großen Quadrat – das entspricht der kurzen Seitenlänge eines DIN-A4-Blattes. Schneide dieses Quadrat wiederum in vier gleich große Quadrate. Jetzt hast du vier Zeichenblätter – je 10,5 x 10,5 cm groß. Je dünner das Papier ist, desto deutlicher sind die Striche des projizierten Motivs zu sehen. Am besten geeignet ist Papier mit höchstens 80g/qm oder Pauspapier.

„Ich kann die Motive auf meinem Blatt nicht gut sehen." Dein Blatt muss vor Sonnenlicht oder der Lampe in deinem Zimmer geschützt werden. Bringe den Blendschutz an und drehe Xoomy® so, dass die Zeichenscheibe im Schatten des Blendschutzes ist.
Wenn du ein Blatt Papier ausgewählt hast, das nicht in der Packung war, ist es vielleicht zu dick. Hast du schon lange mit deinem Xoomy® gezeichnet, sind die Batterien eventuell schon zu schwach und müssen ausgetauscht werden. Die Anleitung hierfür findest du anschließend.

Domande?

E' finita la carta? Prendi un foglio standard della misura A4, piegalo e taglia un quadrato grande di 21 x 21 cm (corrisponde al lato corto del foglio standard). Taglia poi questo quadrato grande in 4 quadrati più piccoli: in questo modo ottieni 4 fogli da disegno delle misure 10,5 x 10,5 cm. Più il foglio di carta è sottile, più traspaiono le linee del motivo proiettato. Ti consigliamo di utilizzare una qualità di carta trasparente oppure carta con un peso non superiore a 80 g.

"Non vedo bene i motivi sul mio foglio." Il tuo foglio deve essere protetto dalla luce solare o dall'illuminazione della tua stanza. Installa il parasole e gira eventualmente Xoomy® in modo che il vetro del ripiano da disegno si trovi all'ombra. Forse hai scelto un foglio di carta che non era in dotazione, potrebbe essere troppo spesso. Forse è da tanto che non utilizzi più Xoomy®, le batterie potrebbero essere deboli e devono essere cambiate. Ti descriviamo qui di seguito come fare.

Des questions ?

Plus de papier ? Prends une feuille A4 et coupe-la de manière à obtenir un carré de 21 x 21 cm (qui correspond à la largeur de la feuille). Découpe de nouveau chaque carré en 4 carrés identiques. Tu disposes désormais de 4 feuilles de dessin de 10,5 x 10,5 cm. Plus ton papier est fin, plus les contours projetés seront nets. Le mieux est d'utiliser au maximum du papier de 80 g ou du papier-calque.

« Je ne vois pas bien les dessins sur ma feuille. » Ta feuille doit être protégée de la lumière du soleil ou de la lampe dans la pièce où tu te trouves. Installe le pare-soleil et tourne éventuellement Xoomy® pour que la vitre soit à l'ombre.
Si tu as choisi une feuille de papier qui n'était pas dans ton coffret, peut-être est-elle trop épaisse. Si tu as déjà beaucoup dessiné avec ton Xoomy®, peut-être tes piles sont-elles devenues trop faibles et doivent-elles être changées.
La procédure à suivre est expliquée ci-dessous.

Vragen?

Heb je geen papier meer? Pak een DIN-A4 blad en knip het tot een formaat van 21x21 cm – dat komt overeen met de korte zijde van een DIN-A4 blad. Knip dit vierkant weer in vier gelijke vierkanten. Nu heb je vier tekenbladen – ieder 10,5 x 10,5 cm. Hoe dunner het papier is, des te duidelijker zijn de lijnen van het geprojecteerde motief te zien. Gebruik papier van maximaal 80 gram of calqueer-papier.

« Ik kan de motieven op mijn tekenpapier niet goed zien. »
Je blad moet worden beschermd tegen zonlicht of de lamp in de kamer. Breng de beschermkap aan en draai Xoomy® zo, dat de tekenschijf in de schaduw van de kap ligt. Als je een vel papier hebt uitgekozen dat niet in de verpakking zat, is het misschien te dik. Heb je al lang met je Xoomy® getekend, dan zijn de batterijen eventueel al te zwak en moeten ze vervangen worden. De handleiding hiervoor vind je hierna.

Any questions?

Run out of paper? Take a piece of A4 paper (or letter size) and cut it down to a square measuring 21x21 cm (8.25 x 8.25 in). Now cut this square in turn into four equal-sized squares: this will give you four sheets of drawing paper measuring 10.5x10.5 cm (4.125 x 4.125 in) each. To make it easier, save a piece and trace the outline to get the size just right. The thinner the paper, the more clearly you can see the outlines of the projected image. It is best to use paper up to 80g (standard copy paper) or tracing paper.

« The images don't show up clearly on the paper. » Make sure the paper is shielded from the sunlight or the lamp in your room. Attach the glare shield and rotate Xoomy® until it shades the drawing screen. If you are using a sheet of paper not supplied with the kit, it may be too thick. If you've been using your XOOMY® for a long time, the batteries might be low and need replacing (see instructions below).

¿Preguntas?

¿Te has quedado sin papel? Coge un papel de DIN-A4 y córtalo en forma de cuadrado de 21x21 cm, lo que corresponde a la longitud del lado corto de una hoja de papel A4. Corta este cuadrado en otros 4 cuadrados. Ahora tienes 4 pequeños cuadrados de 10,5x10,5 cm. Cuanto más fino sea el papel más clara será la imagen proyectada. El papel que mejor se adapta es papel de 80g o papel de calcar.

« No puedo ver bien las imágenes en el papel » Tienes que estar en un lugar donde no haya demasiada claridad. Gira la maleta de Xommy® de tal modo que encuentres la sombra sobre el papel. También puede ser que el papel que has escogido sea demasiado grueso. De ser así, cámbialo por uno más fino. Si hace ya tiempo que tienes Xoomy®, quizás la batería se está acabando y por ello la lámpara no ilumina con la potencia suficiente. De ser así, tendrías que cambiar las pilas.

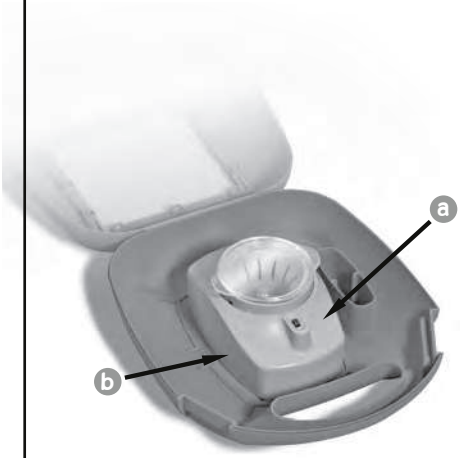



Fragen?

„Wie setzt man die Batterien ein?“ (Erwachsene)
Das Auswechseln der Batterien muss immer von einem Erwachsenen vorgenommen werden!

❶ Den Koffer auf einen Tisch stellen und öffnen.

❷ Die Zoomlampe muss ausgeschaltet sein – der Schalter a steht unten.

❸ Um das Zoomgerät aus dem Koffer zu nehmen, wird die Lasche b nach unten gedrückt und das Zoomgerät nach links geschoben. Jetzt kann das Zoomgerät nach oben entnommen werden.

❹ Das Zoomgerät herausnehmen und die beiden Batteriefächer c an der Unterseite des Zoomgeräts mit einem Schraubendreher öffnen.

❺ Nun können die Batterien gewechselt werden. Xoomy® wird mit Batterien der Größe LR6 (AA) 1,5 V oder vergleichbaren wiederaufladbaren Batterien betrieben. Die Batterien müssen so eingelegt werden, dass die Plus- und Minuspole mit den Markierungen im Fach übereinstimmen.

Domande?

« Come cambiare le pile ? » (adulti)

Il cambio delle pile deve essere fatto esclusivamente da una persona adulta!

❶ Posare sul tavolo il cofanetto da disegno e aprirlo.

❷ La lampadina zoom deve essere spenta, la posizione dell’interruttore a mossa verso il basso.

❸ Per estrarre la parte della lampada zoom dal cofanetto premere l’aletta b verso il basso e spostare lo zoom verso sinistra. Cosi si potrà prelevare lo zoom verso l’alto.

❹ Estrarre la lampada zoom e, con un cacciavite, aprire i due vani batterie c posizionati sul fondo.

❺ A questo punto possono essere sostituite le pile. Xoomy® funziona con delle pile stilo LR6 (AA) 1,5 V oppure con un tipo di pile ricaricabili equivalente. Inserire le pile in modo da rispettare i poli positivi (+) e negativi (-) controllando i segni riportati all’interno del vano.

Des questions ?

« Comment change-t-on les piles ? » (Adultes)
Le changement de piles doit impérativement être réalisé par un adulte !

❶ Placer la valisette sur une table et l'ouvrir.

❷ Éteindre le zoom (bouton ⓐ en bas).

❸ Pour sortir le zoom de la valisette, appuyer sur la languette ⓑ et le pousser vers la gauche. Le zoom peut alors être tiré vers le haut.

❹ Sortir le zoom et ouvrir les deux compartiments piles ⓒ sur la base à l'aide d'un tournevis.

❺ Les piles peuvent alors être remplacées. Xoomy® fonctionne avec des piles 1,5 V de type LR6 – AA ou des accumulateurs de type équivalent. Les placer en respectant la polarité + / - gravée dans le compartiment.

Vragen?

" Hoe doe je de batterijen erin? " (Volwassene)
Het vervangen van de batterijen moet altijd door een volwassene worden gedaan!

❶ Zet de koffer op tafel en doe hem open.

❷ De zoom moet uitgeschakeld zijn – de schakelaar ⓐ naar beneden.

❸ Om de zoom uit de koffer te halen, wordt de klem ⓑ naar beneden gedrukt en de zoom naar links geschoven. Nu kan de zoom eruit getild worden.

❹ De zoom eruit halen en de beide batterijvakjes ⓒ aan de onderkant van het apparaat met een schroevendraaier openen.

❺ Nu kunnen de batterijen worden verwisseld. Xoomy® werkt op batterijen LR6 (AA) 1,5 V of vergelijkbare oplaadbare batterijen. De batterijen moeten er zo worden ingedaan, dat de plus- en minpool met de markeringen in het vakje overeenkomen.

Any questions?

"How do I insert the batteries?" (Adults)
Always ask an adult to change the batteries for you!

❶ Place the case on a table and open it.

❷ Make sure the zoom lamp is switched off (switch ⓐ pushed down).

❸ To remove the zoom device from the case, push down the tab ⓑ and slide the zoom device to the left. You can now lift it out of the case.

❹ Remove the zoom device andopen the two battery compartments ⓒ on the underside of the device with a screwdriver.

❺ Now you can change the batteries. Xoomy® is powered by LR6 (AA) 1.5 V or comparable rechargeable batteries. They must be inserted so that the positive and negative poles match up with the marks in the compartment.

¿Preguntas?

«¿Cómo se colocan las pilas?» (Adultos)
¡El cambio de las pilas lo ha de realizar siempre un adulto!

❶ Coloca la maleta sobre una mesa y ábrela.

❷ La lámpara ha de estar apagada (interruptor ⓐ hacia abajo).

❸ Para poder sacar el zoom has de colocar la pestañita hacia abajo, empujar ⓑ hacia abajo y a la izquierda, y de ese modo ya puedes sacar la lámpara hacia arriba.

❹ Saca el aparato del zoom y abre el compartimiento ⓒ de las pilas con un destornillador.

❺ Ya puedes cambiar las pilas. Utiliza baterías del tamaño LR6 (AA) 1,5 voltios, baterías recargables o equivalente. Las pilas se han de colocar siguiendo los polos + y – que indican las mismas.

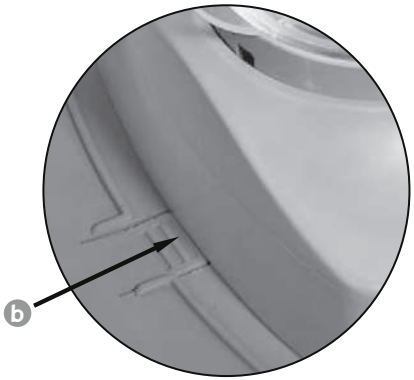



Fragen?

❻ Anschließend die Batteriefächer wieder zuschrauben und das Zoomgerät in den Koffer zurücklegen. Dabei darauf achten, dass das Zoomgerät am linken Rand über der Lasche b liegt.

❼ Jetzt wird das Zoomgerät nach unten in die Schlitze gedrückt und gleichzeitig so weit nach rechts geschoben, bis die Zoomlampe einrastet.

„Ich habe Striche auf die Scheibe oder die Motivfolien gemacht“
Reinige die Teile nur mit einem weichen trockenen Tuch ohne viel zu reiben. Benutze dazu vor allem keine Flüssigkeiten, du könntest sonst die Motive auf deinen Folien verwischen.

Domande?

❻ Richiudere poi i vani batterie con l’aiuto del cacciavite e rimettere lo zoom nel cofanetto da disegno. Fare attenzione a posizionare lo zoom in modo che il bordo sinistro stia sopra l’aletta b .

❼ Premere la lampada zoom nelle fessure della base e spostarla verso destra per farla incastrare alla perfezione.

« Ho lasciato tracce sul vetro o sulle pellicole »

Puliscile con uno strofinaccio morbido e asciutto senza strofinare troppo. Non usare alcun tipo di liquidi, potresti cancellare l’inchiostro dai motivi.

Des questions ?

❻ Revisser ensuite le compartiment et replacer le zoom dans la valisette. S'assurer qu'il recouvre la languette ⓑ sur le bord gauche.

❼ Enfoncer le zoom dans les fentes tout en le poussant le plus à droite possible jusqu'à ce qu'il soit fixé.

« J'ai fait des traces sur la vitre ou sur les films. »
Nettoie-les avec un chiffon doux et sec sans trop frotter, surtout pas avec un liquide quelconque : tu risquerais d'effacer l'encre des dessins.

Vragen?

❻ Vervolgens de batterijvakjes weer dichtschroeven en de zoom weer in de koffer leggen. Let er daarbij op dat de zoom aan de linkerrand over de klem ⓑ ligt.

❼ Nu wordt de zoom naar beneden in de sleuf gedrukt en tegelijkertijd zo ver naar rechts geschoven tot de zoom erin valt.

"Ik heb krassen op het beeldscherm of de films gemaakt."
Reinig de onderdelen alleen met een zachte droge doek zonder te hard te wrijven. Gebruik daarvoor vooral geen vloeistof, je zou anders de motieven op de films kunnen wegvegen.

Any questions?

❻ Close the battery compartments again with the screw-driver and place the zoom device back in the case. Make sure the left-hand edge of the zoom device is positioned over the tab ⓑ .

❼ Now press the zoom device down into the slot, simultaneously pushing it to the right until the zoom lamp clicks into place.

"I've made marks on the screen or image disc."
Clean the parts with a soft, drycloth only, without rubbing too hard. Above all, avoid using cleaning fluids, otherwise you might smudge the images on your discs.

¿Preguntas?

❻ Una vez cambiadas las pilas, vuelve a atornillar el compartimento y a colocar la lámpara en su sitio, teniendo en cuenta que el lado izquierdo queda sobre la pestañita ⓑ.

❼ Presiona la lámpara hacia abajo y al mismo tiempo gírala a la derecha hasta que quede colocada correcta-mente.

«He rayado una lámina o el cristal.»

Limpia la superficie con un paño húmedo y sécala bien. No utilices ningún líquido para limpiarlas, podrías borrar las imágenes de las láminas.

Sicherheitshinweise:

Anweisung vor Gebrauch lesen, befolgen und nachschlagebereit halten.
Der Filzstift ist nicht aus Textilien auswaschbar!
Das Gerät nicht direkter Sonnenbestrahlung oder einer anderen Hitzequelle aussetzen.
Das Gerät darf nicht auseinandergenommen werden.
Zur Reinigung bitte die Oberfläche mit einem trockenen oder leicht feuchten Tuch abwischen.

Batterien:
Xoomy® wird mit Batterien der Größe LR6 (AA) 1,5 V oder vergleichbaren wieder aufladbaren Batterien betrieben. Batterien werden nicht mitgeliefert.
Anleitung zum Einlegen der Batterien siehe Seite 18 + 20.

Zum Batteriewechsel das Batteriefach mit einem geeigneten Schraubendreher öffnen. Die entladenen Batterien durch neue Batterien desselben Typs, entsprechend der gekennzeichneten Polung, austauschen. Das Batteriefach wieder vollständig verschrauben.

- Anleitung aufbewahren, da sie wichtige Informationen enthält!
- Nicht wiederaufladbare Batterien dürfen auf keinen Fall wieder aufgeladen werden!
- Aufladbare Batterien dürfen nur unter Aufsicht von Erwachsenen geladen werden!
- Ungleiche Batterietypen oder neue und gebrauchte Batterien dürfen nicht zusammen verwendet werden!
- Batterien gemäß den Polungszeichen „+“ und „-“ korrekt einlegen!
- Wenn die Batterien entladen sind oder wenn das Spielzeug längere Zeit nicht benutzt wird, müssen die Batterien entfernt werden!
- Die Anschlussklemmen dürfen nicht kurzgeschlossen werden!
- Wir empfehlen die Verwendung von Alkalibatterien.
- Nur Batterien des vorgegebenen Typs oder eines gleichwertigen Typs verwenden.
- Ersetzen Sie immer alle Batterien gleichzeitig, nicht nur einzelne.



Mit diesem Symbol gekennzeichnete Produkte sollen auf folgende Art entsorgt werden: Werfen Sie die elektrischen Bestandteile des Spiels nicht in den Hausmüll, sondern geben Sie sie in der Rückgabestelle für Elektroaltgeräte ab. Erkundigen Sie sich in Ihrer Gemeinde nach den durch die kommunalen Entsorger zur Verfügung gestellten Möglichkeiten der Rückgabe oder Sammlung von Altgeräten.

© 2018

Ravensburger Verlag GmbH · Postfach 24 60 · D-88194 Ravensburg
Distr. CH: Carlit + Ravensburger AG · Grundstr. 9 · CH-5436 Würenlos
ravensburger.de

Norme di sicurezza:

Prima dell'utilizzo, leggere le istruzioni, seguirle e tenerle a portata di mano.
Il pennarello può macchiare e non è lavabile dai tessuti!
Non esporre l'apparecchio ai raggi solari o ad altre fonti di calore esterni.
Non cercare di aprire o smontare l'apparecchio.
Per pulire l'apparecchio, strofinarne la superficie esclusivamente con un panno asciutto o leggermente inumidito.

Batterie:
Xoomy® funziona con delle pile stilo LR6 (AA) 1,5 V. o con un tipo di batterie ricaricabili equivalente. Le pile non vengono fornite con la confezione e devo essere acquistate.
Per l'inserimento delle pile vedi pag. 18 + 20.

Per sostituire le batterie, aprire il vano batterie con un cacciavite idoneo.
Sostituire le batterie esaurite con altre nuove dello stesso tipo, prestando attenzione alla polarità indicata.
Riavvitare completamente il vano batterie.

- Conservare le istruzioni, poiché contengono informazioni importanti!
- Non cercare mai di ricaricare le batterie non ricaricabili!
- Le batterie ricaricabili devono essere ricaricate solo sotto la supervisione di un adulto!
- Non utilizzare contemporaneamente batterie vecchie e nuove o diversi tipi di batterie!
- Nell'inserire le batterie fare attenzione alla corretta polarità indicata dai simboli „+“ e „-“!
- Rimuovere le batterie quando queste sono scariche o se il giocattolo non viene utilizzato per un periodo di tempo prolungato!
- Non cortocircuitare i morsetti!
- Raccomandiamo l'utilizzo di batterie alcaline.
- Utilizzare solo le batterie raccomandate o batterie equivalenti.
- Sostituire sempre tutte e non solo singole batterie.



I prodotti contrassegnati con questo simbolo devono essere smaltiti nel seguente modo: Le parti elettriche non vanno buttate nei rifiuti ma consegnate nei punti di raccolta specializzati per parti elettriche. Informatevi presso il vostro comune sui punti di raccolta per lo smaltimento di apparecchi elettrici usati.

Ravensburger S.r.l. · Via Enrico Fermi, 20 · I-20090 Assago (MI)

Normes de sécurité :

Lire la notice avant utilisation, s'y conformer et la garder pour toute référence ultérieure.
Les traces de feutre sur les textiles ne partent pas au lavage !
Ne pas exposer l'appareil à une trop forte chaleur ou au contact direct du soleil ou de la poussière.
Ne pas démonter l'appareil.
Nettoyer la surface de l'appareil uniquement avec un chiffon sec ou légèrement humide.

Piles :
Xoomy® fonctionne avec des piles 1,5 V de type LR6 / AA ou des accumulateurs de type équivalent. Celles-ci ne sont pas fournies. Pour la mise en place des piles, se reporter aux pages 19 + 21.

Pour remplacer les piles, ouvrir le compartiment à piles à l'aide d'un tournevis adéquat. Remplacer les piles vides par des piles neuves du même type, en respectant la polarité. Revisser complètement le compartiment à piles.

- Bien conserver le guide d'utilisation, car il contient des informations importantes !
- Des piles non rechargeables ne peuvent en aucun cas être rechargées !
- Des piles rechargeables peuvent uniquement être chargées sous la surveillance d'un adulte!
- Ne pas utiliser de piles de types différents ou mélanger piles neuves et usées !
- Respecter le sens de polarité „+" et „–" lors de la mise en place des piles !
- Si les piles sont déchargées ou si le jouet n'est pas utilisé pendant un temps prolongé, retirer les piles !
- Ne pas mettre les bornes d'alimentation en court-circuit !
- Nous recommandons l'utilisation de piles alcalines.
- Utiliser uniquement des piles du type prescrit ou d'un type équivalent.
- Toujours remplacer toutes les piles en même temps et non pas individuellement.



Les produits portant ce symbole doivent être éliminés de la façon suivante : Ne pas jeter les composants électriques de ce produit dans la poubelle ordinaire mais les ramener dans un centre de tri destiné à ce type de produits. Se renseigner en mairie sur les dates et conditions d'élimination et de collecte des appareils usagés.

Jeux Ravensburger S.A.S. · 21, rue de Dornach · F-68120 Pfastatt

Veiligheidsaanwijzingen:

Handleiding voor gebruik lezen, opvolgen en bij de hand houden.
De viltstift is niet uitwasbaar!
Het apparaat niet blootstellen aan directe zonnestraling of een andere warmtebron.
Het apparaat mag niet uit elkaar gehaald worden.
Voor het schoonmaken het oppervlak afvegen met een droge of licht vochtige doek.

Batterijen:
Xoomy® werkt op LR6 (AA) 1,5 V batterijen of vergelijkbare oplaadbare batterijen. Batterijen zijn niet inbegrepen. Handleiding voor het inleggen van de batterijen zie pag. 19 + 21.

Om de batterijen te vervangen, het batterijvak met een gepaste schroevendraaier openen. De lege batterijen vervangen door nieuwe batterijen van hetzelfde type en letten op de juiste polen. Het batterijvak weer volledig dichtschroeven.

- Bewaar de handleiding omdat hierop belangrijke informatie is vermeld!
- Niet-oplaadbare batterijen mogen niet worden opgeladen!
- Oplaadbare batterijen mogen alleen onder toezicht van volwassenen worden opgeladen!
- Verschillende soorten batterijen of nieuwe en oude batterijen mogen niet worden gecombineerd!
- Batterijen overeenkomstig de pooltekens "+" en "-" in het batterijvak plaatsen!
- Wanneer de batterijen leeg zijn of het speelgoed voor langere tijd niet wordt gebruikt, batterijen verwijderen!
- De aansluitpolen niet kortsluiten!
- Wij bevelen het gebruik van alkalibatterijen aan.
- Uitsluitend aanbevolen type batterijen of vergelijkbaar type gebruiken.
- Alle batterijen gelijktijdig vervangen, nooit slechts enkele.



Producten met dit symbool moeten op de volgende manier worden weggegooid: Gooit u de elektrische onderdelen van dit spel niet bij het huisvuil, maar geeft u het af bij een verzamelpunt voor elektrische apparaten. Informeer bij uw gemeente naar de mogelijkheden voor teruggave of inzameling van oude apparaten.

Ravensburger B.V. · Postbus 289 · NL-3800 AG Amersfoort
Ravensburger NV/SA · BITM Atomiumsquare Box 357
B-1020 Brussel – Bruxelles

Safety advice:

Read the instructions before use, follow them and keep them for reference.
Be careful not to expose textile to the felt tip pen, as the stain may not be removed once washed!
Do not expose the device to direct sunlight or other heat sources.
Do not take the device apart. To clean the device, wipe the surface with a dry or slightly damp cloth.

Batteries:
Xoomy® is powered by LR6 (AA) 1.5 V batteries or comparable rechargeable ones. Batteries are not supplied. Instructions for inserting the batteries can be found on page 19 + 21.

To change the batteries, open the battery compartment with a suitable screwdriver.
Replace the spent batteries with new batteries of the same type, making sure you match up the poles correctly.
Screw the battery compartment together again securely.

- Keep these instructions in a safe place; they contain important information!
- Non-rechargeable batteries must not be recharged!
- Rechargeable batteries may only be charged under adult supervision.
- Different types of batteries or new and used batteries are not to be mixed!
- Insert the batteries in the correct „+“ and „-“ positions.
- Remove the batteries when they are empty or if the unit is not going to be used for a long period of time.
- The supply terminals must not to be short-circuited.
- We recommend the use of alkaline batteries.
- Only use batteries of the same or similar type.
- Always replace all the batteries at the same time, not just singly.



Products bearing this symbol should be disposed of as follows:
Do not throw the electrical parts of the toy away with household waste, but take it to a collection point for used electrical appliances (ask your local authority about the available facilities for disposal or collection of used appliances).

Imported into the UK by Ravensburger Ltd.
Units 3-5, Avonbury Business Park · Howes Lane · BICESTER · OX26 2UA · GB

Instrucciones de seguridad:

Lea las instrucciones antes de su uso, y guárdelas por si vuelven a hacerle falta.
El rotulador no es lavable.
No colocar el aparato a la luz directa del sol ni cerca de fuentes de calor.
El aparato no debe ser desmontado.
Para la limpieza de la superficie utilizar un paño seco o ligeramente humedecido.

Alimentación:
Xoomy® utiliza baterías del tamaño LR6 (AA) 1,5 voltios, baterías recargables o equivalente.
La colocación de las pilas ha de realizarla un adulto. Instrucciones de seguridad:
ver página 19 + 21.

Para cambiar las pilas, abra el compartimento de las pilas con un destornillador adecuado.
Sustituya las pilas descargadas por pilas nuevas del mismo tipo, según la polaridad indicada.
Vuelva a atornillar completamente el compartimento de las pilas.

- ¡Conserve las instrucciones, ya que contienen información importante!
- ¡Las pilas no-recargables no se deberán volver a cargar!
- ¡Las pilas recargables se deberán cargar bajo vigilancia de una persona adulta!
- ¡No se deberán mezclar tipos de pilas diferentes o pilas nuevas junto con pilas usadas!
- ¡Insertar las pilas en la posición correcta del polo „+“ y „-“!
- ¡Si las pilas están vacías o si el juguete no se va a usar por un largo periodo de tiempo, se deberán retirar las pilas!
- ¡Los bornes de conexión no se deberán poner en cortocircuito!
- Recomendamos el uso de pilas alcalinas.
- Utilizar sólo pilas del tipo recomendado o de un tipo equivalente.
- Sustituir siempre todas las pilas al mismo tiempo, no hacerlo por separado.



Los productos marcados con este símbolo han de ser eliminados de la siguiente manera: No tire al cubo de la basura los elementos eléctricos, llévelos a un centro de reciclaje. Consulte con las autoridades locales pertinentes para informarse sobre la devolución o recogida de aparatos eléctricos antiguos.

239374

Ravensburger Ibérica S.L.U. · C / Raimundo Fernández Villaverde, 61
28003 Madrid – España

Design: Walter Pepperle, Michaela Rasch
Photos: Becker Studios

Ravensburger