Gebruiksaanwijzing - Gamingstoel met voetensteun

User Manual - Gaming Chair with Footrest

Manuel d’utilisation - Chaise gaming avec repose-pieds

Model/Modèle: LG1097/1098/1099/1100

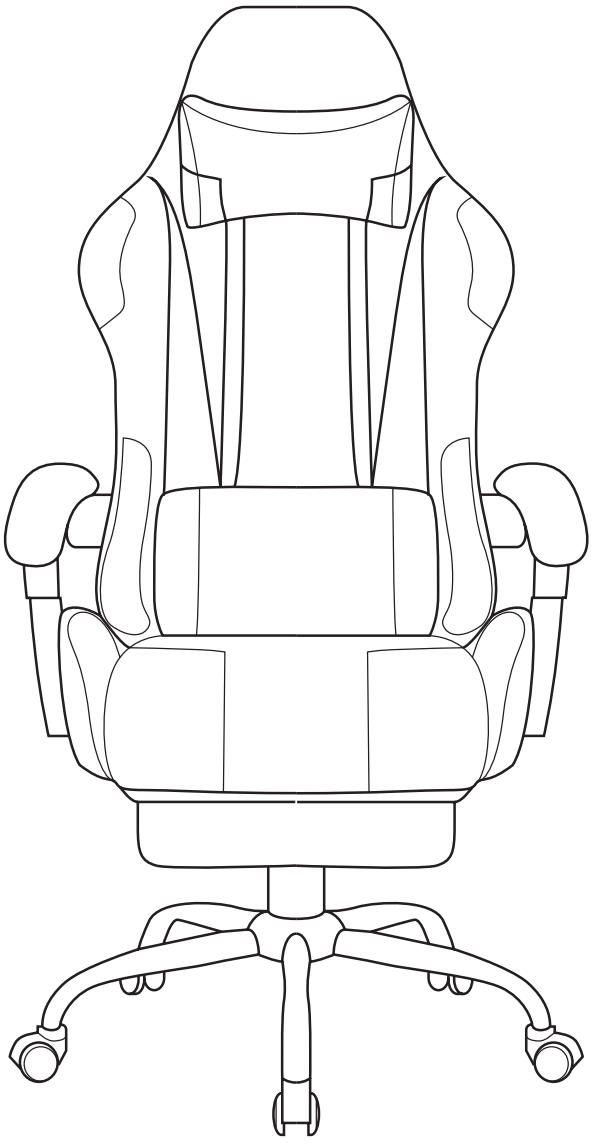

CHN
MADE IN CHINA

Lees de instructies
Please read the manual
Veuillez lire ce mode d’emploi

Introductie / Introduction / Introduction

NL Bedankt dat je hebt gekozen voor één van onze LifeGoods producten. Volg te allen tijde de veiligheidsvoorschriften voor veilig gebruik. Mochten er vragen zijn over het product, neem dan contact met ons op via email: service@lifegoods.nl

- De LifeGoods Gamingstoel met voetenkussen is 10 cm in hoogte verstelbaar van 51 - 61 cm van de grond. De stoel is geschikt voor gebruikers met een lengte van 160 -190 cm. De rugleuning kan 90 - 150° kantelen. Inclusief voetensteun voor maximaal comfort.

EN Thank you for choosing our LifeGoods product! Please always follow the instructions for safe usage. If you have any questions about the product or experience any problems, please contact us by email: service@lifegoods.nl

- The LifeGoods Gaming Chair with footrest can be 10 cm adjusted in height from 51 - 61 cm (seat to ground). The chair is suited for users with a height of 160 -190 cm. The backrest can tilt 90 - 150°. Including a foot rest for maximal comfort.

FR Merci d'avoir choisi ce produit de LifeGoods ! Suivez toujours les instructions pour une utilisation sûre. Si vous avez des questions sur le produit ou si vous rencontrez des problèmes, veuillez nous contacter par courrier électronique: service@lifegoods.nl

- La chaise gaming avec repose-pieds de LifeGoods est réglable en hauteur de 10 cm, donc la hauteur de la chaise peut être entre 51 - 61 cm (de siège au sol). La chaise est appropriée pour les utilisateurs mesurant entre 160 - 190 cm. Le dossier peut être incliné à 90 - 150°. Repose-pieds fourni pour un confort maximal.

Waarschuwingen en veiligheidsinstructies
Warnings and Safety Instructions
Avertissements et consignes de sécurité

NL

⚠ Let erop dat het verpakkingsmateriaal niet in handen komt van kinderen. Zij kunnen erin stikken!

⚠ Lees deze handleiding grondig door!

- De gamingstoel dient NIET gemonteerd of gebruikt te worden door kinderen of mensen met een fysieke of mentale beperking, of mensen die geen ervaring met of kennis over het apparaat hebben, tenzij er een toezichthouder bij is, die verantwoordelijk is voor de veiligheid van de gebruiker.
- Er zijn twee mensen nodig om de stoel in elkaar te zetten.
- Zorg ervoor dat alle schroeven stevig vastzitten voordat je de stoel gebruikt.
- Er kan één persoon tegelijk op de stoel zitten.
- Gebruik de stoel NIET als opstapje of ladder, klim NIET in de stoel en gebruik de stoel NIET als kar.
- Ga NIET op een ander deel van de stoel zitten dan het zitvlak.
- Gebruik de stoel op horizontale, stabiele en effen oppervlakken.
- Houd scherpe objecten uit de buurt van de stoel om krassen te voorkomen.
- Het maximale draaggewicht van de gamingstoel is 150 kg, overschrijd deze limiet niet.

EN

⚠ Please ensure that the packaging is kept out of the reach of children! Risk of suffocation!

⚠ Read this manual carefully!

- The Gaming Chair should NOT be assembled or used by children or persons with physical, sensory or mental disabilities, or persons (including children) with lack of experience with and knowledge of the device, unless they are supervised or have been given instruction concerning the use by a person responsible for their safety.
- Assembly of the chair needs to be carried out by two people.
- Make certain all screws are fully tightened before using the chair.
- Use this product for seating only one person at a time.
- Do NOT use this chair as a step, stool/ladder, or trolley and do NOT climb in the chair.
- Do NOT sit on any part of the chair except for the seat.
- Use the chair on horizontal, stable and even surfaces only.
- Keep sharp objects away from the chair to avoid scratches.
- The max. load-bearing capacity of the Gaming Chair is 150 kg, do NOT exceed this limit.

FR

⚠ Veillez à ce que l'emballage soit tenu hors de portée des enfants! Risque d'étouffement !

⚠ Veillez à conserver ce manuel d'utilisation. Avant d'utiliser votre chaise gaming, lisez ce qui suit:

- Des enfants et des personnes ayant un handicap physique ou mental, des personnes qui n'ont pas d'expérience avec cet appareil et des personnes qui n'ont pas de connaissance sur cet appareil ne doivent pas utiliser ou monter cet appareil.
- Utilisation de l'appareil est seulement permis quand il y a un surveillant(e) présent qui est responsable pour la sécurité de l'utilisateur.
- Il faut deux personnes pour assembler la chaise.
- Assurez-vous que tous les vis soient fermement connectées avant que vous utilisiez la chaise.
- Il peut y avoir une personne à la fois sur la chaise.
- N'utilisez PAS la chaise comme tremplin ou échelle, ne montez PAS dans la chaise et n'utilisez pas la chaise comme chariot.
- Ne vous asseyez pas sur une autre partie de la chaise que le coussin d'assise.
- Utilisez la chaise uniquement sur des surfaces horizontales, stables et lisses.
- Gardez les objets tranchants loin de la chaise pour éviter les rayures.
- La charge maximale est de 150 kg. Ne dépassez pas cette limite.

Ontvangen van verzending / Receiving Your Shipment / Recevoir la livraison

NL Controleer of de inhoud van het pakket overeenkomt met de pakbon wanneer je de verzending ontvangt. Licht je leverancier in als er onderdelen ontbreken. Lijkt de apparatuur beschadigd, dien dan onmiddellijk een klacht in bij de vervoerder en geef de leverancier een gedetailleerde beschrijving van de schade. Bewaar de beschadigde verpakkingen om je klacht te onderbouwen.

EN When receiving your shipment, make sure that the contents are consistent with the packing list. Notify your distributor of any missing items. If the equipment appears to be damaged, file a claim immediately with the carrier and notify your distributor at once, giving a detailed description of any damage. Save the damaged packing container to substantiate your claim.

FR Contrôlez si le contenu de la boîte correspond au bon de livraison quand vous recevez la livraison. Informez votre fournisseur s'il manque des pièces. Quand il semble que l'équipement est endommagé, portez immédiatement plainte au transporteur et lui donnez une description détaillée des dommages. Gardez les emballages endommagés pour étayer votre plainte.

Inhoud verpakking / Contents of Package / Contenu de la boîte

NL LifeGoods Gamingstoel - Zwart - Model LG1097 - EAN 8720195251897
- LifeGoods Gamingstoel - Wit - Model LG1098 - EAN 8720195251903
- LifeGoods Gamingstoel - Blauw - Model LG1099 - EAN 8720195251910
- LifeGoods Gamingstoel - Rood - Model LG1100 - EAN 8720195251927

Bijgevoegde accessoires
- 1x Handleiding
- Bevestigingsmaterialen

EN LifeGoods Gaming Chair - Black - Model LG1097 - EAN 8720195251897
- LifeGoods Gaming Chair - White - Model LG1098 - EAN 8720195251903
- LifeGoods Gaming Chair - Blue - Model LG1099 - EAN 8720195251910
- LifeGoods Gaming Chair - Red - Model LG1100 - EAN 8720195251927

Included accessories
- 1x User manual
- Mounting materials

FR LifeGoods Chaise Gaming - Noir - Modèle LG1097 - EAN 8720195251897
- LifeGoods Chaise Gaming - Blanc- Modèle LG1098 - EAN 8720195251903
- LifeGoods Chaise Gaming - Bleu - Modèle LG1099 - EAN 8720195251910
- LifeGoods Chaise Gaming - Rouge - Modèle LG1100 - EAN 8720195251927

Accessoires inclus
- 1x Manuel d'utilisation
- Matériaux de fixation

▸ Productspecificaties / Product Specifications / Spécifications du produit

NL	
Grootte	121 - 131 x 52 x 38 cm
Verstelbaar	10cm (hoogte)
Voetensteun	36 x 21 x 5 cm
Afstand zitvlak - grond	40 - 50 cm
Armleuning	45x8 cm
Diameter	70 cm
Gewicht	18.5 kg
Kleur	Zwart, Wit, Blauw, Rood
Materiaal	Kunstleer, 350 mm staal, nylon castor, PU wielen
Max. draaggewicht	150 kg
Dikte stoelkussen	7cm
Rotatie	360°
Kantelhoek rugleuning	90 - 150°
Mechanisme	Dubbel handvat Metalen basis
Hendel	Class 3,100mm travel
Lengte gebruiker	160 -190 cm
Overige eigenschappen	
- Uitklapbare voetensteun; - Hoofdsteun met kussen; - Rugkussen is verstelbaar in hoogte.	

EN	
Size	121 - 131 x 52 x 38 cm
Adjustable	10 cm (height)
Footrest	36 x 21 x 5 cm
Distance seat - floor	40 - 50 cm
Arm rest	45x8 cm
Diameter	70 cm
Weight	18.5 kg
Color	Black, White, Blue, Red
Material	Faux Leather, 350 mm steel, nylon castor, PU Wheels
Max. load-bearing capacity	150 kg
Thickness seat cushion	7 cm
Rotation	360°
Tilt angle backrest	90 - 150°
Mechanism	Double handle Metal base
Gas lift	Class 3,100mm travel
Length user	160 -190 cm
Other Features	
- Foldable footrest; - Headrest with pillow; - Back pillow is adjustable in height.	

FR	
Taille	121 - 131 x 52 x 38 cm
Ajustable	10 cm (hauteur)
Repose-pieds	36 x 21 x 5 cm
Distance entre siège - sol	40 - 50 cm
Accoudoir	45x8 cm
Diamètre	70 cm
Poids	18.5kg
Couleur	Noir, Blanc, Bleu, Rouge
Matériaux	Cuir artificiel, acier 350 mm, castor en nylon, roues en PU
Capacité de charge maximale	150 kg
Epaisseur assise du siège	7 cm
Rotation	360°
Angle d'inclinaison du dossier	90 - 150°
Mécanisme	Double poignée, base en acier
Levier	Class 3,100mm travel
Longueur d'utilisateur	160 -190 cm
Autres caractéristiques	
- Repose-pieds déployable ; - Repose-tête avec coussin ; - Le coussin du dossier est réglable en hauteur.	

▸ Instructies voor gebruik / Operating Instructions / Instructions d'utilisation

Onderdelen / Parts / Pièces

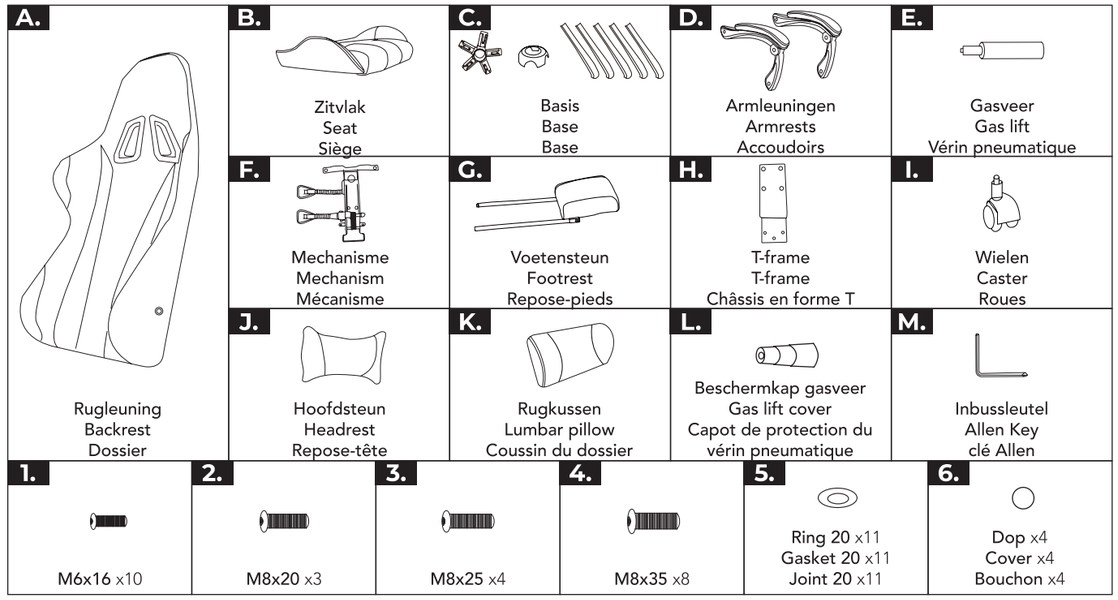

Monteren / Assembling / Assembler

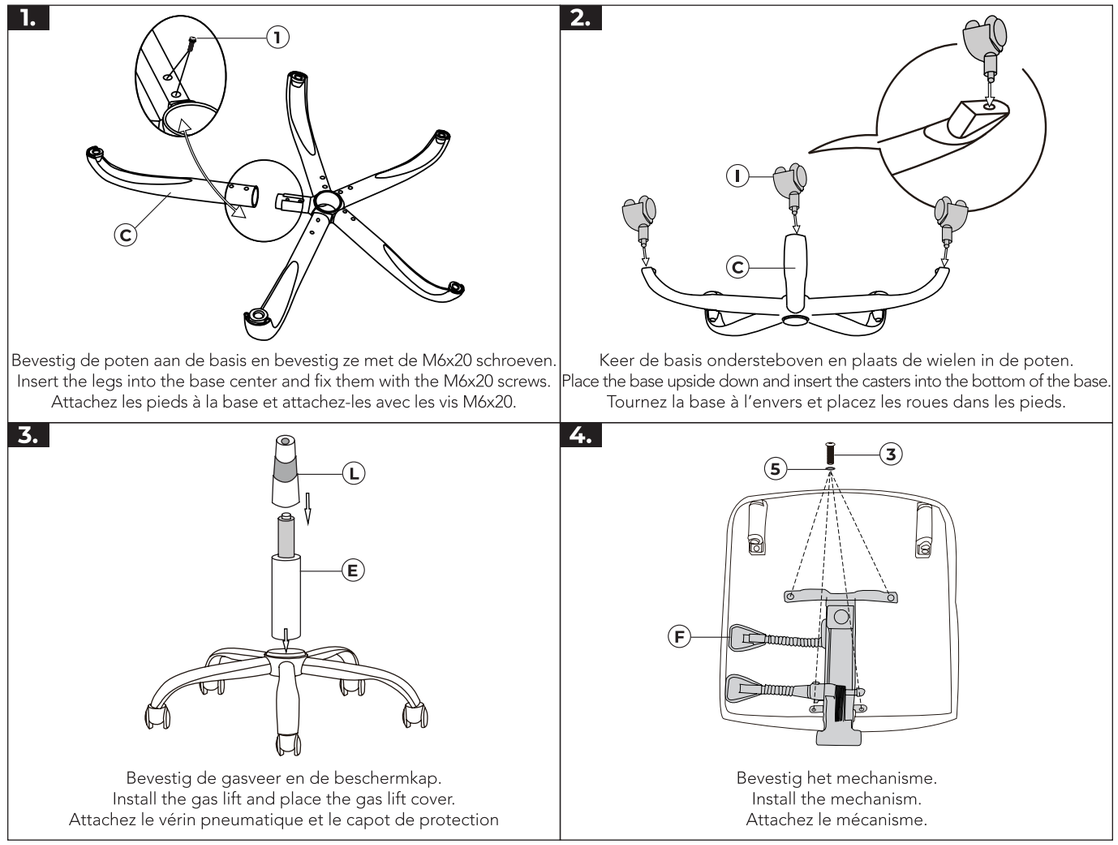

5.

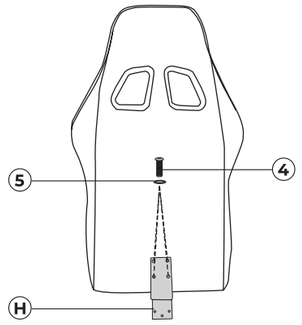

Bevestig het T-frame aan de rugleuning.
Install the T-frame on the backrest.
Attachez le châssis en forme T au dossier.

6.

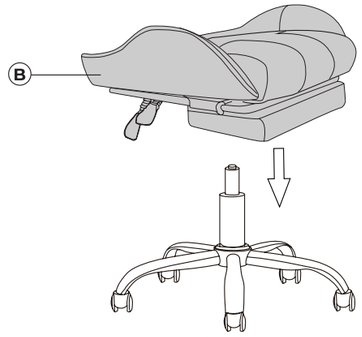

Plaats het zitgedeelte op de gasveer.
Place the seat on the gas lift.
Placez le siège sur le vérin pneumatique.

7.

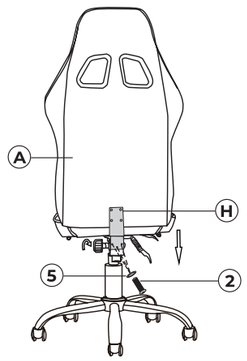

⚠

NL: Zorg ervoor dat het einde van het t-frame zichtbaar is.
EN: Please ensure that the end of the T-frame is exposed.
FR: Assurez-vous que l'extrémité du châssis est visible.

Bevestig het T-frame aan het mechanisme.
Insert the T-frame into the mechanism.
Attachez le châssis en forme T au mécanisme.

8.

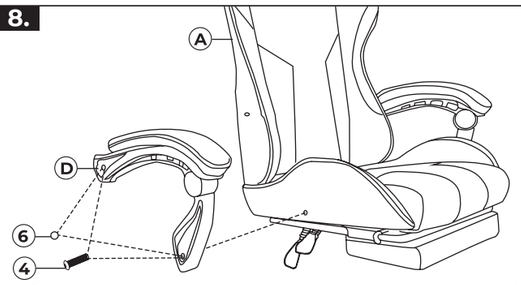

⚠

NL: Draai de schroeven pas helemaal aan als alle schroeven op de goede plek zitten. Plaats de ringen tussen de armsteunen en de rugleuning
EN: Do not tighten the screws completely until all screws are fixed in the correct position. Put the gaskets in between the armrests and the chair back.
FR: Ne serrez pas les vis entièrement s'ils ne sont pas alignés. Placez les joints entre les accoudoirs et le dossier.

Stem de schroefgaten op elkaar af en bevestig de armleuningen.
Align the screw holes and install the armrests.
Alignez les trous de vis et attachez les accoudoirs.

9.

Wanneer je de stoel volledig in elkaar hebt gezet, duw de zitting dan kort hard naar beneden. Dit zorgt ervoor dat het zitvlak en het frame stabiliseren.
When you have assembled the chair completely, push the seat down hard once. This will stabilise the seat and frame.
Une fois le fauteuil complètement assemblé, appuyez une fois fortement sur le siège. Cela stabilise l'assise et le châssis.

10.

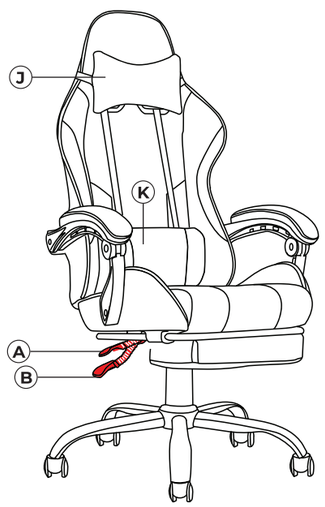

Bevestig de hoofd- en rugkussens.
Attach the headrest and lumbar cushion.
Attachez le coussin de la tête et du dossier.

A.
NL: Trek hendel A omhoog om de hoogte van de stoel aan te passen.
EN: Pull lever A upwards to adjust the height of the chair.
FR: Tirez le levier A vers le haut pour ajuster la hauteur de la chaise.

B.
NL: Trek hendel B omhoog om de rugleuning naar achter te kantelen. Druk hendel B naar beneden om de stoel in de gekozen positie vast te zetten.
EN: Pull lever B upwards to recline the back rest. Push lever B down to lock the backrest at the desired angle.
FR: Tirez le levier B vers le haut pour incliner le dossier vers l'arrière. Appuyez le levier B vers le bas pour fixer la chaise dans la position choisie.

Reinigen - Opslag / Cleaning - Storage / Entretien - Stockage

NL Reinig de stoel met een vochtige, schone doek. Gebruik geen schurende of agressieve schoonmaakmiddelen. Bewaar de stoel op een droge, schone plek. Bewaar het apparaat niet in extreem hoge of lage temperaturen.

EN Clean the chair with a damp, clean cloth. Do not use abrasives or aggressive cleaning agents. Store the chair in a clean and dry place. Do not store the device in extreme high or low temperatures.

FR Nettoyez la chaise avec un chiffon humide et propre. N'utilisez pas de produits de nettoyage abrasifs ou agressifs. Gardez la chaise dans un endroit sec et propre. Ne la rangez pas dans des températures extrêmement élevées ou extrêmement basses.

Weggooien - Recyclen / Disposal - Recycle / Élimination - Recyclage

NL Denk aan het milieu en lever een bijdrage aan een schonere leefomgeving! Gooi de gamingstoel aan het einde van zijn levensduur niet weg met het normale huisvuil, maar lever het in op een door de overheid aangewezen inzamelpunt om het te laten recyclen.

EN Contribute to a cleaner living environment! Do not dispose of the Gaming Chair with the household waste. For proper recycling, please contact your local authority or your household waste disposal service for further details on your nearest designated collection point.

FR Contribuez à un environnement de vie plus propre! Ne jetez pas la chaise avec les ordures ménagères. Pour un recyclage approprié, veuillez apporter ce produit à un point de collecte désigné. Veuillez contacter le service d'élimination des déchets ménagers local pour obtenir de plus amples informations sur le point de collecte désigné le plus proche.

Service en garantie / Service and Warranty / Service et garantie

NL Indien je service of informatie nodig hebt omtrent je product, schroom dan niet en stuur een e-mail naar service@lifegoods.nl

- Wij verlenen 2 jaar garantie op onze producten. De klant dient een aankoopbewijs te kunnen tonen en de garantie dient binnen een periode van 2 jaar na de aankoopdatum geldend te worden gemaakt. Let op, de garantie geldt niet: bij schade veroorzaakt door onjuist gebruik of reparatie; voor aan slijtage onderhevige onderdelen; voor gebreken waarvan de klant bij aankoop op de hoogte was; bij defecten door eigen schuld van de klant, bij schade door derden.

EN If you need service or information regarding your product, please contact our Customer Support at service@lifegoods.nl

- LifeGoods provides a 2 year warranty on its products. To obtain service during the warranty period, the product needs to be returned with a proof of purchase. Product defects have to be reported within 2 years from the date of purchase. This warranty does not cover: damages caused by misuse or incorrect repair; parts subject to wear; defects that the customer was aware of at the time of purchase; damages or defects caused by customer neglect; damages or defects caused by third parties.

FR Si vous avez besoin d'un service ou d'informations concernant votre produit, veuillez contacter le service clientèle de LifeGoods à l'adresse service@lifegoods.nl

- LifeGoods offre une garantie de 2 ans sur ses produits. Pour obtenir un service pendant la période de garantie, le produit doit être retourné avec une preuve d'achat. Les défauts du produit doivent être signalés dans un délai de deux ans à compter de la date d'achat. Cette garantie ne couvre pas: les dommages causés par une mauvaise utilisation ou une réparation incorrecte; les pièces d'usure; les défauts dont le client avait connaissance au moment de l'achat; les dommages ou défauts causés par la négligence du client; les dommages ou défauts causés par des tiers.

Disclaimer / Disclaimer / Clause de non-responsabilité

NL Veranderingen onder voorbehoud; specificaties kunnen veranderen zonder opgaaf van redenen.

EN Changes reserved; specifications are subject to change without stating grounds for doing so.

FR Sous réserve de modifications; les spécifications peuvent être modifiées sans justification.

© LifeGoods B.V.
Wisselweg 33
1314CB Almere
Netherlands
05/2022 - V.2
www.lifegoods.nl