EN

Electric Clothes Dryer

Instruction Manual

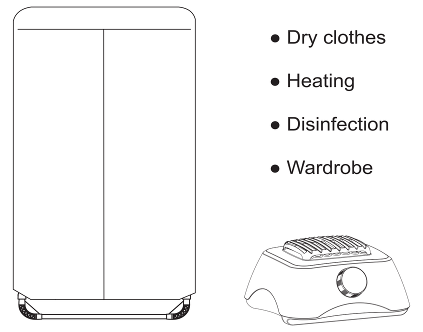

- Dry clothes
- Heating
- Disinfection
- Wardrobe

Warning: The appliance is only used for dry and washed textiles

English

Main Use Environment

1. It is cold in winter and the temperature is low, which causes the clothes to not dry for a long time.
2. During the rainy season, the clothes are wet and smelly.
3. Children's clothes are washed and changed frequently.
4. Small drying space.

The use of this product in the above environmental places will promptly and effectively help clothes dry quickly, avoid odors and mildew.

Feature

Unique air outlet design, lower wind resistance, faster wind speed and faster drying.
The design of hanging clothes dryer effectively eliminates clothing wear and wrinkled when rolling;
Using PTC heating material, and with overheating protection device, safety, energy saving and long service life;
The cloth cover and plastic in contact with the heated part are all made of high temperature resistant materials, which are safe to use;
The clothing is isolated from the outside world, effectively preventing the intrusion of dust, insects and high temperature sterilization.
Easy to store: easy to disassemble, lightweight, easy to carry and travel.
It integrates heater, dryer and wardrobe, with compact size and large capacity.

Whole Machine Structure

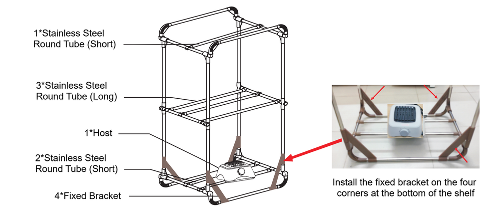

Product Accessories

Before installation, please check if all components are in the packaging box

No.	Name	Number	No.	Name	Number
1	Host	1pcs	5	Stainless Steel Round Tube (Short)	3pcs
2	Cloth Cover	1pcs	6	Fixed bracket	4pcs
3	Storage Bag	1pcs	7	Use Manual	1pcs
4	Stainless Steel Round Tube (Long)	3pcs			

Installation Steps

Attention: The air inlet at the bottom of the cloth cover must be aligned with the air outlet of the host, and ensure that there is no air leakage during the operation of the host.

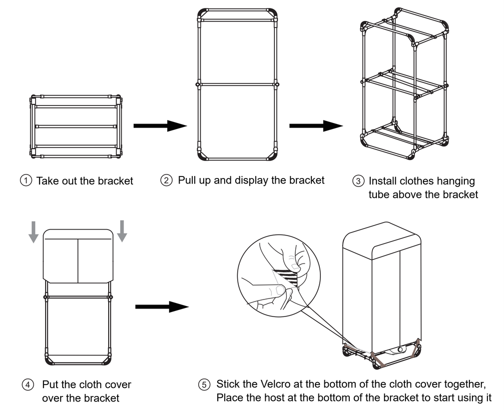

Storage Steps

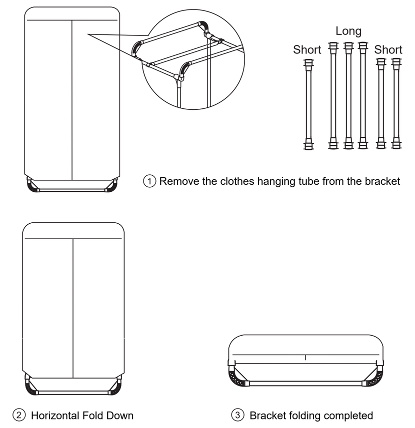

Instructions

1. After assembling the dryer, connect the host to the rated power supply (note: the socket must be reliably grounded). The clothes are evenly distributed and hung in the closet. The clothes need to be dried or wrung out with water, otherwise it will affect the drying effect and the function of the machine. The weight of the clothes hanging should not exceed the dry clothes capacity of the machine 15KG.
2. After the clothes are hung, tighten the zipper of the cloth cover and turn on the knob switch of the main unit.
3. Turn the knob counterclockwise to work continuously without timing. When the continuous gear is used, the working time of the host is not controlled.
The continuous working time of the host cannot be too long each time, and it must be turned off manually after a maximum of 360 minutes of use.
4. Rotate the knob clockwise to turn on the knob and select the timing time at the same time. You can choose 1-180 minutes for timing work.
5. The "OFF" position is shutdown.
6. The "ON" position means continuous startup.

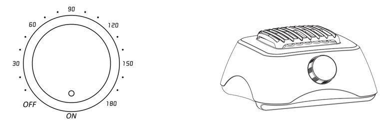

Note: When the machine is working, do not touch the air outlet of the host or cover the air outlet of the host.

Feature

Model No	GR886	Bracket Size	70 x 46 x 140cm / 27.6 x 18.1 x 55.1 inch
Rated voltage	220-240V~	Rated frequency	50-60Hz
Rated power	1500W	Drying time	0-3hours (adjustable)
Features	Mechanical timing		

Troubleshooting

Serial number	Failure phenomenon	Cause of issue
1	After turning on the power, turn on the rotary switch, the host does not work	The socket is loose, the socket is damaged, replace the socket
2	The drying time is too long	The clothes are hung too densely, the clothes are not dehydrated, the clothes are too thick, and the air outlet of the main unit is not aligned with the cloth cover hole position
3	The host machine stops during work	The protection circuit operates, check whether the air inlet and outlet are blocked by objects or the time is up

Precautions

1. Before use, check whether all voltages are consistent with the voltage of the machine, and do not use power supplies other than the rated voltage. You must use a grounded power socket, and the socket should be grounded reliably.
2. Check whether the power cord and plug are damaged before use. The power cord is a dedicated power cord, please do not replace it at will.
3. It is forbidden to block or cover the air outlet to avoid high temperature failure and affect performance.
4. Do not use in unstable places, which may cause breakage or damage.
5. When using, keep indoor ventilation. Do not use this machine near flammable or curtains. If you need to use it, keep the distance at least above 50CM.
6. When using, it is absolutely forbidden to put foreign objects in, or touch the air outlet or around the air outlet with your hands.
7. When the machine is working, do not use it in places where unattended children and elderly people have limited mobility to avoid accidents.
8. Do not use or store in damp and dusty places, will it cause corrosion of the shell and leakage or influence caused by moisture machine life.
9. Do not use it in a kitchen or other places where flammable materials such as paint and gasoline are stored such as paint and gasoline.
10. The clothes to be dried are only suitable for fabrics with high temperature resistance above 75℃, otherwise the clothes will be damaged.
11. Before drying the clothes, please dehydrate or wring out the clothes or dry them until there is no dripping water before putting them in a cloth cover to dry, so as to improve insulation and safety factor, keep the ground dry, shorten the drying time and save energy.
12. Before cleaning the machine, turn off the power first, and clean it after the machine has cooled down. Do not rinse directly with water and do not use alcohol or fine chemicals. Only general external cleaning and maintenance are required.
13. This product is only used for textiles after washing. Non-professionals, please do not disassemble and repair by yourself.

Technical Support

Whenever possible , please consult the troubleshooting steps provided in the manual first, or visit the our website as normally they have abundant information to troubleshoot the problem you might have.
If all else fails, and you believe the product is faulty, please contact us for details.
For technical questions, information about our products and to order spare parts, our service team is at your disposal as follows:
Service time: Monday to Friday from 9 a.m. to 6 p.m.
E-Mail: service@uten.com
URL: http://www.uten.com

Please make sure that you have the following information on hand.
· Operation manual
· Model number (this can be found on the cover of this manual)
· Description of the accessories
· Accessory number
· Proof of purchase with date of purchase
· Order number

Important NOTE:
Please do not send your product to our address without a request from our service team.
The costs and the risk of loss for unsolicited mailings are borne by the sender. We reserve the right to refuse to accept unsolicited consignments or to return the relevant goods to the sender freight collect or at the sender's expense

Disposal Notes
This appliance complies with the WEEE Directive 2012/19/EU on the disposal of electrical and electronic equipment (WEEE). This appliance complies with the European directive for electromagnetic compatibility (EMC) 2014/30/EU and its revisions, as well as Low Voltage Directive (LVD) 2014/35/EU and its revisions.This symbol [the crossed-out wheeled bin/PICTURE] indicates that this product should not be disposed of with other household waste throughout the UK and EU. To prevent possible harm to the environment or human health from uncontrolled waste disposal, recycle it responsibly to promote the sustainable re-use of material sources. To return your used device, please use the return and collection systems or contact Customer Care for further recycling and WEEE information.

DE

Elektrischer Wäschetrockner

Bedienungsanleitung

- Trockene Kleidung
- Heizung
- Desinfizieren
- Kleiderschrank

Warnung: Das Gerät ist nur für trockene und gewaschene Textilien bestimmt.

Deutsche

Hauptanwendungsfälle

1. Im Winter ist es kalt und die Temperatur ist niedrig, wodurch die Kleidung lange Zeit nicht trocknet.
2. Die Regenzeit führt dazu, dass die Kleidung nass wird.
3. Es sind Kinder zu Hause und die Kleidung wird häufig gewaschen und gewechselt.
4. Der Familienbalkon ist klein oder die Umgebung ist verschmutzt.

Dieses Produkt kann an den oben genannten Fälle verwendet werden und verbessert das Phänomen von Schimmel, Geruch und sekundärer Verschmutzung der Kleidung.

Eigenheit des Produkts

Einzigartiges Luftkanaldesign, geringerer Windwiderstand, schnellere Windgeschwindigkeit und schnellere Trocknungsgeschwindigkeit.
Beim Trocknen von Kleidung reiben die Kleidungsstücke nicht aneinander und werden beschädigt;
Verwendung von PTC-Heizmaterial und mit Überhitzungsschutz ist sehr sicher, energiesparend und hat lange Lebensdauer;
Die Stoffhülle und der Kunststoff, die mit dem beheizten Teil in Kontakt kommen, bestehen aus hochtemperaturbeständigen Materialien, die sicher zu verwenden sind.
Die Kleidung ist von der Außenwelt isoliert und verhindert so das Eindringen von Staub, Insekten und Hochtemperatursterilisation.
Einfach zu lagern: leicht zu zerlegen, leicht, leicht zu tragen und zu reisen.
Es integriert Heizung, Trockner und Kleiderschrank mit kleiner Größe und großer Kapazität.

Gesamte Maschinenstruktur

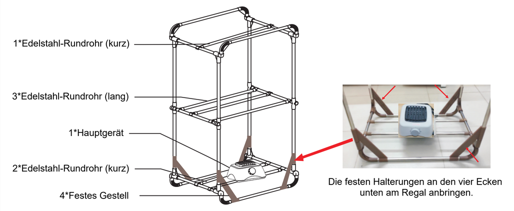

Produktzubehör

Vor der Installation überprüfen Sie bitte, ob alle Komponenten in der Verpackungsbox vorhanden sind.

No.	Name	Anzahl	No.	Name	Anzahl
1	Hauptgerät	1 Stück	5	Edelstahl-Rundrohr (kurz)	3 Stück
2	Stoffabdeckung	1 Stück	6	Festes Gestell	4 Stück
3	Aufbewahrungstasche	1 Stück	7	Gebrauchsanleitung	1 Stück
4	Edelstahl-Rundrohr (lang)	3 Stück			

Installations-Schritte

Achtung: Der Lufteinlass unten an der Stoffabdeckung muss mit dem Luftauslass des Hauptgeräts ausgerichtet sein und stellen Sie sicher, dass während des Betriebs des Hauptgeräts keine Luftleckage auftritt.

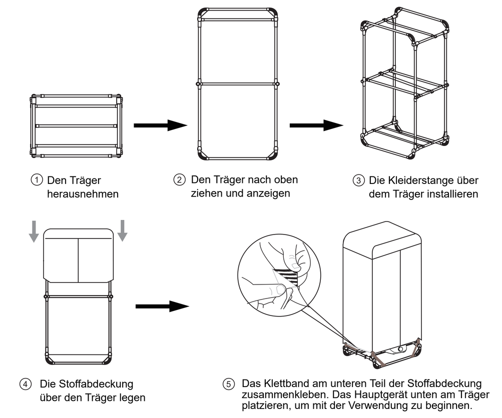

Aufbewahrungsschritte

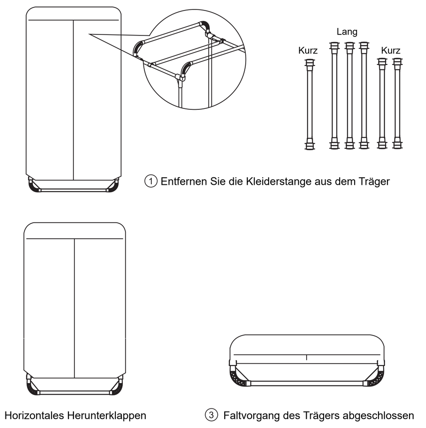

Anleitung

1. Schließen Sie nach dem Zusammenbau der Hostmaschine an die Nennstromversorgung an (Hinweis: Die Steckdose muss zuverlässig geerdet sein) und Die Kleidung wird gleichmäßig verteilt und im Schrank aufgehängt. Die Kleidung muss getrocknet oder mit Wasser ausgewrungen werden, da dies sonst den Trocknungseffekt beeinträchtigt und die Funktion der Maschine.Das Gewicht der hängenden Kleidung sollte die Trockenwäschekapazität der Maschine 15KG nicht überschreiten.
2. Nach dem Aufhängen der Kleidung ziehen Sie den Reißverschluss der Stoffabdeckung fest und schalten Sie den Knopfschalter der Haupteinheit ein.
3. Drehen Sie den Knopf gegen den Uhrzeigersinn, um ohne Zeitsteuerung kontinuierlich zu arbeiten. Wenn der kontinuierliche Gang verwendet wird, wird die Arbeitszeit der Hostmaschine nicht gesteuert. Die kontinuierliche Arbeitszeit der Hostmaschine darf nicht jedes Mal zu lang sein und muss nach maximal 360 Minuten manuell ausgeschaltet werden.
4. Drehen Sie den Knopf im Uhrzeigersinn, um den Knopf einzuschalten und gleichzeitig die Timing-Zeit auszuwählen. Sie können 1-180 Minuten für die Timing-Arbeit auswählen.
5. Die Position "OFF" ist heruntergefahren.
6. Die Position "ON" bedeutet kontinuierliches Starten.

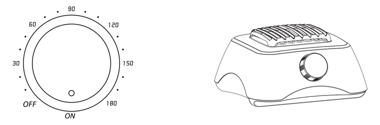

Hinweis: Wenn die Maschine arbeitet, berühren Sie nicht den Luftauslass der Hauptmaschine und decken Sie nicht den Luftauslass der Hauptmaschine ab.

Eigenschaft

Modellnummer	GR886	Trägergröße	70 x 46 x 140cm / 27.6 x 18.1 x 55.1 inch
Nennspannung	220-240V~	Nennfrequenz	50-60Hz
Nennleistung	1500W	Trockenzeit	0-3 Stunden (einstellbar)
Eigenschaften	Mechanische Zeiteinstellung		

Fehlerbehebung

Serial number	Fehlerphänomen	Ursache des Problems
1	Schalten Sie nach dem Einschalten den Drehschalter ein. Das Hostgerät funktioniert nicht	Die Steckdose ist lose, die Steckdose ist beschädigt, ersetzen Sie die Steckdose
2	Die Trocknungszeit ist zu lang	Die Kleidung ist zu dicht aufgehängt.Die Kleidung ist nicht dehydriert. Die Kleidung ist zu dick und der Luftauslass der Haupteinheit ist nicht auf die Position der Stoffabdeckungsöffnung ausgerichtet
3	Das Hostgerät wird während der Arbeit heruntergefahren	Die Schutzschaltung funktioniert, prüfen Sie, ob der Lufteinlass und -auslass durch Gegenstände blockiert sind oder die Zeit abgelaufen ist

Vorsichtsmaßnahmen

1. Überprüfen Sie vor dem Gebrauch, ob alle Spannungen mit der Spannung der Maschine übereinstimmen, und verwenden Sie keine anderen Netzteile als die Nennspannung. Sie müssen eine geerdete Steckdose verwenden, und die Steckdose sollte zuverlässig geerdet sein.
2. Überprüfen Sie vor dem Gebrauch, ob das Netzkabel und der Stecker beschädigt sind. Das Netzkabel ist ein spezielles Netzkabel. Bitte ersetzen Sie es nicht nach Belieben.
3. Es ist verboten, den Luftauslass zu blockieren oder abzudecken, um einen Ausfall bei hohen Temperaturen zu vermeiden und die Leistung zu beeinträchtigen.
4. Nicht an instabilen und instabilen Orten verwenden, da dies zu Bruch oder Beschädigung führen kann.
5. Halten Sie bei Verwendung die Raumlüftung aufrecht. Verwenden Sie dieses Gerät nicht in der Nähe von brennbaren Gegenständen oder Vorhängen. Wenn Sie es benötigen, halten Sie mindestens den Abstand ein über 50CM.
6. Bei der Verwendung ist es absolut verboten, Fremdkörper in den Luftauslass oder um den Luftauslass herum zu legen oder ihn mit den Händen zu berühren.
7. Wenn die Maschine arbeitet, verwenden Sie sie nicht an Orten, an denen unbeaufsichtigte Kinder und ältere Menschen nur eingeschränkt mobil sind, um Unfälle zu vermeiden.
8. Nicht an feuchten und staubigen Orten verwenden oder lagern, da dies zu Korrosion der Schale und zu Undichtigkeiten oder Einflüssen durch Feuchtigkeit führen kann Maschinenlebensdauer.
9. Verwenden Sie es nicht in einer Küche oder an anderen brennbaren Orten, an denen Öldämpfe wie Farbe und Benzin gelagert werden.
10. Die zu trocknenden Kleidungsstücke sind nur für Stoffe mit einer hohen Temperaturbeständigkeit über 75 ° C geeignet, da sonst die Kleidungsstücke beschädigt werden.
11. Bitte trocknen oder wringen Sie die Kleidung vor dem Trocknen aus oder wringen Sie sie aus, bis kein Wasser mehr tropft, bevor Sie sie zum Trocknen in eine Stoffhülle legen, um die Isolierung zu verbessern Sicherheitsfaktor, Boden trocken halten, Trocknungszeit verkürzen und Energie sparen.
12. Schalten Sie vor dem Reinigen der Maschine zuerst die Stromversorgung aus und reinigen Sie sie nach dem Abkühlen der Standby-Maschine. Spülen Sie sie nicht direkt mit Wasser und verwenden Sie keinen Alkohol.Zum Abwischen mit Feinchemikalien ist nur eine allgemeine externe Reinigung und Wartung erforderlich.
13. Dieses Produkt wird nur für Textilien nach dem Waschen verwendet. Nicht-Profis, bitte nicht selbst zerlegen und reparieren.

TECHNISCHER SUPPORT

Lesen Sie nach Möglichkeit zuerst die im Handbuch beschriebenen Schritte zur Fehlerbehebung oder besuchen Sie unsere Website, da dort normalerweise zahlreiche Informationen zur Fehlerbehebung vorhanden sind.
Wenn alles andere fehlschlägt und Sie glauben, dass das Produkt fehlerhaft ist, kontaktieren Sie uns bitte für Details.
Bei technischen Fragen, Informationen zu unseren Produkten und für Ersatzteilbestellungen steht Ihnen unser Service-Team wie folgt zur Verfugung:
Servicezeit: Montag bis Freitag von 9.00 bis 18.00 Uhr
· E-Mail: service@uten.com
· URL: http://www.uten.com

Bitte achten Sie darauf, dass Sie hierzu folgende Informationen zur Hand haben.
· Bedienungsanleitung
· Modellnummer (diese befindet sich auf dem Deckblatt dieser Anleiung)
· Beschreibung der Zubehörteile
· Zubehörnummer
· Kaufbeleg mit Kaufdatum
· Bestellungsnummer

Wichtiger Hinweis:
Bitte senden Sie Ihr Produkt nicht ohne Aufforderung durch unser Service-Team an unsere Anschrift. Die Kosten und die Gefahr des Verlustes für unaufgeforderte Zusendungen gehen zu Lasten des Absenders. Wir behalten uns vor, die Annahme unaufgeforderter Zusendungen zu verweigern oder entsprechende Waren an den Absender unfrei bzw.auf dessen Kosten zurückzusenden

Entsorgungshinweis
Dieses Gerät entspricht der WEEE-Richtlinie 2012/19/EU über die Entsorgung von elektrischen und elektronischen Geräten (WEEE). Dieses Gerät entspricht der Europäischen Richtlinie für Elektromagnetische Verträglichkeit (EMV) 2014/30/EU und ihren Änderungen sowie der Niederspannungsrichtlinie (LVD) 2014/35/EU und ihren Änderungen. Dieses Symbol (die durchgestrichene Abfalltonne) bedeutet, dass dieses Produkt in Großbritannien und der EU nicht mit dem übrigen Haushaltsabfall entsorgt werden darf. Um mögliche Schäden für die Umwelt oder die menschliche Gesundheit durch unkontrollierte Abfallentsorgung zu vermeiden, entsorgen Sie es bitte verantwortungsvoll, um die nachhaltige Wiederverwendung von Materialquellen zu fördern. Um Ihr gebrauchtes Gerät zurückzugeben, verwenden Sie bitte die Rückgabe- und Sammelsysteme oder wenden Sie sich an den Kundenservice für weitere Recycling- und WEEE-Informationen.

FR

Sèche-linge électrique

Manuel d'instructions

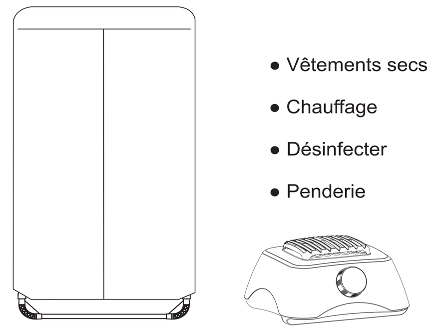

- Vêtements secs
- Chauffage
- Désinfecter
- Penderie

Avertissement : L'appareil est uniquement destiné aux textiles secs et lavés.

Français

Environnement d'utilisation principal

1. Il fait froid en hiver et la température est basse, ce qui empêche les vêtements de sécher pendant longtemps;
2. Pendant la saison des pluies du sud, les vêtements sont mouillés et malodorants.
3. Il y a des enfants dans la maison et les vêtements changent fréquemment.
4. La buanderie sur le balcon familial est petite.

L'utilisation de ce produit dans les endroits environnementaux ci-dessus améliorera efficacement l'humidité, l'odeur et la moisissure des vêtements avec le temps.

Caractéristique du produit

Conception de conduit d'air unique, résistance au vent inférieure, vitesse du vent plus rapide et vitesse de séchage plus rapide.
Le concept de sèche-linge suspendu élimine efficacement l'usure des vêtements et les rabais lors du roulement;
En utilisant un matériau chauffant PTC, et avec un dispositif de protection contre la surchauffe, la sécurité, l'économie d'énergie et la longue durée de vie;
Le revêtement en tissu et le plastique en contact avec la partie chauffée sont tous fabriqués à partir de matériaux résistants aux hautes températures, qui sont sûrs à utiliser;
Les vêtements sont isolés du monde extérieur, empêchant efficacement l'intrusion de poussière, d'insectes et de stérilisation à haute température.
Facile à ranger: facile à démonter, léger, facile à transporter et à voyager.
Il intègre un radiateur, un sèche-linge et une armoire, de petite taille et de grande capacité.

Structure complète de la machine

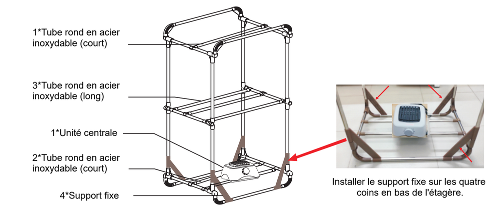

Accessoires du produit

Avant l'installation, veuillez vérifier si tous les composants se trouvent dans la boîte d'emballage.

No.	Nom	Nombre	No.	Nom	Nombre
1	Unité centrale	1 pièce	5	Tube rond en acier inoxydable (court)	3 pièces
2	Housse en tissu	1 pièce	6	Support fixe	4 pièces
3	Sac de rangement	1 pièce	7	Manuel d'utilisation	1 pièce
4	Tube rond en acier inoxydable (long)	3 pièces			

Étapes d'installation

Attention : L'entrée d'air en bas de la housse en tissu doit être alignée avec la sortie d'air de l'unité centrale, et assurez-vous qu'il n'y a pas de fuite d'air pendant le fonctionnement de l'unité centrale.

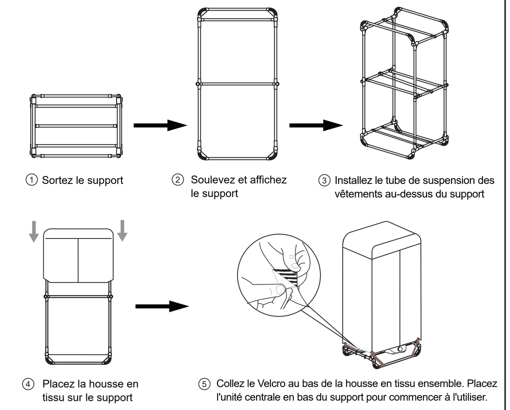

Étapes de rangement

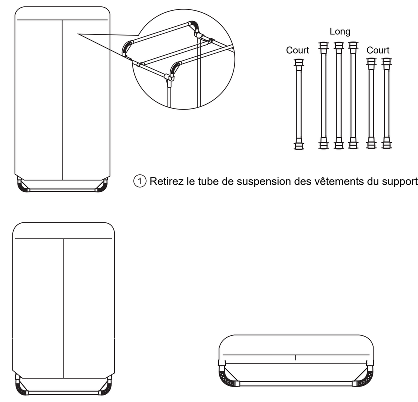

Instructions

1. Une fois la sécheuse assemblée, connectez l'hôte à l'alimentation électrique nominale (remarque: la prise doit être correctement mise à la terre) et répartissez uniformément les vêtements séchés dans le placard. Les vêtements doivent être séchés ou essorés, sinon cela affectera l'effet de séchage et la fonction de la machine, le poids des vêtements suspendus ne doit pas dépasser la capacité de vêtements secs de la machine 15KG.
2. Une fois les vêtements suspendus, serrez la fermeture à glissière de la housse en tissu et allumez l'interrupteur à bouton de l'unité principale.
3. Tournez le bouton dans le sens antihoraire pour travailler en continu sans chronométrage. Lors de l'utilisation de l'engrenage continu, le temps de travail de la machine principale n'est pas contrôlé. Le temps de travail continu de la machine principale ne peut pas être trop long à chaque fois et doit être éteint manuellement après 360 minutes d'utilisation.
4. Tournez le bouton dans le sens des aiguilles d'une montre pour changer le bouton et sélectionnez l'heure de chronométrage en même temps lorsque vous allumez la machine. Vous pouvez choisir entre 1 et 180 minutes pour le travail de chronométrage.
5. La position «OFF» est l'arrêt.
6. La position «ON» signifie un démarrage continu.

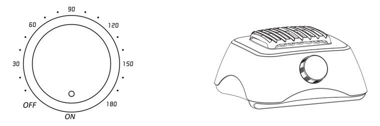

Remarque: lorsque la machine fonctionne, ne touchez pas la sortie d'air de l'hôte et ne couvrez pas la sortie d'air de l'hôte.

Caractéristique

Numéro de modèle	GR886	Taille du support	70 x 46 x 140cm / 27.6 x 18.1 x 55.1 inch
Tension nominale	220-240V~	Fréquence nominale	50-60Hz
Puissance nominale	1500W	Temps de séchage	0-3 heures (réglable)
Fonctionnalités	Minuterie mécanique		

dépannage

Numéro de série	Phénomène d'échec	Cause du problème
1	Après la mise sous tension, allumez le commutateur rotatif, l'hôte ne fonctionne pas	La prise est desserrée, la prise est endommagée, remplacez la prise
2	Le temps de séchage est trop long	Les vêtements sont suspendus trop densément, les vêtements ne sont pas déshydratés, les vêtements sont trop épais et la sortie d'air de l'unité principale n'est pas alignée avec la position du trou du couvercle en tissu
3	La machine hôte s'arrête pendant le travail	Le circuit de protection fonctionne, vérifiez si l'entrée et la sortie d'air sont bloquées par des objets ou si le temps est écoulé

Précautions

1. Avant utilisation, vérifiez si toutes les tensions correspondent à la tension de la machine et n'utilisez pas d'autres alimentations que la tension nominale.Vous devez utiliser une prise de courant mise à la terre et la prise doit être mise à la terre de manière fiable.
2. Vérifiez si le cordon d'alimentation et la fiche sont endommagés avant utilisation. Le cordon d'alimentation est un cordon d'alimentation dédié, veuillez ne pas le remplacer à volonté.
3. Il est interdit de bloquer ou de couvrir la sortie d'air pour éviter une défaillance à haute température et affecter les performances.
4. Ne pas utiliser dans des endroits instables et instables, ce qui pourrait provoquer des bris ou des dommages.
5. Lors de l'utilisation, maintenez une ventilation intérieure. N'utilisez pas cette machine à proximité de rideaux ou de produits inflammables. Si vous avez besoin de l'utiliser, gardez au moins la distance Au-dessus de 50 cm.
6. Lors de l'utilisation, il est absolument interdit de mettre des objets étrangers dans, ou de toucher la sortie d'air ou autour de la sortie d'air avec vos mains.
7. Lorsque la machine fonctionne, ne l'utilisez pas dans des endroits où les enfants et les personnes âgées sans surveillance ont une mobilité limitée pour éviter les accidents.
8. Ne pas utiliser ou stocker dans des endroits humides et poussiéreux, cela causera-t-il la corrosion de la coque et des fuites ou une influence causée par l'humidité La vie de la machine.
9. Ne l'utilisez pas dans une cuisine ou dans tout autre endroit inflammable où des vapeurs d'huile telles que de la peinture et de l'essence sont stockées.
10. Les vêtements à sécher ne conviennent que pour les tissus avec une résistance à haute température supérieure à 75 otherwise, sinon les vêtements seront endommagés.
11. Avant de sécher les vêtements, veuillez déshydrater ou essorer les vêtements ou les sécher jusqu'à ce qu'il n'y ait plus d'eau qui goutte avant de les mettre dans une housse en tissu pour les sécher, afin d'améliorer l'isolation Facteur de sécurité, garder le sol sec, raccourcir le temps de séchage et économiser de l'énergie.
12. Avant de nettoyer la machine, coupez d'abord l'alimentation et nettoyez-la une fois la machine de secours refroidie. Ne rincez pas directement à l'eau et n'utilisez pas d'alcool. Pour l'essuyage avec des produits chimiques fins, seuls un nettoyage et un entretien externes généraux sont nécessaires.
13. Ce produit est uniquement utilisé pour les textiles après le lavage. Non-professionnels, veuillez ne pas démonter et réparer vous-même.

Soutien Technique

Dans la mesure du possible, veuillez d'abord consulter les étapes de dépannage fournies dans le manuel ou visitez notre site Web car normalement, ils disposent d'informations abondantes pour résoudre le problème que vous pourriez avoir.
Si tout le reste échoue et que vous pensez que le produit est défectueux, veuillez nous contacter pour plus de détails.
Pour des questions techniques, des informations sur nos produits et pour commander des pièces de rechange, notre équipe de service est à votre disposition comme suit:
Heure du service: du lundi au vendredi de 9 h à 18 h
Courriel: service@uten.com
URL: http://www.uten.com

Veuillez vous assurer que vous disposez des informations suivantes.
· Mode d'emploi
· Numéro de modèle (il se trouve sur la couverture de ce manuel)
· Description des accessoires
· Numéro d'accessoire
· Preuve d'achat avec date d'achat
· Numéro de commande

Note importante:
Veuillez ne pas envoyer votre produit à notre adresse sans une demande de notre équipe de service.Les frais et le risque de perte des envois non sollicités sont à la charge de l'expéditeur. Nous nous réservons le droit de refuser d'accepter des envois non sollicités ou de renvoyer les marchandises concernées à l'expéditeur en port dû ou aux frais de l'expéditeur.

Reseignement sur la évacuation
Cet appareil est conforme à la directive DEEE 2012/19/UE relative à l'élimination des équipements électriques et électroniques (EEE). Cet appareil est également conforme à la directive européenne sur la compatibilité électromagnétique (CEM) 2014/30/UE et ses révisions, ainsi qu'à la directive Basse Tension (BT) 2014/35/UE et ses révisions. Ce symbole [la poubelle barrée / IMAGE] indique que ce produit ne doit pas être jeté avec les ordures ménagères dans tout le Royaume-Uni et l'Union européenne. Pour éviter tout dommage possible à l'environnement ou à la santé humaine dû à l'élimination incontrôlée des déchets, veuillez le recycler de manière responsable pour promouvoir la réutilisation durable des sources de matériaux. Pour retourner votre appareil usagé, veuillez utiliser les systèmes de retour et de collecte ou contacter le service client pour plus d'informations sur le recyclage et la DEEE.

IT

Asciugatrice elettrica

Manuale di istruzioni

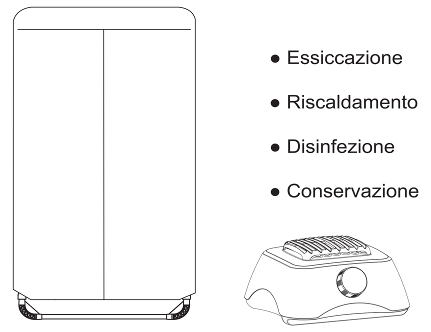

- Essiccazione
- Riscaldamento
- Disinfezione
- Conservazione

Avvertenza: L'apparecchio è destinato solo per tessuti asciutti e lavati.

Italiano

Ambiente di utilizzo principale

1. Fa freddo in inverno e la temperatura è bassa, il che fa sì che i vestiti non si asciughino a lungo;
2. Durante la stagione delle piogge meridionale, i vestiti sono bagnati e puzzolenti.
3. Ci sono bambini in casa e gli abiti cambiano spesso.
4. Lo spazio lavanderia sul balcone della famiglia è piccolo.

L'uso di questo prodotto nei luoghi ambientali di cui sopra migliorerà efficacemente l'umidità, l'odore e la muffa dei vestiti nel tempo.

Caratteristica del prodotto

Design unico del condotto dell'aria, minore resistenza al vento, maggiore velocità del vento e maggiore velocità di asciugatura.
Il concetto di stendibiancheria elimina efficacemente l'usura dell'abbigliamento e lo sconto durante il rotolamento.
Utilizzando materiale riscaldante PTC e con dispositivo di protezione da surriscaldamento, sicurezza, risparmio energetico e lunga durata.
Il rivestimento in tessuto e la plastica a contatto con la parte riscaldata sono tutti realizzati con materiali resistenti alle alte temperature, che sono sicuri da usare.
Isolare gli indumenti dal mondo esterno, prevenire efficacemente l'intrusione di polvere e insetti e avere un effetto di sterilizzazione ad alta temperatura.
Facile da riporre: facile da smontare, leggero, facile da trasportare e viaggiare.
Combina riscaldamento, asciugatrice e guardaroba in uno, di piccole dimensioni e di grande capacità.

Struttura dell'intera macchina

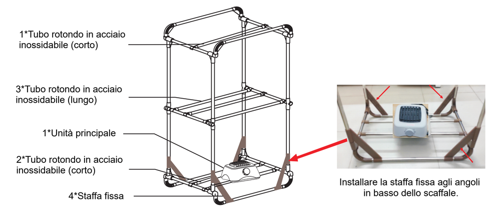

Accessori del prodotto

Prima dell'installazione, verifica se tutti i componenti sono presenti nella scatola di imballaggio.

No.	Nome	Numero	No.	Name	Number
1	Unità centrale	1 pezzo	5	Tubo rotondo in acciaio inossidabile (corto)	3 pezzi
2	Copertura in tessuto	1 pezzo	6	Staffa fissa	4 pezzi
3	Borsa per conservare	1 pezzo	7	Manuale d'uso	1 pezzo
4	Tubo rotondo in acciaio inossidabile (lungo)	3 pezzi			

Passaggi di installazione

Attenzione: L'ingresso dell'aria nella parte inferiore della copertura in tessuto deve essere allineato con l'uscita dell'aria dell'unità centrale e assicurarsi che non vi siano perdite d'aria durante il funzionamento dell'unità centrale.

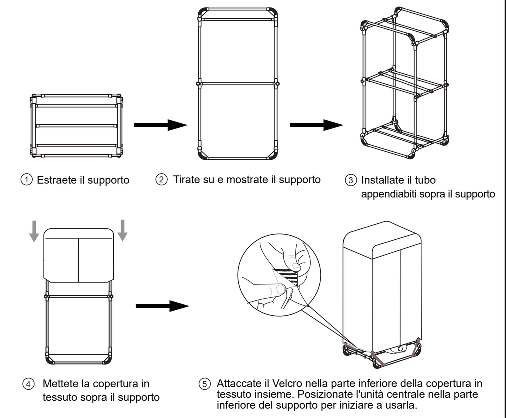

Passaggi di conservazione

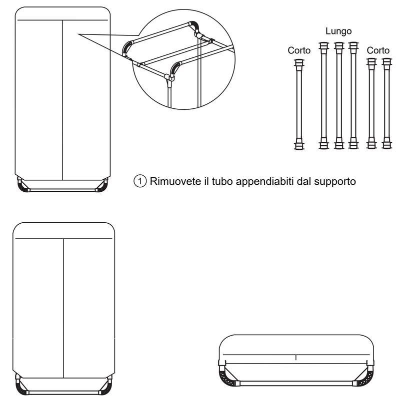

Istruzioni per l'uso

1. Dopo aver assemblato l'asciugatrice, collegare l'host a una fonte di alimentazione nominale (nota: la presa deve essere messa a terra in modo affidabile), quindi distribuire uniformemente l'asciugatrice nell'armadio. I vestiti devono essere asciugati o strizzati dall'acqua, altrimenti influirà sull'effetto di asciugatura e influirà sul funzionamento della macchina. Il peso dei vestiti non deve superare la capacità di asciugatura della macchina 15 kg.
2. Dopo aver appeso gli indumenti, stringere la cerniera del rivestimento in tessuto e accendere la manopola sull'unità principale.
3. Ruotare la manopola in senso antiorario per lavorare continuamente senza tempismo. Quando si utilizza la marcia continua, il tempo di lavoro della macchina principale non è controllato. Il tempo di lavoro continuo della macchina principale non può essere ogni volta troppo lungo e deve essere spento manualmente dopo 360 minuti di utilizzo.
4. Ruotare la manopola in senso orario per cambiare la manopola e selezionare contemporaneamente il tempo di cronometraggio quando si accende la macchina. Puoi scegliere 1-180 minuti per il lavoro di temporizzazione.
5. La posizione "OFF" è disattivata.
6. La posizione "ON" significa avvio continuo.

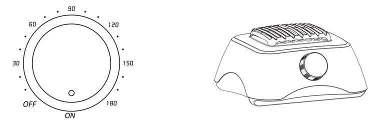

Nota: Quando la macchina è in funzione, non toccare o coprire l'uscita dell'aria dell'host.

Caratteristica

Numero di modello	GR886	Dimensioni del supporto	70 x 46 x 140cm / 27.6 x 18.1 x 55.1 inch
Tension nominale	220-240V~	Frequenza nominale	50-60Hz
Potenza nominale	1500W	Tempo di asciugatura	0-3 ore (regolabile)
Caratteristiche	Timer meccanico		

Risoluzione dei problemi

Serial number	Fenomeno di fallimento	Causa del problema
1	Dopo aver acceso l'alimentazione, accendere l'interruttore rotante, l'host non funziona	La presa è allentata, la presa è danneggiata, sostituire la presa
2	Il tempo di asciugatura è troppo lungo	I vestiti sono troppo densi, i vestiti non sono disidratati, i vestiti sono troppo spessi e l'uscita dell'aria dell'unità principale non è allineata con la posizione del foro del coperchio del tessuto
3	La macchina host si spegne durante il lavoro	Il circuito di protezione funziona, controllare se l'ingresso e l'uscita dell'aria sono bloccati da oggetti o se il tempo è scaduto

Precauzioni

1. Prima dell'uso, verificare che tutte le tensioni siano coerenti con la tensione della macchina e non utilizzare alimentatori diversi dalla tensione nominale. È necessario utilizzare una presa di corrente con messa a terra e la presa deve essere messa a terra in modo affidabile.
2. Controllare se il cavo di alimentazione e la spina sono danneggiati prima dell'uso. Il cavo di alimentazione è un cavo di alimentazione dedicato, non sostituirlo a piacimento.
3. È vietato bloccare o coprire l'uscita dell'aria per evitare guasti ad alta temperatura e influire sulle prestazioni.
4. Non utilizzare in luoghi instabili e instabili, che potrebbero causare rotture o danni.
5. Durante l'utilizzo, mantenere la ventilazione interna. Non utilizzare questa macchina vicino a sostanze infiammabili o tende. Se hai bisogno di usarlo, mantieni almeno la distanza Superiore a 50 cm.
6. Durante l'utilizzo, è assolutamente vietato inserire oggetti estranei o toccare l'uscita dell'aria o intorno all'uscita dell'aria con le mani.
7. Quando la macchina è in funzione, non utilizzarla in luoghi in cui bambini e anziani incustoditi hanno mobilità limitata per evitare incidenti.
8. Non utilizzare o conservare in luoghi umidi e polverosi, causerà corrosione del guscio e perdite o influenze causate dall'umidità Vita della macchina.
9. Non utilizzarlo in una cucina o in altri luoghi infiammabili in cui sono immagazzinati fumi di olio come vernici e benzina.
10. Gli indumenti da asciugare sono adatti solo per tessuti con una resistenza alle alte temperature superiore a 75 ℃, altrimenti gli indumenti verranno danneggiati.
11. Prima di asciugare i vestiti, disidratare o strizzare i vestiti o asciugarli fino a quando non c'è acqua gocciolante prima di metterli ad asciugare in una copertura di stoffa, in modo da migliorare il fattore di sicurezza dell'isolamento, mantenere il terreno asciutto, abbreviare il tempo di asciugatura e risparmiare energia.
12. Prima di pulire la macchina, è necessario spegnere l'alimentazione e pulire dopo che l'unità di standby si è raffreddata. Non risciacquare direttamente con acqua, non pulire con alcool o altri prodotti chimici. Sono richieste solo pulizia e manutenzione esterne generali..
13. Questo prodotto viene utilizzato solo per i tessuti dopo il lavaggio. Non professionisti, si prega di non smontare e riparare da soli.

Supporto Tecnico

Quando possibile, consultare prima la procedura di risoluzione dei problemi fornita nel manuale o visitare il nostro sito Web poiché normalmente sono disponibili numerose informazioni per risolvere il problema che potresti avere.
Se tutto il resto fallisce e ritieni che il prodotto sia difettoso, ti preghiamo di contattarci per i dettagli.
Per domande tecniche, informazioni sui nostri prodotti e per ordinare parti di ricambio, il nostro team di assistenza è a tua disposizione come segue:
Orario di servizio: dal lunedì al venerdì dalle 9:00 alle 18:00
E-mail: service@uten.com
URL: http://www.uten.com

Assicurati di avere le seguenti informazioni a portata di mano.
· Manuale operativo
· Numero di modello (si trova sulla copertina di questo manuale)
· Descrizione degli accessori
· Numero accessorio
· Prova di acquisto con data di acquisto
· Numero d'ordine

Nota importante:
Si prega di non inviare il prodotto al nostro indirizzo senza una richiesta dal nostro team di assistenza. I costi e il rischio di smarrimento per invii non richiesti sono a carico del mittente.
Ci riserviamo il diritto di rifiutare di accettare invii non richiesti o di restituire la merce in questione al mittente in porto assegnato oa spese del mittente

Indicazione sopra l'eliminazione dei rifiuti
Questo elettrodomestico è conforme alla Direttiva RAEE 2012/19/UE sulla disposizione di apparecchiature elettriche ed elettroniche (RAEE). Questo elettrodomestico è conforme alla direttiva europea sulla compatibilità elettromagnetica (CEM) 2014/30/UE e alle sue revisioni, nonché alla direttiva sulla bassa tensione (LVD) 2014/35/UE e alle sue revisioni. Questo simbolo [il bidone con una X sopra/IMMAGINE] indica che questo prodotto non deve essere smaltito con altri rifiuti domestici in tutto il Regno Unito e l'UE. Per evitare possibili danni all'ambiente o alla salute umana derivanti dallo smaltimento incontrollato dei rifiuti, riciclarlo in modo responsabile per promuovere il riutilizzo sostenibile delle fonti di materiali. Per restituire il dispositivo usato, utilizzare i sistemi di restituzione e raccolta o contattare l'Assistenza Clienti per ulteriori informazioni sul riciclaggio e sulla RAEE.

ES

Secadora de ropa eléctrica

Manual de instrucciones

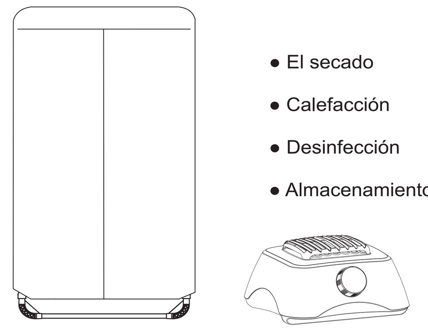

- El secado
- Calefacción
- Desinfección
- Almacenamiento

Advertencia: El aparato solo se utiliza para textiles secos y lavados.

Español

Entorno de uso principal

1. Hace frío en invierno y la temperatura es baja, lo que hace que la ropa no se seque durante mucho tiempo;
2. Durante la temporada de lluvias del sur, la ropa está mojada y huele mal.
3. Hay niños en la casa y la ropa se cambia con frecuencia.
4. El espacio de lavandería en el balcón familiar es pequeño.

El uso de este producto en los lugares ambientales mencionados anteriormente mejorará efectivamente la humedad, el olor y el moho de la ropa a tiempo.

Característica del producto

Diseño de conducto de aire único, menor resistencia al viento, velocidad del viento más rápida y velocidad de secado más rápida.
El concepto de secadora de ropa colgante elimina eficazmente el desgaste de la ropa y el descuento al enrollar;
Usando material de calefacción PTC y con dispositivo de protección contra sobrecalentamiento, seguridad, ahorro de energía y larga vida útil;
La cubierta de tela y el plástico en contacto con la parte calentada están hechos de materiales resistentes a altas temperaturas, que son seguros de usar;
La ropa está aislada del mundo exterior, evitando eficazmente la intrusión de polvo, insectos y esterilización a alta temperatura.
Fácil de almacenar: fácil de desmontar, ligero, fácil de transportar y viajar.
Integra calefactor, secadora y armario, de pequeño tamaño y gran capacidad

Estructura completa de la máquina

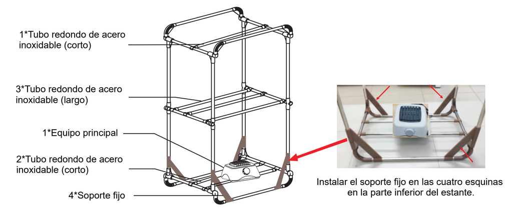

Accesorios del producto

Antes de la instalación, por favor verifica si todos los componentes se encuentran en la caja de embalaje.

No.	Nombre	Número	No.	Nombre	Número
1	Unidad central	1 pieza	5	Tubo redondo de acero inoxidable (corto)	3 piezas
2	Funda de tela	1 pieza	6	Soporte fijo	4 piezas
3	Bolsa de almacenamiento	1 pieza	7	Manual de uso	1 pieza
4	Tubo redondo de acero inoxidable (largo)	3 piezas			

Pasos de instalación

Atención: La entrada de aire en la parte inferior de la funda de tela debe estar alineada con la salida de aire de la unidad central y asegúrese de que no haya fugas de aire durante el funcionamiento de la unidad central.

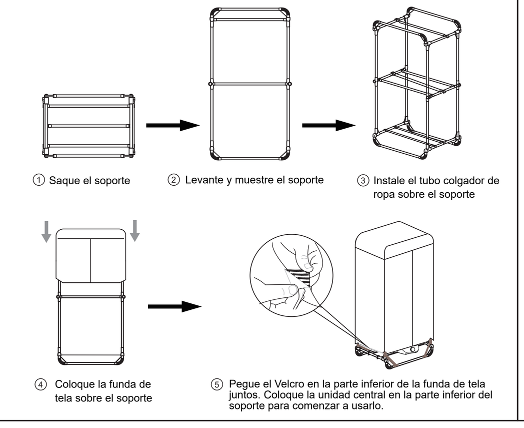

Pasos de almacenamiento

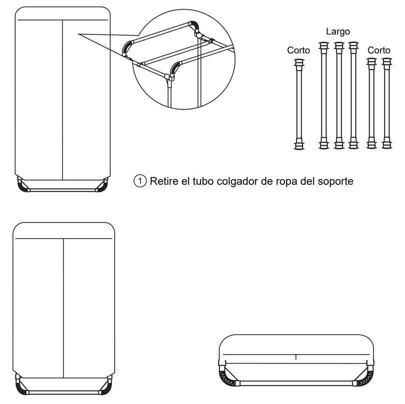

Instrucciones

1. Después de ensamblar la secadora, conecte el host a la fuente de alimentación nominal (nota: el enchufe debe estar conectado a tierra de manera confiable) y distribuya uniformemente la ropa seca en el armario. La ropa debe secarse o exprimirse con humedad, de lo contrario, el secado se verá afectado. Efecto de la ropa y función de la máquina, el peso de la ropa colgada no debe exceder la capacidad de ropa seca de la máquina 15 kg.
2. Después de colgar la ropa, apriete la cremallera de la cubierta de tela y encienda el interruptor de perilla de la unidad principal.
3. Gire la perilla en el sentido contrario a las agujas del reloj para trabajar de forma continua sin sincronizar. Cuando se usa el engranaje continuo, no se controla el tiempo de trabajo de la máquina principal. El tiempo de trabajo continuo de la máquina principal no puede ser demasiado largo cada vez, y debe apagarse manualmente después de 360 minutos de uso.
4. Gire la perilla en el sentido de las agujas del reloj para cambiar la perilla y seleccione el tiempo de sincronización al mismo tiempo cuando encienda la máquina. Puede elegir entre 1 y 180 minutos para el trabajo de cronometraje.
5. La posición "OFF" se apaga.
6. La posición "ON" significa arranque continuo.

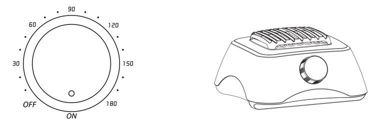

Nota: Cuando la máquina esté funcionando, no toque la salida de aire del host ni cubra la salida de aire del host.

Característica

Número de modelo	GR886	Tamaño del soporte	70 x 46 x 140cm / 27.6 x 18.1 x 55.1 inch
Voltaje nominal	220-240V~	Frecuencia nominal	50-60Hz
Potencia nominal	1500W	Tiempo de secado	0-3 horas (ajustable)
Características	Temporizador mecánico		

Solución de problemas

Número de serie	Fenómeno de falla	Causa del problema
1	Después de encender la alimentación, encienda el interruptor giratorio, el host no funciona	El enchufe está suelto, el enchufe está dañado, reemplace el enchufe
2	El tiempo de secado es demasiado largo	La ropa está colgada con demasiada densidad, la ropa no está deshidratada, la ropa es demasiado gruesa y la salida de aire de la unidad principal no está alineada con la posición del orificio de la cubierta de tela
3	La máquina host se detiene durante el trabajo	El circuito de protección funciona, verifique si la entrada y salida de aire están bloqueadas por objetos o si se acabó el tiempo.

Precauciones

1. Antes de usar, verifique si todos los voltajes son consistentes con el voltaje de la máquina y no use fuentes de alimentación distintas del voltaje nominal. Debe utilizar una toma de corriente con conexión a tierra, y la toma debe estar conectada a tierra de manera confiable.
2. Compruebe si el cable de alimentación y el enchufe están dañados antes de usar. El cable de alimentación es un cable de alimentación exclusivo, no lo reemplace a voluntad.
3. Está prohibido bloquear o cubrir la salida de aire para evitar fallas por alta temperatura y afectar el rendimiento.
4. No lo use en lugares inestables e inestables, que pueden causar roturas o daños.
5. Cuando lo use, mantenga la ventilación interior. No utilice esta máquina cerca de cortinas o inflamables. Si necesita usarlo, mantenga la distancia al menos Por encima de 50 CM.
6. Durante el uso, está absolutamente prohibido introducir objetos extraños o tocar la salida de aire o alrededor de la salida de aire con las manos.
7. Cuando la máquina esté funcionando, no la utilice en lugares donde los niños y las personas mayores sin supervisión tengan movilidad limitada para evitar accidentes.
8. No lo utilice ni lo almacene en lugares húmedos y polvorientos, ya que causará corrosión en la carcasa y fugas o influencias causadas por la humedad. Vida de la máquina.
9. No lo use en una cocina u otros lugares inflamables donde se almacenan vapores de aceite como pintura y gasolina.
10. La ropa a secar solo es adecuada para tejidos con resistencia a altas temperaturas por encima de 75 ℃, de lo contrario la ropa se dañará.
11. Antes de secar la ropa, deshidrate o exprima la ropa o séquela hasta que no gotee agua antes de colocarla en una funda de tela para que se seque, a fin de mejorar el aislamiento. Factor de seguridad, mantiene el suelo seco, acorta el tiempo de secado y ahorra energía.
12. Antes de limpiar la máquina, apáguela primero y límpiela después de que la máquina en espera se haya enfriado. No enjuague directamente con agua y no use alcohol. Para limpiar con productos químicos finos, solo se requiere limpieza y mantenimiento externos generales.
13. Este producto solo se utiliza para textiles después del lavado. No profesionales, no desmonte ni repare usted mismo.

Apoyo Técnico

Siempre que sea posible, consulte primero los pasos de solución de problemas que se proporcionan en el manual o visite nuestro sitio web, ya que normalmente tienen abundante información para solucionar el problema que pueda tener.
Si todo lo demás falla y cree que el producto está defectuoso, comuníquese con nosotros para obtener más detalles.
Para consultas técnicas, información sobre nuestros productos y pedidos de repuestos, nuestro equipo de servicio está a su disposición de la siguiente manera:
Horario de atención: Lunes a Viernes de 9 a 18 hs.
Correo electrónico: service@uten.com
URL: http://www.uten.com

Asegúrese de tener a mano la siguiente información.
· Operación manual
· Número de modelo (puede encontrarlo en la portada de este manual)
· Descripción de los accesorios
· Número de accesorio
· Comprobante de compra con fecha de compra
· Número de orden

Nota IMPORTANTE:
No envíe su producto a nuestra dirección sin una solicitud de nuestro equipo de servicio.
Los costos y el riesgo de pérdida por correo no solicitado corren a cargo del remitente.
Nos reservamos el derecho a negarnos a aceptar envíos no solicitados o devolver los bienes relevantes al remitente a portes debidos o por cuenta del remitente

Indicacion sobre la eliminacion de residuos
Este electrodoméstico cumple con la Directiva RAEE 2012/19/UE sobre la eliminación de equipos eléctricos y electrónicos (RAEE). Este electrodoméstico cumple con la directiva europea de compatibilidad electromagnética (CEM) 2014/30/UE y sus revisiones, así como con la directiva de baja tensión (LVD) 2014/35/UE y sus revisiones. Este símbolo [imagen de un cubo de basura tachado] indica que este producto no debe ser desechado con otros residuos domésticos en todo el Reino Unido y la UE. Para evitar posibles daños al medio ambiente o la salud humana por la eliminación no controlada de residuos, recíclelo de manera responsable para promover la reutilización sostenible de las fuentes de materiales. Para devolver su dispositivo usado, utilice los sistemas de devolución y recolección o contacte al Servicio al Cliente para obtener más información sobre el reciclaje y la RAEE.

EC REP (Importer)

Firma: LI-MI INTERNATIONAL GMBH
Kontakt: Herr. Li
Email: Vertretung@li-mi-international.de
Adresse: Melitta-Schiller-Strasse 30, 12526 Berlin, Germany

Manufacturer: SHENZHEN RBU TECHNOLOGY GROUP CO., LTD
Address: No.2016 Xuegang Road, Gangtou Community, Bantian Street, Longgang District, Shenzhen, China

Distributor: VIGOR RECREATION LIMITED
Address: Office 614 58 Peregrine Road, Ilford, IG6 3SZ, United Kingdom

For more information please contact us at: service@uten.com

Warning: Keep the appliance and its cord out of reach of children less than 8 years

CE RoHS

MADE IN CHINA