GB INSTRUCTION MANUAL AND WARNINGS
I MANUALE DI ISTRUZIONI E AVVERTENZE
D GEBRAUCHSANWEISUNG UND WARNHINWEISE
F/B NOTICE D'UTILISATION ET AVERTISSEMENTS
NL/B GEBRUIKSAANWIJZING EN WAARSCHUWINGEN
E MANUAL DE INSTRUCCIONES Y ADVERTENCIAS
P MANUAL DE INSTRUÇÕES E AVISOS

Unit parts • Contenuto • Inhalt • Pieces • Samenstelling • Componentes de la unidad • Identificação das peças

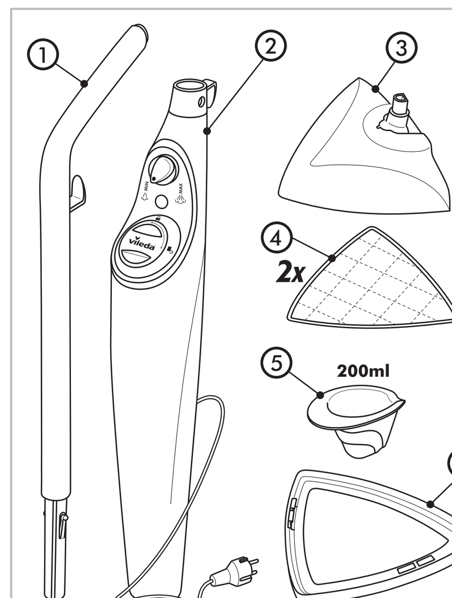

GB 1 Handle
2 Tank Housing
3 Frame
4 2 Cleaning Pads
5 Jug
6 Carpet Glider
+ Instruction Manual

I 1 Manico
2 Serbatoio
3 Piastra
4 2 panni per la pulizia
5 Misurino
6 Accessorio per tappeti
+ Manuale di Istruzioni ed Avvertenze

D 1 Stiel
2 Wasserbehälter
3 Rahmen
4 2 Wischbezüge
5 Kunststoffbecher
6 Teppichgleiter
+ Gebrauchsanweisung

F/B 1 Réservoir
2 Manche
3 Tête
4 2 housses de nettoyage
5 Récipient de remplissage
6 Accessoire tapis/moquette
+ Notice d'utilisation

NL/B 1 Steel
2 Reservoir
3 Voetstuk
3 2 hoezen / vervangingen
4 Beker
5 Opzetstuk voor tapijten
+ Handleiding

E 1 Mango
2 Unidad principal
3 Cabezal
4 2 Paños de microfibras
5 Dosificador
6 Accesorio para alfombras y moqueta
+ Manual de instrucciones

P 1 Cabo
2 Depósito
3 Estrutura triangular
4 2 Panos de Limpeza
5 Jarro
6 Acessório para ajudar a limpar tapetes, carpetes e alcatifas
+ Manual de utilização

Operation • Come utilizzare il prodotto • Anwendung des Gerätes • Fonctionnement • Handeling • Funcionamiento • Funcionamento

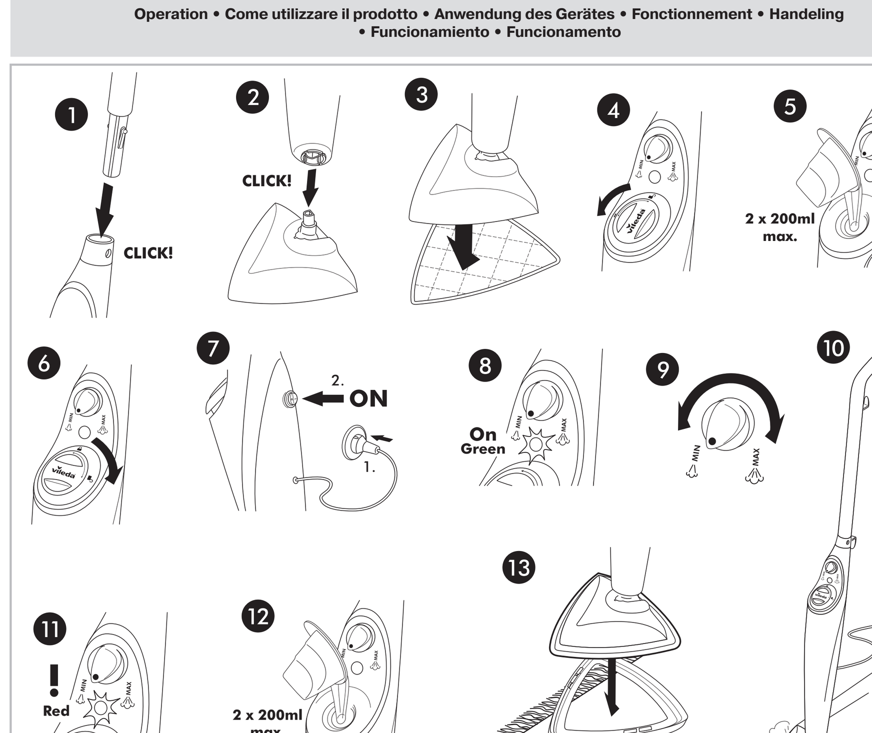

GB

Thank you for purchasing our new Vileda STEAM!

This manual represents an indispensable guide for the correct and safe use of the Vileda STEAM. Therefore, you should read all the instructions before using the product for the first time because it contains information necessary to ensure that the product can be used in compliance with safety standards and environmental protection for the entire period of product usage. Retain this document for future reference. Instructions also available on: www.vileda.com.
This appliance is intended for indoor private household use only.

SYMBOLS IN THE OPERATING INSTRUCTIONS

⚠ Danger - Immediate danger that can cause severe injury or death.
⚠ Warning - Possible hazardous situation that could lead to severe injury or even death.
⚠ Caution - Possible hazardous situation that could lead to mild injury to persons or damage to property.

SYMBOLS ON THE MACHINE

⚠ Warning: Danger of scalding.

⚠ GENERAL WARNINGS

Read all instructions carefully before use. Retain instructions and warning manual for any future reference.
IGNORING THE FOLLOWING INSTRUCTIONS CAN CAUSE DANGER TO HEALTH AND SAFETY AS IT MAY CAUSE FIRE, ELECTRIC SHOCK AND SERIOUS INJURY.

⚠ HEALTH AND SAFETY WARNINGS

• Never immerse unit in water or other liquid, especially whilst plugged into the socket. • Do not direct hot liquid or steam at people, animals, electrical appliances or disconnect the appliance from the socket. Keep the appliance lead away from heat, oil and sharp edges. • Do not handle the appliance with wet hands, especially when plugged into the electrical socket. • Never touch the mains plug and the socket with wet hands. • Do not pull or carry by cord, use cord as a handle, close door on cord, pull cord around sharp corners or expose cord to heated surfaces. • Do not use appliance in an enclosed space filled with vapour given off by oil-based paint thinner, some moth-proofing substances, flammable dust, or other explosive or toxic vapours. ⚠ **Caution!** Do not use on unsealed wood or unsealed laminate floors. On surfaces that have been treated with varnish, wax or even some un-waxed floors, the sheen may be removed by the heat. It is always recommended to test an isolated area of the surface to be cleaned before proceeding. Do not leave the running product standing still on the floor, always keep it moving. Never leave the product with a hot and / or wet pad in direct contact with the floor after use. We also recommend that you check the use and care instructions from the floor manufacturer. ⚠ **Danger!** Never put aromatic, alcoholic or detergent products into the water tank, as this may damage the appliance or make it unsafe for use. ⚠ The appliance emits very hot steam. This means that the cleaning pad area gets very hot during use. • Caution! Always wear suitable shoes when using the appliance and when changing the accessories on your Vileda STEAM. Do not wear slippers or open toed footwear. ⚠ Do not open the water tank cap when the appliance is plugged into the electrical socket or immediately after the product has heated up. • Open the tank only when the product is standing upright and stable. ⚠ Close the water tank cap carefully after filling or re-filling with water by turning it 90 degrees clockwise to the lock position. • For floor use only; do not use the unit upside down. This appliance is intended for indoor household use only. • Do not use in swimming pools containing water. • Unplug the appliance and allow to cool before cleaning it. • When not in use, the appliance should be stored in a dry place, in an upright position. • Children should not have access to stored appliances. • Unplug the appliance and allow to cool before performing any maintenance. The appliance has to be unplugged after use and before carrying out user maintenance on the appliance. • The appliance may not be used in areas where a risk of explosion is present. • The device should not be used to clean electrical appliances such as oven, exhaust, micro-wave, televisions, hair-dryer, electrical heating systems, etc. • Never touch the steam jet with hands. • Never try to open the product e.g. by opening the screws.

⚠ PERSONAL SAFETY

• The intended use is described in this manual. The use of any accessory or attachment or the performance of any operation with this appliance other than those recommended in this instruction manual may present a risk of personal injury. This appliance can be used by persons with reduced physical, sensory or mental capabilities or lack of experience and knowledge if they have been given supervision or instruction concerning use of the appliance in a safe way and understand the hazards involved. Children shall not play with the appliance. Cleaning and user maintenance shall not be made by children without supervision. Keep the appliance out of reach of children when it is energized or cooling down. • Additional residual risks may arise when using the appliance which may not be included in the enclosed safety warnings. These risks can arise from misuse, prolonged use etc.
Use only with the manufacturers recommended attachments.

⚠ ELECTRICAL SAFETY

• The appliance must only be connected to an electrical supply which has been installed in accordance with IEC 60364. The appliance must only be connected to alternating current. The voltage must correspond with the type plate on the appliance. • The appliance must only be used with the power cord provided with the appliance. • Before use, check the appliance for damaged or defective parts. • Before use, regularly check the power cord for signs of damage or ageing. If the supply cord is damaged, it must be replaced by the manufacturer, its service agent or similarly qualified persons in order to avoid a hazard. • The appliance is not to be used if it has been dropped, if there are visible signs of damage or if it is leaking. • Do not abuse the power cord. Never carry the appliance by the cord. • Keep the power cord away from hot surfaces and sharp edges. • Unplug the power cord from the socket before storing the appliance. • Never attempt to remove or replace any parts other than those specified in this manual. • In an emergency situation contact professional help immediately! ⚠ If the home security circuit breaker activates whilst using the appliance, discontinue product immediately and contact the customer support centre (beware of the risk of electrical shock).

SERVICE

• Do not use the appliance if any part of the power cord or plug is damaged or defective. • Repairs should be carried out by a service agent or a suitably qualified person in accordance with relevant safety regulations. Repairs by unqualified persons could be dangerous. • Never modify the appliance in any way as this may increase the risk of personal injury.

SAFETY DEVICES

Safety devices protect the user and must not be modified or bypassed.

Safety thermostat

The safety thermostat turns off the appliance if the boiler thermostat fails and the appliance overheats in case of a malfunction. Please contact your local Vileda Customer Service in case of any problem.

ASSEMBLY AND PAD REMOVAL

• Before attempting any of the following operations, make sure that the appliance is unplugged and cold. ❶ Slide the handle into the main section of the appliance until it clicks into place. ❷ Slide the frame part into the main section of the appliance until it clicks into place. • The handle can be removed from the appliance for easy storage by pressing the tube release button placed on the handle and pulling the handle out of the main appliance section. ❸ Place a cleaning pad on the floor with the Velour side facing up. • Lightly press the appliance down onto the cleaning pad. • Never use the appliance without first attaching a cleaning pad. • Be sure that the appliance is not plugged into the electrical socket and not in action whilst removing the cleaning pad. • Wait until the pad cools down before removing. • Remove the pad from the frame carefully pulling the pad away with hands. ⚠ **Danger!** Hot water may drip out of the accessory parts while you are detaching them! Never detach accessory parts or pad while steam streams out - risk of scalding!

FILLING THE WATER TANK

Note: Fill the water tank with clean tap water or distilled water (suggested in case of hard tap water). ❹ Remove the water tank cap by turning anti-clockwise. ❺ Fill the tank with water until the tank is visibly full. **Warning!** Tank capacity is 0.4 litres. Do not fill the tank above the maximum capacity. ❻ Fit the filler cap by turning it firmly clockwise. • Ensure the filler cap is firmly secured.

OPERATION

When the water tank is correctly filled and the water tank is correctly closed, you can start using your Vileda STEAM. ❼ Insert the plug into the electricity socket. Press the "ON/OFF" button placed on the back side of the appliance to the ON position. ❽ The Vileda STEAM will now start heating up the water inside the tank. • The LED on the water tank will be green, this means that the appliance is now heating the water. It takes 15 seconds for the water inside the product to heat up and reach the working temperature. ❾ Regulate the desired volume of steam using the selector switch (see next chapter) ❿ Start using your Vileda STEAM! • Turn unit off by switching "ON/OFF" button to OFF position. • Disconnect the mains plug from the socket to turn off the appliance. Vileda STEAM allows to kill 99.9% of E.coli Bacterium, as tested in an external lab.

ADJUSTING THE STEAM QUANTITY

❾ Use the selector switch located above the water tank to regulate the volume of steam The selector switch has two positions:
MAX Maximum Steam Volume. MIN Minimum Steam Volume (recommended for delicate floors, like parquet or laminate).
Set the steam volume selector to the required steam volume. Whilst operating the steam volume selector, always have the appliance in an upright position with a pad on the base of the product.

REFILLING THE WATER TANK

⓫/⓬ Water needs to be re-filled into the tank, if the steam volume decreases during use and no more steam is emitted in the end. 1) Turn the unit off by switching the ON/OFF button to OFF position. 2) Remove the water tank cap by turning anti-clockwise. 3) Fill the tank with a maximum of 0.4 litres of water. 4) Screw the safety cap back onto the device. If the device is not re-filled in time, the device starts generating a louder sound (different from standard). Using the product with an empty tank may activate the 'self-protection mode' and the LED on the water tank will light up red. In this self-protection mode, the device cannot be used until the LED lights up green.

HOW TO USE THE CARPET GLIDER

The Carpet Glider accessory allows you to refresh your carpets with the hygienic power of steam. 1) Place a cleaning pad on the floor with the Velour side facing up. 2) Lightly press the appliance down onto the cleaning pad. 3) Place the carpet glider accessory under the appliance frame with cleaning pad. ⓭ 4) Gently push the appliance down on the carpet glider accessory to attach it to the frame. 5) Be sure to follow the FILLING THE WATER TANK and the OPERATIONAL processes mentioned in the previous chapters. 6) Start refreshing your carpets with the Vileda Carpet Glider accessory, pushing the mop and glider in a forward and backward motion. 7) When you have finished refreshing your carpet or rug, unplug the steam mop and remove the carpet glider following the below precautions: • Always turn the unit off by switching the ON/OFF button to OFF position before removing the carpet glider. • Be sure that the tool is not plugged into the electrical socket and not in action whilst removing the carpet glider or the pad. • Wait until the carpet glider and pad cools down before removing. • Remove the carpet glider from the frame by carefully pulling the cool carpet glider away with hands. ⚠ **Danger!** Hot water may drip out of the accessory parts while you are detaching them! Never detach accessory parts or pad while steam streams out - risk of scalding! • Always vacuum the carpet thoroughly before using the steam mop.

ENVIRONMENTAL AND PRODUCT RECYCLING

• The Vileda STEAM fulfils the EU directive 2002/96/CE, covering electrical and electronic appliances and the management of its disposal. • The packaging material is entirely recyclable, and marked with the recycling symbol. Follow local regulations for scrapping. Keep the packaging materials (plastic bags, polystyrene parts, etc.) out of the reach of children, as they are potentially dangerous. • When the product has reached the end of its life please do not dispose of it with general household waste. To prevent possible harm to the environment or human health from uncontrolled waste disposal, recycle it responsibly to promote the sustainable reuse of material resources. • ☒ This marking indicates that this product should not be disposed with other household wastes throughout the EU. To prevent possible harm to the environment or human health from uncontrolled waste disposal, recycle it responsibly to promote the sustainable reuse of material resources. To return your used device, please use the return and collection systems or contact the retailer where the product was purchased. They can take this product for environmental safe recycling.

TROUBLESHOOTING

If you are in doubt or if the failure is not listed here please contact the authorized customer service number. Always disconnect the mains plug and allow the steam cleaner to cool down before performing any maintenance work. Repair works may only be performed by the authorized customer service. If no steam is emitted anymore and the LED turns red, check the water level inside the water tank and follow the instructions described in the chapter "Filling The Water Tank". If there is still no more steam emitted, the appliance may need to be descaled. In this case follow the instructions described in the chapter "Limescale Removal".

LIMESCALE REMOVAL

If the product begins to produce steam more slowly than usual or stops producing steam you may need to remove limescale. Limescale can develop over time on the metal parts and affect product performance. We recommend removing limescale on a regular basis especially in areas with hard tap water. The frequency of limescale removal depends upon the hardness of your tap water and how often you use the product.

Recommended procedure to remove limescale from the appliance
1. Prepare a solution of 1/3 white vinegar and 2/3 tap water and insert it into the water tank (approximately: 135 ml white vinegar and 265 ml water).
2. Place the Steam Mop in a way that the steam released from the appliance is not reaching the floor, objects or persons.
3. Plug in the unit and wait for the green light.
4. Wait until all the vinegar/water solution is used up by the appliance.
5. Repeat the above procedure as many times as necessary until a normal steam flow rate is achieved.
6. Fill the water tank with fresh water, attach to the unit and release steam through the system until the water tank is empty.

Note: after each limescale removal procedure, we recommend to perform a test using the appliance to clean a suitable isolated floor area, to ensure that there is no debris left in the appliance.

INSTRUCTIONS FOR PAD WASHING

• Dirty pads can be machine washed at 60°C. • Do not use fabric softener as this can affect the performance of the pads. • Pad composition: 91% Polyester, 9% Other.

I

Grazie per aver acquistato il nuovo Vileda STEAM !

Questo manuale è una guida indispensabile ai fini di un utilizzo corretto e in sicurezza di Vileda STEAM. Pertanto dovrete leggere attentamente tutte le istruzioni e le avvertenze ... Questo apparecchio è destinato esclusivamente ad un utilizzo domestico.

SIMBOLI CONTENUTI NELLE ISTRUZIONI DI UTILIZZO

⚠ Pericolo - Pericolo immediato che può essere fonte di lesioni gravi o morte.
⚠ Attenzione - Possibile situazione pericolosa che può portare a lesioni gravi o anche fatali.
⚠ Attenzione - Possibile situazione pericolosa che potrebbe portare a lievi danni alle persone o danni alla proprietà/cose.

SIMBOLI SULLA MACCHINA

⚠ Attenzione: pericolo di scottature.

⚠ AVVERTENZE GENERALI

Leggere attentamente tutte le istruzioni prima di utilizzare il prodotto. Conservare il manuale di istruzioni ed avvertenze per ogni evenienza futura.
IL MANCATO RISPETTO DELLE SEGUENTI ISTRUZIONI PUO' ESSERE FONTE DI PERICOLI PER LA SALUTE E LA SICUREZZA IN QUANTO PUO' ESSERE CAUSA DI INCENDIO, SHOCK ELETTRICO E INFORTUNI GRAVI.

⚠ AVVERTENZE SPECIFICHE PER LA SALUTE E LA SICUREZZA

• Non immergere mai il prodotto in acqua o in qualsiasi altro liquido, soprattutto quanto la spina è collegata alla presa di corrente. • Non dirigere il getto di vapore verso persone, animali, apparecchi elettrici o prese elettriche. Il liquido o vapore non devono essere diretti verso gli impianti o apparecchi contenenti componenti elettrici, come l'interno dei forni. • Non conservare all'aperto, fuori casa come ad esempio sui balconi e non esporlo al sole o alla pioggia. • L'apparecchio non deve essere lasciato incustodito quando è collegato alla presa di corrente. • Non lasciare l'apparecchio collegato alla presa di corrente quando non è in uso. • Non tirare il cavo per scollegare l'apparecchio dalla presa. Tenere l'apparecchio lontano dal fonti di calore, combustibili e angoli taglienti. • Non maneggiare l'apparecchio con le mani bagnate o umide, specialmente quando è collegato alla presa elettrica. • Non toccare mai la presa elettrica o la spina con le mani bagnate o umide. • Non tirare il cavo e non trasportare o trascinare l'apparecchio tenendolo per il cavo; fare attenzione a non incastrare il cavo sotto le porte; non tirare il cavo intorno ad angoli taglienti e tenerlo lontano da superfici calde. • Non utilizzare l'apparecchio in uno spazio chiuso pieno di vapori derivanti da diluenti per vernici derivati del petrolio, da sostanze anti-tarme, da polveri infiammabili, o altri vapori tossici o esplosivi. ⚠ **Attenzione!** Non usare su legno non sigillato o su pavimenti in laminato non sigillati. Su superfici che sono state trattate con vernice, cera o anche su alcuni pavimenti non cerati, la lucentezza può essere rimossa dal calore. Si raccomanda di testare sempre una zona isolata della superficie da pulire, prima di procedere sull'intera area. Non lasciare il prodotto in funzione fermo sul pavimento, mantenerlo sempre in movimento. Non lasciare mai il prodotto con il panno in microfibra caldo ed umido a contatto con il pavimento dopo l'uso. Si raccomanda inoltre di consultare prima le istruzioni per l'uso e la manutenzione del fornitore del pavimento. ⚠ Pericolo! Non inserire mai sostanze aromatiche, alcoliche o detergenti nel contenitore dell'acqua, perché potrebbero danneggiare l'apparecchio o renderlo non sicuro all'uso. ⚠ L'apparecchio emette vapore molto caldo. Questo significa che l'area intorno all'erogatore e al panno diventano molto caldi durante l'uso. Attenzione! Indossare sempre scarpe adatte quando si utilizza il prodotto e quando si cambiano gli accessori di Vileda STEAM. Non indossare ciabatte o scarpe aperte. ⚠ Non aprire il tappo del serbatoio dell'acqua quando l'apparecchio è collegato alla presa elettrica e fino a quando non si è raffreddato. • Aprire il serbatoio solo quando il prodotto è in posizione verticale e stabile. ⚠ Chiudere attentamente il tappo del serbatoio dell'acqua dopo averlo riempito o rabboccato con acqua, girando il tappo di 90° in senso orario fino alla posizione di chiusura. • Usare solo per la pulizia dei pavimenti; non usare il prodotto capovolto. Questo apparecchio è destinato esclusivamente ad un utilizzo domestico. • Non utilizzare in piscine contenenti acqua. • Staccare l'apparecchio dalla presa di corrente e lasciarlo raffreddare prima di pulirlo. • Quando non viene utilizzato, l'apparecchio dovrebbe essere conservato in un luogo asciutto, in posizione verticale. • Tenere l'apparecchio lontano dalla portata dei bambini. • Staccare l'apparecchio dalla presa di corrente ed attendere che si raffreddi prima di effettuare qualsiasi operazione di manutenzione. L'apparecchio deve essere scollegato dopo l'uso e prima di eseguire qualsiasi manutenzione sull'apparecchio. • L'apparecchio non deve essere usato in aree dove sono presenti rischi di esplosione. • Il prodotto non deve essere usato per pulire elettrodomestici come forno, scarichi, micro-onde, televisori, impianti di riscaldamento, asciugacapelli, impianti elettrici, ecc.• Non toccare mai il getto di vapore con le mani. • Non cercate mai di aprire il prodotto, per es. svitando o togliendo le viti.

⚠ AVVERTENZE SPECIFICHE PER LA SICUREZZA DELLE PERSONE, DEI BENI E DEGLI ANIMALI DOMESTICI

• La destinazione d'uso è descritta in questo manuale. L'uso di qualsiasi ricambio o accessorio o lo svolgimento di qualsiasi operazione con questo apparecchio diversi da quelli raccomandati in questo manuale di istruzioni può presentare un rischio di infortuni. • Questo apparecchio non può essere utilizzato da bambini di età inferiore ai 14 anni né dalle persone con ridotte capacità fisiche, sensoriali o mentali. I bambini devono essere sorvegliati, per assicurarsi che non giochino con l'apparecchio. La pulizia e la manutenzione del prodotto non deve essere eseguita dai bambini. Tenere l'apparecchio fuori dalla portata dei bambini. • E' vietato qualsiasi utilizzo del prodotto non espressamente indicato nel presente manuale. L'uso improprio del prodotto potrebbe infatti essere fonte di rischi anche gravi per la sicurezza di persone, animali o beni.
Usare solo con gli accessori indicati dal produttore.

⚠ AVVERTENZE SPECIFICHE PER LA SICUREZZA DELLA PARTE ELETTRICA

• L'apparecchio deve essere collegato esclusivamente ad impianti di fornitura dell'energia elettrica conformi alla legislazione vigente ed installati in conformità alla normativa tecnica vigente (IEC 60364). • L'apparecchio deve essere collegato solo alla corrente alternata. Il voltaggio deve corrispondere con quanto indicato sulla targhetta posta sull''apparecchio. • L'apparecchio deve essere utilizzato solo con il cavo di alimentazione dato in dotazione con l'apparecchio. • Prima dell'uso, controllare che l'apparecchio non abbia danni o parti difettose. • Prima dell'uso controllate regolarmente che il cavo di alimentazione dell'apparecchio non abbia segni di danni o deterioramento. Se il cavo di alimentazione è danneggiato, deve essere sostituito dal produttore, dal suo servizio di assistenza o da una persona adeguatamente qualificata conformemente alle vigenti norme di sicurezza al fine di evitare un pericolo. • L'apparecchio non deve essere utilizzato se è caduto, se ci sono segni visibili di danni o se perde acqua. • Non maltrattare il cavo di alimentazione. Non trascinare l'apparecchio per il cavo. • Tenere il cavo di alimentazione lontano da superfici calde e bordi taglienti. • Staccare il cavo di alimentazione dalla corrente prima di riporre l'apparecchio. • Non cercate di rimuovere o sostituire nessuna parte dell'apparecchio tranne quelle specificate in questo manuale. • In una situazione di emergenza contattare immediatamente un professionista! ⚠ Se il salvavita si attiva mentre si sta utilizzando il prodotto, scollegarlo immediatamente e contattare il servizio clienti locale (Fare attenzione al rischio di scossa elettrica).

RIPARAZIONI

• Non utilizzare l'apparecchio se una qualsiasi parte del cavo di alimentazione o della presa è danneggiata o difettosa. • Le riparazioni possono essere effettuate solo da un tecnico o da una persona adeguatamente qualificata conformemente alle vigenti norme di sicurezza. Le riparazioni eseguite da personale non qualificato potrebbero essere pericolose. • Non modificare mai in alcun modo l'apparecchio. Qualsiasi modifica potrebbe aumentare il rischio di danni e infortuni.

DISPOSITIVI DI SICUREZZA

I dispositivi di sicurezza proteggono l'utilizzatore del prodotto e non devono essere modificati o manomessi.

Termostato di sicurezza

il termostato di sicurezza spegne l'apparecchio in caso di malfunzionamento se il termostato della caldaia non funziona e l'apparecchio si surriscalda troppo. Contattare il servizio clienti locale Vileda nel caso in cui si verificasse qualsiasi tipo di problema. Servizio consumatori Vileda: Numero verde 800-074-500

ASSEMBLAGGIO E RIMOZIONE DEL PANNO

•Prima di effettuare le seguenti operazioni, verificate che l'apparecchio sia scollegato dalla corrente e freddo. ❶ Inserire il manico nel corpo principale dell'apparecchio fino a quando non senti un "click". ❷ Agganciare la piastra al corpo principale dell'apparecchio fino a quando non senti un "click". • Per poter riporre facilmente l'apparecchio, il manico può essere sganciato dal corpo principale premendo il pulsante di sgancio posto nel manico ❸ Posizionare il panno di pulizia sul pavimento con il lato con il velcro rivolto verso l'alto. • Premere leggermente la piastra sul panno • Non usare mai l'apparecchio senza prima aver applicato il panno per la pulizia. • Accertarsi che l'apparecchio non sia collegato alla presa elettrica e non sia acceso quando dovete rimuovere il panno. Aspettare che il panno sia freddo prima di rimuoverlo. • Rimuovere il panno dalla piastra, tirandolo delicatamente con le mani. ⚠ **Pericolo!** Dell'acqua calda può gocciolare dai com-... accessori o il panno mentre fuoriesce il vapore - c'è il rischio di scottature e ustioni!!

...ggerita in caso di acqua particolarmente dura). ❹ Svitare il tappo del serbatoio gi-... ...tioio risulta pieno. **Attenzione!** La capacità del serbatoio è di 0,4 litri. Non riempire ... in senso orario. • Assicurarsi che il tappo sia chiuso saldamente.

...o, è possibile iniziare ad utilizzare Vileda STEAM. ❼ Inserire la spina nella presa di ...dolo sulla posizione ON. ❽ Vileda STEAM inizierà ora a riscaldare l'acqua all'inter-... ...enterà verde, questo significa che l'apparecchio sta scaldando l'acqua: occorrono circa 15 secondi perchè l'acqua si riscaldi e raggiunga la temperatura di funzionamento. ❾ Regolare il getto di vapore desiderato utilizzando il regolatore (vedere sezione successiva) ❿ Ora potete pulire con il vostro Vileda STEAM ! • Spegnere l'unità tramite il pulsante ON/OFF, portandolo sulla posizione OFF. • Scollegare la spina dalla presa di corrente per spegnere l'apparecchio. Vileda STEAM elimina il 99,9% di batteri E. Coli, come risulta dai test effettuati presso un laboratorio terzo ed indipendente.

REGOLAZIONE DELLA QUANTITA' DI VAPORE

❾ Utilizzare il regolatore posizionato sopra il serbatoio dell'acqua per regolare il getto di vapore. Il regolatore ha due posizioni:
MAX Massimo getto di vapore. MIN Minimo getto di vapore (raccomandato per pavimenti delicati, come parquet e laminati).
Impostare il regolatore del vapore sino al getto di vapore desiderato. Quando si sta regolando il getto di vapore, tenere sempre l'apparecchio in posizione verticale con il panno applicato alla base del prodotto.

RABBOCCARE IL SERBATOIO DELL'ACQUA

⓫/⓬ Il serbatoio dell'acqua va rabboccato nel caso in cui il volume di vapore diminuisca durante l'uso e tenda ad esaurirsi. 1) spegnere l'unità utilizzando il pulsante ON/OFF posizionandolo su OFF. 2) Togliere il tappo del serbatoio svitandolo in senso antiorario. 3) Riempire il contenitore dell'acqua fino ad un massimo di 0,4 litri di acqua. 4) Riavvitare il tappo sull'unità.
Se il serbatoio dell'acqua non viene riempito in tempo l'unità inizierà ad emettere un rumore diverso da quello ordinario. L'utilizzo del prodotto con il serbatoio dell'acqua vuoto farà attivare la modalità di auto-protezione e il LED posto sul serbatoio dell'acqua si illuminerà di rosso. Quando si verifica questa situazione di auto-protezione, l'apparecchio non potrà essere utilizzato fino a quando il serbatoio dell'acqua non verrà riempito e il LED si illuminerà di verde.

COME USARE L'ACCESSORIO PER I TAPPETI

L'accessorio per i tappeti consente di rinfrescare tutti i tappeti con il potere igienizzante del vapore. 1) Appoggiare il panno sul pavimento con il lato con il velcro rivolto verso l'alto 2) Premere delicatamente la piastra dell'apparecchio sopra il panno 3) Appoggiare l'accessorio per la pulizia dei tappeti sotto la piastra a cui è applicato il panno. ⓭ 4) Premere delicatamente l'apparecchio sull'accessorio per la pulizia dei tappeti fino a che non sia agganciato alla piastra. 5) Assicurarsi di seguire ATTENTAMENTE la procedura di riempimento del serbatoio dell'acqua e di utilizzo del prodotto illustrata nei precedenti capitoli. 6) Iniziare a pulire i tappeti con l'accessorio per la pulizia dei tappeti Vileda, muovendo l'apparecchio avanti e indietro. 7) Quando avete finito di rinfrescare il tappeto o la moquette, scollegate l'apparecchio e rimuovete l'accessorio per i tappeti seguendo le precauzioni riportate di seguito: • Spegnere sempre l'apparecchio tramite il pulsante ON/OFF, posizionandolo su OFF prima di rimuovere l'accessorio per i tappeti.• Assicurarsi sempre che l'apparecchio non sia collegato alla presa di corrente elettrica e non sia in funzione quando si rimuove l'accessorio per la pulizia dei tappeti o il panno.• Attendere che sia l'accessorio per la pulizia dei tappeti che il panno siano freddi prima di rimuoverli• Rimuovete l'accessorio per la pulizia dei tappeti dalla piastra quando è freddo tirandolo delicatamente con le mani. ⚠ **Pericolo!** Dell'acqua calda può fuoriuscire dalle parti accessorie mentre vengono staccate! Non staccare mai gli accessori o il panno mentre fuoriesce del vapore- c'è il rischio di scottature!• Passare sempre l'aspirapovere sul tappeto prima di utilizzare Vileda Steam.

ISTRUZIONI E AVVERTENZE PER LO SMALTIMENTO DEL PRODOTTO E DELL'IMBALLAGGIO

Il simbolo del "contenitore di spazzatura barrato" riportato sul prodotto indica che lo stesso é soggetto a regime di raccolta differenziata previsto per le apparecchiature elettriche ed elettroniche dalla direttiva 2012/19/UE e che pertanto non va smaltito come normale rifiuto urbano. I Comuni organizzano centri di raccolta differenziata dei rifiuti di apparecchiature elettriche ed elettroniche presso i quali potrete conferire gratuitamente il prodotto al termine del suo utilizzo. Nel caso di acquisto di una nuova apparecchiatura di tipo equivalente sarà facoltà dell'utente riconsegnare il Vileda Steam usato, al venditore il quale provvederà al ritiro gratuito dello stesso ed al trasporto presso i centri di raccolta differenziata. Si raccomanda uno scrupoloso rispetto delle norme sull'uso e sullo smaltimento del prodotto al fine di evitare la dispersione di sostanze pericolose nell'ambiente che potrebbero causare effetti negativi per l'ambiente e per la salute umana. Lo smaltimento abusivo dei rifiuti è punito dalla legge e comporta l'irrogazione delle sanzioni amministrative previste dalla legislazione vigente. Un corretto smaltimento del prodotto favorisce il riciclo dei materiali di cui è composta l'apparecchiatura. Per informazioni più dettagliate sul trattamento, recupero e riciclaggio di questo prodotto, contattare il servizio di riciclaggio del proprio comune. • Il simbolo ☒ identifica che Vileda Steam è un prodotto sottoposto al regime di utilizzo, riciclaggio e recupero per le apparecchiature elettroniche. Il materiale utilizzato per l'imballaggio del prodotto é interamente reciclabile come evidenziato dal simbolo apposto sullo stesso . Attenersi alla norme legisltive e regolamentari locali vigenti in materia di smaltimento. Tenere il materiale di imballaggio (sacchetti di plastica, parti in polystyrene, etc..) lontano dalla portata dei bambini perchè potenzialmente pericolosi.

RISOLUZIONE DEI PROBLEMI

Se avete dei dubbi o se il guasto non è elencato qui di seguito si prega di contattare il servizio consumatori. Staccare sempre la spina dalla presa di corrente e aspettare che l'apparecchio si raffreddi prima di eseguire qualsiasi lavoro di manutenzione. Le riparazioni possono essere effettuate solo da un tecnico o da una persona adeguatamente qualificata conformemente alle vigenti norme di sicurezza. Se non fuoriesce più vapore e l'indicatore luminoso diventa rosso, controllare il livello dell'acqua all'interno del serbatoio e seguire le istruzioni descritte nel capitolo "Riempire il serbatoio dell'acqua". Se ancora non fuoriesce il vapore, può essere necessario pulire l'apparecchio dal calcare. In questo caso, seguire le istruzioni descritte nel capitolo "Rimuovere il calcare". Servizio consumatori Vileda: Numero verde 800-074-500

RIMUOVERE IL CALCARE

Se l'apparecchio inizia a emettere vapore più lentamente del solito o smette di emettere vapore può essere necessario rimuovere il calcare. Il calcare può svilupparsi nel corso del tempo sulle parti metalliche e influire sulle prestazioni del prodotto. Si consiglia di rimuovere il calcare regolarmente soprattutto nei casi in cui l'acqua di rubinetto che si utilizza è dura. La frequenza di rimozione del calcare dipende dalla durezza dell'acqua utilizzata e dalla frequenza di utilizzo dell'apparecchio.

Procedura raccomandata per rimuovere il calcare dall'apparecchio:
1. Preparare una soluzione con 1/3 di aceto bianco e 2/3 di acqua di rubinetto e inserirla nel serbatoio dell'acqua (circa: 135 ml di aceto bianco e 265 ml di acqua).
2. Posizionare il prodotto in modo che il vapore rilasciato dall'apparecchio non raggiunga il pavimento, persone, animali o oggetti.
3. Collegare l'apparecchio alla presa e attendere che l'indicatore luminoso diventi verde.
4. Attendere che tutta la soluzione di aceto/acqua venga utilizzata dall'apparecchio.
5. Ripetere la procedura se necessario fino a quando il flusso di vapore diventa regolare.
6. Riempire il serbatoio con acqua fresca, collegare l'apparecchio e rilasciare il vapore fino a quando il serbatoio è vuoto.

Nota: dopo ogni procedura di rimozione del calcare, si consiglia di effettuare un test utilizzando l'apparecchio per pulire una superficie idonea isolata, al fine di assicurarsi che non siano rimasti detriti nell'apparecchio.

ISTRUZIONI PER IL LAVAGGIO DEL PANNO

I panni possono essere lavati in lavatrice a 60°. Non usare ammorbidente poiché può influire sulle prestazioni del panno. Composizione del panno: 91% polyester, 9% altro.

D

Vielen Dank für den Kauf des neuen Vileda STEAM!

Dieses Handbuch ist eine unverzichtbare Anleitung für den korrekten und sicheren Gebrauch des Vileda STEAM. Sie sollten alle Hinweise vor dem ersten Gebrauch des Produkts sorgfältig lesen, da diese notwendige Informationen beinhalten, wie das Produkt über die gesamte Nutzungsdauer hinweg entsprechend der Sicherheitsstandards und im Sinne des Umweltschutzes zu handhaben ist. Bitte bewahren Sie dieses Dokument für den zukünftigen Gebrauch auf. Das Dokument ist auch verfügbar auf www.vileda.de.
Dieses Gerät ist lediglich für den Innengebrauch in privaten Haushalten bestimmt.

SYMBOLE IN DER GEBRAUCHSANWEISUNG

⚠ Gefahr - Unmittelbare Gefahr, die ernste Verletzungen oder Tod hervorrufen kann.
⚠ Warnung - Mögliche gefährliche Situation, die zu ernsten Verletzungen oder sogar Tod führen kann.
⚠ Vorsicht - Mögliche gefährliche Situation, die zu leichten Verletzungen von Personen oder Schaden an Gegenständen führen kann.

SYMBOLE AUF DEM GERÄT

⚠ Warnung: Verbrühungsgefahr.

⚠ ALLGEMEINE WARNHINWEISE

Lesen Sie vor dem Gebrauch alle Hinweise sorgfältig. Bewahren Sie die Gebrauchsanweisung und Warnhinweise für den zukünftigen Gebrauch auf.
EINE MISSACHTUNG DER FOLGENDEN HINWEISE KANN IHRE GESUNDHEIT UND SICHERHEIT BEDROHEN, DA ES ZU FEUER, ELEKTRISCHEM SCHLAG UND SCHWERER VERLETZUNG KOMMEN KANN.

⚠ GESUNDHEITS- UND SICHERHEITSHINWEISE

• Tauchen Sie das Gerät niemals in Wasser oder einer anderen Flüssigkeit ein, insbesondere wenn es noch mit dem Stromnetz verbunden ist. • Richten Sie heißen Dampf nicht auf Menschen, Tiere, elektrische Geräte oder Steckdosen. Der Wasserstrahl oder der Dampf darf nicht auf elektrische Geräte, wie z.B. dem Ofen, gerichtet werden. • Bewahren Sie das Gerät nicht draußen, z.B. auf dem Balkon auf und setzen Sie es keiner direkten Sonnenbestrahlung oder Regen aus. • Lassen Sie das Gerät nicht unbeaufsichtigt, wenn es mit dem Stromnetz verbunden ist. • Lassen Sie das Gerät nicht mit dem Stromnetz verbunden, wenn es nicht in Gebrauch ist. • Ziehen Sie nie am Kabel, um das Gerät vom Stromnetz zu trennen. Halten Sie das Gerät von Hitze, Öl und scharfen Kanten fern. • Fassen Sie das Gerät nicht mit nassen Händen an, besonders, wenn es gerade mit dem Stromnetz verbunden wurde. • Berühren Sie den Stecker und die Steckdose nie mit nassen Händen. • Ziehen Sie und tragen Sie das Gerät nicht mit dem Kabel und nutzen Sie es nicht als Griff. Klemmen Sie das Kabel nicht in der Tür ein, wickeln Sie es nicht um scharfe Kanten oder bringen Sie das Kabel mit heißen Oberflächen in Kontakt. • Nutzen Sie das Gerät nicht in geschlossenen Räumen, die mit Ausdünstungen aus ölbasierten Verdünnern, Mottenschutzmittel, entflammbarem Staub oder anderen explosiven oder giftigen Dämpfen gefüllt sind.
⚠ **Vorsicht:** Benutzen Sie das Gerät nicht auf unversiegelten Holz- und Laminatböden. Auf Oberflächen, die mit Klarlack oder Wachs behandelt wurden, oder auf einigen ungewachsten Böden könnte durch die Hitze der Glanz reduziert werden. Vor dem ersten Gebrauch empfehlen wir, das Gerät an einer unauffälligen Stelle zu testen. Das Produkt muss während der Nutzung immer in Bewegung sein und darf nicht auf einer Stelle verharren. Lassen Sie bitte nie das Produkt nach der Nutzung mit dem heißen und feuchten Tuch auf dem Boden stehen, entfernen Sie das Tuch immer nach jeder Nutzung. Wir empfehlen ebenso, die Gebrauchs- und Pflegeanleitung des Bodenherstellers zu prüfen. ⚠ **Gefahr!** Befüllen Sie den Wasserbehälter nie. mit parfümierten und alkoholhaltigen Lösungen oder Reinigungsprodukten, da diese das Gerät beschädigen oder für den Gebrauch unsicher machen könnten. ⚠ Durch den Ausstoß von sehr heißem Dampf heizt sich der Wischbezug während des Gebrauchs sehr stark auf. • Vorsicht! Tragen Sie während des Gebrauchs des Geräts und des Austauschs des Zubehörs Ihres Vileda Steam stets angemessenes Schuhwerk. Tragen Sie keine Hausschuhe oder offene Schuhe. ⚠ Öffnen Sie die Kappe des Wasserbehälters nicht, wenn das Gerät mit dem Stromnetz verbunden ist oder sofort nach vollständiger Erhitzung des Wassers. • Öffnen Sie den Wasserbehälter nur wenn das Produkt aufrecht und sicher steht. ⚠ Schließen Sie die Kappe des Wasserbehälters gründlich nach Befüllung, indem Sie sie um 90 Grad im Uhrzeigersinn bis zur „geschlossenen Position" drehen. • Nur für den Boden zu verwenden; nutzen Sie das Gerät nicht auf dem Kopf stehend. Dieses Gerät ist lediglich für den Innengebrauch. Nutzen Sie das Gerät nicht in swimming pools, in denen sich Wasser befindet. • Trennen Sie das Gerät vor der Säuberung vom Stromnetz und lassen Sie es vorher abkühlen. • Bitte trennen Sie das Gerät nach jeder Nutzung und vor der Ausführung von Wartungsarbeiten vom Stromnetz. • Bewahren Sie das Gerät an einem trockenen Platz in aufrechter Position auf. • Bewahren Sie das Gerät außerhalb der Reichweite von Kindern auf. • Trennen Sie das Gerät vor der Wartung vom Stromnetz und lassen Sie es vorher abkühlen. • Das Gerät sollte nicht dort verwendet werden, wo ein Explosionsrisiko besteht. • Das Gerät sollte nicht für die Reinigung von Elektrogeräten wie Ofen, Dunstabzug, Microwellen, Fernsehgeräten, Haartrocknern, elektrischen Heizungen, etc. verwendet werden. • Berühren Sie die Dampfdüse nie mit den Händen. • Versuchen Sie nie das Produkt zu öffnen, indem Sie z.B. die Schrauben lösen.

⚠ PERSÖNLICHE SICHERHEIT

• In diesem Handbuch wird die bestimmungsgemäße Verwendung beschrieben. Die Verwendung von Zubehör oder Anbauteilen, die nicht in der Gebrauchsanweisung empfohlen werden, sowie die unsachgemäße Bedienung des Gerätes können zu Verletzungen führen. Dieses Gerät kann von Personen mit verringerten physischen, sensorischen oder mentalen Fähigkeiten oder Mangel an Erfahrung und Wissen benutzt werden, wenn sie beaufsichtigt oder bezüglich des sicheren Gebrauchs des Gerätes unterwiesen wurden und die daraus resultierenden Gefahren verstehen. Kinder dürfen nicht mit dem Gerät spielen. Reinigung und Benutzer-Wartung dürfen nicht von Kindern ohne Beaufsichtigung durchgeführt werden. Halten Sie das Gerät von Kindern fern, wenn es aufheizt oder abkühlt. Nutzen Sie das Gerät nur mit dem vom Hersteller empfohlenen Zubehör.

⚠ ELEKTRISCHE SICHERHEIT

• Das Gerät darf nur an einen Stromanschluss angeschlossen werden, der gemäß IEC 60364 installiert worden ist. • Das Gerät darf nur an Wechselstrom angeschlossen werden. Die Spannung muss mit dem Typenschild auf dem Gerät übereinstimmen. • Das Gerät darf nur mit dem mitgelieferten Kabel betrieben werden. • Prüfen Sie das Gerät vor Gebrauch auf Beschädigungen. • Prüfen Sie das Kabel vor Gebrauch auf Zeichen von Beschädigungen. Sollte das Kabel beschädigt sein, muss es durch den Hersteller, dem Kundendienst oder einer entsprechend qualifizierten Person gemäß der Sicherheitsvorschriften ersetzt werden. • Das Gerät sollte nicht genutzt werden, wenn es fallen gelassen wurde, wenn es sichtbare Schäden gibt oder falls es leckt. • Nutzen Sie das Stromkabel nicht für nicht vorgesehene Anwendungen. Tragen Sie das Gerät nie am Kabel. • Halten Sie das Stromkabel von heißen Oberflächen und scharfen Kanten fern. • Trennen Sie das Kabel vom Stromnetz bevor Sie das Gerät verstauen • Entfernen oder ersetzen Sie nie Teile, die nicht im Handbuch ausdrücklich benannt sind. • In Notfällen kontaktieren Sie sofort professionelle Hilfe! ⚠ Falls Ihre Sicherung während des Gebrauchs des Geräts herausspringt, beenden Sie den Gebrauch sofort und kontaktieren Sie die Kundenbetreuung (beachten Sie das Risiko eines elektrischen Schlags).

WARTUNG

• Verwenden Sie das Gerät nicht, wenn es beschädigt ist. • Reparaturen sollten nur vom Kundendienst oder einer entsprechend qualifizierten Person gemäß der Sicherheitsvorschriften ausgeführt werden. • Veränderungen am Gerät können zu Verletzungen führen.

SCHUTZVORRICHTUNGEN

Schutzvorrichtungen schützen den Anwender und dürfen nicht verändert oder umgeleitet/überbrückt werden.

Sicherheitsthermostat

Der Sicherheits Thermostat schaltet das Gerät automatisch ab, wenn der Thermostat des Boilers versagt und das Gerät aufgrund einer Störung überhitzt. Bitte kontaktieren Sie im Falle eines Problems den Vileda Kundenservice.

AUFBAUANLEITUNG UND ANBRINGUNG DES WISCHBEZUGES

• Bevor Sie eine der folgenden Schritte durchführen, stellen Sie sicher, dass das Gerät nicht am Stromnetz angeschlossen und abgekühlt ist. ❶ Schieben Sie den Stiel in den Gerätekörper bis Sie ein Klicken hören. ❷ Schieben Sie den Dreiecksfuß in den Gerätekörper bis Sie ein Klicken hören. • Um das Gerät platzsparend zu verstauen, drücken Sie den Knopf am Stiel und ziehen den Stiel aus dem Gerätekörper. ❸ Legen Sie einen Vileda Steam Wischbezug mit der glatten Seite nach oben auf den Boden • Drücken Sie das Gerät mit leichtem Druck auf den Wischbezug. • Benutzen Sie das Gerät niemals ohne Wischbezug. • Vor dem Entfernen des Wischbezuges, müssen Sie sicher stellen, dass das Gerät nicht mit dem Stromnetz verbunden und nicht in Benutzung ist. • Warten Sie bis der Wischbezug abgekühlt ist, bevor Sie ihn entfernen. • Entfernen Sie durch vorsichtiges Ziehen mit den Händen den Wischbezug vom Gerät. ⚠ **Achtung:** Entfernen Sie niemals das Zubehör oder den Wischbezug während Dampf aus dem Gerät austritt: Verbrühungsrisiko!

BEFÜLLEN DES WASSERBEHÄLTERS

Anmerkung: Bitte befüllen Sie den Wasserbehälter mit sauberen Leitungswasser oder idealerweise bei hartem Leitungswasser mit destilliertem Wasser. ❹ Entfernen Sie die Kappe des Wasserbehälters durch Drehen gegen den Uhrzeigersinn. ❺ Füllen Sie Wasser in den Wasserbehälter bis Sie den Wasserspiegel sehen. **Warnung:** Die Kapazität des Wasserbehälters beträgt 400ml. Befüllen Sie den Behälter nicht über diese Grenze hinaus. ❻ Setzen Sie die Verschlusskappe auf den Behälter und befestigen Sie diese durch Drehen im Uhrzeigersinn • Stellen Sie sicher, dass der Wasserbehälter sicher verschlossen ist.

ANWENDUNG DES GERÄTES

Sobald der Wasserbehälter korrekt gefüllt und verschlossen ist, ist der Vileda STEAM einsatzbereit. ❼ Verbinden Sie das Gerät mit dem Stromnetz. Stellen sie das Gerät an, indem Sie auf der Rückseite den An-/Ausschalter auf „ON" einstellen. ❽ Der Vileda STEAM heizt nun das Wasser im Wasserbehälter auf. • Die LED-Anzeige auf dem Wasserbehälter zeigt beim Erhitzen des Wassers ein grünes Licht: Es dauert 15 Sekunden um das Wasser im Tank auf Betriebstemperatur aufzuheizen. ❾ Regulieren Sie je nach Wunsch die Stärke des Dampfausstoßes (mehr Details entnehmen Sie dem nächsten Kapitel) ❿ Jetzt können Sie mit dem Vileda Steam reinigen! • Stellen Sie das Gerät ab, indem Sie den An-/Ausschalter auf „OFF" stellen. • Trennen Sie das Gerät vom Stromnetz.
Vileda Steam ermöglicht es 99,9% von E.coli. Bakterien zu töten. Dies wurde in einem externen, unabhängigen Labor geprüft.

EINSTELLUNG DES DAMPFAUSSTOSSES

❾ Zur Regulierung der Dampfmenge nutzen Sie den Dampfregler über dem Wasserbehälter. Der Regler ermöglicht zwei Einstellungen:
MAX Maximales Dampfvolumen. MIN Minimales Dampfvolumen (empfohlen für empfindliche Böden, wie Parkett und Laminat).
Stellen Sie den Regler auf das gewünschte Dampfvolumen. Stellen Sie dabei sicher, dass das Gerät aufrecht steht und sich ein Wischbezug unter dem Gerät befindet.

NACHFÜLLEN DES WASSERBEHÄLTERS

⓫/⓬ Sollten Sie bei der Benutzung des Gerätes merken, dass der Dampfausstoß nachlässt oder überhaupt kein Dampf mehr ausgestoßen wird, muss Wasser nachgefüllt werden. 1) Stellen Sie das Gerät ab, indem Sie den An-/Ausschalter auf „OFF" stellen. 2) Öffnen Sie den Wasserbehälter durch Drehen der Verschlusskappe gegen den Uhrzeigersinn. 3) Füllen Sie den Wasserbehälter mit maximal 400ml Wasser. 4) Verschließen Sie den Wasserbehälter durch Drehen der Verschlusskappe im Uhrzeigersinn. Sollte das Wasser nicht rechtzeitig nachgefüllt werden, ertönt ein klopfendes Geräusch. Bei Verwendung des Geräts mit einem leeren Tank kann sich automatisch der Schutzmodus aktivieren. In diesem Fall leuchtet die LED rot auf. Eine Nutzung des Gerätes ist erst dann wieder möglich, wenn die LED wieder grün aufleuchtet.

BENUTZUNG DES TEPPICHGLEITERS

Mit dem Teppichgleiter können Sie den Vileda STEAM auch auf Ihren Teppichen anwenden und diese mit der hygienischen Wirkung des Dampfes auffrischen. 1) Legen Sie einen Vileda STEAM Wischbezug mit der glatten Seite nach oben auf den Boden. 2) Drücken Sie das Gerät mit leichtem Druck auf den Wischbezug. 3) Platzieren Sie den dreieckigen Teppichgleiter auf den Boden. ⓭ 4) Setzen Sie das Gerät in den Teppichgleiter und drücken Sie es leicht nach unten. 5) Stellen Sie sicher, dass Sie die vorher beschriebenen Schritte zum BEFÜLLEN DES WASSERBEHÄLTERS und der ANWENDUNG DES GERÄTES befolgen. 6) Jetzt können Sie mit der Benutzung des Teppichgleiters auf Ihren Teppichen beginnen – bewegen Sie dafür das Gerät vor und zurück. 7) Nach der Benutzung trennen Sie das Gerät bitte vom Stromnetz und entfernen Sie den Teppichgleiter. Bitte beachten Sie dabei die folgenden Vorsichtsmaßnahmen: • Vor dem Entfernen des Teppichgleiters müssen Sie das Gerät ausstellen, indem Sie den An-/Ausschalter auf „OFF" stellen. • Stellen Sie sicher, dass das Gerät vom Stromnetz getrennt und nicht in Nutzung ist, wenn Sie den Teppichgleiter oder den Wischbezug vom Gerät entfernen. • Warten Sie bis das Gerät abgekühlt ist, bevor Sie den Teppichgleiter und/oder den Wischbezug entfernen. • Entfernen Sie den Teppichgleiter durch vorsichtiges Ziehen am Teppichgleiter mit den Händen. ⚠ **Achtung:** Entfernen Sie niemals das Zubehör oder den Wischbezug während Dampf aus dem Gerät austritt: Verbrühungsrisiko! • Bitte reinigen Sie Ihre Teppiche gründlich mit einem Staubsauger bevor Sie den Vileda STEAM benutzen.

ENTSORGUNG UND UMWELTSCHUTZ

• Der Vileda STEAM erfüllt die EU-Richtlinie 2002/96/CE, welche die Verwertung von Elektro- und Elektronik-Altgeräten beinhaltet. • Die Verpackungsmaterialen sind wiederverwertbar und mit dem Recycle-Symbol versehen. Folgen Sie den örtlichen Bestimmungen zur Entsorgung. Halten Sie die Verpackungsmaterialien (Plastiktüten etc.) fern von Kindern, da diese für Kinder gefährlich sein können. • Bitte entsorgen Sie das Gerät am Ende seiner Nutzungsdauer nicht über den normalen Hausmüll. Um zu verhindern, dass Umweltschäden enstehen, oder die menschliche Gesundheit durch falsche Müllentsorgung geschädigt wird, recyclen Sie es verantwortungsvoll und werben Sie so für nachhaltiges Wiederverwenden von Rohstoffen. • Das Symbol ☒ am Vileda STEAM weist darauf hin, dass dieses Gerät wertvolle recyclingfähige Materialien enthält, die einer Wiederverwertung zugeführt werden sollen. • Für mehr Informationen zur Entsorgung dieses Produktes, kontaktieren Sie bitte Ihre örtliche Behörde, den Entsorgungsdienst oder das Geschäft, in welchem Sie das Produkte erworben haben.

PROBLEMLÖSUNGEN

Für weitere Hilfe, wenden Sie sich bitte an den Vileda Kundenservice unter www.vileda.de.
Vor jeglichen Wartungsarbeiten stellen Sie bitte sicher, dass das Gerät vom Stromnetz getrennt und abgekühlt ist. Falls kein Dampf mehr ausgestoßen wird und die LED rot leuchtet, prüfen Sie bitte die Wasserhöhe im Behälter und folgen Sie den Anweisungen unter „Befüllen des Wasserbehälters". Sollte anschließend immer noch kein Dampf ausgestoßen werden, müsste das Gerät ggf. entkalkt werden. In diesem Fall folgen Sie bitte den Hinweisen zur Entkalkung des Gerätes.

HINWEISE ZUR ENTKALKUNG DES GERÄTES

Fall das Produkt deutlich langsamer oder gar keinen Dampf mehr austößt, kann es notwendig sein, das Gerät zu entkalken. Kalk kann sich im Laufe der Zeit auf den Metallteilen des Gerätes ablagern und die Funktionsfähigkeit beeinträchtigen. Wir empfehlen Kalkablagerungen regelmäßig zu entfernen, insbesondere wenn Sie in einer Region mit stark kalkhaltigen Wasser wohnen. Die Häufigkeit in der Kalkablagerungen entfernt werden müssen ist abhängig von der Wasserhärte und der Häufigkeit mit der Sie das Gerät benutzen.

So können Sie ihr Gerät entkalken:
1. Mischen Sie 1/3 weißen Essig (ca. 135ml) und 2/3 (ca. 265ml) Leitungswasser und füllen Sie den Wasserbehälter des Gerätes.
2. Platzieren Sie den Vileda Steam so, dass der Dampf nicht auf eine Oberfläche, Gegenstände oder Personen treffen kann.
3. Verbinden Sie das Gerät mit dem Stromnetz und warten Sie bis die LED grün aufleuchtet.
4. Warten Sie bis der Wasserbehälter leer ist.
5. Wiederholen Sie dieses Vorgehen bis der Dampf wieder in der gewohnten Form austritt.
6. Füllen Sie den Wasserbehälter mit frischem Wasser und lassen Sie den Dampf so lange austreten bis der Behälter leer ist.

Anmerkung: Wir empfehlen nach der Entkalkung das Gerät an einer unauffälligen Stelle zu testen, um sicherzustellen, dass keine Kalkrückstände aus dem Gerät austreten.

HINWEISE ZU WASCHBARKEIT DES WISCHBEZUGES

• Der Steam Wischbezug kann bei 60°C gewaschen werden. • Bitte nutzen Sie keine Weichspüler, da diese die Reinigungsleistung des Wischbezugen beeinträchtigen können. • Zusammensetzung des Bezuges: 91% Polyester, 9% andere Materialien.

F/B

Merci d'avoir acheté notre nouveau balai vapeur Vileda!

Cette notice est un guide indispensable pour une utilisation correcte et en toute sécurité de votre balai vapeur de Vileda. Vous devriez donc lire toutes ces instructions avant d'utiliser le produit pour la première fois car il contient des informations nécessaires pour s'assurer que le produit peut être utilisé conformément avec les normes de sécurité et la protection de l'environnement, et ce pour toute la période d'utilisation du produit. Conservez ce document pour toute référence future. Cette notice est également disponible sur notre site : www.vileda.com.
Cet appareil est uniquement destiné à une utilisation dans le domaine privé.

SYMBOLES UTILISES DANS LE MODE D'EMPLOI

⚠ Danger - Danger immédiat qui peut entrainer des blessures sévères ou la mort.
⚠ Avertissement - Situation dangereuse possible qui pourrait mener à des blessures sévères ou même la mort.
⚠ Prudence - Situation dangereuse possible qui pourrait mener à des blessures légères aux personnes ou endommager les objets.

SYMBOLE SUR L'APPAREIL

⚠ Attention : Risque de brûlure.

⚠ AVERTISSEMENTS GENERAUX

Lire attentivement toutes les instructions avant utilisation. Conserver le manuel d'instruction et d'avertissement pour toute référence future.
IGNORER LES INSTRUCTIONS SUIVANTES PEUT ETRE DANGEREUX POUR LA SANTE ET LA SECURITE COMME IL PEUT CAUSER UN INCENDIE, UN CHOC ELECTRIQUE OU DE GRAVES BLESSURES.

⚠ AVERTISSEMENTS DE SECURITE ET DE SANTE

• Ne jamais immerger l'appareil dans l'eau ou tout autre liquide, particulièrement lorsqu'il est branché au courant. • Ne pas diriger le jet de vapeur vers des personnes, des animaux, des appareils électriques ou des prises électriques. Le liquide ou la vapeur ne doivent pas être dirigés vers des appareils contenant des composants électroniques, comme l'intérieur des fours. • Ne pas ranger en dehors de votre maison (ex balcon) et ne pas exposer à la lumière du soleil ou à la pluie. • L'appareil ne devrait pas être laissé sans surveillance lorsqu'il est branché au courant. • Ne pas laisser l'appareil branché à une prise électrique quand il n'est pas utilisé. • Ne jamais tirer sur le câble pour débrancher l'appareil de la prise électrique. Maintenir l'appareil loin des sources de chaleur, d'huile et de bords tranchants. • Ne pas manipuler l'appareil avec les mains mouillées, notamment lors du branchement à une prise électrique. • Ne jamais toucher la prise principale et la prise de courant avec les mains mouillées. • Ne pas : tirer ou porter avec le cordon, utiliser le cordon comme un manche, fermer une porte sur le cordon, tirer sur le cordon près d'angles aiguisés ou mettre le cordon sur une surface chaude. • Ne pas utiliser l'appareil dans un espace clos rempli de vapeur dégagée par des diluants de peintures, des traitements anti-mite, de la poussière inflammable ou toute vapeur explosive ou toxique. ⚠ **Avertissement !** Ne pas utiliser sur bois brut ou du parquet en bois brut. La brilliance des sols traités avec du vernis, de la cire ou certains sols non cirés, peut être estompé par la chaleur du Steam. Ne pas laisser le produit branché sans le maintenir en mouvement. Après utilisation, ne jamais laisser la housse chaude et humide au contact direct avec le sol. Nous recommandons de vérifier l'utilisation et les conseils d'entretien avec le fabricant du sol. ⚠ **Danger !** Ne jamais mettre d'huile essentielle,

C391_2014_07 STEAM_Manual_Cluster1_05224 Version: 7 702673
January 25, 2017 / BCU 146590; TSU 146574; BCU 146591; TSU146575

d'alcool ou de détergent dans le réservoir d'eau, cela pourrait endommager le produit ou le rendre dangereux à l'utilisation. ⚠ L'outil émet de l'eau très chaude. Cela veut dire que la housse de nettoyage est très chaude lors de l'utilisation. • Attention ! Toujours porter des chaussures adaptées quand vous utilisez l'appareil ou que vous changez un accessoire sur votre balai vapeur. Ne pas porter de chaussons ou de chaussures ouvertes. ⚠ Ne pas ouvrir le réservoir lorsque l'appareil est branché à une prise électrique ou immédiatement après que le produit ait été réchauffé. • Ouvrir le réservoir seulement lorsque le produit est debout et stable. ⚠ Fermer le bouchon du réservoir après avoir rempli d'eau en tournant à 90 degrés dans le sens des aiguilles d'une montre jusqu'en position fermée. • Pour une utilisation au sol seulement ; ne pas utiliser à l'envers. Cet appareil est prévu uniquement pour un usage domestique. Ne pas utiliser dans les piscines remplies d'eau. • Débrancher l'appareil et attendre qu'il soit froid avant de le nettoyer. • Lorsqu'il n'est pas utilisé, l'appareil doit être rangé dans un endroit sec et en position verticale. • Les enfants ne devraient pas avoir accès à la pièce de rangement. • Débrancher l'appareil et attendre qu'il soit froid avant de pratiquer un entretien de celui-ci. L'appareil doit être débranché après usage et avant de pratiquer tout entretien. • L'appareil ne devrait pas être utilisé dans des zones présentants des risques d'explosions. • L'appareil ne devrait pas être utilisé pour nettoyer des appareils électriques tels que four, hotte, micro-onde, télévision, sèche cheveux, système de chauffage électrique, etc. • Ne jamais toucher le jet de vapeur avec les mains. • Ne jamais essayer d'ouvrir le produit par exemple en ouvrant les vis.

⚠ SECURITE PERSONNELLE

• L'utilisation prévue est indiquée dans cette notice. L'utilisation de n'importe quel accessoire ou pièce ou l'utilisation de cet appareil, autre que celle recommandée dans cette notice d'utilisation, peut présenter un risque de blessure personnelle. Cet appareil peut être utilisé par des personnes avec des capacités physiques, sensorielles ou mentales réduites ou sans expérience et connaissance si elles sont supervisées ou si elles ont été informées des conditions d'utilisation et des dangers que cette utilisation peut entrainer. Les enfants ne devraient pas jouer avec cet appareil. L'entretien et le nettoyage ne devraient pas être réalisés par des enfants sans surveillance. Gardez l'appareil hors de portée des enfants quand il est en marche ou quand il refroidit. • Des risques additionnels peuvent exister à l'utilisation de l'appareil sans être mentionnés dans les conseils de sécurité joints. Ces risques sont liés à une mauvaise utilisation, une utilisation prolongée, etc .
Utiliser uniquement avec les pièces recommandées par le fabriquant.

⚠ SECURITE ELECTRIQUE

• L'appareil doit être connecté à une prise électrique qui doit être en conformité avec la norme IEC 60364. L'appareil doit être connecté uniquement à du courant alternatif. Le voltage doit correspondre au type de celui de l'appareil. • L'appareil doit être utilisé uniquement avec le cordon fourni avec l'appareil. • Avant utilisation, vérifier que l'appareil n'a pas de défaut ou de pièce défectueuse. • Avant utilisation, vérifier régulièrement que le cordon ne présente pas de signe de faiblesse ou de vétusté. Si le cordon est abîmé, il doit être remplacé par le fabricant, son revendeur ou une personne qualifiée afin d'éviter tout danger. • L'appareil ne devrait pas être utilisé s'il est tombé, s'il est visiblement endommagé ou s'il fuit. • Ne pas maltraiter le cordon. Ne jamais porter l'outil par le cordon. • Maintenir le cordon éloigné des surfaces chaudes et des angles aiguisés. • Débrancher le cordon d'alimentation de la prise avant de ranger l'appareil • Ne jamais essayer d'enlever ou de remplacer n'importe quelle pièce autre que celles mentionnées dans ce manuel. • En cas d'urgence contacter un professionnel des secours immédiatement. ⚠ Si le disjoncteur de votre maison saute lorsque vous utilisez le produit, arrêtez immédiamement de l'utiliser et contactez le service consommateur (attention au risque de choc électrique).

ENTRETIEN

• Ne pas utiliser l'appareil si une partie du cordon ou de la prise est endommagée ou défectueuse. • Les réparations ne doivent être effectuées que par un agent de service ou une personne convenablement qualifiée conformément aux mesures de sécurité appropriées. Les réparations par une personne non qualifiée peuvent être dangereuses. • Ne jamais modifier l'appareil en aucune manière, cela pourrait entrainer un risque de blessure personnelle.

DISPOSITIF DE SECURITE

Les dispositifs de sécurité protègent l'utilisateur et ne doivent pas être modifiés ou contournés.

Thermostat de sécurité

Le thermostat de sécurité éteint l'appareil si le thermostat du chauffe-eau tombe en panne et que ce dernier est en surchauffe en cas de dysfonctionnement. S'il vous plaît contactez le service consommateur Vileda en cas de problème.

ASSEMBLAGE ET CHANGEMENT DE LA RECHARGE

• Avant de procéder à n'importe laquelle des opérations suivantes, assurez-vous que l'appareil est débranché et froid. ❶ Faites glisser le manche dans la partie principale de l'appareil jusqu'à ce qu'il se clique. ❷ Faites glisser la tête dans la partie principale de l'appareil jusqu'à ce qu'il y ait un clic. • Afin de ranger facilement l'appareil, le manche peut être retiré en appuyant sur le bouton situé sur le manche et en tirant ce dernier hors de la partie principale de l'appareil ❸ Placer une housse sur le sol avec le côté Velcro vers le haut. • Appuyez légèrement sur la housse. • Ne jamais utiliser l'appareil avant d'avoir attaché la housse. • Assurez-vous que l'appareil n'est pas branché à la prise électrique et qu'il n'est pas en action avant d'enlever la housse. • Attendez que la housse soit froide avant de la retirer. • Retirez la housse du support délicatement en tirant dessus et en l'éloignant avec les mains. ⚠ **Attention !** L'eau chaude peut s'écouler des accessoires pendant que vous les détachez ! Ne jamais détacher les accessoires ou la housse lorsque la vapeur se dégage - risque de brûlure!

REMPLISSAGE DU RESERVOIR D'EAU

A noter : remplissez le réservoir avec de l'eau propre du robinet ou de l'eau déminéralisée (conseillé si l'eau du robinet est riche en calcaire). ❹ Retirer le capuchon du réservoir en le tournant dans le sens inverse des aiguilles d'une montre. ❺ Remplissez le réservoir jusqu'à ce qu'il soit visiblement plein. **Attention !** La capacité du réservoir est de 0,4 litres. Ne pas remplir au-delà de cette capacité. ❻ Fermer le capuchon du réservoir en le tournant fermement dans le sens des aiguilles d'une montre. • Assurez-vous que le capuchon est correctement fermé.

FONCTIONNEMENT

• Lorsque le réservoir est correctement rempli et qu'il est correctement fermé, vous pouvez commencer à utiliser votre balai vapeur Vileda ! ❼ Insérer la prise électrique dans la prise murale. Appuyer sur le bouton «ON/OFF» situé sur l'arrière de l'appareil en position ON. ❽ Le balai vapeur Vileda va maintenant commencer à chauffer l'eau située dans le réservoir. • La LED située au dessus du réservoir devient verte, cela indique que l'appareil est en train de chauffer l'eau. Cela prend 15 secondes pour que l'eau à l'intérieur du produit chauffe et atteigne une température de fonctionnement. ❾ Régler le volume de vapeur désiré à l'aide du bouton (voir chapitre suivant). ❿ Commencer à utiliser votre balai vapeur Vileda ! • Eteindre l'appareil en positionnant le bouton »ON/OFF» en position OFF • Pour éteindre l'appareil débrancher le cordon d'alimentation de la prise murale.
Le balai vapeur Vileda tue 99,9% des bactéries du type E. Coli, testé dans un laboratoire indépendant.

REGLAGE DE LA QUANTITE DE VAPEUR

❾ Utiliser le bouton de réglage situé au-dessus du réservoir d'eau pour régler le débit de vapeur. Le bouton de réglage a 2 positions:
MAX Volume de vapeur maximum. MIN Volume de vapeur minimum (recommandé pour les sols fragiles comme les parquets).
Réglez le bouton de réglage de vapeur en fonction du débit de vapeur souhaité. Lors de l'utilisation du bouton de réglage de vapeur, assurez-vous de toujours avoir l'appareil en position verticale avec une housse sur la base du produit.

REMPLISSAGE A NOUVEAU DU RESERVOIR D'EAU

⓫/⓬ Le réservoir doit être rempli à nouveau si la vapeur émise par l'appareil diminue pendant l'utilisation ou s'il fini par ne plus en émettre. 1) Eteindre l'appareil en plaçant le bouton ON/OFF en position OFF. 2) Enlever le capuchon du réservoir en le tournant dans le sens inverse des aiguilles d'une montre. 3) Remplir le réservoir avec au maximum 0,4 litres d'eau. 4) Fermer le réservoir en vissant le capuchon dans le sens des aiguilles d'une montre. Si l'appareil n'est pas rempli à temps, l'appareil émettra un son bruyant (différent du son habituel). L'utilisation de l'appareil avec un réservoir vide peut déclencher un «mode de protection» et la LED située au-dessus du réservoir deviendra rouge. Lorsque ce mode est activé, l'appareil ne peut être utilisé que lorsque la LED redevient verte.

COMMENT UTILISER L'ACCESSOIRE TAPIS/MOQUETTE

L'accessoire tapis/moquette vous permet de rafraîchir toutes vos moquettes grâce à la puissance de nettoyage de la vapeur. 1) Placez une housse sur le sol avec le côté Velcro vers le haut. 2) Appuyez légèrement sur la housse. 3) Placez l'accessoire tapis/moquette sous la tête du balai avec la housse de nettoyage. ⓭ 4) Appuyez doucement l'appareil sur l'accessoire tapis/moquette pour l'accrocher à la tête du balai. 5) Assurez-vous d'avoir suivi le process de REMPLISSAGE D'EAU et FONCTIONNEMENT mentionné dans les chapitres précédents. 6) Commencez à nettoyer vos moquettes et tapis avec l'accessoire tapis/moquette de Vileda en faisant des mouvements de va-et-vient avec le balai et l'accessoire tapis/moquette. 7) Quand vous avez fini de rafraichir votre moquette ou votre tapis, débranchez votre balai vapeur et retirer l'accessoire tapis/moquette en suivant les instructions ci-dessous : • Toujours éteindre l'appareil en mettant le bouton ON/OFF en position OFF avant de retirer l'accessoire tapis/moquette • Assurez-vous que l'appareil n'est pas branché à la prise électrique et qu'il n'est pas en action avant d'enlever la housse et l'accessoire tapis/moquette. • Attendez que la housse et l'accessoire tapis/moquette soient froids avant de les retirer. • Enlever délicatement l'accessoire tapis/moquette de la tête en tirant sur la housse avec les mains. ⚠ De l'eau chaude peut s'écouler des accessoires pendant que vous les détachez ! Ne jamais détacher les pièces accessoires ou la housse lorsque la vapeur ruisselle - risque de brûlure! • Toujours aspirer les tapis avant d'utiliser le balai vapeur

ENVIRONNEMENT ET RECYCLAGE DU PRODUIT

• Le balai vapeur de Vileda rempli la directive 2012/19/EU, couvrant les appareils électriques et électroniques et la gestion de leurs collectes. • Le matériau de l'emballage est entièrement recyclable, et marqué du symbole de recyclage. Suivre les consignes locales de tri. Tenez les matériaux de l'emballage (sacs plastiques, partie en polystyrène, etc) hors de portée des enfants car ils sont potentiellement dangereux. • Lorsque le produit arrive en fin de vie, s'il vous plaît ne le jetez pas dans la poubelle classique de votre maison. Pour éviter que des déchets non contrôlés viennent nuire à l'environnement ou à la santé humaine, recyclez votre appareil. • Ce symbole indique que ce produit ne devrait pas être jeté avec les ordures ménagères dans toute l'Union Européenne. Pour prévenir toute atteinte à l'environnement ou à la santé humaine liée à la décharge irrespectueuse de ce produit, recyclez-le correctement pour promouvoir le recyclage des matériaux. Pour recycler votre produit usagé, utilisez le système de collecte de votre ville ou contactez le magasin où vous avez effectué votre achat. Ils peuvent recycler correctement ce produit.

DÉPANNAGE

Si vous avez un doute ou si la panne n'est pas dans cette liste, contactez le numéro du service consommateur. Toujours débrancher la prise et laisser refroidir le balai vapeur avant d'effectuer toute opération d'entretien. Les réparations ne doivent être réalisées que par le service après vente agréé. Si aucune vapeur n'est émise et que le voyant s'allume en rouge, vérifiez le niveau d'eau dans le réservoir d'eau et suivez les instructions décrites dans le chapitre «Remplissage du réservoir d'eau» S'il n'y a toujours pas de vapeur émise, l'appareil a peut-être besoin d'être détartré. Dans ce cas, suivez les instructions décrites dans le chapitre «détartrage».

DÉTARTRAGE

Si le produit commence à produire de la vapeur plus lentement que d'habitude ou arrête d'en produire, vous devrez peut-être le détartrer. Le tartre peut se développer au fil du temps sur les parties métalliques et dégrader la performance du produit. Nous recommandons de détartrer régulièrement votre appareil, particulièrement si vous habitez dans une zone où l'eau est dure. La fréquence de détartrage dépend de la dureté de votre eau et de la fréquence à laquelle vous utiliser le produit.

Procédure recommandée pour détartrer l'appareil:
1. Préparer une solution de 1/3 de vinaigre blanc et 2/3 de l'eau du robinet et la verser dans le réservoir d'eau (environ: 135 ml de vinaigre blanc et 265 ml d'eau).
2. Placez le balai vapeur de manière à ce que la vapeur libérée de l'appareil n'atteigne pas le sol, des objets ou des personnes.
3. Branchez l'appareil et attendre que la lumière devienne verte.
4. Attendez jusqu'à ce que toute la solution vinaigre / eau soit utilisée par l'appareil.
5. Répétez les opérations ci-dessus autant de fois que nécessaire jusqu'à ce que la vapeur s'écoule normalement.
6. Remplir le réservoir d'eau avec de l'eau fraîche et libérer la vapeur à travers le système jusqu'à ce que le réservoir d'eau soit vide.

Remarque: après chaque procédure de détartrage, nous recommandons d'effectuer un test et d'utiliser l'appareil pour nettoyer une surface de sol peu visible, pour s'assurer qu'il n'y a pas de débris laissés dans l'appareil.

INSTRUCTIONS POUR LAVER LA HOUSSE

• Les housses sales peuvent être lavés en machine à 60 ° C. • Ne pas utiliser d'adoucissant car cela peut affecter les performances des housses • Composition de la housse : 91% polyester, 9% autres.

(B/NL)

Bedankt voor de aankoop van de nieuwe Vileda STEAM!

Deze handleiding is een onmisbare gids voor een correct en veilig gebruik van de STEAM (stoombezem) van Vileda. Het is aanbevolen alle instructies door te lezen voordat u het toestel in gebruikt neemt, omdat het belangrijke informatie bevat zodat het product kan worden gebruikt in overeenstemming met de veiligheidsnormen en milieubescherming tijdens de volledige gebruiksperiode. Bewaar deze handleiding voor latere raadpleging. Instructies ook beschikbaar op : www.vileda.com.
Dit apparaat is uitsluitend bedoeld voor particulier gebruik binnenshuis.

⚠ Voorzichtigheid - Mogelijk gevaarlijke situatie die kunnen leiden tot licht letsels aan personen of schade aan eigendommen.

SYMBOLEN OP DE MACHINE

⚠ Waarschuwing : gevaar voor brandwonden.

⚠ ALGEMENE AANDACHTSPUNTEN

Lees aandachtig alle instructies vóór gebruik. Bewaar deze instructies en waarschuwingen voor latere raadpleging.
HET NEGEREN VAN VOLGENDE INSTRUCTIES KAN GEVAARLIJK ZIJN VOOR DE GEZONDHEID EN VEILIGHEID, DIE KAN LEIDEN TOT BRAND, ELEKTRISCHE SCHOKKEN EN ERNSTIGE LETSELS.

⚠ GEZONDHEID EN VEILIGHEIDSWAARSCHUWINGEN

•Dompel het apparaat nooit in water of andere vloeistof, vooral wanneer deze is aangesloten op het stopcontact. • Richt warme stoom nooit op mensen, dieren, elektrische apparaten of stopcontacten. De vloeistof of stoom mag niet gericht worden tegen apparaten met elektrische componenten zoals de binnenkant van ovens. • Niet bewaren buiten het huis, bijvoorbeeld op een balkon en niet blootstellen aan zonlicht of regen. • Het apparaat mag niet onbeheerd worden achtergelaten terwijl deze aangesloten is op stroom. • Laat het apparaat niet aangesloten als het niet gebruikt wordt. • Niet aan de kabel trekken om het apparaat uit te schakelen. Hou de kabel uit de buurt van warmte, olie of scherpe randen. • Neem het apparaat niet vast met natte handen, vooral als het aangesloten is. • Het stopcontact niet met natte handen aanraken. • Draag het apparaat niet aan het snoer, gebruik het snoer niet als steel, sluit de deur niet over het snoer dicht, trek het snoer niet langs scherpe hoeken of stel het snoer niet aan warme oppervlakken. • Het apparaat niet in een gesloten ruimte gebruiken waar er damp van verfverdunner is, anti-motten stoffen zijn, ontvlambare stoffen of andere explosieve of giftige dampen zijn. ⚠ **Waarschuwing!** Niet op niet-waterdicht hout of niet-waterdichte laminaat vloer gebruiken. Door de hitte van de Steam is het mogelijk dat de glans van met vernis of was behandelde vloeren of van bepaalde onbehandelde vloeren afneemt. Het wordt aangeraden het product van te voren op een geïsoleerd oppervlak te testen. Laat het product in beweging terwijl het aanstaat. Na gebruik, het apparaat nooit met de warme en natte hoes in direct contact met de vloer staan. Het wordt ook aangeraden dat u de gebruiks- en verzorgingsinstructies van de vloer fabrikant controleert. ⚠ **Gevaar!** Nooit aromatische, alcoholische producten of afwasmiddelen in het waterreservoir gieten. Dat kan het apparaat beschadigen of het onveilig voor gebruik maken. ⚠ Het apparaat verspreidt zeer warme stoom. Dat betekent dat de reinigingspad zeer warm wordt tijdens het gebruik. ⚠ Het waterreservoir niet openen als het apparaat aangesloten is op het stopcontact of onmiddellijk nadat het product opgewarmd is. • Het waterreservoir alleen openen als het apparaat rechtop en stabiel staat. ⚠ De sluitdop van het waterreservoir voorzichtig dichtdoen nadat u het met water opgevuld heeft door het meedraaien met de klok tot de vergrendelingspositie. • Alleen voor vloeren; geen gebruik maken van het apparaat in omgekeerde positie. Dit apparaat is uitsluitend bedoeld voor huishoudelijk gebruik binnenshuis. Niet gebruiken in zwembaden met water. • Schakel het apparaat uit en laat het afkoelen voordat u het schoonmaakt. • Als u het apparaat niet gebruikt, berg het op in een droge plaats, rechtop. • Kinderen mogen geen toegang tot opgeslagen apparaten hebben. • Trek het toestel uit het stopcontact en laat het afkoelen voordat u het onderhoud doet. Het toestel moet uitgeschakeld worden na gebruik en voor het uitvoeren van onderhoud door de gebruiker op het apparaat. • Het apparaat mag niet worden gebruikt in gebieden waar explosiegevaar aanwezig is. • Het apparaat mag niet worden gebruikt om elektrische apparaten zoals oven, dampkap, microgolfoven, televisie, haardroger, electrische verwarming, enz. schoon te maken. • Nooit de stoomstraal met handen aanraken. • Probeer nooit het product te openen bijvoorbeeld door het openen van de schroeven.

⚠ VEILIGHEID VAN PERSONEN

• In deze handleiding wordt beschreven waarvoor het toestel gebruikt dient te worden. Het gebruik van toebehoren of toegevoegde onderdelen, of het gebruik van dit toestel voor andere doeleinden dan deze die worden voorgeschreven in deze handleiding kunnen een risico op verwonding vormen. Dit toestel mag gebruikt worden door personen met een lichamelijke, mentale of zintuiglijke beperking, die onvoldoende ervaring of kennis hebben, als ze onder toezicht staan of worden ingelicht over het gebruik van het apparaat op een veilige manier en de mogelijke gevaren begrijpen. Kinderen mogen niet met het toestel spelen. Het reinigen en het onderhoud van dit toestel mag niet door kinderen zonder toezicht uitgevoerd worden. Houd het apparaat buiten het bereik van kinderen wanneer deze onder spanning is of tijdens afkoeling • Extra risico's kunnen ontstaan bij het gebruik van het apparaat in situaties die niet in de veiligheidswaarschuwingen beschreven worden. Deze risico's kunnen voortvloeien uit misbruik, langdurig gebruik enz.
Gebruik het enkel met de aanbevolen accessoires van de fabrikant.

⚠ ELEKTRISCHE VEILIGHEIDSINSTRUCTIES

• Het apparaat mag alleen worden aangesloten op een elektrisch stopcontact dat in overeenstemming met IEC 60364 wordt geïnstalleerd. Het apparaat mag alleen worden aangesloten op wisselstroom. De spanning moet overeenkomen met het typeplaatje op het apparaat. • Het toestel mag enkel gebruikt worden met het snoer die met het apparaat meegegeven wordt. • Controleer voor gebruik van het apparaat dat er geen beschadigde of defecte onderdelen zijn. • Controleer voor gebruik regelmatig het snoer om te zien of dit beschadigd is. Als het snoer beschadigd is, moet het worden vervangen door de fabrikant zelf, zijn dealer of vergelijkbare bekwame personen om een gevaar te voorkomen. • Het apparaat mag niet worden gebruikt als deze gevallen is, als er zichtbare schade zijn of als het lekt. • Maak geen misbruik van het snoer. Draag het apparaat nooit aan het snoer. • Hou het snoer uit de buurt van hete oppervlakken en scherpe randen. • Haal het snoer uit het stopcontact voor het opruimen van het apparaat. • Probeer nooit andere onderdelen dan die, die in deze handleiding worden beschreven, te verwijderen of te vervangen. • In geval van nood, neem onmiddellijk contact op met professionele hulp! ⚠ Als de stroomonderbreker zich activeert, schakel het apparaat uit en neem contact op met de klantendienst (pas op voor het risico van elektrische schokken).

DIENST

• Het apparaat niet gebruiken als een deel van het snoer of het stopcontact beschadigd of defect is. • Herstellingen dienen uitgevoerd te worden door een onderhoudstechnicus of een bevoegd, gekwalificeerd persoon en volgens de geldende veiligheidsvoorschriften. Herstellingen door niet-gekwalificeerde personen kunnen gevaar inhouden. • Breng aan het toestel geen enkele wijziging aan. Dit kan het risico op verwonding verhogen!

VEILIGHEIDSVOORZIENINGEN

Veiligheidsvoorzieningen beschermen de gebruiker en mogen niet worden gewijzigd of omzeild.

Veiligheidsthermostaat

De veiligheidsthermostaat schakelt het apparaat uit wanneer het opwarmen mislukt en het apparaat oververhit geraakt in geval van een storing. In geval van problemen, gelieve contact op te nemen met de klantendienst van Vileda.

ASSEMBLAGE EN PAD VERWIJDEREN

• Voordat u een van de volgende handelingen maakt, zorg ervoor dat het apparaat uitgeschakeld en koud is. ❶ Schuif de steel in het hoofddeel van het apparaat totdat deze vastklikt. ❷ Schuif het voetstuk in het hoofddeel van het apparaat totdat deze vastklikt. • De steel kan van het hoofdinstrument verwijderd worden om het gemakkelijker op te ruimen door op het knop op de steel te drukken en de steel uit het hoofddeel van het apparaat te trekken. ❸ Plaats een reinigingspad op de vloer met de "velcro" kant naar boven. • Druk het apparaat op de reinigingspad • Het apparaat nooit gebruiken als er geen reinigingspad is. • Zorg ervoor dat het apparaat niet ingeschakeld is of in gebruik is als u de reinigingspad verwijdert. • Wacht dat de reinigingspad koud is voordat u deze vervangt. • De reinigingspad zorgvuldig met de handen lostrekken om de pad van het voetstuk te verwijderen. ⚠ **Gevaar!** Warm water kan uit de verschillende accessoires wegdruppelen, terwijl u deze losmaakt! Nooit accessoires of pads losmaken als stoom naar buiten stroomt - gevaar van verbranding!

HET WATERRESERVOIR OPVULLEN

Opmerking: Vul het waterreservoir met schoon leidingwater of gedistilleerd water (voorgesteld in geval van hard leidingwater). ❹ Verwijder de sluitdop van het waterreservoir door deze tegen de klok in te draaien. ❺ Vul het reservoir met water totdat het waterreservoir is zichtbaar vol. **Waarschuwing!** De inhoud van het reservoir bedraagt 0,4 liter. Vul het reservoir niet boven de maximale capaciteit. ❻ Plaats de sluitdop en draai stevig met de klok mee. • Zorg ervoor dat de sluitdop stevig vast is.

HANDELING

Wanneer het waterreservoir goed gevuld en goed dicht is, kunt u de Vileda STEAM gebruiken. ❼ Schakel het apparaat in. Druk op de "ON/OFF" knop, op de achterkant van het apparaat, om deze op "ON" te zetten. ❽ De Vileda STEAM zal het water in het reservoir opwarmen. • De LED boven het waterreservoir zal groen oplichten, dat betekent dat het apparaat oplaadt. Het duurt 15 seconden voor het water is opgewarmd en de werktemperatuur is bereikt. ❾ De gewenste hoeveelheid van damp instellen dankzij de keuzeschakelaar ❿ Uw Vileda Steam is klaar voor gebruik • Om het apparaat af te zetten, druk op de "ON/OFF" knop, om deze op "OFF" te zetten. • Trek de stekker uit het stopcontact om het apparaat uit te schakelen. De STEAM van Vileda verwijdert 99,9% van de E.coli bacterie, zoals getest in een extern labo

AANPASSING VAN DE HOEVEELHEID STOOM

❾ Gebruik de keuzeschakelaar boven het waterreservoir om de stoomhoeveelheid te reguleren. De schakelaar heeft twee standen:
MAX Maximale stoomhoeveelheid. MIN Minimale stoomhoeveelheid (aanbevolen voor delicate vloeren, zoals parket of laminaat).
Zet de stoomhoeveelheid schakelaar op de gewenste stoomhoeveelheid. Terwijl het gebruik van de stoomhoeveelheid schakelaar, moet het apparaat rechtop staan en met een pad op het voetstuk.

HERVULLEN VAN HET WATERRESERVOIR

⓫/⓬ Opnieuw water bijvullen in de tank zodra het stoomvolume afneemt en er geen stoom meer wordt uitgestoten aan het einde. 1) Schakel het toestel uit door op de ON/OFF-knop op OFF te drukken. 2) Verwijder de dop van het waterreservoir door deze tegen de klok in te draaien. 3) Vul de tank met een maximum van 0,4 liter water. 4) Schroef de veiligheidsdop terug op het toestel. Als het apparaat niet tijdig opnieuw met water wordt gevuld, zal het toestel een uitzonderlijk geluid beginnen te maken (verschillend van normale geluid). Door het gebruik van het toestel met lege waterreservoir kan de "zelfbescherming mode' zich activeren. Bij de zelfbescherming toestand kan het apparaat niet worden gebruikt vooraleer het LED lampje groen oplicht.

HOE HET OPZETSTUK VOOR TAPIJTEN GEBRUIKEN ?

Met het opzetstuk voor tapijten zijn alle uw tapijten schoon dankzij de kracht van de stoom. 1) Plaats een reinigingspad op de vloer met de "velcro" kant naar boven.

C391_2014_07 STEAM_Manual_Cluster1_05224 Version: 7 702673
January 25, 2017 / BCU 146590; TSU 146574; BCU 146591; TSU146575

MILIEU EN RECYCLAGE VAN HET TOESTEL

• De STEAM van Vileda voldoet aan de EU-richtlijn 2012/19/EU, die elektrische en elektronische apparaten en de verwijdering ervan betreft. • Het verpakkingsmateriaal is volledig recycleerbaar, en gemarkeerd met het recycling-symbool . Volgens de plaatselijke voorschriften voor de sloop. Het verpakkingsmateriaal (plastic zakken, polystyreen, enz.) buiten het bereik van kinderen houden want deze zijn potentieel gevaarlijk. • Als het product het einde van zijn levensduur bereikt heeft, gelieve niet met het normale huishoudelijke afval weggooien. Om mogelijke schade aan het milieu of aan de menselijke gezondheid te voorkomen door ongecontroleerde afvalverwijdering, hergebruik het in een verantwoordelijke wijze om het duurzame hergebruik van grondstoffen te bevorderen. Dit symbool geeft aan dat dit product niet mag worden weggegooid met ander huishoudelijk afval in de EU. Om mogelijke schade aan het milieu of de menselijke gezondheid te voorkomen door ongecontroleerde afvalverwijdering, lever het in het duurzame hergebruik van grondstoffen te bevorderen. Om uw gebruikte apparaat in te leveren, gebruik dan de teruggave-en inzamelsystemen of neem contact op met de winkel waar het product is gekocht. Zij kunnen dit product nemen voor een milieuveilige recyclage.

PANNE LOKALISEREN

Als u twijfelt of als de storing niet in de lijst staat, neem dan contact op met de klantendienst. Schakel het apparaat uit en laat het afkoelen voordat u het schoonmaakt. Herstellingen mogen alleen worden uitgevoerd door geautoriseerde klantendiensten. Als er geen damp meer uitgestoten wordt en de LED rood brandt, controleer het water niveau in het waterreservoir en volg de aanwijzingen van het hoofdstuk "vullen van het waterreservoir." " Als er nog steed geen damp is, moet het toestel ontkalkt worden. In dit geval, volg de aanwijzingen van het hoofdstuk " Kalkaanslag verwijderen".

KALKAANSLAG VERWIJDEREN

Als het toestel minder damp of geen damp meer produceert, moet u het toestel ontkalken. Kalkaanslag kan zich met de tijd op de metalen onderdelen ontwikkelen en de prestaties van het product beïnvloeden. We raden aan kalkaanslag regelmatig te verwijderen vooral op plaatsen waar er hard leidingwater is. De frequentie om te ontkalken hangt van de hardheid van het leidingwater af en hoe vaak u het product gebruikt.

Aanbevolen procedure om te ontkalken:
1. Maak een oplossing met 1/3 witte azijn en 2/3 leidingwater en giet deze in het waterreservoir. (Ongeveer: 135 ml witte azijn en 265 ml water)
2. Plaats de Steam Mop op een manier zodat de damp die uit het toestel vrijkomt de grond, voorwerpen of mensen niet bereikt.
3. Schakel het toestel in en wacht dat de groene lamp brandt.
4. Wacht dat het toestel de hele oplossing van azijn en leidingwater heeft gebruikt.
5. Herhaal de bovenstaande procedure zo vaak als nodig tot een normale stoomdebiet wordt bereikt.
6. Vul het waterreservoir met zoet water, hecht het aan het toestel en laat damp eruit vrijkomen totdat het waterreservoir leeg is.

Opmerking: Nadat u het toestel ontkalkt hebt, raden we u aan om het op een geschikte geïsoleerde oppervlakte te testen om ervoor te zorgen dat er geen vuil meer in het toestel is.

AANWIJZINGEN OM DE PAD SCHOON TE MAKEN

• Vuile pads kunnen in de wasmachine op 60°C gewassen worden. • Geen wasverzachter gebruiken omdat deze de prestaties van de pads kan beïnvloeden. • Pad samenstelling: 91% Polyester, 9% Overige.

(E)

¡Gracias por comprar nuestro nuevo Vileda STEAM!

Este manual representa una guía indispensable para hacer un uso correcto y seguro de Vileda STEAM. Además, usted debe leer todas las instrucciones antes de utilizar el producto por primera vez porque contiene información necesaria para asegurar que el producto se utiliza de acuerdo con las normas de seguridad y protección del medio ambiente durante el tiempo en que será utilizado. Conservar este manual para futuras consultas. Instrucciones también disponibles en: www.vileda.com/es.
Este producto ha sido diseñado sólo para uso doméstico interior.

SÍMBOLOS DEL MANUAL DE INSTRUCCIONES

⚠ Peligro - Peligro inmediato que puede causar lesiones graves o la muerte.
⚠ Advertencia - Posible situación de peligro que puede causar lesiones graves o incluso la muerte.
⚠ Precaución - Posible situación de peligro que puede causar lesiones leves a las personas o daños a la propiedad.

SÍMBOLOS EN LA MÁQUINA

⚠ Advertencia: Peligro de quemaduras.

⚠ ADVERTENCIAS GENERALES

Lea con atención todas las instrucciones antes de su uso. Conserve el manual de instrucciones y advertencias para futuras consultas.
IGNORAR LAS SIGUIENTES INSTRUCCIONES PUEDE DAÑAR SU SALUD Y SEGURIDAD, YA QUE PUEDE CAUSAR FUEGO, DESCARGAS ELÉCTRICAS Y DAÑOS GRAVES.

⚠ ADVERTENCIAS DE SALUD Y SEGURIDAD

• Nunca sumerja la unidad en agua o cualquier otro líquido, especialmente mientras esté conectado a la corriente. • No dirigir el agua caliente hacia personas, animales, aparatos electrónicos ni a tomas de corriente. El líquido o vapor no deben dirigirse a equipos que contienen componentes eléctricos, tales como el interior de los hornos. • No guardar fuera de casa por ejemplo balcones y no exponer directamente a la luz solar ni a la lluvia. • No debe dejar el aparato sin vigilancia mientras esté conectado a la corriente eléctrica. • No dejar el aparato sin vigilancia • No dejar el aparato conectado a la corriente eléctrica mientras no se está usando. • Nunca tire del cable para desconectar el aparato de la corriente. Mantenga el aparato alejado del calor, aceite o bordes afilados. • No maneje el cable con las manos mojadas, especialmente cuando está enchufado a la corriente. • No toque el enchufe ni la toma de corriente con las manos mojadas. • No tire ni lleve el aparato del cable, no utilice el cable como mango, ni cierre puertas sobre el cable, no tire del cable alrededor de esquinas afiladas ni exponga el cable a superficies calientes. • No utilice el aparato en un espacio cerrado con vapor que se desprende de los disolventes de pintura a base de aceite, sustancias antipolillas, polvo inflamable u otros vapores explosivos o tóxicos. ⚠ **¡Atención!** No lo utilice sobre madera o suelos laminados sin tratar. En las superficies que hayan sido pulidas con barniz, cera o incluso algunas superficies no tratadas, puede ser que el brillo se elimine por la acción del calor. Siempre se recomienda probar en una área aislada de la superficie antes de proceder a limpiar. No deje el producto en marcha sobre el suelo sin mantenerlo en movimiento. También se recomienda que compruebe las instrucciones de cuidado y uso del fabricante del suelo. ⚠ **Peligro!** Nunca ponga ambientadores, alcoholes o detergentes dentro del depósito de agua, ya que estos pueden dañar el aparato o hacer que su uso no sea seguro. ⚠ Este aparato emite agua muy caliente. Esto significa que el área de la boquilla y la gamuza de limpieza se calientan mucho durante su uso. • ¡Cuidado! Lleve siempre zapatos adecuados para utilizar este aparato y cuando cambie los accesorios de su STEAM. No use zapatillas ni calzado abierto por la punta. ⚠ No abra la tapa del depósito de agua cuando el aparato este conectado a la toma de corriente o inmediatamente después de que el producto se haya calentado. • Abra el depósito solamente cuando el aparato esté de pie en posición vertical y estable. ⚠ Cierre el depósito de agua con cuidado después de llenarlo o rellenarlo con agua girando 90 grados en sentido de las agujas del reloj hasta que quede en la posición de bloqueo. · Utilizar sólo en el suelo; no utilizarlo boca abajo. Este aparato está diseñado para uso doméstico en interiores. • No lo utilice en piscinas que contengan agua. • Desenchufe el aparato y deje que se enfríe antes de limpiarlo. • Cuando no lo utilice, el aparato debe estar guardado en un lugar seco, en posición vertical. • Los niños no deben tener acceso al lugar donde está guardado. • Desenchufe el aparato y deje que se enfríe antes de realizar cualquier tipo de mantenimiento. El aparato tiene que ser desconectado después del uso y antes de realizar el mantenimiento del usuario en el dispositivo. • El aparato no se puede utilizar en zonas donde pueda existir riesgo de explosión. • El aparato no se debe utilizar para limpiar electrodomésticos como el horno, extractor, microondas, televisores, secador de pelo, calefacción eléctrica, etc. • No tocar nunca el chorro de vapor con las manos. • No intente abrir el producto, como por ejemplo la apertura de los tornillos.

⚠ SEGURIDAD PERSONAL

• La intención de uso está descrito en este manual. El uso de cualquier otro accesorio o la realización de cualquier operación con este aparato que no sean los recomendados de este manual de instrucciones puede provocar riesgo de daños personales. Este aparato puede ser usado por personas con discapacidades físicas, sensoriales o psíquicas o con falta de experiencia o conocimiento, si han recibido supervisión o instrucciones de uso del aparato de manera segura y saben cuales son los peligros existentes. Los niños no deben jugar con el aparato. La limpieza y el mantenimiento no los deben realizar niños sin supervisión. Mantenga el aparato fuera del alcance de los niños cuando esté activado o se esté enfriando. • Riesgos residuales adicionales pueden aparecer cuando se esté utilizando el aparato, que puede que no figuren en las advertencias de seguridad. Estos riesgos pueden surgir del uso indebido o del uso prolongado, etc. Utilice solamente los accesorios recomendados por el fabricante.

⚠ SEGURIDAD ELÉCTRICA

• El aparato sólo debe ser conectado a un suministro eléctrico que haya sido instalado de acuerdo con la norma IEC 60364. El aparato sólo debe ser conectado a la corriente alterna. La tensión debe corresponder con la placa de características del aparato. • El aparato debe ser utilizado sólo con el cable suministrado con el aparato. • Antes de usar, compruebe el aparato por si hubiera piezas dañadas o defectuosas. • Antes de usar, compruebe regularmente si el cable de alimentación tiene señales de daños o de envejecimiento. Si el cable eléctrico está dañado, debe reemplazarlo el fabricante, su agente de servicio o por personal cualificado con el fin de evitar un peligro. • El aparato no se debe usar si se ha tirado, si hay signos visibles de daños o si tiene fugas. • No abuse del cable de alimentación. Nunca lleve el aparato por el cable. • Mantenga el cable de alimentación lejos de superficies calientes y de bordes afilados. • Desconecte el cable de la toma de corriente antes de guardar el aparato. • Nunca intente extraer o sustituir piezas por otras que no están especificadas en este manual. • ¡En caso de emergencia contacte ayuda profesional de inmediato! ⚠ Si el fusible de seguridad de su hogar se activa durante el uso del aparato, desconéctelo inmediatamente y contacte con el Servicio de Atención al Consumidor (cuidado con el riesgo de una descarga eléctrica).

SERVICIO

• No utilice el aparato si alguna pieza del cable o del enchufe está dañado o es defectuosa. • Las reparaciones deben ser realizadas por un agente de servicio o una [illegible] onformidad con las normas de seguridad [illegible] s por personal no cualificado pueden ser [illegible] de ninguna manera ya que así puede in- [illegible] nales.

DISPOSITIVOS DE SEGURIDAD

Los dispositivos de seguridad protegen al usuario y no deben ser modificados o anulados.

Termostato de seguridad

El termostato de seguridad apaga el aparato si el termostato de la caldera falla y el aparato se calienta en exceso en caso de un mal funcionamiento. Por favor, póngase en contacto con el Servicio de atención al Cliente de Vileda local en caso de cualquier problema.

MONTAJE Y EXTRACCIÓN DE LA GAMUZA

• Antes de realizar cualquiera de las siguientes operaciones, asegúrese de que el aparato esté desconectado y frío. ❶ Deslice el mango hacia la unidad principal del aparato hasta que encaje en su sitio. ❷ Deslice la parte del cabezal hacia la unidad principal del aparato hasta que encaje en su sitio • Para un almacenamiento más fácil, el asa se puede quitar del aparato presionando el botón de liberación del tubo situado en el mango y tirando de él para separarlo unidad principal del aparato. ❸ Coloque un paño de microfibras en el suelo con el lado del velcro hacia arriba. • Presione ligeramente Vileda Steam hacia abajo sobre el paño de microfibras • No utilice nunca el aparato sin antes fijar un paño en el Cabezal. • Asegúrese de que el aparato no está enchufado a la toma de corriente ni en funcionamiento cuando quite el paño de microfibras. • Espere hasta que el paño se enfríe antes de retirarlo. • Retire el paño del cabezal tirando con cuidado de él con las manos. • ⚠ **¡Peligro!** El agua caliente puede gotear debido a la separación de las piezas accesorias. Nunca retire las piezas o accesorios mientras el vapor fluye hacia afuera, puede haber riesgo de quemaduras.

LLENADO DEL DEPÓSITO DE AGUA

Nota: Llenar el depósito con agua del grifo limpia o agua destilada (se sugiere si el agua del grifo está sucia).
❹ Extraiga el tapón del depósito de agua girándolo en sentido anti horario. ❺ Rellene el depósito con agua hasta que el depósito se vea lleno.**¡Atención!** La capacidad del depósito es de 0,4 litros. No llene el depósito por encima de la capacidad máxima. ❻ Coloque el tapón girándolo firmemente en sentido de las agujas del reloj.• Asegúrese de que el tapón esté bien cerrado.

FUNCIONAMIENTO

Cuando el depósito de agua está lleno y cerrado correctamente, ya puede empezar a utilizar su Vileda STEAM.
❼ Inserte el enchufe a la toma de corriente. Presione el botón "ON/OFF" situado en la parte trasera del aparato hasta que esté en posición ON. ❽ Vileda STEAM empezará ahora a calentar el agua de dentro del depósito. • El LED situado encima del depósito de agua será verde, esto significa que el aparato está calentando el agua. Se necesitan unos 15 segundos para que el agua del aparato se caliente y alcance la temperatura necesaria. ❾ Regule el volumen de vapor deseado usando el interruptor (vea el siguiente capitulo). ❿ ¡Empiece a usar su Vileda STEAM! • Apagar el aparato pulsando el botón "ON/OFF" en posición OFF. • Desconecte el enchufe de la toma de corriente para apagar el aparato. Vileda STEAM permite matar el 99,9% de E.Coli Bacterium, probado en un laboratorio externo.

AJUSTE DE LA INTENSIDAD DE VAPOR

❾ Utilice el regulador situado sobre el depósito de agua para regular la intensidad del vapor descargado. El regulador tiene dos posiciones:
MAX Máxima intensidad de vapor. MIN Mínima intensidad de vapor (recomendado para suelos delicados como parquet o suelos laminados).
Ponga el regulador en la intensidad de vapor requerida. Durante la manipulación del regulador de vapor, mantenga siempre el aparato en posición vertical con el paño de microfibras en la base.

LLENADO DEL DEPÓSITO DE AGUA

⓫/⓬ Se debe rellenar el depósito de agua si el volumen del vapor desciende durante el uso o si el aparato no emite más vapor. 1) Apague la unidad poniendo el botón ON/OFF en posición OFF. 2) Extraiga el tapón del tanque girándolo en la dirección contraria a las agujas del reloj. 3) Llene el tanque con un máximo de 0,4 litros de agua. 4) Enrosque de nuevo el tapón de seguridad en el aparato. Si no se rellena el depósito de agua a tiempo, el aparato comenzará a generar un sonido alto (diferente al estándar). El uso del producto con el deposito vacío puede activar el "modo de autoprotección" y la luz del deposito se volverá roja. Cuando el aparato está en modo de auto-protección, éste no se podrá utilizar hasta que el indicador LED se vuelva verde de nuevo.

COMO USAR EL ACCESORIO PARA ALFOMBRAS

El accesorio para alfombras le permite limpiar sus alfombras con el poder higienizarte de vapor. 1) Coloque el paño de microfibras en el suelo con el lado del velcro hacia arriba. 2) Presione ligeramente el aparato hacia abajo sobre el paño de limpieza. 3) Coloque el accesorio para alfombras debajo del paño. 4) Presione suavemente el aparato hacia el accesorio para alfombras para que se ajuste al cabezal. ⓭ 5) Asegúrese de seguir "LLENAR EL DEPÓSITO DE AGUA" y los procesos de FUNCIONAMIENTO mencionados en los capítulos anteriores. 6) Empiece a limpiar sus alfombras con su accesorio Vileda Carpet Glider, presionando la mopa y el accesorio en un movimiento hacia delante y hacia atrás. 7) Cuando haya terminado de utilizar el accesorio en su alfombra, desenchufe la mopa y saque el accesorio siguiendo las precauciones siguientes: • Apague siempre el aparato desconectando el botón ON / OFF en la posición OFF antes de sacar el accesorio para alfombras. • Asegúrese de que el aparato no está enchufado a la corriente eléctrica y que no funciona cuando retire el accesorio para alfombras del paño. • Espere hasta que el accesorio para alfombras y paño estén fríos antes de retirarlos. • Quite el accesorio para alfombras desde el cabezal tirando con cuidado de él con las manos. ⚠ **¡Atención!** El agua caliente puede gotear debido a las piezas accesorias. Nunca retire las piezas o accesorios de la gamuza mientras el vapor fluya hacia fuera, hay riesgo de quemaduras. • Siempre aspire la alfombra antes de utilizar la mopa a vapor.

MEDIO AMBIENTE Y RECICLAJE DEL PRODUCTO

• El Vileda STEAM cumple con la Directiva EU 2012/19/EU, que cubre los aparatos eléctricos y electrónicos y la gestión de su eliminación. • El material de embalaje es totalmente reciclable, y marcado con el símbolo de reciclaje. Sigue las regulaciones locales para desechar. Mantenga los materiales del embalaje (bolsas de plástico, partes de poliestireno, etc.) alejado del alcance de los niños ya que son potencialmente peligrosos. • Cuando el producto haya llegado al final de su vida, por favor no lo tire con los desechos domésticos. Para evitar los posibles daños al medioambiente o a la salud humana por culpa del descontrol de desechos, recicle correctamente para promover la reutilización sostenible de recursos materiales. Este símbolo indica que, en la UE, este producto no debe desecharse con otros residuos domésticos. Para evitar posibles daños al medio ambiente o a la salud humana por culpa de la eliminación incontrolada de residuos, recíclelo correctamente para promover la reutilización sostenible de los recursos materiales. Para devolver el aparato usado, por favor utilice los sistemas de devolución y recogida o póngase en contacto con el establecimiento donde adquirió el producto. Ellos podrán encargarse del reciclaje seguro y ecológico del producto.

SOLUCIONADOR DE PROBLEMAS

Si está dudando o si la rotura no está listada aquí, por favor, contacte con el número de atención al consumidor. Siempre desconecte el enchufe de la toma de corriente y deje enfriar el limpiador de vapor antes de realizar cualquier mantenimiento. La reparación sólo se debe realizar por el servicio técnico autorizado. Si no se emite ningún vapor y el LED pasa a ser rojo, compruebe el nivel de agua dentro del depósito de agua y siga las instrucciones descritas en el capítulo "Llenado del depósito de agua". Si no se emite ningún vapor, el aparato puede necesitar ser descalcificado. En este caso, siga las instrucciones en el capítulo "Eliminación de la cal"

ELIMINACIÓN DE CAL

Si el producto empieza a producir vapor más despacio que normalmente o para de producirlo usted debe eliminar la cal. La cal puede desarrollarse con el tiempo en las partes metálicas y afectar al rendimiento del producto. Se recomienda quitar la cal de manera regular especialmente en áreas con agua dura del grifo. La frecuencia de la descalcificación depende de la dureza del agua del grifo y de la frecuencia de uso del producto.

Proceso recomendado para eliminar la cal del aparato:
1. Prepare una mezcla: 1/3 vinagre blanco y 2/3 de agua del grifo e insértelo en el depósito de agua (aproximadamente: 135 ml de vinagre blanco y 265 ml agua).
2. Coloque la mopa STEAM de una manera en que el aparato no esté alcanzando el suelo, objetos o personas.
3. Enchufe la unidad y espere a la luz verde.
4. Espere hasta que toda la mezcla de vinagre/agua sea utilizada por el aparato.
5. Repita el procedimiento anterior tantas veces como sea necesario hasta que logre una tasa de flujo de vapor normal.
6. Llene el depósito de agua con agua fresca, adhiéralo a la unidad y libere el vapor a través del sistema hasta que el depósito de agua esté vacío.

Nota: después de cada procedimiento de eliminación de cal, se recomienda realizar una prueba de uso del aparato para limpiar una superficie aislada adecuada, para asegurarse de que no queden residuos en el aparato.

INSTRUCCIONES PARA LA LIMPIEZA DEL PAÑO DE MICROFIBRAS

• Los paños de microfibras sucios se pueden lavar a máquina (60ºC). • No debe usar suavizante ya que puede afectar el rendimiento del paño. • Composición del paño: 91% Poliéster, 9% Otros

(P)

Obrigado por adquirir o seu novo Vileda STEAM!

Este manual representa um guia indispensável para o uso correto e seguro do Vileda STEAM. Todas as instruções devem ser lidas antes de usar o produto pela primeira vez. Este manual contêm a informação necessária que assegura que o produto pode ser utilizado em conformidade com as normas de segurança e proteção ambiental durante todo o período de utilização do mesmo. Guarde este documento para consultas futuras. Instruções também disponíveis em: www.vileda.com.
Este aparelho é destinado apenas para uso doméstico privado e em espaços interiores.

SÍMBOLOS NAS INSTRUÇÕES DE USO

⚠ Perigo - Perigo imediato que pode causar ferimentos graves ou morte.
⚠ Aviso - Possível situação de risco que pode levar a lesões graves ou mesmo à morte.
⚠ Advertência - Possível situação de risco que pode provocar lesões ligeiras a pessoas ou danos à propriedade.

SÍMBOLOS NO APARELHO

⚠ Aviso: Perigo de queimadura.

⚠ AVISOS GERAIS

Ler cuidadosamente todas as instruções antes de usar pela primeira vez. Guarde as instruções e o manual de aviso para qualquer consulta futura.
IGNORAR AS INSTRUÇÕES SEGUINTES PODE RESULTAR EM PERIGO PARA A SAÚDE E PÔR EM CAUSA A SUA SEGURANÇA, UMA VEZ QUE PODE CAUSAR FOGO,CHOQUE ELÉTRICO E FERIMENTOS GRAVES.

⚠ AVISOS DE SEGURANÇA E SAÚDE

• Nunca mergulhe o aparelho em água ou outro líquido, especialmente quando ligado à tomada eléctrica. • Não dirija a água quente a pessoas, animais, aparelhos elétricos ou tomadas elétricas. O líquido ou o vapor não devem ser dirigidos para equipamentos que contenham componentes eléctricos, como por exemplo o interior de fornos. • Não guarde fora de casa, como por exemplo, na varanda e não expor diretamente à luz do sol ou chuva. • O aparelho não deve ser deixado sem vigilância enquanto estiver ligado. • Não deixe o aparelho ligado a uma tomada de corrente quando não estiver em uso. • Nunca puxe pelo fio para desligar o aparelho da tomada. Manter o aparelho longe de calor, óleo e objetos cortantes. • Não manuseie o aparelho com as mãos molhadas, especialmente quando ligado à tomada elétrica. • Nunca toque na ficha de alimentação e na tomada com as mãos molhadas • Não puxe ou transporte o aparelho pelo fio. Não use o fio como um cabo. Não entale o fio na porta. Não puxe o fio em torno de cantos afiados ou exponha o cabo sobre superfícies aquecidas. • Não utilize o aparelho num espaço fechado que tenha presença de vapor que seja derivado de solventes de tinta à base de óleo, substâncias anti traça, pó inflamável ou outros vapores explosivos ou tóxicos. ⚠ **Aviso!** Não usar em madeira ou pavimentos laminados não tratados. Em superfícies que tenham sido tratadas com verniz, cera ou alguns pavimentos não encerados, o brilho pode ser removido pela ação do calor. É sempre recomendável testar numa área isolada/não visível do pavimento a ser limpo antes de limpar toda a área. Não deixe o produto em funcionamento em pé sobre o chão sem estar em movimento. Nunca deixe o produto com a recarga quente e húmida em contacto directo com o chão após a sua utilização. Também recomendamos verificar as recomendações de uso e cuidados a ter, indicados pelo fabricante do pavimento. ⚠ **PERIGO!** Nunca coloque produtos aromáticos, álcool ou detergente no reservatório de água, uma vez que pode danificar o aparelho ou torná-lo inseguro para uso. ⚠ O aparelho produz vapor de água muito quente. Isso significa que a área junto ao pano de limpeza irá ficar muito quente durante o seu uso. • **Cuidado!** Usar sempre sapatos adequados aquando do uso do aparelho, assim como quando proceder à mudança dos acessórios no STEAM. Não use chinelos ou calçado que não tape os dedos dos pés. ⚠ Não abrir a tampa do reservatório de água quando o aparelho está ligado à tomada elétrica ou imediatamente depois de ter sido aquecido. • Abra o reservatório do aparelho apenas quando ele estiver numa posição vertical e estável. ⚠ Após cada enchimento com água, feche a tampa do reservatório com cuidado. Para fechar a tampa do reservatório gire no sentido dos ponteiros do relógio até à posição de bloqueado. ⚠ Para uso somente no chão; não use o aparelho em posição invertida. Este aparelho destina-se apenas para uso doméstico no interior. • Não usar em piscinas que contenham água. • Desligue o aparelho e deixe arrefecer antes de limpá-lo. • Quando não estiver em uso, o aparelho deve ser armazenado num local seco e na posição vertical. • Manter o aparelho fora do alcance das crianças. • Desligue o aparelho e deixe arrefecer antes de realizar qualquer manutenção. O aparelho tem que ser desligado da tomada após o uso e antes de realizar a manutenção do mesmo. • O aparelho não deve ser usado em áreas onde o risco de explosão esteja presente. • O aparelho não deve ser usado para limpar aparelhos elétricos, como forno, exaustor, microondas, televisores, secador de cabelo, aquecimento eléctrico, etc. • Nunca toque no jacto de vapor com as mãos • Nunca tente abrir o produto, por exemplo, abrindo os parafusos.

⚠ SEGURANÇA PESSOAL

• A utilização correta deste aparelho é descrita neste manual. O uso de qualquer outro acessório ou a sua utilização para qualquer outra operação que não a recomendada neste manual de instruções, poderá constituir um risco de ferimento para a própria pessoa. Este aparelho pode ser utilizado por pessoas com limitações físicas, sensoriais ou mentais ou com pouca experiência e/ou conhecimento, desde que tenham a supervisão de uma pessoa responsável pela sua segurança ou que esta lhe tenha dado instruções do uso em segurança do aparelho e que entendam os perigos envolvidos. As crianças não devem brincar com o aparelho. A limpeza e a manutenção do aparelho não podem ser feitas por crianças sem supervisão. • Mantenha o aparelho fora do alcance das crianças, quando ele estiver ligado ou a arrefecer. • Adicionalmente podem surgir riscos residuais que podem não estar incluídos nos avisos de segurança aquando da utilização do aparelho. Estes riscos podem surgir do uso incorreto ou indevido do produto, do seu uso prolongado, etc. Use apenas os componentes recomendados pelo fabricante.

⚠ SEGURANÇA ELÉTRICA

• O aparelho só deve ser ligado a uma fonte elétrica que tenha sido instalada de acordo com a normativa IEC 60364. O aparelho só deve ser ligado a uma corrente alternada. A tensão/voltagem deve corresponder à placa de identificação no aparelho. • O aparelho só deve ser utilizado com o cabo de alimentação fornecido com o aparelho. • Antes de usar, verifique se o aparelho apresenta peças danificadas ou defeituosas. • Regularmente e antes de usar, verifique se o fio de alimentação possui sinais de danos ou envelhecimento. Se o cabo de alimentação estiver danificado deverá ser substituído pelo fabricante, ou pelo seu agente ou pessoas qualificadas similares, de forma a evitar perigos ou riscos desnecessários. • O aparelho não deve ser utilizado se tiver caído, se houver sinais visíveis de danos ou se estiver a pingar. • Não utilize o aparelho se houver alguma peça defeituosa ou danificada. • Manusear o fio com cuidado. Nunca transporte o aparelho pelo fio. • Mantenha o fio afastado de fontes intensas de calor e ou cortantes. • Desligue o fio de alimentação da tomada antes de guardar o aparelho. • Nunca tente remover ou substituir quaisquer peças que não as especificadas neste manual. • Numa situação de emergência contacte ajuda profissional imediatamente! ⚠ Se o disjuntor de segurança disparar durante o uso do aparelho, interrompa imediatamente o uso e entre em contato com o centro de apoio ao cliente (cuidado com o risco de choque elétrico).

SERVIÇO

• Não utilize o aparelho se alguma das partes estiver danificada ou com defeito. • As reparações devem ser efetuadas apenas por um agente ou técnico qualificado de acordo com as instruções de segurança. Reparações efetuadas por pessoas não qualificadas pode ser perigoso. • Nunca modifique o aparelho de nenhuma forma pois poderá aumentar o risco de ferimentos pessoais.

DISPOSITIVOS DE SEGURANÇA

Os dispositivos de segurança protegem o usuário e não devem ser modificados ou ignorados.

Termostato de segurança

O termostato de segurança desliga o aparelho no caso do termostato do depósito falhar e o aparelho sobreaquecer em caso de avaria. Por favor, contacte o Serviço de Apoio ao Consumidor em caso de qualquer problema.

MONTAGEM DO APARELHO E REMOÇÃO DO PANO DE LIMPEZA

• Antes de proceder a qualquer uma das seguintes operações, certifique-se de que o aparelho está desligado e frio. ❶ Encaixe o cabo na parte superior do aparelho que contem o depósito. Quando estiver encaixada irá ouvir um estalido. ❷ Encaixe a estrutura triangular na parte inferior da peça que contém o depósito. Quando estiver encaixada irá ouvir um estalido. • O cabo pode ser removido do aparelho para facilitar a arrumação. Basta pressionar o botão que se encontra no cabo e puxar o cabo para o remover da unidade principal. ❸ Coloque no chão um pano de limpeza com o velcro virado para cima. • Pressione levemente o aparelho para baixo sobre o pano de limpeza • Nunca utilize o aparelho sem primeiro colocar a recarga de limpeza. • Certifique-se de que o aparelho não está ligado à tomada elétrica e que não está em utilização durante a remoção da recarga. • Aguarde até que o pano de limpeza arrefeça antes de o remover. • Remova o pano de limpeza da estrutura puxando cuidadosamente com as mãos. • ⚠ **Perigo!** Água quente pode escorrer para fora das peças acessórias durante a sua desmontagem! Nunca retire peças acessórias ou o pano de limpeza enquanto o vapor ainda estiver a sair - perigo de queimadura!

ENCHIMENTO DO DEPÓSITO DE ÁGUA

NOTA: Encha o depósito com água limpa ou destilada (sugerido em caso de água muito calcária) à temperatura ambiente.
❹ Retire a tampa do depósito de água, girando no sentido contrário ao dos ponteiros do relógio. ❺ Encha o depósito até que esteja visivelmente cheio. **Aviso!** A capacidade do depósito é de 0,4L. Não encha o depósito acima da sua capacidade máxima. ❻ Coloque novamente a tampa girando no sentido dos ponteiros do relógio.• Assegure-se que a tampa está firmemente fechada.

FUNCIONAMENTO

Quando o depósito de água estiver correctamente cheio e a tampa fechada, poderá começar a utilizar o Vileda STEAM.
❼ Ligue o cabo de alimentação na tomada de eletricidade. Para iniciar o processo de aquecimento pressione o botão "ON/OFF", colocado na parte de trás do aparelho, para a posição "ON". ❽ Vileda STEAM irá iniciar o aquecimento da água no interior do depósito. • A luz indicadora localizada na parte superior do reservatório de água irá permanecer verde, o que significa que o aparelho está a aquecer a água. Demora cerca de 15 segundos para que a água aqueça no interior do depósito e atinja a temperatura certa para o seu funcionamento correto. ❾ Pode regular a quantidade de vapor desejada no seletor de vapor (veja o próximo capítulo). ❿ Comece a utilizar o seu Vileda STEAM! • Desligue o aparelho no botão "ON / OFF" colocando na posição OFF • Desligue a ficha da tomada para desligar o aparelho. O Vileda STEAM permite remover 99.9% das bactérias. Testado por um laboratório independente na Bactéria E.coli.

AJUSTAR A QUANTIDADE DE VAPOR

❾ Use o seletor de vapor localizado acima do depósito de água, para regular a quantidade de vapor desejada. O botão regulador tem duas posições:
MAX Volume Máximo de Vapor. MIN Volume Minimo de Vapor (recomendado para pavimentos delicados, como parquet, laminado ou de madeira).
Ajuste o botão regulador de vapor para a quantidade desejada. Enquanto estiver a fazer esta operação, o aparelho deve estar sempre colocado na posição vertical e com um pano de limpeza colocado.

ENCHER DE NOVO O DEPÓSITO

⓫/⓬ A água deve ser re-introduzida no depósito se o volume de vapor diminuir durante a utilização e não emitir mais vapor no final. 1) Desligue o aparelho colocando o botão ON/OFF na posição OFF. 2) Retire a tampa do depósito girando-a no sentido contrário ao dos ponteiros do relógio. 3) Encha o depósito no máximo com 0,4L de água. 4) Volte a colocar a tampa girando firmemente no sentido dos ponteiros do relógio. Se o depósito não for cheio em tempo útil, o aparelho começa a fazer um som ruidoso (diferente do som habitual). A utilização do aparelho com o depósito de água vazio pode activar o modo de auto-proteção e a luz indicadora do depósito irá acender-se vermelha. No modo de auto-proteção, o aparelho não pode ser utilizado até que luz acenda verde.

COMO USAR O ACESSÓRIO PARA TAPETES E CARPETES

Este acessório permite limpar tapetes, alcatifas e carpetes com o poder do vapor. 1) Coloque no chão um pano de limpeza com o velcro virado para cima 2) Pressione levemente o aparelho para baixo sobre o pano de limpeza. 3) De seguida coloque o acessório para que fique entre o pano e o tapete/carpete. 4) Suavemente empurre o aparelho para baixo até encaixar o acessório. ⓭ 5) Certifique-se de seguir o processo de ENCHIMENTO DO DEPÓSITO DE ÁGUA bem como os processos OPERACIONAIS mencionados nos capítulos anteriores. 6) Pode iniciar o processo de limpeza com o acessório para carpetes e tapetes, fazendo o movimento do aparelho para frente e para trás. 7) Quando terminar o processo de limpeza, desligue o aparelho e retire o acessório seguindo as instruções abaixo: • Desligar sempre o aparelho, mudando botão de ON / OFF para a posição OFF antes de remover o acessório • Certifique-se de que o aparelho não está ligado à tomada elétrica e em funcionamento durante a remoção do acessório ou pano de limpeza. • Espere até que o acessório e o pano de limpeza arrefeçam antes de os remover • Remova o acessório arrefecido puxando cuidadosamente com as mãos. ⚠ **Perigo!** Água quente pode escorrer para fora das peças acessórias durante a sua desmontagem! Nunca retire peças acessórias ou o pano de limpeza enquanto o vapor ainda estiver a sair - perigo de queimadura! • Aspirar sempre o tapete/carpete/alcatifa antes de usar a Mopa Vertical a vapor - Steam.

MEIO AMBIENTE & RECICLAGEM DO PRODUTO

• Vileda STEAM cumpre a diretiva EU 2012/19/EU que incide sobre aparelhos elétricos e eletrónicos e a gestão da sua reciclagem. • O material da embalagem é totalmente reciclável e está marcado com o símbolo de reciclagem correspondente. Siga os regulamentos locais de reciclagem. Mantenha o material da embalagem (sacos de plástico, peças de poliestireno, etc.) fora do alcance das crianças, já que são potencialmente perigosas. • Quando o produto chegar ao fim do seu ciclo de vida por favor não elimine o aparelho junto com o lixo doméstico. Uma reciclagem responsável promove a reutilização sustentável dos recursos materiais, evitando maleficios para o ambiente e saúde pública. • O símbolo indica que este produto não deve ser descartado com outros resíduos domésticos em toda a UE. Para prevenir possíveis danos ao meio ambiente ou à saúde publica por eliminação de resíduos de forma não controlada, recicle de forma responsável promovendo a reutilização sustentável dos recursos materiais. Para reciclar o seu aparelho usado, por favor contacte a sua junta de freguesia, o Centro de Recepção de Resíduos de Equipamentos Eléctricos e Electrónicos ou a loja onde comprou este produto. Estas entidades podem reciclar o aparelho de forma segura.

RESOLUÇÃO DE PROBLEMAS

Se tiver dúvidas ou se a falha não estiver listada neste manual, por favor entre em contato com o número de Serviço de Apoio ao Consumidor. Desligue sempre o cabo elétrico da tomada e deixe que a mopa vertical a vapor arrefeça antes de realizar qualquer trabalho de manutenção. Trabalhos de reparação só podem ser realizados por pessoal autorizado. O aparelho não deita vapor e a luz fica vermelha: certifique-se que existe bastante água dentro do depósito e siga as instruções descritas no capítulo "ENCHIMENTO DO DEPÓSITO DE ÁGUA". Se depois do procedimento anterior o aparelho continuar a não emitir vapor, pode ser necessário proceder à sua descalcificação. Neste caso, siga as instruções descritas no capítulo "DESCALCIFICAÇÃO DO APARELHO".

DESCALCIFICAÇÃO DO APARELHO

Se o produto começa a produzir menos vapor do que o habitual ou deixa mesmo de o produzir poderá ser necessário remover o calcário. O calcário pode desenvolver-se ao longo do tempo sobre as partes metálicas, afetando o funcionamento normal do produto. Recomendamos a descalcificação regular especialmente em zonas onde a água é mais dura. A frequência do procedimento de descalcificação depende da dureza da água e da frequência de utilização do produto.

Procedimento recomendado para a descalcificação do aparelho
1. Prepare uma solução misturando 1/3 de vinagre branco com 2/3 de água e coloque-a no deposito do aparelho (aproximadamente: 135ml de vinagre e 265ml de água).
2. Coloque a mopa vertical a Vapor numa posição em que o vapor possa ser libertado do aparelho mas que não entre em contacto com o pavimento, pessoas ou objetos.
3. Ligue o aparelho à tomada elétrica e aguarde que luz verde se acenda.
4. Aguarde até que a solução de vinagre/água seja toda expelida sob a forma de vapor.
5. Repita o processo descrito acima tantas vezes quantas achar necessário para que se restabeleça o processo normal de vapor.
6. Volte a encher o depósito apenas com água e repita o processo até o depósito se esvaziar, garantindo desta forma que não permanecem restos da solução no interior do aparelho.

Nota: após cada processo de descalcificação, recomendamos que proceda a um teste de utilização do aparelho numa área isolada e não visível do seu pavimento, para garantir que não permanecem resíduos da solução no interior do mesmo.

INSTRUÇÕES DE LAVAGEM DO PANO

• Os panos sujos podem ser lavados à máquina até 60ºC. • Não usar amaciador no têxtil uma vez que pode afetar a sua capacidade de limpeza. • Composição do têxtil: 91% Poliéster, 9% Outros.

Technical Specifications / Specifiche Tecniche / Technische Eigenschaften / Caracteristiques Techniques / Technische Specificaties / Especificaciones técnicas / Especificações técnicas	
Model: SC-1086	
Voltage / Tensione / Volt / Voltage / Spanning / Voltaje / Voltagem:	230 V ~ 50/60 Hz
Protective class / Classe di isolamento / Schutzklasse / Protection électrique classe / Beschermende klasse / Clase de protección / Classe de proteção:	1
Protection class / Grado di protezione / Schutzklasse / Protection humidité classe / Beschermingsklasse / Clase de protección / Classe de proteção:	IPX 4
Performance data / Dati sulle prestazioni / Leistungsdaten / Données de performance / Prestatiegegevens / Datos de Rendimiento / Dados de desempenho:	
Heating output / Potenza termica / Leistung / Puissance de chauffage / Verwarmingsvermogen / Salida de calor / Potência de aquecimento:	1550 W
Ready to use time / Tempo di preparazione all'uso / Aufheizzeit / Prêt à l'utilisation en / Tijd om klaar voor gebruik te zijn / Tiempo listo para usar / Pronto a usar em:	15 seconds / secondi / Sekunden / secondes / seconden segundos
Steam volume MIN. setting / Volume vapore con regolazione MIN. / Dampfvolumen minimal / Réglage MIN. de volume de vapeur / Minimaal stoom volume instelling / Intensidad de vapor MIN. / Volume MIN. de vapor:	14 g/min
Steam volume MAX. setting / Volume vapore con regolazione MAX. / Dampfvolumen maximal / Réglage MAX. de volume de vapeur / Maximaal stoom volume instelling / Intensidad de vapor MAX. / Volume MÁX. de vapor:	23 g/min
Dimensions / Dimensioni / Maße / Dimensions / Afmetingen / Dimensiones / Dimensões:	
Tank capacity / Capacita serbatoio / Kapazität Wasserbehälter / Capacité du réservoir / Reservoir inhoud / Capacidad del depósito / Capacidade do depósito:	400 ml
Width / Larghezza / Breite / Largeur / Breedte / Ancho / Largura:	300 mm
Length / Lunghezza/ Länge / Longueur / Lengte / Longitud / Comprimento:	200 mm
Height / Altezza / Höhe / Hauteur / Hoogte / Altura:	1260 mm
Weight without accessories / Peso senza accessori / Gewicht ohne Zubehör / Poids sans accessoires / Gewicht zonder accessoires / Peso sin accesorios / Peso sem acessórios:	2,3 kg
Subject to technical modifications! / Unterliegt technischen Modifikationen / Sous réserves de modifications techniques / Technische wijzigingen mogelijk! / Sujeto a modificaciones técnicas / Sujeito a alterações técnicas!	
Distributed by Freudenberg Home and Cleaning Solutions GmbH, Im Technologiepark 19, 69469 Weinheim Germany	

(D) FHP Export GmbH
69448 Weinheim

www.vileda.com
a brand of FREUDENBERG

05224-20-26-177 / V4