beurer

BiteX Go
BR 70



CE 0483

PL Urządzenie uśmierzające ból po ukłuciu insektów
Instrukcja obsługi 4

NL Insectenbeetheler
Gebruiksaanwijzing 30

DA Insektstikheler
Betjeningsvejledning 55

SV Apparat för lindring
vidinsektsbett Bruksanvisning 78

NO Insektstikkhelbreder
Bruksanvisning 102

FI Hyönteispiston lievittäjä
Käyttöohje 125

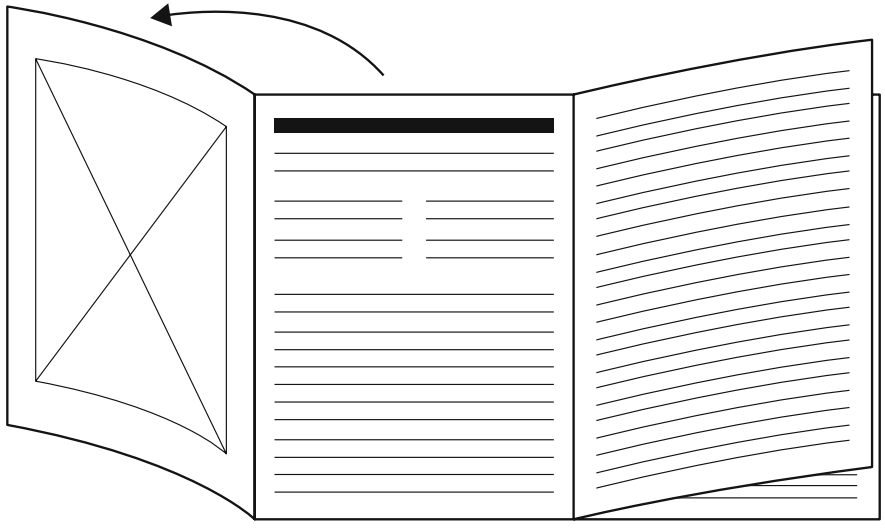

PL Przed przeczytaniem instrukcji obsługi otworzyć stronę 3.

NL Vouw pagina 3 uit voordat u de gebruiksaanwijzing gaat lezen.

DA Fold side 3 ud, før du læser betjeningsvejledningen.

SV Fäll ut sidan 3 innan du läser bruksanvisningen.

NO Slå ut side 3 før du leser bruksanvisningen.

FI Avaa sivu 3 ennen käyttöohjeen lukemista.

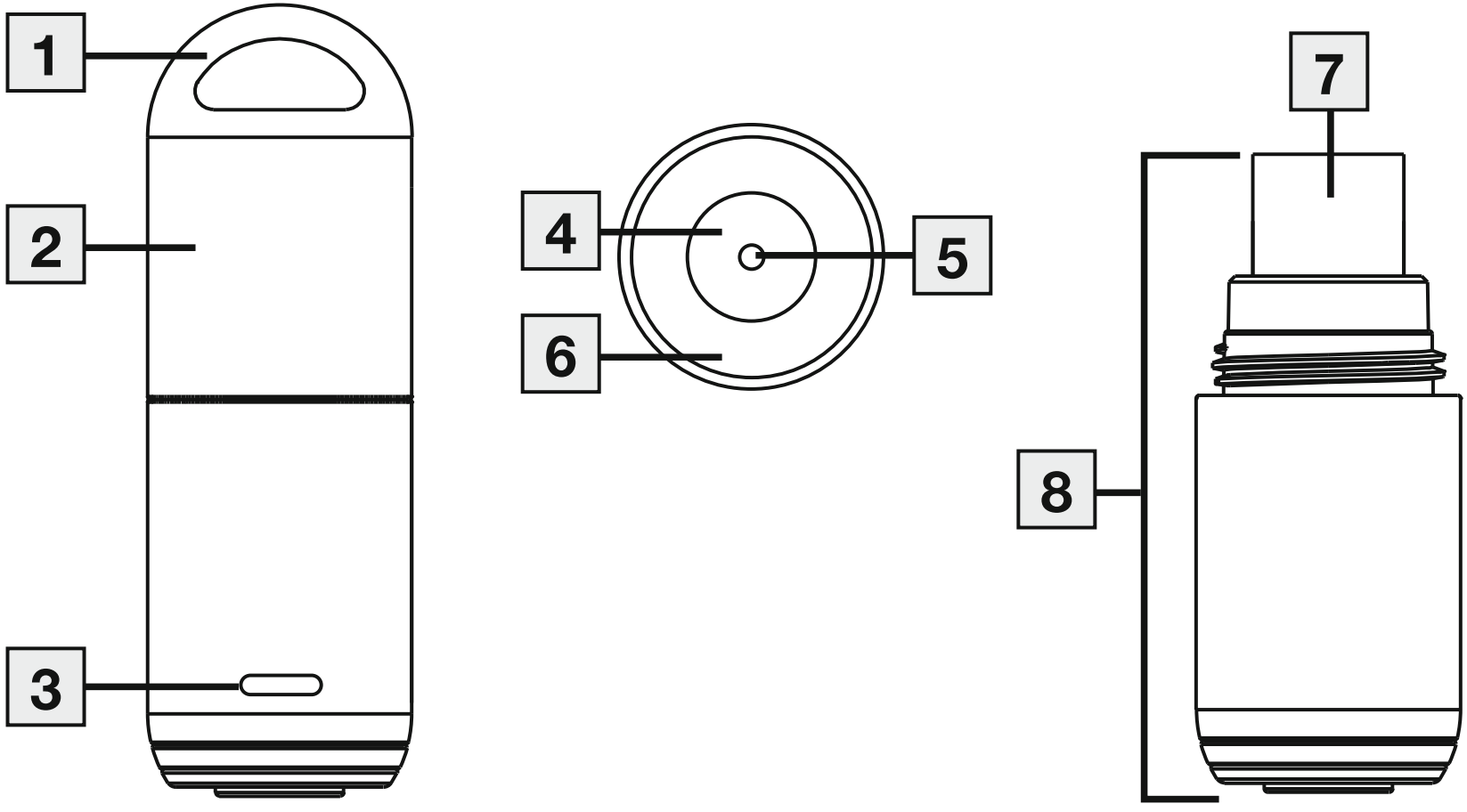
1
2
3
4
5
6
7
8

POLSKI



Należy dokładnie przeczytać niniejszą instrukcję obsługi, zachować ją i przechowywać w miejscu dostępnym dla innych użytkowników oraz przestrzegać podanych w niej wskazówek.

SPIS TREŚCI

1. Zawartość opakowania 5
2. Objaśnienie symboli 5
3. Użytkowanie zgodne z przeznaczeniem 9
4. Ostrzeżenia i wskazówki dotyczące bezpieczeństwa 11
5. Opis urządzenia 19
6. Zastosowanie 20
7. Czyszczenie i konserwacja 23
8. Postępowanie w przypadku problemów 25
9. Utylizacja 27
10. Dane techniczne 28
11. Gwarancja/serwis 29

1. ZAWARTOŚĆ OPAKOWANIA

Zestaw należy sprawdzić pod kątem zewnętrznych uszkodzeń kartonowego opakowania oraz kompletności zawartości. Przed użyciem należy upewnić się, że urządzenie nie wykazują żadnych widocznych uszkodzeń, a wszystkie elementy opakowania zostały usunięte. W razie wątpliwości należy zaprzestać używania urządzenia i zwrócić się do sprzedawcy lub napisać na podany adres działu obsługi klienta.

1x BiteX Go BR 70
1 x skrócona instrukcja obsługi
1x instrukcja obsługi

2. OBJAŚNIENIE SYMBOLI

Na urządzeniu, w instrukcji obsługi, na opakowaniu i tabliczce znamionowej urządzenia zastosowano następujące symbole:

⚠ OSTRZEŻENIE

Oznacza potencjalne niebezpieczeństwo. Nieuniknięcie tego ryzyka może prowadzić do śmierci lub najcięższych obrażeń ciała.

⚠ UWAGA

Oznacza potencjalne niebezpieczeństwo. Nieuniknięcie tego ryzyka może prowadzić do lekkich lub niewielkich obrażeń ciała.

WSKAZÓWKA

Oznacza potencjalnie szkodliwą sytuację. Nieuniknięcie tego ryzyka może prowadzić do uszkodzenia urządzenia lub jego otoczenia.



Informacje o produkcie
Ważne informacje

	**Przestrzegać instrukcji** Przed rozpoczęciem pracy / użytkowania urządzeń lub maszyn należy przeczytać instrukcję
	Części aplikacyjne typu BF
	Urządzenia elektrycznego nie wolno utylizować wraz z innymi odpadami domowymi
	Producent
SN	Numer seryjny
IP42	Ochrona przed stałymi ciałami obcymi o średnicy 1 mm i większymi oraz przed kroplami wody przy pochyleniu obudowy do 15°.
	Temperatura graniczna

	Graniczna wilgotność powietrza
CE	**Oznakowanie CE** Niniejszy produkt spełnia wymagania obowiązujących dyrektyw europejskich i krajowych
MD	Produkt medyczny
	Oddzielić produkt i elementy opakowania i zutylizować je zgodnie z lokalnymi przepisami.
	Oznakowanie identyfikujące materiał opakowaniowy. A = skrót nazwy materiału, B = numer materiału: 1-7 = tworzywa sztuczne, 20-22 = papier i tektura
	Symbol importera
UDI	Unique Device Identifier (UDI) do jednoznacznej identyfikacji produktu

REF	Numer artykułu
#	Numer typu
	Data produkcji
LOT	Numer serii
CH REP	Szwajcarski przedstawiciel

3. UŻYTKOWANIE ZGODNE Z PRZEZNACZENIEM

Przeznaczenie

Urządzenie uśmierzające ból po ukłuciu służy do łagodzenia swędzenia i obrzęków spowodowanych ukłuciem lub ukąszeniem przez insekty poprzez wpływ ciepła (lokalna hipertermia).

Grupa docelowa

Urządzenie uśmierzające ból po ukłuciu insektów jest przeznaczone do stosowania w środowisku domowym, a nie w profesjonalnych placówkach służby zdrowia. Urządzenie uśmierzające ból po ukłuciu insektów może być stosowane przez wszystkie osoby w wieku od 3 lat pod nadzorem, natomiast użytek osobisty możliwy jest od 12 roku życia.

Korzyści kliniczne

Leczenie i łagodzenie swędzenia i obrzęku spowodowanego ukąszeniami lub użądleniami owadów.

Wskazania

Zaleca się stosowanie urządzenia uśmierzającego ból po ukłuciu insektów w przypadku:

- swędzenia
- obrzęku

spowodowanego przez ukąszenia lub użądlenia owadów.

4. OSTRZEŻENIA I WSKAZÓWKI DOTYCZĄCE BEZPIECZEŃSTWA

Przeciwwskazania

⚠ OSTRZEŻENIE

- Minimalny wiek osoby samodzielnie użytkującej urządzenie wynosi 12 lat. Dzieci poniżej 12 lat powinny korzystać z urządzenia wyłącznie pod nadzorem lub opieką osoby dorosłej.
- Z urządzenia nie mogą korzystać osoby chore na cukrzycę. Wrażliwość na ból może w pewnych warunkach zmniejszyć się, co może u osób chorych na cukrzycę doprowadzić nawet do powstania oparzeń.
- Z urządzenia nie mogą korzystać osoby niesamodzielne, dzieci poniżej 3 lat ani osoby o ograniczonym odczuwaniu ciepła. Rozumie się przez to osoby mające chorobowe zmiany skórne lub blizny w obszarze używania urządzenia, po zażyciu leków przeciwbólowych, alkoholu lub narkotyków.
- Urządzenia nie należy stosować na skórę z objawami ostrych lub przewlekłych chorób skóry (skaleczenia lub zapalenia), np. bolesne i bezbolesne zapalenia,

zaczerwienienia, wysypki (np. alergie), poparzenia, odmrożenia, stłuczenia, obrzęki (bez śladów ukąszenia/ugryzienia owada) oraz otwarte/krwawiące i gojące się rany, blizny pooperacyjne.

- Z urządzenia nie mogą korzystać osoby cierpiące na gorączkę.
- Urządzenia nie należy stosować na wrażliwych partiach skóry.
- Urządzenia nie należy stosować w przypadku występowania wszelkiego rodzaju zaburzeń czucia o zmniejszonym odczuwaniu bólu (np. zaburzenia metabolizmu).
- Urządzenia nie należy stosować na skórze pokrytej maścią, kremem ani żelem.
- Urządzenia nie należy stosować w przypadku stale występującego podrażnienia skóry ze względu na długotrwałe działanie ciepła w tym samym miejscu.
- Jeśli urządzenie nie będzie od razu używane, należy je odłączyć od zasilania.

Ogólne wskazówki ostrzegawcze

⚠ OSTRZEŻENIE

- Należy koniecznie skonsultować się z lekarzem, jeśli pomimo zastosowania urządzenia uśmierzającego ból po ukłuciu insektów dolegliwości nadal występują. W takim przypadku należy zaprzestać użytkowania urządzenia.
- Stosowanie urządzenia nie zastępuje konsultacji lekarskiej ani zaleconego przez lekarza leczenia. W razie objawów bólu lub choroby należy skonsultować się z lekarzem.
- W razie nieprawidłowego działania urządzenia, złego samopoczucia lub pojawienia się bólu natychmiast zaprzestać użytkowania urządzenia.
- Przed użyciem urządzenia należy skonsultować się z lekarzem, jeżeli cierpi Pan/Pani na choroby skóry, poważne schorzenia (w szczególności predyspozycje do chorób zakrzepowo-zatorowych lub nawracających nowotworów złośliwych) lub jeżeli odczuwa Pan/Pani niewyjaśniony przewlekły ból w jakiejkolwiek części ciała.
- Urządzenie nie zastępuje konsultacji lekarskiej ani leczenia. Jeśli objawy utrzymują się pomimo zastosowania urządzenia uśmierzającego ból po ukłuciu

insektów, należy zaprzestać jego stosowania. Jeśli objawy pogorszą się podczas lub po zastosowaniu urządzenia uśmierzającego ból po ukłuciu insektów, należy natychmiast udać się do lekarza i zaprzestać używania urządzenia.

- Jeżeli jet to ukąszenie kleszcza, należy natychmiast zwrócić się o pomoc lekarską. Poprzez ukąszenie kleszcze mogą przenosić patogeny, takie jak wirus KZM (kleszczowe zapalenie mózgu) czy borelioza.
- Należy natychmiast zwrócić się o pomoc lekarską w przypadku wystąpienia pierwszych objawów, tj. nasilony świąd, zaczerwienienie skóry, obrzęk, zawroty głowy, nudności, duszność, pokrzywka lub spadek lub wzrost ciśnienia krwi.
- Nie stosować w pobliżu oczu, na powiekach, ustach ani śluzówkach. Nie wolno również używać urządzenia na wilgotnej skórze.
- Nie należy pozwalać, aby dzieci bawiły się urządzeniem.
- **Niebezpieczeństwo połknięcia!** Urządzenie, opakowanie i akcesoria należy przechowywać w miejscu niedostępnym dla dzieci ze względu na niebezpieczeństwo uduszenia, zranienia i połknięcia. W razie połknięcia niezwłocznie skonsultować się z lekarzem.
- Podczas używania urządzenia uśmierzającego ból po ukłuciu insektów należy przestrzegać ogólnych zasad higieny.

- W przypadku nieprawidłowego działania urządzenia, złego samopoczucia lub bólu pacjenta należy natychmiast przerwać korzystanie z urządzenia.

Ostrzeżenia dotyczące zastosowania

WSKAZÓWKA

- Urządzenie działa wyłącznie w połączeniu z odpowiednim smartfonem posiadającym znak CE.
- Do użytku na smartfonach z systemem Android: Wymagany jest system Android 10.0 lub nowszy.
- Do użytku na smartfonach Apple: Wymagany iPhone 15 lub nowszy.
- Smartfony muszą obsługiwać standard OTG. W niektórych smartfonach funkcję OTG należy aktywować w ustawieniach, aby móc z niej korzystać.
- Telefony komórkowe i urządzenia zasilające wyposażone w inne interfejsy zasilania mogą być używane wyłącznie, jeśli spełniają rygorystyczne wymagania dotyczące zasilania. Użycie niezgodne z wymaganiami dotyczącymi zasilania może spowodować uszkodzenie zasilacza lub niniejszego urządzenia.

Ogólne środki ostrożności

⚠ UWAGA

- Nigdy nie dotykać urządzenia mokrymi rękami. Unikać narażania urządzenia na kontakt z bryzgami wody. Urządzenie należy obsługiwać tylko, gdy jest całkowicie suche.
- Do czyszczenia i konserwacji urządzenia nie należy używać środków czyszczących ani rozpuszczalników. Płyn przedostający się do wnętrza urządzenia może uszkodzić elektronikę lub inne części urządzenia i spowodować nieprawidłowe działanie.
- Urządzenie może być używane przez kilka osób. Przed użyciem przez inną osobę należy go wyczyścić i zdezynfekować.
- Urządzenie należy chronić przed bezpośrednim działaniem promieni słonecznych i przechowywać w suchym miejscu.
- Chronić urządzenie przed wstrząsami, wilgocią, kurzem, chemikaliami, dużymi wahaniami temperatury i zbyt blisko znajdującymi się źródłami ciepła (np. piec, grzejnik).

- Nie wolno dopuścić, aby woda dostała się do wnętrza urządzenia. W przeciwnym razie należy wyjąć urządzenie i użyć go ponownie dopiero po całkowitym wyschnięciu.
- Podczas przechowywania urządzenia nie należy kłaść na nim ciężkich przedmiotów.
- Przed użyciem należy sprawdzić, czy urządzenie lub akcesoria nie mają widocznych uszkodzeń. W razie wątpliwości nie należy używać urządzenia i skontaktować się ze sprzedawcą lub działem obsługi klienta pod podanym adresem.
- Urządzenie przechowywać w miejscu zabezpieczonym przed wpływem warunków atmosferycznych. Urządzenie należy przechowywać w określonych warunkach otoczenia.
- Jeżeli temperatura otoczenia jest niższa niż -10°C lub wyższa niż 50°C, należy odczekać co najmniej 4 godziny pomiędzy przechowywaniem i użyciem.

Wskazówki dot. kompatybilności elektromagnetycznej

⚠ OSTRZEŻENIE

- Urządzenie jest przeznaczone do użytkowania w każdym otoczeniu wymienionym w niniejszej instrukcji obsługi, łącznie z otoczeniem domowym.
- W przypadku zakłóceń elektromagnetycznych w pewnych warunkach urządzenie może być użytkowane tylko w ograniczonym zakresie. W rezultacie mogą się np. pojawić komunikaty o błędach lub może dojść do awarii urządzenia.
- Stosowanie akcesoriów innych niż określone lub udostępnione przez producenta urządzenia może prowadzić do zwiększenia zakłóceń elektromagnetycznych lub zmniejszenia odporności elektromagnetycznej urządzenia oraz jego nieprawidłowego działania.
- Radiofrekvenční přístroje (včetně periferií jako anténních kabelů nebo externích antén) používejte minimálně ve vzdálenosti 30cm od všech součástí tohoto přístroje, včetně všech kabelů dodávaných společně s přístrojem.
- Należy unikać stosowania tego urządzenia bezpośrednio obok innych urządzeń lub wraz z innymi urządzeniami ustawionymi jedno na drugim, ponieważ mogłoby to skutkować nieprawidłowym działaniem. Jeśli użytkowanie w wyżej

opisany sposób jest konieczne, należy obserwować to i inne urządzenia, aby upewnić się, że wszystkie działają prawidłowo.

- Nieprzestrzeganie tej instrukcji może prowadzić do ograniczenia wydajności urządzenia.

5. OPIS URZĄDZENIA

Odnośne rysunki przedstawiono na stronie 3.

1	Oczko do breloka	**2**	Pokrywa z zamknięciem śrubowym
3	Kontrolka LED	**4**	Płytka grzewcza
5	BiteSpotLight (światło)	**6**	Panele dotykowe
7	Złącze USB-C	**8**	Jednostka główna

6. ZASTOSOWANIE

⚠ OSTRZEŻENIE

Przed każdym zastosowaniem należy się upewnić, że żadne żądło nie znajduje się w miejscu ukłucia. Przed zastosowaniem urządzenia należy ostrożnie usunąć żądło. Zastosowanie natychmiast po ukłuciu lub ukąszeniu przez owady zapewnia najlepsze rezultaty. Jeśli zbyt długo czeka się na leczenie miejsca ukłucia lub ukąszenia i użytkownik uskarża się już na swędzenie i obrzęk, urządzenie uśmierzające ból po ukłuciu insektów może zadziałać tylko w ograniczonym zakresie. Pomimo tego warto wykonać zabieg urządzeniem uśmierzającym ból po ukłuciu insektów. Na ogół dojdzie do złagodzenia swędzenia i przyspieszenia leczenia.

⚠ UWAGA

W zależności od wrażliwości użytkownika i miejsca na skórze temperatura zabiegu może być odczuwana jako nieprzyjemna; może także powstać lekkie zaczerwienienie, a w rzadkich przypadkach także podrażnienie skóry. Jeśli odczuwane ciepło jest nadmierne, należy natychmiast przerwać zabieg!

1. Zdjąć pokrywę [2] z jednostki głównej [8], obracając ją w kierunku przeciwnym do ruchu wskazówek zegara.
2. Podłączyć jednostkę główną [8] za pomocą wtyczki [7] do złącza USB-C smartfona. Lekkie kliknięcie oznacza, że urządzenie jest całkowicie podłączone.
   ➔ Dioda LED stanu urządzenia [3] zacznie świecić na zielono, urządzenie jest gotowe do pracy.
3. Ustawić urządzenie płytką grzewczą [4] na miejscu ukłucia lub ukąszenia. Zintegrowane światło BiteSpotLight [5] pomaga zlokalizować miejsce ukąszenia lub ugryzienia. Należy się upewnić, że cały panel dotykowy [6] ma kontakt ze skórą.
4. Możliwość wyboru pomiędzy 2 różnymi czasami aplikacji (3 lub 6 sekund), w zależności od wrażliwości skóry.



Trzysekundowy czas stosowania jest zalecany przy pierwszym zastosowaniu lub w przypadku stosowania na skórze wrażliwej.

- W przypadku 3-sekundowej aplikacji należy umieścić urządzenie z płytką grzewczą [4] w miejscu ukąszenia lub ugryzienia, zgodnie z opisem w kroku 3. Touchpad [6] rozpoznaje kontakt ze skórą.
  ➔ Dioda LED stanu urządzenia [3] świeci się na pomarańczowo i rozpoczyna się zabieg.
- W celu 6-sekundowego zastosowania należy krótko przyłożyć urządzenie z płytką grzewczą [4] **2 razy** do miejsca ukąszenia lub ugryzienia.
  ➔ Dioda LED stanu urządzenia [3] świeci się na różowo i rozpoczyna się zastosowanie.

5. Dioda LED stanu urządzenia [3] zaświeci się ponownie na zielono, a płytka grzewcza [4] przestanie grzać.
6. Odłączyć jednostkę główną [8] od smartfona.

Jeśli użytkownik sam nie wyłączy urządzenia, po 2 minutach zadziała automatyczne wyłączanie. Aby móc ponownie skorzystać z urządzenia po jego automatycznym wyłączeniu, należy je ponownie aktywować, dotykając skórą panelu dotykowego [6].

7. CZYSZCZENIE I KONSERWACJA

Aby uniknąć problemów zdrowotnych, należy przestrzegać zasad higieny:

- Urządzenie jest przeznaczone do wielokrotnego użytku.
- Zaleca się czyszczenie urządzenia przed pierwszym oraz każdym kolejnym użyciem.
- Przed każdym czyszczeniem urządzenie należy odłączyć od źródła zasilania (np. smartfona) i pozostawić do ostygnięcia.
- Przed każdym czyszczeniem urządzenia należy dokładnie dokręcić pokrywę z zamknięciem śrubowym **2**.
- Do czyszczenia obudowy używać wyłącznie miękkich, suchych szmatek.
- Do czyszczenia nie używać substancji, które mogą działać toksycznie w razie kontaktu ze skórą/śluzówką, połknięcia lub inhalacji. Nie używać silnych środków czyszczących, nigdy nie zanurzać urządzenia w wodzie.
- Urządzenia nie należy myć w zmywarce!
- Urządzenia nie wolno czyścić mechanicznie za pomocą szczotki itp., gdyż grozi to nieodwracalnymi uszkodzeniami sprzętu.
- W przypadku stosowania urządzenia na wielu miejscach ukłucia/ukąszenia zaleca się każdorazowe czyszczenie płytki grzewczej. W ten sposób zapobiega

się możliwości przeniesienia zarazków i bakterii z jednego miejsca na skórze do innego. Do dezynfekcji płytki grzewczej należy używać pałeczek higienicznych zwilżonych środkiem dezynfekującym.

- Aby zapewnić prawidłowe działanie touchpada, należy go regularnie czyścić, postępując zgodnie z instrukcją czyszczenia.

8. POSTĘPOWANIE W PRZYPADKU PROBLEMÓW

Problem	Możliwa przyczyna	Rozwiązanie
Urządzenie nie włącza się.	Wtyczka USB-C nie **7** jest prawidłowo podłączona.	Odłączyć urządzenie od złącza smartfona. Podłączyć urządzenie z wtyczką USB-C **7** ponownie do złącza USB-C smartfona. Lekkie kliknięcie i świecąca na zielono dioda LED stanu urządzenia **3** oznaczają, że urządzenie jest prawidłowo podłączone i gotowe do pracy.
	Urządzenie może być uszkodzone.	Skontaktować się z serwisem.
Dioda LED stanu urządzenia **5** miga na zielono przez 5 sekund.	Poziom nagrzania płyty grzewczej **4** przekracza maksymalną temperaturę.	Odłączyć zasilanie, odczekać 3 minuty, aż temperatura wróci do normy, a następnie kontynuować zabieg.

Problem	Możliwa przyczyna	Rozwiązanie
Urządzenie nie reaguje na kontakt ze skórą i nie rozpoczyna zabiegu.	Na panelu dotykowym **6** znajdują się ciała obce (np. kurz), które uniemożliwiają rozpoznanie dotyku.	Wyczyścić panel dotykowy **6** zgodnie z opisem w rozdziale „Czyszczenie i konserwacja”.
	Powierzchnia styku między panelem dotykowym **6** a skórą nie jest wystarczająco duża lub nacisk nie jest wystarczająco silny, co uniemożliwia rozpoznanie dotyku.	Należy upewnić się , że cały panel dotykowy **6** ma kontakt ze skórą. W tym celu należy zwiększyć nacisk, dociskając urządzenie do odpowiednich miejsc na skórze.

9. UTYLIZACJA

W związku z wymogami ochrony środowiska po zakończeniu eksploatacji urządzenia nie należy wyrzucać wraz z odpadami domowymi. Należy je oddać do utylizacji w odpowiednim punkcie odbioru w swoim kraju. Urządzenie należy zutylizować zgodnie z dyrektywą WE o zużytych urządzeniach elektrycznych i elektronicznych – WEEE (Waste Electrical and Electronic Equipment). Wszelkie pytania należy kierować do właściwej instytucji komunalnej odpowiedzialnej za utylizację.



Zużyty sprzęt może mieć szkodliwy wpływ na środowisko i zdrowie ludzi z uwagi na potencjalną zawartość niebezpiecznych substancji, mieszanin oraz części składowych. Gospodarstwo domowe spełnia ważną rolę w przyczynianiu się do ponownego użycia i odzysku surowców wtórnych, w tym recyklingu zużytego sprzętu. Na tym etapie kształtuje się postawy, które wpływają na zachowanie wspólnego dobra jakim jest czyste środowisko naturalne

10. DANE TECHNICZNE

Typ	BR 70
Wymiary (dł. x szer. x wys.)	Ø 14,2 mm x 43 mm
Masa	ok. 5 g
Źródło zasilania	5V± 0.25V, Max. 500mA
Maks. temperatura	50°C ±2°C (122°F ±3,6°F)
Funkcje	2 długości zabiegu (3 s / 6 s)
Dopuszczalna temperatura i wilgotność powietrza podczas przechowywania oraz transportu	od –10°C do 50°C, względna wilgotność powietrza: 30–85%
Dopuszczalna temperatura i wilgotność powietrza podczas pracy	od 10°C do 40°C, względna wilgotność powietrza: 30–85% Ciśnienie powietrza: od 700 hPa do 1060 hPa
Automatyczne wyłączanie urządzenia	2 min po ostatnim użyciu

Numer seryjny znajduje się na urządzeniu. Zastrzega się prawo do zmian technicznych.

To urządzenie spełnia wymogi normy europejskiej EN 60601-1-2 (grupa 1, klasa B, zgodność z CISPR 11, CISPR 14-1, CISPR-32, IEC 61000-3-2, IEC 61000-3-3, IEC 61000-4-2, IEC 61000-4-3, IEC 61000-4-4, IEC 61000-4-5, IEC 61000-4-6, IEC 61000-4-8, IEC 61000-4-11) i podlega specjalnym środkom ostrożności w odniesieniu do kompatybilności elektromagnetycznej.

11. GWARANCJA/SERWIS

Szczegółowe informacje na temat gwarancji i warunków gwarancji znajdują się w załączonej ulotce gwarancyjnej.

Wskazówka dotycząca zgłaszania incydentów

W przypadku użytkowników/pacjentów z Unii Europejskiej i krajów o identycznych systemach regulacyjnych obowiązują następujące ustalenia: Jeśli w trakcie lub wskutek użytkowania produktu wystąpi poważny incydent, należy go zgłosić producentowi i/lub pełnomocnikowi producenta oraz odpowiedniemu krajowemu urzędowi państwa członkowskiego, w którym znajduje się użytkownik/pacjent.

Zastrzega się prawo do pomyłek i zmian

NEDERLANDS



Lees deze gebruiksaanwijzing aandachtig door, bewaar deze voor later gebruik, laat deze ook door andere gebruikers lezen en neem alle aanwijzingen in acht.

INHOUDSOPGAVE

1. Omvang van de levering 31
2. Verklaring van de symbolen 31
3. Voorgeschreven gebruik 36
4. Waarschuwingen en veiligheidsrichtlijnen 37
5. Beschrijving van het apparaat.....45
6. Gebruik.....45
7. Reiniging en onderhoud 48
8. Wat te doen bij problemen 50
9. Verwijderen.....52
10. Technische gegevens.....52
11. Garantie/service 54

1. OMVANG VAN DE LEVERING

Controleer of de buitenkant van de verpakking intact is en of alle onderdelen aanwezig zijn. Alvorens het apparaat te gebruiken, moet worden gecontroleerd of het apparaat zichtbaar beschadigd zijn en moet al het verpakkingsmateriaal worden verwijderd. Wij adviseren u het apparaat bij twijfel niet te gebruiken en contact op te nemen met de verkoper of met de betreffende klantenservice.

1x BiteX Go BR 70
1x beknopte handleiding
1x gebruiksaanwijzing

2. VERKLARING VAN DE SYMBOLEN

Op het apparaat, in de gebruiksaanwijzing, op de verpakking en op het typeplaatje van het apparaat worden de volgende symbolen gebruikt:

⚠ WAARSCHUWING

Duidt op een mogelijk dreigend gevaar. Indien dit niet vermeden wordt, kan het de dood of ernstig letsel tot gevolg hebben.

⚠ VOORZICHTIG

Duidt op een mogelijk dreigend gevaar. Indien dit niet vermeden wordt, kan het lichte of geringe verwondingen tot gevolg hebben.

LET OP

Duidt op een mogelijk schadelijke situatie. Indien deze niet vermeden wordt, kan de apparatuur of iets in de omgeving daarvan beschadigd raken.



Productinformatie
Verwijzing naar belangrijke informatie

	**Handleiding in acht nemen** Lees voor aanvang van het werk en/of het bedienen van apparaten of machines de handleiding
	Toegepast deel type BF
	Het (elektrisch) apparaat mag niet met het huisvuil worden weggegooid
	Fabrikant
SN	Serienummer
IP42	Apparaat beschermd tegen vaste voorwerpen met een diameter van 1 mm en groter en tegen vallende druppels op een 15° gekanteld apparaat

	Temperatuurlimiet
	Vochtigheidsbeperking
CE	**CE-markering** Dit product voldoet aan de eisen van de geldende Europese en nationale richtlijnen.
MD	Medisch hulpmiddel
	Aanduiding voor de identificatie van het verpakkingsmateriaal. A = materiaalafkorting, B = materiaalnummer: 1-7 = kunststoffen, 20-22 = papier en karton
	Scheid de verpakkingscomponenten en voer het afval volgens de lokale voorschriften af.

	Importeursymbool
UDI	Unique Device Identifier (UDI) voor een eenduidige productidentificatie
REF	Artikelnummer
#	Typenummer
	Productiedatum
LOT	Batchcode
CH REP	Zwitserse geautoriseerde vertegenwoordiger

3. VOORGESCHREVEN GEBRUIK

Doel

De insectenbeetverzachter is bedoeld om jeuk en zwellingen, veroorzaakt door insectensteken of -beten, door middel van warmteontwikkeling (lokale hyperthermie) te verzachten.

Doelgroep

De insectenbeetheler is bedoeld voor de medische verzorging in de thuissituatie, niet in professionele gezondheidsinstellingen. Het gebruik van de insectenbeetheler is – onder toezicht – geschikt voor alle personen vanaf 3 jaar, terwijl zelfstandig gebruik voor alle personen vanaf 12 jaar mogelijk is.

Klinische voordelen

Behandeling en verlichting van jeuk en zwelling veroorzaakt door insectensteken of -beten.

Indicatie

Een behandeling met de insectenbeetheler wordt aanbevolen bij:
- jeuk

- zwelling,
veroorzaakt door insectenbeten of -steken.

4. WAARSCHUWINGEN EN VEILIGHEIDSRICHTLIJNEN

Contra-indicaties

⚠ WAARSCHUWING

- De persoon die het apparaat gebruikt, moet ouder zijn dan 12 jaar. Gebruik bij kinderen die jonger zijn dan 12 jaar is alleen toegestaan onder toezicht van en met de hulp van een volwassene.
- Gebruik het apparaat niet als u diabetes hebt. Onder bepaalde omstandigheden kan er dan sprake zijn van een verminderd pijngevoel, waardoor diabetici brandwonden kunnen oplopen.
- Gebruik het apparaat niet bij personen die hulpeloos zijn, kinderen die jonger dan 3 jaar zijn of personen die beperkt gevoelig voor warmte zijn. Daaronder vallen personen met ziektegerelateerde huidveranderingen of littekens op de te behandelen plek en personen die pijnstillers, alcohol of drugs hebben gebruikt.

- Gebruik het apparaat niet op acuut of chronisch aangedane (verwonde of ontstoken) huid (bv. bij pijnlijke en pijnloze ontstekingen, rode plekken, huiduitslag (bv. allergieën), brandwonden, bevriezingen, kneuzingen, zwellingen (zonder tekenen van een insectensteek/-beet) en open/bloedende of genezende wonden of littekenweefsel na operaties).
- Gebruik het apparaat niet als u koorts hebt.
- Gebruik het apparaat niet op gevoelige delen van de huid.
- Gebruik het apparaat niet als u lijdt aan sensibiliteitsstoornissen met een verminderd pijngevoel (zoals stofwisselingsstoornissen).
- Gebruik het apparaat niet als u ook al een zalf, crème of gel op de desbetreffende plek hebt aangebracht.
- Gebruik het apparaat niet als u last hebt van niet minder wordende huidirritaties door langdurige inwerking van hitte op dezelfde plek van de huid.
- Haal de stekker van het apparaat uit het stopcontact als u het niet onmiddellijk wilt gebruiken.

Algemene waarschuwingen

⚠ WAARSCHUWING

- Raadpleeg onmiddellijk een arts als u ondanks het gebruik van de insectenbeetheler last blijft houden van klachten en stop de behandeling.
- Gebruik van het apparaat is geen vervanging voor een medisch consult of een medische behandeling. Neem daarom bij elke vorm van pijn of ziekte contact op met uw arts.
- Stop het gebruik onmiddellijk als het apparaat niet juist werkt of als u zich niet goed voelt of pijn ervaart.
- Raadpleeg uw arts voordat u het apparaat gebruikt als u last hebt van huidaandoeningen, ernstige aandoeningen (met name neiging tot trombo-embolische aandoeningen of terugkerende kwaadaardige groei) of eventueel onverklaarde chronische pijn in een lichaamsdeel.
- Het apparaat is geen vervanging voor een medisch consult of een medische behandeling. Als de symptomen ondanks het gebruik van de insectenbeetheler aanhouden, gebruik het apparaat dan niet meer. Als de symptomen tijdens of

na het gebruik van de insectenbeetheler verslechteren, raadpleeg dan onmiddellijk een arts en gebruik het apparaat niet meer.

- Raadpleeg onmiddellijk een arts als het om een tekenbeet gaat. Via tekenbeten kunnen ziekteverwekkers zoals het FSME-virus (tekenencefalitis) of borreliose worden overgedragen.
- Raadpleeg onmiddellijk een arts bij de eerste tekenen van verergerde jeuk, roodheid, zwelling, duizeligheid, misselijkheid, kortademigheid, vorming van bultjes of een daling of stijging van de bloeddruk.
- Niet gebruiken in de buurt van ogen, oogleden, mond of slijmvliezen. Het apparaat mag ook niet op een vochtige huid worden gebruikt.
- Laat kinderen niet met het apparaat spelen.
- **Gevaar voor inslikken!** Houd het apparaat, het verpakkingsmateriaal en de toebehoren buiten bereik van kinderen; zij kunnen deze inslikken, erin stikken of zich hieraan verwonden. Roep bij inslikken onmiddellijk de hulp van een arts in.
- Neem bij het gebruik van de insectenbeetheler de algemene hygiënevoorschriften in acht.
- Als het apparaat niet goed werkt, als u zich onwel voelt of als u pijn ervaart, stop het gebruik dan onmiddellijk.

Waarschuwing met betrekking tot het gebruik

LET OP

- Dit apparaat werkt alleen in combinatie met een geschikte smartphone met CE-markering.
- Voor gebruik met Android-smartphones: Android 10.0 of hoger vereist.
- Voor gebruik met Apple-smartphones: iPhone 15 of recenter vereist.
- Smartphones moeten de OTG-standaard ondersteunen. Bij sommige smartphones moet OTG via de instellingen worden geactiveerd voordat het kan worden gebruikt.
- Mobiele telefoons of voedingsapparaten met andere voedingsinterfaces kunnen alleen worden gebruikt als ze strikt voldoen aan de eisen voor de stroomvoorziening. Gebruik dat niet voldoet aan de vereisten voor de stroomvoorziening kan tot schade aan de voedingseenheid of aan dit apparaat leiden.

Algemene veiligheidsmaatregelen

⚠ VOORZICHTIG

- Raak het apparaat nooit aan met natte handen. Zorg ervoor dat het apparaat niet in contact komt met spatwater. Gebruik het apparaat alleen wanneer het helemaal droog is.
- Gebruik geen reinigings- of oplosmiddelen voor reiniging en onderhoud van het apparaat. Vloeistof die in het apparaat binnendringt, kan de elektronica of andere onderdelen van het apparaat beschadigen en een storing veroorzaken.
- Het apparaat kan door meerdere personen worden gebruikt. Reinig en desinfecteer het apparaat voordat het door een andere persoon wordt gebruikt.
- Bescherm het apparaat tegen direct zonlicht en bewaar het op een droge plaats.
- Stel het apparaat niet bloot aan schokken, vocht, stof, chemische stoffen, sterke temperatuurschommelingen en houd het uit de buurt van warmtebronnen (ovens, radiatoren).

- Let op dat er geen vocht of water in het apparaat binnendringt. Mocht dit tóch gebeuren, verwijder het apparaat dan en gebruikt u het pas weer als het volledig droog is.
- Plaats geen zware voorwerpen op het apparaat.
- Controleer vóór het gebruik dat het apparaat of accessoires niet zichtbaar beschadigd zijn. Wij adviseren u het apparaat bij twijfel niet te gebruiken en contact op te nemen met de verkoper of met de betreffende klantenservice.
- Bewaar het apparaat op een tegen weersinvloeden beschermde plek. Bewaar het apparaat zoals aangegeven bij de omgevingsomstandigheden.
- Bij een omgevingstemperatuur lager dan -10 °C of hoger dan 50 °C moet u minstens 4 uur wachten tussen opslag en gebruik.

Aanwijzing met betrekking tot elektromagnetische compatibiliteit

⚠ WAARSCHUWING

- Het apparaat is geschikt voor gebruik in alle omgevingen die in deze gebruiksaanwijzing worden vermeld, waaronder de thuisomgeving.

- Het apparaat kan bij de aanwezigheid van elektromagnetische storingen onder omstandigheden mogelijk slechts beperkt worden gebruikt. Als gevolg daarvan kunnen bijv. foutmeldingen ontstaan of kan het apparaat uitvallen.
- Het gebruik van andere toebehoren dan de toebehoren die de fabrikant van dit apparaat vastgelegd of beschikbaar gesteld heeft, kan verhoogde elektromagnetische storingen of een verminderde bestandheid tegen storingen tot gevolg hebben, waardoor het apparaat mogelijk niet correct werkt.
- Houd draagbare HF-communicatieapparatuur (waaronder randapparatuur, zoals antennekabels of externe antennes) minstens 30 cm bij alle delen van het apparaat (incl. alle meegeleverde kabels) vandaan.
- Het gebruik van dit apparaat direct naast andere apparaten of opgestapeld met andere apparaten moet worden vermeden, omdat dit een onjuiste werking tot gevolg kan hebben. Als gebruik op de hiervoor beschreven wijze noodzakelijk is, moeten dit apparaat en de andere apparaten in de gaten worden gehouden om er zeker van te zijn dat ze correct werken.
- Als deze instructies niet in acht worden genomen, kan dit de prestatiekenmerken van het apparaat negatief beïnvloeden.

5. BESCHRIJVING VAN HET APPARAAT

De bijbehorende tekeningen zijn afgebeeld op pagina 3.

1	Oog voor sleutelring	2	Deksel met schroefdraad
3	Apparaatstatuslampje	4	Verwarmingsplaatje
5	BiteSpotLight (licht)	6	Touchpads
7	USB-C-stekker	8	Hoofdeenheid

6. GEBRUIK

⚠ WAARSCHUWING

Zorg ervoor dat wanneer u het apparaat gebruikt, de angel van het insect niet meer in de steekplek zit. Verwijder de angel voorzichtig voordat u het apparaat gebruikt. Gebruik direct na de insectenbeet of -steek zorgt voor de beste resultaten. Als u te lang wacht met de behandeling van de steek- of bijtplek en u hebt al last van jeuk

of een zwelling, dan heeft de insectenbeetheler nog maar beperkt effect. Behandel de plek evengoed met de insectenbeetheler. Meestal kan de jeuk worden verlicht en de genezing worden bevorderd.

⚠ VOORZICHTIG

Afhankelijk van de gevoeligheid van de persoon die het apparaat gebruikt en de plek op de huid kan de behandelingstemperatuur als onaangenaam worden ervaren en kan de huid een beetje rood worden (in enkele gevallen kan er ook sprake zijn van huidirritaties). Stop de behandeling meteen als de warmte te heet aanvoelt!

1. Verwijder het deksel **2** van de hoofdeenheid **8** door het linksom los te draaien.
2. Verbind de hoofdunit **8** via de stekker **7** en de USB-C-aansluiting met uw smartphone. Een lichte klik geeft aan dat het apparaat volledig is aangesloten.
   ➔ Het apparaatstatuslampje **3** begint groen te branden: het apparaat is nu klaar voor gebruik.
3. Plaats het apparaat met het verwarmingsplaatje **4** op de plek waar u bent gestoken of gebeten. Het geïntegreerde BiteSpotLight (licht) **5** helpt u bij het lokali-

seren van de plek waar u bent gestoken of gebeten. Zorg ervoor dat het volledige touchpad [6] contact maakt met de huid.

4. U kunt kiezen uit 2 verschillende behandelingstijden (3 of 6 seconden), afhankelijk van de gevoeligheid van uw huid.



De behandelingsduur van 3 seconden wordt aanbevolen voor het eerste gebruik of voor gebruik op een gevoelige huid.

- Plaats het apparaat voor gebruik van 3 seconden met het verwarmingsplaatje [4] op de plek waar u bent gestoken of gebeten zoals beschreven in stap 3. Het touchpad [6] herkent het contact met de huid.
  ➔ Het apparaatstatuslampje [3] brandt oranje: de behandeling start.
- Plaats voor het 6-secondenprogramma het apparaat met het verwarmingsplaatje [4] **2 x kort** op de plaats van de steek of beet.
  ➔ Het apparaatstatuslampje [3] brandt roze; de behandeling start.

5. Apparaatstatuslampje [3] brandt weer groen, het verwarmingsplaatje [4] stopt met de afgifte van warmte.
6. Verwijder de hoofdunit [8] van uw smartphone.

Als u het apparaat niet actief zelf uitschakelt, wordt het na 2 minuten automatisch uitgeschakeld door de automatische uitschakeling. Om het apparaat na de automatische uitschakeling weer te kunnen gebruiken, activeert u het opnieuw door het touchpad **6** met de huid in contact te brengen.

7. REINIGING EN ONDERHOUD

Neem onderstaande voorschriften op het gebied van hygiëne in acht om gevaren voor de gezondheid te voorkomen:

- Het apparaat kan meermaals worden gebruikt.
- Er wordt geadviseerd het apparaat voorafgaand aan het eerste gebruik en voorafgaand aan elk verder gebruik te reinigen.
- Voor elke reiniging moet het apparaat van de stroombron (bijv. smartphone) worden losgekoppeld en het apparaat moet afgekoeld zijn.
- Vóór elke reiniging van het apparaat moet het deksel met schroefdop **2** volledig vast worden gedraaid.
- Gebruik voor de reiniging van de behuizing uitsluitend een zachte, droge doek.

- Gebruik voor de reiniging in geen geval substanties die bij contact met de huid of de slijmvliezen of bij inslikken of inhaleren giftig kunnen zijn. Gebruik geen bijtende reinigingsmiddelen en houd het apparaat nooit onder water.
- Reinig het apparaat niet in de vaatwasmachine!
- Reinig het apparaat niet mechanisch met borstels en dergelijke. Daarbij kan namelijk onherstelbare schade ontstaan.
- Bij gebruik van het apparaat op meerdere steek- of bijtplekken wordt aanbevolen het warmteplaatje elke keer te reinigen. Zo wordt de kans kleiner dat kiemen en bacteriën van de ene plek op de huid naar de andere plek worden overgedragen. Gebruik voor het desinfecteren van het warmteplaatje een met desinfectiemiddel bevochtigd wattenstaafje.
- Reinig het touchpad regelmatig volgens de reinigingsinstructies om verzekerd te zijn van een probleemloze werking.

8. WAT TE DOEN BIJ PROBLEMEN

Probleem	Mogelijke oorzaak	Oplossing
Het apparaat gaat niet aan.	De USB-C-stekker **7** is niet correct aangesloten.	Koppel het apparaat los van de aansluiting van uw smartphone. Steek het apparaat met de USB-C-stekker **7** opnieuw in de USB-C-aansluiting van uw smartphone. Een lichte klik en het groen brandende apparaatstatuslampje **3** geven aan dat het apparaat correct is aangesloten en klaar voor gebruik.
	Het apparaat is mogelijk defect.	Neem contact op met de klantenservice.

Probleem	Mogelijke oorzaak	Oplossing
Het apparaats-tatuslampje **5** knippert 5 seconden lang groen.	De verwarming van de verwarmingsplaat **4** overschrijdt de maximale temperatuur.	Koppel de voeding los, wacht 3 minuten tot de temperatuur weer normaal is en hervat de behandeling.
Het apparaat reageert niet op contact met de huid en start de behandeling niet	Er bevindt zich een ver-ontreiniging (bijvoorbeeld stof) op de touchpad **6**, waardoor de aanraking niet wordt herkend.	Reinig de touchpad **6** zoals beschreven in het hoofdstuk ‚Reiniging en onderhoud‘.
	Het contactoppervlak tussen de touchpad **6** en de huid is niet groot genoeg of de druk is niet sterk genoeg, waardoor de aanraking niet wordt herkend.	Zorg ervoor dat het volledige touchpad **6** contact maakt met de huid. Verhoog de druk waarmee u het apparaat op de betreffende plaats op de huid drukt.

9. VERWIJDEREN

Met het oog op het milieu mag het apparaat aan het einde van zijn levensduur niet met het gewone huisvuil worden weggegooid. U kunt het apparaat inleveren bij gespecialiseerde inzamelpunten in uw land. Voer het apparaat af conform de EU-richtlijn voor afgedankte elektrische en elektronische apparatuur – WEEE (Waste Electrical and Electronic Equipment). Voor meer informatie kunt u contact opnemen met de verantwoordelijke instanties voor het verwijderen van afval in uw gemeente.



10. TECHNISCHE GEGEVENS

Type	BR 70
Afmetingen (l x b x h)	Ø 14,2 mm x 43 mm
Gewicht	ca. 5 g
Stroomvoorziening	5V± 0.25V, Max. 500mA
Max. temperatuur	50 °C ±2 °C (122 °F ±3,6 °F)

Functies	2 tijdstanden (3 s/6 s)
Toegestane temperatuur en luchtvochtigheid bij opslag en transport	-10 °C tot 50 °C, relatieve luchtvochtigheid van 30% tot 85%
Toegestane temperatuur en luchtvochtigheid bij gebruik	10 °C tot 40 °C, relatieve luchtvochtigheid van 30% tot 85% Luchtdruk: 700 hPa tot 1060 hPa
Automatische uitschakeling van het apparaat	2 min. na het laatste gebruik

Het serienummer staat op het apparaat. Technische wijzigingen voorbehouden.

Het apparaat voldoet aan de Europese norm EN 60601-1-2 (groep 1, klasse B, in overeenstemming met CISPR 11, CISPR 14-1, CISPR-32, IEC 61000-3-2, IEC 61000-3-3, IEC 61000-4-2, IEC 61000-4-3, IEC 61000-4-4, IEC 61000-4-5, IEC 61000-4-6, IEC 61000-4-8, IEC 61000-4-11) en is onderworpen aan bijzondere veiligheidsmaatregelen op het gebied van elektromagnetische compatibiliteit.

11. GARANTIE/SERVICE

Meer informatie over de garantie en de garantievoorwaarden vindt u in het meegeleverde garantieblad.

Melding van incidenten

Voor gebruikers/patiënten in de Europese Unie en bij identieke reguleringssystemen geldt: als zich tijdens of vanwege het gebruik van het product een ernstig incident voordoet, dient u dit te melden bij de fabrikant en/of bij diens gemachtigde en bij de desbetreffende nationale overheid van de lidstaat waarin de gebruiker/patiënt zich bevindt.

DANSK



Læs denne betjeningsvejledning grundigt igennem, opbevar den til senere brug, gør den tilgængelig for andre brugere, og følg anvisningerne.

INDHOLDSFORTEGNELSE

1. Leveringsomfang.....56
2. Symbolforklaring 56
3. Tilsigtet brug 60
4. Advarsler og sikkerhedsanvisninger.....61
5. Beskrivelse af apparatet.....68
6. Anvendelse.....69
7. Rengøring og vedligeholdelse.....71
8. Sådan løser du driftsproblemer 73
9. Bortskaffelse.....74
10. Tekniske data 75
11. Garanti/service 76

1. LEVERINGSOMFANG

Kontroller, at den leverede vares emballage er ubeskadiget, og at alt er med. Kontrollér før brug, at apparatet ikke har synlige skader, og at alt emballagemateriale er fjernet. Anvend ikke apparatet i tvivlstilfælde, og kontakt din forhandler eller den anførte kundeserviceadresse, hvis du har spørgsmål.

1 x BiteX Go BR 70
1 x kort vejledning
1 x betjeningsvejledning

2. SYMBOLFORKLARING

Følgende symboler anvendes på apparatet, i betjeningsvejledningen, på emballagen og på apparatets typeskilt:

⚠ ADVARSEL

Betegner en potentiel fare. Hvis den ikke forhindres, kan det resultere i død eller alvorlig personskade.

⚠ FORSIGTIG Betegner en potentiel fare. Hvis den ikke forhindres, kan det resultere i lette eller mindre kvæstelser.
BEMÆRK Betegner en potentielt farlig situation. Den kan beskadige anlægget eller omgivelserne, hvis den ikke forhindres.

	**Produktoplysninger** Vigtige oplysninger
	**Se betjeningsvejledningen** Læs betjeningsvejledningen forud for arbejdet og/eller betjeningen af apparater eller maskiner
	Anvendelsesdele af type BF

	Elektriske apparater må ikke bortskaffes sammen med husholdning-saffald
	Producent
SN	Serienummer
IP42	Apparatet er beskyttet mod faste fremmedlegemer ≥1 mm i diameter og derover, og mod dryppende vand, når huset har en hældning på op til 15°.
	Temperaturgrænse
	Fugtigheds grænse

CE	**CE-mærkning** Dette produkt opfylder kravene i de gældende europæiske og nationale direktiver.
MD	Medicinsk udstyr
	Produktet og emballagekomponenterne skal adskilles og bortskaffes i henhold til de lokale bestemmelser.
	Mærkning til identifikation af emballagemateriale. A = materialeforkortelse, B = materialenummer: 1-7 = plast, 20-22 = papir og pap
	Importørsymbol
UDI	Unique Device Identifier (UDI) til tydelig produktidentifikation
REF	Varenummer

#	Typenummer
	Produktionsdato
LOT	Partikode
CH REP	Schweizisk repræsentant

3. TILSIGTET BRUG

Anvendelsesformål

Insektstikheleren er beregnet til at lindre kløe og hævelser, der skyldes insektstik eller -bid, ved hjælp af varmedannelse (lokal hypertermi).

Målgruppe

Insektstikheleren er beregnet til medicinsk behandling i hjemmet, ikke til professionelle sundhedsinstitutioner. Insektstikheleren er egnet til brug for alle personer fra 3 år under opsyn, mens egenanvendelse er mulig for alle personer fra 12 år.

Kliniske fordele

Behandling og lindring af kløe og hævelse forårsaget af insektstik eller insektbid.

Indikation

En behandling med insektstikheleren anbefales ved:
- kløe
- hævelse

forårsaget af insektbid eller -stik.

4. ADVARSLER OG SIKKERHEDSANVISNINGER

Kontraindikationer

⚠ ADVARSEL

- Ved egenbrug skal personen være ældre end 12 år. Anvendelse på børn under 12 år skal finde sted under opsyn af eller med hjælp fra en voksen.
- Anvend ikke apparatet, hvis du lider af diabetes. Smertefornemmelsen kan være nedsat, og diabetikere risikerer at påføre sig selv forbrændinger.

- Anvend ikke apparatet på hjælpeløse personer, børn under 3 år eller personer med nedsat varmefølsomhed. Herunder hører personer med sygdomsbetingede hudforandringer eller ar på huden i anvendelsesområdet, efter indtagelse af smertestillende lægemidler, alkohol eller narkotika.
- Anvend ikke apparatet på akut eller kronisk sygdomsramt (kvæstet eller betændt) hud, (f.eks. ved smertefulde og smerteløse betændelser, rødmen, udslæt (f.eks. allergier), forbrændinger, forfrysninger, knubs, hævelser (uden tegn på et insektstik/-bid) og åbne/blødende samt helende sår, på operationssår, som er i færd med at hele).
- Anvend ikke apparatet, hvis du har feber.
- Anvend ikke apparatet på følsomme hudområder.
- Anvend ikke apparatet, hvis du lider af følsomhedsforstyrrelser med nedsat smertefornemmelse (f.eks. stofskiftesygdomme).
- Anvend ikke apparatet ved samtidig brug af salve, creme og gel på anvendelsesstedet.
- Anvend ikke apparatet i tilfælde af vedvarende hudirritation på grund af langvarig varmepåvirkning af det samme sted på huden.

- Afbryd apparatet fra strømforsyningen, hvis du ikke ønsker at bruge det med det samme.

⚠ ADVARSEL

- Konsulter omgående en læge, hvis symptomerne varer ved på trods af anvendelsen af insektstikheleren, og stands anvendelsen.
- Brug af enheden kan ikke erstatte en lægelig konsultation og behandling. Forhør dig derfor hos din læge ved alle former for smerter eller sygdom.
- Hvis enheden ikke fungerer korrekt, eller hvis der opstår utilpashed eller smerter, skal du omgående afbryde brugen.
- Hvis du lider af hudsygdomme, alvorlige sygdomme (især hvis du har tendens til tromboemboliske sygdomme eller tilbagevendende maligniteter) eller har uafklarede kroniske smerter ligegyldigt hvor i kroppen, skal du rådføre dig med din læge før anvendelse af apparatet.
- Apparatet erstatter ikke lægelig rådgivning og behandling. Hvis symptomerne fortsætter trods anvendelsen af insektstikheleren, må du ikke fortsætte med at bruge den. Hvis symptomerne forværres under eller efter anvendelsen af insektstikheleren, skal du straks søge læge og stoppe med at anvende apparatet.

- Søg straks lægehjælp, hvis der er tale om et flåtbid. Sygdomsfremkaldende stoffer som f.eks. FSME-virus (centraleuropæisk hjernebetændelse) eller borreliose kan overføres via flåtbid.
- Søg straks lægehjælp, hvis der opstår tegn på øget kløe, rødme, hævelse, svimmelhed, kvalme, åndenød, vabler, højere eller lavere blodtryk.
- Må ikke anvendes i nærheden af øjne, øjenlåg, mund eller slimhinder. Apparatet må heller ikke anvendes på fugtig hud.
- Lad ikke børn lege med apparatet.
- **Kvælningsfare!** Opbevar apparatet, emballagematerialet og tilbehøret utilgængeligt for børn, da der er risiko for, at de bliver kvalt, sluger delene eller kommer til skade. Ved indtagelse, kontakt omgående læge.
- Overhold de generelle hygiejneforanstaltninger ved anvendelse af insektstikheleren.
- Hvis apparatet ikke fungerer korrekt, eller hvis du føler ubehag eller smerter, skal du straks stoppe med at bruge apparatet.

Advarsler vedrørende anvendelsen

BEMÆRK

- Dette apparat fungerer kun sammen med en egnet CE-mærket smartphone.
- Til brug med Android-smartphones: Kræver Android 10.0 eller højere.
- Til brug med Apple-smartphones: iPhone 15 eller nyere påkrævet.
- Smartphones skal understøtte OTG-standarden. På nogle smartphones skal OTG aktiveres via indstillingerne, før den kan bruges.
- Mobiltelefoner eller strømforsyningsenheder med andre strømgrænseflader kan kun anvendes, hvis de overholder kravene til strømforsyningen fuldstændigt. Brug uden overholdelse af strømforsyningskravene kan medføre beskadigelse af strømforsyningsenheden eller apparatet.

Generelle forholdsregler

⚠ FORSIGTIG

- Berør aldrig apparatet med våde hænder. Undgå, at apparatet kommer i kontakt med vandstænk. Apparatet må kun anvendes, når det er helt tørt.

- Brug ikke rengøringsmidler eller opløsningsmidler til rengøring og vedligeholdelse af apparatet. Væske, der trænger ind i apparatet, kan beskadige elektronikken eller andre dele af apparatet og medføre funktionsfejl.
- Apparatet kan bruges af flere personer. Det skal rengøres og desinficeres, før det bruges af en anden person.
- Beskyt apparatet mod direkte sollys, og opbevar det på et tørt sted.
- Beskyt apparatet mod stød, fugt, støv, kemikalier, kraftige temperatursvingninger og varmekilder (ovn, radiator) tæt på apparatet.
- Sørg for, at der ikke kommer vand ind i apparatet. Ellers skal du fjerne apparatet og først bruge det igen, når det er helt tørt.
- Stil aldrig tunge genstande oven på apparatet.
- Kontrollér før brug, at apparatet eller dets tilbehør ikke har synlige skader. Anvend ikke apparatet, hvis du er i tvivl, og kontakt din forhandler eller den anførte kundeserviceadresse, hvis du har spørgsmål.
- Opbevar apparatet på et sted beskyttet mod vind og vejr. Apparatet skal opbevares under de angivne omgivelsesbetingelser.
- Hvis omgivelsestemperaturen er under -10 °C eller over 50 °C, skal der gå mindst 4 timer mellem opbevaring og brug.

Oplysninger om elektromagnetisk kompatibilitet

⚠ ADVARSEL

- Apparatet egner sig til brug i alle omgivelser, der er anført i denne betjeningsvejledning, herunder også private boliger.
- Hvis apparatet bruges i nærheden af elektromagnetisk interferens, kan dets funktion under visse omstændigheder være nedsat. Dette kan eksempelvis forårsage fejlmeddelelser eller manglende apparatfunktion.
- Brug af andet tilbehør end det, som producenten af dette apparat har fastlagt eller leveret, kan forårsage øget udsendelse af elektrisk interferens eller forringe apparatets elektromagnetiske immunitet, og det kan medføre forstyrrelser af eller fejl i forbindelse med brugen af apparatet.
- Bærbare RF-kommunikationsapparater (inklusive tilbehør såsom antenneledninger eller eksterne antenner) skal overholde en afstand på mindst 30 cm til alle dele af apparatet inklusive alle medfølgende kabler.
- Dette apparat bør ikke anvendes i umiddelbar nærhed af andre apparater eller placeres over eller under andre apparater, da dette kan resultere i funktionsfejl.

Hvis det er nødvendigt at anvende apparatet på ovenstående måde, skal dette apparat og de andre apparater overvåges for at sikre, at de fungerer korrekt.

- Manglende overholdelse heraf kan forårsage en forringelse af apparatets funktionsegenskaber.

5. BESKRIVELSE AF APPARATET

De tilhørende tegninger er vist på side 3.

1	Nøglering-øje	**2**	Skruelåg
3	LED-statusindikator	**4**	Varmelegeme
5	BiteSpotLight (lys)	**6**	Touchpads
7	USB-C-stik	**8**	Hovedenhed

6. ANVENDELSE

⚠ ADVARSEL

Før hver anvendelse skal du kontroller, at der ikke sidder lidt brod på indstiks-stedet. Fjern forsigtigt brodden, før apparatet anvendes. Anvendelse umiddelbart efter et insektstik eller -bid giver de bedste resultater. Hvis du venter for længe med at behandle stikket eller biddet, og hvis der allerede er symptomer på kløe og hævelse, er insektstikhelerens virkning begrænset. Men du bør alligevel behandle stedet med insektstikheleren. I de fleste tilfælde lindres kløen, og helingen sker hurtigere.

⚠ FORSIGTIG

Afhængigt af hvor følsom brugeren og huden er, kan behandlingstemperaturen føles ubehagelig, og den kan forårsage en let rødmen af huden og i sjældne til-fælde også hudirritation. Hvis varmen føles for varm, skal du omgående standse behandlingen!

1. Fjern låget **2** fra hovedenheden **8** ved at dreje det mod uret.

2. Sæt hovedenheden [8] via stikket [7] i USB-C-porten på din smartphone. Et let klik betyder, at apparatet er sat helt i.

   ➔ LED-statusindikatoren [3] begynder at lyse grønt, apparatet er nu klart til brug.

3. Anbring apparatet med varmelegemet [4] på stedet for stikket eller biddet. Det indbyggede BiteSpotLight (lys) [5] hjælper dig med at lokalisere stedet for stikket eller biddet. Sørg for, at hele touchpad'en [6] er i kontakt med huden.

4. Du kan vælge mellem 2 forskellige anvendelsestider (3 eller 6 sekunder), afhængigt af hvor følsom din hud er.



Den korte anvendelsestid på 3 sekunder anbefales til første brug eller ved brug på følsom hud.

- Ved anvendelse i 3 sekunder placeres apparatet med varmelegemet [4] på stedet for stikket eller biddet som beskrevet i trin 3. Touchpad'en [6] registrerer berøring med huden.
  ➔ LED-statusindikatoren [3] lyser orange, og anvendelsen starter.

- Ved 6 sekunders anvendelse placeres apparatet med varmelegemet **4** **2 gange** kortvarigt på stik- eller bidestedet.
  ➔ LED-statusindikatoren **3** lyser pink, og anvendelsen starter.

5. LED-statusindikatoren **3** lyser grønt igen, varmelegemet **4** stopper varmen.
6. Fjern hovedenheden **8** fra smartphonen.

Hvis du ikke aktivt selv slukker for apparatet, slukker det automatisk efter 2 minutter ved hjælp af den automatiske sluk-funktion. For at kunne bruge apparatet igen efter automatisk sluk skal du genaktivere det ved at berøre touchpad'en **6** med huden.

7. RENGØRING OG VEDLIGEHOLDELSE

Overhold følgende hygiejneforskrifter for at undgå sundhedsrisici:

- Apparatet er beregnet til gentagen anvendelse.
- Det anbefales at rengøre apparatet før den første brug og forud for hver efterfølgende brug.

- Før hver rengøring skal apparatet frakobles strømkilden (f.eks. smartphone) og afkøles.
- Før hver rengøring af apparatet skal skruelåget **2** skrues fast på hovedenheden.
- Brug kun bløde, tørre klude til rengøringen.
- Anvend i forbindelse med rengøringen under ingen omstændigheder substanser, som ved berøring med hud eller slimhinder, ved indtagelse eller inhalation ville kunne være potentielt giftige. Anvend ingen skrappe rengøringsmidler, og hold aldrig apparatet under vand.
- Rengør ikke apparat i opvaskemaskinen!
- Mekanisk rengøring med børster eller lignende er ikke tilladt, da det kan medføre uoprettelige skader.
- Ved brug af apparatet på flere stik eller bid anbefales det at rengøre varmepladen hver gang. På den måde forebygger du overførsel af bakterier og urenheder fra ét sted på huden til et andet. Anvend en vatpind fugtet med desinfektionsmiddel til desinfektion af varmepladen.
- Rengør touchpad'en regelmæssigt i henhold til rengøringsanvisningerne for at sikre, at den fungerer korrekt.

8. SÅDAN LØSER DU DRIFTSPROBLEMER

Problem	Mulig årsag	Afhjælpning
Apparatet tænder ikke.	USB-C-stikket **7** er ikke sat korrekt i.	Fjern apparatet fra tilslutningen på din smartphone. Sæt igen apparatet med USB-C-stikket **7** i USB-C-tilslutningen på din smartphone. Et let klik og den grønt lysende LED-indikator **3** viser, at apparatet er korrekt tilsluttet og klart til brug.
	Apparatet er muligvis defekt.	Henvend dig til kundeservice.
LED-indikatoren **5** blinker grønt i 5 sekunder.	Varmepudens **4** op-varmning overstiger den maksimale temperatur.	Afbryd strømforsyningen, vent 3 minutter, indtil temperaturen er normal, og fortsæt derefter behandlingen.

Problem	Mulig årsag	Afhjælpning
Apparatet reagerer ikke på hudkontakt og starter ikke behandlingen	Der er fremmedlegemer (f.eks. støv) på touch-pad'en 6, så berøringen ikke registreres.	Rengør touchpad'en 6 som beskrevet i kapitlet „Rengøring og vedligeholdelse".
	Kontaktfladen mellem touchpad'en 6 og huden er ikke stor nok, eller trykket er ikke stærkt nok til at berøringen registreres.	Sørg for, at hele touchpad'en 6 er i kontakt med huden. Øg derfor trykket, mens du trykker apparatet mod det berørte hudområde.

9. BORTSKAFFELSE

Af hensyn til miljøet må det udtjente apparat ikke bortskaffes sammen med husholdningsaffaldet. Bortskaffelse kan ske via den lokale genbrugsstation. Apparatet skal bortskaffes i henhold til EU-direktivet om affald af elektrisk og elektronisk udstyr – WEEE (Waste Electrical and Electronic Equipment). Henvend dig til din kommunes tekniske forvaltning, hvis du har yderligere spørgsmål.



10. TEKNISKE DATA

Type	BR 70
Mål (L x B x H)	Ø 14,2 mm x 43 mm
Vægt	ca. 5 g
Strømforsyning	5V± 0.25V, Max. 500mA
Maks. Temperatur	50 °C ±2 °C (122 °F ±3,6 °F)
Funktioner	2 anvendelsestider (3 sek./6 sek.)
Tilladt temperatur og luftfugtighed ved opbevaring og transport	-10 °C til 50 °C, relativ luftfugtighed 30 % til 85 %
Tilladt driftstemperatur og -luftfugtighed	10 °C til 40 °C, relativ luftfugtighed 30 % til 85 % Lufttryk: 700 hPa til 1060 hPa
Automatisk slukning af apparatet	2 min. efter sidste brug

Serienummeret kan findes på apparatet. Ret til tekniske ændringer forbeholdes.

Apparatet opfylder den europæiske standard EN 60601-1-2 (Gruppe 1, klasse B, i overensstemmelse med CISPR 11, CISPR 14-1, CISPR-32, IEC 61000-3-2, IEC 61000-3-3, IEC 61000-4-2, IEC 61000-4-3, IEC 61000-4-4, IEC 61000-4-5, IEC 61000-4-6, IEC 61000-4-8, IEC 61000-4-11) og er underlagt særlige sikkerhedsforanstaltninger med henblik på elektromagnetisk kompatibilitet.

11. GARANTI/SERVICE

Nærmere oplysninger om garantien og garantibetingelserne findes i det medfølgende garantihæfte.

Henvisning om indberetning af hændelser

For brugere/patienter i EU og identiske reguleringssystemer gælder følgende: Hvis der opstår en alvorlig hændelse under eller på grund af brugen af produktet, skal du rapportere det til producenten og/eller dennes autoriserede repræsentant og den respektive nationale myndighed i den medlemsstat, hvor brugeren/patienten befinder sig.

Med forbehold for fejl og ændringer

SVENSKA



Läs noggrant igenom denna bruksanvisning, spara den för framtida användning, se till att den är tillgänglig för andra användare och följ anvisningarna.

INNEHÅLL

1. Leveransomfattning.....79
2. Teckenförklaring 79
3. Avsedd användning.....83
4. Varnings- och säkerhetsinformation.....85
5. Produktbeskrivning 92
6. Användning 92
7. Rengöring och underhåll 95
8. Vad gör jag om det uppstår problem? 97
9. Avfallshantering 98
10. Tekniska specifikationer 99
11. Garanti/service 100

1. LEVERANSOMFATTNING

Kontrollera leveransen för att se att förpackningen är oskadad och att alla delar finns med. Före användning bör du kontrollera att produkten inte har några synliga skador och att allt förpackningsmaterial har avlägsnats. Använd inte produkten i tveksamma fall, utan vänd dig till återförsäljaren eller till vår kundtjänst på angiven adress.

1 x BiteX Go BR 70
1 x snabbguide
1 x bruksanvisning

2. TECKENFÖRKLARING

På produkten, i bruksanvisningen, på förpackningen och på typskylten används följande symboler:

⚠VARNING

Betecknar en potentiell fara. Om faran inte undviks kan det leda till dödsfall eller allvarliga personskador.

⚠VAR FÖRSIKTIG

Betecknar en potentiell fara. Om faran inte undviks kan det leda till lätta eller mindre allvarliga personskador.

OBSERVERA

Betecknar en situation som kan leda till skador. Om situationen inte undviks kan produkten eller något i dess närhet skadas.



Produktinformation
Hänvisar till viktig information

	**Följ bruksanvisningen** Läs bruksanvisningen innan arbetet påbörjas och/eller innan du använder produkten eller maskinen
	Applicerade delar, typ BF
	Elektriska produkter får inte slängas i hushållsavfallet
	Tillverkare
SN	Serienummer
IP42	Produkten är skyddad mot främmande föremål ≥ 1 mm i diameter och mot droppande vatten vid 15° lutning av höljet
	Temperaturgräns

	Luftfuktighetsgräns
CE	**CE-märkning** Denna produkt uppfyller kraven i gällande europeiska och nationella riktlinjer.
MD	Medicinteknisk produkt
	Separera produkten och förpackningskomponenterna och avfallshantera enligt kommunala föreskrifter.
	Märkning för identifiering av förpackningsmaterial. A = materialförkortning, B = materialnummer: 1–7 = plast, 20–22 = papper och kartong
	Symbol för importör

UDI	Unique Device Identifier (UDI) beteckning för entydig produktidentifiering
REF	Artikelnummer
#	Typnummer
	Tillverkningsdatum
LOT	Satsnummer
CH REP	Befullmäktigad schweizisk representant

3. AVSEDD ANVÄNDNING

Avsedd användning

Apparat för lindring vid insektsbett är avsedd för att med hjälp av värmeutveckling (lokal hypertermi) lindra klåda och svullnad som uppstår till följd av insektsstick eller -bett.

Målgrupp

Apparaten för lindring vid insektsbett är avsedd för medicinsk vård i hemmet och inte för professionell hälso- och sjukvård. Apparaten för lindring vid insektsbett kan användas under uppsikt på alla personer från 3 år och uppåt, medan egenvård är möjlig för alla från 12 år.

Klinisk nytta

Behandling och lindring av klåda och svullnad som orsakas av insektsstick eller insektsbett.

Indikation

En behandling med apparaten för lindring vid insektsbett rekommenderas vid:

- Klåda
- Svullnad,

orsakad av insektsbett eller insticksstick.

4. VARNINGS- OCH SÄKERHETSINFORMATION

Kontraindikationer

⚠ VARNING

- Får endast användas på egen hand av personer över 12 år. Barn under 12 år bör endast använda produkten om de hålls under uppsikt eller får hjälp av en vuxen.
- Använd inte produkten om du lider av diabetes. Diabetiker kan ha nedsatt smärtkänslighet och därför få brännskador.
- Använd inte produkten på hjälplösa/oförmögna personer, barn under tre år eller personer med nedsatt känslighet för värme. Hit hör personer med sjukdomsorsakade hudförändringar eller hudområden med ärrbildning i användningsområdet; efter intag av smärtlindrande läkemedel, alkohol eller droger.
- Använd inte produkten på akut eller kroniskt insjuknad (skadad eller inflammerad) hud, (t.ex. vid inflammationer, rodnader, hudutslag (t.ex. allergier), brännskador, köldskador, kontusionsskador, svullnader (utan tecken på insektsstick/

bett), öppna/blödande och läkande sår samt operationsärr som håller på att läka).

- Använd inte produkten om du har feber.
- Använd inte produkten på känsliga hudområden.
- Använd inte produkten vid några som helst känslighetsstörningar med nedsatt smärtkänslighet (t.ex. ämnesomsättningsrubbningar).
- Använd inte produkten vid samtidig lokal användning av salvor, krämer eler geler.
- Använd inte produkten vid bestående hudirritation på grund av långvarig värmebehandling på samma hudställe.
- Koppla bort produkten från strömförsörjningen om du inte ska använda produkten direkt.

⚠ VARNING

- Avbryt behandlingen och rådfråga omedelbart en läkare om besvären kvarstår trots att du har använt apparaten för lindring av insektsbett.
- Användning av produkten kan aldrig ersätta läkares rådgivning och behandling. Rådgör därför alltid med en läkare om du har ont eller är sjuk.

- Om produkten inte fungerar korrekt eller gör att du mår dåligt eller får ont ska du genast avbryta behandlingen.
- Om du lider av hudsjukdomar, allvarliga sjukdomar (särskilt tromboemboliska sjukdomar eller återkommande maligniteter) eller oförklarliga kroniska smärtor i någon del av kroppen, rådfråga din läkare innan användning av produkten.
- Produkten ersätter inte medicinsk rådgivning och behandling. Om symtomen kvarstår trots användning av apparaten för lindring av insektsbett, sluta använd den. Om symtomen förvärras under eller efter användning av apparaten för lindring av insektsbett, uppsök omedelbart läkare och sluta använda produkten.
- Uppsök läkare omedelbart om det handlar om ett fästingbett. Fästingbett kan överföra smittämnen som FSME-virus (fästingburen encefalit) eller borrelia.
- Uppsök omedelbart en läkare om du får första tecken som ökad klåda, rodnad, svullnad, yrsel, illamående, andfåddhet, nässelutslag eller om ditt blodtryck sjunker eller stiger.
- Använd inte i närheten av ögonen, på ögonlocken, i munnen eller på slemhinnorna. Produkten får inte heller användas på fuktig hud.
- Låt inte barn leka med produkten.

- **Risk för sväljning!** Förvara produkten, förpackningsmaterialet och tillbehören oåtkomliga för barn. Det föreligger kvävningsrisk samt risk för personskador och sväljning. Kontakta läkare omedelbart vid sväljning.
- Iaktta de allmänna hygienföreskrifterna vid användning av apparaten för lindring av insektsbett.
- Om produkten inte fungerar som den ska eller om du känner obehag eller smärta ska du omedelbart sluta använda den.

Varningshänvisning om användningen

OBSERVERA

- Denna produkt fungerar endast tillsammans med en lämplig CE-märkt smartphone.
- För användning på Android-smartphones: Android 10.0 eller senare krävs.
- För användning på Apple-smartphones: iPhone 15 eller senare krävs.
- Smartphones måste stödja OTG-standarden. På vissa smartphones måste OTG aktiveras via inställningarna innan den kan användas.

- Mobiltelefoner eller strömförsörjningsenheter med andra strömgränssnitt kan endast användas om de strikt uppfyller kraven för strömförsörjning. Användning som inte uppfyller kraven för strömförsörjning kan leda till skador på strömförsörjningsenheten eller produkten.

Allmänna försiktighetsåtgärder

⚠ VAR FÖRSIKTIG

- Vidrör inte produkten med våta händer. Undvik att utsätta produkten för vattenstänk. Använd endast produkten när den är helt torr.
- Använd inte rengöringsmedel eller lösningsmedel för rengöring och underhåll av produkten. Vätska som tränger in i produkten kan skada elektroniken eller andra delar av produkten och leda till funktionsfel.
- Produkten kan användas av flera personer. Den ska rengöras och desinficeras innan den används av en annan person.
- Skydda produkten mot direkt solljus och förvara den på en torr plats.
- Skydda produkten mot stötar, fukt, damm, kemikalier och kraftiga temperaturvariationer och placera den inte för nära värmekällor (kaminer, värmeelement).

- Se till att inget vatten tränger in i produkten. Ta i annat fall bort produkten och använd den inte förrän den har torkat helt.
- Vid förvaring – placera inga tunga föremål på produkten.
- Innan användning av produkten, säkerställ att varken den eller tillbehören har några synliga skador. Använd inte produkten i tveksamma fall, utan vänd dig till återförsäljaren eller till vår kundtjänst på angiven adress.
- Förvara produkten på en plats där den skyddas mot väder och vind. Produkten måste förvaras vid angivna omgivningsförhållanden.
- Om omgivningstemperaturen är lägre än -10 °C eller högre än 50 °C, vänta minst 4 timmar mellan förvaring och användning.

Information om elektromagnetisk kompatibilitet

⚠ VARNING

- Produkten kan användas i alla miljöer som anges i bruksanvisningen, däribland i hemmiljö.

- Produkten kan i vissa fall endast användas i begränsad omfattning i närheten av elektromagnetiska störningar. Det kan t.ex. innebära att felmeddelanden visas eller att displayen/produkten slutar fungera.
- Undvik att använda produkten i närheten av andra produkter eller med andra produkter staplade på varandra, eftersom det kan leda till att den inte fungerar korrekt. Om det ändå är nödvändigt att använda produkten på det ovan beskrivna sättet ska den här produkten och de andra produkterna hållas under uppsikt för att säkerställa att de fungerar som de ska.
- Användning av andra tillbehör än dem som tillverkaren av den här produkten har angett eller tillhandahållit kan leda till förhöjd elektromagnetisk strålning eller minskad elektromagnetisk immunitet hos produkten, vilket kan innebära att den inte fungerar korrekt.
- Håll bärbara RF-kommunikationsapparater (inklusive kringutrustning som antennkablar och externa antenner) på minst 30 cm avstånd från alla produktdelar, inklusive alla medföljande kablar.
- Om dessa anvisningar inte följs kan produktens effekt minska.

5. PRODUKTBESKRIVNING

Tillhörande bilder visas på sidan 3.

1	Nyckelringsögla	2	Skruvlock
3	Statuslampa	4	Värmeplatta
5	BiteSpotLight (ljus)	6	Kontaktplattor
7	USB-C-kontakt	8	Huvudenhet

6. ANVÄNDNING

⚠ VARNING

Före varje användning ska du kontrollera att ingen insektstagg sitter kvar på stickstället. Ta försiktigt bort taggen före användning. Användning direkt efter insektsbett ger bäst resultat. Väntar du för länge med att behandla stick- eller bettstället så att klåda och svullnad redan har hunnit uppstå, har apparaten för lindring av

insektsbett endast begränsad effekt. Behandla ändå stället med apparaten för lindring av insektsbett. För det mesta lindras då klådan och läkningen påskyndas.

⚠ VAR FÖRSIKTIG

Beroende på hur känslig användaren eller hudområdet är kan behandlingstemperaturen uppfattas som obehaglig och ge upphov till hudrodnad och i sällsynta fall även hudirritation. Om värmen känns för varm ska du omedelbart avbryta behandlingen!

1. Ta bort locket **2** från huvudenheten **8** genom att vrida det moturs.
2. Anslut huvudenheten **8** via kontakten **7** till USB-C-anslutningen på din mobiltelefon. Ett lätt klick bekräftar att produkten är helt ansluten.
   ➔ Produktens statuslampa **3** börjar lysa grönt; produkten är nu klar för användning.
3. Placera produkten med värmeplattan **4** mot stick- eller bettstället. Den inbyggda BiteSpotLight-lampan **5** hjälper dig att lokalisera stick- eller bettstället. Se till att hela kontaktplattan **6** har kontakt med huden.

4. Du kan välja mellan två olika användningstider (3 eller 6 sekunder) beroende på hur känslig huden är.



Användningstiden på 3 sekunder rekommenderas vid första användningen eller vid användning på känslig hud.

– För användning i 3 sekunder placerar du produkten med värmeplattan **4** på stick- eller bettstället enligt beskrivningen i steg 3. Kontaktplattan **6** känner av beröringen med huden.
  ➔ Statuslampan **3** på enheten lyser orange och användningen kan börja.
– För 6 sekunders användning, placera produkten med värmeplattan **4** **2 gånger** kort på stick- eller bettstället.
  ➔ Statuslampan **3** på enheten lyser rosa och användningen kan börja.

5. Statuslampan på enheten **3** lyser grönt igen och värmen från värmeplattan **4** stoppas.
6. Ta bort huvudenheten **8** från mobiltelefonen.

Om du inte aktivt stänger av produkten stängs den av automatiskt av efter 2 minuter. För att kunna använda produkten igen efter den automatiska avstängningen aktiverar du den genom att vidröra huden med kontaktplattan **6**.

7. RENGÖRING OCH UNDERHÅLL

Följ nedanstående hygienföreskrifter för att undvika hälsorisker:

- Produkten är avsedd att användas flera gånger.
- Vi rekommenderar att du rengör produkten före första användningstillfället och därefter före varje användning.
- Koppla alltid bort produkten från strömkällan (t.ex. din smartphone) och låt den svalna före rengöring.
- Skruvlocket **2** måste skruvas fast ordentligt före varje rengöring av produkten.
- Rengör höljet enbart med mjuka, torra trasor.
- Använd aldrig substanser som vid beröring med huden eller slemhinnorna kan sväljas, inhaleras eller vara giftiga. Använd inte starka rengöringsmedel och sänk inte ned produkten i vatten.

- Diska inte produkten i diskmaskin!
- Mekanisk rengöring med borstar eller liknande får inte ske eftersom det kan leda till irreparabla skador.
- Om produkten används på flera stick eller bett rekommenderar vi att värmeplattan rengörs däremellan. Det minskar risken för att bakterier överförs från ett hudställe till ett annat. Desinficera värmeplattan med en bomullstops som fuktats med desinfektionsmedel.
- Rengör pekplattan regelbundet enligt rengöringsanvisningarna för att säkerställa att den fungerar korrekt.

8. VAD GÖR JAG OM DET UPPSTÅR PROBLEM?

Problem	Möjliga orsaker	Åtgärd
Produkten startar inte.	USB-C-kontakten **7** är inte korrekt isatt.	Koppla bort produkten från din smartphone. Anslut produkten med USB-C-kontakten **7** till USB-C-anslutningen på din smartphone igen. Ett lätt klick och den gröna statuslampan **3** signalerar att produkten är korrekt ansluten och klar för användning.
	Produkten kan vara defekt.	Vänd dig till vår kundtjänst.
Produktens statuslampa **5** blinkar grönt i 5 sekunder.	Uppvärmningen av värmeplattan **4** överskrider maxtemperaturen.	Koppla bort strömförsörjningen, vänta i 3 minuter tills temperaturen har normaliserats och fortsätt sedan behandlingen.

Problem	Möjliga orsaker	Åtgärd
Produkten reagerar inte på hudkontakt och startar inte behandlingen	Det finns främmande föremål (t.ex. damm) på kontaktplattan **6** så att beröringen inte registreras.	Rengör kontaktplattan **6** enligt beskrivningen i kapitlet ”Rengöring och underhåll”.
	Kontaktytan mellan kontaktplattan **6** och huden är inte tillräckligt stor eller så är trycket inte tillräckligt starkt för att beröringen ska kännas av.	Se till att hela kontaktplattan **6** har kontakt med huden. Öka trycket genom att trycka produkten mot det berörda hudområdet.

9. AVFALLSHANTERING

Av miljöskäl får produkten inte kastas i hushållsavfallet när den är uttjänt. Lämna den istället till en återvinningscentral. Produkten ska avfallshanteras i



enlighet med EG-direktivet om avfall som utgörs av eller innehåller elektriska eller elektroniska produkter – WEEE. Vänd dig till ansvariga kommunala myndigheter om du har några frågor om avfallshantering.

10. TEKNISKA SPECIFIKATIONER

Typ	BR 70
Mått (l × b × h)	Ø 14,2 mm x 43 mm
Vikt	ca. 5 g
Strömförsörjning	5V± 0.25V, Max. 500mA
Max. temperatur	50 °C ±2 °C (122 °F ±3,6 °F)
Funktioner	2 tidssteg (3 s/6 s)
Tillåten temperatur och luftfuktighet vid förvaring/ transport	-10 °C till 50 °C, relativ luftfuktighet 30 % till 85 %

Tillåten temperatur och luftfuktighet vid användning	10 °C till 40 °C, relativ luftfuktighet 30 % till 85 % Lufttryck: 700 hPA till 1060 hPA
Automatisk avstängning	2 min efter senaste användning

Serienumret finns tryckt på produkten. Med reservation för tekniska ändringar.

Produkten motsvarar den europeiska standarden EN 60601-1-2 (Grupp 1, klass B, i överensstämmelse med CISPR 11, CISPR 14-1, CISPR-32, IEC 61000-3-2, IEC 61000-3-3, IEC 61000-4-2, IEC 61000-4-3, IEC 61000-4-4, IEC 61000-4-5, IEC 61000-4-6, IEC 61000-4-8, IEC 61000-4-11) och omfattas av särskilda försiktighetsåtgärder avseende elektromagnetisk kompatibilitet.

11. GARANTI/SERVICE

Mer information om garantin och garantivillkoren hittar du i den medföljande garantifoldern.

Information om incidentrapportering

För användare/patienter i Europeiska unionen och identiska regleringssystem gäller följande: Om en allvarlig incident skulle inträffa under eller på grund av använd-

ningen av produkten ska du rapportera detta till tillverkaren och/eller dennes auktoriserade representant samt till den nationella myndigheten i den medlemsstat där du befinner dig.

Med reservation för felaktigheter och ändringar

NORSK



Les denne bruksanvisningen grundig, oppbevar den for senere bruk, ha den tilgjengelig for andre brukere og følg anvisningene.

INNHOLD

1. Leveringsomfang.....103
2. Tegnforklaring.....103
3. Forskriftsmessig bruk.....107
4. Advarsel og sikkerhetsinstruksjoner.....108
5. Produktbeskrivelse.....115
6. Bruk.....116
7. Rengjøring og vedlikehold.....118
8. Fremgangsmåte ved problemer? 120
9. Avhending.....121
10. Tekniske data 122
11. Garanti / Service.....123

1. LEVERINGSOMFANG

Kontroller leveransen for å sjekke at kartongemballasjen er uskadet og at innholdet er intakt. Før bruk må du forsikre deg om at apparatet ikke har synlige skader, og at alt emballasjemateriale er fjernet. Ikke bruk apparatet hvis du tror det kan være skadet. Henvend deg i stedet til din lokale forhandler eller kontakt kundeservice.

1 x BiteX Go BR 70
1 x hurtigveiledning
1 x bruksanvisning

2. TEGNFORKLARING

Det brukes følgende symboler på selve enheten, i bruksanvisningen, på emballasjen og på enhetens merking:

⚠ ADVARSEL

Indikerer en mulig fare. Hvis faren ikke unngås, kan det føre til dødsfall eller alvorlige personskader.

⚠ FORSIKTIG Indikerer en mulig fare. Hvis faren ikke unngås, kan det føre til lette eller mindre personskader.
MERKNAD Indikerer en mulig skadelig situasjon. Hvis faren ikke unngås, kan det føre til skade på enheten eller noe i omgivelsene.

	**Produktinformasjon** Det henvises til viktig informasjon
	**Følg bruksanvisningen** Les bruksanvisningen før du starter arbeidet og/eller bruker apparatet eller maskinen
	Anvendte deler type BF

	Elektriske apparater skal ikke kastes i husholdningsavfallet
	Produsent
SN	Serienummer
IP42	Beskyttet mot faste fremmedlegemer ≥ 1 mm og større og mot drypp-vann når huset heller maksimalt 15°
	Temperaturgrense
	Fuktighetsbegrensning
CE	**CE-merking** Dette produktet oppfyller alle kravene i de gjeldende europeiske og nasjonale direktivene.

MD	Medisinprodukt
	Skill produktet og emballasjekomponentene, og kast dem i henhold til gjeldende bestemmelser.
	Merking for å identifisere emballasjematerialet. A = materialforkortelse, B = materialnummer: 1-7 = kunststoff, 20-22 = papp og papir
	Importørsymbol
UDI	Unique Device Identifier (UDI) for entydig produktidentifikasjon
REF	Artikkelnummer
#	Typenummer
	Produksjonsdato

LOT	Batchkode
CH REP	Sveitsisk autorisert representant

3. FORSKRIFTSMESSIG BRUK

Bruksområde

Insektstikk-healeren lindrer kløe, og hevelse forårsaket av insektstikk eller -bitt ved hjelp av varme (lokal hypertermi).

Målgruppe

Insektstikk-healeren er beregnet på medisinsk behandling i hjemmet, ikke ved profesjonelle helseinstitusjoner. Insektstikk-healeren er egnet for alle personer fra 3 år og oppover under tilsyn, mens egen bruk er mulig for alle personer fra 12 år.

Klinisk bruk

Behandling og lindring av kløe og hevelse forårsaket av insektstikk eller insektbitt.

Indikasjon

En behandling ved hjelp av insektstikk-healeren anbefales ved:

- kløe
- hevelse,

forårsaket av insektbitt eller -stikk.

4. ADVARSEL OG SIKKERHETSINSTRUKSJONER

Kontraindikasjoner

⚠ ADVARSEL

- Skal ikke brukes alene av personer under 12 år. Barn under 12 år skal bare bruke apparatet under tilsyn eller støtte av voksne.
- Apparatet må ikke brukes hvis du lider av diabetes. Evnen til å føle smerte kan være redusert hos diabetikere, og de kan derfor påføre seg selv brannskader.
- Ikke bruk enheten på hjelpeløse personer, barn under 3 år eller personer med begrenset varmefølsomhet. Dette omfatter blant annet personer med sykdomsfremkalte hudforandringer eller hudområder med arr samt etter bruk av smertestillende medisiner, alkohol eller rusmidler.

- Ikke bruk apparatet på akutt eller kronisk syk (skadet eller betent) hud (f.eks. ved smertefulle eller smertefrie betennelser, rødhet, hudutslett (f.eks. allergier), brannsår, forfrysninger, støtskader, hevelser (uten tegn på instektstikk/-bitt) samt åpne/blødende sår og sår som holder på å gro, eller arr som er i ferd med å heles etter en operasjon).
- Ikke bruk apparatet hvis du har feber.
- Ikke bruk apparatet på ømfintlig hud.
- Ikke bruk apparatet ved redusert smerteølelse (f.eks. stoffskiftesykdommer).
- Ikke bruk apparatet sammen med salver, kremer eller gele.
- Ikke bruk apparatet ved permanente hudirritasjoner på grunn av langvarig stimulering på samme sted på huden.
- Hvis du ikke skal bruke apparatet med én gang, må du koble det fra strømnettet.

Generelle advarsler

⚠ ADVARSEL

- Kontakt lege og stopp bruken av apparatet umiddelbart hvis symptomene vedvarer.
- Bruk av apparatet kan ikke erstatte konsultasjon og behandling hos lege. Rådfør deg alltid med lege hvis du opplever smerte eller sykdom.
- Hvis apparatet ikke virker som det skal, eller hvis du opplever ubehag eller smerter, må du straks slutte å bruke det.
- Rådfør deg med lege før bruk av apparatet hvis du har hudsykdommer, alvorlige sykdommer (spesielt ved tendens til tromboemboliske sykdommer eller tilbakevendende maligniteter) eller uforklarlige kroniske smerter i kroppen.
- Apparatet erstatter ikke medisinsk rådgivning og behandling. Hvis symptomene vedvarer til tross for bruk av insektstikkheleren, må du avslutte bruken. Hvis symptomene forverres under eller etter bruk av insektstikkheleren, må du oppsøke lege umiddelbart og slutte å bruke apparatet.
- Oppsøk lege umiddelbart hvis det er et flåttbitt. Flåttbitt kan overføre patogener som FSME-virus (tidlig meningoencefalitt) eller borreliose.

- Kontakt lege umiddelbart hvis du merker tegn til økt kløe, rødhet, hevelse, svimmelhet, kvalme, kortpustethet, blemmer eller blodtrykksfall-/økning.
- Må ikke brukes i nærheten av øyne, øyelokk, munn eller slimhinner. Apparatet må heller ikke brukes på fuktig hud.
- Ikke la barn leke med apparatet.
- **Fare for svelging!** Hold apparat, emballasje og tilbehør unna barn, da det er fare for personskade, kvelning og svelging. Ved svelging må lege straks oppsøkes.
- Følg generelle hygienetiltak ved bruk av insektstikkheleren.
- Hvis apparatet ikke fungerer som det skal, eller hvis du merker ubehag eller smerter, må du straks avslutte bruken.

Advarsler ved bruk

MERKNAD

- Dette apparatet fungerer bare sammen med en egnet smarttelefon med CE-merking.
- For bruk på Android-smarttelefoner: Android 10.0 eller nyere kreves.

- For bruk på Apple-smarttelefoner: iPhone 15 eller nyere kreves.
- Smarttelefoner må støtte OTG-standarden. På noen smarttelefoner må OTG aktiveres via innstillingene før den kan brukes.
- Mobiltelefoner eller strømforsyningsenheter med andre strømgrensesnitt kan bare brukes hvis de oppfyller kravene til strømforsyning. Bruk som ikke oppfyller kravene til strømforsyning, kan føre til skade på strømforsyningsenheten eller dette apparatet.

Generelle forholdsregler

⚠ FORSIKTIG

- Ikke bruk apparatet med våte hender. Unngå at apparatet utsettes for vannsprut. Alltid vær tørr på hendene når du bruker apparatet.
- Ikke bruk rengjøringsmidler eller løsemidler til rengjøring og vedlikehold av apparatet. Væske som trenger inn i apparatet, kan skade elektronikken eller andre deler av apparatet og føre til funksjonsfeil.
- Apparatet kan brukes av flere personer. Det skal rengjøres og desinfiseres før det brukes av en annen person.

- Beskytt apparatet mot direkte sollys, og oppbevar det på et tørt sted.
- Beskytt apparatet mot støt, fuktighet, støv, kjemikalier, kraftige temperatursvingninger og for nært plasserte varmekilder (ovner, varmeelementer).
- Pass på at det ikke kommer vann inn i apparatet. Hvis det likevel skulle komme vann inn i apparatet, må du ikke bruke det igjen før det er helt tørt.
- Ikke sett tunge gjenstander oppå apparatet under lagring.
- Kontroller før hver bruk at apparatet og tilbehøret ikke har synlige skader. Ikke bruk apparatet hvis du tror det kan være skadet. Henvend deg i stedet til din lokale forhandler, eller kontakt kundeservice.
- Lagre apparatet på et sted som er beskyttet mot vær og vind. Apparatet må lagres under de angitte omgivelsesforholdene.
- Hvis omgivelsestemperaturen er under -10 °C eller over 50 °C, må du vente minst 4 timer mellom lagring og bruk.

Anvisninger om elektromagnetisk kompatibilitet

⚠ ADVARSEL

- Apparatet er beregnet for drift i alle omgivelser som er oppført i denne bruksanvisningen, inkludert i hjemmet.
- Apparatet kan under visse omstendigheter bare brukes i begrenset omfang i nærheten av elektromagnetisk støy. Som følge av dette kan det for eksempel forekomme feilmeldinger eller svikt i apparatet.
- Unngå bruk av dette apparatet rett ved siden av andre apparater eller med andre apparater i stablet form, for dette kan føre til feil driftsmåte. Hvis det likevel er nødvendig å bruke apparatet som beskrevet ovenfor, må både dette apparatet og de andre apparatene undersøkes, slik at man kan være sikker på at de fungerer som de skal.
- Bruk av annet tilbehør enn det som er definert eller stilt til rådighet av produsenten av apparatet, kan føre til økt elektromagnetisk støy eller redusert elektromagnetisk støymotstand og til feilaktig driftsmåte.

- Hold bærbart RF-kommunikasjonsutstyr (inkludert periferiutstyr som antenne-kabler eller eksterne antenner) på en avstand på minst 30 cm fra alle deler av apparatet, inkluder alle kabler som inngår i leveransen.
- Manglende overholdelse kan føre til reduksjon av ytelses karakteristikkene for apparatet.

5. PRODUKTBESKRIVELSE

De tilhørende tegningene vises på side 3.

1	Nøkkelringkrok	**2**	Deksel som skrus på
3	Status-LED-lampe	**4**	Varmeplate
5	BiteSpotLight (lys)	**6**	Berøringsplater
7	USB-C-kontakt	**8**	Hovedenhet

6. BRUK

⚠ ADVARSEL

Før du bruker apparatet, må du kontrollere at det ikke sitter en brodd i stikket. Fjern brodden forsiktig før bruk. Bruk umiddelbart etter insektstikk eller -bitt gir best resultat. Hvis du venter for lenge med behandling av stikksted eller bitt, og det allerede har oppstått kløe og hevelse, vil insektstikkheleren bare fungere i begrenset grad. Du bør likevel behandle stikkstedet med insektstikkheleren. Som regel vil kløen kunne reduseres og såret leges raskere.

⚠ FORSIKTIG

Avhengig av hvor følsom brukeren er og hvilket hudområde som skal behandles, kan behandlingstemperaturen oppleves som ubehagelig og forårsake lett rødhet i huden, i sjeldne tilfeller også hudirritasjon. Hvis det føles for varmt, må du stoppe behandlingen umiddelbart!

1. Fjern dekselet **2** fra hovedenheten **8** ved å vri det mot klokkeretningen.

2. Sett hovedenheten [8] via pluggen [7] inn i USB-C-porten på smarttelefonen. Et lett klikk indikerer at apparatet er riktig tilkoblet.

   ➔ Status-LED-lampen [3] begyn [7] å lyse blått. Apparatet er nå klart til bruk.

3. Sett apparatet med varmeplaten [4] mot stikk- eller bittstedet. Det integrerte BiteSpotLight-lyset [5] hjelper deg med å lokalisere stikk- eller bittstedet. Kontroller at hele berøringsflaten [6] er i kontakt med huden.

4. Du kan velge mellom to ulike varigheter (3 eller 6 sekunder), avhengig av hvor følsom huden er.

   Varigheten på 3 sekunder anbefales ved første gangs bruk og ved bruk på sensitiv hud.

   – For bruk i 3 sekunder plasserer du apparatet med varmeplaten [4] på stikk- eller bittstedet som beskrevet i trinn 3. Berøringsplaten [6] registrerer hudkontakt.

   ➔ Status-LED-lampen [3] lyser oransje. Bruken starter..

– Ved 6 sekunders bruk plasserer du apparatet med varmeplaten [4] **2 x en kort** tid på stikk- eller bittstedet.
➔ Status-LED-lampen [3] lyser rosa, bruken starter.

5. Status-LED-lampen [3] lyser grønt igjen. Varmeplaten [4] stopper oppvarmingen.
6. Fjern hovedenheten [8] fra smarttelefonen.

Hvis du ikke aktivt slår av apparatet selv, slår det seg automatisk av etter 2 minutter via den automatiske utkoblingsfunksjonen. For å kunne bruke apparatet igjen etter automatisk avstengning aktiverer du det igjen ved å berøre berøringsplaten [6] med huden.

7. RENGJØRING OG VEDLIKEHOLD

Følg hygienetiltakene nedenfor for å unngå helseskade:

- Apparatet er beregnet på flergangsbruk.
- Det anbefales å rengjøre apparatet før den første bruk og før hver etterfølgende bruk.

- Før rengjøring må apparatet kobles fra strømkilden (f.eks. smarttelefon) og avkjøles.
- Før rengjøring av apparatet må dekselet med skrulås **2** være skrudd godt på.
- Bruk kun myke, tørre kluter til rengjøring av huset.
- Under rengjøringen må du ikke bruke stoffer som kan skade hud og slimhinner eller som det kan være farlig å inhalere eller svelge eller som kan være giftige. Ikke bruk kaustiske rengjøringsmidler. Apparatet må aldri nedsenkes i vann.
- Apparat kan ikke vaskes i oppvaskmaskin!
- Ikke utsett apparatet for mekanisk rengjøring med børste eller lignende, da dette kan føre til uopprettelige skader.
- Hvis apparatet brukes på flere stikk eller bitt, anbefales det å rengjøre varmeplaten mellom hver gang. Dette reduserer muligheten for at bakterier overføres fra ett hudområdet til et annet. Fukt en bomullspinne med desinfeksjonsmiddel og bruk for og desinfisere varmeplaten.
- Rengjør berøringsflaten regelmessig i henhold til anvisningene for å sikre at den fungerer som den skal.

8. FREMGANGSMÅTE VED PROBLEMER?

Problem	Mulig årsak	Korrigering
Apparatet slår seg ikke på.	USB-C-pluggen [7] er ikke riktig satt inn.	Koble apparatet fra smarttelefonkontakten. Koble apparatet med USB-C-pluggen [7] til USB-C-porten på smarttelefonen igjen. Et lett klikk og den grønne status-LED-lampen [3] signaliserer at apparatet er riktig tilkoblet og klart til bruk.
	Apparatet er kanskje defekt.	Kontakt kundeservice.
Apparatets status-LED [5] blinker grønt i 5 sekunder.	Oppvarmingen av varmeplaten [4] overskrider maksimumstemperaturen.	Koble fra strømmen, vent i 3 minutter til temperaturen er normal igjen, og fortsett deretter behandlingen.

Problem	Mulig årsak	Korrigering
Apparatet reagerer ikke på hudkontakt og starter ikke behandlingen	Det finnes fremmed-legemer (f.eks. støv) på berøringsplaten **6** slik at berøringen ikke registreres.	Rengjør berøringsplaten **6** som beskrevet i kapittelet „Rengjøring og vedlikehold“.
	Kontaktflaten mellom berøringsplaten **6** og huden er ikke stor nok, eller trykket er ikke sterkt nok til at berøringen registreres.	Kontroller at hele berøringsflaten **6** er i kontakt med huden. Øk trykket ved å trykke apparatet mot det berørte hudområdet.

9. AVHENDING

Av hensyn til miljøet skal apparatet etter endt levetid ikke kasseres sammen med vanlig husholdningsavfall. Apparatet kan leveres til et lokalt innsamlingssted. Apparatet skal kasseres i henhold til EU-direktivet om elektrisk og elektro-



nisk avfall – WEEE (Waste Electrical and Electronic Equipment). Hvis du har spørsmål angående dette, kan du henvende deg til de kommunale myndighetene som har ansvar for avfallshåndteringen.

10. TEKNISKE DATA

Type	BR 70
Mål (L x B x H)	Ø 14,2 mm x 43 mm
Vekt	ca. 5 g
Strømforsyning	5V± 0.25V, Max. 500mA
Maks Temperatur	50 °C ±2 °C (122 °F ±3,6 °F)
Funksjoner	2 trinn (3 sek / 6 sek)
Tillatt oppbevarings- og transporttemperatur og luftfuktighet	-10 °C til 50 °C, relativ luftfuktighet 30 % bis 85 %
Tillatt driftstemperatur og luftfuktighet	10 °C til 40 °C, relativ luftfuktighet 30 til 85 % Lufttrykk: 700 hPa til 1060 hPa

Apparatet slår seg automatisk av	2 min. etter siste gangs bruk

Serienummeret står på apparatet. Med forbehold om tekniske endringer.
Apparatet innfrir kravene i europeisk standard EN 60601-1-2 (Gruppe 1, klasse B, i samsvar med CISPR 11, CISPR 14-1, CISPR-32, IEC 61000-3-2, IEC 61000-3-3, IEC 61000-4-2, IEC 61000-4-3, IEC 61000-4-4, IEC 61000-4-5, IEC 61000-4-6, IEC 61000-4-8, IEC 61000-4-11) og er underlagt spesielle forholdsregler med tanke på elektromagnetisk kompatibilitet.

11. GARANTI / SERVICE

Du finner detaljert informasjon om garantien og garantivilkårene i det medfølgende garantiarket.

Varsling om hendelser

For brukere/pasienter i EU og identiske reguleringssystemer (forordning om medisinsk utstyr MDR (EU) 2017/745) gjelder følgende: Hvis det skulle oppstå en alvorlig hendelse under eller på grunn av bruken av produktet, skal dette rapporteres

til produsenten og/eller dennes autoriserte representant samt respektive nasjonale myndighet i det landet der brukeren/pasienten befinner seg.

Med forbehold om feil og endringer

SUOMI



Lue tämä käyttöohje huolellisesti läpi, ja säilytä se myöhempää tarvetta varten. Varmista, että se on muiden käyttäjien saatavilla, ja noudata sen sisältämiä ohjeita.

SISÄLLYSLUETTELO

1. Pakkauksen sisältö.....126
2. Merkkien selitykset.....126
3. Tarkoituksenmukainen käyttö.....130
4. Varoitukset ja turvallisuusohjeet..131
5. Laitteen kuvaus 138
6. Käyttö 139
7. Puhdistus ja hoito.....141
8. Ongelmien ratkaisu 143
9. Hävittäminen 144
10. Tekniset tiedot 145
11. Takuu/huolto.....146

1. PAKKAUKSEN SISÄLTÖ

Tarkista, että pakkaus on ulkoisesti vahingoittumaton ja sisältää kaikki osat. Varmista ennen käyttöä, ettei laitteessa ole näkyviä vaurioita ja että kaikki pakkausmateriaalit on poistettu. Jos olet epävarma laitteen kunnosta, älä käytä laitetta. Ota yhteyttä jälleenmyyjään tai ilmoitettuun asiakaspalveluosoitteeseen.

1 x BiteX Go BR 70
1 x pikaohje
1 x käyttöohje

2. MERKKIEN SELITYKSET

Laitteessa, sen käyttöohjeessa, pakkauksessa ja tyyppikilvessä käytetään seuraavia symboleita:

⚠ VAROITUS

Kuvaa mahdollisesti uhkaavaa vaaraa. Jos varoitusta ei noudateta, seurauksena voi olla kuolema tai erittäin vakava loukkaantuminen.

⚠ HUOMIO

Kuvaa mahdollisesti uhkaavaa vaaraa. Jos varoitusta ei noudateta, seurauksena voi olla lievä tai vähäinen loukkaantuminen.

HUOMAUTUS

Kuvaa mahdollisesti haitallista tilannetta. Jos varoitusta ei noudateta, laite tai jokin sen ympäristössä oleva voi vaurioitua.

	**Tuotetietoa** Huomautus tärkeistä tiedoista
	**Noudata ohjetta** Lue ohje ennen työskentelyn aloittamista ja/tai laitteiden tai koneiden käyttöä
	BF-tyypin käyttöosa

	(Sähkö)laitetta ei saa hävittää tavallisen kotitalousjätteen seassa.
	Valmistaja
SN	Sarjanumero
IP42	Laite suojattu kiinteiltä vierailta esineiltä, joiden halkaisija on ≥ 1 mm, sekä korkeintaan 15 asteen kulmassa tippuvalta vedeltä.
	Lämpötilaraja
	Kosteus raja
CE	**CE-merkintä** Tämä tuote täyttää voimassa olevien eurooppalaisten ja kansallisten määräysten vaatimukset.

MD	Lääkinnällinen laite
	Irrota pakkauksen osat tuotteesta ja hävitä paikallisten määräysten mukaisesti.
	Pakkausmateriaalin tunnistusmerkintä. A = materiaalin lyhenne, B = materiaalinumero: 1–7 = muovit, 20–22 = paperi ja pahvi
	Maahantuojan symboli
UDI	Unique Device Identifier (UDI) tuotteiden tunnistamiseksi yksiselitteisesti
REF	Tuotenumero
#	Tyyppinumero
	Valmistuspäivämäärä

LOT	Eränumero
CH REP	Sveitsin valtuutettu edustaja

3. TARKOITUKSENMUKAINEN KÄYTTÖ

Käyttötarkoitus

Hyönteispiston lievittäjä on tarkoitettu lievittämään hyönteisen piston tai pureman aiheuttamaa kutinaa tai turvotusta lämmön avulla (paikallinen hypertermia).

Kohderyhmä

Hyönteispiston lievittäjä on tarkoitettu lääketieteelliseen hoitoon kotiympäristössä, ei terveydenhoidon ammattilaisen tiloissa. Hyönteispiston lievittäjän käyttö on tarkoitettu käyttöön kaikille yli 3-vuotiaille käyttäjille valvonnassa ja omatoimiseen käyttöön kaikille yli 12-vuotiaille käyttäjille.

Kliininen hyöty

Hyönteisen pistosta tai hyönteisen puremasta aiheutuneen kutinan ja turvotuksen hoito ja lievittäminen.

Käyttöaihe

Hoitoa hyönteispiston lievittäjällä suositellaan seuraavissa tapauksissa:
- kutina
- turvotus,

jotka ovat aiheutuneet hyönteisen pistosta tai puremasta.

4. VAROITUKSET JA TURVALLISUUSOHJEET

Vasta-aiheet

⚠ VAROITUS

- Omatoimisessa käytössä käyttäjän on oltava vähintään 12-vuotias. Alle 12-vuotiailla lapsilla laitetta saa käyttää vain aikuisen valvonnassa tai avulla.
- Älä käytä laitetta, jos sairastat diabetesta. Diabeetikoilla kyky aistia kipua saattaa olla heikentynyt, ja laitteen käyttö saattaa johtaa palovammoihin.
- Älä käytä laitetta toimintakyvyttömillä henkilöillä, alle 3-vuotiailla lapsilla tai lämpöä heikosti aistivilla henkilöillä. Tällä tarkoitetaan henkilöitä, joilla on käyt-

töalueella sairauden aiheuttamia ihomuutoksia tai arpeutuneita ihoalueita, sekä kipulääkkeiden, alkoholin tai huumeiden vaikutuksen alaisena olevia henkilöitä.

- Älä käytä laitetta akuutisti tai kroonisesti sairaalla (vaurioituneella tai tulehtuneella) iholla (esim. kivuliaan ja kivuttoman tulehduksen, punoituksen, ihottumien (esim. allergioiden), palovammojen, paleltumavammojen, ruhjeiden, turvotuksen (ilman merkkejä hyönteisen pistosta tai -puremasta) ja avointen tai verta vuotavien sekä paranemassa olevien haavojen tai paranemassa olevien leikkausarpien kohdalla).
- Älä käytä laitetta, jos sinulla on kuumetta.
- Älä käytä laitetta herkillä ihoalueilla.
- Älä käytä laitetta minkään aistimiskykyihin liittyvien häiriöiden yhteydessä, joihin liittyy heikentynyt kivun aistiminen (esim. aineenvaihduntahäiriöt).
- Älä käytä laitetta samanaikaisesti paikallisesti käytettävien voiteiden, rasvojen ja geelien kanssa.
- Älä käytä laitetta ihoalueella, jolla on pitkäaikaisen lämpövaikutuksen aiheuttamaa ihoärsytystä.
- Irrota laite verkkovirrasta, jos et halua käyttää sitä heti.

Yleisiä varoituksia

⚠ VAROITUS

- Lopeta laitteen käyttö ja ota viipymättä yhteyttä lääkäriin, jos oireet jatkuvat hyönteispistonlievittäjän käytöstä huolimatta.
- Laitteen käyttö ei korvaa lääkärin määräämää tai antamaa hoitoa. Keskustele sen vuoksi aina lääkärisi kanssa, jos esiintyy minkäänlaista kipua tai sairauden tunnetta.
- Jos laite ei toimi oikein tai jos käytön yhteydessä ilmenee huonovointisuutta tai kipua, lopeta laitteen käyttö välittömästi.
- Keskustele ennen laitteen käyttöä hoitavan lääkärisi kanssa seuraavissa tapauksissa: ihosairaudet, vakavat sairaudet (erityisesti alttius tromboembolisille sairauksille sekä pahanlaatuisille kasvaimille) tai selvittämättömät krooniset kiputilat ruumiinosasta riippumatta.
- Laite ei korvaa lääkärin määräämää ja antamaa hoitoa. Jos oireet jatkuvat hyönteispistonlievittäjän käytöstä huolimatta, lopeta sen käyttö. Jos oireet pahenevat hyönteispistonlievittäjän käytön aikana tai sen jälkeen, hakeudu välittömästi lääkäriin ja lopeta laitteen käyttö.

- Hakeudu välittömästi lääkäriin, jos kyseessä on punkin purema. Punkin puremien kautta voi tarttua taudinaiheuttajia, kuten TBE-virus (puutiaisaivokuume) tai borrelioosi.
- Hakeudu välittömästi lääkäriin, jos ilmenee ensimmäisiä merkkejä, kuten lisääntynyttä kutinaa, ihon punoitusta, turvotusta, huimausta, pahoinvointia, hengenahdistusta, nokkosihottumaa tai verenpaineen laskua tai nousua.
- Älä käytä laitetta silmien alueella, silmäluomilla, suussa tai limakalvoilla. Laitetta ei saa käyttää myöskään kostealla iholla.
- Älä anna lasten leikkiä laitteella.
- **Nielemisvaara!** Säilytä laite, pakkausmateriaalit ja lisävarusteet poissa lasten ulottuvilta, sillä ne voivat aiheuttaa loukkaantumis- ja tukehtumisvaaran. Jos osia on nielty, on hakeuduttava välittömästi lääkärin hoitoon.
- Noudata yleisiä hygieniatoimenpiteitä hyönteispistonlievittäjää käyttäessäsi.
- Jos laite ei toimi kunnolla tai jos tunnet epämukavuutta tai kipua, lopeta laitteen käyttö välittömästi.

Käyttöön liittyviä varoituksia

HUOMAUTUS

- Tämä laite toimii vain yhteensopivan CE-merkityn älypuhelimen kanssa.
- Käyttö Android-älypuhelimissa: Android 10.0 tai uudempi vaaditaan.
- Käyttö Apple-älypuhelimissa: iPhone 15 tai uudempi vaaditaan.
- Älypuhelimien on tuettava OTG-standardia. Joissakin älypuhelimissa OTG on aktivoitava asetuksista ennen käyttöä.
- Matkapuhelimia tai virtalähteitä, joissa on muita virtaliitäntöjä, voidaan käyttää vain, jos ne täyttävät tiukasti virransyöttövaatimukset. Virtalähteen vaatimusten vastainen käyttö voi vaurioittaa virtalähdettä tai laitetta.

Yleiset varotoimet

⚠ HUOMIO

- Älä koskaan käsittele laitetta märin käsin. Vältä laitteen joutumista kosketuksiin roiskeveden kanssa. Käytä laitetta ainoastaan täysin kuivin käsin.

- Älä käytä puhdistus- tai liuotinaineita laitteen puhdistukseen ja hoitoon. Laitteen sisään päässyt neste voi vaurioittaa elektroniikkaa tai muita laitteen osia ja aiheuttaa toimintahäiriön.
- Laitetta voi käyttää useampi henkilö. Se on puhdistettava ja desinfioitava ennen toisen henkilön käyttöä.
- Suojaa laite suoralta auringonvalolta ja säilytä sitä kuivassa paikassa.
- Suojaa laite iskuilta, kosteudelta, pölyltä, kemikaaleilta, voimakkailta lämpötilavaihteluilta ja suorilta lämmönlähteiltä (uunit, lämmittimet).
- Varmista, ettei laitteen sisään pääse vettä. Jos näin ei ole, irrota laite ja käytä sitä uudelleen vasta, kun se on täysin kuivunut.
- Älä aseta painavia esineitä laitteen päälle säilytyksen aikana.
- Varmista ennen käyttöä, ettei laitteessa tai lisävarusteissa ole näkyviä vaurioita. Jos olet epävarma laitteen kunnosta, älä käytä laitetta. Ota yhteyttä jälleenmyyjään tai ilmoitettuun asiakaspalveluosoitteeseen.
- Säilytä laite paikassa, jossa se on suojassa sääolosuhteilta. Laite on säilytettävä tässä ohjeessa kuvatuissa ympäristöolosuhteissa.
- Jos ympäristön lämpötila on alle -10 °C tai yli 50 °C, säilytyksen ja käytön välillä on odotettava vähintään 4 tuntia.

Sähkömagneettista yhteensopivuutta koskevat ohjeet

⚠ VAROITUS

- Laite soveltuu käytettäväksi kaikissa tässä käyttöohjeessa mainituissa ympäristöissä kotiympäristö mukaan lukien.
- Laitteen käytettävyys saattaa olla rajallista, jos käytön aikana ilmenee sähkömagneettisia häiriöitä. Niiden seurauksena voi esiintyä esimerkiksi vikailmoituksia tai laite voi lakata toimimasta.
- Muiden kuin tämän laitteen valmistajan hyväksymien ja toimittamien lisävarusteiden käyttö voi lisätä sähkömagneettisten häiriöiden määrää tai vähentää laitteen sähkömagneettista häiriönsietoa ja johtaa laitteen virheelliseen toimintaan.
- Pidä kannettavia radiotaajuutta käyttäviä viestintälaitteita (myös oheislaitteita, kuten antennikaapeleita ja ulkoisia antenneja) vähintään 30 cm:n etäisyydellä laitteen kaikista osista, mukaan lukien kaikki mukana toimitetut johdot.
- Vältä käyttämästä laitetta muiden laitteiden välittömässä läheisyydessä tai päällekkäin muiden laitteiden kanssa, sillä se voi johtaa laitteen virheelliseen toimintaan. Jos edellä mainittu käyttötapa on kuitenkin välttämätöntä, tätä lai-

tetta ja muita laitteita on tarkkailtava niiden asianmukaisen toiminnan varmistamiseksi.

- Tämän ohjeen laiminlyönti voi heikentää laitteen suorituskykyä.

5. LAITTEEN KUVAUS

Piirustukset ovat sivulla 3.

1	Avaimenperän lenkki	**2**	Kierrekorkki
3	Laitteen tilan LED-merkkivalo	**4**	Lämpölevy
5	BiteSpotLight (valo)	**6**	Kosketuslevyt
7	USB-C-liitäntä	**8**	Pääyksikkö

6. KÄYTTÖ

⚠ VAROITUS

Varmista aina ennen laitteen käyttöä, ettei hyönteisen piikki ole jäänyt pistokohtaan. Poista piikki varovasti ennen laitteen käyttöä. Käyttö heti hyönteisen piston tai pureman jälkeen tuottaa parhaat tulokset. Jos odotat liian pitkään ennen pisto- tai puremakohdan hoitoa ja ihossa on jo kutinaa ja turvotusta, hyönteispistonlievittäjän vaikutus on rajallista. Voit kuitenkin edelleen hoitaa pisto- tai puremakohtaa hyönteispistonlievittäjällä. Laite pystyy usein lievittämään kutinaa ja nopeuttamaan paranemista.

⚠ HUOMIO

Laitetta käyttävän henkilön ja ihokohdan herkkyydestä riippuen hoitolämpötila voi tuntua epämiellyttävältä ja käyttö voi aiheuttaa vähäistä punotusta sekä harvinaisissa tapauksissa myös ihoärsytystä. Jos lämpö tuntuu liian kuumalta, keskeytä hoito viipymättä!

1. Irrota korkki **2** pääyksiköstä **8** kiertämällä sitä vastapäivään.

2. Liitä pääyksikkö [8] älypuhelimen USB-C-liitäntään [7] pistokkeen avulla. Kuulet kevyen napsahduksen, kun laite on kunnolla paikallaan.

   ➔ Laitteen tilan LED-merkkivalo [3] alkaa palaa vihreänä, laite on nyt käyttövalmis.

3. Aseta laitteen lämpölevy [4] pisto- tai puremakohtaan. Integroitu BiteSpotLight (valo) [5] auttaa pisto- tai puremakohdan paikantamisessa. Varmista, että koko kosketuslevy [6] on kosketuksissa ihoon.

4. Voit valita 2 käyttöajasta (3 tai 6 sekuntia) ihosi herkkyydestä riippuen.

   Ensimmäiselle käyttökerralle tai herkälle iholle suositellaan 3 sekunnin käyttöaikaa.

   - 3 sekunnin käyttöaikaa varten aseta laitteen lämpölevy [4] pisto- tai puremakohtaan vaiheessa 3 kuvatulla tavalla. Kosketuslevy [6] tunnistaa ihokosketuksen.
     ➔ Laitteen tilan LED-merkkivalo [3] palaa oranssina, käyttö alkaa.
   - Aseta 6 sekunnin käyttöä varten laitteen lämpölevy [4] **2 kertaa** lyhyesti pisto- tai puremakohtaan.

➔ Laitteen tilan LED-merkkivalo **3** palaa pinkkinä, käyttö alkaa.

5. Laitteen tilan LED-merkkivalo **3** palaa jälleen vihreänä, lämpölevy **4** lopettaa lämmittämisen.
6. Irrota pääyksikkö **8** älypuhelimesta.

Jos et kytke laitetta itse aktiivisesti pois päältä, automaattinen virrankatkaisutoiminto sammuttaa laitteen automaattisesti 2 minuutin kuluttua. Voit käyttää laitetta uudelleen automaattisen sammutustoiminnon jälkeen koskettamalla kosketuslevyllä **6** ihoa.

7. PUHDISTUS JA HOITO

Noudata seuraavia hygieniaohjeita terveysriskien välttämiseksi.

- Laite on tarkoitettu toistuvaan käyttöön.
- On suositeltavaa puhdistaa laite ennen ensimmäistä käyttöä ja aina ennen seuraavaa käyttöä.
- Irrota laite virtalähteestä (esim. älypuhelimesta) ja anna sen jäähtyä ennen jokaista puhdistuskertaa.

- Kierrekorkki **2** on suljettava aina kokonaan ennen laitteen puhdistamista.
- Käytä kotelon puhdistamiseen ainoastaan pehmeitä ja kuivia liinoja.
- Älä missään tapauksessa käytä puhdistukseen aineita, jotka saattavat olla myrkyllisiä joutuessaan kosketuksiin ihon tai limakalvojen kanssa, nieltäessä tai sisään hengitettäessä. Älä käytä voimakkaita puhdistusaineita äläkä koskaan pidä laitetta veden alla.
- Älä puhdista laitetta astianpesukoneessa!
- Älä puhdista laitetta harjalla tai vastaavalla esineellä, sillä se saattaa vaurioittaa laitteen korjauskelvottomaksi.
- Jos laitetta käytetään useissa pisto- tai puremakohdissa, suositellaan lämpölevyn puhdistamista käyttökertojen välillä. Siten pienennetään taudinaiheuttajien ja bakteerien leviämisen riskiä ihoalueiden välillä. Käytä lämpölevyn desinfiointiin desinfiointiaineella kostutettua vanupuikkoa.
- Puhdista kosketuslevy säännöllisesti puhdistusohjeiden mukaisesti moitteettoman toiminnan varmistamiseksi.

8. ONGELMIEN RATKAISU

Ongelma	Mahdollinen syy	Ratkaisu
Laite ei käynnisty.	USB-C-pistoketta [7] ei ole liitetty oikein.	Irrota laite älypuhelimen liitännästä. Liitä laite USB-C-pistokkeella [7] uudelleen älypuhelimen USB-C-liitäntään. Kevyt napsahdus ja vihreänä palava laitteen tilan LED-merkkivalo [3] ilmaisevat, että laite on kytketty oikein ja käyttövalmis.
	Laite on mahdollisesti vioittunut.	Ota yhteyttä asiakaspalveluun.
Laitteen tilan merkkivalo [5] vilkkuu vihreänä 5 sekuntia.	Lämpölevyn [4] kuumeneminen ylittää enimmäislämpötilan.	Irrota laite virtalähteestä, odota 3 minuuttia, kunnes lämpötila palaa normaaliksi, ja jatka sitten hoitoa.

Ongelma	Mahdollinen syy	Ratkaisu
Laite ei reagoi ihokosketukseen eikä käynnistä hoitoa.	Kosketuslevyllä on vierasesineitä (esim. pölyä), 6 joten kosketusta ei tunnisteta.	Puhdista kosketuslevy 6 luvussa „Puhdistus ja hoito“ kuvatulla tavalla.
	Kosketuslevyn 6 ja ihon välinen kosketuspinta ei ole riittävän suuri tai paine ei ole riittävän voimakas, joten kosketusta ei tunnisteta.	Varmista, että koko kosketuslevy 6 on kosketuksissa ihoon. Paina sen vuoksi laitetta suuremmalla paineella kyseiseen ihokohtaan.

9. HÄVITTÄMINEN

Kun laitteen käyttöikä on umpeutunut, laitetta ei saa hävittää ympäristösyistä tavallisen kotitalousjätteen seassa. Hävitä käytöstä poistettu laite toimittamalla se asianmukaiseen keräys- ja kierrätyspisteeseen. Hävitä laite EU:n antaman sähkö- ja elektroniikkalaiteromua koskevan WEEE-direktiivin (Waste Electri-



cal and Electronic Equipment) mukaisesti. Lisätietoja hävittämisestä saat paikallisilta jätehuoltoviranomaisilta.

10. TEKNISET TIEDOT

Tyyppi	BR 70
Mitat (P x L x K)	Ø 14,2 mm x 43 mm
Paino	noin 5 g
Virransyöttö	5V± 0.25V, Max. 500mA
Enimmäislämpötila	50 °C ±2 °C (122 °F ±3,6 °F)
Toiminnot	2 aikavaihtoehtoa (3 s / 6 s)
Sallittu lämpötila ja ilmankosteus säilytyksen ja kuljetuksen aikana	-10–50 °C, suhteellinen ilmankosteus 30–85 %
Sallittu lämpötila ja ilmankosteus käytön aikana	10–40 °C, suhteellinen ilmankosteus 30–85 % Ilmanpaine: 700–1 060 hPa

Laitteen automaattinen sammutus	2 minuuttia viimeisen käytön jälkeen

Sarjanumero on merkitty laitteeseen. Pidätämme oikeuden teknisiin muutoksiin.

Laite vastaa sekä eurooppalaista standardia EN 60601-1-2 (ryhmä 1, luokka B, yhdenmukaisuus standardien CISPR 11, CISPR 14-1, CISPR-32, IEC 61000-3-2, IEC 61000-3-3, IEC 61000-4-2, IEC 61000-4-3, IEC 61000-4-4, IEC 61000-4-5, IEC 61000-4-6, IEC 61000-4-8, IEC 61000-4-11 kanssa). Tästä syystä käyttäjän on noudatettava sähkömagneettista yhteensopivuutta koskevia erityisiä varotoimenpiteitä.

11. TAKUU/HUOLTO

Tarkempia tietoja takuusta ja takuuehdoista löytyy mukana toimitetusta takuulomakkeesta.

Huomautus koskien vakavista vaaratilanteista ilmoittamista
Euroopan unionissa ja vastaavissa hallintojärjestelmissä käyttäjää / potilasta koskee seuraava: Mikäli tuotteen käytön aikana tai seurauksena tapahtuu vakava

vaaratilanne, siitä on ilmoitettava valmistajalle ja/tai hänen valtuuttamalleen henkilölle sekä sen jäsenvaltion kansalliselle viranomaiselle, jossa käyttäjä/potilas on.

Pidätämme oikeuden muutoksiin, emmekä vastaa mahdollisista virheistä.



UK Importer: Beurer UK Ltd., Suite 16, Stonecross Place,
Stonecross Lane North, WA3 2SH Lowton, United Kingdom



Beurer GmbH • Söflinger Str. 218
89077 Ulm, Germany • www.beurer.com
www.beurer-healthguide.com
www.beurer-gesundheitsratgeber.com

CE 0483

107.31_BR70_2026-03-04_02_IM1b_BEU_MDR