Computer desk/Bureau d'ordinateur/ Computertisch/Computer desk

WDL-BR2-250825

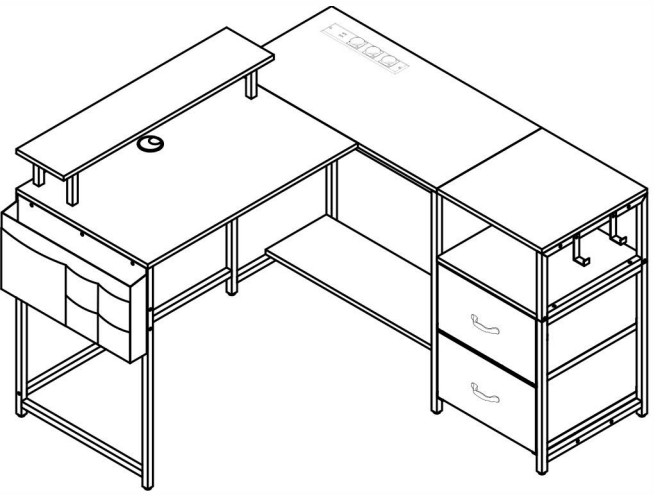

Installation Method 1
Méthode d'installation 1
Installationsmethode 1
Installatiemethode 1

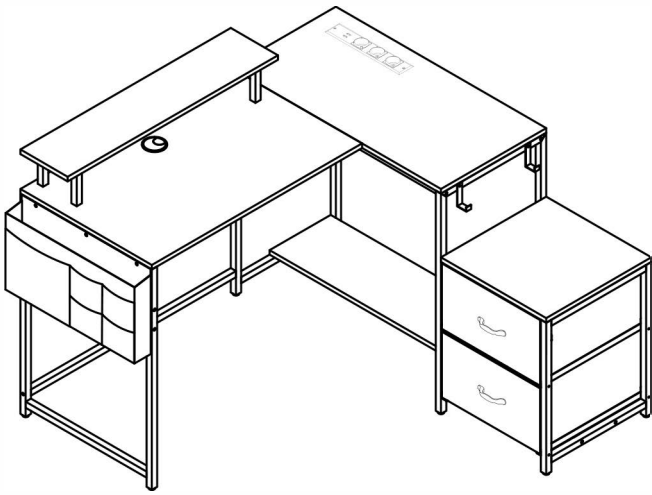

Installation Method 2
This installation method does not require the use of 5, 6, or 17 pieces.
Méthode d'installation 2
Cette méthode d'installation ne nécessite pas l'utilisation des pièces 5, 6 ou 17.
Installationsmethode 2
Bei dieser Installationsmethode sind die Teile 5, 6 und 17 nicht erforderlich.
Installatiemethode 2
Voor deze installatiemethode zijn geen onderdelen 5, 6 of 17 nodig.

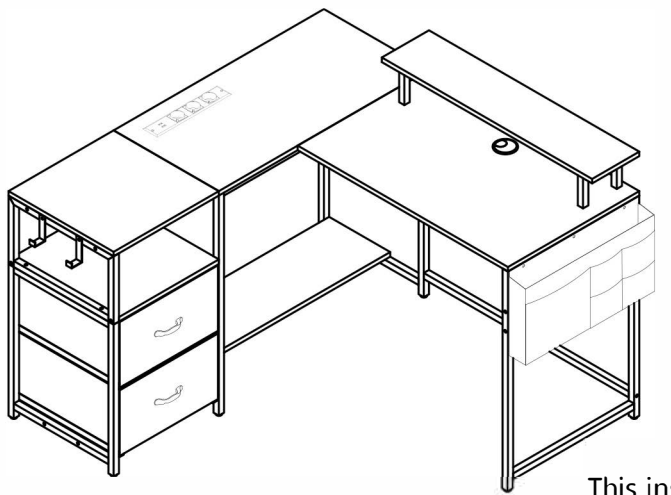

Installation Method 3
Méthode d'installation 3
Installationsmethode 3
Installatiemethode 3

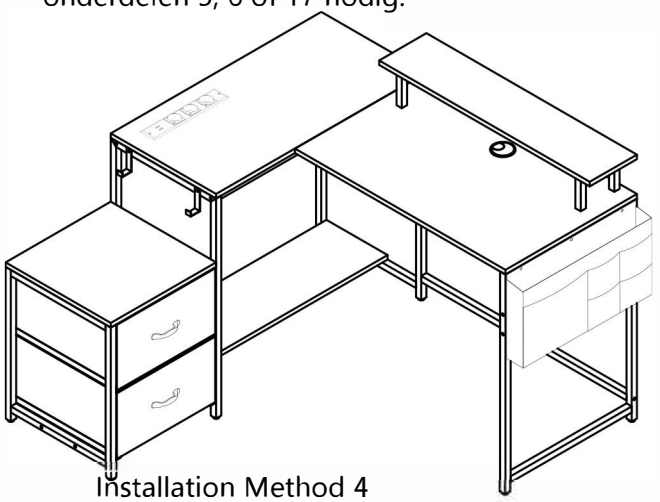

Installation Method 4
This installation method does not require the use of 5, 6, or 17 pieces.
Méthode d'installation 4
Cette méthode d'installation ne nécessite pas l'utilisation des pièces 5, 6 ou 17.
Installationsmethode 4
Bei dieser Installationsmethode sind die Teile 5, 6 und 17 nicht erforderlich.
Installatiemethode 4
Voor deze installatiemethode zijn geen onderdelen 5, 6 of 17 nodig.

Safety warnings

WARNING:This bag is not a toy. risk of suffocaton,Keep this plastic papout bag out of the reach babies and children. Do not use this bag in cribs, beds,carriages or playpens.

Avertissements de s é curit é

AVERTISSEMENT : Ce sac n'est pas un jouet. Risque d'étouffement. Gardez ce sac en plastique hors de portée des bébés et des enfants. N'utilisez pas ce sac dans les berceaux, les lits, les poussettes ou les parcs.

Veiligheidswaarschuwing

WAARSCHUWING: Deze tas is geen speelgoed. Verstikkingsgevaar! Bewaar deze plastic tas buiten het bereik van baby's en kinderen. Gebruik deze tas niet in kinderbedjes, bedden, kinderwagens of boxen.

Sicherheitshinweis

WARNUNG: Diese Tasche ist kein Spielzeug. Erstickungsgefahr! Bewahren Sie diese Plastiktüte außerhalb der Reichweite von Babys und Kindern auf. Verwenden Sie diese Tasche nicht in Kinderbetten, Betten, Kinderwagen oder Laufgittern.

Parts & Hardware List/Liste des pièces et du matériel/ Teileliste und Hardware-Liste/Onderdelen- en hardware-lijst

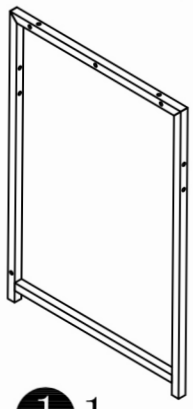

1 1pc

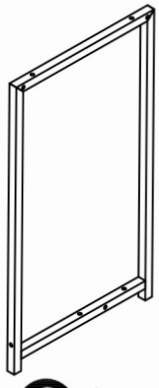

2 1pc

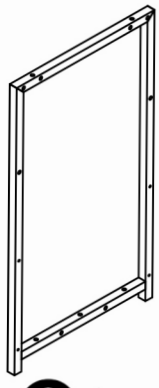

3 1pc

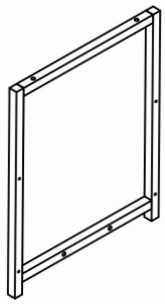

4 1pc

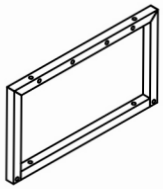

5 1pc

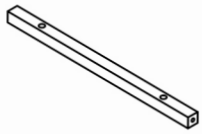

6 2pcs

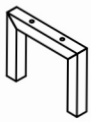

7 2pcs

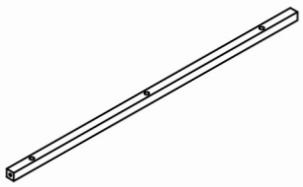

8 2pcs



9 1pc

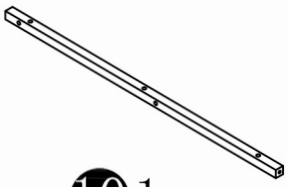

10 1pc

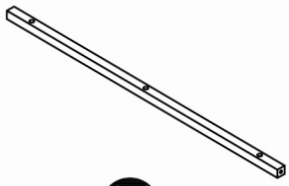

11 2pcs

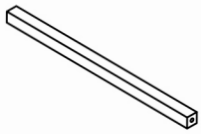

12 1pc

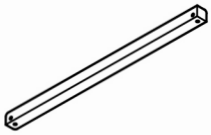

13 4pcs

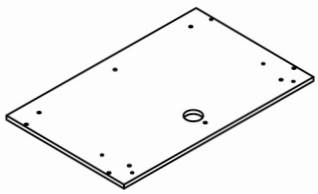

14 1pc

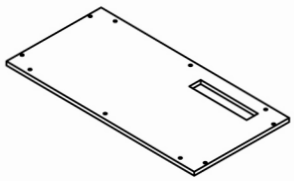

15 1pc

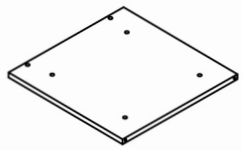

16 1pc

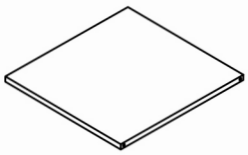

17 1pc

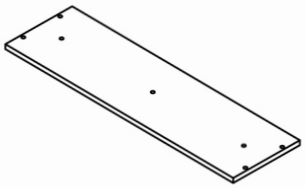

18 1pc

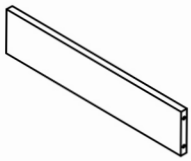

19 1pc

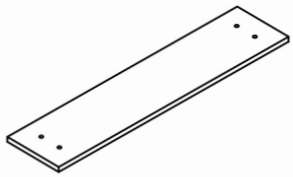

20 1pc

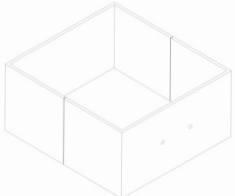

21 2pcs

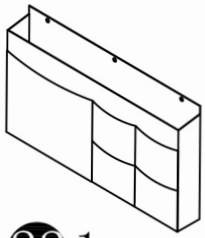

22 1pc

Parts & Hardware List/Liste des pièces et du matériel/ Teileliste und Hardware-Liste/Onderdelen- en hardware-lijst

 B 8pcs	 F 38pcs	 H 24pcs	 I 2pcs
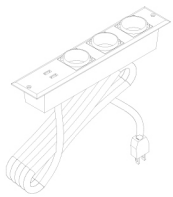 J 1pc	 P 2pcs	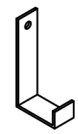 M 2pcs	 K 2pcs
 S 4pcs	 T 8pcs	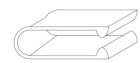 U 4pcs	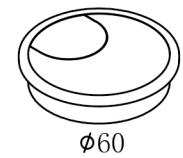 W 1pc
 V 5pcs	 Y 8pcs	 Z 1set	
 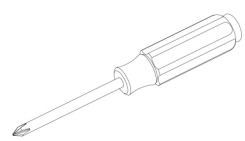 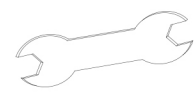			

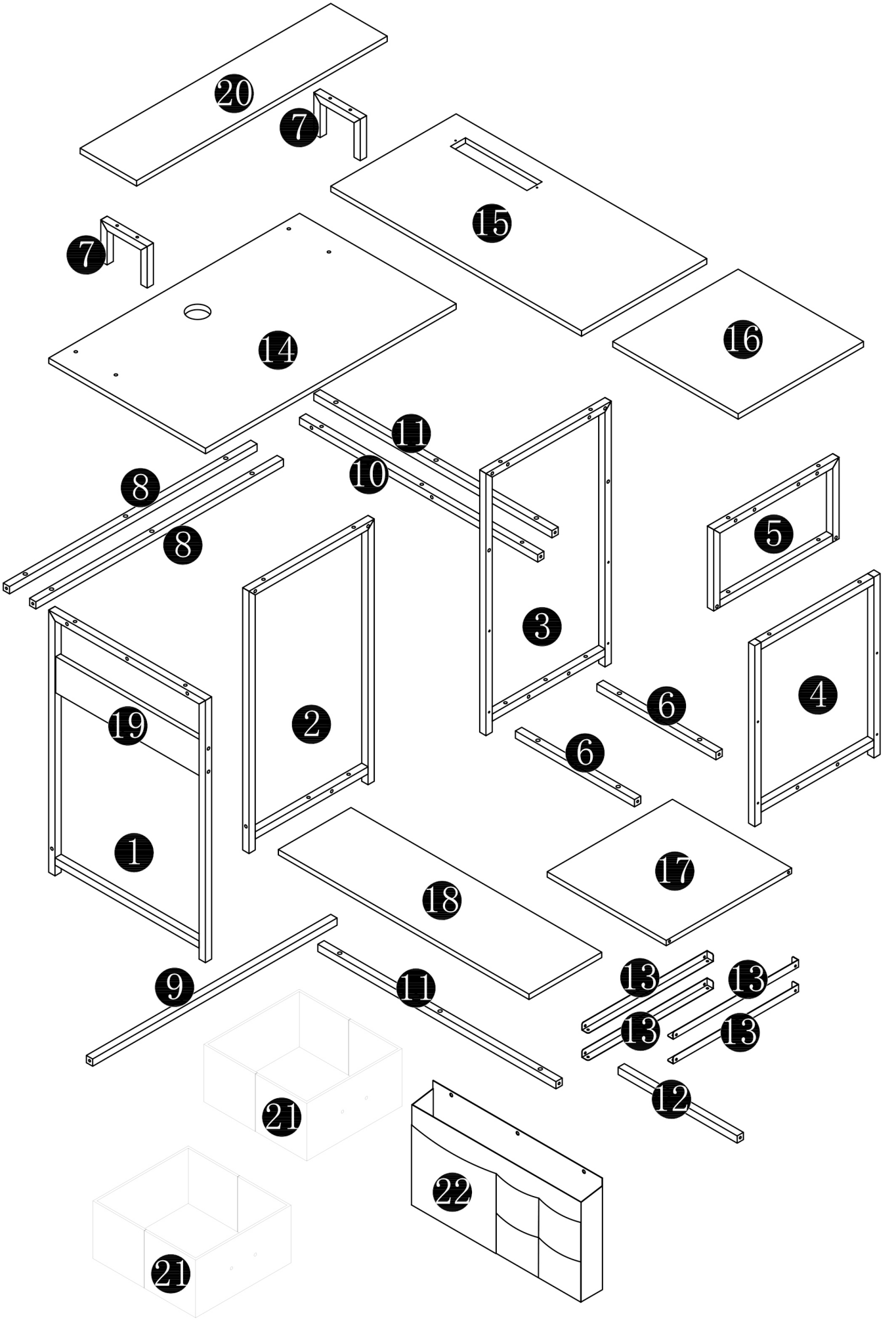
20
7
15
7
14
16
11
10
8
8
5
3
4
19
2
6
6
1
17
18
9
11
13
13
13
13
12
21
22
21

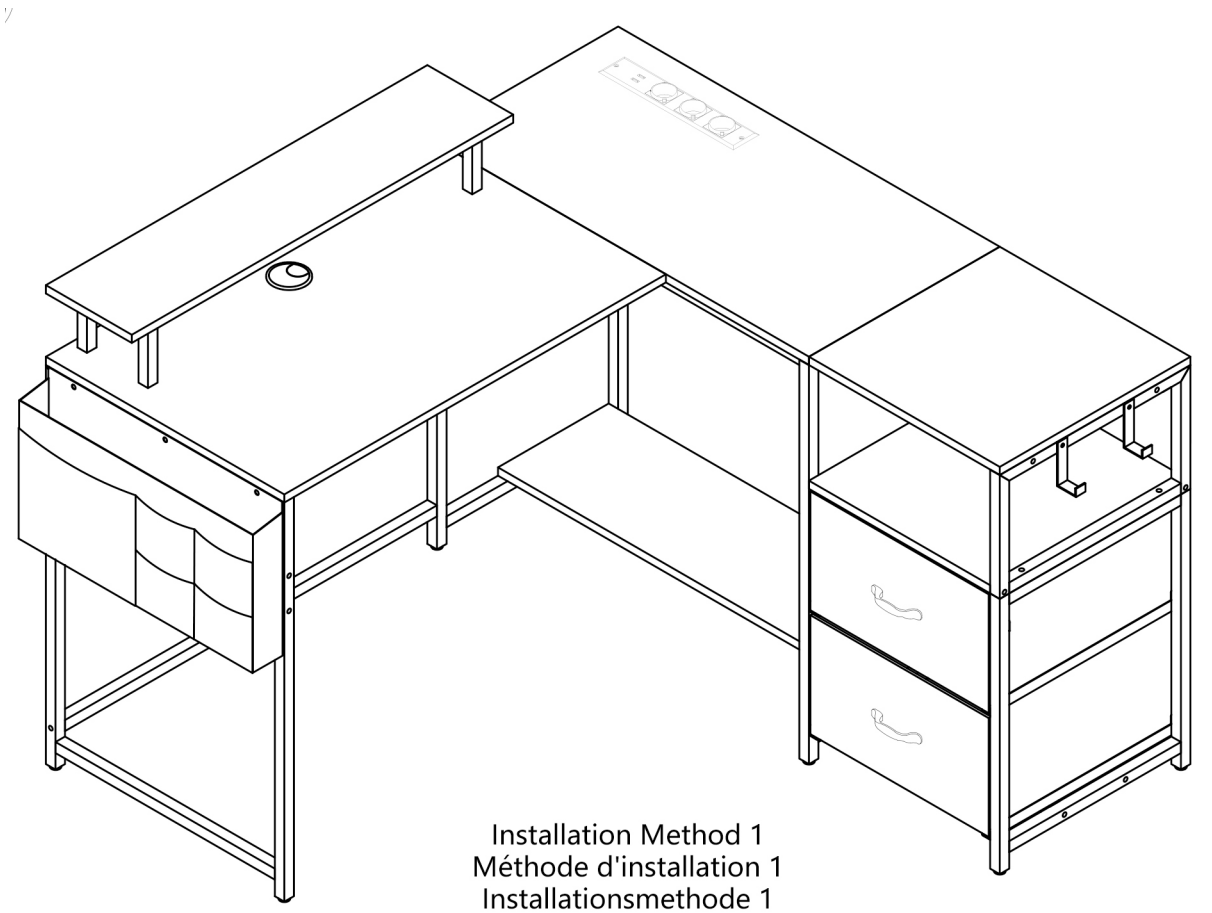

Installation Method 1
Méthode d'installation 1
Installationsmethode 1
Installatiemethode 1

1

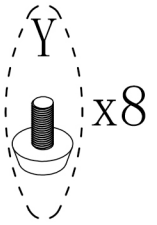

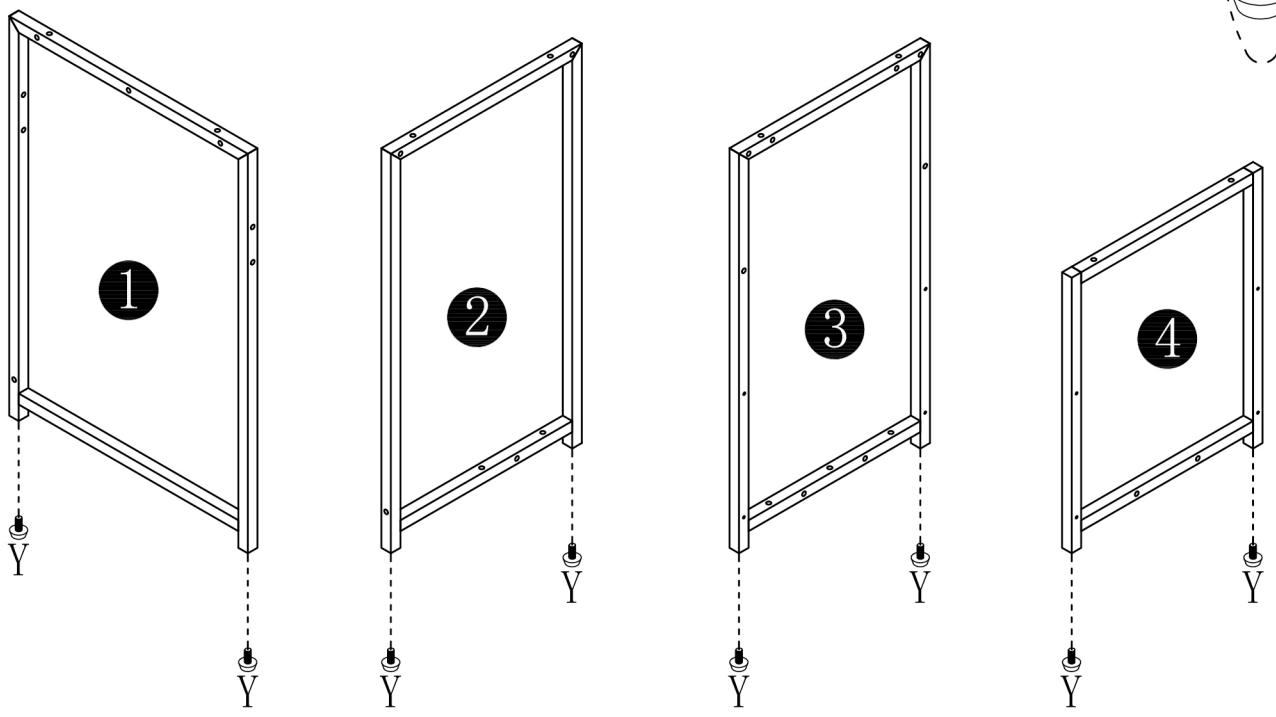

2

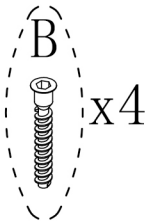

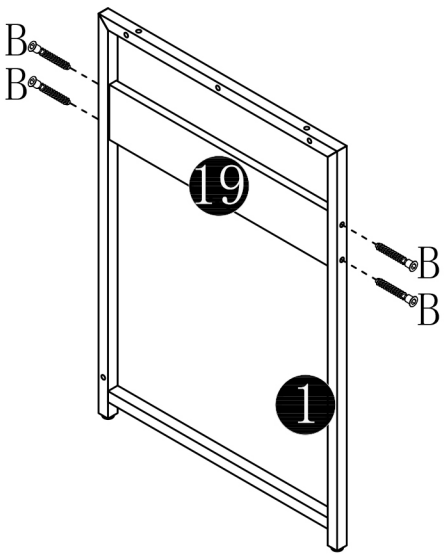

3

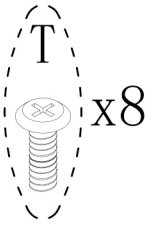

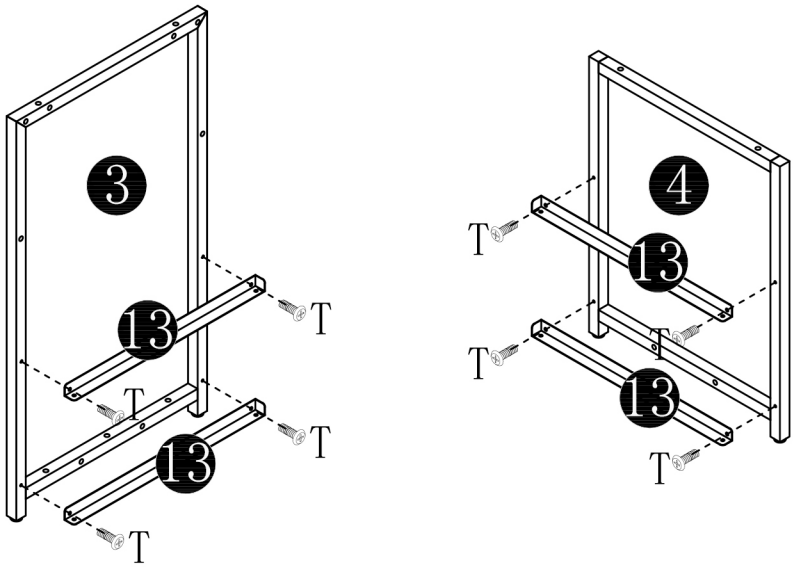

4

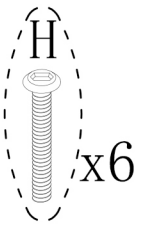

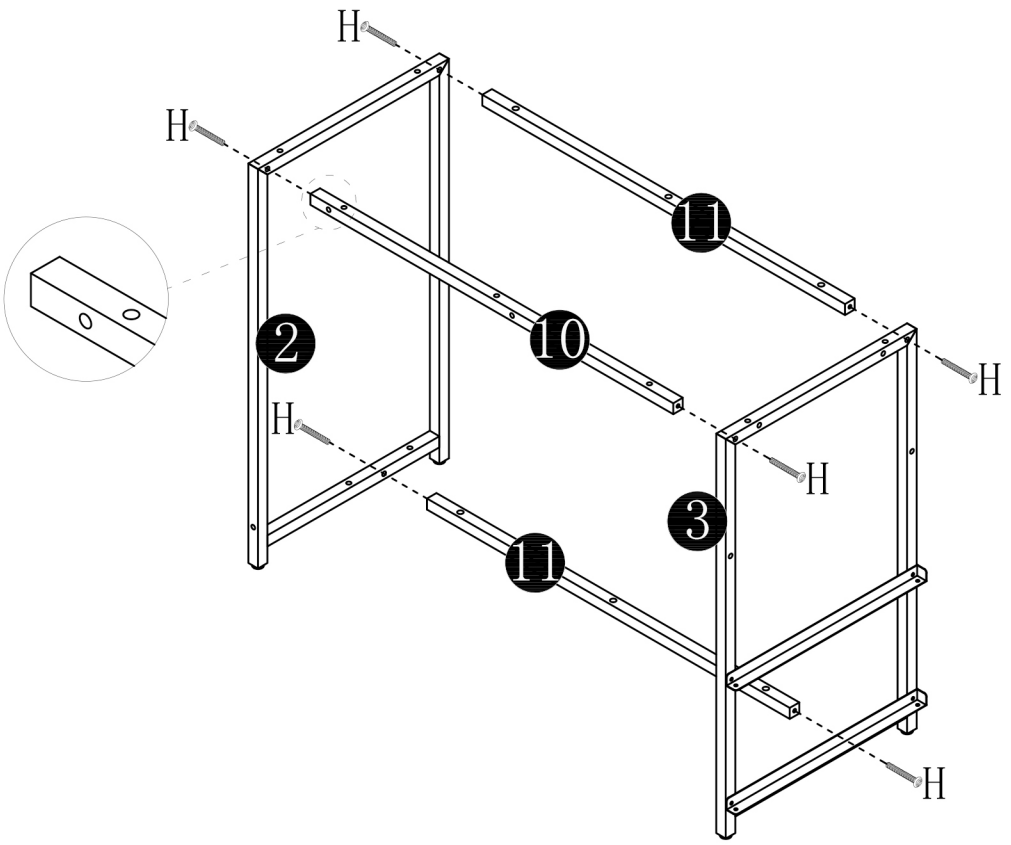

5

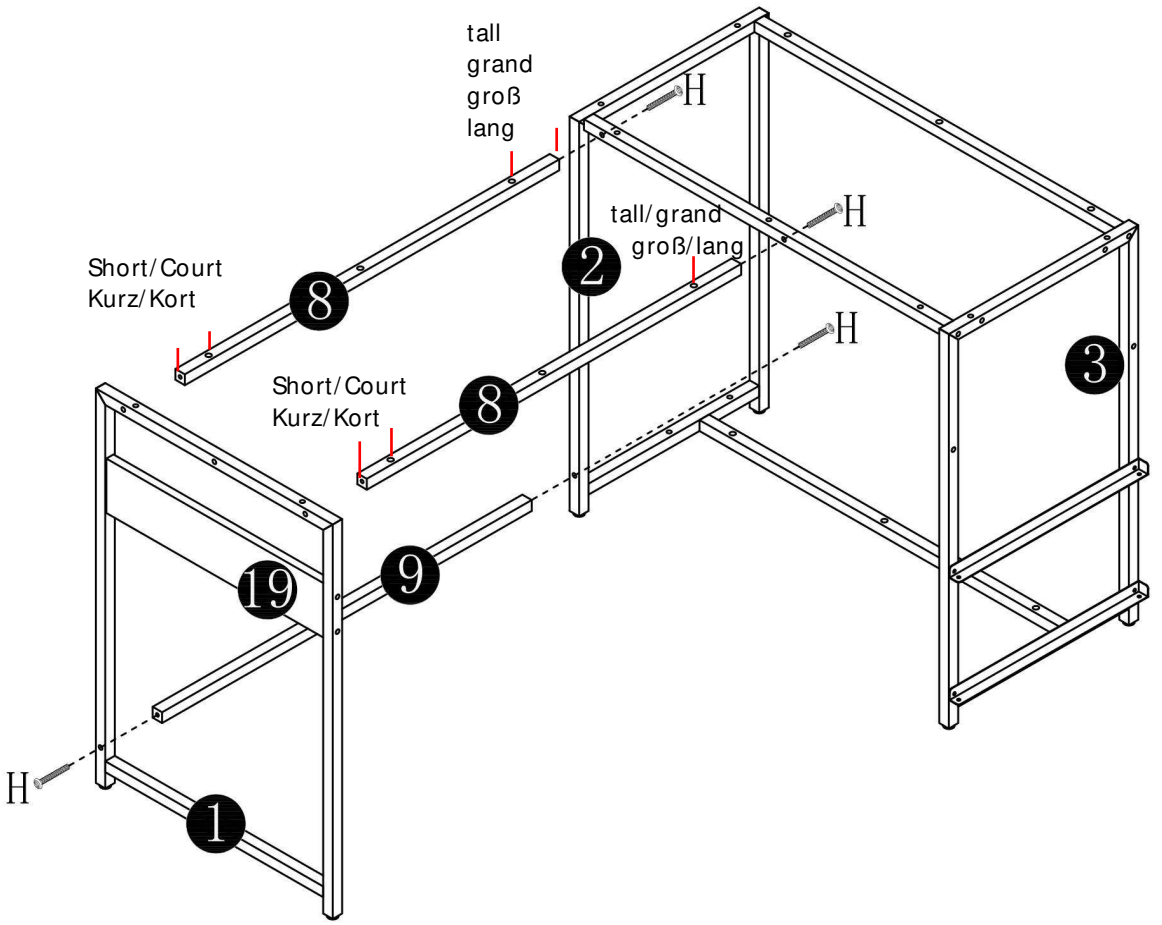
tall
grand
groß
lang
H
tall/grand
groß/lang
Short/Court
Kurz/Kort
8
2
Short/Court
Kurz/Kort
8
3
19
9
1

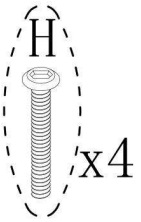
H
x4

6

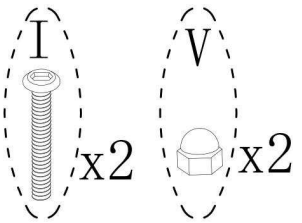
I
x2
V
x2

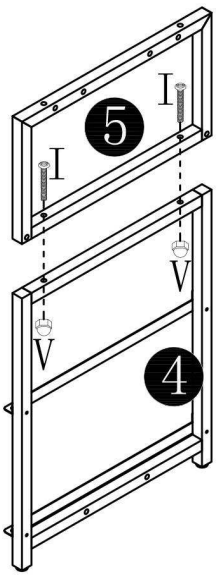
5
I
I
V
V
4

7

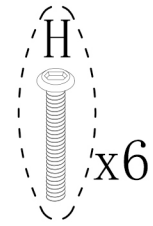

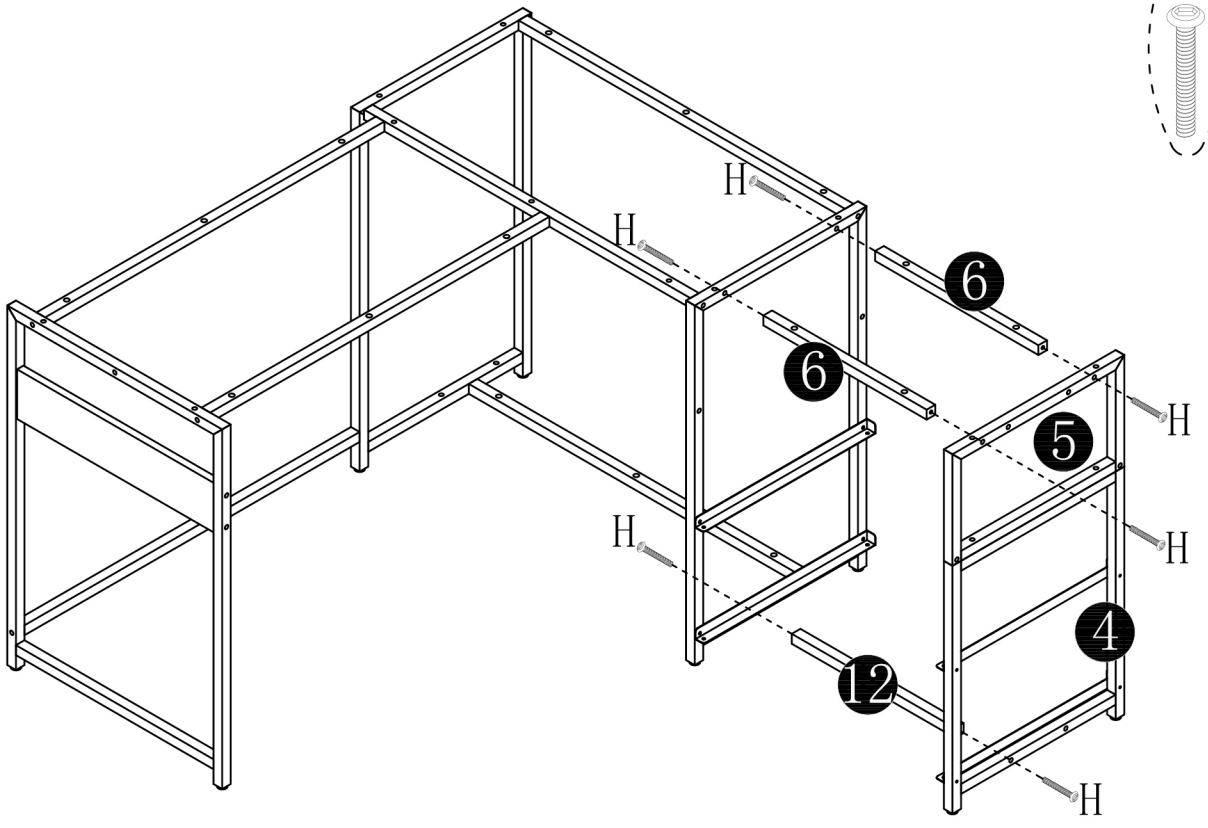

8

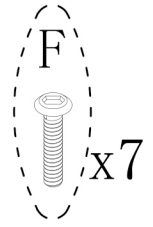

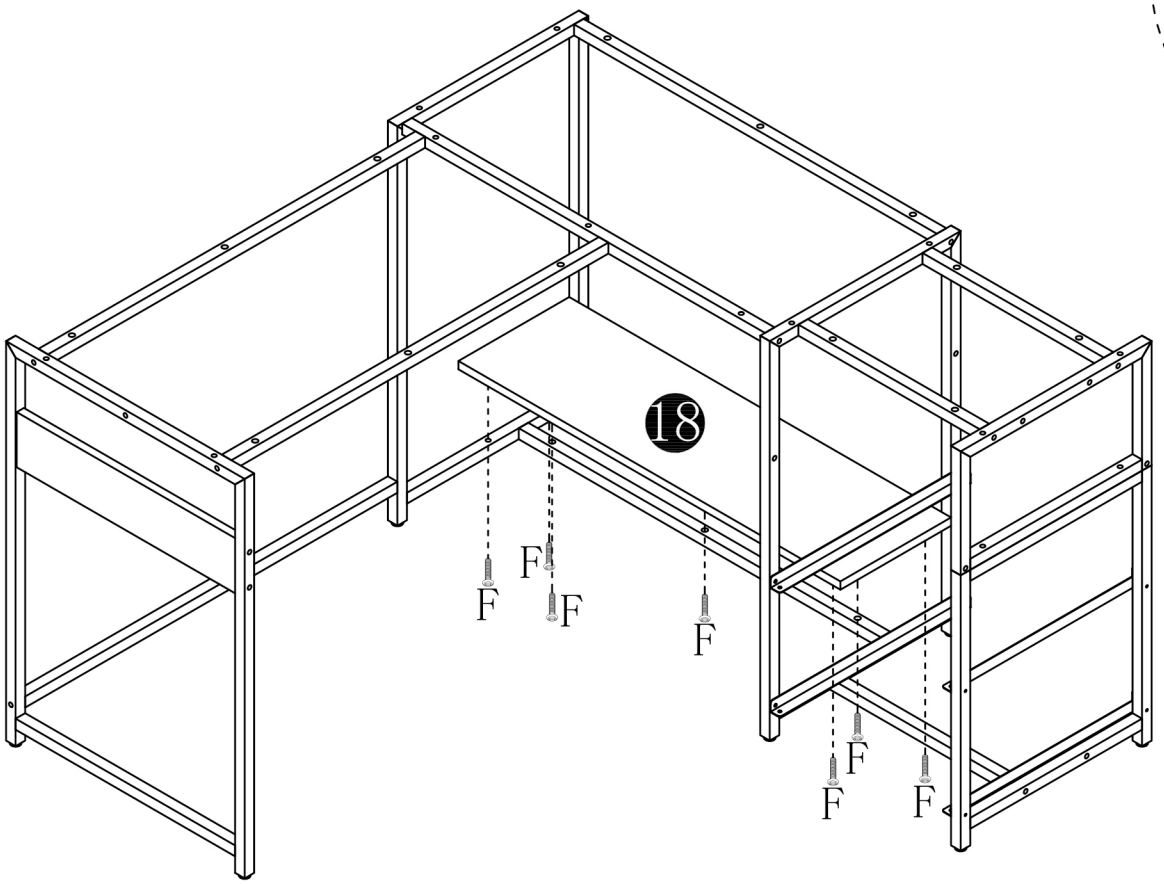

9

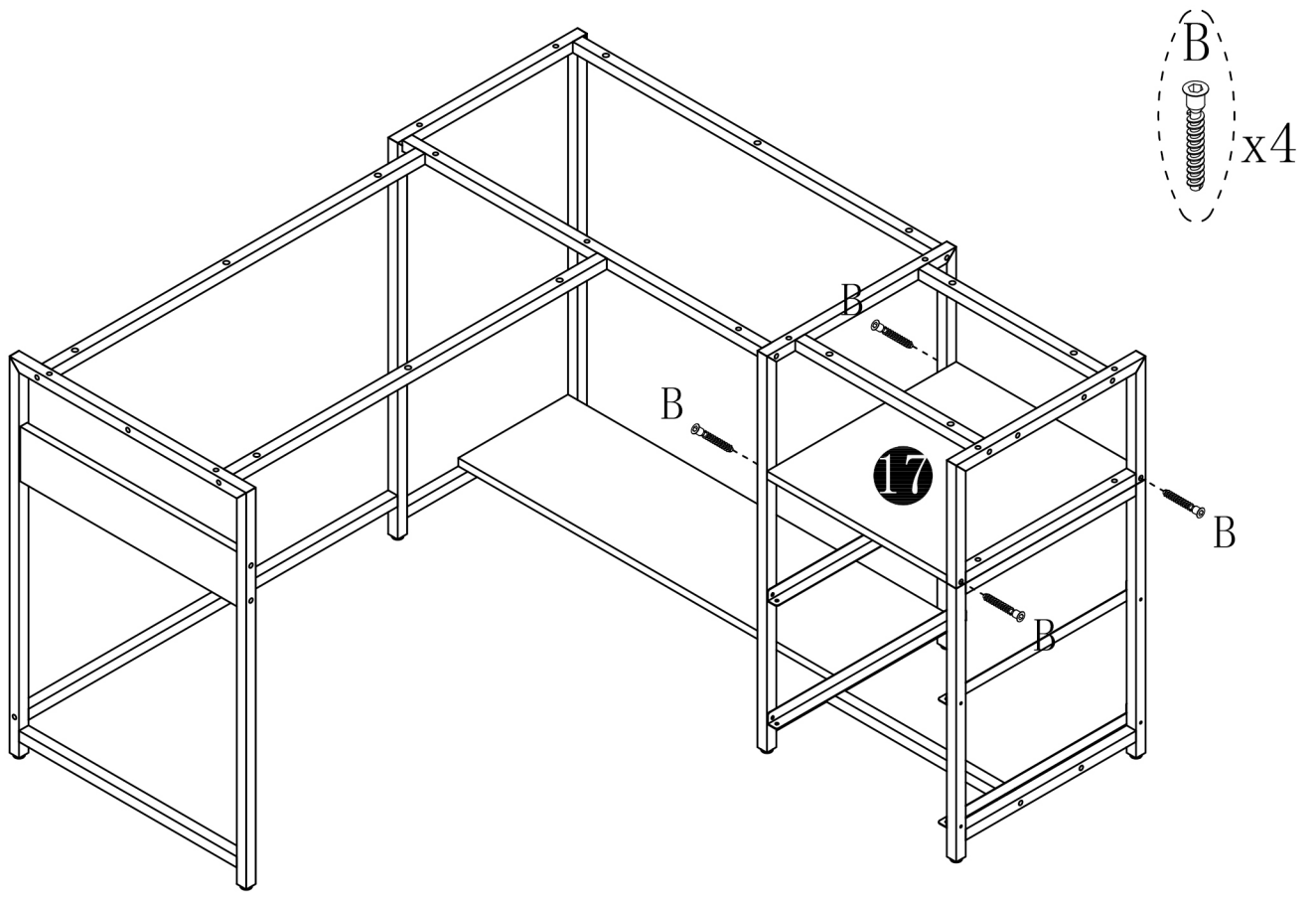

10

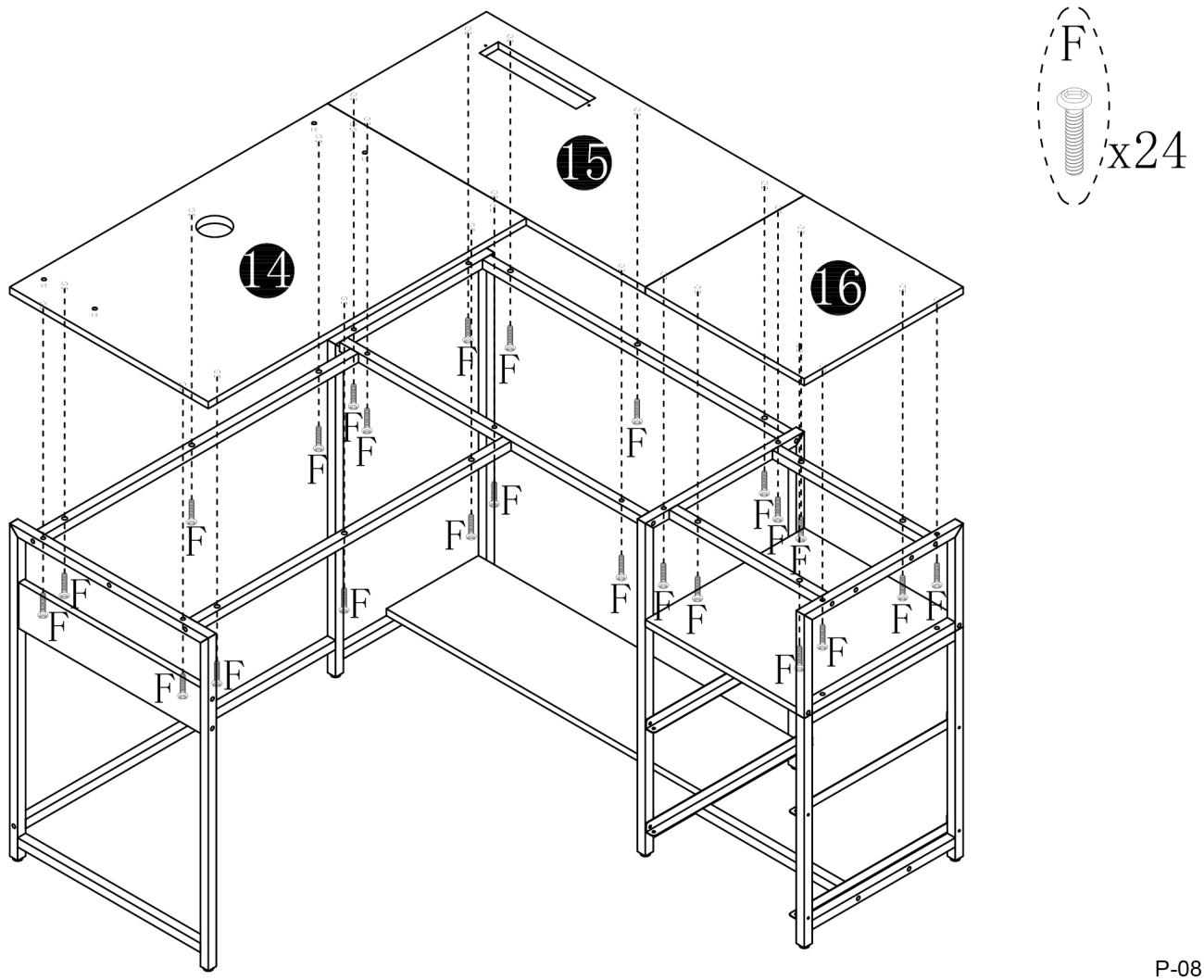

11

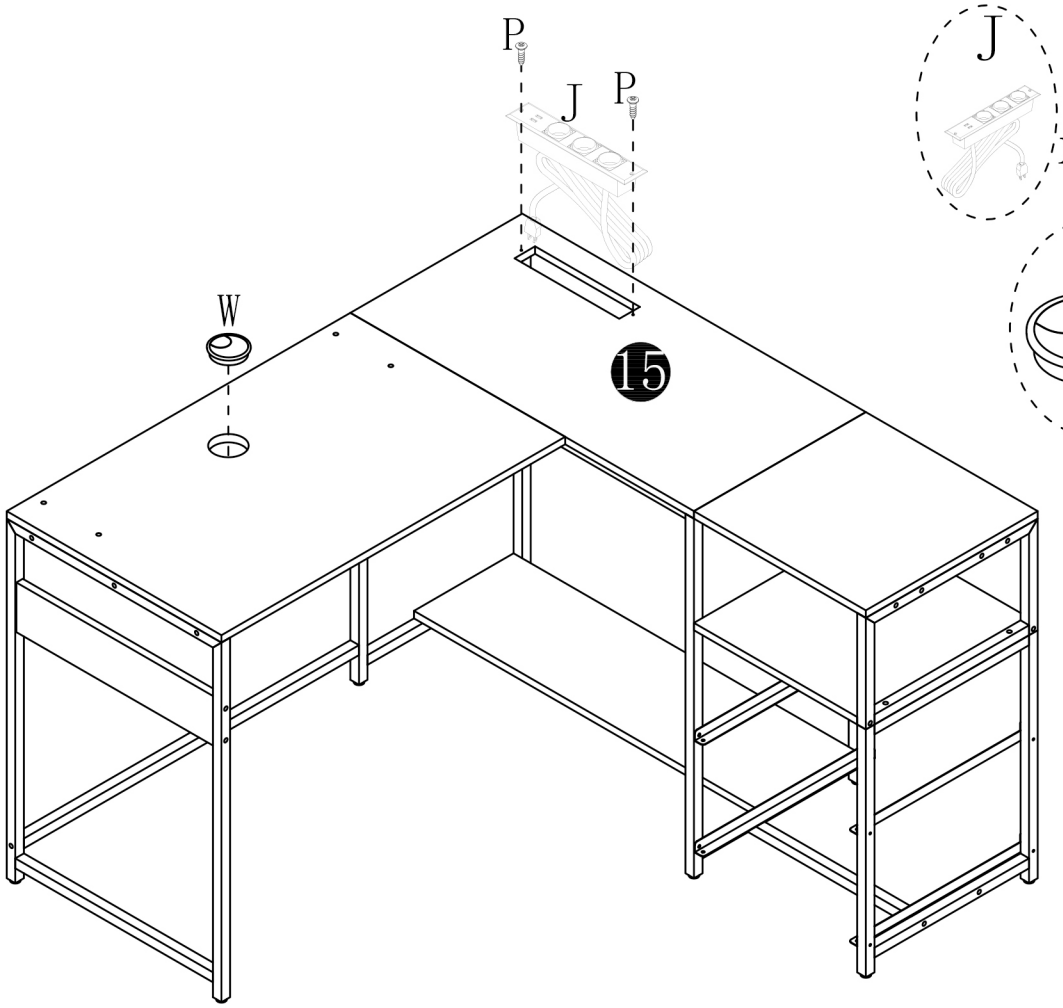

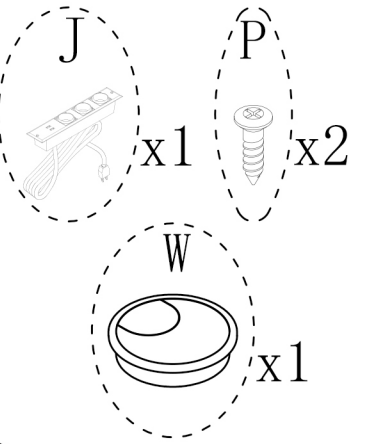

12

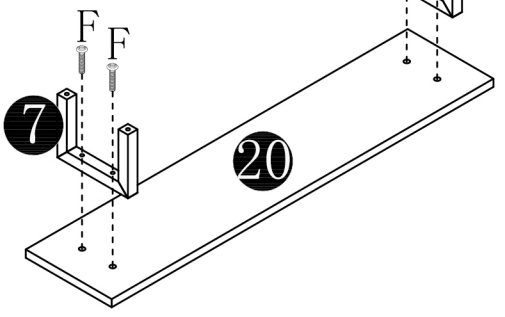

Mode d'emploi des bandes lumineuses LED

Bedienungsanleitung für LED-Lichtleisten

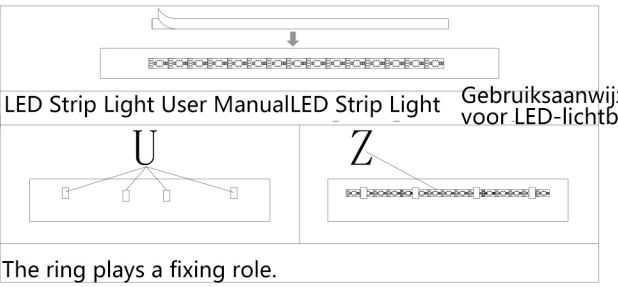

The ring plays a fixing role.
Le mousqueton sert à fixer.
Der Verschlussring dient zur Befestigung.
De klemring dient ter bevestiging.

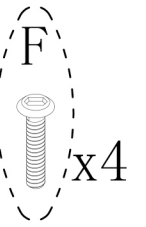

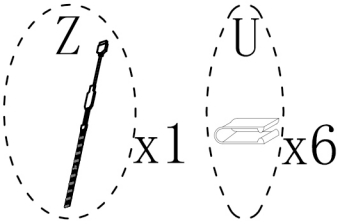

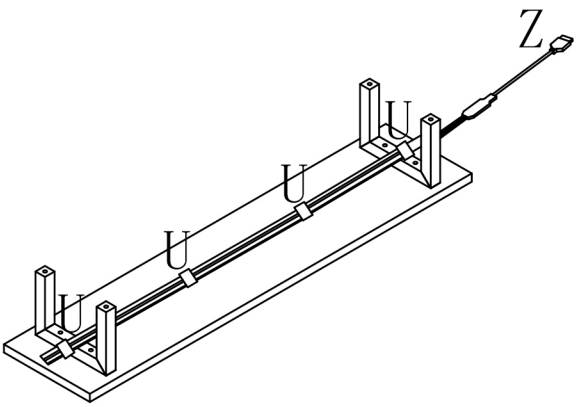

13

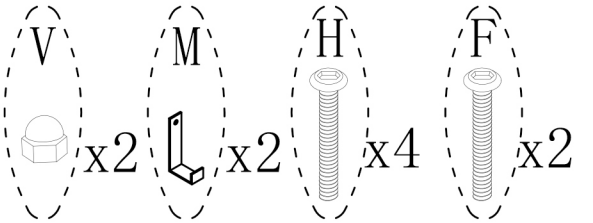

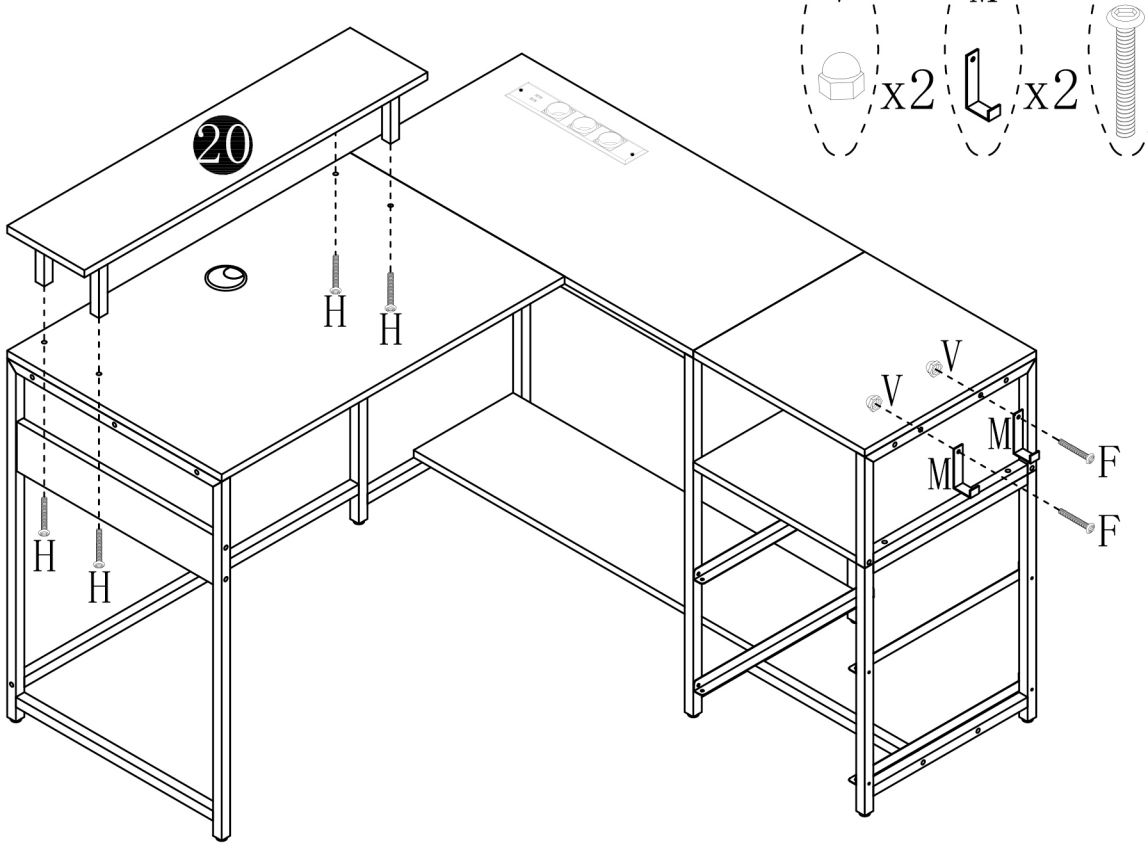

14

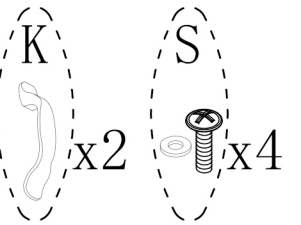

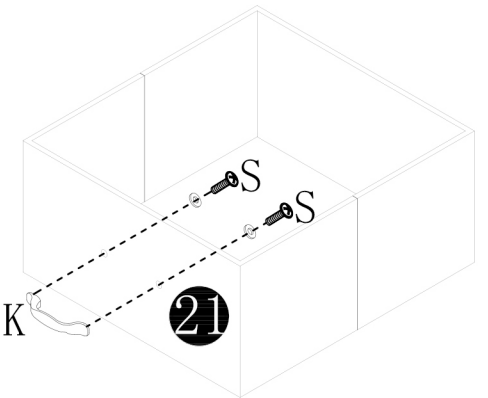

x2

15

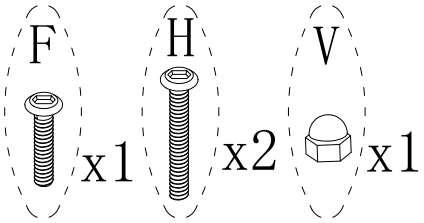

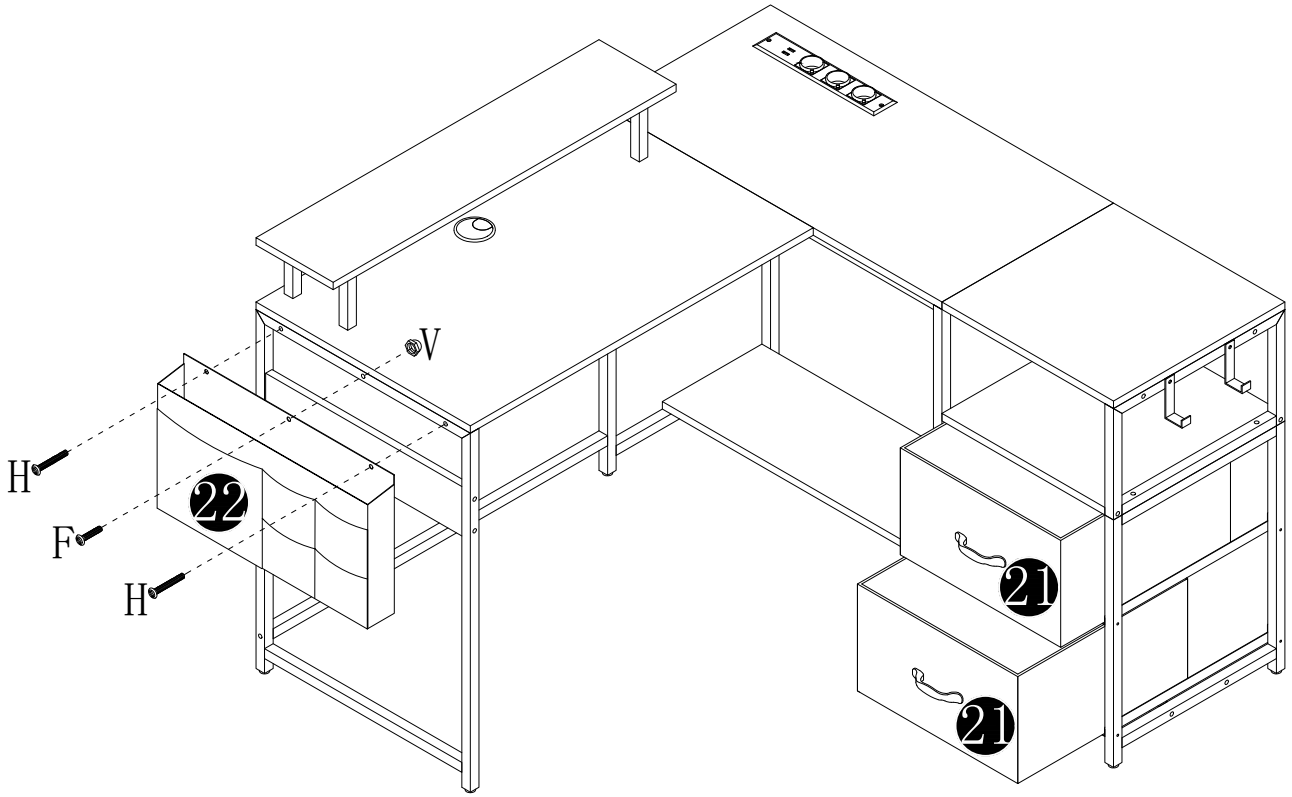

16

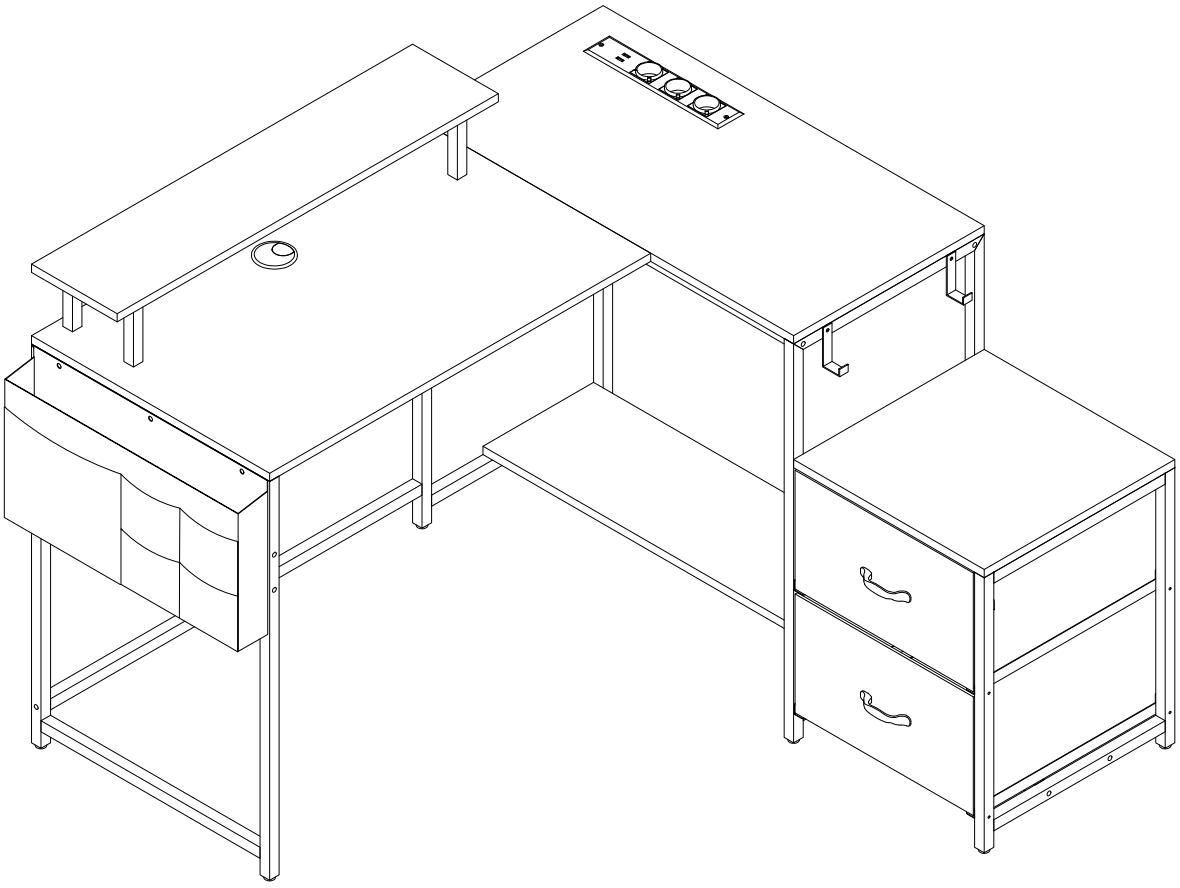

Installation Method 2
Méthode d'installation 2
Installationsmethode 2
Installatiemethode 2

17

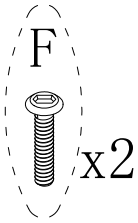

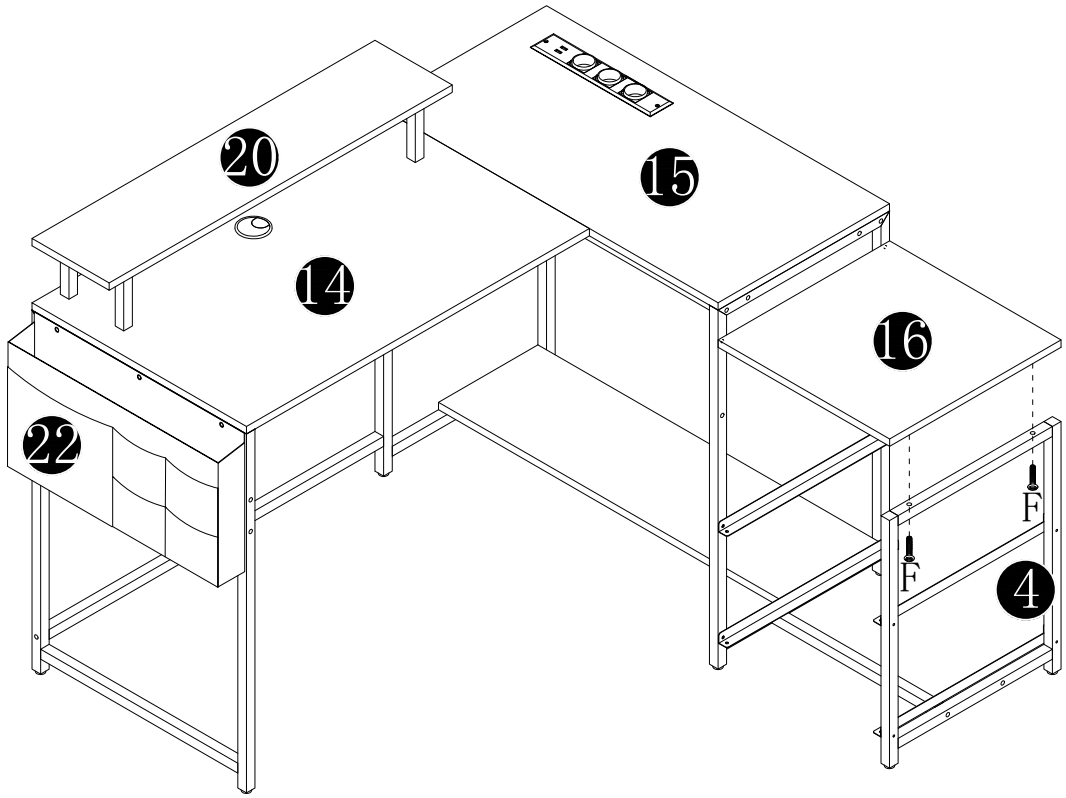

18

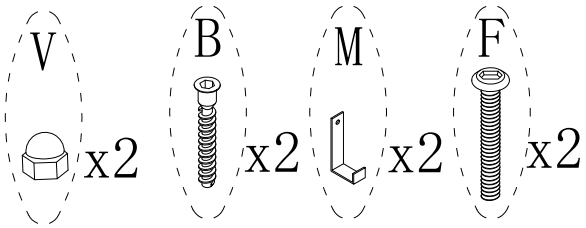

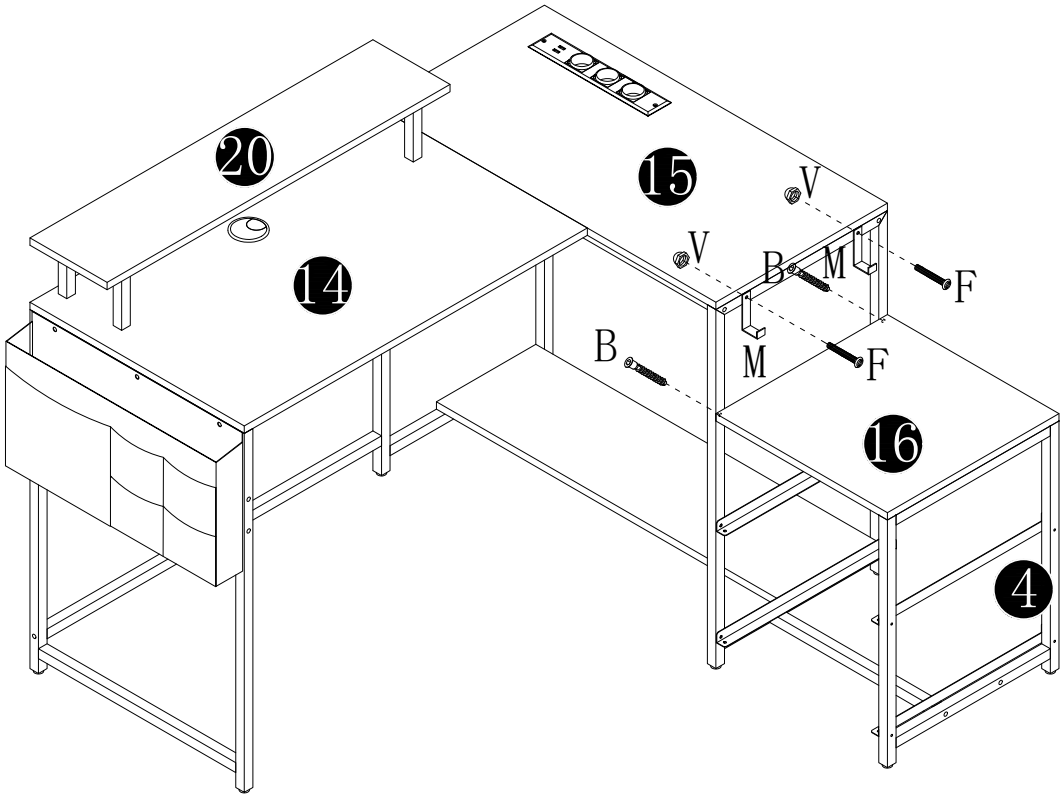

19

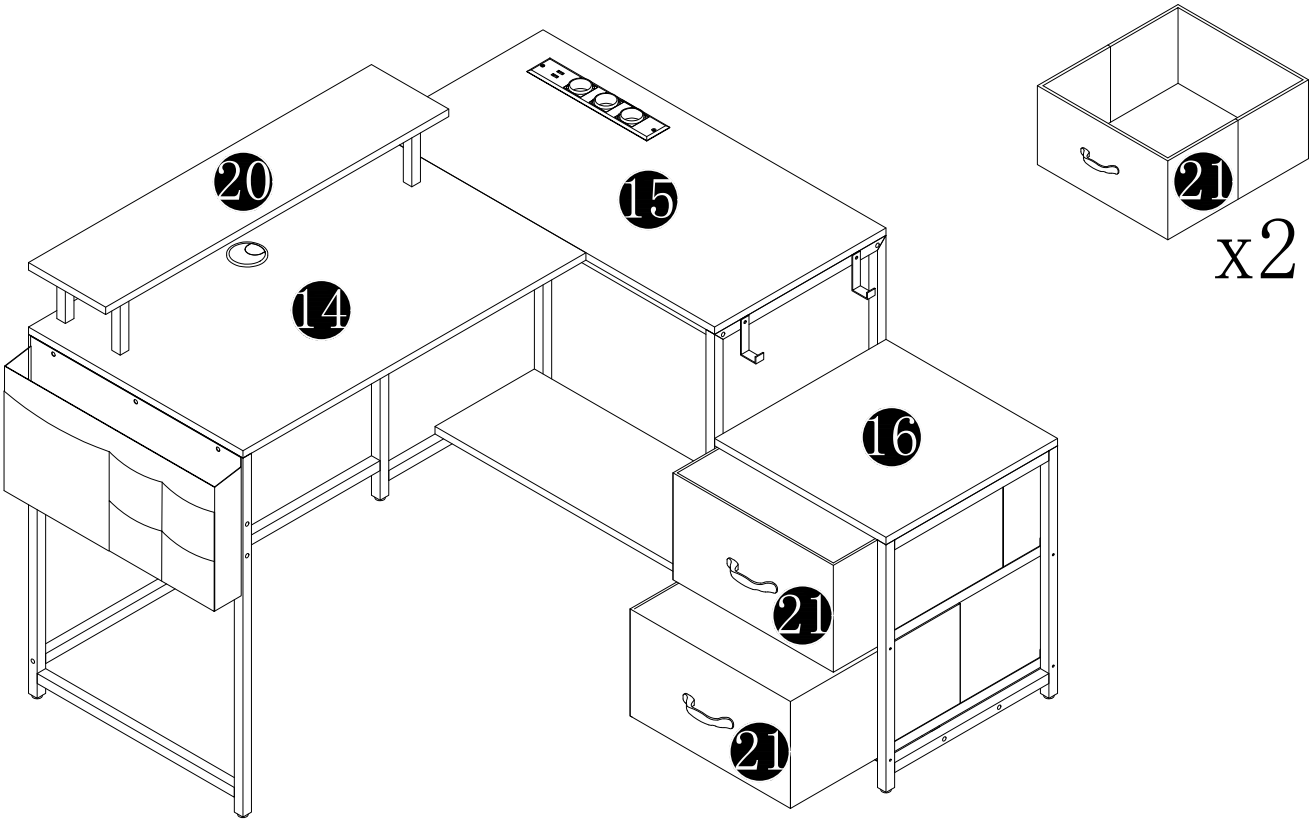
20
15
14
16
21
21
21
x2

20

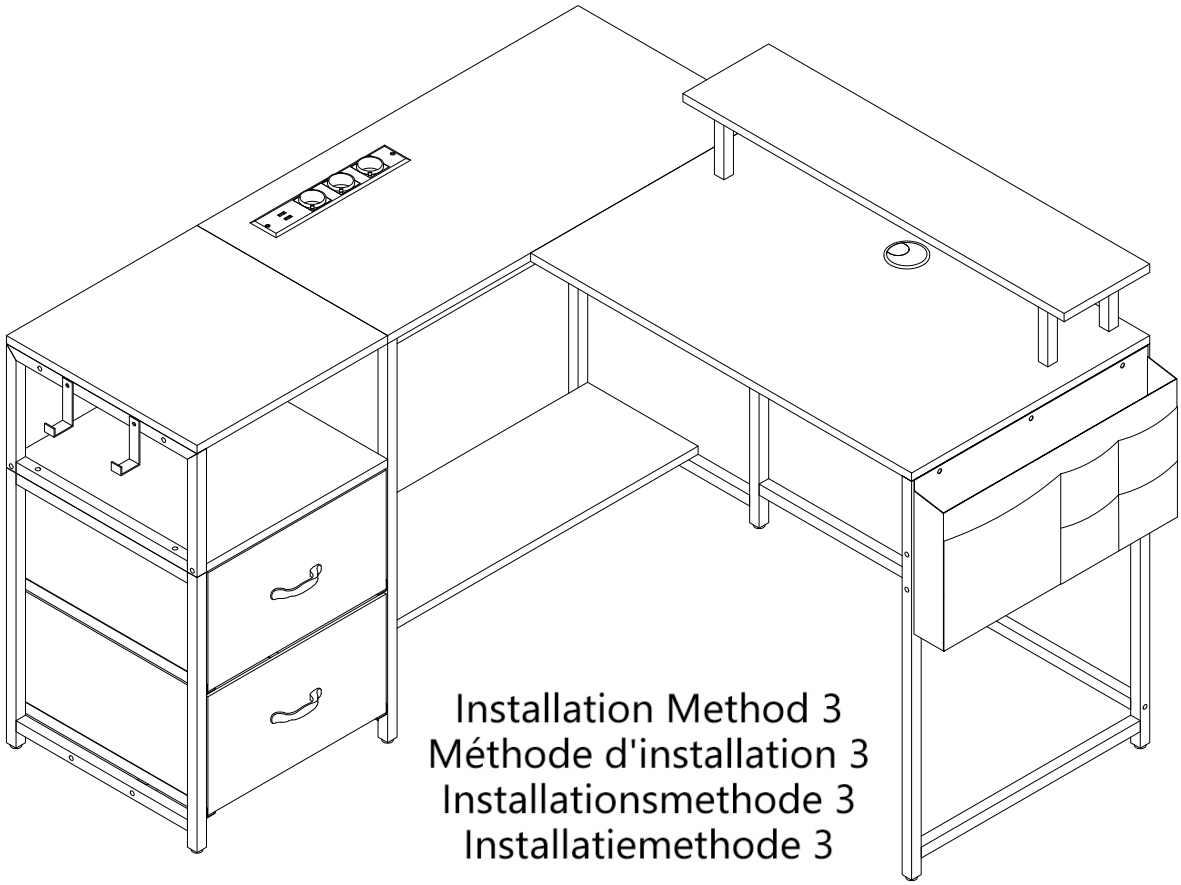
Installation Method 3
Méthode d'installation 3
Installationsmethode 3
Installatiemethode 3

21

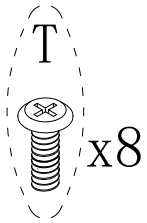

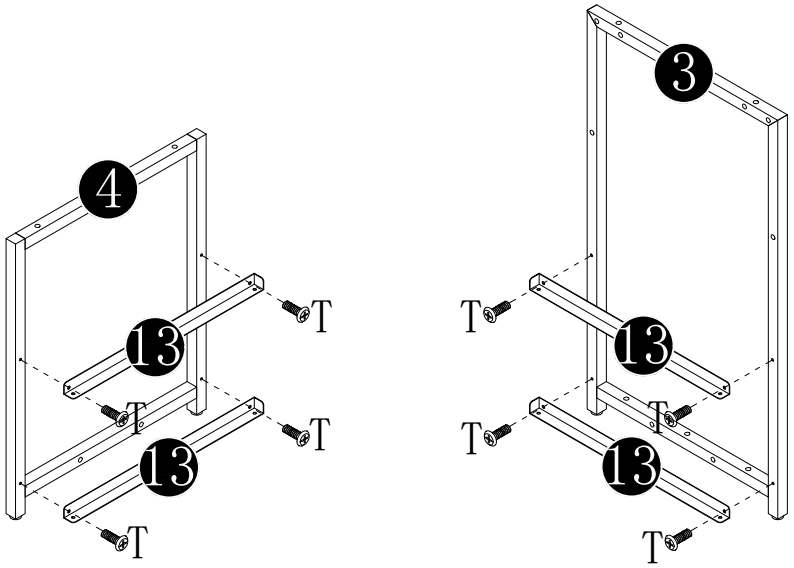

22

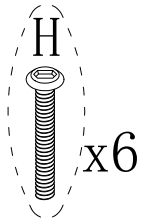

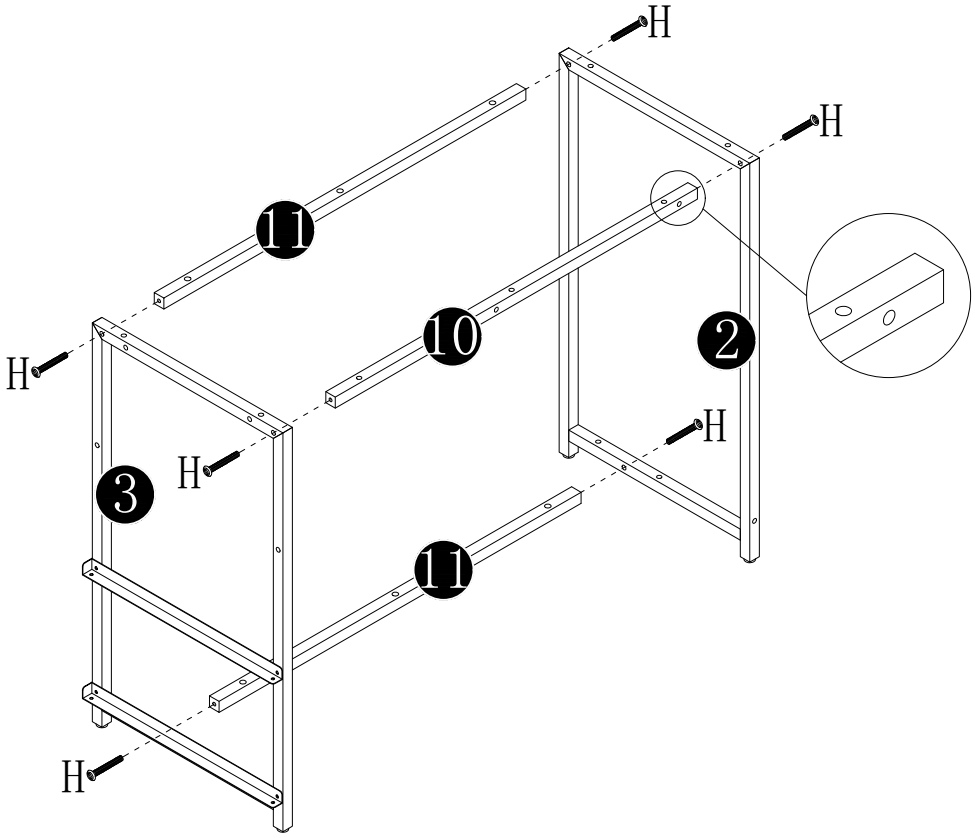

23

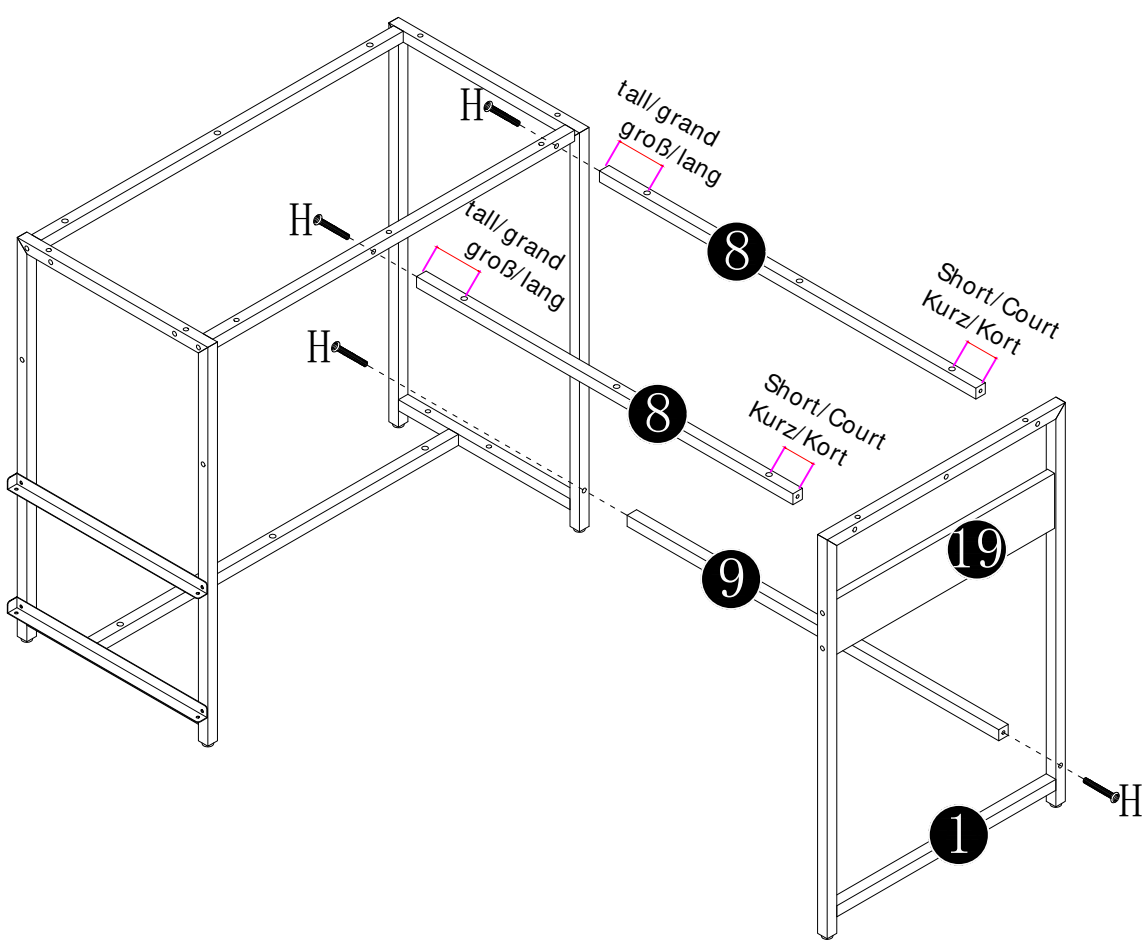
H
tall/grand
groß/lang
H
tall/grand
groß/lang
8
Short/Court
Kurz/Kort
H
8
Short/Court
Kurz/Kort
19
9
H
1

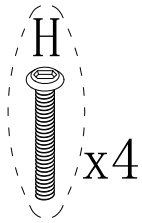
H
x4

24

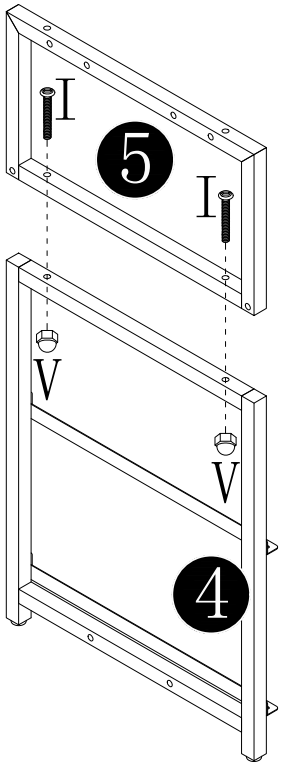
I
5
I
V
V
4

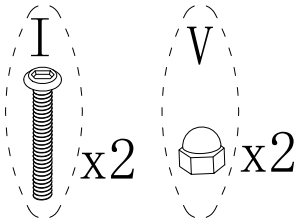
I
x2
V
x2

25

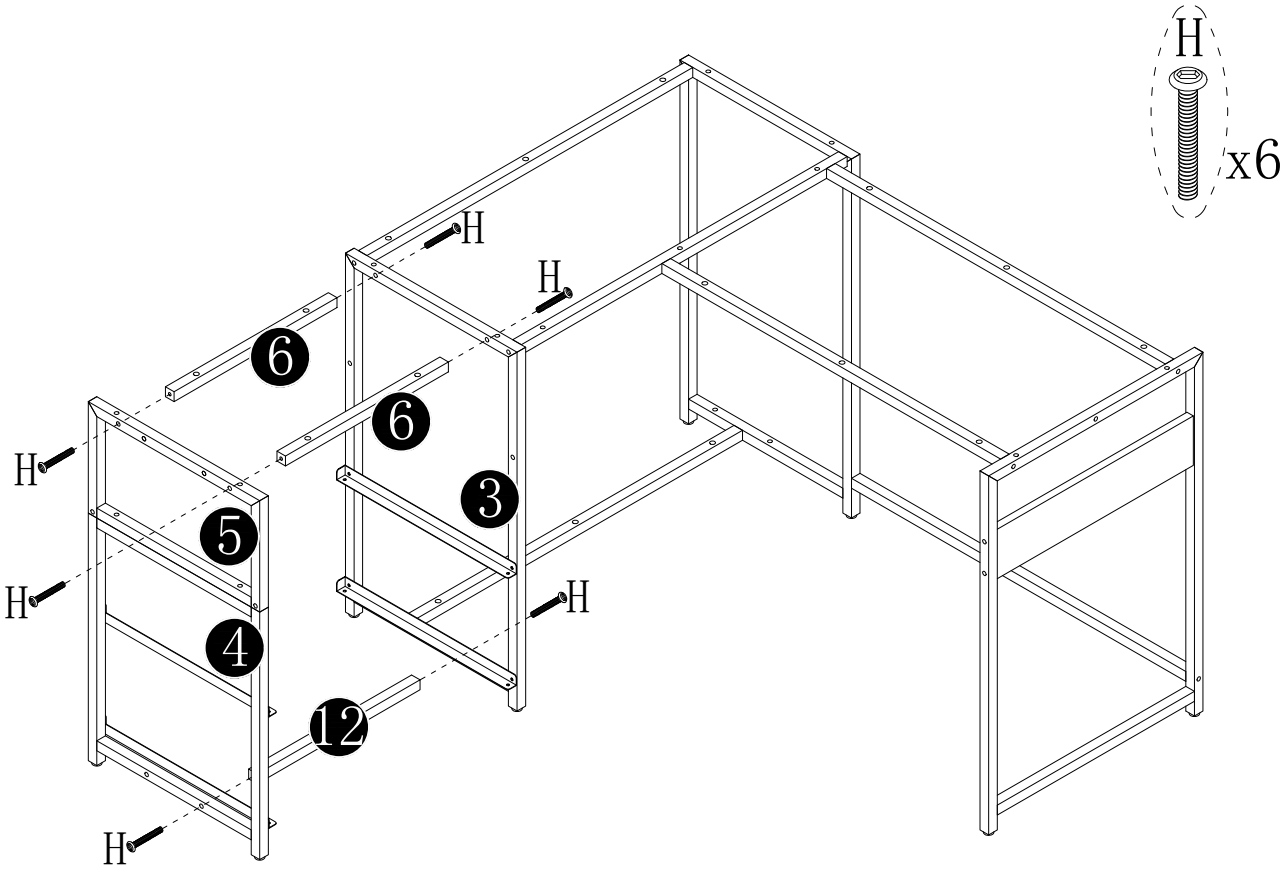

26

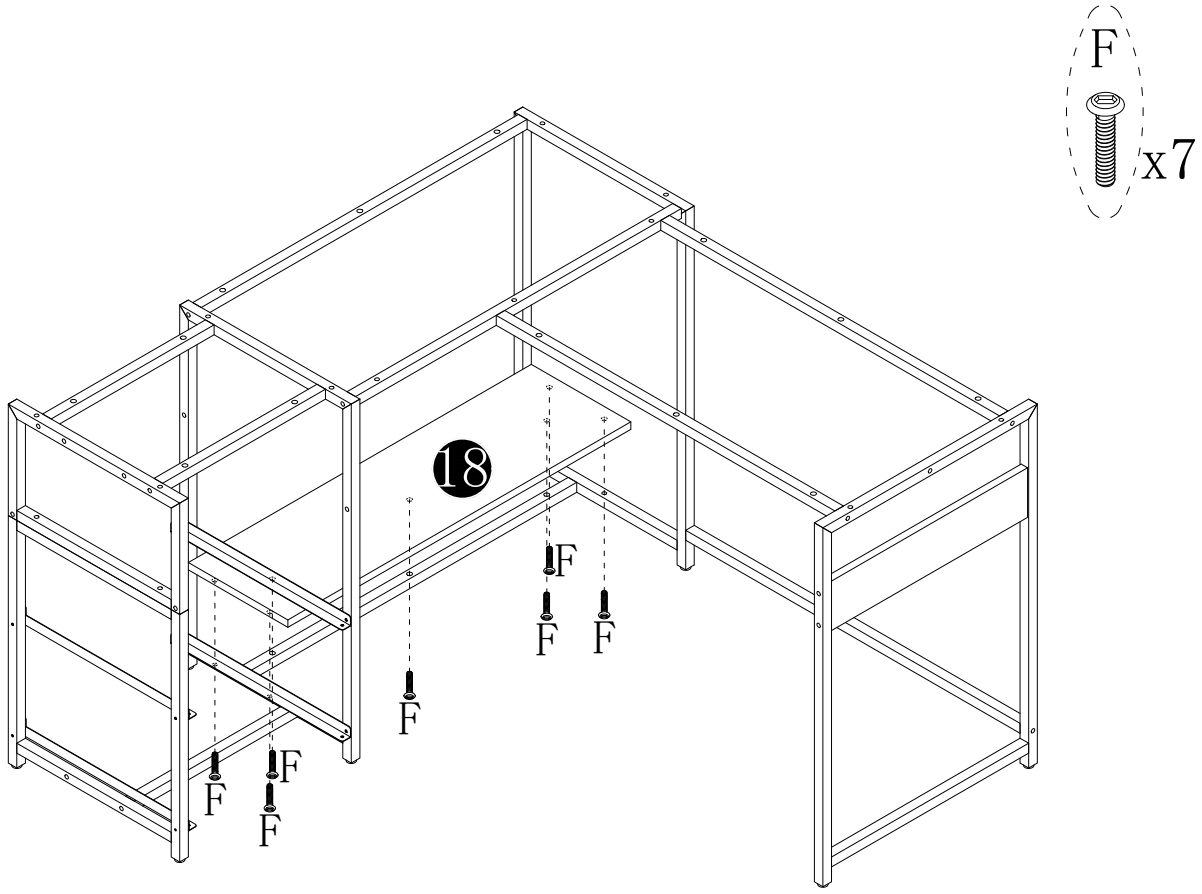

27

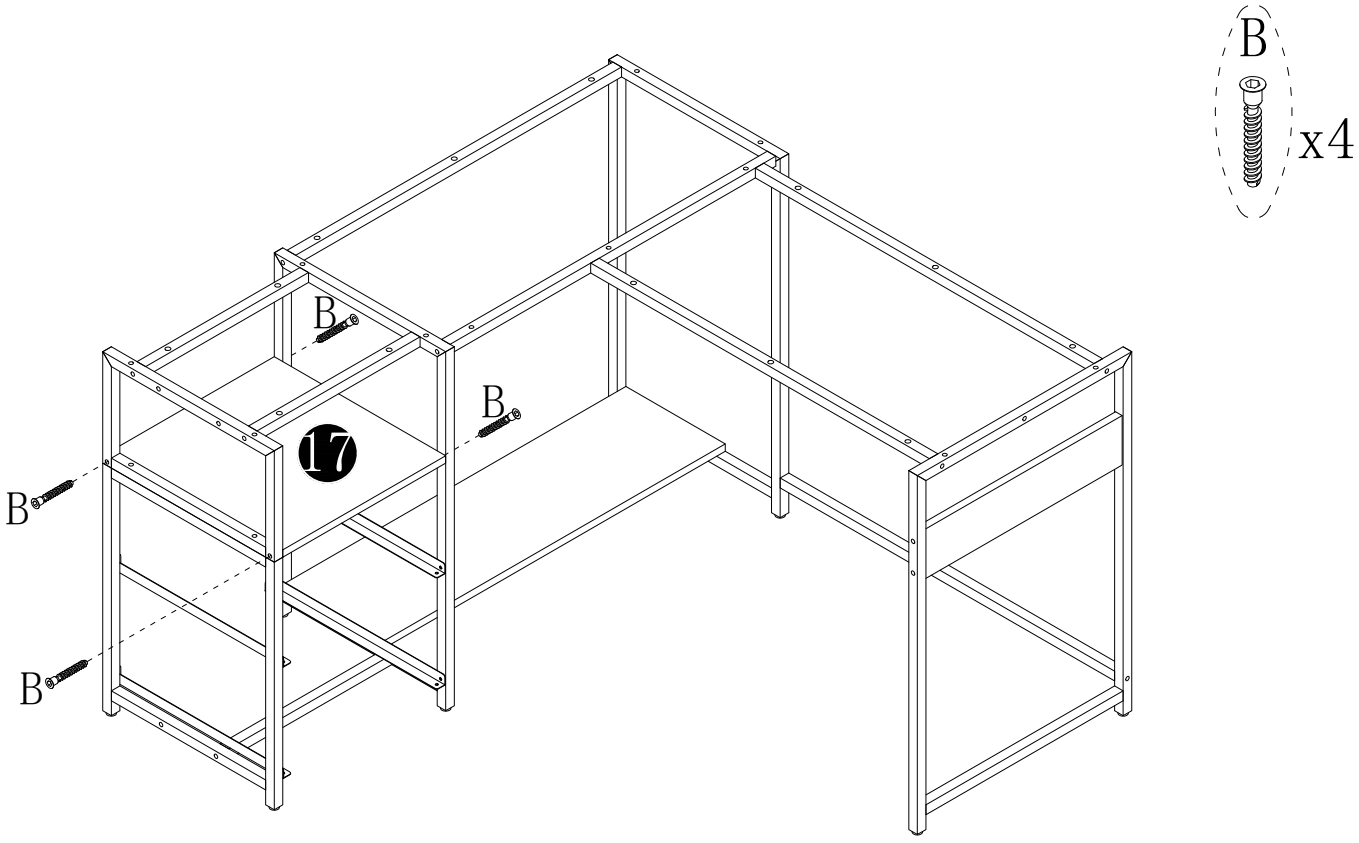

28

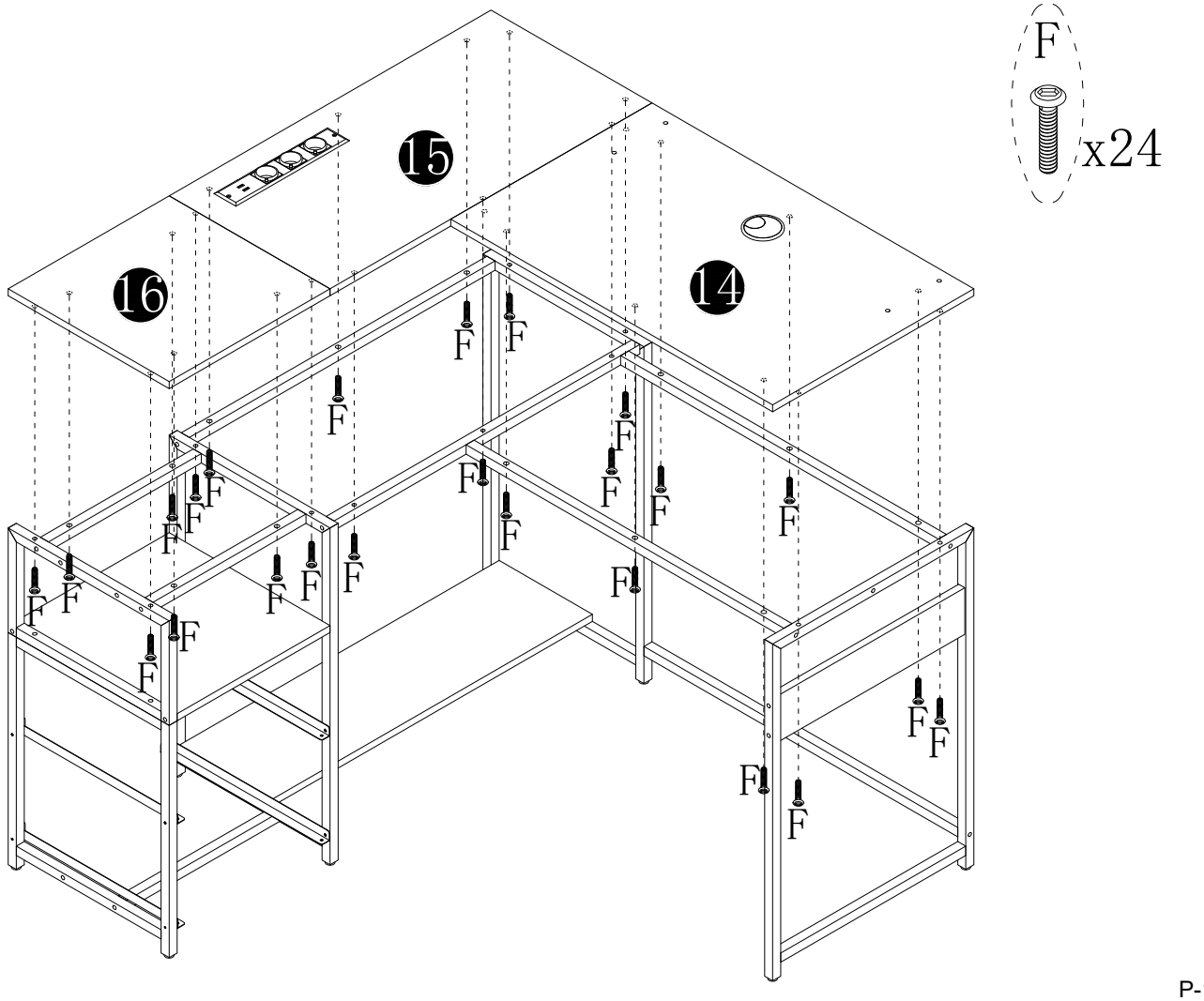

29

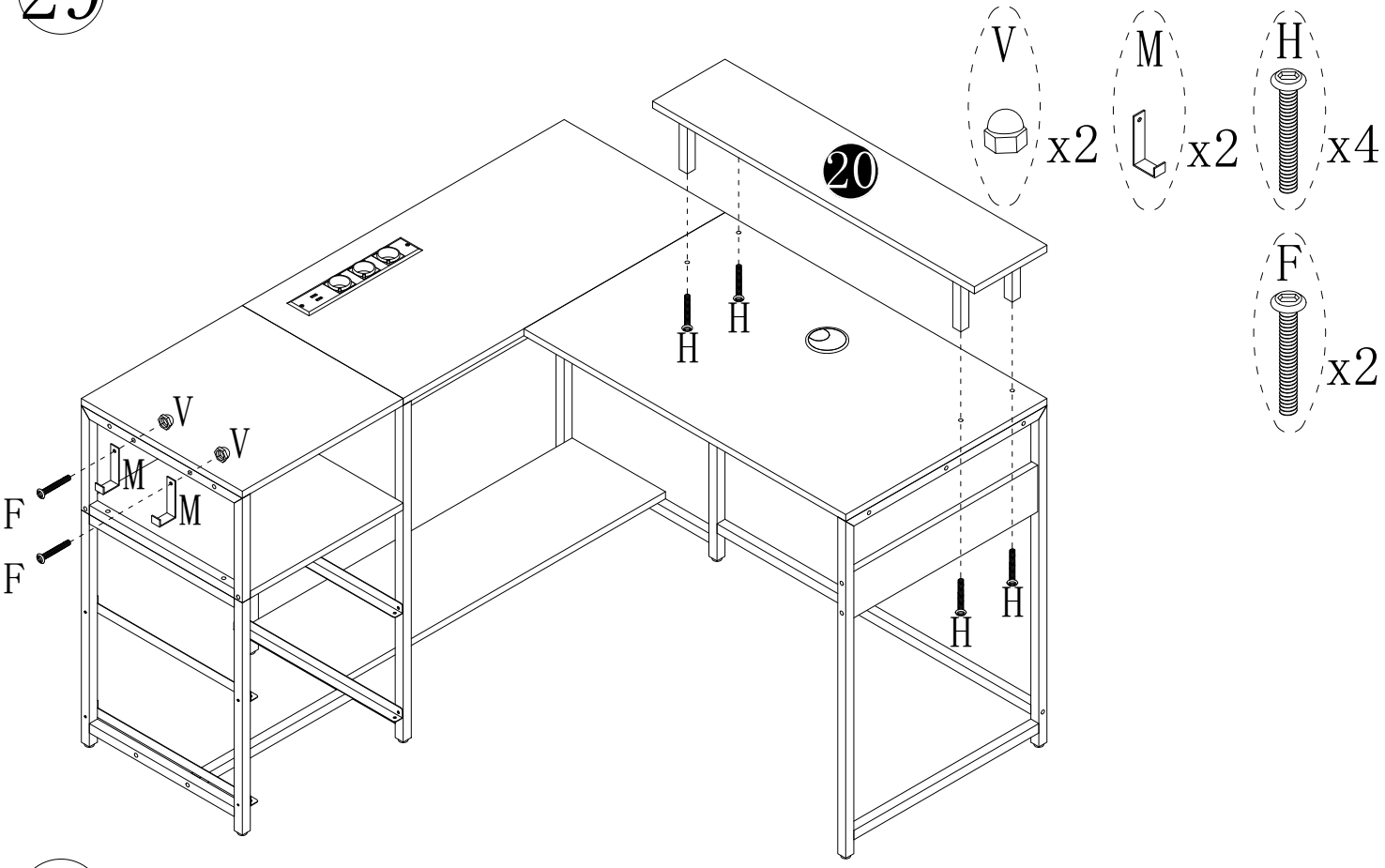

30

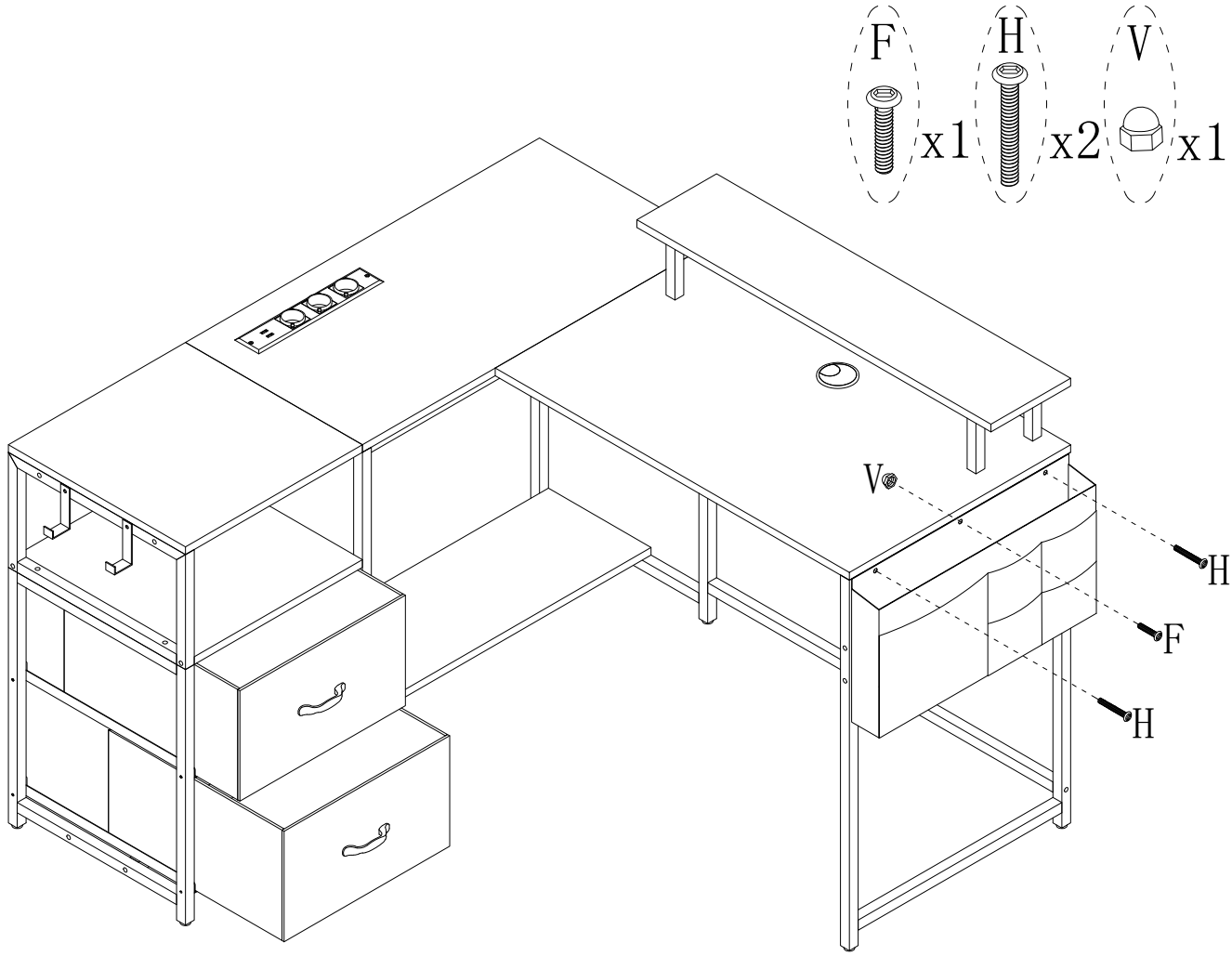

31

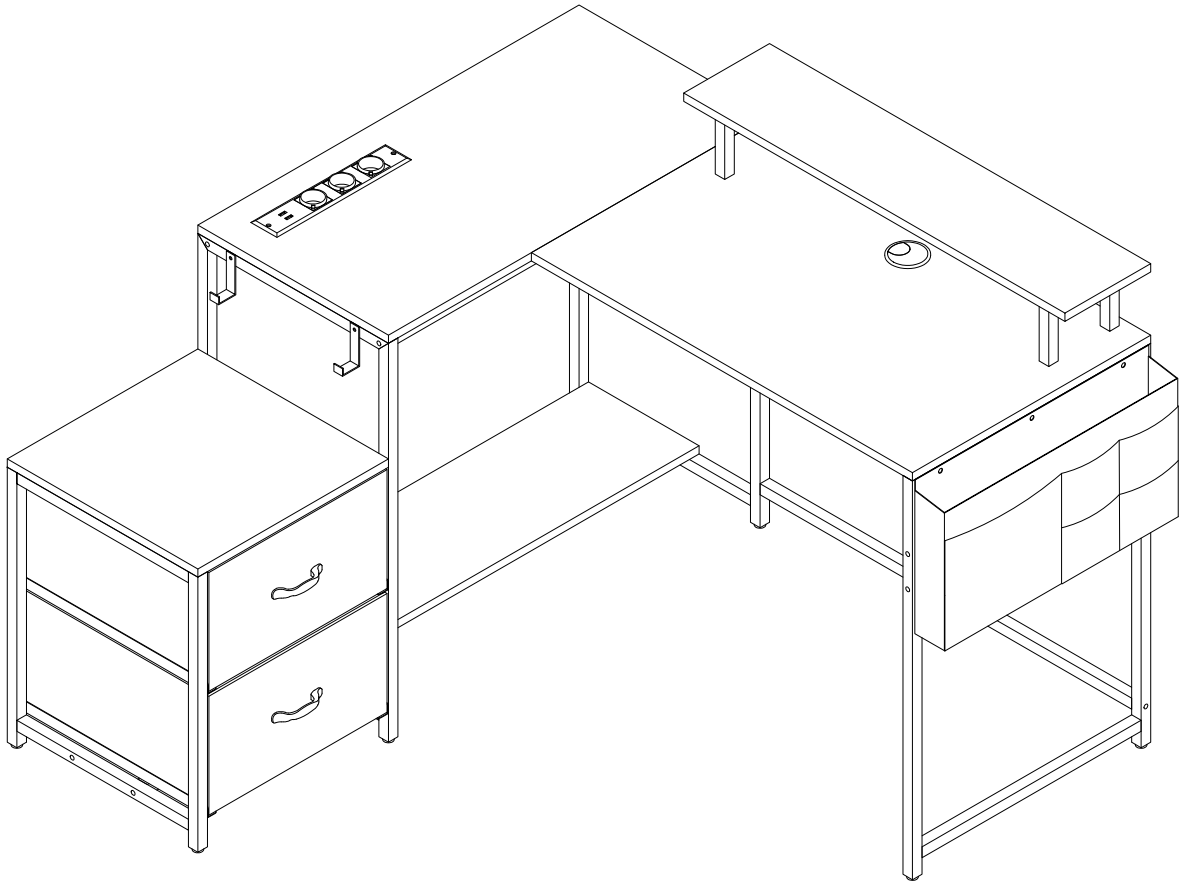

Installation Method 4
Méthode d'installation 4
Installationsmethode 4
Installatiemethode 4

32

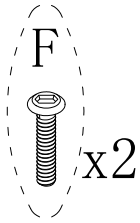

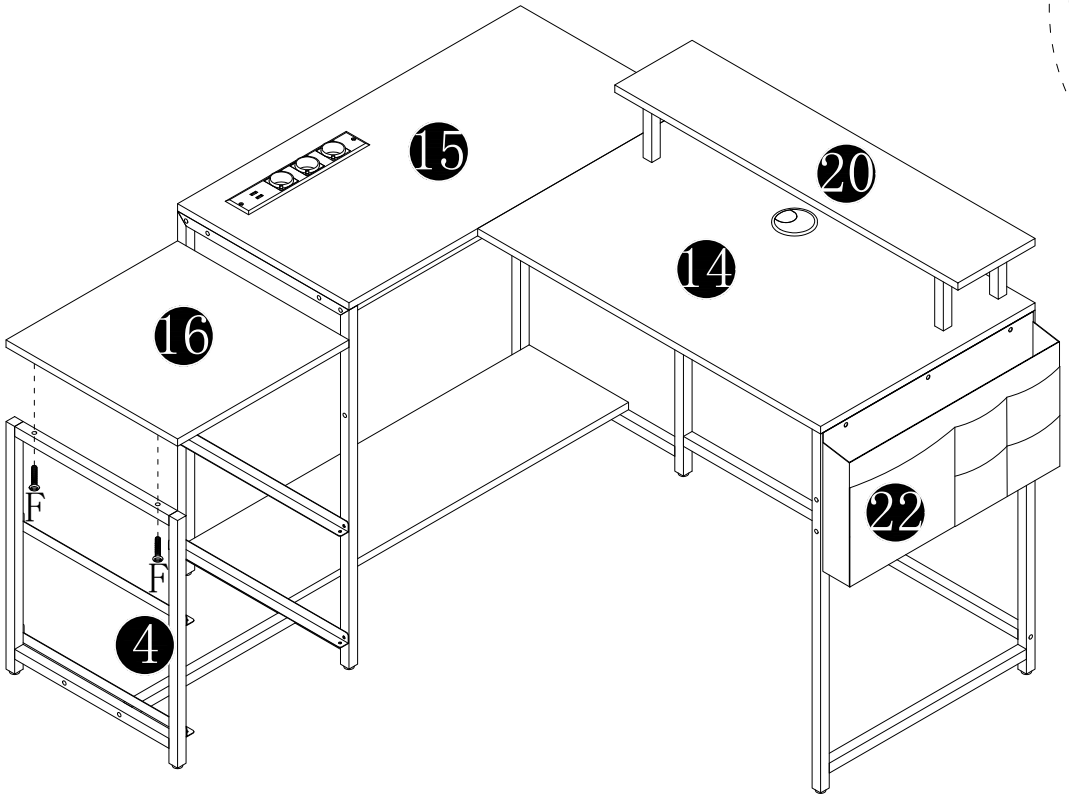

33

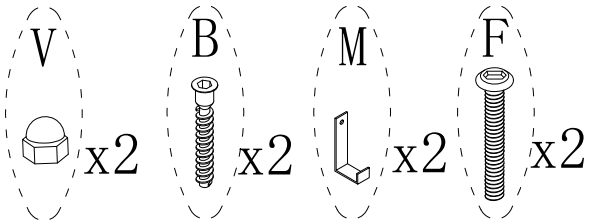

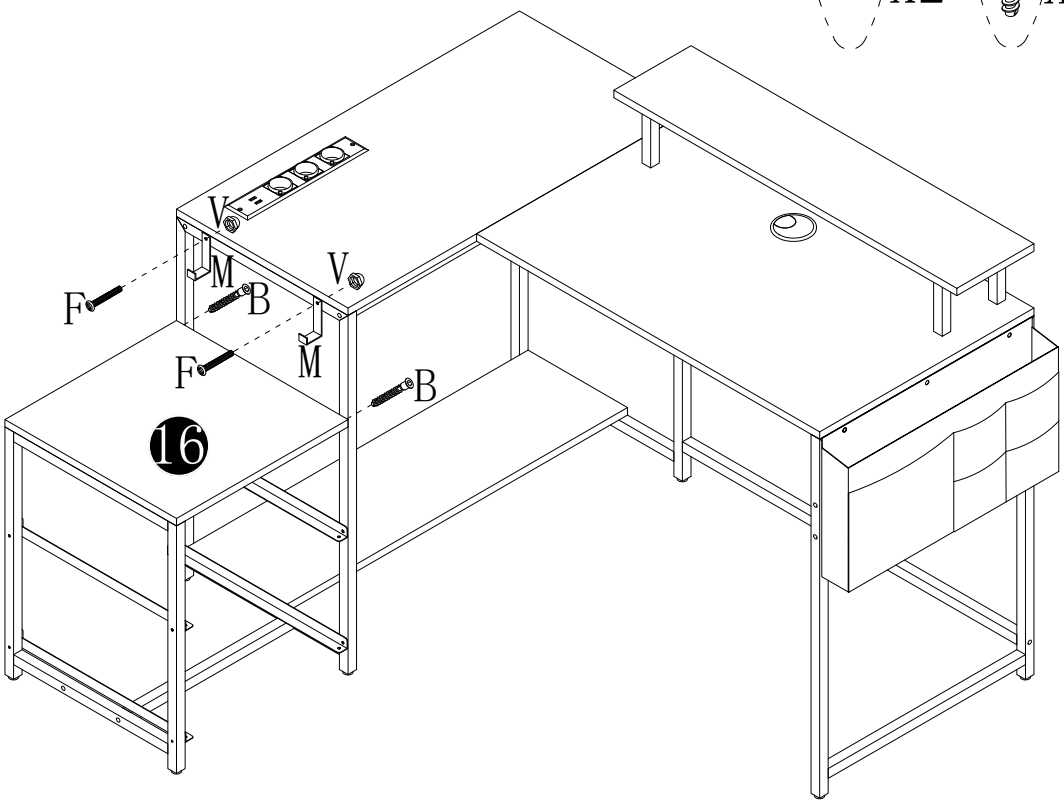

34

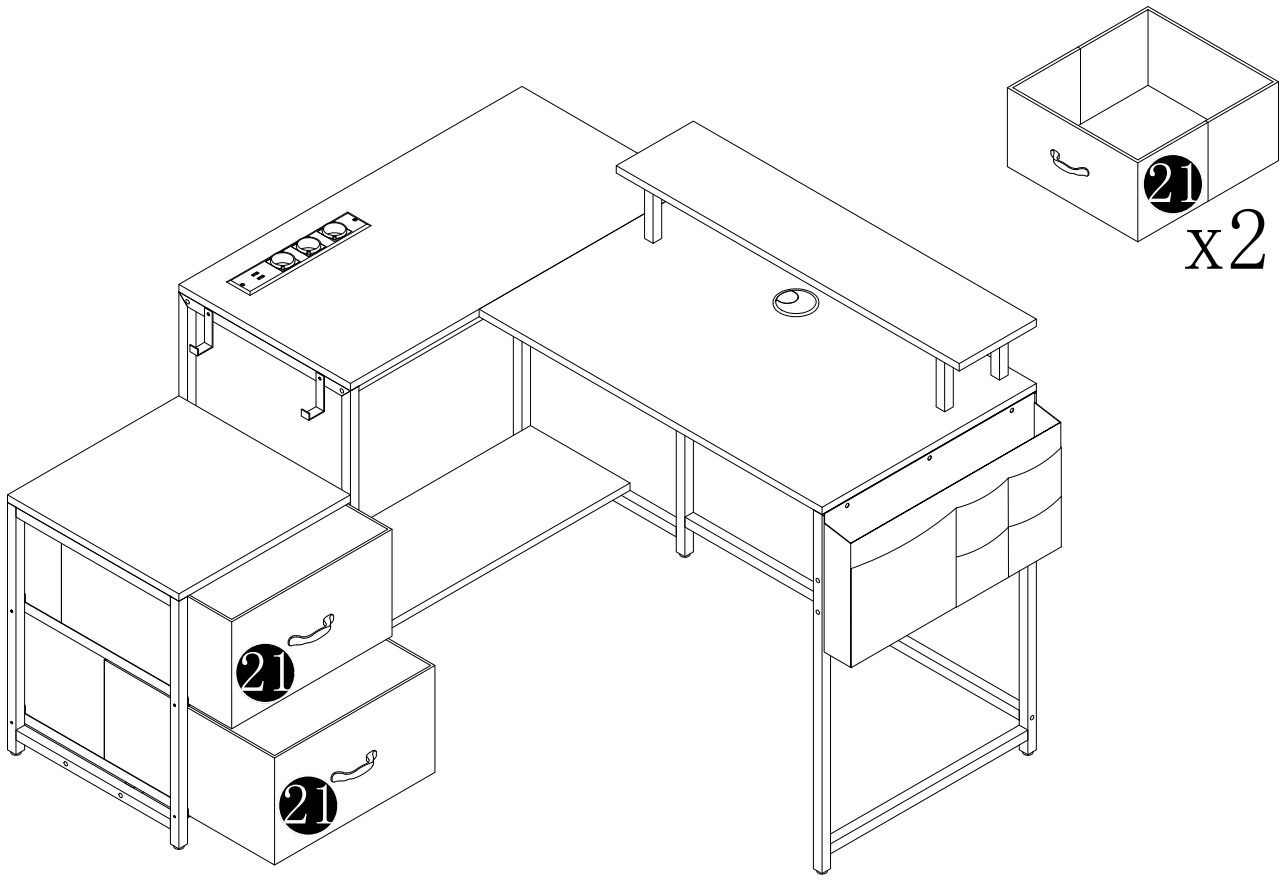

35

