BOSKA®

SINCE 1896

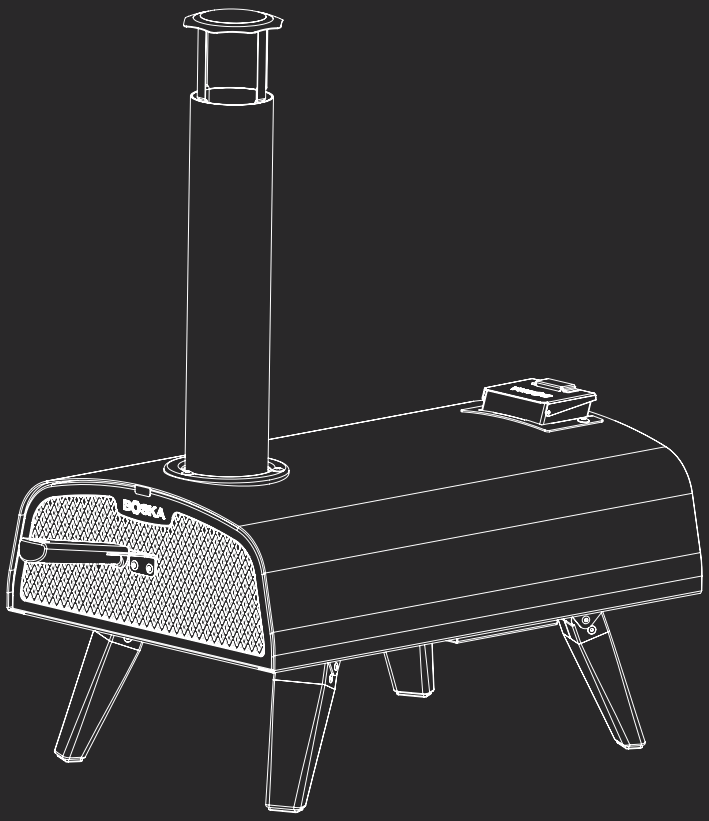

Manual Pizza Oven *Pro*

Scan the QR-Code for more information and
Inspiration for the BOSKA Pizza Oven *Pro*



TABLE OF CONTENT

Parts	3
Assembly	5
Legal Notices & Safety Instructions	14
NL	16
DE	18
FR	20
ES	22
IT	24
SE	26
PL	28
TR	30
AR	32

PARTS

Remove all parts from the main body (❸)

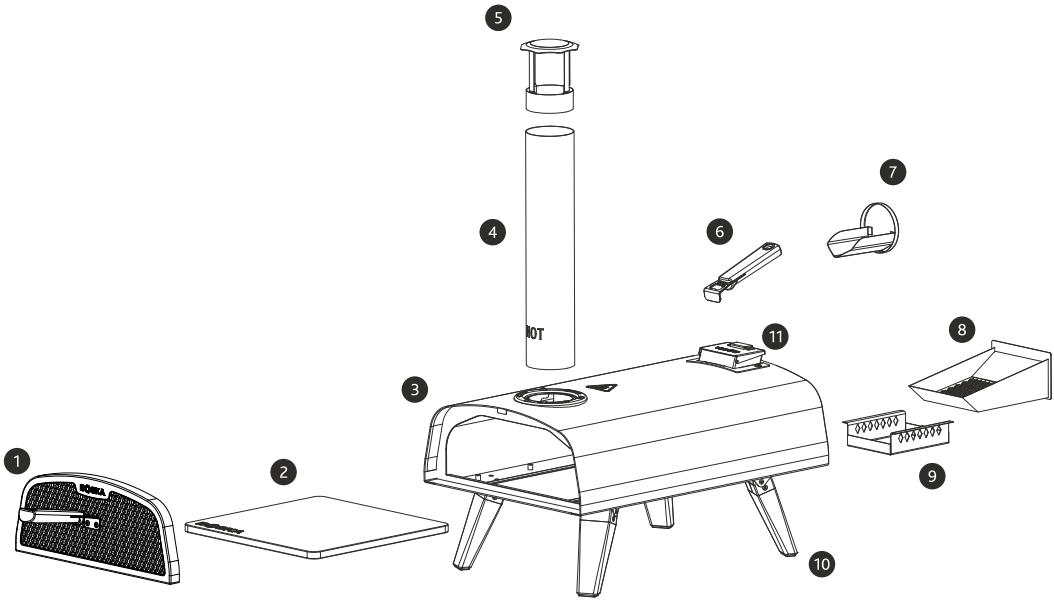

❶ Door

❷ Pizza Stone

❸ Main Body

❹ Chimney

❺ Chimney Cap

❻ Handle

❼ Scoop

❽ Fire Tray

❾ Ash Drawer

❿ Feet

⓫ Refilling Hatch

STEP 1

Unfold the feet (⑩)

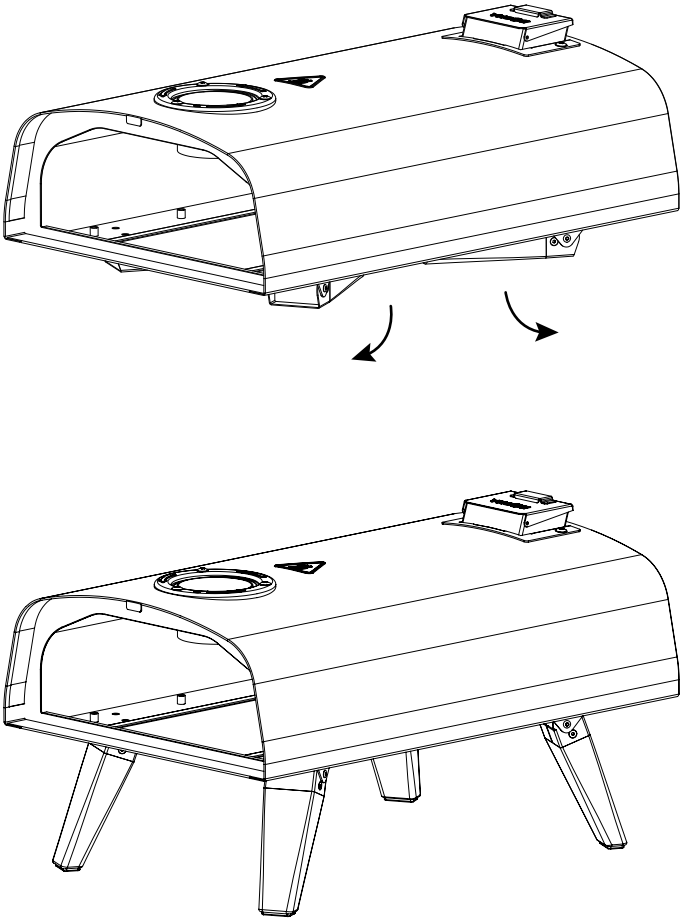

STEP 2

Put the chimney cap (❺) on, and lock in the chimney (❹) on the main body (❸).

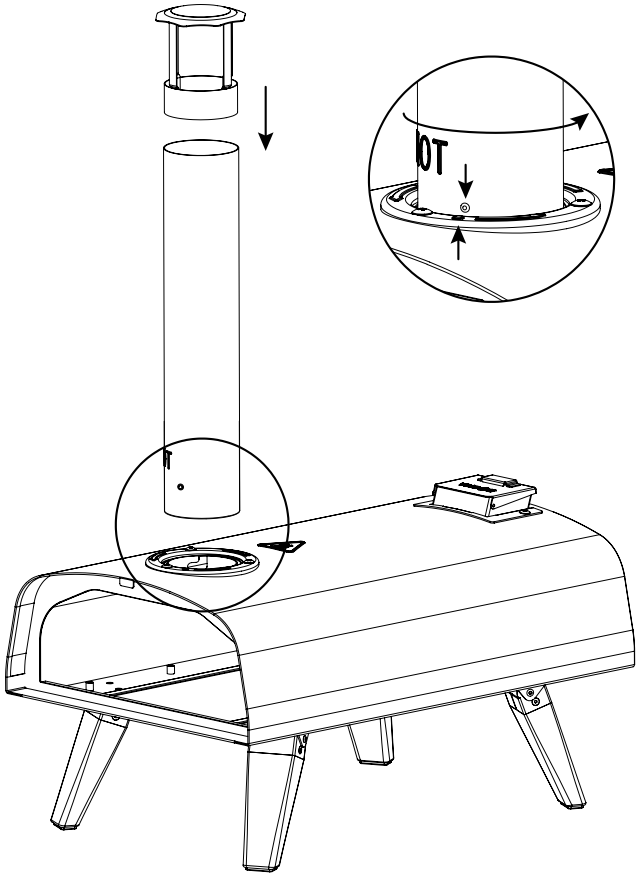

STEP 3

Insert the fire tray (❽).

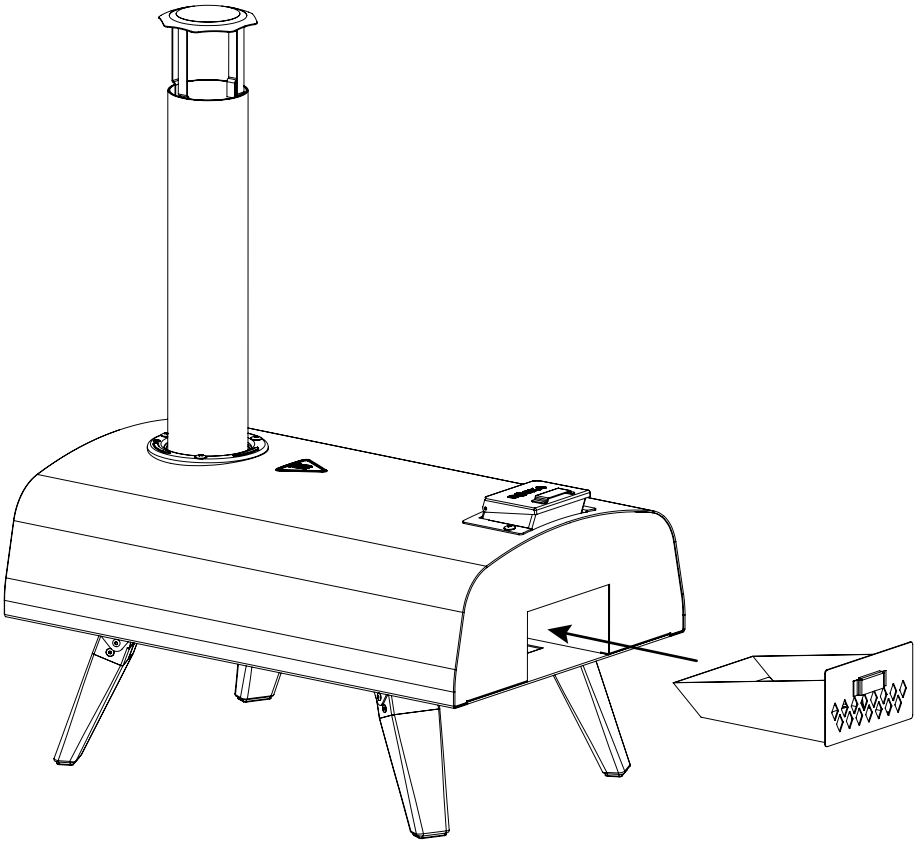

STEP 4

Insert the ash drawer (❾)

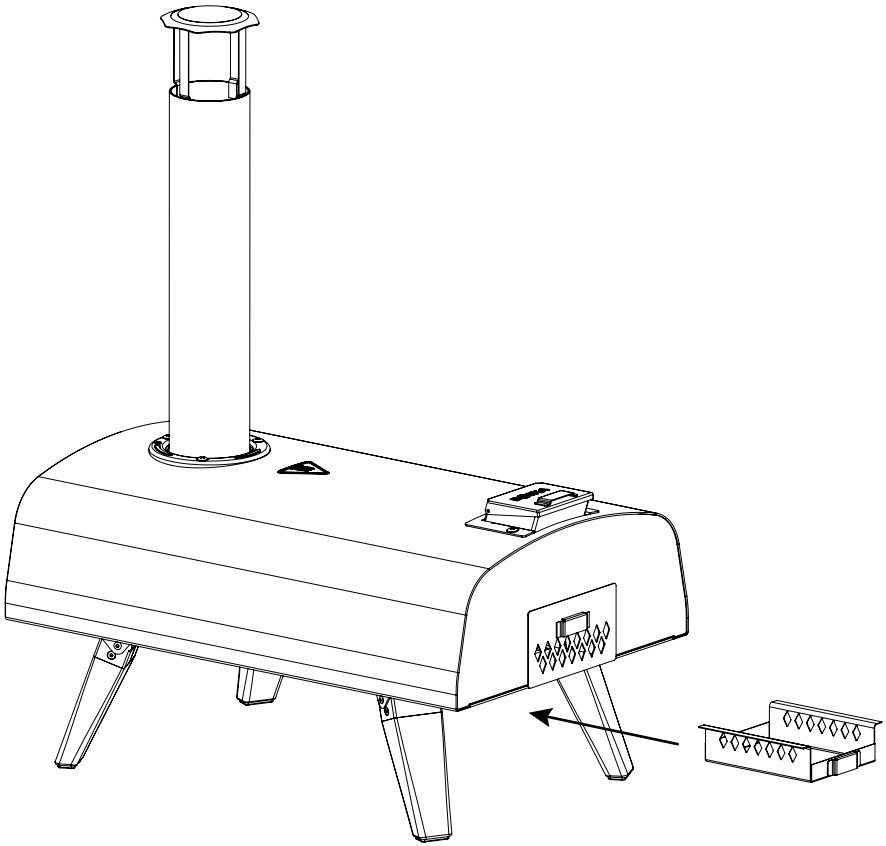

STEP 5

Insert the pizza stone (❷)

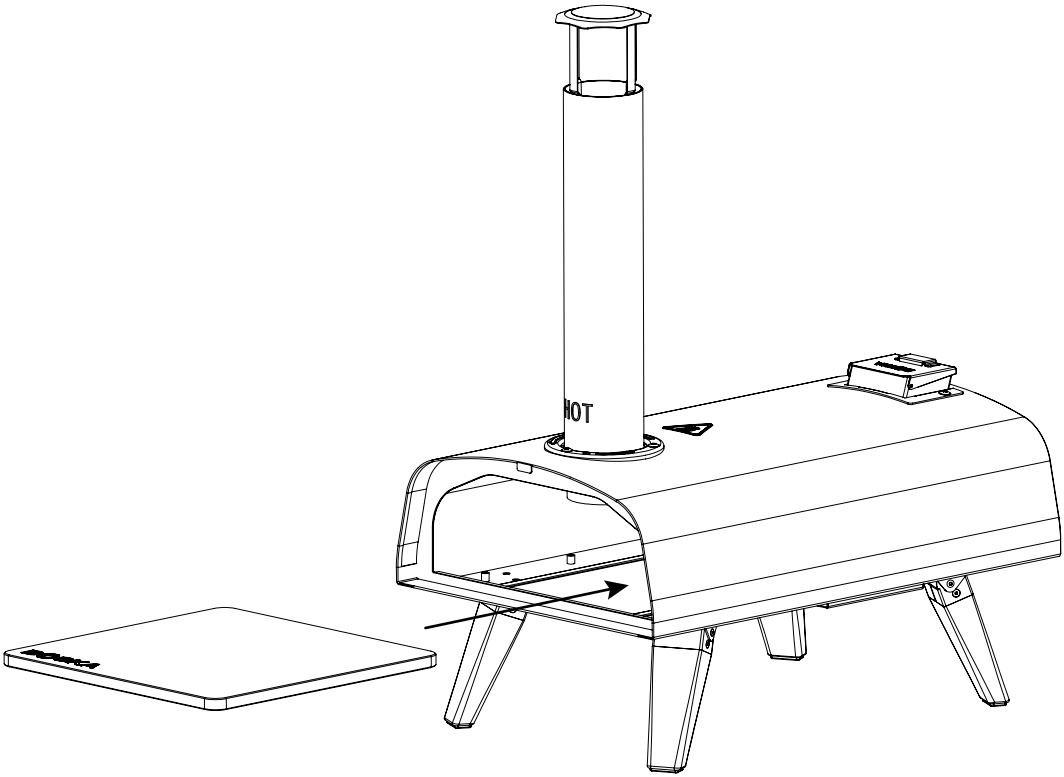

STEP 6

'Clip' in the door (❶)

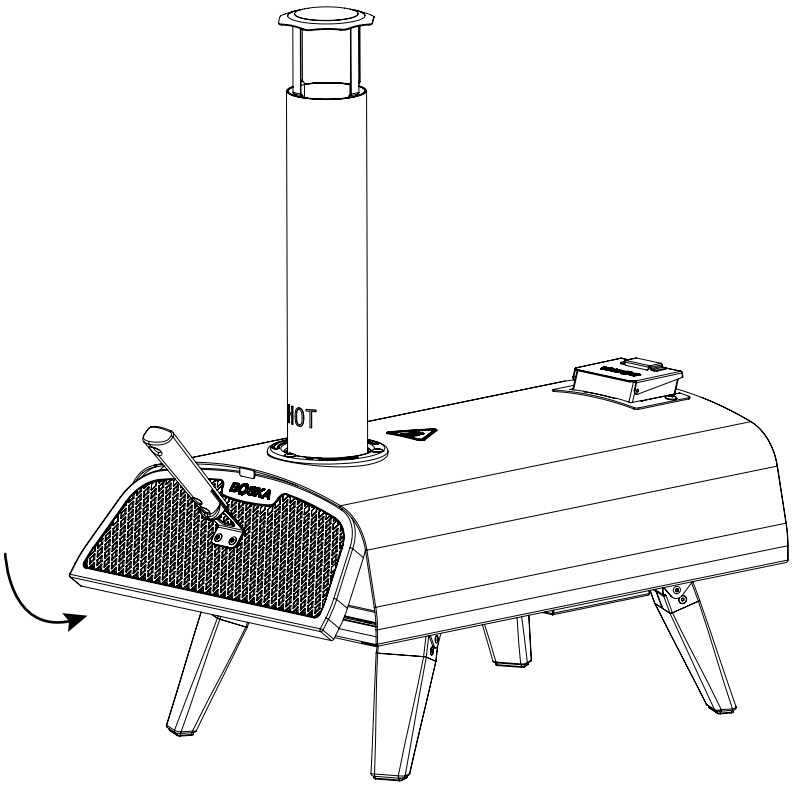

STEP 7

Place the pizza oven on a level surface

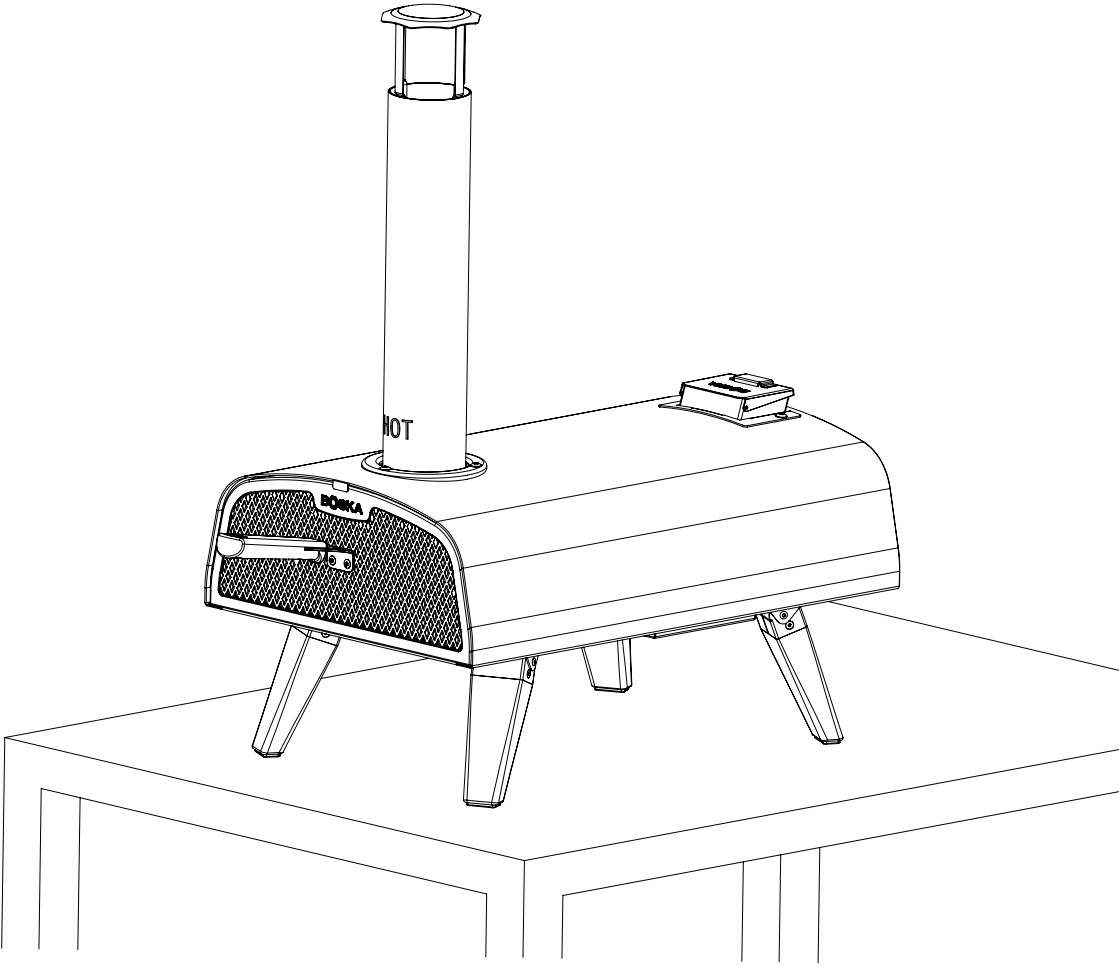

STEP 8

READY FOR PIZZA! ENJOY!

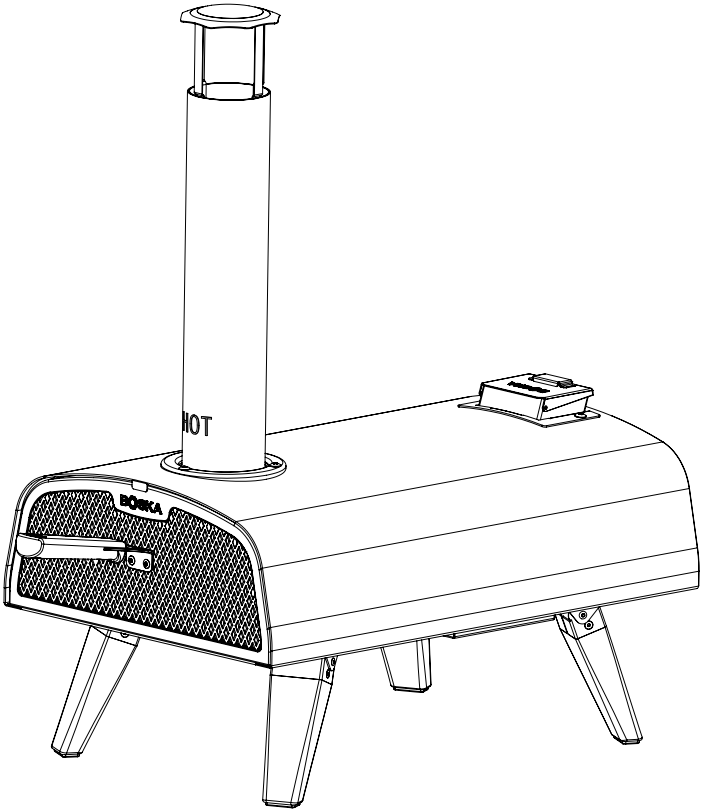

LEGAL NOTICES & SAFETY INSTRUCTIONS

BOSKA DOES NOT ACCEPT ANY RESPONSIBILITY, LEGAL OR OTHERWISE, FOR THE INCIDENTAL OR CONSEQUENTIAL DAMAGE TO PROPERTY OR PERSONS RESULTING FROM THE USE OF THE BOSKA PIZZA OVEN WHICH DOES/DID NOT COMPLY WITH ANY OF THE PROVISIONS OF THE PRESENT LEGAL DISCLAIMER.

Please read the present legal disclaimer fully before assembling, installing and using/servicing the BOSKA Pizza Oven. Failure to comply with all the provisions of the present legal disclaimer could result in property damage, serious bodily injury or even death.

The BOSKA Pizza Oven is safe and hazard free when used as intended and according to safety guidelines, and will provide a lifetime of trouble-free use and enjoyment. It is the users' responsibility to maintain safe operation of the BOSKA Pizza Oven and to exercise reasonable standards of care at all times.

SAFETY WARNINGS

Do not use indoors. Always place your oven on a firm, level surface, away from wooden fences or overhanging trees. **NEVER** leave a burning fire unattended. Do not store flammable materials near this product.
Flames can blow outside of the metal enclosure:

- at the back where the fire is;
- from the top of the hatch when the lid is opened;
- from the front of the oven when you open the door; or
- from the top of the chimney.

proper installation, adjustment, alteration, service or maintenance may cause injury or property damage. Do not use the BOSKA Pizza Oven unless it is completely assembled and all parts are securely fastened and tightened.

INSTRUCTIONS FOR USE

BEFORE YOU START

- Dispose all packaging material, paper and cardboard carefully
- Ensure that the product is positioned on a permanent, flat, level, heat resistant non-flammable surface always from flammable items.
- Check the parts and make sure you have all of the parts listed. If not, contact your local store who will be able to help you.
- Do not cook before the pellets have a coating of ash.
- The approximate temperature of the BOSKA Pizza Oven (when being used) ranges from 120 °C (250°f) to 550 °C (1000°f).
- Note that the steel parts will discolor during use due to the heat. This is a natural process inherent to the material.

LIGHTING PROCEDURES

1. Use wood pellets suited for use for food preparation like outdoor pizza ovens grills. Make sure the wood pellets have no additives.
2. Place 4 scoops of pellets (+/-300g) in the fire tray [8] and ignite the pellets on the top with refillable butane utility lighter.
3. When the pellets are burning, put the fire tray [8] into the main body [3].
4. Close the door [1] so that the pellets burn completely to bake the pizza.
5. The pizza oven should be heated up and the pellets kept red hot for at least 30 minutes prior to the first cooking on the pizza oven in order to heat up the pizza stone properly for a crispy pizza.

REPLENISHING THE PELLETS

1. To replenish the pellets during use, use the handle [6] to open the refilling hatch [11], then use the scoop [7] to pour pellets into the refilling tube [11]. Close the refilling hatch using the handle.
2. Make sure the flame inside the oven is always on. When it dies, add maximum of 1 full scoop and wait 3 minutes.
3. If the flame does not return, repeat lighting procedures. Beware of hot parts!

EXTINGUISHING THE PIZZA OVEN

1. Allow the oven to burn out completely after baking.
2. Wait at least 2 hours.
3. Ensure that the pizza oven has completely cooled down before removing the ash.
4. Empty the fire tray and ash drawer [9] into the trash.
5. Clean the pizza stone with a brush or a dry cloth. Do not use water.
6. Store the pizza oven in a dry place.
7. To prolong the lifespan of your pizza oven, do not leave it outside unprotected. Use a suitable pizza oven cover when not in use.

IN CASE OF PROBLEMS

FIRE

- Use a lid or a fire extinguisher, not water.
- Seek help in case of an uncontrolled fire.

BURNS

- Cool with cold water (for at least 10 minutes)
- Seek medical assistance if necessary.

OVERHEATING

- Let the fire die and allow it to cool down.
- Check if the oven is being used correctly.

For more information on how to make a good pizza go to www.boska.com or scan the QR code.

WARNING

This oven will become very hot, do not move it during operation. Do not use spirits or petrol for lighting or re-lighting. Use only firelighters complying to EN 1860-3. Keep children and pets away.



Do not use the oven in a confined and/or habitable space e.g. houses, tents, caravans, motor homes, boats. Danger of carbon monoxide poisoning fatality.

WETTELIJKE KENNISGEVING & VEILIGHEIDSINSTRUCTIES

BOSKA AANVAARDT GEEN ENKELE VERANTWOORDELIJKHEID, JURIDISCH OF ANDERSZINS, VOOR INCIDENTELE OF GEVOLGSCHADE AAN EIGENDOMMEN OF PERSONEN ALS GEVOLG VAN HET GEBRUIK VAN DE BOSKA PIZZA OVEN DIE NIET VOLDOET AAN EEN VAN DE BEPALINGEN VAN DEZE JURIDISCHE DISCLAIMER.

Lees deze juridische disclaimer volledig door voordat u de BOSKA Pizza Oven monteert, installeert en gebruikt/onderhoudt. Het niet naleven van alle bepalingen van deze juridische disclaimer kan leiden tot materiële schade, ernstig lichamelijk letsel of zelfs de dood.

De BOSKA Pizza Oven is veilig en vrij van gevaren wanneer deze wordt gebruikt zoals bedoeld en volgens de veiligheidsrichtlijnen, en biedt een leven lang probleemloos gebruik en plezier. Het is de verantwoordelijkheid van de gebruikers om een veilige werking van de BOSKA Pizza Oven te handhaven en te allen tijde redelijke zorgvuldigheidsnormen in acht te nemen.

VEILIGHEIDSWAARSCHUWINGEN

Gebruik de oven niet binnenshuis. Plaats de oven altijd op een stevige, vlakke ondergrond, uit de buurt van houten schuttingen of overhangende bomen. **LAAT NOOIT** een brandend vuur onbeheerd achter. Bewaar geen brandbare materialen in de buurt van dit product. Vlammen kunnen op verschillende plaatsen uit de metalen behuizing ontsnappen:

- aan de achterkant waar het vuur brandt;
- vanuit de bovenkant van het luik wanneer het deksel wordt geopend;
- vanuit de voorkant van de oven wanneer je de deur opent; of
- vanuit de bovenkant van de schoorsteen.

Onjuiste installatie, aanpassing, wijziging, service of onderhoud kan letsel of materiële schade veroorzaken.

GEBRUIKSINSTRUCTIES

VOORDAT U BEGINT

- Gooi alle verpakkingsmaterialen, papier en karton op een verantwoorde manier weg.
- Zorg ervoor dat het product op een permanente, vlakke, hittebestendige en niet-brandbare ondergrond staat, altijd op veilige afstand van brandbare materialen.
- Controleer of u alle onderdelen heeft. Als er onderdelen ontbreken, neem dan contact op met uw winkel.
- Begin niet met koken voordat de pellets een laagje as hebben gevormd.
- De geschatte temperatuur van de BOSKA Pizza Oven varieert tussen 120°C (250°F) en 550°C (1000°F).
- Houd er rekening mee dat de stalen onderdelen tijdens gebruik zullen verkleuren door de hitte. Dit is een natuurlijk proces dat inherent is aan het materiaal.

AANSTEKEN VAN DE OVEN

1. Gebruik houtpellets die geschikt zijn voor voedselbereiding, zoals bij buitenpizzaovens en grills. Zorg ervoor dat de houtpellets geen toevoegingen bevatten.
2. Plaats 4 scheppen pellets (+/-300g) in de vuurkorf en steek de pellets aan met een navulbareme butaanaansteker.
3. Wanneer de pellets branden, plaats dan de vuurkorf in het hoofdgedeelte van de oven.
4. Sluit de deur zodat de pellets volledig verbranden om de pizza te bakken.
5. De pizzaoven moet minstens 30 minuten worden voorverwarmd en de pellets moeten roodgloeiend blijven om de pizzasteen goed op te warmen voor een knapperige pizza.

BIJVULLEN VAN DE PELLETS

1. Vul tijdens gebruik de pellets bij door de hendel [6] te gebruiken om het bijvulklepje [11] te openen. Gebruik vervolgens het schepje [7] om pellets in de bijvulbuis [11] te gieten. Sluit het bijvulklepje weer met de hendel.
2. Zorg ervoor dat de vlam in de oven altijd blijft branden. Als de vlam uitgaat, voeg maximaal 1 volle schep toe en wacht 3 minuten.
3. Keert de vlam niet terug? Herhaal dan de aansteekinstructies. Let op: hete onderdelen!

DOVEN VAN DE PIZZA OVEN

1. Laat de oven na het bakken volledig uitbranden.
2. Wacht minimaal 2 uur.
3. Zorg ervoor dat de pizzaoven volledig is afgekoeld voordat u de as verwijdert.
4. Leeg de vuurkorf en de aslade in de afvalbak.
5. Reinig de pizzasteen met een borstel of een droge doek. Gebruik geen water.
6. Bewaar de pizzaoven op een droge plaats.
7. Om de levensduur van uw pizzaoven te verlengen, laat deze niet onbeschermd buiten staan. Gebruik een geschikte afdekhoes wanneer de oven niet in gebruik is.

BIJ PROBLEMEN

BRAND

- Gebruik een deksel of een brandblusser, geen water.
- Roep hulp in bij een ongecontroleerde brand.

BRANDWONDEN

- Koel af met koud water (minstens 10 minuten).
- Zoek indien nodig medische hulp.

OVERHITTING

- Laat het vuur doven en laat de oven afkoelen.
- CControleer of de oven correct wordt gebruikt.

Voor meer informatie over het bereiden van een goede pizza, ga naar www.boska.com of scan de QR-code.

WAARSCHUWING

Deze oven wordt zeer heet, verplaats hem niet tijdens gebruik. Gebruik geen spiritus of benzine om aan te steken of opnieuw aan te steken! Gebruik alleen aanmaakblokjes die voldoen aan EN 1860-3. Houd kinderen en huisdieren uit de buurt.



Gebruik de oven niet in een afgesloten of bewoonbare ruimte, zoals huizen, tenten, caravans, campers of boten. Gevaar voor koolmonoxidevergiftiging met dodelijke gevolgen.

RECHTLICHE HINWEISE & SICHERHEITSANWEISUNGEN

BOSKA ÜBERNIMMT KEINE VERANTWORTUNG, GESETZLICH ODER ANDERWEITIG, FÜR ZUFÄLLIGE ODER FOLGESCHÄDEN AN EIGENTUM ODER PERSONEN, DIE DURCH DIE VERWENDUNG DES BOSKA PIZZAOFENS ENTSTEHEN, DER NICHT DEN BESTIMMUNGEN DIESES RECHTLICHEN HAFTUNGSAUSSCHLUSSES ENTSPRICHT.

Bitte lesen Sie diesen rechtlichen Haftungsausschluss vollständig durch, bevor Sie den BOSKA Pizzaofen montieren, installieren und verwenden/warten. Die Nichteinhaltung aller Bestimmungen dieses rechtlichen Haftungsausschlusses kann zu Sachschäden, schweren Verletzungen oder sogar zum Tod führen.

Der BOSKA Pizzaofen ist sicher und ungefährlich, wenn er bestimmungsgemäß und gemäß den Sicherheitsrichtlinien verwendet wird, und bietet eine lebenslange problemlose Nutzung und Freude. Es liegt in der Verantwortung der Benutzer, den sicheren Betrieb des BOSKA Pizzaofens aufrechtzuerhalten und jederzeit angemessene Sorgfaltsstandards einzuhalten.

SICHERHEITSWARNUNGEN

Verwenden Sie den Ofen nicht in Innenräumen. Stellen Sie den Ofen immer auf eine feste, ebene Oberfläche, fern von Holzzäunen oder überhängenden Bäumen. **LASSEN SIE EIN BRENNENDES FEUER NIEMALS UNBEAUFSICHTIGT.** Lagern Sie keine brennbaren Materialien in der Nähe dieses Produkts. Flammen können an verschiedenen Stellen aus dem Metallgehäuse austreten:

- an der Rückseite, wo sich das Feuer befindet;
- aus dem oberen Bereich der Klappe, wenn der Deckel geöffnet wird;
- an der Vorderseite des Ofens, wenn Sie die Tür öffnen; oder
- oben aus dem Schornstein.

Unsachgemäße Installation, Anpassung, Veränderung, Wartung oder Reparatur kann Verletzungen oder Sachschäden verursachen.

GEBRAUCHSANWEISUNG

VOR DEM START

- Entsorgen Sie alle Verpackungsmaterialien, Papier und Karton ordnungsgemäß.
- Stellen Sie sicher, dass das Produkt auf einer dauerhaften, ebenen, hitzebeständigen und nicht brennbaren Oberfläche steht, stets entfernt von brennbaren Materialien.
- Überprüfen Sie die Teile und stellen Sie sicher, dass Sie alle aufgeführten Teile haben. Falls Teile fehlen, wenden Sie sich an Ihren Händler.
- Beginnen Sie nicht mit dem Kochen, bevor die Pellets eine Ascheschicht gebildet haben.
- Die geschätzte Temperatur des BOSKA Pizzaofens liegt zwischen 120°C (250°F) und 550°C (1000°F).
- Beachten Sie, dass sich die Stahlteile durch die Hitze während des Gebrauchs verfärben. Dies ist ein natürlicher Prozess, der dem Material eigen ist.

ANZÜNDEN DES OFENS

1. Verwenden Sie Holzpellets, die für die Lebensmittelzubereitung geeignet sind, z. B. für Outdoor-Pizzaöfen und Grills. Stellen Sie sicher, dass die Holzpellets keine Zusätze enthalten.
2. Geben Sie 4 Schaufeln Pellets (+/-300g) in die Feuerpfanne und zünden Sie die Pellets oben mit einem nachfüllbaren Butan-Feuerzeug an.
3. Sobald die Pellets brennen, setzen Sie die Feuerpfanne in das Hauptgehäuse ein.
4. Schließen Sie die Tür, damit die Pellets vollständig verbrennen, um die Pizza zu backen.
5. Der Pizzaofen sollte mindestens 30 Minuten vorgeheizt werden, und die Pellets sollten rotglühend bleiben, um den Pizzastein richtig aufzuheizen und eine knusprige Pizza zu erhalten.

NACHSCHÜTTEN DER PELLETS

1. Um während des Betriebs Pellets nachzufüllen, verwenden Sie den Griff [6], um die Nachfüllklappe [11] zu öffnen. Nutzen Sie dann die Schaufel [7], um Pellets in das Nachfüllrohr [11] zu geben. Schließen Sie die Nachfüllklappe wieder mit dem Griff.

2. Achten Sie darauf, dass die Flamme im Ofen stets brennt. Wenn sie erlischt, fügen Sie maximal eine volle Schaufel hinzu und warten Sie 3 Minuten.
3. Wenn die Flamme nicht zurückkehrt, wiederholen Sie die Anzündanleitung. Vorsicht: heiße Teile!

AUSSCHALTEN DES PIZZAOFENS

1. Lassen Sie den Ofen nach dem Backen vollständig ausbrennen.
2. Warten Sie mindestens 2 Stunden.
3. Stellen Sie sicher, dass der Pizzaofen vollständig abgekühlt ist, bevor Sie die Asche entfernen.
4. Entleeren Sie die Feuerpfanne und die Ascheschublade in den Mülleimer.
5. Reinigen Sie den Pizzastein mit einer Bürste oder einem trockenen Tuch. Verwenden Sie kein Wasser.
6. Lagern Sie den Pizzaofen an einem trockenen Ort.
7. Um die Lebensdauer Ihres Pizzaofens zu verlängern, lassen Sie ihn nicht ungeschützt im Freien stehen. Verwenden Sie eine geeignete Abdeckung, wenn der Ofen nicht in Gebrauch ist.

IM FALLE VON PROBLEMEN

BRAND

- Verwenden Sie einen Deckel oder einen Feuerlöscher, kein Wasser.
- Holen Sie Hilfe bei einem unkontrollierten Brand.

VERBRENNUNGEN

- Mit kaltem Wasser kühlen (mindestens 10 Minuten).
- Suchen Sie bei Bedarf medizinische Hilfe auf.

ÜBERHITZUNG

- Lassen Sie das Feuer erlöschen und den Ofen abkühlen.
- Überprüfen Sie, ob der Ofen ordnungsgemäß verwendet wird.

Für weitere Informationen zur Zubereitung einer guten Pizza besuchen Sie www.boska.com oder scannen Sie den QR-Code.

WARNUNG

Dieser Ofen wird sehr heiß, bewegen Sie ihn nicht während des Betriebs. Verwenden Sie keinen Spiritus oder Benzin zum Anzünden oder Wiederanzünden! Verwenden Sie nur Anzündhilfen, die der Norm EN 1860-3 entsprechen. Halten Sie Kinder und Haustiere fern.

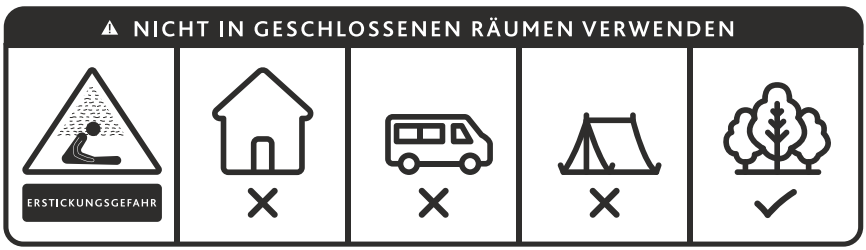

Verwenden Sie den Ofen nicht in einem geschlossenen oder bewohnbaren Raum wie Häusern, Zelten, Wohnwagen, Wohnmobilen oder Booten. Gefahr einer tödlichen Kohlenmonoxidvergiftung.

AVIS LÉGAUX & INSTRUCTIONS DE SÉCURITÉ

BOSKA N'ACCEPTE AUCUNE RESPONSABILITÉ, LÉGALE OU AUTRE, POUR LES DOMMAGES ACCESSOIRES OU CONSÉCUTIFS AUX BIENS OU AUX PERSONNES RÉSULTANT DE L'UTILISATION DU FOUR À PIZZA BOSKA QUI NE RESPECTE PAS LES DISPOSITIONS DE LA PRÉSENTE CLAUSE DE NON-RESPONSABILITÉ JURIDIQUE.

Veuillez lire attentivement la présente clause de non-responsabilité juridique avant d'assembler, d'installer et d'utiliser/entretenir le four à pizza BOSKA. Le non-respect de toutes les dispositions de la présente clause de non-responsabilité juridique pourrait entraîner des dommages matériels, des blessures corporelles graves ou même la mort.

Le four à pizza BOSKA est sûr et sans danger lorsqu'il est utilisé conformément aux consignes de sécurité et fournit une utilisation sans problème à vie. Il est de la responsabilité des utilisateurs de maintenir un fonctionnement sûr du four à pizza BOSKA et d'exercer des normes de prudence raisonnables en tout temps.

AVERTISSEMENTS DE SÉCURITÉ

Ne pas utiliser en intérieur. Placez toujours votre four sur une surface ferme et plane, éloignée des clôtures en bois ou des arbres en surplomb. **NE JAMAIS** laisser un feu allumé sans surveillance**.** Ne stockez pas de matériaux inflammables à proximité de ce produit. Des flammes peuvent s'échapper de l'enceinte métallique à divers endroits:

- à l'arrière, là où se trouve le feu;
- du haut de la trappe lorsque le couvercle est ouvert;
- de l'avant du four lorsque vous ouvrez la porte; ou
- du haut de la cheminée.

Une installation, un réglage, une modification, un service ou un entretien inapproprié peut provoquer des blessures ou des dommages matériels.

INSTRUCTIONS D'UTILISATION

AVANT DE COMMENCER

- Jetez tous les matériaux d'emballage, le papier et le carton de manière responsable.
- Assurez-vous que le produit est positionné sur une surface permanente, plane, résistante à la chaleur et non inflammable, toujours à l'écart des matériaux inflammables.
- Vérifiez que vous avez toutes les pièces listées. Si des pièces sont manquantes, contactez votre revendeur.
- Ne commencez pas la cuisson avant que les granulés n'aient formé une couche de cendres.
- La température approximative du four à pizza BOSKA varie entre 120°C (250°F) et 550°C (1000°F).
- Notez que les parties en acier se décoloreront à l'usage en raison de la chaleur. C'est un processus naturel inhérent au matériau.

PROCÉDURE D'ALLUMAGE

1. Utilisez des granulés de bois adaptés à la cuisson des aliments, comme pour les fours à pizza d'extérieur et les grills. Assurez-vous que les granulés ne contiennent aucun additif.
2. Placez 4 doses de granulés (+/-300g) dans le bac à feu et allumez-les avec un briquet butane rechargeable.
3. Une fois les granulés en combustion, insérez le bac à feu dans le corps principal du four.
4. Fermez la porte pour que les granulés brûlent complètement afin de cuire la pizza.
5. Le four doit être préchauffé et les granulés maintenus à température élevée pendant au moins 30 minutes avant la première cuisson afin de chauffer correctement la pierre à pizza pour une pâte croustillante.

REMPLISSAGE DES GRANULÉS

1. Pour recharger les granulés pendant l'utilisation, utilisez la poignée [6] pour ouvrir la trappe de remplissage [11], puis utilisez la pelle [7] pour verser les granulés dans le tube de remplissage [11]. Refermez la trappe de remplissage avec la poignée.
2. Assurez-vous que la flamme à l'intérieur du four reste toujours allumée. Si elle s'éteint, ajoutez au maximum une pelle pleine et attendez 3 minutes.
3. Si la flamme ne revient pas, recommencez la procédure d'allumage. Attention : pièces chaudes !

EXTINCTION DU FOUR À PIZZA

1. Laissez le four s'éteindre complètement après utilisation.
2. Attendez au moins 2 heures.
3. Assurez-vous que le four est complètement refroidi avant d'enlever les cendres.
4. Videz le bac à feu et le tiroir à cendres dans une poubelle.
5. Nettoyez la pierre à pizza avec une brosse ou un chiffon sec. N'utilisez pas d'eau.
6. Rangez le four à pizza dans un endroit sec.
7. Pour prolonger la durée de vie de votre four, ne le laissez pas à l'extérieur sans protection. Utilisez une housse adaptée lorsqu'il n'est pas utilisé.

EN CAS DE PROBLÈME

INCENDIE

- Utilisez un couvercle ou un extincteur, pas d'eau.
- Demandez de l'aide en cas d'incendie incontrôlé.

BRÛLURES

- Rafraîchissez avec de l'eau froide (au moins 10 minutes).
- Consultez un médecin si nécessaire.

SURCHAUFFE

- Laissez le feu s'éteindre et laissez le four refroidir.
- Vérifiez si le four est utilisé correctement.

Pour plus d'informations sur la préparation d'une bonne pizza, rendez-vous sur www.boska.com ou scannez le code QR.

ATTENTION

Ce four devient très chaud, ne le déplacez pas pendant son utilisation. N'utilisez pas d'alcool à brûler ou d'essence pour l'allumage ou le rallumage ! Utilisez uniquement des allume-feu conformes à la norme EN 1860-3. Tenez les enfants et les animaux domestiques à l'écart.

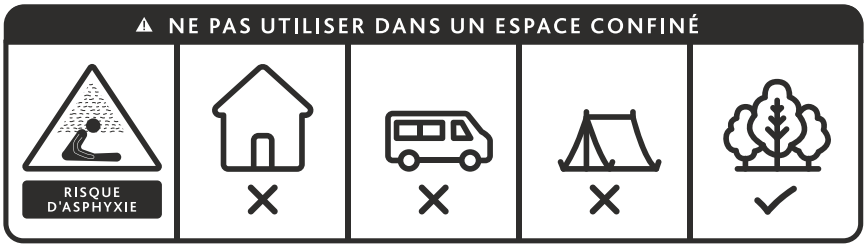

Ne pas utiliser le four dans un espace confiné et/ou habitable, comme des maisons, des tentes, des caravanes, des camping-cars ou des bateaux. Risque d'intoxication mortelle au monoxyde de carbone.

AVISOS LEGALES & INSTRUCCIONES DE SEGURIDAD

BOSKA NO ACEPTA NINGUNA RESPONSABILIDAD, LEGAL O DE OTRO TIPO, POR DAÑOS INCIDENTALES O CONSECUENTES A LA PROPIEDAD O A LAS PERSONAS RESULTANTES DEL USO DEL HORNO DE PIZZA BOSKA QUE NO CUMPLA CON LAS DISPOSICIONES DE ESTA DECLARACIÓN LEGAL.

Lea atentamente esta declaración legal antes de ensamblar, instalar y usar/mantener el horno de pizza BOSKA. El incumplimiento de todas las disposiciones de esta declaración legal podría resultar en daños a la propiedad, lesiones corporales graves o incluso la muerte.

El horno de pizza BOSKA es seguro y libre de peligros cuando se usa según lo previsto y de acuerdo con las pautas de seguridad, y proporcionará una vida útil sin problemas y disfrute. Es responsabilidad de los usuarios mantener un funcionamiento seguro del horno de pizza BOSKA y ejercer estándares razonables de cuidado en todo momento.

ADVERTENCIAS DE SEGURIDAD

No utilizar en interiores. Coloque siempre el horno sobre una superficie firme y nivelada, lejos de vallas de madera o árboles sobresalientes. **NUNCA** deje un fuego encendido sin supervisión. No almacene materiales inflamables cerca de este producto. Las llamas pueden salir del recinto metálico en distintos puntos:

- por la parte trasera donde está el fuego;
- por la parte superior de la trampilla al abrir la tapa;
- por la parte delantera del horno al abrir la puerta; o
- por la parte superior de la chimenea.

Una instalación, ajuste, modificación, servicio o mantenimiento incorrecto puede causar lesiones o daños a la propiedad.

INSTRUCCIONES DE USO

ANTES DE EMPEZAR

- Deseche correctamente todos los materiales de embalaje, papel y cartón.
- Asegúrese de que el producto esté colocado sobre una superficie permanente, plana, resistente al calor y no inflamable, siempre lejos de materiales inflamables.
- Verifique las piezas y asegúrese de tener todas las enumeradas. Si falta alguna, póngase en contacto con su distribuidor.
- No cocine antes de que los pellets tengan una capa de ceniza.
- La temperatura aproximada del horno de pizza BOSKA varía entre 120°C (250°F) y 550°C (1000°F).
- Tenga en cuenta que las partes de acero cambiarán de color durante el uso debido al calor. Este es un proceso natural inherente al material.

PROCEDIMIENTO DE ENCENDIDO

1. Utilice pellets de madera aptos para la preparación de alimentos, como los hornos de pizza al aire libre y parrillas. Asegúrese de que los pellets no contengan aditivos.
2. Coloque 4 cucharadas de pellets (+/-300g) en la bandeja de fuego y enciéndalos con un encendedor de butano recargable.
3. Una vez que los pellets estén ardiendo, coloque la bandeja de fuego en el cuerpo principal.
4. Cierre la puerta para que los pellets se quemen completamente y cocinen la pizza.
5. El horno de pizza debe precalentarse y los pellets mantenerse al rojo vivo durante al menos 30 minutos antes de la primera cocción para calentar adecuadamente la piedra para pizza y lograr una base crujiente.

RELLENADO DE LOS PELLETS

1. Para rellenar los pellets durante el uso, utilice el mango [6] para abrir la trampilla de recarga [11], luego use la pala [7] para verter los pellets en el tubo de recarga [11]. Cierre la trampilla utilizando el mango.
2. Asegúrese de que la llama dentro del horno permanezca encendida. Si se apaga, añada un máximo de una pala llena y espere 3 minutos.
3. Si la llama no regresa, repita el procedimiento de encendido. ¡Precaución: piezas calientes!

EXTINCIÓN DEL HORNO DE PIZZA

1. Deje que el horno se apague completamente después de hornear.
2. Espere al menos 2 horas.
3. Asegúrese de que el horno de pizza se haya enfriado completamente antes de retirar la ceniza.
4. Vacíe la bandeja de fuego y el cajón de cenizas en la basura.
5. Limpie la piedra para pizza con un cepillo o un paño seco. No use agua.
6. Guarde el horno de pizza en un lugar seco.
7. Para prolongar la vida útil de su horno de pizza, no lo deje al aire libre sin protección. Utilice una funda adecuada cuando no esté en uso.

EN CASO DE PROBLEMAS

INCENDIO

- Use una tapa o un extintor, no agua.
- Busque ayuda en caso de un incendio incontrolado.

QUEMADURAS

- Enfríe con agua fría (al menos 10 minutos).
- Busque asistencia médica si es necesario.

SOBRECALENTAMIENTO

- Deje que el fuego se apague y permita que el horno se enfríe.
- Verifique si el horno se está utilizando correctamente.

Para más información sobre cómo hacer una buena pizza, visite www.boska.com o escanee el código QR.

¡ADVERTENCIA!

Este horno se calienta mucho, no lo mueva durante su uso. No utilice alcohol o gasolina para encender o reencender. Utilice únicamente encendedores que cumplan con la norma EN 1860-3. Mantenga a los niños y las mascotas alejados.



No utilice el horno en un espacio confinado y/o habitable, como casas, tiendas de campaña, caravanas, autocaravanas o barcos. Peligro de intoxicación fatal por monóxido de carbono.

AVVISI LEGALI & ISTRUZIONI DI SICUREZZA

BOSKA NON ACCETTA ALCUNA RESPONSABILITÀ, LEGALE O ALTRIMENTI, PER I DANNI ACCIDENTALI O CONSEQUENZIALI A PROPRIETÀ O PERSONE DERIVANTI DALL'USO DEL FORNO PER PIZZA BOSKA CHE NON RISPETTI LE DISPOSIZIONI DELLA PRESENTE DICHIARAZIONE LEGALE.

Si prega di leggere integralmente la presente dichiarazione legale prima di assemblare, installare e utilizzare/manutenere il forno per pizza BOSKA. Il mancato rispetto di tutte le disposizioni della presente dichiarazione legale potrebbe comportare danni alla proprietà, gravi lesioni personali o persino la morte.

Il forno per pizza BOSKA è sicuro e privo di pericoli se utilizzato come previsto e secondo le linee guida di sicurezza, e garantirà un utilizzo senza problemi e un divertimento per tutta la vita. È responsabilità degli utenti mantenere il funzionamento sicuro del forno per pizza BOSKA ed esercitare standard ragionevoli di cura in ogni momento.

AVVERTENZE DI SICUREZZA

Non utilizzare in ambienti interni. Posizionare sempre il forno su una superficie solida e piana, lontano da recinzioni in legno o alberi sporgenti. **NON LASCIARE MAI** un fuoco acceso incustodito. Non conservare materiali infiammabili vicino a questo prodotto. Le fiamme possono fuoriuscire dall'involucro metallico in diversi punti:

- sul retro, dove si trova il fuoco;
- dalla parte superiore dello sportello quando il coperchio è aperto;
- dalla parte anteriore del forno quando si apre la porta; oppure
- dalla parte superiore del camino.

Un'installazione, regolazione, modifica, assistenza o manutenzione impropria può causare lesioni o danni alla proprietà.

ISTRUZIONI PER L'USO

PRIMA DI INIZIARE

- Smaltire correttamente tutti i materiali di imballaggio, carta e cartone.
- Assicurarsi che il prodotto sia posizionato su una superficie permanente, piana, resistente al calore e non infiammabile, sempre lontano da materiali infiammabili.
- Controllare le parti e assicurarsi di avere tutte quelle elencate. Se ne manca qualcuna, contattare il proprio rivenditore.
- Non cucinare prima che i pellet abbiano formato uno strato di cenere.
- La temperatura approssimativa del forno per pizza BOSKA varia tra 120°C (250°F) e 550°C (1000°F).
- Si noti che le parti in acciaio si scoloriranno durante l'uso a causa del calore. Questo è un processo naturale inerente al materiale.

PROCEDURA DI ACCENSIONE

1. Utilizzare pellet di legno adatti alla preparazione degli alimenti, come nei forni per pizza all'aperto e nei barbecue. Assicurarsi che i pellet non contengano additivi.
2. Mettere 4 misurini di pellet (+/-300g) nel vassoio del fuoco e accenderli con un accendino a butano ricaricabile.
3. Quando i pellet bruciano, posizionare il vassoio del fuoco nel corpo principale.
4. Chiudere la porta in modo che i pellet brucino completamente per cuocere la pizza.
5. Il forno per pizza deve essere preriscaldato e i pellet mantenuti incandescenti per almeno 30 minuti prima della prima cottura, in modo da riscaldare correttamente la pietra per una pizza croccante.

RIEMPIMENTO DEI PELLET

1. Per aggiungere pellet durante l'uso, utilizzare la maniglia [6] per aprire lo sportello di riempimento [11], quindi usare il misurino [7] per versare i pellet nel tubo di riempimento [11]. Chiudere lo sportello di riempimento con la maniglia.
2. Assicurarsi che la fiamma all'interno del forno sia sempre accesa. Se si spegne, aggiungere al massimo una misurino pieno e attendere 3 minuti.
3. Se la fiamma non torna, ripetere la procedura di accensione. Attenzione: parti calde!

SPEGNIMENTO DEL FORNO PER PIZZA

1. Lasciare che il forno si spenga completamente dopo la cottura.
2. Attendere almeno 2 ore.
3. Assicurarsi che il forno per pizza sia completamente raffreddato prima di rimuovere la cenere.
4. Svuotare il vassoio del fuoco e il cassetto della cenere nella spazzatura.
5. Pulire la pietra per pizza con una spazzola o un panno asciutto. Non utilizzare acqua.
6. Conservare il forno per pizza in un luogo asciutto.
7. Per prolungare la durata del forno per pizza, non lasciarlo all'aperto senza protezione. Utilizzare un'apposita copertura quando non è in uso.

IN CASO DI PROBLEMI

INCENDIO

- Utilizzare un coperchio o un estintore, non acqua.
- Chiedere aiuto in caso di incendio incontrollato.

USTIONI

- Raffreddare con acqua fredda (almeno 10 minuti).
- Consultare un medico se necessario.

SURRISCALDAMENTO

- Lasciare che il fuoco si spenga e consentire al forno di raffreddarsi.
- Verificare che il forno venga utilizzato correttamente.

Per ulteriori informazioni su come preparare una buona pizza, visitare www.boska.com o scansionare il codice QR.

IT

ATTENZIONE

Questo forno diventa molto caldo, non spostarlo durante l'uso.Non utilizzare alcool o benzina per accendere o riaccendere! Utilizzare solo accendifuoco conformi alla norma EN 1860-3. Tenere bambini e animali domestici lontani.



Non utilizzare il forno in uno spazio confinato e/o abitabile, come case, tende, roulotte, camper o barche. Pericolo di avvelenamento da monossido di carbonio.

JURIDISKA MEDDELANDEN & SÄKERHETSINSTRUKTIONER

BOSKA TAR INGEN SOM HELST ANSVAR, VARE SIG JURIDISKT ELLER ANNAT, FÖR SKADOR PÅ EGENDOM ELLER PERSONER SOM UPPSTÅR VID ANVÄNDNING AV BOSKA PIZZA OVEN SOM INTE UPPFYLLER NÅGON AV BESTÄMMELSERNA I DENNA JURIDISKA FRISKRIVNING.

Läs noggrant igenom denna juridiska friskrivning innan du monterar, installerar och använder/underhåller BOSKA Pizza Oven. Underlåtenhet att följa alla bestämmelser i denna juridiska friskrivning kan leda till egendomsskador, allvarliga personskador eller till och med dödsfall.

BOSKA Pizza Oven är säker och fri från faror när den används enligt anvisningarna och säkerhetsriktlinjerna, och den kommer att ge en livstid av problemfri användning och glädje. Det är användarens ansvar att upprätthålla en säker användning av BOSKA Pizza Oven och alltid vidta rimliga försiktighetsåtgärder.

SÄKERHETSVARNINGAR

Använd inte inomhus. Placera alltid ugnen på en stadig, plan yta, långt från trästaket eller överhängande träd. **LÄMNA ALDRIG** en brinnande eld obevakad. Förvara inga brandfarliga material i närheten av denna produkt. Lågorna kan komma ut från metallhöljet på olika platser:

- baksidan där elden är;
- ovanför luckan när locket öppnas;
- framsidan av ugnen när du öppnar dörren; eller
- toppen av skorstenen.

Felaktig installation, justering, ändring, service eller underhåll kan orsaka skador eller egendomsskador.

ANVÄNDNINGSINSTRUKTIONER

INNAN DU BÖRJAR

- Kassera allt förpackningsmaterial, papper och kartong på ett ansvarsfullt sätt.
- Se till att produkten är placerad på en permanent, plan, värmetålig och icke-brandfarlig yta, alltid långt från brandfarliga material.
- Kontrollera att du har alla delar som anges. Om något saknas, kontakta din återförsäljare.
- Börja inte laga mat innan pellets har bildat ett lager av aska.
- Den uppskattade temperaturen för BOSKA Pizza Oven varierar mellan 120°C (250°F) och 550°C (1000°F).
- Observera att ståldelarna kommer att missfärgas vid användning på grund av värmen. Detta är en naturlig process som är inneboende i materialet.

TÄNDNINGSPROCEDUR

1. Använd träpellets som är lämpliga för livsmedelsberedning, såsom i pizzaugnar och grillar utomhus. Se till att pellets inte innehåller tillsatser.
2. Lägg 4 skopor pellets (+/-300g) i eldfacket och tänd dem med en påfyllningsbar butangasbrännare.
3. När pelletsen brinner, sätt in eldfacket i huvudkroppen.
4. Stäng dörren så att pelletsen brinner helt för att baka pizzan.
5. Pizzaugnen bör förvärmas och pelletsen hållas glödande i minst 30 minuter före första tillagningen, för att värma upp pizzastenen ordentligt för en krispig pizza.

PÅFYLLNING AV PELLETS

1. För att fylla på pellets under användning, använd handtaget [6] för att öppna påfyllningsluckan [11], använd sedan skopan [7] för att hälla pellets i påfyllningsröret [11]. Stäng påfyllningsluckan med hjälp av handtaget.
2. Kontrollera att lågan inuti ugnen alltid är tänd. Om den slocknar, tillsätt högst en full skopa och vänta i 3 minuter.
3. Om lågan inte återkommer, upprepa tändningsinstruktionerna. Var försiktig: heta delar!

SLÄCKNING AV PIZZAUGNEN

1. Låt ugnen brinna ut helt efter bakning.
2. Vänta minst 2 timmar.
3. Se till att pizzaugnen har svalnat helt innan du tar bort askan.
4. Töm eldfacket och asklådan i soporna.
5. Rengör pizzastenen med en borste eller en torr trasa. Använd inte vatten.
6. Förvara pizzaugnen på en torr plats.
7. För att förlänga livslängden på din pizzaugn, låt den inte stå oskyddad utomhus. Använd ett lämpligt skydd när den inte används.

VID PROBLEM

BRAND

- Använd ett lock eller en brandsläckare, inte vatten.
- Sök hjälp vid en okontrollerad brand

BRÄNNSKADOR

- Kyl med kallt vatten (minst 10 minuter).
- Sök medicinsk hjälp vid behov.

ÖVERHETTNING

- Låt elden slockna och låt ugnen svalna.
- Kontrollera att ugnen används korrekt.

För mer information om hur du gör en bra pizza, besök www.boska.com eller skanna QR-koden.

SE

VARNING

Denna ugn blir mycket varm, flytta den inte under användning. Använd inte brännvin eller bensin för att tända eller återtända! Använd endast tändblock som uppfyller EN 1860-3. Håll barn och husdjur på avstånd.



Använd inte ugnen i ett slutet eller bebott utrymme, såsom hus, tält, husvagnar, husbilar eller båtar. Risk för dödlig kolmonoxidförgiftning.

INFORMACJE PRAWNE & INSTRUKCJE BEZPIECZEŃSTWA

BOSKA NIE PONOSI ŻADNEJ ODPOWIEDZIALNOŚCI, PRAWNEJ ANI INNEJ, ZA PRZYPADKOWE LUB WYNIKOWE SZKODY NA MIENIU LUB OSOBACH SPOWODOWANE UŻYTKOWANIEM PIECA DO PIZZY BOSKA NIEZGODNIE Z POSTANOWIENIAMI NINIEJSZEJ KLAUZULI PRAWNEJ.

Przed montażem, instalacją i użytkowaniem/konserwacją pieca do pizzy BOSKA należy dokładnie przeczytać niniejszą klauzulę prawną. Nieprzestrzeganie wszystkich postanowień niniejszej klauzuli może skutkować uszkodzeniem mienia, poważnymi obrażeniami ciała, a nawet śmiercią.

Piec do pizzy BOSKA jest bezpieczny i wolny od zagrożeń, gdy jest używany zgodnie z przeznaczeniem i wytycznymi dotyczącymi bezpieczeństwa, i zapewni długie lata bezproblemowego użytkowania i przyjemności. To użytkownik jest odpowiedzialny za zapewnienie bezpiecznej eksploatacji pieca do pizzy BOSKA i stosowanie się do zasad ostrożności.

OSTRZEŻENIA BEZPIECZEŃSTWA

Nie używać w pomieszczeniach zamkniętych. Zawsze umieszczać piec na stabilnej, równej powierzchni, z dala od drewnianych ogrodzeń lub zwisających gałęzi drzew. **NIGDY** nie zostawiać płonącego ognia bez nadzoru. Nie przechowywać materiałów łatwopalnych w pobliżu pieca. Płomienie mogą wydostawać się z metalowej obudowy w różnych miejscach:

- z tyłu, gdzie znajduje się ogień;
- z górnej części klapy po otwarciu pokrywy;
- z przodu pieca po otwarciu drzwiczek; lub
- z górnej części komina.

Nieprawidłowa instalacja, regulacja, modyfikacja, serwisowanie lub konserwacja mogą prowadzić do obrażeń lub uszkodzeń mienia.

INSTRUKCJA UŻYTKOWANIA

PRZED ROZPOCZĘCIEM

- Uważnie wyrzucić wszystkie materiały opakowaniowe, papier i karton.
- Upewnić się, że produkt jest umieszczony na trwałej, płaskiej, odpornej na ciepło i niepalnej powierzchni, zawsze z dala od materiałów łatwopalnych.
- Sprawdzić, czy wszystkie części są na miejscu. W przypadku brakujących elementów skontaktować się ze sprzedawcą.
- Nie rozpoczynać gotowania, dopóki pellet nie pokryje się warstwą popiołu.
- Przybliżona temperatura pieca do pizzy BOSKA wynosi od 120°C (250°F) do 550°C (1000°F).
- Należy pamiętać, że elementy stalowe mogą zmieniać kolor pod wpływem ciepła. Jest to naturalny proces właściwy dla materiału.

PROCEDURA ROZPALANIA

1. Używać pelletów drzewnych przeznaczonych do przygotowywania żywności, takich jak w piecach do pizzy na świeżym powietrzu i grillach. Upewnić się, że pellety nie zawierają dodatków.
2. Umieścić 4 miarki pelletów (+/-300g) w tacy ogniowej i zapalić je zapalniczką butanową wielokrotnego użytku.
3. Gdy pellety zaczną się palić, umieścić tacę ogniową w głównej komorze pieca.
4. Zamknąć drzwiczki, aby pellety mogły się całkowicie spalić i upiec pizzę.
5. Piec do pizzy należy rozgrzewać przez co najmniej 30 minut, aby pellety pozostawały rozżarzone i nagrzewały kamień do pizzy, zapewniając chrupiące ciasto.

UZUPEŁNIANIE PELLETU

1. Aby uzupełnić pellet podczas użytkowania, użyj uchwytu [6], aby otworzyć klapę zasypową [11], a następnie użyj miarki [7], aby wsypać pellet do rury zasypowej [11]. Zamknij klapę zasypową za pomocą uchwytu.
2. Upewnij się, że płomień wewnątrz pieca cały czas się pali. Jeśli zgaśnie, dodaj maksymalnie jedną pełną miarkę i odczekaj 3 minuty.
3. Jeśli płomień się nie pojawi, powtórz procedurę rozpalania. Uwaga: gorące elementy!

WYŁĄCZANIE PIECA DO PIZZY

1. Pozostawić piec do całkowitego wypalenia po pieczeniu.
2. Odczekać co najmniej 2 godziny.
3. Upewnić się, że piec do pizzy całkowicie ostygł przed usunięciem popiołu.
4. Opróżnić tacę ogniową i szufladę na popiół do śmieci.
5. Wyczyścić kamień do pizzy szczotką lub suchą ściereczką. Nie używać wody.
6. Przechowywać piec do pizzy w suchym miejscu.
7. Aby wydłużyć żywotność pieca, nie pozostawiać go na zewnątrz bez osłony. W razie potrzeby używać pokrowca ochronnego.

W PRZYPADKU PROBLEMÓW

POŻAR

- Używać pokrywki lub gaśnicy, nie wody.
- W przypadku niekontrolowanego pożaru wezwać pomoc.

OPARZENIA

- Schłodzić zimną wodą (przez co najmniej 10 minut).
- W razie potrzeby skontaktować się z lekarzem.

PRZEGRZANIE

- Pozostawić ogień do całkowitego wypalenia i pozwolić piecowi ostygnąć.
- Upewnić się, że piec jest używany zgodnie z instrukcją.

Aby uzyskać więcej informacji na temat przygotowywania doskonałej pizzy, odwiedź www.boska.com lub zeskanuj kod QR.

UWAGA

Ten piec nagrzewa się do bardzo wysokiej temperatury, nie przemieszczać go podczas użytkowania. Nie używać alkoholu ani benzyny do rozpalania lub ponownego rozpalania! Używać wyłącznie podpałek zgodnych z normą EN 1860-3. KTrzymać dzieci i zwierzęta domowe z dala od pieca.



Nie używać pieca w zamkniętej przestrzeni mieszkalnej, np. w domach, namiotach, przyczepach kempingowych, kamperach lub łodziach. Niebezpieczeństwo śmiertelnego zatrucia tlenkiem węgla.

PL

YASAL UYARILAR & GÜVENLİK TALİMATLARI

BOSKA, BU YASAL UYARININ HERHANGİ BİR HÜKMÜNE UYGUN OLMAYAN BOSKA PİZZA FIRINI KULLANIMINDAN KAYNAKLANAN MÜLKİYET VEYA KİŞİSEL ZARARLAR İÇİN HUKUKİ VEYA BAŞKA BİR SORUMLULUK KABUL ETMEZ.

Lütfen BOSKA Pizza Fırını'nı monte etmeden, kurmadan ve kullanmadan/bakımını yapmadan önce bu yasal uyarıyı dikkatlice okuyun. Bu yasal uyarının tüm hükümlerine uyulmaması, maddi hasara, ciddi yaralanmalara veya hatta ölüme neden olabilir.

BOSKA Pizza Fırını, belirtilen şekilde ve güvenlik kurallarına uygun olarak kullanıldığında güvenli ve tehlikesizdir ve ömür boyu sorunsuz kullanım ve keyif sağlar. BOSKA Pizza Fırını'nın güvenli bir şekilde çalıştırılmasını sağlamak ve her zaman makul dikkat standartlarını uygulamak kullanıcıların sorumluluğundadır.

GÜVENLİK UYARILARI

Kapalı alanlarda kullanmayın. Fırını her zaman sabit, düz ve ısıya dayanıklı bir yüzeye yerleştirin, ahşap çitlerden veya sarkan ağaç dallarından uzak tutun. **YANAN BİR ATEŞİ ASLA GÖZDEN KAÇIRMAYIN.** Bu ürünün yakınında yanıcı malzemeler bulundurmayın. Alevler metal gövdeden farklı noktalardan çıkabilir:

- ateşin bulunduğu arka kısımdan;
- kapağın açılmasıyla menfezin üst kısmından;
- fırının kapısını açtığınızda ön kısmından; veya
- bacanın tepe noktasından.

Yanlış kurulum, ayarlama, değiştirme, servis veya bakım yaralanmalara veya maddi hasara neden olabilir.

KULLANIM TALİMATLARI

BAŞLAMADAN ÖNCE

- Tüm ambalaj malzemelerini, kağıtları ve kartonları dikkatlice atın.
- Ürünün her zaman yanıcı maddelerden uzak, kalıcı, düz, ısıya dayanıklı ve yanmaz bir yüzeye yerleştirildiğinden emin olun.
- Parçaları kontrol edin ve tüm parçaların eksiksiz olduğundan emin olun. Eksik parçalar varsa satıcınızla iletişime geçin.
- Peletler bir kül tabakası oluşturmadan önce pişirme yapmayın.
- BOSKA Pizza Fırını'nın tahmini sıcaklığı 120°C (250°F) ile 550°C (1000°F) arasında değişir.
- Çelik parçaların ısı nedeniyle kullanıldıkça renk değiştireceğini unutmayın. Bu, malzemenin doğal bir sürecidir.

ATEŞ YAKMA PROSEDÜRÜ

1. Açık hava pizza fırınları ve ızgaralar gibi yiyecek hazırlığı için uygun olan odun peletlerini kullanın. Peletlerin katkı maddesi içermediğinden emin olun.
2. Ateş tepsisine 4 kepçe pelet (+/-300g) koyun ve üstten yeniden doldurulabilir bir bütan çakmak ile tutuşturun.
3. Peletler yanmaya başladığında ateş tepsisini ana gövdeye yerleştirin.
4. Peletlerin tamamen yanarak pizzayı pişirmesi için kapağı kapatın.
5. Pizza taşının doğru şekilde ısınmasını sağlamak için fırının en az 30 dakika önceden ısıtılması ve peletlerin sürekli olarak yanması gerekmektedir.

PELET YENİDEN DOLUMU

1. Kullanım sırasında peletleri yenilemek için, doldurma kapağını [11] açmak üzere sapı [6] kullanın. Ardından küreği [7] kullanarak peletleri doldurma borusuna [11] dökün. Doldurma kapağını sap yardımıyla kapatın.
2. Fırının içindeki alevin her zaman yanmakta olduğundan emin olun. Alev sönerse, en fazla 1 dolu kürek pelet ekleyin ve 3 dakika bekleyin.
3. Alev geri dönmezse, ateş yakma prosedürlerini tekrar edin. Dikkat: sıcak yüzeyler!

PİZZA FIRININI SÖNDÜRME

1. Pişirme işlemi tamamlandıktan sonra fırının tamamen yanmasına izin verin.
2. En az 2 saat bekleyin.
3. Fırının tamamen soğuduğundan emin olduktan sonra külü çıkarın.
4. Ateş tepsisini ve kül çekmecesini boşaltarak çöpe atın.
5. Pizza taşını bir fırça veya kuru bir bezle temizleyin. Su kullanmayın.
6. Fırını kuru bir yerde saklayın.
7. Pizza fırınınızın ömrünü uzatmak için dışarıda korumasız bırakmayın. Kullanılmadığında uygun bir fırın kılıfı kullanın.

SORUN DURUMUNDA

YANGIN

- Bir kapak veya yangın söndürücü kullanın, su kullanmayın.
- Kontrol edilemeyen bir yangın durumunda yardım çağırın.

YANIKLAR

- Soğuk su ile (en az 10 dakika) soğutun.
- Gerekirse tıbbi yardım alın.

AŞIRI ISINMA

- Ateşin sönmesine izin verin ve fırının soğumasını bekleyin.
- Fırının doğru şekilde kullanıldığından emin olun.

Mükemmel bir pizza yapmak hakkında daha fazla bilgi için www.boska.com adresini ziyaret edin veya QR kodunu tarayın.

UYARI

Bu fırın çok ısınacaktır, kullanım sırasında hareket ettirmeyin. Ateş yakmak veya yeniden yakmak için alkol veya benzin kullanmayın! Yalnızca EN 1860-3 standardına uygun tutuşturucular kullanın. Çocukları ve evcil hayvanları fırından uzak tutun.



Fırını evler, çadırlar, karavanlar, motorlu karavanlar veya tekneler gibi kapalı ve/veya yaşanabilir alanlarda kullanmayın. Ölümcül karbon monoksit zehirlenmesi riski vardır.

إشعارات قانونية وتعليمات السلامة

BOSKA أي مسؤولية قانونية أو غير ذلك عن الأضرار العرضية أو التبعية التي تلحق بالممتلكات أو الأشخاص نتيجة لاستخدام فرن البيتزا BOSKA تتحمل .بطريقة لا تتماشى مع أحكام إخلاء المسؤولية القانوني هذا

قد يؤدي عدم الامتثال لجميع أحكام إخلاء المسؤولية .BOSKA يرجى قراءة إخلاء المسؤولية القانوني بالكامل قبل تجميع وتركيب واستخدام/صيانة فرن البيتزا .هذا إلى أضرار في الممتلكات أو إصابات جسدية خطيرة أو حتى الوفاة

آمن وخالٍ من المخاطر عند استخدامه وفقًا للإرشادات وبما يتماشى مع تعليمات السلامة، وسيمنحك استخدامًا خاليًا من المشاكل لسنوات BOSKA فرن البيتزا .ومراعاة معايير الحيطة المعقولة في جميع الأوقات BOSKA عديدة. يتحمل المستخدمون مسؤولية ضمان التشغيل الآمن لفرن البيتزا

تحذيرات السلامة

لا تستخدمه في الأماكن المغلقة. ضع الفرن دائمًا على سطح ثابت بعيدًا عن الأسوار الخشبية أو الأشجار المتدلية. لا تترك النار مشتعلة دون مراقبة أبدًا. لا تخزن المواد القابلة للاشتعال بالقرب من هذا المنتج. قد تنفجر اللهب خارج الحاوية المعدنية

- في الجزء الخلفي حيث النار
- من أعلى الفتحة عندما يتم فتح الغطاء
- من أمام الفرن عندما تفتح الباب؛ أو
- من أعلى المدخنة

ما لم يكن مركبًا تمامًا وجميع BOSKA قد يتسبب التركيب أو التعديل أو الخدمة أو الصيانة غير السليمة في الإصابة أو تلف الممتلكات. لا تستخدم فرن بيتزا الأجزاء مؤمنة ومشدودة بإحكام

تعليمات الاستخدام

قبل أن تبدأ

- تخلص من جميع الأكياس والورق والكرتون بعنا
- تأكد من أن المنتج موضوع على سطح ثابت، مستوي، مقاوم للحرارة وغير قابل للاشتعال، بعيدًا عن المواد القابلة للاشتعال
- افحص الأجزاء وتأكد من أن لديك جميع الأجزاء المدرجة. إذا لم يكن لديك، اتصل بالمتجر المحلي الذي سيكون قادرًا على مساعدتك
- لا تطبخ قبل أن يكون الوقود مغطى بطبقة من الرماد
- (٥٥٠C°) F إلى ١٠٠٠° (١٢٠C°) Fالتقريبية (أثناء الاستخدام) من ٢٥٠° BOSKA تتراوح درجة حرارة فرن بيتزا

٧

إجراءات الإشعال

- استخدم حبيبات الخشب بقطر ٦ مم المناسبة للاستخدام في تحضير الطعام مثل الشوايات. تأكد من أن حبيبات الخشب خالية من الإضافا
- ضع ٤ مغارف من الحبيبات (٣٠٠ جرام) على شبكة الحبيبات وأشعل الحبيبات من الأعلى باستخدام ولاعة بوتان قابلة لإعادة التعبئة
- عند اشتعال الحبيبات، ضع غرفة الاحتراق في الجسم
- أغلق الباب بحيث تحترق الحبيبات بالكامل لخبز البيتزا
- يجب تسخين فرن البيتزا والحفاظ على الوقود حارًا لمدة لا تقل عن ٣٠ دقيقة قبل الطهي الأول في فرن البيتزا

إعادة تعبئة الحبيبات

- لإعادة تعبئة الحبيبات أثناء الاستخدام، استخدم المقبض لفتح فتحة التعبئة، ثم استخدم الملعقة لصب الحبيبات في أنبوب التعبئة. أغلق فتحة التعبئة باستخدام المقبضتأكد من
- أن اللهب داخل الفرن مشتعل دائمًا. عندما ينطفئ، أضف ملعقة واحدة كاملة كحد أقصى وانتظر لمدة ٣ دقائق
- !إذا لم يعد اللهب، كرر إجراءات الإشعال. احذر من الأجزاء الساخنة

إطفاء فرن البيتزا

- دع الفرن يحترق تمامًا بعد الخبز
- انتظر لمدة ساعتين على الأقل
- تأكد من أن فرن البيتزا قد برد تمامًا قبل إزالة الرماد
- افرغ صينية النار ودرج الرماد في سلة المهملات
- نظف الحجر باستخدام فرشاة أو قطعة قماش جافة. لا تستخدم الماء
- خزن فرن البيتزا في مكان جاف لمنع تكوّن الصدأ
- لإطالة عمر فرن البيتزا، لا تتركه في الخارج دون حماية. استخدم غطاء مناسب لفرن البيتزا عندما لا يكون قيد الاستخدام

في حالة المشاكل

حريق
استخدم غطاء أو طفاية حريق، وليس الماء
.اطلب المساعدة في حالة الحريق غير المسيطر عليه

حروق
.(برّد بالماء البارد (لمدة لا تقل عن 10 دقائق
.اطلب المساعدة الطبية إذا لزم الأمر

سخونة زائدة
.قم بإيقاف الموقد واتركه ليبرد
.تحقق مما إذا كان الفرن يُستخدم بشكل صحيح

لمزيد من المعلومات حول كيفية تحضير بيتزا جيدة، قم بزيارة
.أو امسح رمز الاستجابة السريعة www.boska.com

تحذير

سيصبح هذا الفرن ساخنًا جدًا، لا تقم بنقله أثناء التشغيل. لا تستخدم الكحوليات أو البنزين لإشعاله أو إعادة
حافظ على إبقاء الأطفال والحيوانات الأليفة .EN 1860-3 إشعاله. استخدم فقط مواد إشعال تتوافق مع
.بعيدًا



لا تستخدم فرن البيتزا في الأماكن الضيقة و/أو الصالحة للسكن مثل المنازل والخيام والبيوت المتنقلة
.والقوارب. خطر التسمم بأول أكسيد الكربون المميت


THE PERFECT PIZZA
EVERYTHING YOU NEED TO KNOW
PIZZA IS PERFECT
Enjoy
TOP IS DONE, BOTTOM IS BURNED
THE AIR WAS NOT HOT ENOUGH.
Make sure there is enough fuel in the tray to get a rolling flame. Keep the doors closed as much as possible.
TOP IS DONE, BOTTOM IS UNCOLORED
YOUR STONE WAS NOT HOT ENOUGH.
Preheat the stone for 15 minutes with a burning flame.
TOP AND BOTTOM ARE UNDERCOOKED / OVERCOOKED
Adjust cooking time accordingly.
TOP SHOWS BROWN SPOTS,
BUT INGREDIENTS ARE STILL WET
Use less wet ingredients like tomato sauce or vegetables.

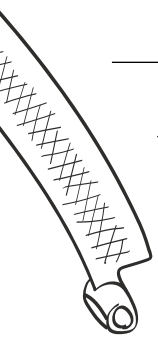


BOSKA®
SINCE 1896
At BOSKA, rooted in the tradition of craftmanship,
we design products that are sustainable, conscious
and for a lifetime.
We believe our high-quality food tools are
an experience, at any party.
Fourth generation of BOSKA,
Martijn Bos
Scan the QR-Code for
more Pizza Recipes
Follow us on:
BOSKA.COM