OUTR

PATIO HEATER

NL - GEBRUIKS- EN INSTALLATIEHANDLEIDING

FR - MANUEL D' UTILISATION ET D' INSTALLATION

EN - USER AND INSTALLATION MANUAL

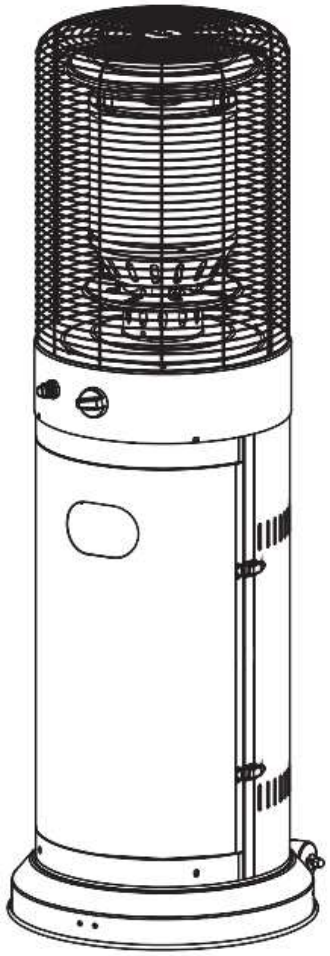

Waarschuwing veiligheidsvoorschriften

Lees de volgende veiligheidsvoorschriften voordat u het toestel in gebruik neemt:

Als u gas ruikt:

- sluit het gas naar het toestel af
- doof alle open vlammen
- als de geur aanhoudt, bel dan onmiddellijk uw gasleverancier.

Bewaar of gebruik geen benzine of andere ontvlambare dampen of vloeistoffen in de nabijheid van dit of elk ander toestel.

Een gasfles die niet is aangesloten voor gebruik, mag niet in de nabijheid van dit of een ander apparaat worden opgeslagen.

Allen voor gebruik buitenshuis of in ruim geventileerde ruimten.

Een goed geventileerde ruimte moet ten minste 25% van de oppervlakte open zijn.

De oppervlakte is de som van de oppervlakte van de wanden.

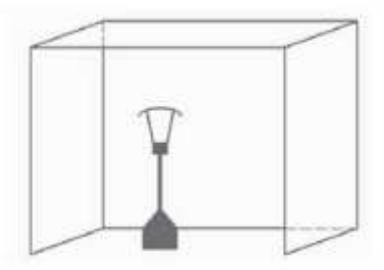

Onjuiste installatie, afstelling, vervanging, service of onderhoud kan letsel of materiële schade veroorzaken. Lees de installatie-, bedienings- en onderhoudsinstructies grondig door voordat u dit apparaat installeert of onderhoudt.

OUTDOOR CAMPUS | KORTRIJKSESTEENWEG 1266 | 9051 GENT | 0032 55 23 26 48 | info@outr.be

WAARSCHUWINGEN

LEES AANDACHTIG DE VOLGENDE VEILIGHEIDSRICHTLIJNEN VOOR DE WERKING. VOOR INSTALLATIE EN GEBRUIK, LEES AANDACHTIG DE HANDLEIDING. REPARATIES MOGEN ALLEEN WORDEN UITGEVOERD DOOR GEKWALIFICEERDE SERVICE PERSONEN

- Dit apparaat moet worden geïnstalleerd en de gasfles moet worden opgeslagen in overeenstemming met de voorschriften van kracht.
- Blokkeer de ventilatie- openingen van de gasfles behuizing niet.
- Beweeg het apparaat niet wanneer deze in werking is.
- Sluit de klep af van de gastank of de regelaar voor het verplaatsen het apparaat.
- De buis of de flexibele slang moet worden gewijzigd binnen de voorgeschreven intervallen.
- Gebruik alleen de soort van gas en het soort van gasfles gespecificeerd door de producent.
- De gasfles die met uw terrasverwarmer wordt gebruikt, moet aan de volgende eisen voldoen: koop alleen gasflessen met deze vereiste afmetingen: diameter van 31.8 cm, hoogte van 58 cm en met een maximale capaciteit van 15 kg.
- In geval van hevige wind moet bijzondere aandacht worden genomen tegen het kantelen van het apparaat.
- De injector mag uitsluitend door de fabrikant worden geïnstalleerd. Sluit de gasfles niet rechtstreeks aan op het toestel zonder regelaar. Gebruik alleen de gassoort en het type gasfles die in de handleiding worden aangegeven.
- Gebruik dit apparaat niet binnenshuis, omdat dit persoonlijke letsels of materiële schade kan veroorzaken.
- Deze buitenverwarmer is niet bedoeld om te worden geïnstalleerd op recreatieve voertuigen en / of boten.
- Het apparaat moet op een stevige ondergrond staan.
- Onderhoud en reparatie moeten worden uitgevoerd door een gekwalificeerd persoon.
- Onjuiste installatie, aanpassingen, wijzigingen kunnen persoonlijke letsels of materiële schade veroorzaken.
- Probeer het apparaat op geen enkele manier te wijzigen.
- Vervang of wijzig de regelaar nooit door een andere regelaar dan de door de fabriek voorgestelde vervanging.
- Bewaar of gebruik geen benzine of andere ontvlambare dampen of vloeistoffen in de verwarmingseenheid.
- **Het hele gassysteem, de slang, de regelaar, de waakvlam of de brander moet vóór ieder gebruik worden gecontroleerd op lekken of schade, en minstens jaarlijks door een gekwalificeerde onderhoudsmonteur.**
- Alle lektesten moeten worden uitgevoerd met een zeepoplossing. Gebruik nooit een open vlam om op lekken te controleren.
- Gebruik de patio heater niet voordat alle verbindingen op lekken zijn getest.
- Draai de gaskraan onmiddellijk uit als er gaslucht wordt gedetecteerd.
- Vervoer de patio heater niet terwijl deze in werking is.
- Verplaats deze niet nadat deze is uitgeschakeld voordat de temperatuur is afgekoeld.
- Houd de ventilatieopening van de gasfles behuizing vrij en vrij van vuil.
- Verf het stralingsscherm, het bedieningspaneel of de bovenste reflector van de kap niet.

OUTDOOR CAMPUS | KORTRIJKSESTEENWEG 1266 | 9051 GENT | 0032 55 23 26 48 | info@outr.be

- Het regelcompartiment, de brander en de luchtdoorgangen van deze patio heater moeten schoon worden gehouden.
- Regelmatig reinigen kan mogelijks vereist zijn.
- De gasfles moet worden uitgeschakeld als deze niet in gebruik is.
- Controleer de verwarming onmiddellijk als een van de volgende situaties zich voordoet:
  - De verwarming bereikt de temperatuur niet.
  - De brander maakt ploffend geluid tijdens gebruik (een licht geluid is normaal wanneer de brander dooft).
  - Geur van gas in combinatie met extreem gele toppen op de brander vlammen.
- De gasregelaar / slangassemblage moet zich in de tankkast bevinden waar de gasfles zich bevindt.
- Alle beschermingen of andere beschermingsmiddelen die zijn verwijderd voor onderhoud aan de patio heater, moeten worden vervangen voordat de patio heater wordt gebruikt.
- Volwassenen en kinderen moeten uit de buurt blijven van oppervlakken met een hoge temperatuur om brandwonden of kledingontsteking te voorkomen.
- Kinderen moeten onder toezicht worden gehouden wanneer ze zich in de buurt van de patio heater bevinden.
- Kleding of andere brandbare materialen mogen niet aan de patio heater worden gehangen of op of bij de patio heater worden geplaatst.
- Verwissel de gasfles in een ruim geventileerde ruimte, uit de buurt van elke ontstekingsbron (kaars, sigaretten, andere apparaten die vlammen produceren...)
- Controleer of de afdichting van de regelaar correct is gemonteerd en zijn functie kan vervullen, zoals op de foto hieronder

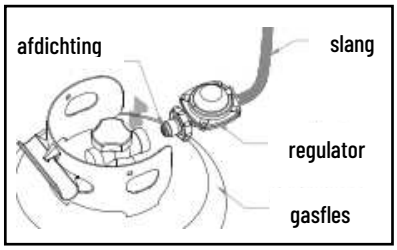

Aansluiting slang/regelaar en aansluiting regelaar/gasfles

- De ventilatiegaten van de gasfles behuizing niet belemmeren.
- De gastoevoer na gebruik afsluiten met de kraan van de gasfles of de drukregelaar.
- In geval van gaslekkage mag het toestel niet worden gebruikt of, indien het brandt, moet de gastoevoer worden afgesloten en moet het toestel worden onderzocht en gerepareerd alvorens het opnieuw wordt gebruikt.
- Controleer de slang ten minste eenmaal per maand, telkens wanneer de gasfles wordt vervangen en voordat u het verwarmingstoestel gebruikt na lange tijd niet te zijn gebruikt.
- Het gebruik van het toestel in gesloten ruimtes kan gevaarlijk zijn en is verboden.
- Lees de gebruiksaanwijzing voordat u het apparaat gebruikt. Het toestel moet geïnstalleerd worden in overeenstemming met de instructies en de plaatselijke voorschriften.
- Voor aansluiting van slang en regelaar, en aansluiting van regelaar en slang, zie de foto hierboven.

OUTDOOR CAMPUS | KORTRIJKSESTEENWEG 1266 | 9051 GENT | 0032 55 23 26 48 | info@outr.be

VERWARMINGSSTAND EN LOCATIE

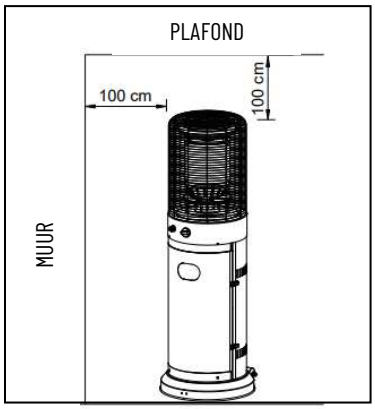

- De patio heater is alleen voor gebruik buitenshuis. Zorg er altijd voor dat voldoende frisse lucht / ventilatie is voorzien.
- Houd altijd voldoende afstand tot niet-beschermde brandbare materialen, d.w.z. bovenkant 100 cm en zijkanten minimaal 100 cm
- De terrasverwarmer moet op een vlakke, stevige ondergrond worden geplaatst.
- Gebruik de patio heater nooit in een explosieve atmosfeer zoals in gebieden waar benzine of andere ontvlambare vloeistoffen of dampen worden opgeslagen.
- Om de patio heater tegen sterke wind te beschermen, verankert u de basis stevig aan de grond met schroeven

GASVEREISTEN

- Gebruik uitsluitend propaan of butaan gas.
- De te gebruiken drukregelaar en slang moeten voldoen aan de lokale standaardcodes.
- De installatie moet voldoen aan lokale codes of, bij afwezigheid van lokale codes, aan de norm voor de opslag en verwerking van vloeibare petroleumgassen.
- Een gedeukte, verroeste of beschadigde propaantank kan gevaarlijk zijn en moet door uw tankleverancier worden gecontroleerd. Gebruik nooit een propaantank met een beschadigde klepaansluiting.
- De propaantank moet zo zijn opgesteld dat er damp uit de werkende gasfles kan worden afgevoerd.
- Sluit nooit een ongereguleerde propaantank aan op de patio heater.

LEKKAGE TEST

Gasaansluitingen op de patio heater zijn vóór verzending op lekken getest in de fabriek. Een volledige gasdichtheidstest moet worden uitgevoerd op de installatieplaats vanwege mogelijk verkeerd gebruik tijdens verzending of overmatige druk op de patio heater.

- Maak een zeepoplossing van een deel vloeibaar wasmiddel en een deel water. De zeepoplossing kan worden aangebracht met een spuitfles, borstel of doek. Zeepbellen verschijnen in het geval van een lek.
- De patio heater moet worden gecontroleerd met een volle gasfles.
- Zorg ervoor dat de veiligheidsklep in de UIT-positie staat.
- Draai de gastoevoer AAN.
- In geval van lekkage, sluit de gastoevoer af. Draai lekkende fittingen vast, schakel vervolgens de gastoevoer in en controleer opnieuw.
- Als het lek niet kan worden gestopt, sluit dan onmiddellijk de gastoevoer af, koppel de gastoevoer los en laat de terrasverwarmer nakijken door een erkende gasinstallateur of -dealer.
  Gebruik de terrasverwarmer niet totdat het lek verholpen is.
- Nooit een lektest uitvoeren terwijl u rookt.

OUTDOOR CAMPUS | KORTRIJKSESTEENWEG 1266 | 9051 GENT | 0032 55 23 26 48 | info@outr.be

ONDERDELENLIJST

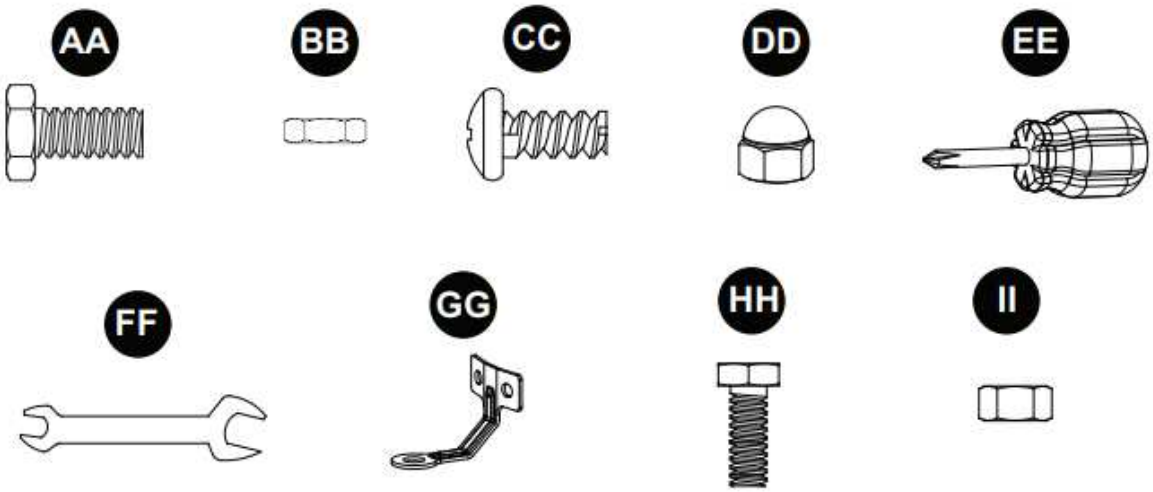

Item	Beschrijving	Hoeveelheid
AA	Bout M8 x 16 (verpakt met item E)	2
BB	Moer M8 (verpakt met item E)	2
CC	Schroef M5 x 8	8
DD	M6 dopmoer	1
EE	Schroevendraaier	1
FF	Moersleutel	1
GG	Grond bevestiging	3
HH	Bout M6 x 10	6
II	Moer M6	6

Zorg ervoor dat alle onderdelen aanwezig zijn voordat u met de montage van het product begint.
Vergelijk de onderdelen met de inhoudslijst van de verpakking en de lijst van onderdelenlijst.
Indien er onderdelen ontbreken of beschadigd zijn, probeer dan niet het product te monteren.

Geschatte montagetijd: 30 minuten

OUTDOOR CAMPUS | KORTRIJKSESTEENWEG 1266 | 9051 GENT | 0032 55 23 26 48 | info@outr.be

ONDERDELEN EN SPECIFICATIES

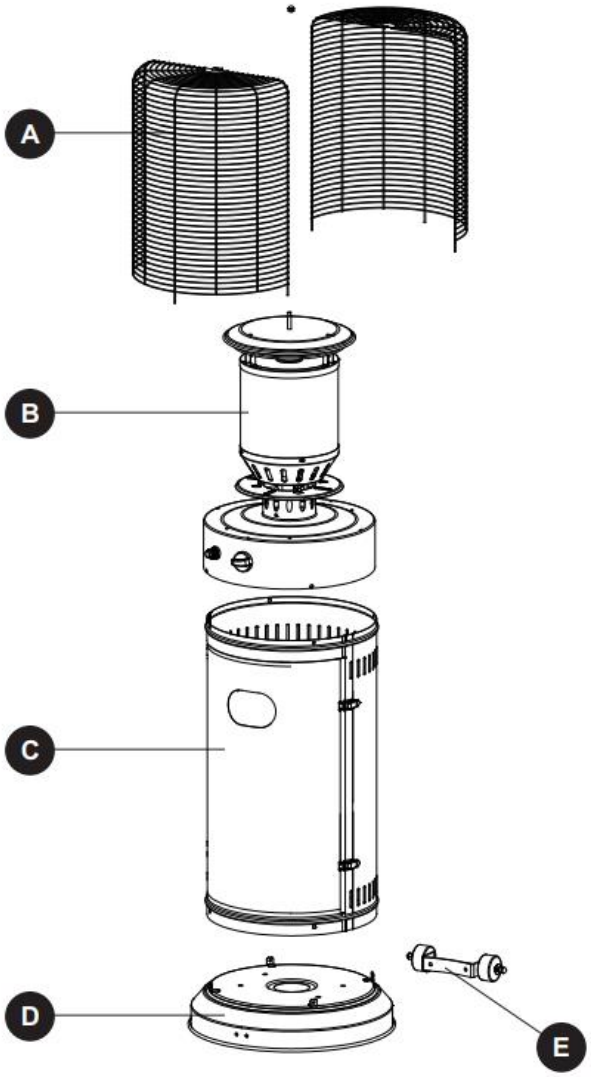

Item	Beschrijving	Hoeveelheid
A	Vlamscherm beschermer	1
B	Brander montage	1
C	Gasfles behuizing	1
D	Basis	1
E	Wiel	1

OUTDOOR CAMPUS | KORTRIJKSESTEENWEG 1266 | 9051 GENT | 0032 55 23 26 48 | info@outr.be

A. Constructie en kenmerken

- verplaatsbare terras/tuinverwarmer met gasfles behuizing
- behuizing in staal met poedercoating of in roestvrij staal
- warmteafgifte door reflector

B. Specificaties

- gebruik uitsluitend propaan of butaan gas
- max wattage: 11000 watt
- min wattage: 5000 watt
- verbruik:

Apparaat categorie	I3+(28-30/37)		I3B/P(30)	I3B/P(50)	I3B/P(37)
Gassoorten	Butaan	Propaan	Butaan of propaan	Butaan of propaan	Butaan of propaan
Gasdruk	28-30mbar	37mbar	30mbar	50mbar	37mbar
Uitlaatdruk van regelaar	30mbar	30mbar	30mbar	50mbar	37mbar

- gebruik de juiste drukregelaar overeenkomstig de uitlaatdruk van de drukregelaar zoals aangegeven in de bovenstaande tabel

C. Tabel injector

Apparaat categorie	I3+(28-30/37)		I3B/P(30)	I3B/P(50)	
Gassoorten	Butaan	Propaan	Butaan of propaan	Butaan of propaan	
Gasdruk	28-30mbar	37mbar	30mbar	50mbar	
Warmte input	11 kW (800g/h)				
Injector grootte	1,75 mm voor hoofdbrander 0,22 voor waakvlambrander			1,38 mm voor hoofdbrander 0,22 voor waakvlambrander	
De markering, bijvoorbeeld, 1.75 op de injector, geeft aan dat de maat van de injector 1,75 mm is					

- de slang en het reduceerventiel moeten voldoen aan de plaatselijke normen.
- de uitlaatdruk van de regelaar moet voldoen aan het overeenkomstige toestel in B. Specificaties.
- het toestel vereist een goedgekeurde slang met een lengte van 0,6 m

OUTDOOR CAMPUS | KORTRIJKSESTEENWEG 1266 | 9051 GENT | 0032 55 23 26 48 | info@outr.be

MONTAGE INSTRUCTIES

1. Draai de basis om en bevestig vervolgens het wiel (E) aan de basis (D) met 2 moeren M8 (BB) en 2 bouten M8 x 16 (AA).
Bevestig de 3 stuks grondbevestiging (GG) aan de basis (D) met 6 moeren M6 (II) en 6 bouten M6 x 10 (HH).
Zorg ervoor dat de wiel montage evenwijdig is met de basis. Draai de bouten stevig vast.

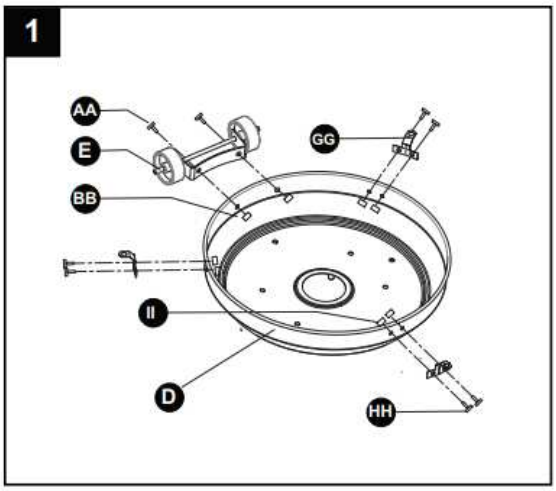

Onderdelen die gebruikt worden

BB	Moer M8	x 2
AA	Bout M8 x 16	x 2
GG	Grond bevestiging	x 3
HH	Bout M6 x 10	x 6
II	Moer M6	x 6

2. Zet de gasfles behuizing in elkaar.
Bevestig de gasfles behuizing op de basis met 4 schroeven M5 x 8.

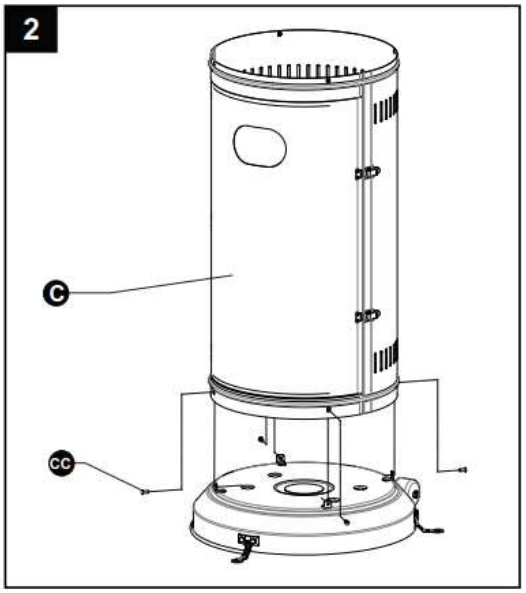

Onderdelen die gebruikt worden

CC	Schroef M5 x 8	x 4
EE	Schroevendraaier	x 1

OUTDOOR CAMPUS | KORTRIJKSESTEENWEG 1266 | 9051 GENT | 0032 55 23 26 48 | info@outr.be

3. Montage van de brander
Bevestig de brander aan de gasfles behuizing met 4 schroeven M5 x 8.

Onderdelen die gebruikt worden

CC Schroef M5 x 8  x 4

EE Schroevendraaier 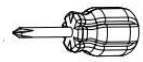 x 1

Opmerking: schroef de ontsteking los, plaats een kleine batterij, draai de ontsteking vast.

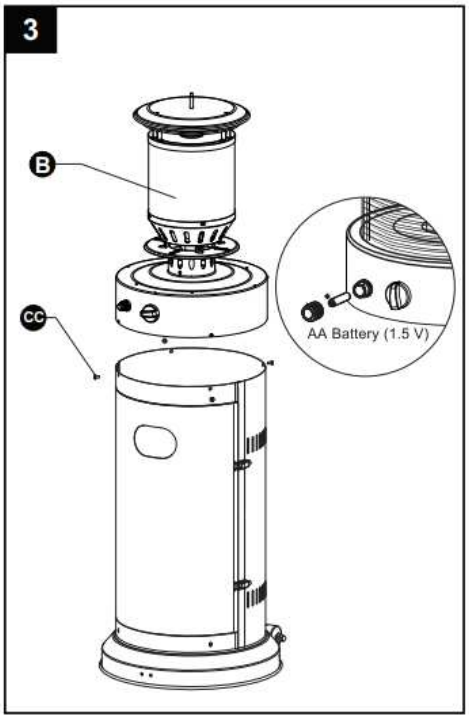

4. Gebruik de M6 dopmoer om de twee halve beschermkappen aan de branderkop vast te maken.

Onderdelen die gebruikt worden

DD M6 dopmoer  x 1

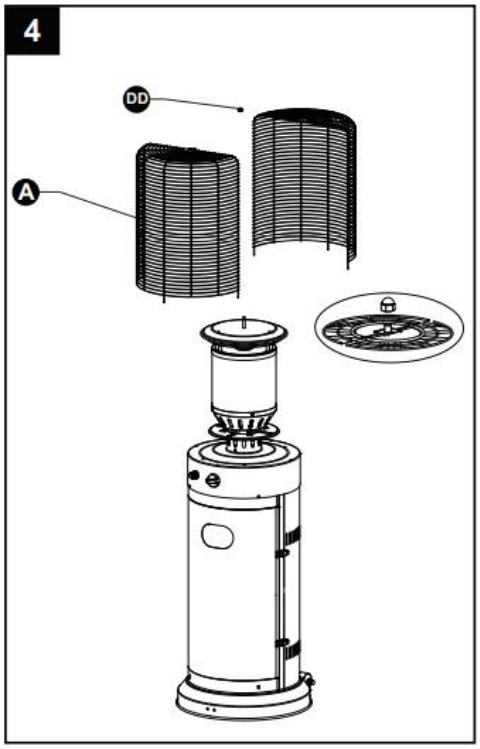

OUTDOOR CAMPUS | KORTRIJKSESTEENWEG 1266 | 9051 GENT | 0032 55 23 26 48 | info@outr.be

5. Verbind de gasslang en de regulator met behulp van een klem en draai vast met een schroevendraaier. Bevestig de regelaar aan de gasfles en draai vast met een sleutel.

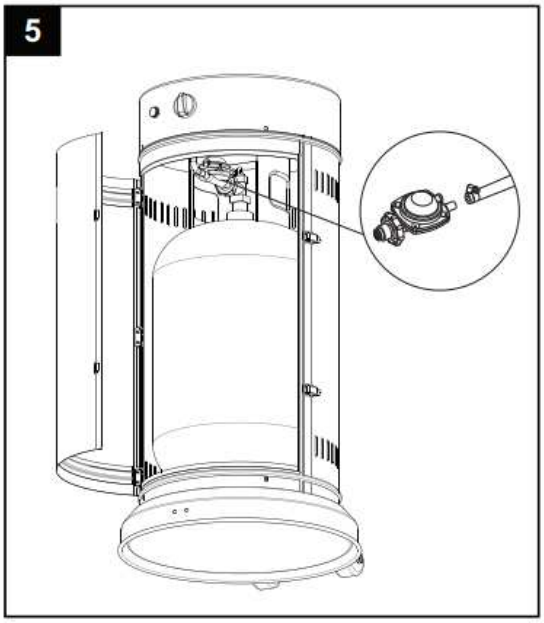

waarschuwing! zorg ervoor dat de slang niet in contact komt met oppervlakken met een hoge temperatuur, anders kan het smelten en gaan lekken, wat brand kan veroorzaken.

OUTDOOR CAMPUS | KORTRIJKSESTEENWEG 1266 | 9051 GENT | 0032 55 23 26 48 | info@outr.be

WERKING

Gebruik de patio heater niet zonder de gasslang te hebben gecontroleerd. Als er tekenen van slijtage of schuren zijn, moet u de slang vervangen (indien van toepassing).

De patio heater aanzetten

1. Draai de kraan van de gasfles helemaal open
2. Druk op de regelknop en draai deze naar de PILOT-stand (90° tegen de wijzers van de klok in)
3. Druk de regelknop in en houd deze gedurende 30 seconden ingedrukt. Druk, terwijl u de regelknop ingedrukt houdt, meerdere malen op de ontstekingsknop totdat de waakvlam brandt.
   Laat de regelknop los nadat de waakvlam brandt.
   Opmerking:
   - Als er zojuist een nieuwe tank is aangesloten, geef dan ten minste één minuut de tijd om de lucht in de gasleiding via de waakvlamopening te laten wegstromen.
   - Bij het aansteken van de waakvlam dient men erop te letten dat de regelknop continu ingedrukt wordt terwijl de ontstekingsknop wordt ingedrukt. Nadat de waakvlam brandt, kan de regelknop worden losgelaten.
   - Als de waakvlam niet aangaat of uitgaat, herhaal dan stap 3.
4. Nadat de waakvlam brandt, draait u de regelknop naar de maximumstand en laat u hem daar 5 minuten of langer staan alvorens de knop naar de gewenste temperatuurstand te draaien.

Opmerking: controleer voor gebruik of het glas niet gebroken is

De patio heater uitzetten

1. Draai de regelknop naar de pilot stand.
2. Druk op de regelknop en draai deze naar de UIT-stand

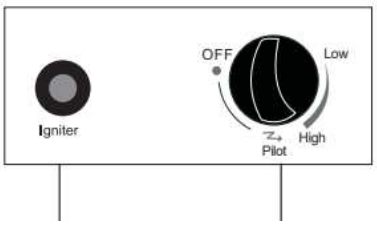

Ontstekingsknop Regelknop

Off: de patio heater stopt met werken

Hi: maximale temperatuur stand

Lo: minimale temperatuur stand

3. Draai de kraan van de gasfles volledig dicht.

ONDERHOUD

● Koppel de propaangastank altijd los voordat u onderhoud uitvoert.

● Houd de terrasverwarmer vrij en vrij van brandbare materialen.

● Controleer de brander visueel op obstructies en houd de gasfles behuizing vrij van vuil.

● Gebruik een zachte borstel om de lichte vlekken, los vuil en aarde te verwijderen nadat de brander volledig is afgekoeld. Veeg af met een zachte doek.

● Harde weersomstandigheden kunnen hardnekkige vlekken, verkleuringen en mogelijk roestpitten veroorzaken.

● Er kan blijvende schade ontstaan als poeder of oplosmiddel in contact komt met gelakte of kunststof onderdelen van deze patio heater.

● Houd de terrasverwarmer uit de buurt van direct zonlicht.

● Als u dit apparaat binnen opbergt, koppelt u de propaangastank los van de gaskraan.

● Het niet gebruiken van door de fabrikant goedgekeurde of geleverde onderdelen kan leiden tot een defecte toestand en het vervallen van de garantie van deze patio heater.

● Plaats altijd een beschermhoes op het verwarmingselement zodra het is afgekoeld en wanneer het niet wordt gebruikt.

OUTDOOR CAMPUS | KORTRIJKSESTEENWEG 1266 | 9051 GENT | 0032 55 23 26 48 | info@outr.be

STORINGEN, OORZAKEN EN OPLOSSINGEN

PROBLEEM	OORZAAK	OPLOSSING
De brander wil niet branden	De injector van de brander is verstopt	Reinig de brander injector
	Er is een lage gastoevoerdruk	Bel je gasleverancier
De brandervlam dooft onmiddellijk na ontsteking	Er is een lage gasdruk	Bel je gasleverancier
De ontsteking wordt vertraagd	De hoofddoorvoerpoorten van de brander zijn verstopt	Reinig de hoofdpoorten van de brander
	Er is een lage gasdruk	Bel je gasleverancier
De verbranding op de brander is onvoldoende	Er is niet genoeg lucht	Controleer de luchtdoorgangen en branders op vuil en verontreiniging, en reinig ze met perslucht
De vlam van de brander is laag	De toevoerslang is gebogen of gedraaid	Maak de slang recht en voer een lektest uit
	Er zit een verstopping in de branderinspuiter	Reinig of vervang de branderinspuiter
De emitter gloeit ongelijkmatig	Er zit een verstopping in de branderinspuiter	Reinig of vervang de branderinspuiter
	De basis staat niet op een vlakke ondergrond	Plaats het verwarmingselement op een vlakke ondergrond
	De gasdruk is laag	Vervang de gasfles door een nieuwe
Er is lichte rook en odeur tijdens de eerste werking	Dit is residu van het fabricageproces	Dit zal stoppen na ongeveer 30 minuten werking
Er is dikke zwarte rook	Er zit een verstopping in de brander	Zet de heater uit en laat het afkoelen. Verwijder de verstopping en reinig de binnen- en buitenkant van de brander
De patio heater maakt een fluitend geluid wanneer de brander wordt aangestoken	De luchtdoorgangen zijn geblokkeerd	Controleer de minimale installatieafstanden en luchtdoorgangen op vuil
	Er zit lucht in de gasleiding	Laat de brander werken totdat de lucht volledig is gezuiverd
De patio heater produceert een klikkend geluid net nadat de brander is aangestoken of uitgezet	Het metaal zet uit en krimpt	Dit is gebruikelijk bij terrasverwarmers. Neem contact op met een gekwalificeerde technicus als het geluid te hard is
Er is een gaslucht, zelfs wanneer de regelknop in de OFF-stand staat	Er is een gaslek	Lokaliseer en corrigeer het lek onmiddellijk
	De gasregeling is defect	Vervang de gasbediening

OUTDOOR CAMPUS | KORTRIJKSESTEENWEG 1266 | 9051 GENT | 0032 55 23 26 48 | info@outr.be

Er is een gaslucht tijdens de verbranding	Er zitten vreemde voorwerpen in het gas of op de branderpoorten	Controleer de gasdoorvoer en de brander
	De patio heater verbrandt verfdampen of onzuiverheden in de lucht	Stop met het opslaan en gebruiken van geurveroorzakende producten in de buurt van de patio heater
	Er lekt gas uit de regelaar en de slangverbinding, de klep en de pijpverbindingen, en de pijpen	Lokaliseer en verhelp de lekken, of neem contact op met uw gasleverancier
Er is koolaanslag	Er zit vuil of viezigheid op de reflector en het vlammenscherm	Reinig de reflector en het vlamscherm

OUTDOOR CAMPUS | KORTRIJKSESTEENWEG 1266 | 9051 GENT | 0032 55 23 26 48 | info@outr.be

Consignes de sécurité

Lisez les consignes de sécurité suivantes avant d'utiliser l'appareil :

Si vous sentez une odeur de gaz :

- fermer le gaz de l'appareil
- éteindre toutes les flammes
- si l'odeur persiste, appelez immédiatement votre fournisseur de gaz.

Ne stockez pas et n'utilisez pas d'essence ou d'autres vapeurs ou liquides inflammables à proximité de cet appareil ou de tout autre appareil.

Une bouteille de gaz qui n'est pas connectée pour être utilisée ne doit pas être stockée à proximité de cet appareil ou de tout autre appareil.

A utiliser uniquement à l'extérieur ou dans des endroits bien ventilés.

Une pièce bien ventilée doit avoir au moins 25% de sa surface ouverte.

La surface est la somme des surfaces des murs.

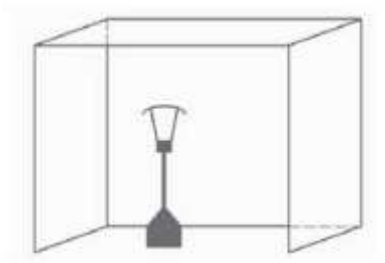

Une installation, un réglage, un remplacement, un service ou une maintenance incorrects peuvent provoquer des blessures ou des dommages matériels. Veuillez lire attentivement les instructions d'installation, d'utilisation et d'entretien avant d'installer ou de réparer cet appareil.

OUTDOOR CAMPUS | KORTRIJKSESTEENWEG 1266 | 9051 GENT | 0032 55 23 26 48 | info@outr.be

AVERTISSEMENTS

AVANT L'INSTALLATION ET L'UTILISATION, VEUILLEZ LIRE ATTENTIVEMENT LE MANUEL. LES RÉPARATIONS NE DOIVENT ÊTRE EFFECTUÉES QUE PAR DES PERSONNES QUALIFIÉES.

- Cet appareil doit être installé et la bouteille de gaz doit être stockée conformément à la réglementation en vigueur.
- Ne pas bloquer les ouvertures de ventilation de l'habillage de la bouteille de gaz.
- Ne déplacez pas l'appareil lorsqu'il est en fonctionnement.
- Fermez la vanne du réservoir de gaz ou le régulateur avant de déplacer l'appareil.
- Le tuyau ou le flexible doit être remplacé dans les intervalles prescrits.
- Utilisez uniquement le type de gaz et le type de bouteille de gaz spécifiés par le fabricant.
- La bouteille de gaz utilisée avec votre chauffage de terrasse doit répondre aux exigences suivantes : n'achetez que des bouteilles de gaz ayant les dimensions suivantes : diamètre de 31,8 cm, hauteur de 58 cm et épaisseur de 1,5 cm avec une capacité maximale de 15 kg.
- En cas de vent fort, il faut veiller à ne pas incliner l'appareil.
- L'injecteur ne peut être installé que par le fabricant. Ne pas raccorder la bouteille de gaz directement à l'appareil sans régulateur. Utilisez uniquement le type de gaz et le type de bouteille de gaz indiqués dans les instructions.
- N'utilisez pas cet appareil à l'intérieur, car cela pourrait entraîner des blessures ou des dommages matériels.
- Ce chauffage d'extérieur n'est pas destiné à être installé sur des véhicules de loisirs et/ou des bateaux.
- L'appareil doit être placé sur une surface solide.
- L'entretien et la réparation doivent être effectués par une personne qualifiée.
- Une installation, un réglage ou une modification incorrects peuvent entraîner des blessures ou des dommages matériels.
- N'essayez pas de modifier l'appareil de quelque façon que ce soit.
- Ne jamais remplacer ou modifier le régulateur par un autre régulateur que celui suggéré par l'usine.
- Ne stockez pas et n'utilisez pas d'essence ou d'autres vapeurs ou liquides inflammables dans l'appareil de chauffage.
- **L'ensemble du système de gaz, le tuyau, le régulateur, la veilleuse ou le brûleur doivent être vérifiés avant chaque l'utilisation et au moins une fois par an par un technicien qualifié pour s'assurer qu'ils ne présentent pas de fuites ou de dommages.**
- Tous les tests d'étanchéité doivent être effectués à l'aide d'une solution savonneuse. N'utilisez jamais de flamme pour vérifier les fuites.
- N'utilisez pas le patio heater avant d'avoir vérifié l'étanchéité de tous les raccords.
- Fermez immédiatement la vanne de gaz si une odeur de gaz est détectée.
- Ne transportez pas le patio heater lorsqu'il est en fonctionnement.
- Ne le déplacez pas après l'avoir éteint avant que la température n'ait refroidi.
- Maintenez les ouvertures de ventilation de l'habillage de la bouteille de gaz ne sont pas obstruées par des saletés.
- Ne peignez pas le pare-flamme radiant, le panneau de commande ou le réflecteur supérieur.
- Le compartiment de commande, le brûleur et les passages d'air de ce patio heater doivent être maintenus propres.
- Un nettoyage régulier peut être nécessaire.
- La bouteille de gaz doit être éteinte lorsqu'elle n'est pas utilisée.

- Vérifiez immédiatement l'appareil de chauffe si l'une des situations suivantes se produit :
  - L'appareil de chauffe n'atteint pas la température.
  - Le brûleur fait un bruit sourd pendant le fonctionnement (un léger bruit est normal lorsque le brûleur s'éteint).
  - Odeur de gaz en combinaison avec des extrémités extrêmement jaunes sur les flammes du brûleur.
- L'ensemble régulateur de gaz / tuyau doit être situé dans l'armoire du réservoir où se trouve la bouteille de gaz.
- Tous les dispositifs de protection ou autres équipements de protection retirés pour l'entretien du patio heater doivent être remis en place avant l'utilisation du patio heater.
- Les adultes et les enfants doivent rester à l'écart des surfaces à haute température pour éviter les brûlures ou l'inflammation des vêtements.
- Les enfants doivent être surveillés lorsqu'ils sont à proximité du chauffage de terrasse.
- Les vêtements ou autres matériaux inflammables ne doivent pas être accrochés au chauffage de patio ou placés sur ou près du patio heater.
- Changez la bouteille de gaz dans un endroit bien ventilé, loin de toute source inflammable (bougie, cigarette, autres appareils produisant des flammes...).
- Vérifiez que le joint du régulateur est correctement monté et qu'il peut remplir sa fonction, comme le montre l'image ci-dessous.

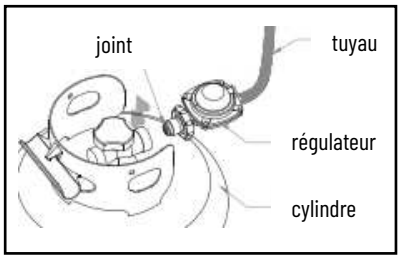

Connexion tuyau/régulateur et connexion régulateur/bouteille de gaz

- Ne pas obstruer les trous de ventilation de l'habillage de la bouteille de gaz.
- Après utilisation, fermez l'alimentation en gaz à l'aide du robinet de la bouteille de gaz ou du régulateur de pression.
- En cas de fuite de gaz, l'appareil ne doit pas être utilisé ou, si il brûle, l'alimentation en gaz doit être coupée et l'appareil examiné et réparé avant d'être réutilisé.
- Vérifiez le tuyau au moins une fois par mois, chaque fois que la bouteille de gaz est changée et avant d'utiliser l'appareil après une longue période d'inutilisation.
- L'utilisation de l'appareil dans des espaces fermés peut être dangereuse et est interdite.
- Lisez le mode d'emploi avant d'utiliser l'appareil. L'appareil doit être installé conformément aux instructions et aux réglementations locales.
- Pour le raccordement du tuyau et du régulateur, et le raccordement du régulateur et du tuyau, voir l'image ci-dessus.

OUTDOOR CAMPUS | KORTRIJKSESTEENWEG 1266 | 9051 GENT | 0032 55 23 26 48 | info@outr.be

MODE DE CHAUFFAGE ET EMPLACEMENT

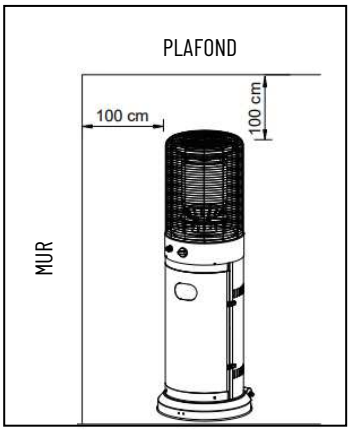

- Le patio heater est destiné à un usage extérieur uniquement.
  Veillez toujours à ce que l'air frais / la ventilation soient suffisants.
- Gardez toujours une distance suffisante avec les matériaux inflammables non protégés, c'est-à-dire 100 cm sur le dessus et au moins 100 cm sur les côtés.
- Le patio heater doit être placé sur une surface plane et solide.
- N'utilisez jamais le patio heater dans une atmosphère explosive, comme dans les endroits suivants où sont stockés de l'essence ou d'autres liquides ou vapeurs inflammables.
- Pour protéger le chauffe-terrasse contre les vents violents, ancrez la base du chauffe-terrasse fermement au sol avec des vis.

EXIGENCES EN MATIÈRE DE GAZ

- N'utilisez que du gaz propane ou butane.
- Le régulateur de pression et le tuyau à utiliser doivent être conformes aux codes standard locaux.
- L'installation doit être conforme aux codes locaux ou, en l'absence de codes locaux, à la norme relative au stockage et à la manipulation des gaz de pétrole liquéfiés.
- Une bouteille de propane cabossée, rouillée ou endommagée peut être dangereuse et doit être contrôlée par votre fournisseur de bouteilles. N'utilisez jamais une bouteille de propane dont le raccord de la valve est endommagé.
- La bouteille de propane doit être placée de manière à ce que la vapeur puisse s'échapper de la bouteille de gaz en fonctionnement.
- Ne raccordez jamais une bouteille de propane non régulée au chauffe-terrasse.

TEST DE FUITE

Les raccords de gaz du chauffe-terrasse sont testés en usine avant l'expédition pour détecter les fuites. Un test complet d'étanchéité au gaz doit être effectué sur l'endroit d'installation en raison d'une éventuelle mauvaise utilisation pendant l'expédition ou d'une pression excessive sur le patio heater.

- Préparez une solution savonneuse composée d'un volume de détergent liquide et d'un volume d'eau. La solution savonneuse peut être appliquée à l'aide d'un vaporisateur, d'une brosse ou d'un chiffon. Des bulles de savon apparaissent en cas de fuite.
- Le chauffage de terrasse doit être vérifié avec une bouteille de gaz pleine.
- Assurez-vous que la soupape de sécurité est en position OFF.
- Allumez l'alimentation en gaz.
- En cas de fuite, fermez l'alimentation en gaz. Serrez les raccords qui fuient, puis mettez l'alimentation en gaz en marche et vérifiez à nouveau.
- Si la fuite ne peut être arrêtée, fermez immédiatement l'alimentation en gaz, débranchez-la et faites vérifier le chauffe-terrasse par un installateur ou un revendeur de gaz qualifié.
  N'utilisez pas le patio heater tant que la fuite n'a pas été réparée.
- Ne jamais effectuer un test d'étanchéité en fumant.

OUTDOOR CAMPUS | KORTRIJKSESTEENWEG 1266 | 9051 GENT | 0032 55 23 26 48 | info@outr.be

LISTE DES PIÈCES

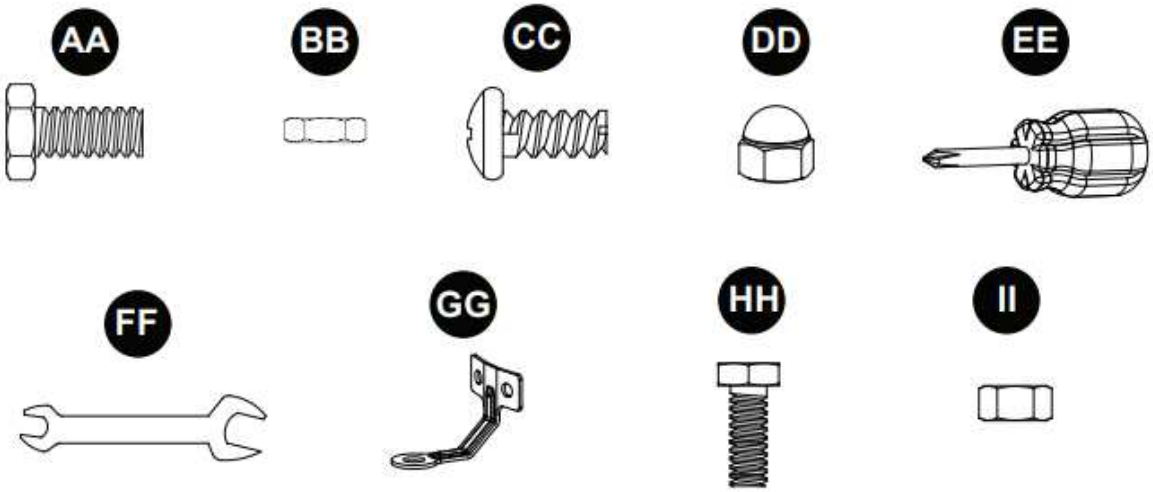

Article	Discription	Quantité
AA	Boulon M8 x 16 (emballé avec l'article E)	2
BB	Écrou M8 (emballé avec l'article E)	2
CC	Vis M5 x 8	8
DD	M6 écrou borgne	1
EE	Tournevis	1
FF	Clé de serrage	1
GG	Fixation au sol	3
HH	Boulon M6 x 10	6
II	Écrou M6	6

Assurez-vous que toutes les pièces sont présentes avant de commencer à assembler le produit.
Comparez les pièces avec le contenu de l'emballage et la liste des pièces.
Si des pièces sont manquantes ou endommagées, n'essayez pas d'assembler le produit.

Temps de montage estimé : 30 minutes

OUTDOOR CAMPUS | KORTRIJKSESTEENWEG 1266 | 9051 GENT | 0032 55 23 26 48 | info@outr.be

PIÈCES ET SPÉCIFICATIONS

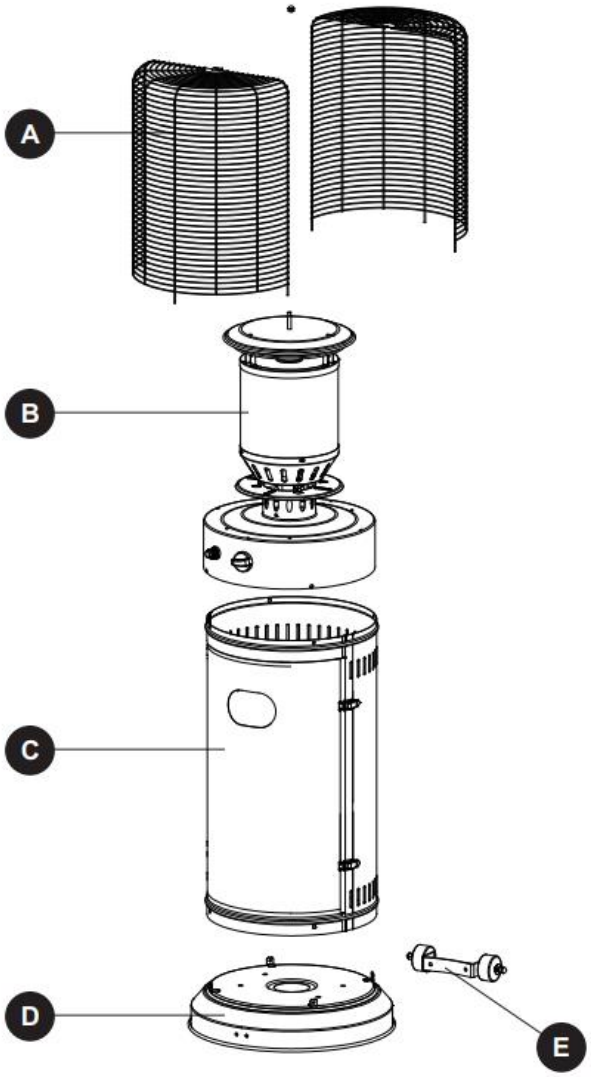

Article	Discription	Quantité
A	Protecteur pare-flamme	1
B	Assemblage du brûleur	1
C	Habillage de la bouteille de gaz	1
D	Base	1
E	Roue	1

OUTDOOR CAMPUS | KORTRIJKSESTEENWEG 1266 | 9051 GENT | 0032 55 23 26 48 | info@outr.be

A. Construction et caractéristiques

- chauffage mobile de terrasse/jardin avec habillage de bouteille de gaz
- habillage en acier revêtu de poudre ou en acier inoxydable
- émission de chaleur par le réflecteur

B. Spécifications

- utiliser uniquement l'utilisation du gaz propane ou butane
- puissance maximale : 11000 watts
- puissance min. : 5000 watts
- consommation :

Catégorie d'appareil	I3+(28-30/37)		I3B/P(30)	I3B/P(50)	I3B/P(37)
Types de gaz	Butane	Propane	Butane ou propane	Butane ou propane	Butane ou propane
Pression du gaz	28-30mbar	37mbar	30mbar	50mbar	37mbar
Pression sortie du régulateur	30mbar	30mbar	30mbar	50mbar	37mbar

- Utilisez le régulateur de pression approprié en fonction de la pression de sortie du régulateur de pression, comme indiqué dans le tableau ci-dessus.

C. Tableau de l'injecteur

Catégorie d'appareil	I3+(28-30/37)		I3B/P(30)	I3B/P(50)	
Types de gaz	Butane	Propane	Butane ou propane	Butane ou propane	
Pression du gaz	28-30mbar	37mbar	30mbar	50mbar	
Chaleur entrée	11 kW (800g/h)				
Taille de l'injecteur	1,75 mm pour le brûleur principal 0,22 pour le brûleur veilleuse			1,38 mm pour le brûleur principal 0,22 pour le brûleur veilleuse	
Le marquage, par exemple 1,75 sur l'injecteur, indique que la taille de l'injecteur est de 1,75 mm.					

- le tuyau et le réducteur de pression doivent être conformes aux normes locales.
- la pression de sortie du régulateur doit être conforme au dispositif correspondant dans B. Spécifications.
- l'appareil nécessite un tuyau homologué de 0,6 m de long

OUTDOOR CAMPUS | KORTRIJKSESTEENWEG 1266 | 9051 GENT | 0032 55 23 26 48 | info@outr.be

INSTRUCTIONS D'ASSEMBLAGE

1. Retournez la base, puis fixez la roue (E) à la base (D) avec 2 écrous M8 (BB) et 2 boulons M8 x 16 (AA).
Fixez les 3 fixations au sol (GG) à la base (D) à l'aide de 6 écrous M6 (II) et de 6 boulons M6 x 10 (HH).
Assurez-vous que le montage de la roue est parallèle à la base.
Serrez les boulons fermement.

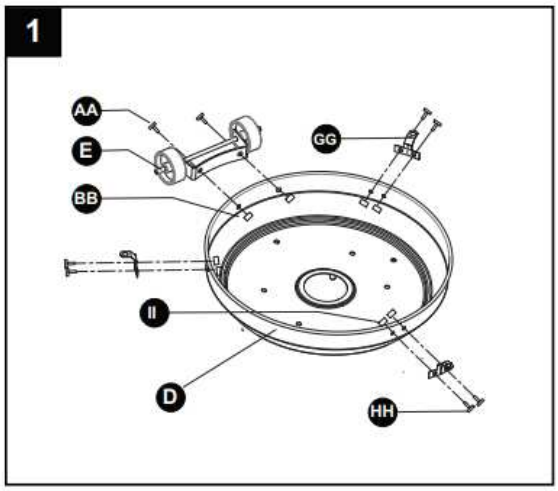

Pièces utilisées

BB	Écrou M8	x 2
AA	Boulon M8 x 16	x 2
GG	Fixation au sol	x 3
HH	Boulon M6 x 10	x 6
II	Ecrou M6	x 6

2. Assemblez l'habillage de la bouteille de gaz.
Fixez l'habillage de la bouteille de gaz à la base avec 4 vis M5 x 8.

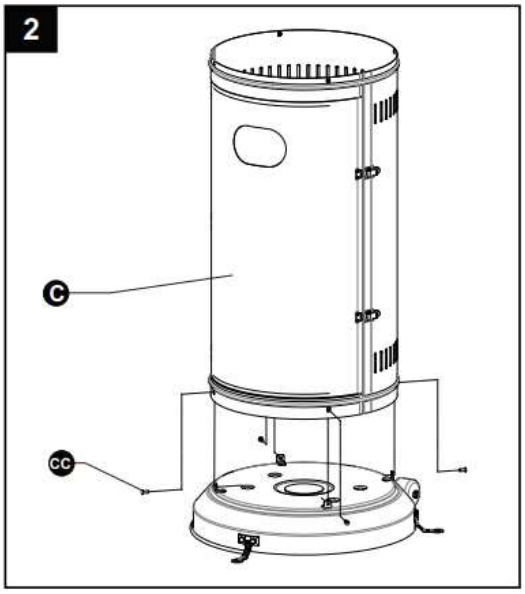

Pièces utilisées

CC	Vis M5 x 8	x 4
EE	Tournevis	x 1

OUTDOOR CAMPUS | KORTRIJKSESTEENWEG 1266 | 9051 GENT | 0032 55 23 26 48 | info@outr.be

3. Montage du brûleur
Fixez le brûleur à l'habillage de la bouteille de gaz à l'aide de 4 vis M5 x 8.

Pièces utilisées

CC	Vis M5 x 8	x 4
EE	Tournevis	x 1

Remarque : Dévissez le disposief d'allumage, insérez une petite batterie, serrez le dispositif.

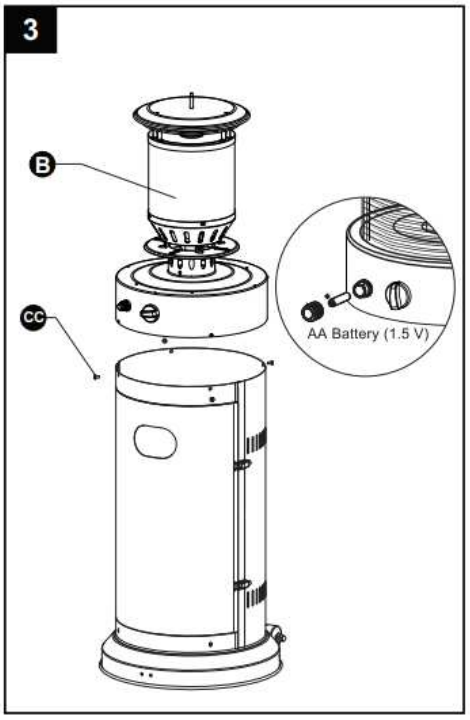

4. Utilisez l'écrou borgne M6 pour fixer les deux demi-capuchons à la tête du brûleur.

Pièces utilisées

DD	M6 écrou borgne	x 1

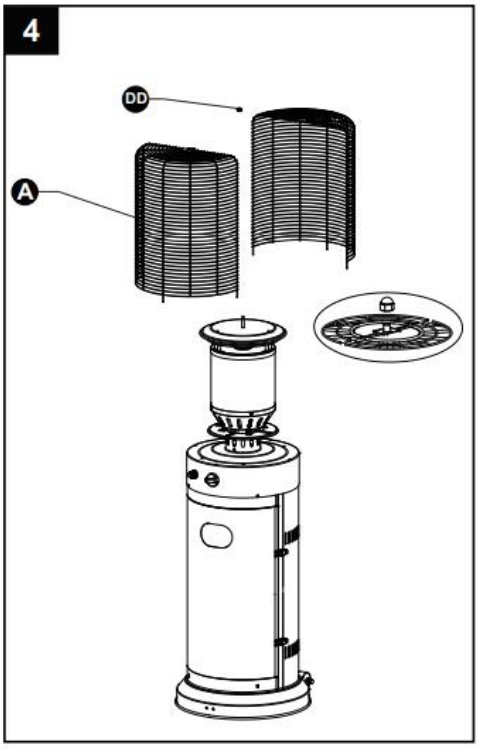

OUTDOOR CAMPUS | KORTRIJKSESTEENWEG 1266 | 9051 GENT | 0032 55 23 26 48 | info@outr.be

5. Raccordez le tuyau de gaz et le régulateur avec un collier et serrez-le avec un tournevis. Fixez le régulateur à la bouteille de gaz et serrez-le avec une clé.

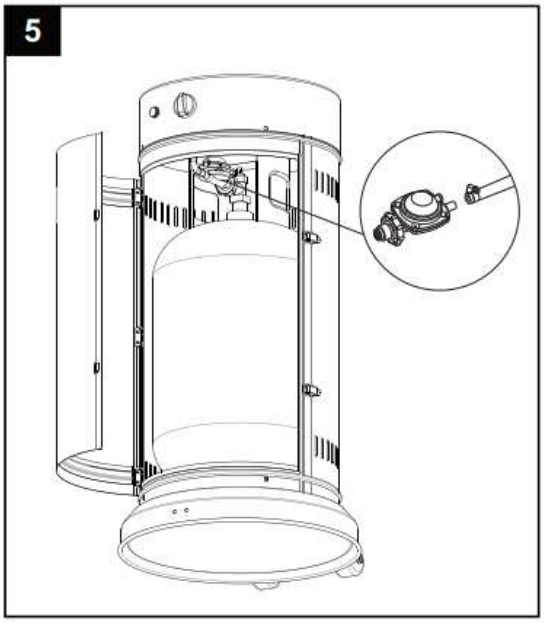

avertissement : ne laissez pas le tuyau entrer en contact avec des surfaces à haute température, sinon il pourrait fondre et fuir, provoquant un incendie le feu.

OUTDOOR CAMPUS | KORTRIJKSESTEENWEG 1266 | 9051 GENT | 0032 55 23 26 48 | info@outr.be

FONCTIONNEMENT

N'utilisez pas le chauffage de terrasse sans vérifier le tuyau de gaz. S'il y a des signes d'usure ou d'abrasion, remplacez le tuyau (si nécessaire).

Allumer le chauffage de terrasse

1. Ouvrez complètement le robinet de la bouteille de gaz
2. Appuyez sur le bouton de commande et tournez-le en position PILOT (90° dans le sens inverse des aiguilles d'une montre).
3. Appuyez sur le bouton de réglage et maintenez-le enfoncé pendant 30 secondes. Tout en maintenant le bouton de commande enfoncé, appuyez plusieurs fois sur le bouton d'allumage jusqu'à ce que la veilleuse brûle. Relâchez le bouton de commande après l'allumage de la veilleuse.
   Note :
   - Si un nouveau réservoir vient d'être raccordé, laissez au moins une minute pour que l'air présent dans la conduite de gaz s'échappe par l'ouverture de la veilleuse.
   - Lors de l'allumage de la veilleuse, veillez à ce que le bouton de commande soit enfoncé de manière continue tout en appuyant sur le bouton d'allumage. Une fois la veilleuse allumée, le bouton de commande peut être relâché.
   - Si la flamme de la veilleuse ne s'allume pas ou s'éteint, répétez l'étape 3.
4. Une fois la veilleuse allumée, tournez le bouton de réglage sur la position maximale et laissez-le en place pendant 5 minutes ou plus avant de le tourner sur la position de température souhaitée.

Note : Vérifiez avant l'utilisation que la vitre n'est pas cassé.

Éteindre le chauffage de terrasse

1. Tournez le bouton de commande sur la position de la veilleuse.
2. Appuyez sur le bouton de réglage et mettez-le en position OFF.

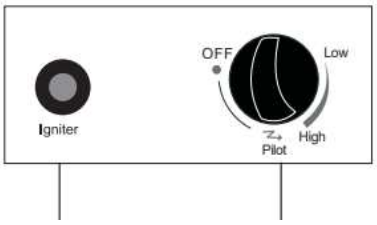

Bouton d'allumage Bouton de commande

Off: le patio heater ne fonctionne plus

Hi: réglage de la température maximale

Lo: réglage de la température minimale

3. Fermez complètement le robinet de la bouteille de gaz.

MAINTENANCE

- Débranchez toujours la bouteille de gaz propane avant de procéder à l'entretien.
- Gardez le chauffe-terrasse à l'écart des matériaux inflammables.
- Vérifiez visuellement que le brûleur n'est pas obstrué et que l'habillage de la bouteille de gaz ne contient pas de débris.
- Utilisez une brosse douce pour enlever les taches légères, la saleté détachée et la terre après que le brûleur ait complètement refroidi. Essuyez avec un chiffon doux.
- Les conditions climatiques difficiles peuvent provoquer des taches tenaces, une décoloration et éventuellement de la rouille.
- Des dommages permanents peuvent se produire si la poudre ou le solvant entre en contact avec les parties peintes ou en plastique de ce patio heater.
- Gardez le patio heater à l'abri des rayons directs du soleil.
- Lorsque vous rangez cet appareil à l'intérieur, débranchez la bouteille de gaz propane du robinet de gaz.
- Le fait de ne pas utiliser des pièces approuvées ou fournies par le fabricant peut entraîner un mauvais fonctionnement et annuler la garantie de ce patio heater.
- Placez toujours une housse de protection sur l'appareil lorsqu'il est froid et lorsqu'il n'est pas utilisé.

OUTDOOR CAMPUS | KORTRIJKSESTEENWEG 1266 | 9051 GENT | 0032 55 23 26 48 | info@outr.be

DÉFAUTS, CAUSES ET SOLUTIONS

DEFAUTS	CAUSES	SOLUTIONS
Le brûleur ne veut pas brûler	L'injecteur du brûleur est bloqué	Nettoyer l'injecteur du brûleur
	La pression d'alimentation en gaz est faible	Appelez votre fournisseur de gaz
La flamme du brûleur s'éteint immédiatement après l'allumage	La pression d'alimentation en gaz est faible	Appelez votre fournisseur de gaz
L'allumage est retardé	Les traversées du brûleur principal sont bloquées.	Nettoyer les traversées du brûleur principal
	Il y a une faible pression de gaz	Appelez votre fournisseur de gaz
La combustion sur le brûleur est insuffisante	Il n'y a pas assez d'air	Vérifiez que les passages d'air et les brûleurs ne sont pas encrassés et nettoyez-les à l'air comprimé.
La flamme du brûleur est faible	Le tuyau d'alimentation est plié ou tordu	Redressez le tuyau et effectuez un test d'étanchéité
	Il y a un blocage dans l'injecteur du brûleur.	Nettoyer ou remplacer l'injecteur du brûleur
L'émetteur brille de manière inégale	Il y a un blocage dans l'injecteur du brûleur.	Nettoyer ou remplacer l'injecteur du brûleur
	La base n'est pas sur une surface plane	Placez l'élément chauffant sur une surface plane
	La pression du gaz est faible	Remplacer la bouteille de gaz par une nouvelle
Il y a une légère fumée et une odeur pendant la première opération.	C'est un résidu du processus de fabrication	Cela s'arrêtera après environ 30 minutes de fonctionnement
Il y a une épaisse fumée noire	Il y a une obstruction dans le brûleur	Éteignez le chauffage et laissez-le refroidir. Retirez l'obstruction et nettoyez l'intérieur et l'extérieur du brûleur.
Le patio heater émet un sifflement lorsque le brûleur est allumé.	Les passages d'air sont bloqués	Vérifiez que les distances minimales d'installation et les passages d'air ne sont pas encrassés.
	Il y a de l'air dans le tuyau de gaz	Laissez le brûleur fonctionner jusqu'à ce que l'air soit complètement purifié.
Le patio heater produit des cliques juste après l'allumage ou l'extinction du brûleur.	Le métal se dilate et se rétracte	C'est fréquent avec les chauffages de terrasse. Contactez un technicien qualifié si le son est trop fort.
Il y a une odeur de gaz même lorsque le bouton de commande est en position OFF.	Il y a une fuite de gaz	Localisez et corrigez la fuite immédiatement
	La commande du gaz est défectueux	Remplacer les commandes de gaz

OUTDOOR CAMPUS | KORTRIJKSESTEENWEG 1266 | 9051 GENT | 0032 55 23 26 48 | info@outr.be

Il y a une odeur de gaz pendant la combustion	Il y a des corps étrangers dans le gaz ou sur les orifices du brûleur	Vérifier le débit de gaz et le brûleur
	Le chauffage de terrasse brûle les fumées de peinture ou les impuretés présentes dans l'air	Cessez de stocker et d'utiliser des produits générateurs d'odeurs à proximité du chauffage de terrasse.
	Fuites de gaz au niveau du détendeur et du raccord de tuyau, de la vanne et des tuyaux	Localisez et réparez les fuites, ou contactez votre fournisseur de gaz.
Il y a des dépôts de carbone	Il y a de la saleté ou de la crasse sur le réflecteur et le pare-flammes	Nettoyer le réflecteur et le pare-flamme

OUTDOOR CAMPUS | KORTRIJKSESTEENWEG 1266 | 9051 GENT | 0032 55 23 26 48 | info@outr.be

Warning safety instructions

Read the following safety instructions before using the appliance:

If you smell gas:

- shut off the gas to the appliance
- extinguish all open flames
- if the smell persists, call your gas supplier immediately

Do not store or use petrol or other flammable vapors or liquids in the vicinity of this or any other appliance.

A gas bottle that is not connected for use should not be stored in the vicinity of this or any other appliance.

Only for use outdoors or in well ventilated areas.

A well-ventilated room must have at least 25% of its surface open.

The surface area is the sum of the surface areas of the walls.

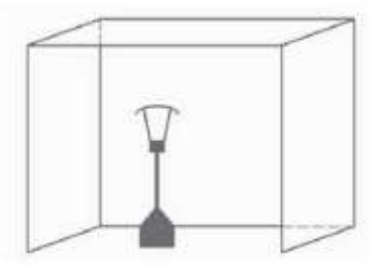

Improper installation, adjustment, replacement, service or maintenance may cause injury or property damage. Please read the installation, operation and maintenance instructions thoroughly before installing or servicing this unit.

OUTDOOR CAMPUS | KORTRIJKSESTEENWEG 1266 | 9051 GENT | 0032 55 23 26 48 | info@outr.be

WARNINGS

CAREFULLY READ THE FOLLOWING SAFETY GUIDELINES BEFORE OPERATION. BEFORE INSTALLATION AND USE, PLEASE READ THE MANUAL CAREFULLY. REPAIRS SHOULD ONLY BE CARRIED OUT BY QUALIFIED SERVICE PERSONNEL

- This unit must be installed and the gas bottle must be stored in accordance with the regulations in force.
- Do not block the ventilation openings of the gas bottle casing.
- Do not move the unit when in operation.
- Close the valve of the gas tank or the regulator before moving the unit.
- The pipe or the flexible hose must be changed within the prescribed intervals.
- Use only the type of gas and the type of gas bottle specified by the manufacturer.
- The gas bottle used with your patio heater must meet the following requirements: only buy gas cylinders with these required dimensions: diameter of 31.8 cm, height of 58 cm and with a maximum capacity of 15 kg.
- In case of strong wind, special care must be taken against tilting the unit.
- The injector may only be installed by the manufacturer. Do not connect the gas cylinder directly to the appliance without a regulator. Only use the type of gas and the type of gas bottle indicated in the instructions.
- Do not use this device indoors as this may cause personal injury or property damage.
- This outdoor heater is not intended to be installed on recreational vehicles and/or boats.
- The device must be placed on a solid surface.
- Maintenance and repair must be carried out by a qualified person.
- Improper installation, adjustment, modification may cause personal injury or property damage.
- Do not attempt to modify the unit in any way.
- Never replace or modify the regulator with any regulator other than the factory suggested replacement.
- Do not store or use gasoline or other flammable vapors or liquids in the heater unit.
- **The entire gas system, hose, regulator, pilot light or burner must be checked for leaks or damage before each use and at least annually by a qualified service technician.**
- All leak tests must be carried out using a soapy solution. Never use an open flame to check for leaks.
- Do not use the patio heater until all connections have been tested for leaks.
- Turn off the gas valve immediately if gas smell is detected.
- Do not transport the patio heater while it is in operation.
- Do not move it after it has been switched off before the temperature has cooled down.
- Keep the vent opening of the gas bottle housing free and clear of debris.
- Do not paint the radiant screen, the control panel or the top reflector of the hood.
- The control compartment, burner and air passages of this patio heater must be kept clean.
- Regular cleaning may be required.
- The gas cylinder should be turned off when not in use.
- Check the heater immediately if any of the following situations occur:
  - The heater does not reach the temperature.
  - The burner makes a plopping noise during operation (a slight noise is normal when the burner goes out).
  - Odor of gas in combination with extreme yellow tops on the burner flames.
- The gas regulator / hose assembly must be located in the tank cabinet where the gas cylinder is located.
- All protections or other protective devices that have been removed for maintenance of the patio heater must be replaced before the patio heater is used.

OUTDOOR CAMPUS | KORTRIJKSESTEENWEG 1266 | 9051 GENT | 0032 55 23 26 48 | info@outr.be

- Adults and children should stay away from high temperature surfaces to avoid burns or clothing inflammation.
- Children should be supervised when they are near the patio heater.
- Clothing or other flammable materials should not be hung on the patio heater or placed on or near the patio heater.
- Change the gas bottle in a well ventilated area, away from any ignition source (candle, cigarettes, other devices that produce flames…)
- Check that the regulator's seal is correctly fitted and can perform its function, as shown in the picture below

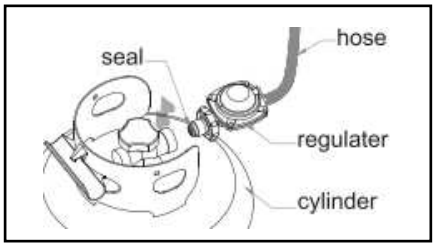

Hose/regulator connection and regulator/cylinder connection

- Do not obstruct the ventilation holes of the gas bottle casing.
- After use, close the gas supply by means of the tap on the gas bottle or the pressure regulator.
- In the event of gas leakage, the appliance must not be used or, if it burns, the gas supply must be shut off and the appliance examined and repaired before it is used again.
- Check the hose at least once a month, each time the gas cylinder is changed and before using the heater after a long period of non-use.
- Using the appliance in enclosed spaces can be dangerous and is prohibited.
- Read the operating instructions before using the appliance. The appliance must be installed in accordance with the instructions and the local regulations.
- For connection of hose and regulator, and connection of regulator and hose, see the picture above.

OUTDOOR CAMPUS | KORTRIJKSESTEENWEG 1266 | 9051 GENT | 0032 55 23 26 48 | info@outr.be

HEATING MODE AND LOCATION

- The patio heater is for outdoor use only. Always ensure that sufficient fresh air / ventilation is provided.
- Always keep sufficient distance from non-protected flammable materials, i.e. top 100 cm and sides at least 100 cm
- The patio heater should be placed on a flat, solid surface.
- Never use the patio heater in an explosive atmosphere such as in areas where petrol or other flammable liquids or vapors are stored.
- To protect the patio heater against strong winds, anchor the base firmly to the ground with screws.

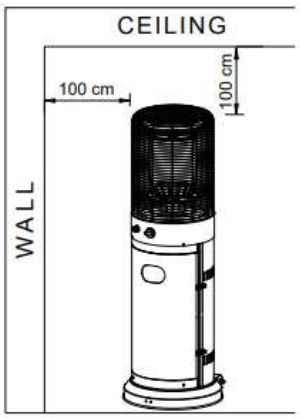

GAS REQUIREMENTS

- Use only propane or butane gas.
- The pressure regulator and hose to be used must comply with local standard codes.
- The installation must comply with local codes or, in the absence of local codes, with the standard for the storage and handling of liquid petroleum gases.
- A dented, rusted or damaged propane tank can be dangerous and should be checked by your tank supplier.
- Never use a propane tank with a damaged valve connection.
- The propane tank should be located so that vapor can escape from the working gas cylinder.
- Never connect an unregulated propane tank to the patio heater.

LEAKAGE TEST

- Gas connections on the patio heater are tested for leaks at the factory prior to shipment. A complete gas tightness test should be performed at the installation site due to possible misuse during shipment or excessive pressure on the patio heater.
- Make a soap solution of one part liquid detergent and one part water. The soap solution can be applied with a spray bottle, brush or cloth. Soap bubbles appear in the event of a leak.
- The patio heater should be checked with a full gas bottle.
- Make sure that the safety valve is in the OFF position.
- Turn the gas supply ON.
- In case of leakage, close the gas supply. Tighten any leaking fittings, then turn the gas supply ON and check again.
- If the leak cannot be stopped, immediately shut off the gas supply, disconnect the gas supply and have the patio heater checked by a qualified gas installer or dealer.
- Do not use the patio heater until the leak has been repaired.
- Never perform a leak test while smoking.

OUTDOOR CAMPUS | KORTRIJKSESTEENWEG 1266 | 9051 GENT | 0032 55 23 26 48 | info@outr.be

HARDWARE

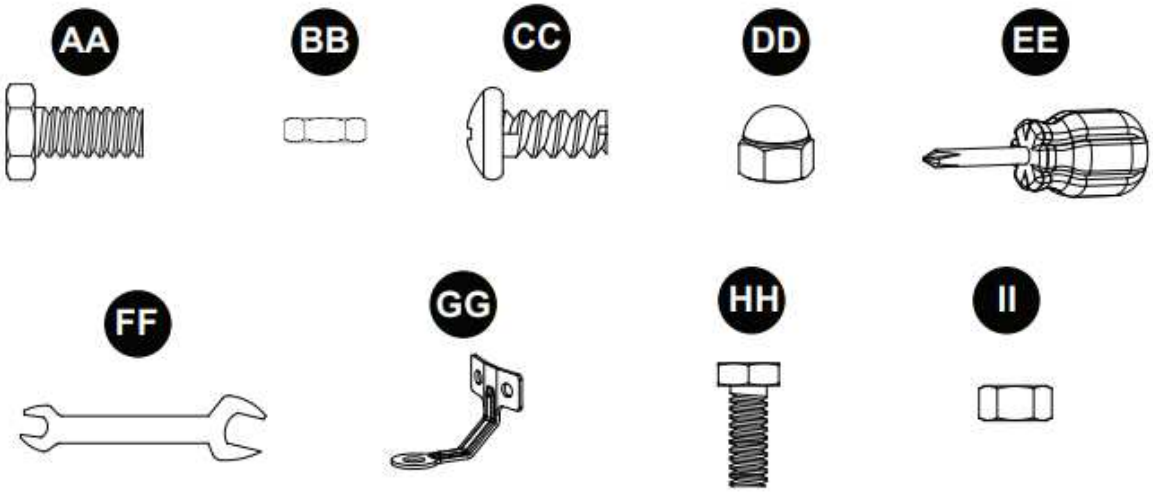

Item	Description	Qty
AA	Bolt M8 x 16 (packed with item E)	2
BB	Nut M8 (packed with item E)	2
CC	Screw M5 x 8	8
DD	M6 Dome nut	1
EE	Philips screwdriver	1
FF	Wrench	1
GG	Ground fixer	3
HH	Bolt M6 x 10	6
II	Nut M6	6

Make sure that all parts are present before you start assembling the product.
Compare the parts with the contents list of the packaging and the parts list.
If any parts are missing or damaged, do not attempt to assemble the product.

Estimated assembly time: 30 minutes

OUTDOOR CAMPUS | KORTRIJKSESTEENWEG 1266 | 9051 GENT | 0032 55 23 26 48 | info@outr.be

PARTS AND SPECIFICATIONS

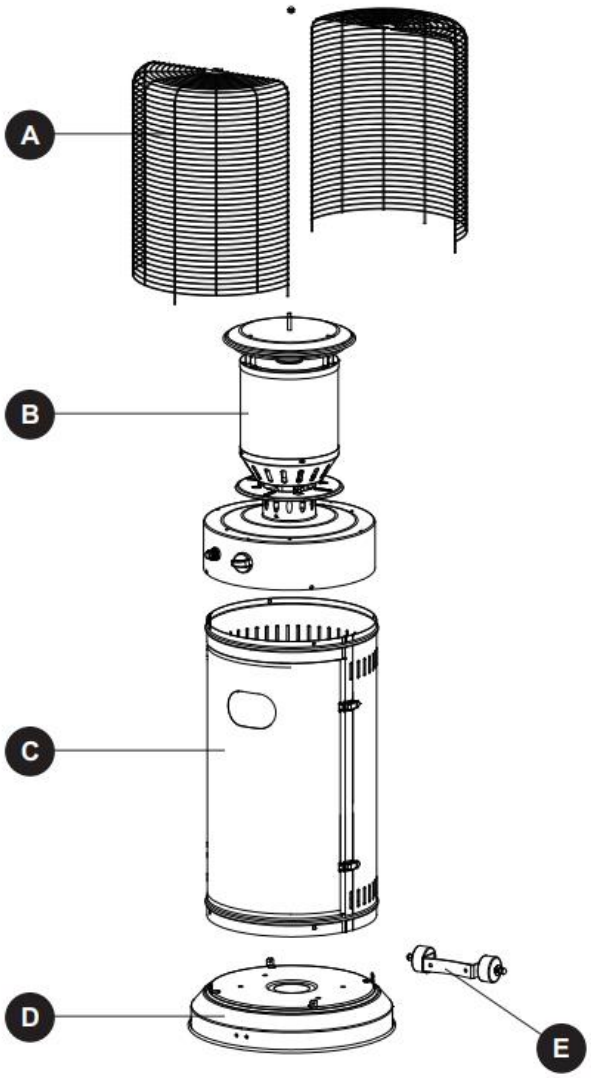

Item	Description	Qty
A	Flame screen guard	1
B	Burner assembly	1
C	Cylinder housing	1
D	Base	1
E	Wheel	1

OUTDOOR CAMPUS | KORTRIJKSESTEENWEG 1266 | 9051 GENT | 0032 55 23 26 48 | info@outr.be

A. Construction and features

- mobile patio/garden heater with gas cylinder housing
- housing in powder coated steel or in stainless steel
- heat emission by reflector

B. Specifications

- use only propane or butane gas
- max wattage: 11000 watt
- min wattage: 5000 watt
- consumption:

Appliance category	I3+(28-30/37)		I3B/P(30)	I3B/P(50)	I3B/P(37)
Types of gas	Butane	Propane	Butane of propane	Butane of propane	Butane of propane
Gas pressure	28-30mbar	37mbar	30mbar	50mbar	37mbar
Outlet pressure of regulator	30mbar	30mbar	30mbar	50mbar	37mbar

- Use the appropriate pressure regulator according to the outlet pressure of the pressure regulator as indicated in the table above

C. Table of injector

Appliance category	I3+(28-30/37)		I3B/P(30)	I3B/P(50)	
Types of gas	Butane	Propane	Butane of propane	Butane of propane	
Gas pressure	28-30mbar	37mbar	30mbar	50mbar	
Heat input	11 kW (800g/h)				
Injector size	1,75 mm for main burner 0,22 for pilot burner			1,38 mm for main burner 0,22 for pilot burner	
The marking , for example, 1.75 op de injector, geeft aan dat de maat van de injector 1,75 mm is.					

- the hose and the pressure reducer must comply with local standards.
- the outlet pressure of the regulator must comply with the corresponding device in B. Specifications.
- the unit requires an approved hose of 0.6 m length.

OUTDOOR CAMPUS | KORTRIJKSESTEENWEG 1266 | 9051 GENT | 0032 55 23 26 48 | info@outr.be

ASSEMBLY INSTRUCTIONS

1. Turn the base over and then attach the wheel (E) to the base (D) with 2 nuts M8 (BB) and 2 bolts M8 x 16 (AA).
Attach the 3 ground fixings (GG) to the base (D) using 6 nuts M6 (II) and 6 bolts M6 x 10 (HH).
Ensure that the wheel mounting is parallel to the base.
Tighten the bolts firmly.

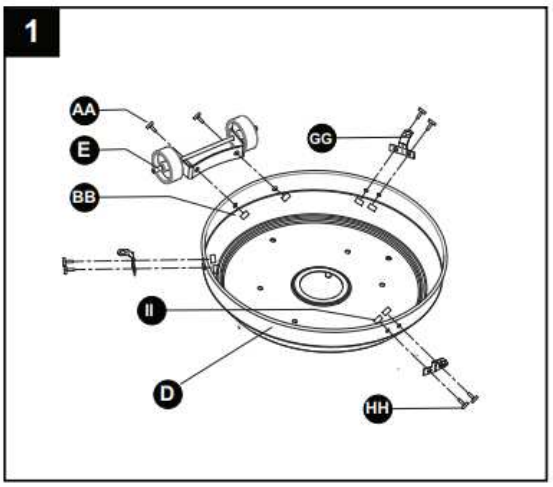

Hardwar used

BB	Nut M8	x 2
AA	Bolt M8x16	x 2
GG	Ground fixer	x 3
HH	Bolt M6x10	x 6
II	Nut M6	x 6

2. Assemble the gas bottle housing.
Attach the gas bottle housing to the base with 4 screws M5 x 8.

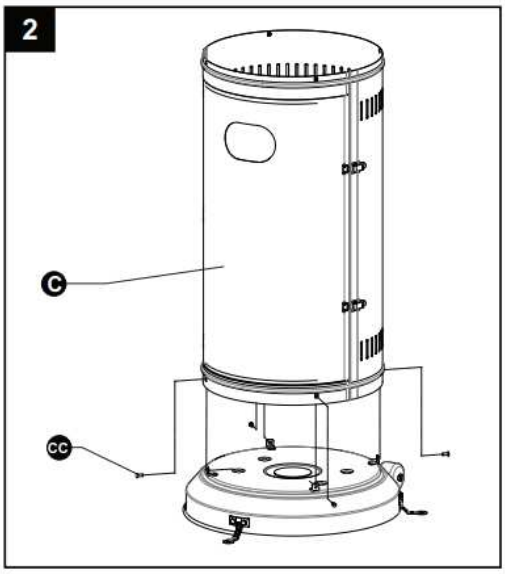

Hardware used

CC	Screw M5X8	x 4
EE	Philips screwdriver	x 1

OUTDOOR CAMPUS | KORTRIJKSESTEENWEG 1266 | 9051 GENT | 0032 55 23 26 48 | info@outr.be

3. Assmeble the burner.
Secure the burner to the gas bottle housing using 4 screws M5 x 8.

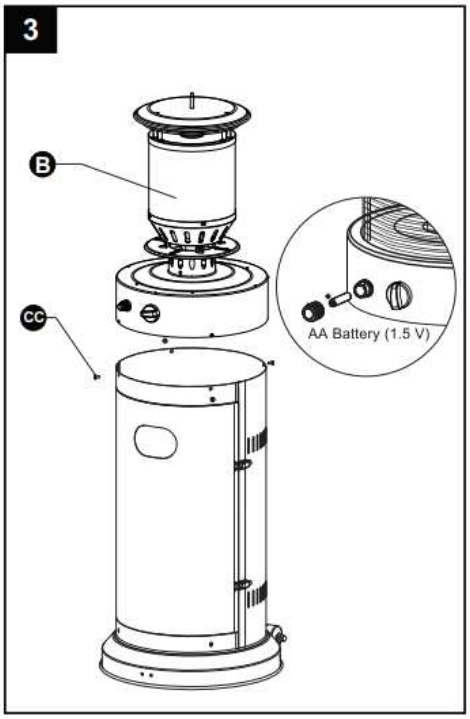

Hardware used

CC Screw M5 X 8 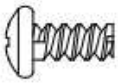 x 4

EE Philips screwdriver 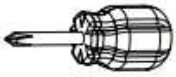 x 1

Note: unscrew the ignition, load a small battery and tighten the ignition.

4. Use the M6 dome nut to connect the two half caps to the burner head.

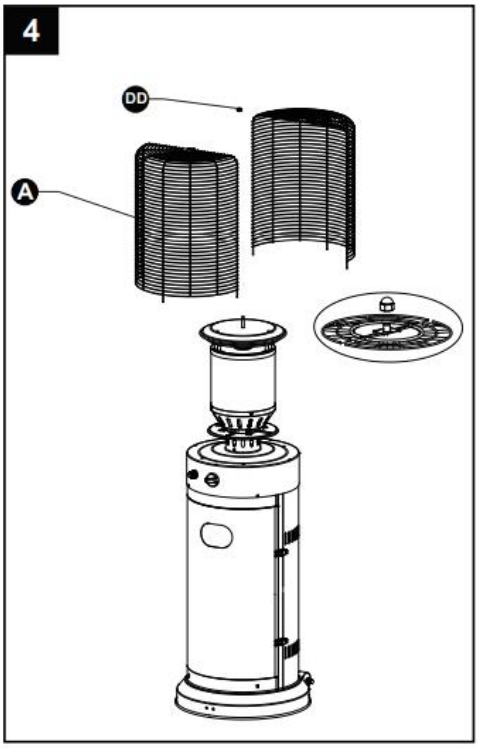

Hardware used

DD M6 Dome Nut  x 1

5. Connect the gas hose and the regulator using a clip and tighten with a screwdriver. Attach the regulator to the gas bottle and tighten with a wrench.

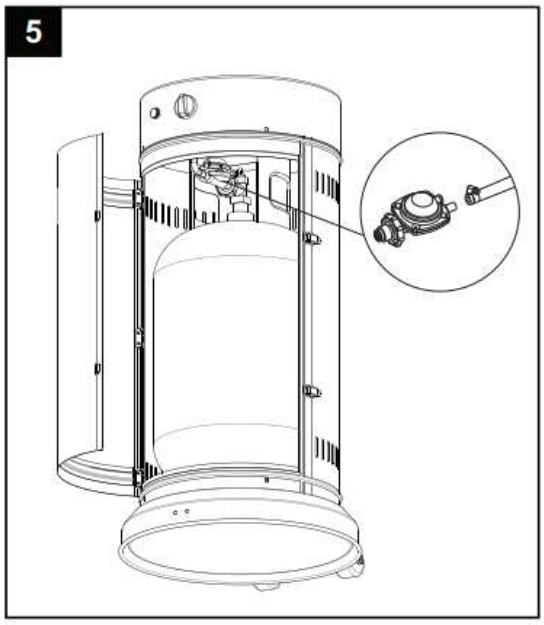

warning! ensure that the hose does not come into contact with high-temperature surfaces, otherwise it may melt and leak, causing a fire.

OUTDOOR CAMPUS | KORTRIJKSESTEENWEG 1266 | 9051 GENT | 0032 55 23 26 48 | info@outr.be

OPERATION

Do not use the patio heater without checking the gas hose. If there are any signs of wear or abrasion, replace the hose (if applicable).

Switching on the patio heater

1. Turn the tap of the gas bottle fully open
2. Press the control knob and turn it to the PILOT position (90° anti-clockwise)
3. Press the adjustment knob and hold it down for 30 seconds. While keeping the control knob pressed, press the ignition button several times until the pilot light burns.
   Release the control knob after the pilot light is lit.
   Note:
   - If a new tank has just been connected, allow at least one minute for the air in the gas line to escape through the pilot light opening.
   - When lighting the pilot light, make sure that the control knob is pressed continuously while the ignition button is pressed. Once the pilot light is lit, the control knob can be released.
   - If the pilot flame does not ignite or goes out, repeat step 3.
4. After the pilot light has burnt, turn the control knob to the maximum position and leave it there for 5 minutes or more before turning it to the desired temperature setting.

Warning: check before using that the glass is not broken

Switching off the patio heater

1. Turn the control knob to the pilot position.
2. Press the variable control knob and turn it to the OFF position

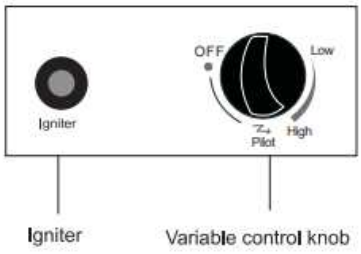

Off: the patio heater stops working

Hi: maximum temperature position

Lo: minimum temperature position

3. Turn off the valve on the gas cylinder completely.

MAINTANACE

- Always disconnect propane gas tank before performing maintenance.
- Keep the patio heater free and clear of flammable materials.
- Visually check the burner for obstructions and keep the gas bottle housing free of debris.
- Use a soft brush to remove light stains, loose dirt and soil after the burner has cooled completely. Wipe with a soft cloth.
- Harsh weather conditions can cause stubborn stains, discoloration and possibly rust.
- Permanent damage may occur if powder or solvent comes into contact with painted or plastic parts of this patio heater.
- Keep the patio heater away from direct sunlight.
- When storing this appliance indoors, disconnect the propane gas tank from the gas tap.
- Failure to use parts approved or supplied by the manufacturer may result in malfunction and void the warranty of this patio heater.
- Always place a protective cover on the heater when it is cool and when not in use.

OUTDOOR CAMPUS | KORTRIJKSESTEENWEG 1266 | 9051 GENT | 0032 55 23 26 48 | info@outr.be

TROUBLESHOOTING

PROBLEM	CAUSE	SOLUTION
The burner will not light	The burner injector is clogged	Clean the burner injector
	There is low gas supply pressure	Call your gas supplier
The burner flame goes off immediately after ignition	There is low gas pressure	Call your gas supplier
The ignition is delayed	The main burner carryover ports are clogged	Clean the main burner ports
	There is low gas pressure	Call your gas supplier
The combustion on the burner is inadequate	There is not enough air	Check the air passageways and burners for dirt and debris, and clean with compressed air
The burner flame is low	The supply hose is bent or twisted	Straighten the hose and perform a leak test
	There is blockage in the burner injector	Clean or replace the burner injector
The emitter glows uneven	There is blockage in the burner injector	Clean or replace the burner injector
	The base is not on a level surface	Place the heater on a level surface
	The gas pressure is low	Replace the cylinder with a new one
There is a slight smoke and odor during the initial operation	This is residue from the manufacturing process	This will stop after approximately 30 minutes of operation
There is tick black smoke	There is blockage in the burner	Turn off the heater and let it cool. Remove the blockage and clean the inside and outside of the burner
The patio heater produces a whistling noise when the burner is lit	Air passageways are blocked	Check the minimum installation clearances and air passageways for debris
	There is air in the gas line	Operate the burner until the air is completely purged
The patio heater produces a clicking noise just after the burner is lit or turned off	The metal is expanding and contracting	This is common with heaters. If noise is excessive, contact a qualified service person
There is a gas odor even when the control knob is in the OFF position	There is a gas leak	Locate and correct the leak immediately
	The gas control is defective	Replace the gas control
There is a gas odor during combustion	There is foreign matter in the gas or on the burner ports	Check the gas passageway and burner
	The patio heater is burning vapors from paint or impurities in the air	Stop storing and using odor causing products near the heater

	There is gas leaking from the regulator and hose connection, the valve and pipe connections, and the pipes	Locate and correct the leaks, or contact your gas supplier
There is carbon build-up	There is dirt or film on the reflector and flame screen	Clean the reflector and flame screen

OUTDOOR CAMPUS | KORTRIJKSESTEENWEG 1266 | 9051 GENT | 0032 55 23 26 48 | info@outr.be