BR-2221

Torenkachel

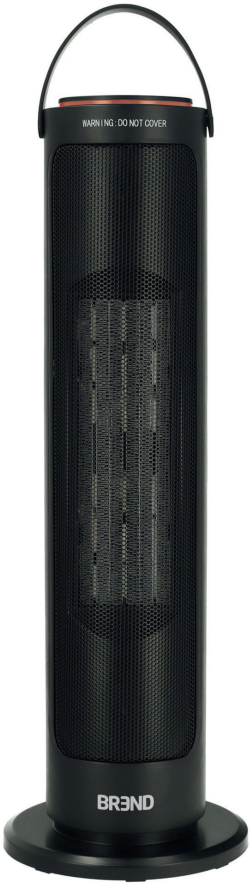

EN Tower Heater
DE Turmheizkörper
FR Radiateur Tour
IT Stufa a Torre
ES Calefactor Torre
PL Piecyk Wieżowy
DK Tårnvarmer
SE Tornvärmare

NL Handleiding 03
EN Manual 09
DE Handbuch 15
FR Manuel 21
IT Manuale 27
ES Manual 33
PL Podręcznik 39
DK Håndbog 45
SE Handbok 51

NL Inhoudsopgave

Pictogrammen gebruikt in deze handleiding 04
Introductie 04
Component controle 04
Beschrijving van onderdelen 04
Veiligheidswaarschuwingen 05
Gebruiksaanwijzingen 06
Onderhoud 07
Opbergen 07
Verwijdering van gebruikt product 07
Technische data 08

Engelse handleiding 09
Duitse handleiding 15
Franse handleiding 21
Italiaanse handleiding 27
Spaanse handleiding 33
Poolse handleiding 39
Deense handleiding 45
Zweedse handleiding 51

Pictogrammen gebruikt in deze handleiding

Waarschuwingssymbool: Dit symbool geeft belangrijke veiligheidsinformatie aan. Wanneer u dit symbool ziet, dient u extra aandacht te besteden aan de bijbehorende instructies om letsel of schade te voorkomen. Volg de voorzorgsmaatregelen zorgvuldig op om een veilige bediening van het apparaat te waarborgen.

Informatiesymbool: Dit symbool geeft aanvullende informatie en nuttige tips aan die u kunnen helpen bij het gebruik van uw apparaat. Wanneer u dit symbool ziet, lees dan de bijbehorende tekst voor extra uitleg en richtlijnen om de functionaliteit en het gebruiksgemak te verbeteren.

Introductie

Gefeliciteerd met uw nieuwe elektrische torenkachel! In deze handleiding vindt u alle instructies voor een veilige installatie en optimaal gebruik. Lees deze zorgvuldig door om langdurig van uw aankoop te genieten. Bedankt voor uw vertrouwen in ons product.

Component controle

Voordat u aan de slag gaat, is het belangrijk om te controleren of alle onderdelen van uw elektrische torenkachel aanwezig zijn. Controleer zorgvuldig de inhoud van de verpakking om er zeker van te zijn dat u alles heeft ontvangen wat nodig is voor een optimale werking van uw apparaat.

1x Elektrische torenkachel
1x Afstandsbediening
1x Korte handleiding

Beschrijving van onderdelen

1. Aan-/uitknop
2. Modus instellen
3. Oscillatie instellen
4. Temperatuur instellen
5. Timer instellen
6. Licht instellen

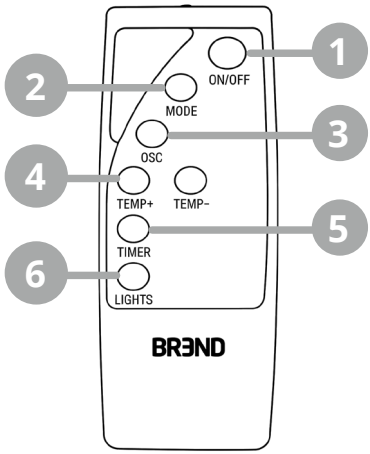

NL Nederlands

1. Bedieningspaneel
2. Statuslampje
3. Verwarmingselement
4. Oscillatie instellen
5. Temperatuur instellen
6. Display
7. Timer instellen
8. Aan-/uitknop
9. Modus instellen

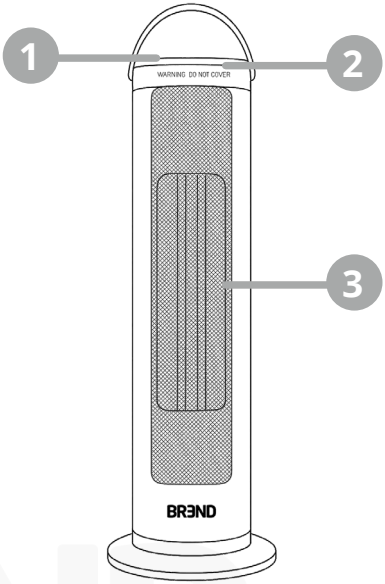



Veiligheidswaarschuwingen

LET OP! Lees alle instructies en waarschuwingen zorgvuldig door voordat u de elektrische torenkachel gebruikt. Dit apparaat is bedoeld voor normaal huishoudelijk gebruik!

- Dit apparaat mag niet worden gebruikt door personen met verminderde capaciteiten of zonder ervaring, tenzij onder toezicht of na instructie van een verantwoordelijke.
- Kinderen dienen te allen tijde in de gaten te worden gehouden om te voorkomen dat zij met het apparaat spelen. Kinderen jonger dan 3 jaar moeten continu worden begeleid. Kinderen van 3 tot 8 jaar mogen het apparaat alleen in- en uitschakelen onder toezicht.
- Om oververhitting te voorkomen, de kachel niet afdekken.
- Plaats de kachel niet direct onder een stopcontact.
- Gebruik de kachel niet als deze is gevallen of beschadigd is.
- Gebruik deze kachel alleen op een horizontaal en stabiel oppervlak.
- Gebruik deze kachel niet in kleine ruimtes als deze bezet zijn door personen die niet in staat zijn de ruimte zelfstandig te verlaten, tenzij er constant toezicht is.
- Houd textiel, gordijnen of andere brandbare materialen op minstens 1 meter afstand van de luchtuitlaat om het risico op brand te verminderen.
- Sommige delen van dit apparaat kunnen heet worden en brandwonden veroorzaken.
- Om gevaarlijke resets te voorkomen, mag het apparaat niet op een timer, verlengsnoer of automatisch schakelend circuit worden aangesloten.
- Zorg dat de torenkachel wordt aangesloten op een stroombron met de spanning en frequentie zoals vermeld op het typeplaatje.
- Schakel het apparaat uit vóór het u de stekker uittrekt. Raak het alleen aan met droge handen om elektrische schokken te voorkomen.

- Sommige delen van de kachel worden heet tijdens gebruik. Houd de kachel vast aan het handvat wanneer u deze verplaatst.
- Gebruik de kachel niet in gebieden waar brandbare stoffen zoals benzine of verf worden gebruikt of opgeslagen.
- Richt de kachel niet op meubels, dieren, gordijnen of andere brandbare objecten. Houd brandbare materialen zoals meubels en beddengoed op minstens 1 meter afstand van de voor-, zij- en achterkant van de kachel.
- Leg het snoer niet onder tapijten of bedek het met vloerkleden of meubels. Zorg ervoor dat niemand over het snoer kan struikelen.
- Plaats de kachel niet op beddengoed of op dikke en lange tapijten waar de openingen kunnen worden geblokkeerd.
- Dompel het apparaat of het snoer niet onder in water of andere vloeistoffen om het risico op elektrische schokken te verminderen.
- Gebruik dit product niet in de directe nabijheid van water, zoals een badkuip, wasbak, badkamer of zwembad.
- Regelmatig onderhoud is nodig om stof en pluizen te verwijderen die zich in de kachel kunnen ophopen en oververhitting kunnen veroorzaken. Schakel de kachel uit, laat hem afkoelen en reinig zoals beschreven.
- Zorg ervoor dat er geen andere apparaten met een hoog stroomverbruik op hetzelfde circuit zijn aangesloten om overbelasting te voorkomen.
- Gebruik geen verlengsnoer, omdat dit kan oververhitten en brandgevaar oplevert.
- Dit apparaat is uitsluitend bedoeld voor gebruik binnenshuis.
- Laat het apparaat niet onbeheerd achter wanneer het is ingeschakeld.
- Plaats geen objecten op het apparaat en blokkeer de luchtinlaat- en uitlaatopeningen niet. Gebruik de kachel niet dicht bij muren of gordijnen.
- Gebruik geen accessoires of opzetstukken die niet door de fabrikant zijn aanbevolen, omdat deze gevaar kunnen opleveren.

Gebruiksaanwijzingen

Let op! Het is normaal dat de voet licht wiebelt – dit zorgt ervoor dat de oscillatiefunctie goed werkt.

Stap 1 Steek de stekker in het stopcontact en druk op de aan-/uitknop. Het apparaat start automatisch in de modus 'hoge warmte', herkenbaar aan het verlichte symbool.

Stap 2 Druk op de modusknop om de modus in te schakelen. U kunt kiezen uit hoge warmte (standaard), ECO-modus, ventilatormodus en lage warmte.

Stap 3 Druk herhaaldelijk op de timerknop om een periode in te stellen waarna de kachel zich automatisch uitschakelt (0 tot 9 uur, in stappen van 1 uur).

Kinderslot in- of uitschakelen: houd de timerknop 3 seconden ingedrukt. Het slotsymbool licht op zodra het slot is geactiveerd. Herhaal om te deactiveren.

Stap 4 Druk op de temperatuurknop om de gewenste temperatuur in te stellen. In deze slimme modus zullen de "TEMP"- en "MODE"-knoppen oplichten en de kachel schakelt automatisch in en uit om de ingestelde temperatuur te handhaven.

De temperatuur is instelbaar van 15-35°C (standaard is 30°C).

Stap 5 Er zijn drie verschillende sfeerverlichtingen, namelijk blauw (ventilatormodus), paars (lage warmte) en rood (hoge warmte en ECO-modus). U kunt de sfeerverlichting uitschakelen met de afstandsbediening.

ECO De rode sfeerverlichting schakelt over naar ademhalingsmodus (zacht knipperend licht) en het ECO-symbool licht op. De kachel verwarmt afwisselend in hoge en lage warmte om de kamertemperatuur rond 24°C te houden. Het apparaat schakelt automatisch uit als er 24 uur lang geen verdere bediening plaatsvindt.

Stap 6 Druk op de oscillatieknop om de zwenkfunctie te activeren. Druk nogmaals om deze uit te schakelen.

Stap 7 Druk op de aan-/uitknop om de kachel uit te schakelen. De kachel blijft 15 seconden in ventilatormodus werken om af te koelen.

Onderhoud

1. Trek altijd de stekker van het apparaat uit het stopcontact en laat het afkoelen voordat u onderhoud uitvoert.
2. Gebruik een stofzuiger om stof van de roosters te verwijderen.
3. Reinig de buitenkant van het apparaat door het af te vegen met een vochtige doek en het daarna droog te maken met een droge doek. Dompel het apparaat nooit in water en laat nooit water in het apparaat komen.

Opbergen

1. Trek altijd de stekker van het apparaat uit het stopcontact, laat het afkoelen en reinig het voordat u het opbergt.
2. Als u het apparaat lange tijd niet gebruikt, plaats het dan samen met de gebruiksaanwijzing terug in de originele doos en bewaar het op een droge en geventileerde plaats.
3. Plaats geen zware voorwerpen op de doos tijdens opslag, aangezien dit het apparaat kan beschadigen.

Verwijdering van gebruikt product

Gooi dit product/apparaat aan het einde van zijn levensduur niet weg met het normale huisvuil. Breng het product naar een openbaar verzamelingspunt voor de recycling van gebruikte elektrische en elektronische apparaten. Het verwijzende symbool is te vinden op het product, de gebruiksaanwijzing of de verpakking.

NL Nederlands

Correcte verwijdering van dit product	
	Deze markering geeft aan dat dit product niet samen met ander huishoudelijk afval in de EU mag worden weggegooid. Om mogelijke schade aan het milieu of de volksgezondheid door ongecontroleerde afvalverwijdering te voorkomen, moet u het op verantwoorde wijze recyclen om duurzaam hergebruik van materiaalbronnen te bevorderen. Als u uw gebruikte apparaat wilt inleveren, gebruik dan de inlever- en inzamelsystemen of neem contact op met de winkelier waar u het product hebt gekocht. Zij kunnen dit product meenemen voor een milieuveilige recycling.

Technische data

Productnaam	BREND BR-2221 Elektrische Torenkachel
Nominale spanning	220-240V
Verwarmingselement	Keramisch verwarmingselement (PTC)
Nominale vermogen	2000 Watt
Nominale geluidsniveau	47 dB
Berschermingsklasse	Dubbele isolatie
Oververhittingsbeveiliging	Ja
Instelbare temperatuur	15-35°C
Instelbare timer	Van 0 tot 9 uur (met intervallen van 1 uur)
Functies	Oscillatie, ventilator, ECO en verwarmen
Productgewicht	2,3 kg
Afmeting product in cm (L x B x H)	18 x 18 x 54 cm
Land van afkomst	China
Handelsmerkeigenaar, importeur naar de EU, distributeur	BREND Grote Ohé-weg 3, 6081PT Haelen Nederland

EN Table of contents

Icons used in this manual 10
Introduction 10
Component check 10
Description of parts 10
Safety warnings 11
Instructions for use 12
Maintenance 13
Storage 13
Disposal of used product 13
Technical specifications 14

Dutch manual 03
German manual 15
French manual 21
Italian manual 27
Spanish manual 33
Polish manual 39
Danish manual 45
Swedish manual 51

BRAND

Icons used in this manual

Warning symbol: This symbol indicates important safety information. When you see this symbol, you should pay extra attention to the accompanying instructions to prevent injury or damage. Please follow the precautions carefully to ensure the safe operation of the device.

Information symbol: This symbol provides additional information and helpful tips that may assist you in using your device. When you see this symbol, please read the accompanying text for further explanations and guidelines to enhance functionality and ease of use.

Introduction

Congratulations on your new electric tower heater! This manual contains all the instructions for safe installation and optimal use. Please read it carefully to enjoy long-lasting performance from your purchase. Thank you for placing your trust in our product.

Component check

Before getting started, it is important to ensure that all components of your electric tower heater are present. Carefully check the contents of the packaging to confirm that you have received everything necessary for the optimal performance of your device.

1x Electric tower heater
1x Remote control
1x Quick guide

Description of parts

1. Power button
2. Set mode
3. Set oscillation
4. Set temperature
5. Set timer
6. Set light

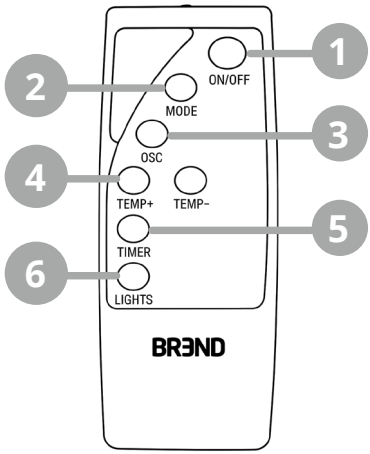

EN English

1. Control panel
2. Status indicator light
3. Heating element
4. Oscillation setting
5. Temperature setting
6. Display
7. Timer setting
8. Power button
9. Mode setting

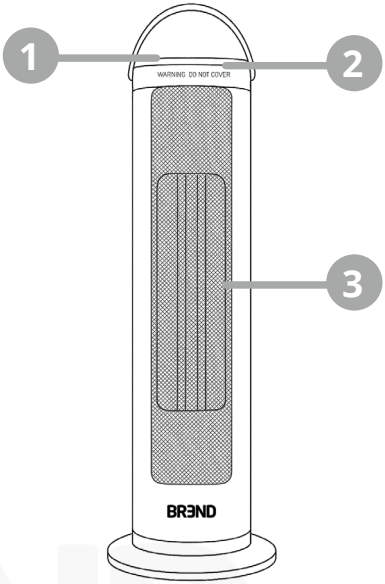



Safety warnings

IMPORTANT! Please read all instructions and warnings carefully before using the electric tower heater. This appliance is intended for normal household use only!

- This appliance must not be used by persons with reduced physical, sensory, or mental capabilities, or lack of experience, unless supervised or instructed by a responsible person.
- Children must be supervised at all times to ensure they do not play with the appliance. Children under 3 years of age must be continuously supervised. Children aged 3 to 8 may only turn the device on and off under supervision.
- To prevent overheating, do not cover the heater.
- Do not place the heater directly under a power outlet.
- Do not use the heater if it has been dropped or damaged.
- Only use the heater on a horizontal and stable surface.
- Do not use the heater in confined spaces occupied by individuals unable to leave independently, unless under constant supervision.
- Keep textiles, curtains, and other flammable materials at least 1 meter away from the air outlet to reduce the risk of fire.
- Some parts of this appliance may become hot and cause burns.
- To avoid dangerous resets, do not connect the device to a timer, extension cord, or an automatically switching circuit.
- Ensure the heater is connected to a power supply with the voltage and frequency stated on the rating label.
- Turn off the device before unplugging it. Always handle with dry hands to avoid electric shock.

- Certain parts of the heater become hot during use. Use the handle when moving the device.
- Do not use the heater in areas where flammable substances such as gasoline or paint are used or stored.
- Do not aim the heater at furniture, animals, curtains, or other flammable objects. Keep flammable materials like furniture and bedding at least 1 meter away from the front, sides, and rear of the heater.
- Do not run the power cord under carpets or cover it with rugs or furniture. Ensure it does not become a tripping hazard.
- Do not place the heater on bedding or thick, long carpets that may block the air openings.
- Do not immerse the device or the power cord in water or other liquids to avoid electric shock.
- Do not use the product near water sources such as bathtubs, sinks, bathrooms, or swimming pools.
- Regular maintenance is necessary to remove dust and lint buildup that may cause overheating. Turn off the heater, allow it to cool down, and clean it as described.
- Ensure no other high-power appliances are connected to the same circuit to prevent overloading.
- Do not use an extension cord, as it may overheat and pose a fire hazard.
- This appliance is intended for indoor use only.
- Do not leave the appliance unattended while it is operating.
- Do not place objects on the device and do not block the air inlet or outlet. Do not use the heater near walls or curtains.
- Do not use accessories or attachments not recommended by the manufacturer, as they may pose a safety risk.

Instructions for use

Note! A slight wobble of the base is normal—this is designed to support the oscillation function properly.

Step 1 Plug the device into a power outlet and press the power button. The heater will automatically start in “High Heat” mode, indicated by the corresponding illuminated symbol.

Step 2 Press the mode button to switch between modes. You can choose from high heat (default), ECO mode, fan mode, and low heat.

Step 3 Press the timer button repeatedly to set a time after which the heater will automatically switch off (from 0 to 9 hours, in 1-hour increments).

To activate or deactivate the child lock: Press and hold the timer button for 3 seconds. The lock symbol will light up when activated. Repeat to deactivate.

Step 4 Press the temperature button to set your desired temperature. In this smart mode, the "TEMP" and "MODE" indicators will light up, and the heater will automatically turn on or off to maintain the selected temperature.

Temperature range: 15-35°C (default is 30°C).

Step 5 There are three ambient light colors: blue (fan mode), purple (low heat), red (high heat and ECO mode). You can turn off the ambient light using the remote control.

ECO MODE The red ambient light changes to a pulsing (breathing) light, and the ECO symbol lights up. The heater alternates between high and low heat to maintain a room temperature around 24°C. The device will automatically turn off if no actions are taken for 24 hours.

Step 6 Press the oscillation button to activate the swing function. Press again to turn it off.

Step 7 Press the power button to switch off the heater. It will continue operating in fan mode for 15 seconds to cool down.

Maintenance

1. Trek altijd de stekker van het apparaat uit het stopcontact en laat het afkoelen voordat u onderhoud uitvoert.
2. Gebruik een stofzuiger om stof van de roosters te verwijderen.
3. Reinig de buitenkant van het apparaat door het af te vegen met een vochtige doek en het daarna droog te maken met een droge doek. Dompel het apparaat nooit in water en laat nooit water in het apparaat komen.

Storage

1. Trek altijd de stekker van het apparaat uit het stopcontact, laat het afkoelen en reinig het voordat u het opbergt.
2. Als u het apparaat lange tijd niet gebruikt, plaats het dan samen met de gebruiksaanwijzing terug in de originele doos en bewaar het op een droge en geventileerde plaats.
3. Plaats geen zware voorwerpen op de doos tijdens opslag, aangezien dit het apparaat kan beschadigen.

Disposal of used product

Do not dispose of this product/device with normal household waste at the end of its service life. Take the product to a designated collection point for the recycling of used electrical and electronic devices. The corresponding symbol can be found on the product, in the user manual, or on the packaging.

EN English

Proper disposal of this product	
	This symbol indicates that this product must not be disposed of with regular household waste in the EU. To prevent potential harm to the environment or human health caused by uncontrolled waste disposal, please recycle it responsibly to support the sustainable reuse of material resources. If you wish to dispose of your used appliance, please use local collection systems or contact the retailer where you purchased the product. They will ensure the product is recycled in an environmentally safe manner.

Technical specifications

Product name	BREND BR-2221 Electric Tower Heater
Rated voltage	220–240V
Heating element	Ceramic Heating Element (PTC)
Rated power	2000 Watts
Rated noise level	47 dB
Protection	Class Double insulation
Overheat protection	Yes
Adjustable temperature	15–35 ˚C
Adjustable timer	0 to 9 hours (in 1-hour intervals)
Functions	Oscillation, Fan, ECO, Heating
Product weight	2.3 kilograms
Product dimensions (L x W x H)	18 x 18 x 54 cm
Country of origin	China
Trademark owner, EU importer, distributor	BREND Grote Ohé-weg 3, 6081PT Haelen The Netherlands

DE Inhaltsverzeichnis

In dieser Anleitung verwendete Piktogramme 16
Einleitung 16
Komponentenprüfung 16
Beschreibung der Bauteile 16
Sicherheitshinweise 17
Gebrauchsanweisungen 18
Wartung 19
Aufbewahren 19
Entsorgung des gebrauchten Produkts 20
Technische Daten 20

Niederländische Bedienungsanleitung 03
Englische Bedienungsanleitung 09
Französische Bedienungsanleitung 21
Italienische Bedienungsanleitung 27
Spanische Bedienungsanleitung 33
Polnische Bedienungsanleitung 39
Dänische Bedienungsanleitung 45
Schwedische Bedienungsanleitung 51

In dieser Anleitung verwendete Piktogramme

Warnsymbol: Dieses Symbol weist auf wichtige Sicherheitsinformationen hin. Wenn Sie dieses Symbol sehen, sollten Sie den zugehörigen Anweisungen besondere Aufmerksamkeit schenken, um Verletzungen oder Schäden zu vermeiden. Befolgen Sie die Vorsichtsmaßnahmen sorgfältig, um einen sicheren Betrieb des Geräts zu gewährleisten.

Informationssymbol: Dieses Symbol gibt zusätzliche Informationen und nützliche Tipps an, die Ihnen bei der Nutzung Ihres Geräts helfen können. Wenn Sie dieses Symbol sehen, lesen Sie den entsprechenden Text aufmerksam durch, um zusätzliche Erklärungen und Hinweise zu erhalten, welche die Funktionalität und Benutzerfreundlichkeit verbessern.

Einleitung

Herzlichen Glückwunsch zu Ihrer neuen elektrischen Turmheizung! In dieser Anleitung finden Sie alle Hinweise für eine sichere Installation und eine optimale Nutzung. Bitte lesen Sie diese sorgfältig durch, um langfristig von Ihrem Kauf zu profitieren. Vielen Dank für Ihr Vertrauen in unser Produkt.

Komponentenprüfung

Bevor Sie mit der Inbetriebnahme beginnen, ist es wichtig sicherzustellen, dass alle Bestandteile Ihrer elektrischen Turmheizung vollständig vorhanden sind. Überprüfen Sie den Verpackungsinhalt sorgfältig, um sicherzugehen, dass Sie alles erhalten haben, was für den optimalen Betrieb Ihres Geräts erforderlich ist.

1x Elektrische Turmheizung
1x Fernbedienung
1x Kurzanleitung

Beschreibung der Bauteile

1. Ein-/Ausschalter
2. Moduswahl
3. Oszillation einstellen
4. Temperatur einstellen
5. Timer einstellen
6. Licht einstellen

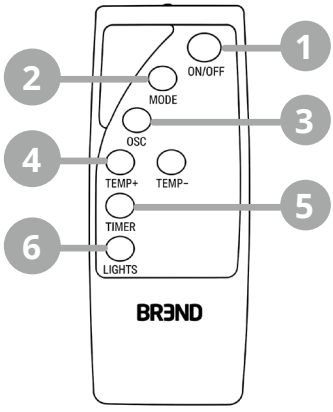

DE Deutsch

1. Bedienfeld
2. Statusanzeige
3. Heizelement
4. Oszillation einstellen
5. Temperatur einstellen
6. Display
7. Timer einstellen
8. Ein-/Ausschalter
9. Moduswahl

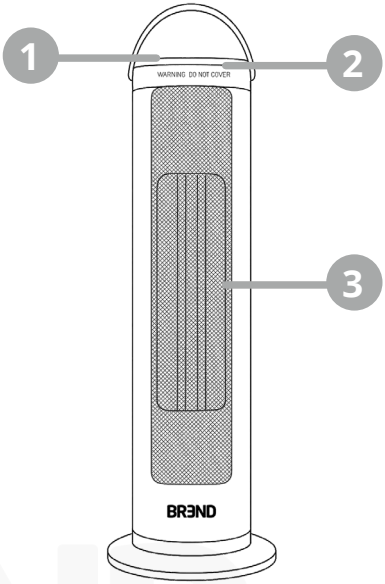



Sicherheitshinweise

ACHTUNG! Lesen Sie alle Anweisungen und Warnhinweise sorgfältig durch, bevor Sie die elektrische Turmheizung verwenden. Dieses Gerät ist ausschließlich für den normalen Hausgebrauch bestimmt!

- Dieses Gerät darf nicht von Personen mit eingeschränkten physischen, sensorischen oder geistigen Fähigkeiten oder ohne Erfahrung verwendet werden, es sei denn, sie stehen unter Aufsicht oder wurden entsprechend unterwiesen.
- Kinder müssen jederzeit beaufsichtigt werden, um sicherzustellen, dass sie nicht mit dem Gerät spielen. Kinder unter 3 Jahren dürfen sich nicht in der Nähe des Geräts aufhalten, ohne ständige Aufsicht. Kinder im Alter von 3 bis 8 Jahren dürfen das Gerät nur unter Aufsicht ein- und ausschalten.
- Um Überhitzung zu vermeiden, darf das Gerät nicht abgedeckt werden.
- Stellen Sie das Gerät nicht direkt unter eine Steckdose.
- Verwenden Sie das Gerät nicht, wenn es heruntergefallen oder beschädigt ist.
- Verwenden Sie das Gerät nur auf einer ebenen, stabilen Fläche.
- Benutzen Sie das Gerät nicht in kleinen Räumen, die von Personen belegt sind, die den Raum nicht selbstständig verlassen können, es sei denn, es wird ständig überwacht.
- Halten Sie Textilien, Vorhänge und andere brennbare Materialien in einem Abstand von mindestens 1 Meter zur Luftauslassöffnung, um Brandgefahr zu vermeiden.
- Einige Teile des Geräts können während des Betriebs heiß werden und Verbrennungen verursachen.
- Um gefährliche Neustarts zu vermeiden, darf das Gerät nicht an eine Zeitschaltuhr, ein Verlängerungskabel oder ein automatisches Schaltsystem angeschlossen werden.
- Schließen Sie die Turmheizung nur an eine Stromquelle mit der auf dem Typenschild

angegebenen Spannung und Frequenz an.
- Schalten Sie das Gerät aus, bevor Sie den Netzstecker ziehen. Berühren Sie es nur mit trockenen Händen, um Stromschläge zu vermeiden.
- Einige Teile des Geräts werden während des Betriebs heiß. Fassen Sie die Heizung nur am Griff an, wenn Sie sie bewegen.
- Verwenden Sie das Gerät nicht in der Nähe von brennbaren Stoffen wie Benzin oder Farbe.
- Richten Sie das Gerät nicht auf Möbel, Tiere, Vorhänge oder andere brennbare Gegenstände. Halten Sie rundum mindestens 1 Meter Abstand zu Möbeln, Bettwäsche und anderen brennbaren Materialien.
- Legen Sie das Netzkabel nicht unter Teppiche und bedecken Sie es nicht mit Läufern oder Möbeln. Achten Sie darauf, dass niemand über das Kabel stolpern kann.
- Stellen Sie das Gerät nicht auf Bettzeug oder auf dicke/langflorige Teppiche, die die Lüftungsschlitze blockieren könnten.
- Tauchen Sie das Gerät oder das Kabel niemals in Wasser oder andere Flüssigkeiten, um das Risiko eines Stromschlags zu vermeiden.
- Verwenden Sie das Gerät nicht in unmittelbarer Nähe von Wasser, z. B. in Badewannen, Waschbecken, Badezimmern oder Schwimmbädern.
- Regelmäßige Wartung ist erforderlich, um Staub und Flusen zu entfernen, die sich im Gerät ansammeln und Überhitzung verursachen können. Schalten Sie das Gerät aus, lassen Sie es abkühlen und reinigen Sie es gemäß Anleitung.
- Achten Sie darauf, dass keine weiteren Geräte mit hoher Leistungsaufnahme am gleichen Stromkreis angeschlossen sind, um eine Überlastung zu vermeiden.
- Verwenden Sie kein Verlängerungskabel – Brandgefahr durch Überhitzung.
- Dieses Gerät ist ausschließlich für die Verwendung in Innenräumen vorgesehen.
- Lassen Sie das Gerät nicht unbeaufsichtigt, wenn es eingeschaltet ist.
- Stellen Sie nichts auf das Gerät und blockieren Sie weder Luftauslass noch -einlass. Verwenden Sie es nicht in Wand- oder Vorhangnähe.
- Verwenden Sie keine Zubehörteile oder Aufsätze, die nicht vom Hersteller empfohlen wurden – dies kann zu Gefahren führen.

Gebrauchsanweisungen

Achtung! Es ist normal, dass der Standfuß leicht wackelt - dies ermöglicht die ordnungsgemäße Funktion der Oszillation.

Schritt 1 Stecken Sie den Netzstecker in die Steckdose und drücken Sie die Ein-/Aus-Taste. Das Gerät startet automatisch im Hochheizmodus, erkennbar am beleuchteten Symbol.

Schritt 2 Drücken Sie die Modustaste, um den gewünschten Betriebsmodus auszuwählen: Hohe Wärme (Standard), ECO-Modus, Ventilatormodus, Niedrige Wärme.

Schritt 3 Drücken Sie wiederholt die Timer-Taste, um eine automatische Abschaltzeit zwischen 0 und 9 Stunden (in 1-Stunden-Schritten) einzustellen.

Kindersicherung aktivieren/deaktivieren: Halten Sie die Timer-Taste 3 Sekunden lang gedrückt. Das Schlosssymbol leuchtet auf, sobald die Sperre aktiviert ist. Wiederholen Sie den Vorgang zum Deaktivieren.

Schritt 4 Drücken Sie die Temperatur-Taste, um die gewünschte Temperatur einzustellen. Im intelligenten Modus leuchten die Tasten „TEMP" und „MODE", und das Gerät schaltet automatisch ein und aus, um die eingestellte Temperatur konstant zu halten.

Der Temperaturbereich liegt zwischen 15-35 °C (Standard: 30 °C).

Schritt 5 Die Hintergrundbeleuchtung zeigt den aktuellen Modus an: Blau (Ventilatormodus), Lila (Niedrige Wärme), Rot (Hohe Wärme) und ECO-Modus. Die Beleuchtung kann über die Fernbedienung ausgeschaltet werden.

ECO-MODUS Das rote Licht wechselt in den „Atmungsmodus" (sanft pulsierendes Licht) und das ECO-Symbol leuchtet auf. Das Gerät wechselt automatisch zwischen hoher und niedriger Heizleistung, um eine Raumtemperatur von ca. 24 °C zu halten. Wird das Gerät 24 Stunden lang nicht bedient, schaltet es sich automatisch ab.

Schritt 6 Drücken Sie die Oszillationstaste, um die Schwenkfunktion zu aktivieren. Nochmals drücken, um sie zu deaktivieren.

Schritt 7 Drücken Sie die Ein-/Aus-Taste, um das Gerät auszuschalten. Die Heizung läuft noch 15 Sekunden im Ventilatormodus weiter, um abzukühlen.

Wartung

1. Ziehen Sie stets den Netzstecker aus der Steckdose und lassen Sie das Gerät abkühlen, bevor Sie Wartungsarbeiten durchführen.
2. Verwenden Sie einen Staubsauger, um Staub von den Lüftungsgittern zu entfernen.
3. Reinigen Sie das Gehäuse des Geräts mit einem feuchten Tuch und trocknen Sie es anschließend mit einem trockenen Tuch ab. Tauchen Sie das Gerät niemals in Wasser und lassen Sie kein Wasser in das Innere des Geräts eindringen.

Aufbewahren

1. Ziehen Sie stets den Netzstecker aus der Steckdose, lassen Sie das Gerät abkühlen und reinigen Sie es, bevor Sie es verstauen.
2. Wenn Sie das Gerät über einen längeren Zeitraum nicht verwenden, legen Sie es zusammen mit der Bedienungsanleitung in die Originalverpackung zurück und bewahren Sie es an einem trockenen, gut belüfteten Ort auf.
3. Stellen Sie keine schweren Gegenstände auf die Verpackung, da dies das Gerät beschädigen kann.

Entsorgung des gebrauchten Produkts

Werfen Sie dieses Produkt/Gerät am Ende seiner Lebensdauer nicht in den normalen Hausmüll. Bringen Sie das Produkt zu einer öffentlichen Sammelstelle für das Recycling von gebrauchten elektrischen und elektronischen Geräten. Das entsprechende Symbol finden Sie auf dem Produkt, in der Bedienungsanleitung oder auf der Verpackung.

Ordnungsgemäße Entsorgung dieses Produkts	
	Dieses Symbol zeigt an, dass dieses Produkt in der EU nicht mit dem Hausmüll entsorgt werden darf. Um mögliche Schäden für die Umwelt oder die Gesundheit zu vermeiden, führen Sie das Gerät bitte einer fachgerechten Verwertung zu, um eine nachhaltige Wiederverwendung von Rohstoffen zu fördern. Geben Sie Ihr Altgerät bei einer offiziellen Sammelstelle oder bei dem Händler zurück, bei dem Sie es erworben haben. Dieser wird es einer umweltgerechten Entsorgung zuführen.

Technische Daten

Produktname	BREND BR-2221 Elektrischer Turmheizlüfter
Nennspannung	220–240 V
Heizelement	Keramisches Heizelement (PTC)
Nennleistung	2000 Watt
Nenn-Schallpegel	47 dB
Schutzklasse	Doppelte Isolierung
Überhitzungsschutz	Ja
Einstellbare Temperatur	15–35 °C
Einstellbarer Timer	0 bis 9 Stunden (in 1-Stunden-Intervallen)
Funktionen	Oszillation, Ventilator, ECO-Modus, Heizfunktion
Produktgewicht	2,3 Kilogramm
Produktmaße in cm (L x B x H)	18 x 18 x 54 cm
Herkunftsland	China
Markeninhaber, EUImporteur, Vertrieb	BREND Grote Ohé-weg 3, 6081PT Haelen Niederlande

FR Table des matières

Pictogrammes utilisés dans ce manuel 22
Introduction 22
Vérification des composants 22
Description des éléments 22
Consignes de sécurité 23
Instructions d'utilisation 24
Entretien 25
Rangement 25
Élimination du produit usagé 25
Données techniques 26

Manuel en néerlandais 03
Manuel en anglais 09
Manuel en allemand 15
Manuel en italien 27
Manuel en espagnol 33
Manuel en polonais 39
Manuel en danois 45
Manuel en suédois 51

Pictogrammes utilisés dans ce manuel

Symbole d'avertissement : Ce symbole indique des informations de sécurité importantes. Lorsque vous voyez ce symbole, il est nécessaire de prêter une attention particulière aux instructions associées afin d'éviter toute blessure ou tout dommage. Veuillez suivre ces précautions avec soin pour garantir une utilisation sûre de l'appareil.

Symbole d'information : Ce symbole indique des informations complémentaires et des conseils utiles qui peuvent vous aider à utiliser votre appareil. Lorsque vous voyez ce symbole, veuillez lire le texte associé pour obtenir des explications supplémentaires et des recommandations visant à améliorer la fonctionnalité et la facilité d'utilisation.

Introduction

Félicitations pour votre nouveau radiateur tour électrique ! Dans ce manuel, vous trouverez toutes les instructions pour une installation sécurisée et une utilisation optimale. Lisez-le attentivement afin de profiter pleinement de votre achat sur le long terme. Merci de votre confiance dans notre produit.

Vérification des composants

Avant de commencer, il est important de vérifier si toutes les pièces de votre radiateur tour électrique sont présentes. Vérifiez soigneusement le contenu de l'emballage pour vous assurer que vous avez bien reçu tout ce qui est nécessaire pour un fonctionnement optimal de votre appareil.

1x Radiateur tour électrique
1x Télécommande
1x Guide rapide

Description des éléments

1. Bouton marche/arrêt
2. Réglage du mode
3. Réglage de l'oscillation
4. Réglage de la température
5. Réglage du minuteur
6. Réglage de la lumière

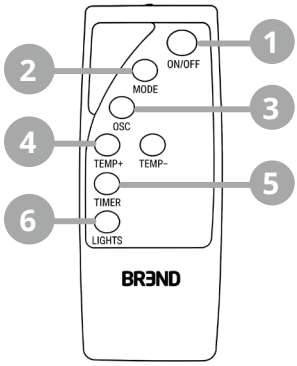

FR Français

1. Panneau de commande
2. Voyant d'état
3. Élément chauffant
4. Réglage de l'oscillation
5. Réglage de la température
6. Affichage
7. Réglage du minuteur
8. Bouton marche/arrêt
9. Réglage du mode

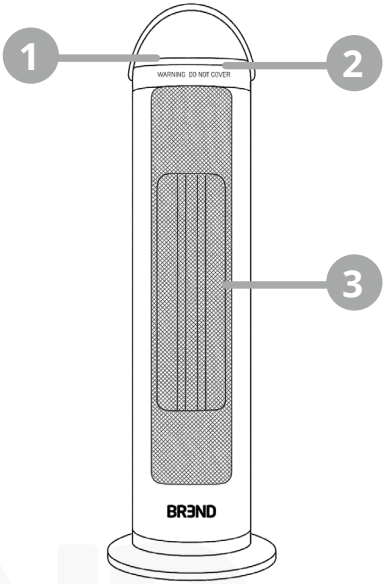



Consignes de sécurité

ATTENTION ! Lisez attentivement toutes les instructions et avertissements avant d'utiliser le radiateur tour électrique. Cet appareil est destiné à un usage domestique normal !

- Cet appareil ne doit être utilisé par des personnes à capacités réduites ou sans expérience que sous supervision ou après instructions d'un responsable.
- Les enfants doivent être surveillés en tout temps pour éviter qu'ils ne jouent avec l'appareil. Les enfants de moins de 3 ans doivent être constamment supervisés. Les enfants de 3 à 8 ans ne doivent allumer ou éteindre l'appareil que sous supervision.
- Pour éviter la surchauffe, ne couvrez pas le radiateur.
- Ne placez pas le radiateur directement sous une prise électrique.
- N'utilisez pas le radiateur s'il est tombé ou endommagé.
- Utilisez ce radiateur uniquement sur une surface horizontale et stable.
- N'utilisez pas ce radiateur dans une petite pièce occupée par une personne incapable de la quitter seule, sauf sous surveillance constante.
- Gardez les textiles, rideaux ou autres matériaux inflammables à au moins 1 mètre de la sortie d'air pour réduire le risque d'incendie.
- Certaines parties de cet appareil peuvent devenir chaudes et causer des brûlures.
- Pour éviter des réinitialisations dangereuses, l'appareil ne doit pas être connecté à une minuterie, à une rallonge ou à un circuit de commutation automatique.
- Assurez-vous que le radiateur est branché sur une source d'alimentation avec la tension et la fréquence spécifiées sur la plaque signalétique.
- Éteignez l'appareil avant de débrancher la prise. Ne touchez l'appareil qu'avec des mains sèches pour éviter les chocs électriques.

- Certaines parties du radiateur deviennent chaudes pendant l'utilisation. Tenez le radiateur par la poignée lorsque vous le déplacez.
- N'utilisez pas le radiateur dans des zones où des substances inflammables comme de l'essence ou de la peinture sont utilisées ou stockées.
- Ne dirigez pas le radiateur vers des meubles, des animaux, des rideaux ou d'autres objets inflammables. Gardez les matériaux inflammables comme les meubles et la literie à au moins 1 mètre de l'avant, des côtés et de l'arrière du radiateur.
- Ne placez pas le câble sous des tapis ni ne le recouvrez de moquettes ou de meubles. Assurez-vous que personne ne puisse trébucher sur le câble.
- Ne placez pas le radiateur sur des lits ou des tapis épais et longs où les ouvertures pourraient être bloquées.
- Ne plongez pas l'appareil ni le câble dans l'eau ou d'autres liquides pour réduire le risque de chocs électriques.
- N'utilisez pas ce produit à proximité immédiate de l'eau, comme dans une baignoire, un lavabo, une salle de bain ou une piscine.
- Un entretien régulier est nécessaire pour enlever la poussière et les peluches qui peuvent s'accumuler dans le radiateur et provoquer une surchauffe. Éteignez le radiateur, laissez-le refroidir et nettoyez-le comme indiqué.
- Assurez-vous qu'aucun autre appareil à forte consommation d'énergie n'est branché sur le même circuit pour éviter une surcharge.
- N'utilisez pas de rallonge, car elle pourrait surchauffer et présenter un risque d'incendie.
- Cet appareil est exclusivement destiné à un usage intérieur.
- Ne laissez pas l'appareil sans surveillance lorsqu'il est allumé.
- Ne placez pas d'objets sur l'appareil et ne bloquez pas les ouvertures d'entrée et de sortie d'air. Ne placez pas l'appareil près des murs ou des rideaux.
- N'utilisez pas d'accessoires ou de pièces qui ne sont pas recommandés par le fabricant, car cela pourrait présenter un danger.

Instructions d'utilisation

Attention ! Il est normal que la base oscille légèrement – cela permet à la fonction d'oscillation de fonctionner correctement.

Étape 1 Branchez la prise et appuyez sur le bouton marche/arrêt. L'appareil démarre automatiquement en mode "haute chaleur", reconnaissable par le symbole lumineux.

Étape 2 Appuyez sur le bouton pour choisir un mode : haute chaleur (par défaut), ECO, ventilateur ou basse chaleur.

Étape 3 Appuyez plusieurs fois sur le bouton du minuteur pour définir la période après laquelle le radiateur s'éteindra automatiquement (de 0 à 9 heures, par intervalles d'1 heure).

Activation/désactivation du verrouillage enfant : Maintenez le bouton du minuteur enfoncé pendant 3 secondes. Le symbole de verrouillage s'illumine lorsque le verrouillage est activé. Répétez pour désactiver.

Étape 4 Appuyez sur le bouton de température pour régler la température souhaitée. En mode intelligent, les boutons “TEMP” et “MODE” s’allument et le radiateur s’allume et s’éteint automatiquement pour maintenir la température définie.

La température peut être réglée de 15 à 35°C (par défaut, 30°C).

Étape 5 Il existe trois éclairages d’ambiance différents : bleu (mode ventilateur), violet (basse chaleur) et rouge (haute chaleur et mode ECO). Vous pouvez désactiver l’éclairage d’ambiance avec la télécommande.

ECO L’éclairage d’ambiance rouge passe en mode de respiration (lumière clignotante douce) et le symbole ECO s’allume. Le radiateur alterne entre haute et basse chaleur pour maintenir la température de la pièce autour de 24°C. L’appareil s’éteint automatiquement si aucune action n’est effectuée pendant 24 heures.

Étape 6 Appuyez sur le bouton d’oscillation pour activer la fonction de pivotement. Appuyez à nouveau pour la désactiver.

Étape 7 Appuyez sur le bouton marche/arrêt pour éteindre le radiateur. Il continuera à fonctionner en mode ventilateur pendant 15 secondes pour se refroidir.

Entretien

1. Débranchez toujours l’appareil de la prise et laissez-le refroidir avant d’effectuer toute maintenance.
2. Utilisez un aspirateur pour retirer la poussière des grilles.
3. Nettoyez l’extérieur de l’appareil en l’essuyant avec un chiffon humide, puis séchez-le avec un chiffon sec. Ne plongez jamais l’appareil dans l’eau et ne laissez jamais d’eau pénétrer dans l’appareil.

Rangement

1. Débranchez toujours l’appareil de la prise, laissez-le refroidir et nettoyez-le avant de le ranger.
2. Si vous ne utilisez pas l’appareil pendant une longue période, rangez-le avec le manuel d’utilisation dans sa boîte d’origine et conservez-le dans un endroit sec et bien ventilé.
3. Ne placez pas d’objets lourds sur la boîte pendant le stockage, car cela pourrait endommager l’appareil.

Élimination du produit usagé

Ne jetez pas ce produit/appareil avec les ordures ménagères à la fin de sa durée de vie. Apportez-le à un point de collecte public pour le recyclage des équipements électriques et électroniques usagés. Le symbole de référence est indiqué sur le produit, dans le mode d’emploi ou sur l’emballage.

FR Français

Élimination correcte de ce produit	
	Ce marquage indique que ce produit ne doit pas être éliminé avec les déchets ménagers dans l'Union européenne. Afin d'éviter tout risque pour l'environnement ou la santé publique lié à une élimination incontrôlée, ce produit doit être recyclé de manière responsable pour favoriser la réutilisation durable des ressources. Pour la reprise de votre ancien appareil, utilisez les systèmes de collecte prévus à cet effet ou contactez le revendeur auprès duquel vous avez acheté ce produit. Ils pourront prendre en charge ce produit pour un recyclage respectueux de l'environnement.

Données techniques

Nom du produit	BREND BR-2221 Radiateur tour électrique
Tension nominale	220–240 V
Élément chauffant	Élément chauffant en céramique (PTC)
Puissance nominale	2 000 watts
Niveau sonore nominal	47 dB
Classe de protection	Double isolation
Protection contre la surchauffe	Oui
Température réglable	15–35 °C
Minuterie	réglable De 0 à 9 heures (par intervalles de 1 heure)
Fonctions	Oscillation, ventilateur, mode ÉCO et chauffage
Poids du produit	2,3 kg
Dimensions du produit (L x l x H)	18 x 18 x 54 cm
Pays d'origine	Chine
Propriétaire de la marque, importateur dans l'UE, distributeur	BREND Grote Ohé-weg 3, 6081PT Haelen Pays-Bas

IT Indice

Icone utilizzate in questo manuale 28
Introduzione 28
Controllo dei componenti 28
Descrizione delle parti 28
Avvertenze di sicurezza 29
Istruzioni per l'uso 30
Manutenzione 31
Conservazione 31
Smaltimento del prodotto usato 31
Dati tecnici 32

Manuale in olandese 03
Manuale in inglese 09
Manuale in tedesco 15
Manuale in francese 21
Manuale in spagnolo 33
Manuale in polacco 39
Manuale in danese 45
Manuale in svedese 51

Icone utilizzate in questo manuale

Simbolo di avvertenza: Questo simbolo indica informazioni di sicurezza importanti. Quando vede questo simbolo, presti particolare attenzione alle istruzioni corrispondenti per prevenire lesioni o danni. Segua attentamente le precauzioni per garantire un uso sicuro del dispositivo.

Simbolo informativo: Questo simbolo fornisce informazioni aggiuntive e suggerimenti utili che possono aiutarla nell'uso del suo dispositivo. Quando vede questo simbolo, legga il testo corrispondente per ulteriori spiegazioni e linee guida per migliorare la funzionalità e la facilità d'uso.

Introduzione

Congratulazioni per l'acquisto del Suo nuovo termoventilatore elettrico! In questo manuale troverà tutte le istruzioni per un'installazione sicura e un uso ottimale. La invitiamo a leggere attentamente questo manuale per godere a lungo del Suo acquisto. La ringraziamo per la fiducia riposta nel nostro prodotto.

Controllo dei componenti

Prima di iniziare, è importante verificare che tutte le parti del Suo termoventilatore elettrico siano presenti. Controlli attentamente il contenuto della confezione per assicurarsi di aver ricevuto tutto il necessario per il corretto funzionamento del Suo apparecchio.

1x Termoventilatore elettrico
1x Telecomando
1x Manuale rapido

Descrizione delle parti

1. Pulsante di accensione/spegnimento
2. Impostazione della modalità
3. Impostazione dell'oscillazione
4. Impostazione della temperatura
5. Impostazione del timer
6. Impostazione della luce

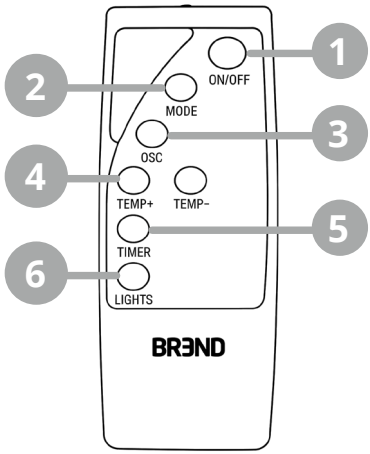

IT Italiano

1. Pannello di controllo
2. Spia di stato
3. Elemento riscaldante
4. Impostazione dell'oscillazione
5. Impostazione della temperatura
6. Display
7. Impostazione del timer
8. Pulsante di accensione/ spegnimento
9. Impostazione della modalità



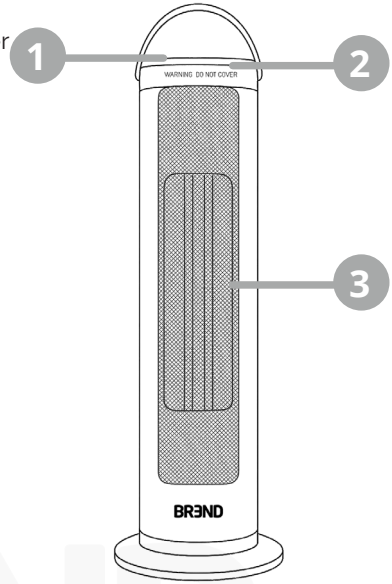

Avvertenze di sicurezza

ATTENZIONE! Leggere attentamente tutte le istruzioni e gli avvisi prima di utilizzare il termoventilatore elettrico. Questo apparecchio è destinato a un uso domestico normale!

- L'apparecchio va usato da persone con capacità ridotte o senza esperienza solo sotto supervisione o dopo istruzioni di una persona responsabile.
- I bambini devono essere sempre supervisionati per evitare che giochino con l'apparecchio. I bambini sotto i 3 anni devono essere monitorati continuamente. I bambini dai 3 agli 8 anni possono accendere e spegnere l'apparecchio solo sotto supervisione.
- Per evitare il surriscaldamento, non coprire il riscaldatore.
- Non posizionare il riscaldatore direttamente sotto una presa elettrica.
- Non utilizzare il riscaldatore se è caduto o danneggiato.
- Utilizzare questo riscaldatore solo su una superficie orizzontale e stabile.
- Non utilizzare il riscaldatore in piccoli spazi occupati da persone che non sono in grado di uscire autonomamente, salvo supervisione costante.
- Tenere tessuti, tende o altri materiali infiammabili a una distanza di almeno 1 metro dalla griglia di uscita dell'aria per ridurre il rischio di incendio.
- Alcune parti di questo apparecchio possono scaldarsi e causare ustioni.
- Per evitare resettamenti pericolosi, non collegare l'apparecchio a un timer, a una prolunga o a un circuito che si accende automaticamente.
- Assicurarsi che il termoventilatore sia collegato a una fonte di alimentazione con la tensione e la frequenza indicate sulla targhetta.
- Spegnere l'apparecchio prima di staccare la spina. Toccarlo solo con mani asciutte per evitare scosse elettriche.

- Alcune parti del riscaldatore diventano calde durante l'uso. Impugnare il riscaldatore per la maniglia quando lo si sposta.
- Non utilizzare il riscaldatore in aree in cui vengono utilizzate o conservate sostanze infiammabili come benzina o vernice.
- Non indirizzare il riscaldatore verso mobili, animali, tende o altri oggetti infiammabili. Tenere i materiali infiammabili, come mobili e biancheria da letto, a una distanza di almeno 1 metro dalla parte anteriore, laterale e posteriore del riscaldatore.
- Non posizionare il cavo sotto tappeti o coprirlo con tappeti o mobili. Assicurarsi che nessuno possa inciampare sul cavo.
- Non posizionare il riscaldatore su biancheria da letto o su tappeti spessi e lunghi dove le aperture potrebbero essere bloccate.
- Non immergere l'apparecchio o il cavo in acqua o altre sostanze liquide per ridurre il rischio di scosse elettriche.
- Non utilizzare questo prodotto nelle immediate vicinanze di acqua, come in una vasca da bagno, lavandino, bagno o piscina.
- È necessaria una manutenzione regolare per rimuovere polvere e lanugine che possono accumularsi nel riscaldatore e causare surriscaldamento. Spegnere il riscaldatore, lasciarlo raffreddare e pulirlo come descritto.
- Assicurarsi che non ci siano altri dispositivi ad alto consumo di corrente collegati allo stesso circuito per evitare sovraccarichi.
- Non usare prolunghe: rischio di surriscaldamento e incendio.Questo apparecchio è destinato esclusivamente per uso interno.
- Non lasciare l'apparecchio incustodito quando è acceso.
- Non posizionare oggetti sull'apparecchio e non bloccare le aperture di ingresso e uscita dell'aria. Non utilizzare il riscaldatore troppo vicino a pareti o tende.
- Non utilizzare accessori o componenti non raccomandati dal produttore, poiché potrebbero causare pericoli.

Istruzioni per l'uso

Attenzione! È normale che la base tremi leggermente – questo garantisce che la funzione di oscillazione funzioni correttamente.

Passo 1 Inserire la spina nella presa di corrente e premere il pulsante di accensione/spegnimento. L'apparecchio si avvierà automaticamente in modalità "alta temperatura", riconoscibile dal simbolo illuminato.

Passo 2 Premere il pulsante modalità per selezionare la modalità desiderata. È possibile scegliere tra alta temperatura (predefinito), modalità ECO, modalità ventilatore e bassa temperatura.

Passo 3 „Premere più volte il pulsante timer per impostare lo spegnimento automatico (0–9 ore, a intervalli di 1 ora).

Blocco per bambini: per attivare o disattivare il blocco, tenere premuto il pulsante del timer per 3 secondi. Il simbolo di blocco si illuminerà quando il blocco è attivato. Ripetere per disattivarlo.

Passo 4 Premere il pulsante della temperatura per impostare la temperatura desiderata. In questa modalità intelligente, i pulsanti "TEMP" e "MODE" si illumineranno e il riscaldatore si accenderà e spegnerà automaticamente per mantenere la temperatura impostata.

La temperatura può essere impostata tra 15-35°C (la temperatura predefinita è 30°C).

Passo 5 Ci sono tre diverse luci ambientali: blu (modalità ventilatore), viola (bassa temperatura) e rossa (alta temperatura e modalità ECO). È possibile disattivare la luce ambientale con il telecomando.

ECO La luce ambientale rossa cambia in modalità di respirazione (luce che lampeggia dolcemente) e si illumina il simbolo ECO. Il riscaldatore alterna tra alta e bassa temperatura per mantenere la temperatura della stanza intorno ai 24°C. L'apparecchio si spegne automaticamente se non viene utilizzato per 24 ore.

Passo 6 Premere il pulsante di oscillazione per attivare la funzione di oscillazione. Premere nuovamente per disattivarla.

Passo 7 Premere il pulsante di accensione/spegnimento per spegnere il riscaldatore. Il riscaldatore continuerà a funzionare per 15 secondi in modalità ventilatore per raffreddarsi.

Manutenzione

1. Scollegare sempre l'apparecchio dalla presa di corrente e lasciarlo raffreddare prima di effettuare qualsiasi manutenzione.
2. Utilizzare un aspirapolvere per rimuovere la polvere dalle griglie.
3. Pulire l'esterno dell'apparecchio strofinandolo con un panno umido e poi asciugarlo con un panno asciutto. Non immergere mai l'apparecchio in acqua e non permettere che l'acqua entri nell'apparecchio.

Conservazione

1. Scollegare sempre l'apparecchio dalla presa di corrente, lasciarlo raffreddare e pulirlo prima di riporlo.
2. Se non si utilizza l'apparecchio per un lungo periodo, riporlo insieme al manuale nella scatola originale e conservarlo in un luogo asciutto e ben ventilato.
3. Non posizionare oggetti pesanti sulla scatola durante la conservazione, poiché ciò potrebbe danneggiare l'apparecchio.

Smaltimento del prodotto usato

Non gettare questo prodotto/dispositivo alla fine della sua vita utile con i normali rifiuti domestici. Porta il prodotto a un punto di raccolta pubblico per il riciclo di apparecchiature elettriche ed elettroniche usate. Il simbolo di riferimento è riportato sul prodotto, sul manuale d'uso o sulla confezione.

Corretto smaltimento del prodotto	
	Questo simbolo indica che il prodotto non deve essere smaltito con i rifiuti domestici nell'UE. Per evitare danni all'ambiente e alla salute, ricicla il prodotto in modo responsabile per promuovere il riutilizzo delle risorse materiali. Non gettarlo in natura o in discariche non autorizzate. Restituisci il dispositivo tramite i sistemi di raccolta o contatta il rivenditore per un riciclo sicuro ed ecologico. Loro si occuperanno del ritiro e del riciclo del dispositivo in conformità con le normative ambientali.

Dati tecnici

Nome prodotto	BREND BR-2221 Termoconvettore Elettrico a Torre
Tensione nominale	220–240V
Elemento riscaldante	Elemento riscaldante ceramico (PTC)
Potenza nominale	2000 Watt
Livello sonoro nominale	47 dB
Classe di protezione	Doppio isolamento
Protezione da surriscaldamento	Sì
Temperatura regolabile	15–35°C
Timer regolabile	Da 0 a 9 ore (con intervalli di 1 ora)
Funzioni	Oscillazione, ventilatore, ECO e riscaldamento
Peso del prodotto	2,3 kg
Dimensioni prodotto (L x P x A)	18 x 18 x 54 cm
Paese di origine	Cina
Proprietario del marchio, importatore nell'UE, distributore	BREND Grote Ohé-weg 3, 6081PT Haelen Paesi Bassi

ES Índice

Iconos utilizados en este manual 34
Introducción 34
Verificación de componentes 34
Descripción de las partes 34
Advertencias de seguridad 35
Instrucciones de uso 36
Mantenimiento 37
Almacenamiento 37
Eliminación del producto usado 37
Datos técnicos 38

Manual en neerlandés 03
Manual en inglés 09
Manual en alemán 15
Manual en francés 21
Manual en italiano 27
Manual en polaco 39
Manual en danés 45
Manual en sueco 51

Iconos utilizados en este manual

Símbolo de advertencia: Este símbolo indica información importante sobre seguridad. Cuando vea este símbolo, debe prestar especial atención a las instrucciones correspondientes para evitar lesiones o daños. Siga cuidadosamente las precauciones indicadas para garantizar un uso seguro del dispositivo.

Símbolo de información: Este símbolo proporciona información adicional y consejos útiles que pueden ayudarle en el uso de su dispositivo. Cuando vea este símbolo, lea el texto correspondiente para obtener explicaciones y directrices adicionales, con el fin de mejorar la funcionalidad y la facilidad de uso.

Introducción

¡Felicidades por la adquisición de su nueva estufa eléctrica de torre! En este manual encontrará todas las instrucciones para una instalación segura y un uso óptimo. Le recomendamos leerlo cuidadosamente para disfrutar de su compra a largo plazo. ¡Gracias por confiar en nuestro producto!

Verificación de componentes

Antes de comenzar, es importante verificar que todos los componentes de su estufa eléctrica de torre estén presentes. Revise cuidadosamente el contenido del paquete para asegurarse de que ha recibido todo lo necesario para un funcionamiento óptimo de su dispositivo.

1x Estufa eléctrica de torre
1x Control remoto
1x Breve manual

Descripción de las partes

1. Botón de encendido/apagado
2. Configuración de modo
3. Configuración de oscilación
4. Configuración de temperatura
5. Configuración de temporizador
6. Configuración de luz

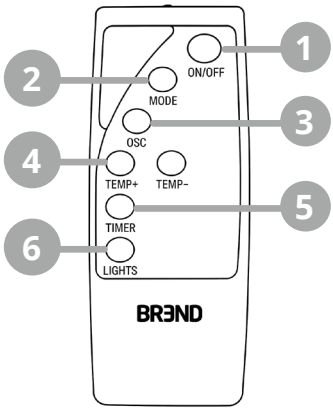

ES Español

1. Panel de control
2. Luz indicadora de estado
3. Elemento calefactor
4. Configuración de oscilación
5. Configuración de temperatura
6. Pantalla
7. Configuración de temporizador
8. Botón de encendido/apagado
9. Configuración de modo



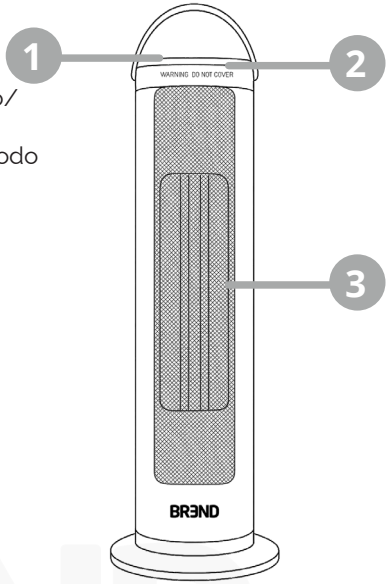

Advertencias de seguridad

¡ATENCIÓN! Lea todas las instrucciones y advertencias cuidadosamente antes de usar el calefactor eléctrico de torre. ¡Este dispositivo está destinado para uso doméstico normal!

- Este dispositivo no debe ser utilizado por personas con capacidades reducidas o sin experiencia, a menos que estén bajo supervisión o después de recibir instrucciones por parte de una persona responsable.
- Los niños deben ser supervisados en todo momento para evitar que jueguen con el dispositivo. Los niños menores de 3 años deben estar bajo supervisión continua. Los niños de 3 a 8 años solo pueden encender y apagar el dispositivo bajo supervisión.
- Para evitar el sobrecalentamiento, no cubra el calefactor.
- No coloque el calefactor directamente debajo de un enchufe.
- No utilice el calefactor si se ha caído o está dañado.
- Utilice este calefactor solo en una superficie horizontal y estable.
- No utilice este calefactor en espacios pequeños ocupados por personas que no puedan salir de la habitación por sí solas, a menos que haya supervisión constante.
- Mantenga tejidos, cortinas u otros materiales inflamables a una distancia mínima de 1 metro de la salida de aire para reducir el riesgo de incendio.
- Algunas partes de este dispositivo pueden calentarse y causar quemaduras.
- Para evitar reinicios peligrosos, no conecte el dispositivo a un temporizador, extensión eléctrica o circuito con encendido automático.
- Asegúrese de que el calefactor esté conectado a una fuente de alimentación con el voltaje y la frecuencia indicados en la placa de características.
- Apague el dispositivo antes de desconectar el enchufe. Tóquelo solo con las manos

secas para evitar descargas eléctricas.
- Algunas partes del calefactor se calientan durante el uso. Sujete el calefactor por el mango cuando lo mueva.
- No use el calefactor en áreas donde se utilicen o almacenen sustancias inflamables como gasolina o pintura.
- No dirija el calefactor hacia muebles, animales, cortinas u otros objetos inflamables. Mantenga materiales inflamables como muebles y ropa de cama a una distancia mínima de 1 metro de la parte frontal, lateral y posterior del calefactor.
- No coloque el cable debajo de alfombras ni lo cubra con tapetes o muebles. Asegúrese de que nadie pueda tropezar con el cable.
- No coloque el calefactor sobre ropa de cama o alfombras gruesas y largas donde se puedan bloquear las aberturas.
- „No sumerja el aparato ni el cable en agua para evitar descargas eléctricas.
- No utilice este producto cerca de agua, como en un baño, lavabo, baño o piscina.
- Se requiere mantenimiento regular para eliminar el polvo y las pelusas que se puedan acumular en el calefactor y causar sobrecalentamiento. Apague el calefactor, deje que se enfríe y límpielo según se indica.
- Asegúrese de que no haya otros dispositivos de alto consumo eléctrico conectados al mismo circuito para evitar sobrecargas.
- No use alargadores: riesgo de sobrecalentamiento e incendio.
- Este dispositivo está destinado exclusivamente para uso en interiores.
- No deje el dispositivo desatendido cuando esté encendido.
- No coloque objetos sobre el dispositivo ni bloquee las aberturas de entrada y salida de aire. No utilice el calefactor cerca de paredes o cortinas.
- No utilice accesorios o piezas adicionales no recomendadas por el fabricante, ya que pueden ser peligrosos.

Instrucciones de uso

¡Atención! Es normal que la base tenga un ligero movimiento, esto asegura que la función de oscilación funcione correctamente.

Paso 1 Conecte el enchufe a la toma de corriente y presione el botón de encendido/apagado. El dispositivo comenzará automáticamente en el modo “alta temperatura”, indicado por el símbolo iluminado.

Paso 2 Presione el botón de modo para seleccionar el modo deseado. Puede elegir entre alta temperatura (predeterminado), modo ECO, modo ventilador o baja temperatura.

Paso 3 Presione repetidamente el botón del temporizador para establecer un periodo de tiempo después del cual el calefactor se apagará automáticamente (de 0 a 9 horas, en incrementos de 1 hora).

Bloqueo para niños: Mantenga presionado el botón del temporizador durante 3 segundos. El símbolo de bloqueo se iluminará cuando el bloqueo esté activado. Repita el proceso para desactivarlo.

Paso 4 Presione el botón de temperatura para ajustar la temperatura deseada. En este modo inteligente, los botones "TEMP" y "MODE" se iluminarán y el calefactor se encenderá y apagará automáticamente para mantener la temperatura configurada.

La temperatura es ajustable entre 15-35°C (el valor predeterminado es 30°C).

Paso 5 Hay tres luces de ambiente diferentes: azul (modo ventilador), morado (baja temperatura) y rojo (alta temperatura y modo ECO). Puede apagar la luz ambiental con el control remoto.

ECO La luz roja cambiará a modo de respiración (luz parpadeante suave) y el símbolo ECO se iluminará. El calefactor alterna entre alta y baja temperatura para mantener la temperatura de la habitación alrededor de 24°C. El dispositivo se apagará automáticamente si no se realiza ninguna operación durante 24 horas.

Paso 6 Presione el botón de oscilación para activar la función de oscilación. Presione nuevamente para desactivarla.

Paso 7 Presione el botón de encendido/apagado para apagar el calefactor. El dispositivo seguirá funcionando en modo ventilador durante 15 segundos para enfriarse.

Mantenimiento

1. Siempre desconecte el dispositivo de la toma de corriente y deje que se enfríe antes de realizar el mantenimiento.
2. Use una aspiradora para eliminar el polvo de las rejillas.
3. Limpie el exterior del dispositivo pasando un paño húmedo y luego séquelo con un paño seco. Nunca sumerja el dispositivo en agua ni permita que entre agua en el dispositivo.

Almacenamiento

1. Siempre desconecte el dispositivo de la toma de corriente, deje que se enfríe y límpielo antes de guardarlo.
2. Si no va a usar el dispositivo durante un largo período, colóquelo junto con el manual de instrucciones en la caja original y guárdelo en un lugar seco y ventilado.
3. No coloque objetos pesados sobre la caja durante el almacenamiento, ya que esto podría dañar el dispositivo.

Eliminación del producto usado

No deseche este producto/dispositivo al final de su vida útil junto con la basura doméstica normal. Lleve el producto a un punto de recogida pública para el reciclaje de aparatos eléctricos y electrónicos usados. El símbolo de referencia se encuentra en el propio producto, en el manual de instrucciones o en el embalaje.

ES Español

Eliminación correcta de este producto	
	Esta marca indica que este producto no debe ser desechado junto con otros residuos domésticos en la UE. Para evitar posibles daños al medio ambiente o la salud pública debido a la eliminación incontrolada de residuos, debe reciclarlo de manera responsable para fomentar el uso sostenible de los recursos materiales. Si desea entregar su dispositivo usado, utilice los sistemas de entrega y recolección o póngase en contacto con el minorista donde compró el producto. Ellos pueden encargarse de llevar este producto para su reciclaje de manera segura para el medio ambiente.

Datos técnicos

Nombre del producto	BREND BR-2221 Calefactor Eléctrico de Torre
Tensión nominal	220–240 V
Elemento calefactor	Elemento cerámico calefactor (PTC)
Potencia nominal	2000 vatios
Nivel sonoro nominal	47 dB
Clase de protección	Doble aislamiento
Protección contra sobrecalentamiento	Sí
Temperatura ajustable	15–35 ˚C
Temporizador ajustable	De 0 a 9 horas (en intervalos de 1 hora)
Funciones	Oscilación, ventilador, ECO y calefacción
Peso del producto	2,3 kilogramos
Dimensiones del producto (L x An x Al)	18 x 18 x 54 cm
País de origen	China
Titular de la marca, importador a la UE, distribuidor	BREND Grote Ohé-weg 3, 6081PT Haelen Países Bajos

PL Spis treści

Piktogramy użyte w tej instrukcji 40
Wprowadzenie 40
Kontrola elementów 40
Opis części 40
Ostrzeżenia dotyczące bezpieczeństwa 41
Instrukcje użytkowania 42
Konserwacja 43
Przechowywanie 43
Utylizacja zużytego produktu 43
Dane techniczne 44

Instrukcja w języku niderlandzkim 03
Instrukcja w języku angielskim 09
Instrukcja w języku niemieckim 15
Instrukcja w języku francuskim 21
Instrukcja w języku włoskim 27
Instrukcja w języku hiszpańskim 33
Instrukcja w języku duńskim 45
Instrukcja w języku szwedzkim 51

Piktogramy użyte w tej instrukcji

Symbol ostrzegawczy: Ten symbol wskazuje na ważne informacje dotyczące bezpieczeństwa. Gdy zobaczysz ten symbol, należy zwrócić szczególną uwagę na powiązane instrukcje, aby uniknąć obrażeń lub uszkodzeń. Ściśle przestrzegaj podanych środków ostrożności, aby zapewnić bezpieczne użytkowanie urządzenia.

Symbol informacyjny: Ten symbol wskazuje na dodatkowe informacje i przydatne wskazówki, które mogą pomóc podczas korzystania z urządzenia. Gdy zobaczysz ten symbol, zapoznaj się z dołączonym tekstem w celu uzyskania dodatkowych wyjaśnień i zaleceń, aby zwiększyć funkcjonalność i wygodę użytkowania.

Wprowadzenie

Gratulujemy zakupu nowego elektrycznego grzejnika wieżowego! W tej instrukcji znajdą Państwo wszystkie wskazówki dotyczące bezpiecznej instalacji i optymalnego użytkowania. Prosimy o dokładne przeczytanie, aby cieszyć się zakupem przez długi czas. Dziękujemy za zaufanie do naszego produktu.

Kontrola elementów

Zanim rozpoczną Państwo użytkowanie, ważne jest, aby sprawdzić, czy wszystkie elementy elektrycznego grzejnika wieżowego są obecne. Prosimy dokładnie sprawdzić zawartość opakowania, aby upewnić się, że otrzymali Państwo wszystkie niezbędne elementy do zapewnienia optymalnego działania urządzenia.

1x Elektryczny grzejnik wieżowy
1x Pilot zdalnego sterowania
1x Krótka instrukcja obsługi

Opis części

1. Przycisk włączania/wyłączania
2. Ustawienie trybu
3. Ustawienie oscylacji
4. Ustawienie temperatury
5. Ustawienie timera
6. Ustawienie światła

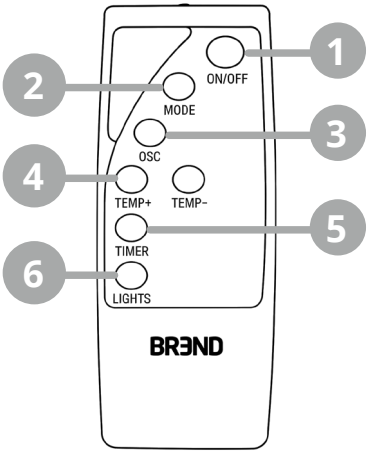

PL Polski

1. Panel sterowania
2. Lampka statusu
3. Element grzewczy
4. Ustawienie oscylacji
5. Ustawienie temperatury
6. Wyświetlacz
7. Ustawienie timera
8. Przycisk włączania/ wyłączania
9. Ustawienie trybu

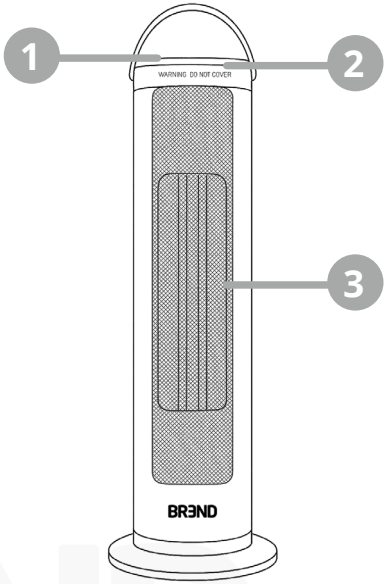



Ostrzeżenia dotyczące bezpieczeństwa

UWAGA! Prosimy dokładnie przeczytać wszystkie instrukcje i ostrzeżenia przed użyciem elektrycznego grzejnika wieżowego. Urządzenie to przeznaczone jest do normalnego użytku domowego!

- Urządzenia nie należy używać przez osoby o ograniczonych zdolnościach lub bez doświadczenia, chyba że pod nadzorem lub po instrukcji odpowiedzialnej osoby.
- Dzieci powinny być zawsze nadzorowane, aby zapobiec ich zabawie z urządzeniem. Dzieci poniżej 3 roku życia muszą być nieustannie nadzorowane. Dzieci w wieku 3-8 lat mogą włączać i wyłączać urządzenie tylko pod nadzorem.
- Aby zapobiec przegrzaniu, nie przykrywaj grzejnika.
- Nie stawiaj grzejnika bezpośrednio pod gniazdkiem elektrycznym.
- Nie używaj grzejnika, jeśli upadł lub jest uszkodzony.
- Używaj grzejnika tylko na poziomej i stabilnej powierzchni.
- Nie używaj grzejnika w małych pomieszczeniach, gdzie przebywają osoby, które nie mogą samodzielnie opuścić pomieszczenia, chyba że zapewniony jest stały nadzór.
- Trzymaj tkaniny, zasłony i inne materiały łatwopalne co najmniej 1 metr od wylotu powietrza, aby zmniejszyć ryzyko pożaru.
- Niektóre części urządzenia mogą się nagrzewać i powodować oparzenia.
- Aby uniknąć niebezpiecznych resetów, urządzenie nie powinno być podłączane do timera, przedłużacza ani automatycznie włączającego się obwodu.
- Upewnij się, że grzejnik jest podłączony do źródła zasilania o napięciu i częstotliwości, jak podano na tabliczce znamionowej.
- Wyłącz urządzenie przed wyciągnięciem wtyczki. Dotykaj urządzenia tylko suchymi rękami, aby uniknąć porażenia prądem.

- Niektóre części grzejnika nagrzewają się podczas użytkowania. Chwytaj grzejnik za uchwyt, gdy go przenosisz.
- Nie używaj grzejnika w miejscach, gdzie używane lub przechowywane są substancje łatwopalne, takie jak benzyna czy farba.
- Nie kieruj grzejnika na meble, zwierzęta, zasłony ani inne materiały łatwopalne. Trzymaj materiały łatwopalne, takie jak meble i pościel, co najmniej 1 metr od przodu, boków i tyłu grzejnika.
- Nie kładź kabla pod dywanami ani nie przykrywaj go wykładzinami lub meblami. Upewnij się, że nikt nie potknie się o kabel.
- Nie stawiaj grzejnika na pościeli ani na grubych, długich dywanach, gdzie otwory mogą zostać zablokowane.
- Nie zanurzaj urządzenia ani kabla w wodzie ani innych cieczach, aby zmniejszyć ryzyko porażenia prądem.
- Nie używaj urządzenia w bezpośredniej bliskości wody, takiej jak wanna, umywalka, łazienka czy basen.
- Regularna konserwacja jest konieczna, aby usunąć kurz i kłaczki, które mogą gromadzić się w grzejniku i powodować przegrzanie. Wyłącz grzejnik, pozwól mu ostygnąć i wyczyść zgodnie z opisem.
- Upewnij się, że na tym samym obwodzie nie są podłączone inne urządzenia o wysokim zużyciu energii, aby uniknąć przeciążenia.
- Nie używaj przedłużacza, ponieważ może przegrzać się i stanowić zagrożenie pożarowe.
- Urządzenie przeznaczone jest wyłącznie do użytku wewnętrznego.
- Nie pozostawiaj urządzenia bez nadzoru, gdy jest włączone.
- Nie stawiaj przedmiotów na urządzeniu ani nie blokuj otworów wlotu i wylotu powietrza. Nie używaj grzejnika blisko ścian lub zasłon.
- Nie używaj akcesoriów ani części, które nie zostały zatwierdzone przez producenta, ponieważ mogą stanowić zagrożenie.

Instrukcje użytkowania

Uwaga! Jest normalne, że stopa urządzenia lekko się chwieje – zapewnia to prawidłowe działanie funkcji oscylacji.

Krok 1 Włóż wtyczkę do gniazdka i naciśnij przycisk włączania/wyłączania. Urządzenie automatycznie uruchomi się w trybie „wysokiej temperatury", co jest sygnalizowane przez podświetlony symbol.

Krok 2 Naciśnij przycisk trybu, aby włączyć tryb. Możesz wybrać tryb wysokiej temperatury (domyślny), tryb ECO, tryb wentylatora lub tryb niskiej temperatury.

Krok 3 Naciśnij wielokrotnie przycisk timera, aby ustawić czas, po którym grzejnik automatycznie się wyłączy (od 0 do 9 godzin, w krokach po 1 godzinie).

Aby włączyć lub wyłączyć blokadę rodzicielską, przytrzymaj przycisk timera przez 3 sekundy. Symbol blokady zaświeci się, gdy blokada zostanie aktywowana. Powtórz, aby ją dezaktywować.

Krok 4 Naciśnij przycisk temperatury, aby ustawić żądaną temperaturę. W tym trybie „smart" przyciski „TEMP" i „MODE" będą podświetlone, a grzejnik będzie automatycznie włączać się i wyłączać, aby utrzymać ustawioną temperaturę.

Temperatura jest regulowana w zakresie od 15 do 35°C (domyślnie ustawiona na 30°C).

Krok 5 Istnieją trzy różne kolory oświetlenia nastrojowego: niebieski (tryb wentylatora), fioletowy (niska temperatura) i czerwony (wysoka temperatura i tryb ECO). Możesz wyłączyć oświetlenie nastrojowe za pomocą pilota.

ECO Czerwone oświetlenie zmienia się w tryb oddechowy (delikatnie migające światło), a symbol ECO zaświeci się. Grzejnik naprzemiennie grzeje w wysokiej i niskiej temperaturze, aby utrzymać temperaturę w pomieszczeniu na poziomie około 24°C. Urządzenie automatycznie wyłączy się, jeśli przez 24 godziny nie będzie żadnej interakcji.

Krok 6 Naciśnij przycisk oscylacji, aby włączyć funkcję obrotu. Naciśnij ponownie, aby ją wyłączyć.

Krok 7 Naciśnij przycisk włączania/wyłączania, aby wyłączyć grzejnik. Urządzenie będzie nadal działać przez 15 sekund w trybie wentylatora, aby się schłodzić.

Konserwacja

1. Wyjmij wtyczkę urządzenia z gniazdka i pozwól mu ostygnąć przed konserwacją.
2. Użyj odkurzacza, aby usunąć kurz z grilli.
3. Wyczyść zewnętrzną część urządzenia, przecierając ją wilgotną ściereczką, a następnie osusz ją suchą ściereczką. Nigdy nie zanurzaj urządzenia w wodzie ani nie pozwól, aby woda dostała się do urządzenia.

Przechowywanie

1. Zawsze wyjmij wtyczkę urządzenia z gniazdka, pozwól mu ostygnąć i wyczyść je przed schowaniem.
2. Jeśli urządzenie nie będzie używane przez dłuższy czas, umieść je razem z instrukcją obsługi w oryginalnym opakowaniu i przechowuj w suchym i wentylowanym miejscu.
3. Nie kładź ciężkich przedmiotów na pudełku podczas przechowywania, ponieważ może to uszkodzić urządzenie.

Utylizacja zużytego produktu

Nie wyrzucaj tego produktu/urządzenia na koniec jego cyklu życia do zwykłych odpadów komunalnych. Oddaj produkt do publicznego punktu zbiórki odpadów w celu recyklingu zużytych urządzeń elektrycznych i elektronicznych. Odpowiedni symbol znajduje się na produkcie, w instrukcji obsługi lub na opakowaniu.

PL Polski

Prawidłowa utylizacja tego produktu	
	Ten symbol oznacza, że produkt nie może być wyrzucany z innymi odpadami w UE. Aby zapobiec szkodom dla środowiska lub zdrowia, należy go odpowiedzialnie poddać recyklingowi. Skorzystaj z systemów zbiórki lub skontaktuj się ze sprzedawcą, który zapewni bezpieczny recykling. Wspierasz tym samym ponowne wykorzystanie zasobów materiałowych. Dbaj o środowisko, oddając produkt w odpowiednie miejsce.

Dane techniczne

Nazwa produktu	BREND BR-2221 Elektryczny piec wieżowy
Napięcie znamionowe	220–240 V
Element grzewczy	Ceramiczny element grzewczy (PTC)
Moc znamionowa	2000 W
Poziom hałasu (nominalny)	47 dB
Klasa ochrony	Podwójna izolacja
Zabezpieczenie przed przegrzaniem	Tak
Zakres temperatury	15–35°C
Regulowany timer	Od 0 do 9 godzin (co 1 godzina)
Funkcje	Oscylacja, wentylator, tryb ECO, ogrzewanie
Waga produktu	2,3 kg
Wymiary produktu (dł. x szer. x wys.)	18 x 18 x 54 cm
Kraj pochodzenia	Chiny
Właściciel marki, importer do UE, dystrybutor	BREND Grote Ohé-weg 3, 6081PT Haelen Holandia

DK Indholdsfortegnelse

Piktogrammer anvendt i denne vejledning 46
Introduktion 46
Kontrol af komponenter 46
Beskrivelse af dele 46
Sikkerhedsadvarsler 47
Brugsanvisning 48
Vedligeholdelse 49
Opbevaring 49
Bortskaffelse af brugt produkt 49
Tekniske data 50

Hollandsk vejledning 03
Engelsk vejledning 09
Tysk vejledning 15
Fransk vejledning 21
Italiensk vejledning 27
Spansk vejledning 33
Polsk vejledning 39
Svensk vejledning 51

Piktogrammer anvendt i denne vejledning

Advarselssymbol: Dette symbol angiver vigtig sikkerhedsinformation. Når du ser dette symbol, skal du være ekstra opmærksom på de tilhørende instruktioner for at undgå personskade eller skade på udstyr. Følg forholdsreglerne nøje for at sikre en sikker brug af enheden.

Informationssymbol: Dette symbol angiver supplerende information og nyttige tips, som kan hjælpe dig med at bruge din enhed. Når du ser dette symbol, bør du læse den tilhørende tekst for yderligere forklaring og vejledning for at forbedre funktionalitet og brugervenlighed.

Introduktion

Tillykke med din nye elektriske tårnvarmer! I denne vejledning finder du alle instruktioner til sikker installation og optimal brug. Læs venligst vejledningen omhyggeligt for at få langvarig glæde af dit køb. Tak fordi du har valgt vores produkt.

Kontrol af komponenter

Inden du går i gang, er det vigtigt at kontrollere, om alle dele af din elektriske tårnvarmer er til stede. Kontrollér omhyggeligt indholdet af emballagen for at sikre, at du har modtaget alt, hvad der er nødvendigt for en optimal drift af din enhed.

1x Elektrisk tårnvarmer
1x Fjernbetjening
1x Kort vejledning

Beskrivelse af dele

1. Tænd/sluk-knap
2. Indstil tilstand
3. Indstil oscillation
4. Indstil temperatur
5. Indstil timer
6. Indstil lys

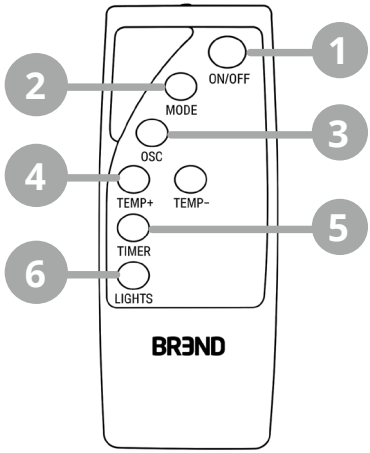

DK Dansk

1. Betjeningspanel
2. Statuslampe
3. Varmeelement
4. Indstil oscillation
5. Indstil temperatur
6. Display
7. Indstil timer
8. Tænd/sluk-knap
9. Indstil tilstand

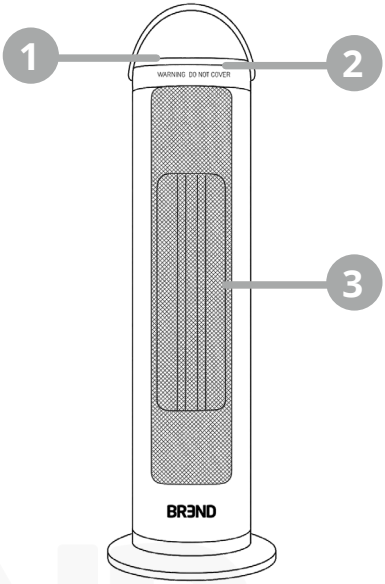



Sikkerhedsadvarsler

VÆR OPMÆRKSOM! Læs alle instruktioner og advarsler omhyggeligt, før du bruger den elektriske tårnvarmer. Denne enhed er kun beregnet til normalt husholdningsbrug!

- Denne enhed må ikke bruges af personer med nedsatte evner eller uden erfaring, medmindre under opsyn eller efter instruktion fra en ansvarlig voksen.
- Børn skal til enhver tid holdes under opsyn for at forhindre, at de leger med enheden. Børn under 3 år skal konstant overvåges. Børn fra 3 til 8 år må kun tænde og slukke enheden under opsyn.
- For at undgå overophedning må varmeren ikke dækkes.
- Placer varmeren ikke direkte under en stikkontakt.
- Brug ikke varmeren, hvis den er faldet eller beskadiget.
- Brug kun varmeren på en horisontal og stabil overflade.
- Brug ikke varmeren i små rum, hvis de er optaget af personer, der ikke kan forlade rummet uden hjælp, medmindre der er konstant opsyn.
- Hold tekstiler, gardiner eller andre brændbare materialer mindst 1 meter væk fra luftudblæsningsåbningen for at reducere brandrisikoen.
- Nogle dele af denne enhed kan blive varme og forårsage forbrændinger.
- For at undgå farlige nulstillinger må enheden ikke tilsluttes en timer, forlængerkabel eller et automatisk skiftende kredsløb.
- Sørg for, at tårnvarmeren tilsluttes en strømkilde med den spænding og frekvens, der er angivet på typeskiltet.
- Sluk for enheden, før du trækker stikket ud. Berør kun enheden med tørre hænder for at undgå elektrisk stød.

- Nogle dele af varmeren bliver varme under brug. Hold varmeren i håndtaget, når du flytter den.
- Brug ikke varmeren i områder, hvor brændbare stoffer som benzin eller maling bruges eller opbevares.
- Ret ikke varmeren mod møbler, dyr, gardiner eller andre brændbare objekter. Hold brændbare materialer som møbler og sengetøj mindst 1 meter væk fra for-, side- og bagsiden af varmeren.
- Læg ikke ledningen under tæpper eller dæk den med gulvtæpper eller møbler. Sørg for, at ingen kan snuble over ledningen.
- Placer ikke varmeren på sengetøj eller på tykke og lange tæpper, hvor åbningerne kan blive blokeret.
- Nedsænk ikke enheden eller ledningen i vand eller andre væsker for at reducere risikoen for elektrisk stød.
- Brug ikke dette produkt tæt på vand, såsom i et badekar, vask, badeværelse eller svømmebassin.
- Regelmæssig vedligeholdelse er nødvendig for at fjerne støv og fnug, der kan ophobe sig i varmeren og forårsage overophedning. Sluk for varmeren, lad den køle af og rengør den som beskrevet.
- Sørg for, at der ikke er andre apparater med højt strømforbrug tilsluttet på samme kredsløb for at undgå overbelastning.
- Brug ikke forlængerkabel, da dette kan overophede og udgøre en brandfare.
- Denne enhed er kun beregnet til indendørs brug.
- Lad ikke enheden stå uden opsyn, når den er tændt.
- Placer ikke objekter på enheden, og blokér ikke luftindtags- og udløbsåbningerne. Brug ikke varmeren tæt på vægge eller gardiner.
- Brug ikke tilbehør eller påsatte dele, der ikke er anbefalet af producenten, da de kan udgøre en fare.

Brugsanvisning

Vær opmærksom! Det er normalt, at foden let vakler – dette sikrer, at oscillationsfunktionen fungerer korrekt.

Trin 1 Sæt stikket i stikkontakten og tryk på tænd/sluk-knappen. Enheden starter automatisk i høj varme-tilstand, som kan genkendes på det oplyste symbol.

Trin 2 Tryk på tilstands-knappen for at aktivere tilstanden. Du kan vælge mellem høj varme (standard), ECO-tilstand, ventilatortilstand og lav varme.

Trin 3 Tryk gentagne gange på timer-knappen for at indstille en periode, hvorefter varmeren automatisk slukkes (0 til 9 timer, i trin på 1 time).

Børnesikring tændt eller slukket: Hold timer-knappen inde i 3 sekunder. Låsesymbolet lyser op, når låsen er aktiveret. Gentag for at deaktivere.

Trin 4 Tryk på temperatur-knappen for at indstille den ønskede temperatur. I denne smarte tilstand lyser "TEMP"- og "MODE"-knapperne op, og varmeren tænder og slukker automatisk for at opretholde den indstillede temperatur.

Temperaturen kan indstilles fra 15-35°C (standard er 30°C).

Trin 5 Der er tre forskellige stemningsbelysninger: blå (ventilatortilstand), lilla (lav varme) og rød (høj varme og ECO-tilstand). Du kan slukke stemningsbelysningen med fjernbetjeningen.

ECO Den røde stemningsbelysning skifter til åndedrætsmodus (blødt blinkende lys), og ECO-symbolet lyser op. Varmeren skifter mellem høj og lav varme for at holde rumtemperaturen omkring 24°C. Enheden slukker automatisk, hvis der ikke er nogen betjening i 24 timer.

Trin 6 Tryk på oscillations-knappen for at aktivere svingfunktionen. Tryk igen for at slukke den.

Trin 7 Tryk på tænd/sluk-knappen for at slukke for varmeren. Varmeren fortsætter med at arbejde i ventilatortilstand i 15 sekunder for at køle af.

Vedligeholdelse

1. Træk altid stikket ud af enheden og lad den køle af, før du udfører vedligeholdelse.
2. Brug en støvsuger til at fjerne støv fra gitterene.
3. Rengør enhedens yderside ved at tørre den af med en fugtig klud og derefter tørre den af med en tør klud. Nedsænk aldrig enheden i vand, og lad aldrig vand komme ind i enheden.

Opbevaring

1. Træk altid stikket ud af enheden, lad den køle af og rengør den, før du opbevarer den.
2. Hvis du ikke bruger enheden i længere tid, skal du placere den sammen med brugsanvisningen tilbage i den originale æske og opbevare den på et tørt og ventileret sted.
3. Placer ikke tunge genstande på æsken under opbevaring, da dette kan beskadige enheden.

Bortskaffelse af brugt produkt

Bortskaf ikke dette produkt/apparat sammen med almindeligt husholdningsaffald ved slutningen af dets levetid. Aflever produktet på et offentligt indsamlingssted for genbrug af brugte elektriske og elektroniske enheder. Det relevante symbol kan findes på produktet, i brugsanvisningen eller på emballagen.

DK Dansk

Korrekt bortskaffelse af dette produkt	
	Denne markering betyder, at produktet ikke må smides ud sammen med andet husholdningsaffald i EU. For at undgå skade på miljøet eller folkesundheden som følge af ukontrolleret affaldsbortskaffelse, skal produktet genanvendes ansvarligt for at fremme bæredygtig genbrug af materialer. Hvis du ønsker at aflevere dit brugte apparat, bedes du benytte de eksisterende indsamlings- og afleveringssystemer eller kontakte forhandleren, hvor du har købt produktet. De kan tage imod produktet og sikre korrekt genanvendelse.

Tekniske data

Produktnavn	BREND BR-2221 Elektrisk Tårnvarmer
Nominal spænding	220-240V
Opvarmeelement	Keramisk opvarmeelement (PTC)
Nominal effekt	2000 Watt
Nominalt støjniveau	47 dB
Beskyttelsesklasse	Dobbelt isolering
Overophedningsbeskyttelse	Ja
Indstillelig temperatur	15-35°C
Indstillelig timer	Fra 0 til 9 timer (med intervaller på 1 time)
Funktioner	Sving, ventilator, ECO og opvarmning
Produktvægt	2,3 kilogram
Produktmål i cm (L x B x H)	18 x 18 x 54 cm
Oprindelsesland	Kina
Varemærkeindehaver, importør til EU, distributør	BREND Grote Ohé-weg 3, 6081PT Haelen Holland

SE Innehållsförteckning

Piktogram som används i denna bruksanvisning 52
Introduktion 52
Komponentkontroll 52
Beskrivning av delar 52
Säkerhetsvarningar 53
Bruksanvisning 54
Underhåll 55
Förvaring 55
Kassering av använda produkter 55
Tekniska data 56

Nederländsk bruksanvisning 03
Engelsk bruksanvisning 09
Tysk bruksanvisning 15
Fransk bruksanvisning 21
Italiensk bruksanvisning 27
Spansk bruksanvisning 33
Polsk bruksanvisning 39
Dansk bruksanvisning 45

Piktogram som används i denna bruksanvisning

Varningssymbol: Denna symbol anger viktig säkerhetsinformation. När du ser denna symbol bör du vara extra uppmärksam på de medföljande instruktionerna för att undvika personskador eller materiell skada. Följ försiktighetsåtgärderna noggrant för att säkerställa säker användning av enheten.

Informationssymbol: Denna symbol anger ytterligare information och användbara tips som kan hjälpa dig vid användningen av enheten. När du ser denna symbol, läs den medföljande texten för extra förklaringar och riktlinjer som förbättrar funktionalitet och användarvänlighet.

Introduktion

Grattis till ditt köp av din nya elektriska tornvärmare! I denna manual hittar du alla instruktioner för säker installation och optimal användning. Läs noggrant igenom den för att njuta av din produkt under lång tid. Tack för ditt förtroende för vår produkt.

Komponentkontroll

Innan du börjar är det viktigt att kontrollera att alla delar av din elektriska tornvärmare är närvarande. Kontrollera noggrant innehållet i förpackningen för att säkerställa att du har fått allt som behövs för att enheten ska fungera optimalt.

1x Elektrisk tornvärmare
1x Fjärrkontroll
1x Kort manual

Beskrivning av delar

1. Strömbrytare
2. Ställ in läge
3. Ställ in oscillation
4. Ställ in temperatur
5. Ställ in timer
6. Ställ in ljus

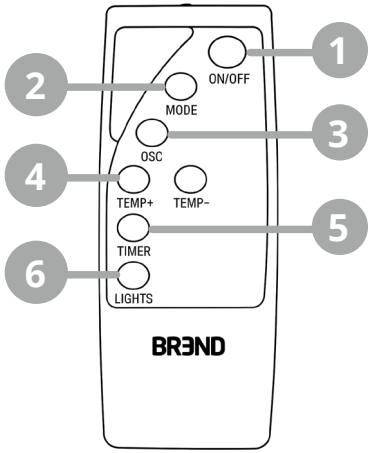

SE Svenska

1. Kontrollpanel
2. Statuslampa
3. Värmeelement
4. Ställ in oscillation
5. Ställ in temperatur
6. Display
7. Ställ in timer
8. Strömbrytare
9. Ställ in läge

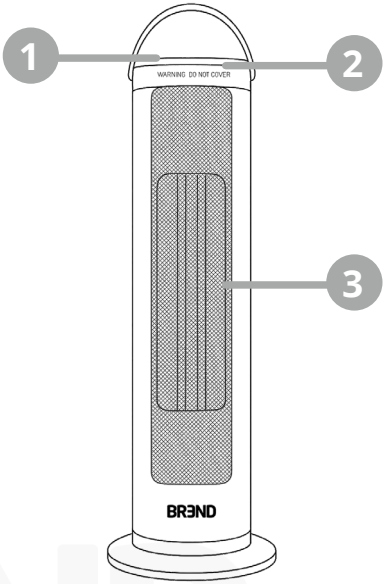



Säkerhetsvarningar

VARNING! Läs noggrant alla instruktioner och varningar innan du använder den elektriska tornvärmaren. Denna enhet är avsedd för normalt hushållsbruk!

- Denna enhet får inte användas av personer med nedsatta funktioner eller utan erfarenhet, om de inte är under tillsyn eller har fått instruktioner av en ansvarig person.
- Barn bör alltid hållas under uppsikt för att förhindra att de leker med apparaten. Barn under 3 år måste alltid övervakas. Barn mellan 3 och 8 år får endast slå på och av apparaten under tillsyn.
- För att förhindra överhettning, täck inte över värmefläkten.
- Placera inte värmaren direkt under ett eluttag.
- Använd inte apparaten om den har fallit eller är skadad.
- Använd denna värmare endast på en horisontell och stabil yta.
- Använd inte denna värmare i små utrymmen där personer som inte kan lämna rummet på egen hand vistas, om inte konstant tillsyn finns.
- Håll textilier, gardiner eller andra brännbara material minst 1 meter från luftutloppet för att minska risken för brand.
- Vissa delar av apparaten kan bli heta och orsaka brännskador.
- För att förhindra farliga återställningar, koppla inte apparaten till en timer, förlängningssladd eller ett automatiskt strömbrytarsystem.
- Se till att tornvärmaren är ansluten till en strömkälla med den spänning och frekvens som anges på typetiketten.
- Stäng av apparaten innan du kopplar ur kontakten. Vidrör apparaten endast med torra händer för att förhindra elektriska stötar.
- Vissa delar av värmaren blir heta vid användning. Håll värmaren i handtaget när du flyttar

på den.

- Använd inte värmaren i områden där brandfarliga ämnen som bensin eller färg används eller lagras.
- Rikta inte värmaren mot möbler, djur, gardiner eller andra brännbara objekt. Håll brännbara material som möbler och sängkläder minst 1 meter från framsidan, sidorna och baksidan av värmaren.
- Lägg inte sladden under mattor eller täck den med mattor eller möbler. Se till att ingen kan snubbla över sladden.
- Placera inte värmaren på sängkläder eller tjocka och långa mattor där öppningarna kan blockeras.
- Sänk inte apparaten eller sladden i vatten eller andra vätskor för att minska risken för elektriska stötar.
- Använd inte denna produkt i direkt närhet av vatten, som i ett badkar, handfat, badrum eller vid en swimmingpool.
- Regelbundet underhåll krävs för att ta bort damm och ludd som kan samlas i värmaren och orsaka överhettning. Stäng av värmaren, låt den svalna och rengör enligt instruktionerna.
- Se till att inga andra apparater med hög strömförbrukning är anslutna till samma krets för att förhindra överbelastning.
- Använd inte förlängningssladd, eftersom den kan överhettas och orsaka brandrisk.
- Denna enhet är endast avsedd för inomhusbruk.
- Lämna inte apparaten utan uppsikt när den är påslagen.
- Placera inga föremål på apparaten och blockera inte luftintags- eller utlopp. Använd inte värmaren nära väggar eller gardiner.
- Använd inga tillbehör eller påbyggnadsdelar som inte har godkänts av tillverkaren, eftersom de kan medföra faror.

Bruksanvisning

Varning! Det är normalt att basen rör sig lätt – detta säkerställer att oscilleringsfunktionen fungerar korrekt.

Steg 1 Sätt in kontakten i eluttaget och tryck på strömbrytaren. Enheten startar automatiskt i läget "hög värme", vilket kännetecknas av det upplysta symbolen.

Steg 2 Tryck på lägesknappen för att aktivera läget. Du kan välja mellan hög värme (standard), ECO-läge, ventilatormodus och låg värme.

Steg 3 Tryck upprepade gånger på timerknappen för att ställa in en tidsperiod efter vilken värmaren automatiskt stängs av (0 till 9 timmar, i steg om 1 timme).

Barnlås aktivering/deaktivering: Håll timerknappen nedtryckt i 3 sekunder. Låssymbolen lyser upp när låset har aktiverats. Upprepa för att avaktivera.

Steg 4 Tryck på temperaturknappen för att ställa in önskad temperatur. I detta smarta läge kommer "TEMP"- och "MODE"-knapparna att lysa, och värmaren slås automatiskt på och av för att bibehålla den inställda temperaturen.

Temperaturen kan ställas in mellan 15-35°C (standard är 30°C).

Steg 5 Det finns tre olika atmosfärsbelysningar: blå (ventilatormodus), lila (låg värme) och röd (hög värme och ECO-läge). Du kan stänga av atmosfärsbelysningen med fjärrkontrollen.

ECO Den röda atmosfärsbelysningen byts till andningsläge (svagt blinkande ljus) och ECO-symbolen lyser upp. Värmaren växlar mellan hög och låg värme för att hålla rumstemperaturen runt 24°C. Enheten stängs av automatiskt om ingen ytterligare användning sker under 24 timmar.

Steg 6 Tryck på oscilleringsknappen för att aktivera svängfunktionen. Tryck igen för att stänga av den.

Steg 7 Tryck på strömbrytaren för att stänga av värmaren. Värmaren fortsätter att arbeta i ventilatormodus i 15 sekunder för att svalna.

Underhåll

1. Koppla alltid bort apparaten från eluttaget och låt den svalna innan du utför underhåll.
2. Använd en dammsugare för att ta bort damm från gallren.
3. Rengör utsidan av apparaten genom att torka av den med en fuktig trasa och torka sedan torrt med en torr trasa. Sänk aldrig apparaten i vatten och låt aldrig vatten komma in i apparaten.

Förvaring

1. Koppla alltid bort apparaten från eluttaget, låt den svalna och rengör den innan du förvarar den.
2. Om du inte använder apparaten under en längre tid, placera den tillsammans med bruksanvisningen i originalförpackningen och förvara den på en torr och ventilerad plats.
3. Placera inga tunga föremål på förpackningen under förvaring, eftersom detta kan skada apparaten.

Kassering av använda produkter

Kasta inte denna produkt/enhet tillsammans med hushållsavfall när dess livslängd är slut. Lämna produkten på en offentlig insamlingsplats för återvinning av uttjänta elektriska och elektroniska produkter. Symbolen som hänvisar till detta finns på produkten, i bruksanvisningen eller på förpackningen.

SE Svenska

Korrekt kassering av denna produkt	
	Denna märkning visar att denna produkt inte får kastas tillsammans med hushållsavfall inom EU. För att förhindra skada på miljön eller människors hälsa vid okontrollerad avfallshantering ska produkten återvinnas på ett ansvarsfullt sätt. Genom korrekt återvinning främjas hållbar återanvändning av materialresurser. Om du vill lämna in din uttjänta enhet, använd insamlingssystemen som finns tillgängliga eller kontakta återförsäljaren där du köpte produkten. De kan hjälpa dig att se till att produkten tas om hand för miljösäker återvinning.

Tekniska data

Produktnamn	BREND BR-2221 Elektrisk Pelarvärmare
Nominell spänning	220–240V
Värmeelement	Keramiskt värmeelement (PTC)
Nominell effekt	2000 Watt
Nominell ljudnivå	47 dB
Skyddsklass	Dubbel isolering
Överhettningsskydd	Ja
Inställbar temperatur	15–35°C
Inställbar timer	0 till 9 timmar (i intervaller om 1 timme)
Funktioner	Oscillation, fläkt, ECO och värme
Produktvikt	2,3 kilogram
Produktmått i cm (L x B x H)	18 x 18 x 54 cm
Ursprungsland	Kina
Varumärkesägare, EUimportör, distributör	BREND Grote Ohé-weg 3, 6081PT Haelen Nederländerna