BRAUER

5-GG-032

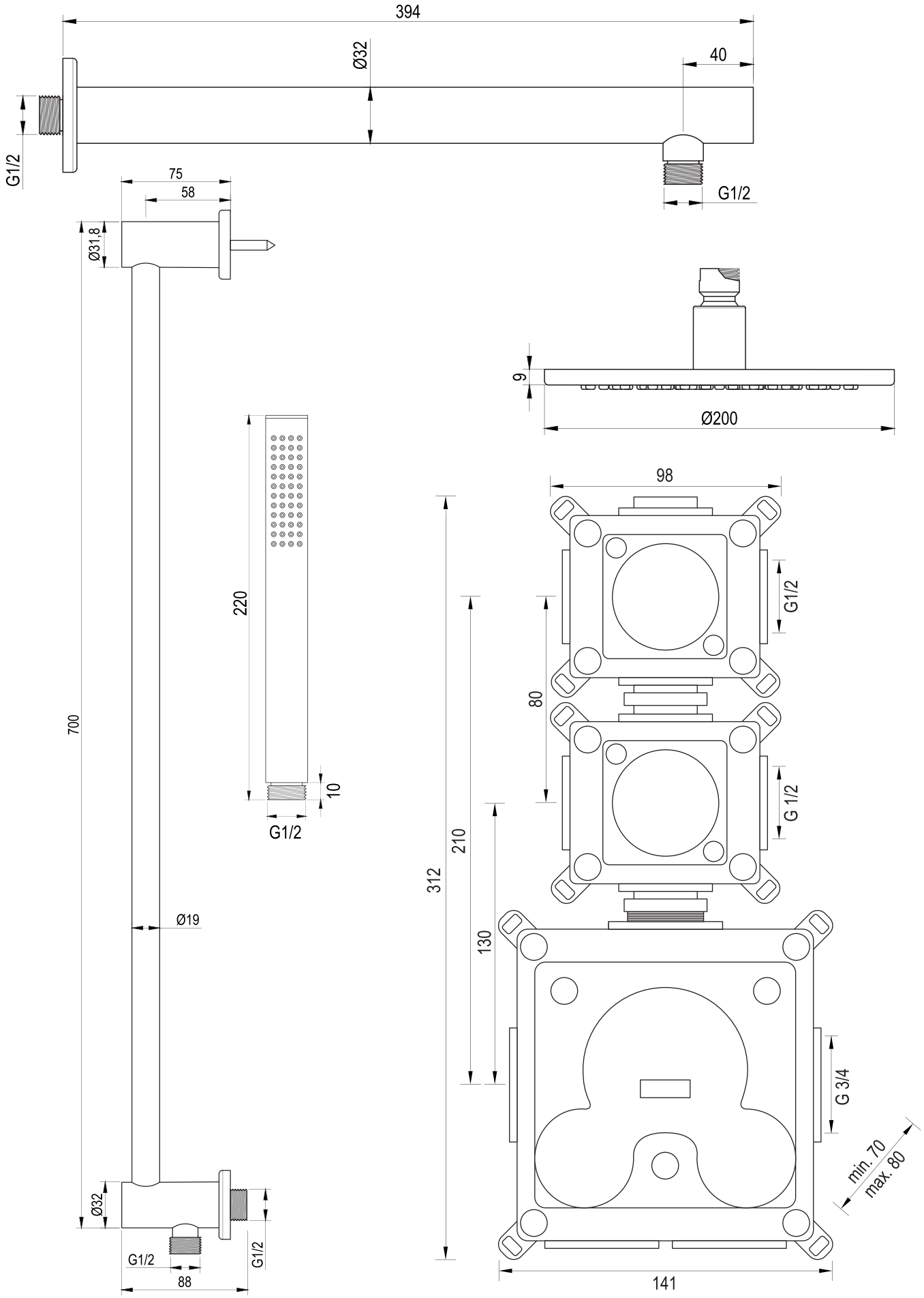

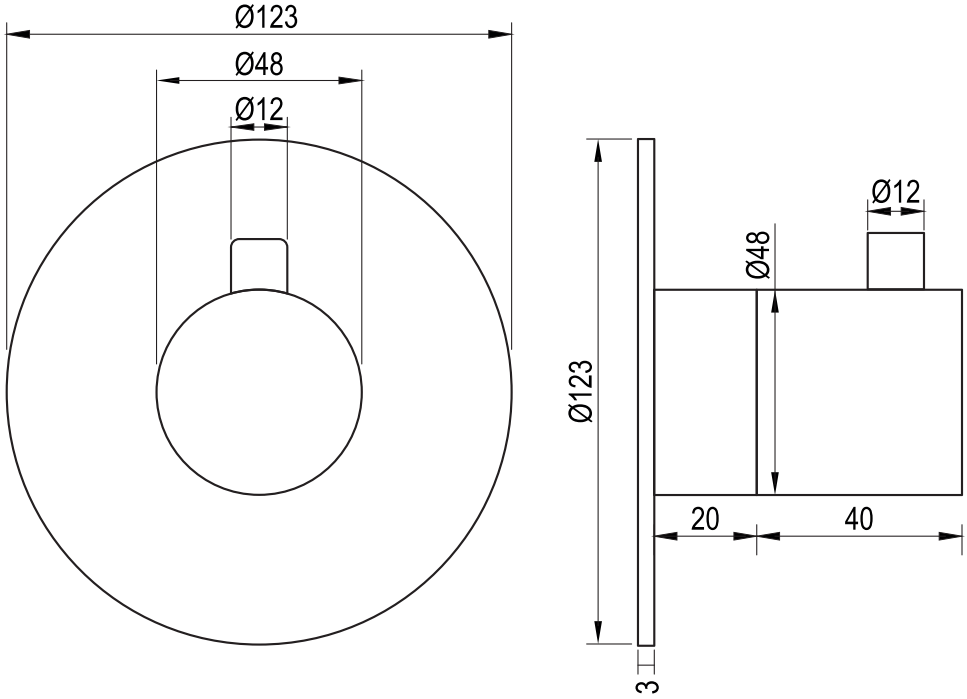
Ø123
Ø48
Ø12
Ø12
Ø48
Ø123
20
40
3

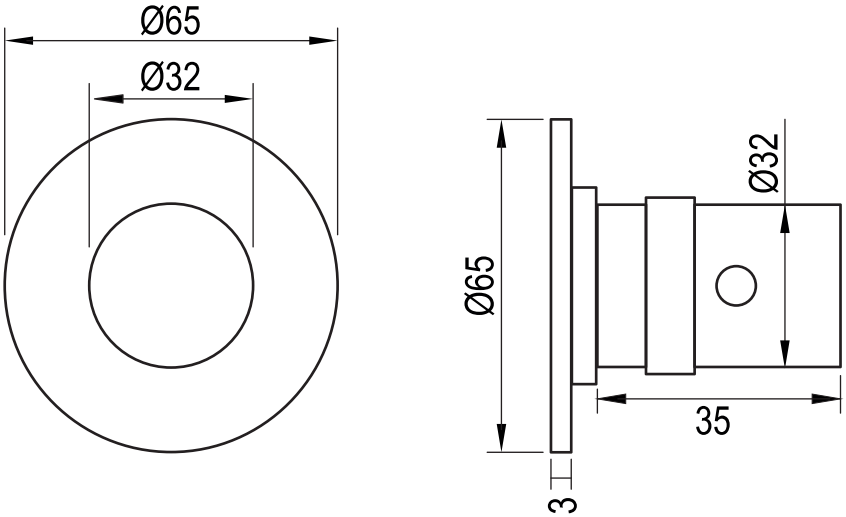
Ø65
Ø32
Ø32
Ø65
35
3