# WD Elements™

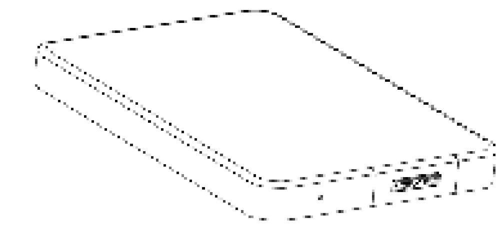

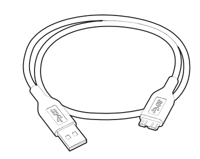

USB 3.0

## Technical Support Services

http://support.wd.com
www.wd.com

| | | | |
|---|---|---|---|
| North America | 800.ASK.4WDC (800.275.4932) | Asia Pacific | +86.21.2603.7560 or http://support.wd.com/contact |
| Spanish | 800.832.4778 | Japan | 0800.805.7293 |
| Europe (toll free where available) | 00800.27549338 | Australia & New Zealand | +800.2275.4932 |
| Europe/Middle East/Africa | +31.880062100 | Russia | 8.10.8002.3355011 |

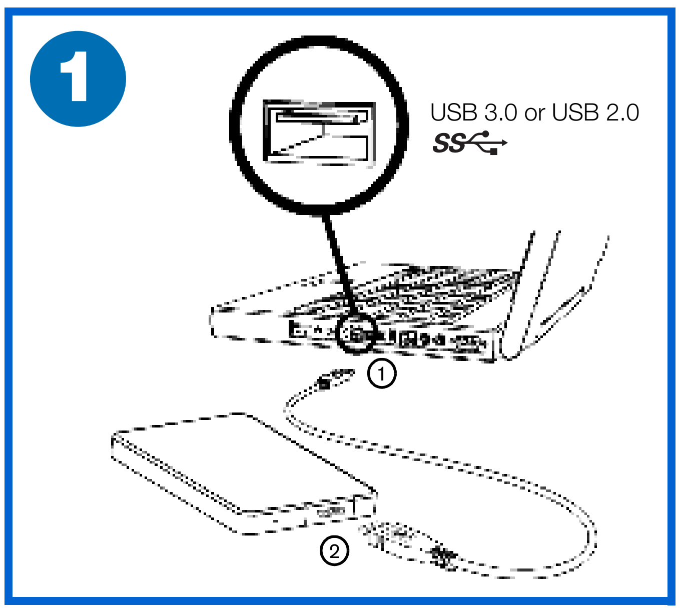


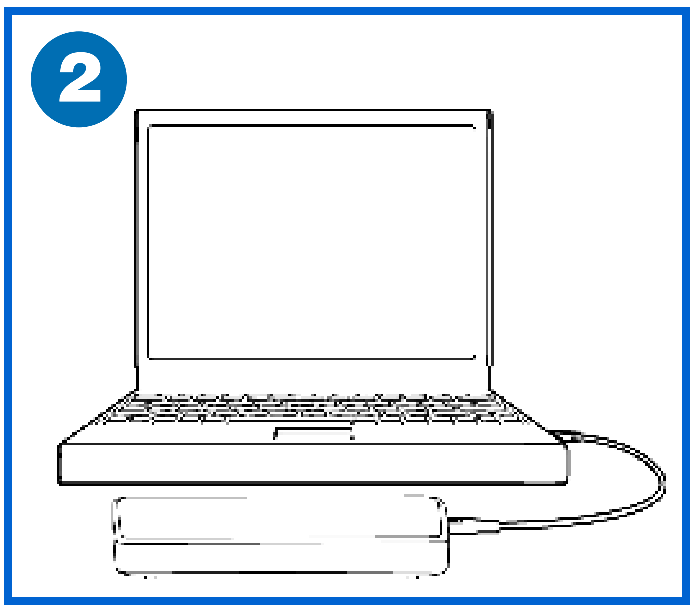


**Macintosh® → http://support.wd.com → Knowledge Base ID# 3865**

**BINDING INDIVIDUAL ARBITRATION AND CLASS ACTION WAIVER AGREEMENT**

**IMPORTANT – READ CAREFULLY. YOUR PURCHASE IS SUBJECT TO THE TERMS OF THIS BINDING INDIVIDUAL ARBITRATION AND CLASS ACTION WAIVER AGREEMENT (THIS "AGREEMENT"), AND OTHER TERMS AS APPLICABLE TO PARTICULAR PRODUCTS OR SERVICES. THIS AGREEMENT CONTAINS A BINDING ARBITRATION PROVISION THAT REQUIRES THE RESOLUTION OF DISPUTES ON AN INDIVIDUAL BASIS, LIMITS YOUR ABILITY TO SEEK RELIEF IN A COURT OF LAW, AND WAIVES YOUR RIGHT TO PARTICIPATE IN CLASS ACTIONS, CLASS ARBITRATIONS, OR A JURY TRIAL FOR CERTAIN DISPUTES.**

**1. Disputes.** The terms of this Agreement shall apply to all Disputes between you and Western Digital Technologies, Inc. and its affiliates (collectively, "WDT"). For the purposes of this Agreement and subject to the exceptions set forth in this Section 1, "Dispute" shall mean any dispute, claim, or action between you and WDT arising out of or relating to all WDT products and services, including without limitation hardware and software products, this Agreement, or other transaction involving you and WDT, whether in contract, warranty, misrepresentation, fraud, tort, intentional tort, statute, regulation, ordinance, or any other legal or equitable basis, and shall be interpreted to be given the broadest meaning allowable under law. **YOU AND WDT AGREE THAT "DISPUTE" AS DEFINED IN THIS AGREEMENT SHALL NOT INCLUDE ANY CLAIM OR CAUSE OF ACTION BY YOU OR WDT FOR (A) TRADE SECRET MISAPPROPRIATION, (B) PATENT INFRINGEMENT, (C) COPYRIGHT INFRINGEMENT OR MISUSE, AND (D) TRADEMARK INFRINGEMENT OR DILUTION. MOREOVER, NOTWITHSTANDING SECTION 6, YOU AGREE THAT A COURT, NOT THE ARBITRATOR, MAY DECIDE IF A CLAIM FALLS WITHIN ONE OF THESE FOUR EXCEPTIONS**.

**2. Binding Arbitration.** You and WDT further agree: (a) to arbitrate all Disputes between the parties pursuant to the provisions in this agreement; (b) this Agreement memorializes a transaction in interstate commerce; and (c) the Federal Arbitration Act (9 U.S.C. §1, et seq.) governs the interpretation and enforcement of this Agreement. **ARBITRATION MEANS THAT YOU WAIVE YOUR RIGHT TO A JUDGE OR JURY IN A COURT PROCEEDING AND YOUR GROUNDS FOR APPEAL ARE LIMITED.** The arbitrator may award you the same damages as a court sitting in proper jurisdiction could, and may award declaratory or injunctive relief only in favor of the individual party seeking relief and only to the extent necessary to provide relief warranted by that party's individual claim. In addition, in some instances, the costs of arbitration could exceed the costs of litigation and the right to discovery may be more limited in arbitration than in court.The decision of the arbitrator shall be final and enforceable by any court with jurisdiction over the parties.

**3. Small Claims Court**. Notwithstanding the foregoing, you may bring an individual action in the small claims court of your state or municipality if the action is within that court's jurisdiction and is pending only in that court.

**4. Dispute Notice.** In the event of a Dispute, you or WDT must first send to the other party a notice of the Dispute that shall include a written statement that sets forth the name, address and contact information of the party giving it, the facts giving rise to the Dispute, and the relief requested (the "Dispute Notice"). The Dispute Notice to WDT must be addressed to: Western Digital Technologies, Inc., ATTN: Legal Department, 3355 Michelson Drive, Suite 100, Irvine, CA 92612, U.S.A. (the "WDT Notice Address"). The Dispute Notice to you will be sent by certified mail to the most recent address WDT on file or otherwise in our records for you. If WDT and you do not reach an agreement to resolve the Dispute within sixty (60) days after the Dispute Notice is received, you or WDT may commence an arbitration proceeding pursuant to this Agreement. Following submission and receipt of the Dispute Notice, each of the parties agrees to act in good faith to seek to resolve the Dispute before commencing arbitration.

**5. WAIVER OF CLASS ACTIONS AND CLASS ARBITRATIONS. YOU AND WDT AGREE THAT EACH PARTY MAYBRING DISPUTES AGAINST THE OTHER PARTY ONLY IN AN INDIVIDUAL CAPACITY, AND NOT AS A PLAINTIFF OR CLASS MEMBER IN ANY PURPORTED CLASS OR REPRESENTATIVE PROCEEDING, INCLUDING WITHOUTLIMITATION FEDERAL OR STATE CLASS ACTIONS, OR CLASS ARBITRATIONS. ACCORDINGLY, UNDER THE ARBITRATION PROCEDURES OUTLINED IN THIS AGREEMENT, AN ARBITRATOR SHALL NOT COMBINE OR CONSOLIDATE MORE THAN ONE PARTY'S CLAIMS WITHOUT THE WRITTEN CONSENT OF ALL AFFECTED PARTIES TO AN ARBITRATION PROCEEDING.**

**6. Arbitration Procedure.** If a party elects to commence arbitration, the arbitration shall be governed by the rules of JAMS that are in effect at the time the arbitration is initiated (the "JAMS Rules"), available at http://www.jamsadr.com or by calling 1-800-352-5267, and under the rules set forth in this Agreement. If there is a conflict between the JAMS Rules and the rules set forth in this Agreement, the rules set forth in this Agreement shall govern. You may, in arbitration, seek any and all remedies otherwise available to you pursuant to federal, state, or local laws. All Disputes shall be resolved by a single neutral arbitrator, and both parties shall have a reasonable opportunity to participate in the selection of the arbitrator. The arbitrator is bound by the terms of this Agreement. The arbitrator, and not any federal, state or local court or agency, shall have exclusive authority to resolve all disputes arising out of or relating to the interpretation, applicability, enforceability or formation of this Agreement, including, but not limited to, any claim that all or any part of this Agreement is void or voidable. Notwithstanding this broad delegation of authority to the arbitrator, a court may determine the limited question of whether a claim or cause of action is for trade secret misappropriation, patent infringement, copyright infringement or misuse, or trademark infringement or dilution, all of which are excluded from the definition of "Disputes" in Section 1. The arbitrator shall be empowered to grant whatever relief would be available in a court under law or in equity. The arbitrator's award shall be binding on the parties and may be entered as a judgment in any court of competent jurisdiction. You may choose to engage in arbitration hearings by telephone. Arbitration hearings not conducted by telephone shall take place in a location reasonably accessible from your primary residence, or in Orange County, California, at your option.

a Initiation of Arbitration Proceeding. If either you or WDT decides to arbitrate a Dispute, both parties agree to the following procedure:

(i) Write a Demand for Arbitration. The demand must include a description of the Dispute and the amount of damages sought to be recovered. You can find a copy of a Demand for Arbitration at http://www.jamsadr.com ("Demand for Arbitration").

(ii) Send three copies of the Demand for Arbitration, plus the appropriate filing fee, to:
JAMS
500 North State College Blvd., Suite 600
Orange, CA 92868, U.S.A.

(iii) Send one copy of the Demand for Arbitration to the other party at the same address as the Dispute Notice, or as otherwise agreed to by the parties.

b Hearing Format. In all hearing formats, the arbitrator shall issue a written decision that explains the essential findings and conclusions on which an award, if any, is based. During the arbitration, the amount of any settlement offer made by WDT or you shall not be disclosed to the arbitrator until after the arbitrator determines the amount, if any, to which you or WDT is entitled. The discovery or exchange of non-privileged information relevant to the Dispute may be allowed during the arbitration.

c Arbitration Fees. WDT shall pay, or (if applicable) reimburse you for, all JAMS filing, administration, and arbitrator fees for any arbitration commenced (by you or WDT) pursuant to provisions of this Agreement.

d Award in Your Favor. For Disputes in which you or WDT seeks $75,000 or less in damages, exclusive of attorney's fees and costs, if the arbitrator's decision results in an award to you in an amount greater than WDT's last written offer, if any, to settle the Dispute, WDT will: (i) pay you $1,000 or the amount of the award, whichever is greater; (ii) pay you twice the amount of your reasonable attorney's fees, if any; and (iii) reimburse you for any expenses (including expert witness fees and costs) that your attorney reasonably accrues for investigating, preparing, and pursuing the Dispute in arbitration. Except as agreed upon by you and WDT in writing, the arbitrator shall determine the amount of fees, costs, and expenses to be paid by WDT pursuant to this Section 6(d).

e Attorney's Fees. WDT will not seek its attorney's fees and expenses for any arbitration commenced involving a Dispute underthis Agreement. Your right to attorney's fees and expenses under Section 6(d) above does not limit your rights to attorney's fees and expenses under applicable law; notwithstanding the foregoing, the arbitrator may not award duplicative awards of attorney's fees and expenses.

f Opt-out. You may elect to opt-out (exclude yourself) from the final, binding individual arbitration procedure and waiver of classand representative proceedings specified in this Agreement by sending a written letter to the WDT Notice Address within thirty (30) days of your assent to this Agreement (including the purchase, download, installation or other use of WDT products and services) that specifies (i) your name, (ii) your mailing address, and (iii) your request to be excluded from the final, binding individual arbitration procedure and waiver of class and representative proceedings specified in this Agreement. In the event that you opt-out consistent with the procedure set forth above, all other terms shall continue to apply, including the requirement to provide notice prior to arbitration.

**7. Severability.** If any provision in this Agreement is found to be unenforceable, that provision shall be severed with the remainder of this Agreement remaining in full force and effect. The foregoing shall not apply to the prohibition against class or representative actions as provided in Section 5; if Section 5 (but only Section 5) is found to be unenforceable, this entire Agreement shall be null and void.

## Regulatory Compliance

### FCC Class B Information

Operation of this device is subject to the following two conditions: (1) This device may not cause harmful interference, and (2) this device must accept any interference received.

This device has been tested and found to comply with the limits of a Class B digital device, pursuant to Part 15 of the FCC Rules. These limits are designed to provide reasonable protection against harmful interference in a residential installation. This unit generates, uses, and can radiate radio frequency energy and, if not installed and used in accordance with the instructions, may cause harmful interference to radio or television reception. However, there is no guarantee that interference will not occur in a particular installation. If this equipment does cause harmful interference to radio or television reception, which can be determined by turning the equipment off and on, you are encouraged to try to correct the interference by one or more of the following measures:

- Reorient or relocate the receiving antenna.
- Increase the separation between the equipment and the receiver.
- Connect the equipment into an outlet on a circuit different from that to which the receiver is connected.
- Consult the dealer or an experienced radio/television technician for help.

Any changes or modifications not expressly approved by the manufacturer could void the user's authority to operate this equipment.

### CAN ICES-3 (B) / NMB-3 (B) Statement

Cet appareil numérique de la classe B est conforme à la norme NMB-3 (B) du Canada. This device complies with Canadian ICES-3 (B).

### Safety Compliance

Approved for US and Canada. CAN/CSA-C22.2 No. 60950-1, UL 60950-1: Safety of Information Technology Equipment. For use only with a UL Listed PC.

Approuvé pour les Etats-Unis et le Canada. CAN/CSA-C22.2 No. 60950-1, UL 60950-1: Sûreté d'équipement de technologie de l'information.

### CE Compliance For Europe

Marking by the CE symbol indicates compliance of this system to the applicable Council Directives of the European Union, including the EMC Directive (2004/108/EC) and the Low Voltage Directive (2006/95/EC). A "Declaration of Conformity" in accordance with the applicable directives has been made and is on file at Western Digital Europe.

Die Markierung mit dem CE-Symbol zeigt an, dass dieses Gerät mit den anwendbaren Richtlinien der Europäischen Union übereinstimmt. Hierzu zählen auch die EMV-Richtlinie (2004/108/EG) sowie die Niederspannungsrichtlinie (2006/95/EG). Eine „Konformitätserklärung" in Übereinstimmung mit den anwendbaren Richtlinien ist erstellt worden und kann bei Western Digital Europe eingesehen werden.

Le symbole CE indique que ce système est conforme aux directives du Conseil de l'Union Européenne, notamment à la Directive CEM (2004/108/CE) et la Directive Basse tension (2006/95/CE). Une « déclaration de conformité » aux directives applicables a été déposée auprès de Western Digital Europe.

I marchi con il simbolo CE denotano la conformità di questo sistema alle direttive del Consiglio dell'Unione europea, ivi compresa la Direttiva EMC (2004/108/CE) e la Direttiva Bassa Tensione (2006/95/CE). In adempimento con le vigenti direttive è stata rilasciata una "Dichiarazione di conformità", depositata presso Western Digital Europe.

La marca con el símbolo CE indica el cumplimiento de este sistema con las correspondientes directivas del Consejo de la Unión Europea, que incluye la Directiva CEM (2004/108/CE) y la Directiva de bajo voltaje (2006/95/CE). Se ha realizado una "Declaración de conformidad" de acuerdo con las directivas correspondientes y se encuentra documentada en las instalaciones de Western Digital en Europa.

Märkning av CE-symbolen anger att detta systemet uppfyller kraven enligt det Europeiska Parlamentet och Rådets direktiv, inklusive EMC-direktivet (2004/108/EC) och Direktivet om Lågspänning (2006/95/EC). En "Försäkran om Överensstämmelse" har gjorts enligt de gällande direktiven och har registrerats hos Western Digital Europa.

Merking med CE-symbolet indikerer dette systemets overholdelse av gjeldende direktiver for EU, inkludert EMC-direktivet (2004/108/EC) og lavspenningsdirektivet (2006/95/EC). En "samsvarserklæring" i henhold til gjeldende direktiver har blitt skrevet og finnes arkivert hos Western Digital Europe.

CE-merkintä osoittaa tämän järjestelmän yhdenmukaisuuden sovellettavissa olevien Euroopan unionin neuvoston direktiivien kanssa, mukaan lukien EMC-direktiivi (2004/108/EC), sekä alijännitedirektiivi (2006/95/EC). "Yhdenmukaisuusvakuutus" sovellettavien direktiivien kanssa on tehty ja se on arkistoituna Western Digital Europe:ssa.

Маркировка символом CE свидетельствует о соответствии настоящей системы положениям применимых директив Совета Европейского Союза, в том числе Директивы об электромагнитной совместимости (2004/108/EC) и Директивы о низковольтном оборудовании (2006/95/EC). Заявление о соответствии положениям применимых директив, сделанное компанией Western Digital, находится в архиве её европейского подразделения.

يشير التميز بوضع الرمز CE إلى توافق هذا النظام مع توجيهات المجلس القابلة للتطبيق والخاصة بالاتحاد الأوروبي، بما في ذلك توجيهات التوافقية الكهرومغناطيسية (EMC) (2004/108/EC) وتوجيهات الجهد الكهربي المنخفض (2006/95/EC) وتم وضع "إعلان المطابقة" وفقًا للتوجيهات القابلة للتطبيق وهو موجود في ملف على Western Digital Europe.

### KC Notice (Republic of Korea only)

| 기종별 | 사용자 안내문 |
|---|---|
| B 급기기(가정용방송통신기자재) | 이기기는가정용(B 급) 전자파적합기기로서주로가정에서사용하는것을목적으로하며, 모든지역에서사용할수있습니다 |

## Australia/New Zealand

Nothing in this warranty modifies or excludes your legal rights under the Australian Competition and Consumer Act or the New Zealand Consumer Guarantees Act. This warranty identifies WD's preferred approach to resolving warranty claims which is likely to be quick and simple for all parties.

No other warranties either express or implied by law, including but not limited to those contained in the Sale of Goods Act, are made with respect to the Product. If you purchased your Product in New Zealand for the purposes of a business, you acknowledge and agree that the New Zealand Consumer Guarantees Act does not apply.

In Australia, our goods come with guarantees that cannot be excluded under the Australian Consumer Law. You are entitled to a replacement or refund for a major failure and compensation for any other reasonably foreseeable loss or damage. You are also entitled to have the goods repaired or replaced if goods fail to be of acceptable quality and the failure does not amount to a major failure. What constitutes a major failure is set out in the Australian Consumer Law.

**Warranty**

WD warrants that the Product, in the course of its normal use, will for the term defined below, be free from defects in material and workmanship and will conform to WD's specifications. The term of your warranty is 3 years in Australia and New Zealand, unless otherwise required by law. The term of your warranty period shall commence on the purchase date appearing on your purchase receipt from an authorized distributor or authorized reseller. Proof of purchase shall be required to be eligible for this warranty and to establish the commencement date of this warranty. Warranty service will not be provided unless the Product is returned to an authorized distributor, authorized reseller or regional WD return center where the Product was first shipped by WD. WD may at its discretion make extended warranties available for purchase. WD shall have no liability for any Product returned if WD determines that the Product was (i) not purchased from an authorized distributor or authorized reseller, (ii) not used in accordance with WD specifications and instructions, (iii) not used for its intended function, or (iv) stolen from WD, or that the asserted defect a) is not present, b) cannot reasonably be rectified because of damage occurring before WD receives the Product, or c) is attributable to misuse, improper installation, alteration (including removing or obliterating labels and opening or removing external enclosures, including the mounting frame, unless the product is on the list of limited user-serviceable products and the specific alteration is within the scope of the applicable instructions, as found at http://support.wd.com), accident or mishandling while in the possession of someone other than WD.

***PRODUCTS ARE COMPLEX AND FRAGILE ITEMS THAT MAY OCCASSIONALY FAIL DUE TO (A) EXTERNAL CAUSES, INCLUDING WITHOUT LIMITATION, MISHANDLING, EXPOSURE TO HEAT, COLD, AND HUMIDITY, AND POWER FAILURES, OR (B) INTERNAL FAULTS . SUCH FAILURES CAN RESULT IN THE LOSS, CORRUPTION, DELETION OR ALTERATION OF DATA. NOTE THAT YOU SHALL BE RESPONSIBLE FOR THE LOSS, CORRUPTION, DELETION OR ALTERATION OF DATA HOWSOEVER CAUSED, AND FOR BACKING UP AND PROTECTING DATA AGAINST LOSS, CORRUPTION, DELETION OR ALTERATION. YOU AGREE TO CONTINUALLY BACK UP ALL DATA ON THE PRODUCT, AND TO COMPLETE A BACKUP PRIOR TO SEEKING ANY GENERAL SERVICE AND TECHNICAL SUPPORT FROM WD.***

In Australia, if the Product is not of a kind ordinarily acquired for personal, domestic or household use or consumption, provided it is fair and reasonable to do so, WD limits its liability to replacement of the Product or supply of equivalent or better Product.

This warranty shall extend to repaired or replaced Products for the balance of the applicable period of the original warranty or ninety (90) days from the date of shipment of a repaired or replaced Product, whichever is longer. This warranty is WD's sole manufacturer's warranty and is applicable only to Products sold as new.

**Obtaining Service**

WD values your business and always attempts to provide you the very best of service. Should you encounter any problem, please give us an opportunity to address it before returning this Product. Most technical support questions can be answered through our knowledge base or e-mail support service at http://support.wd.com. If the answer is not available or, if you prefer, please contact WD at the applicable telephone number shown in the front of this document.

If you wish to make a claim, you should initially contact the dealer from whom you originally purchased the Product. If you are unable to contact the dealer from whom you originally purchased the Product, please visit our product support Web site at http://support.wd.com for information on how to obtain service or a Return Material Authorization (RMA). If it is determined that the Product may be defective, you will be given an RMA number and instructions for Product return. An unauthorized return (i.e., one for which an RMA number has not been issued) will be returned to you at your expense. Authorized returns must be shipped in an approved shipping container, prepaid and insured, to the address provided with your RMA number. If following receipt of a qualifying claim under this warranty, WD or the dealer from whom you originally purchased the Product determines that your claim is valid, WD or such dealer shall, at its discretion, either repair or replace the Product with an equivalent or better Product or refund the cost of the Product to you. You are responsible for any expenses associated with a claim under this warranty. The benefits provided to you under this warranty are in addition to other rights and remedies available to you under the Australian Competition and Consumer Act or the New Zealand Consumer Guarantees Act.

Your original box and packaging materials should be kept for storing or shipping your WD product. To conclusively establish the period of warranty, check the warranty expiration (serial number required) via http://support.wd.com.

Western Digital Technologies, Inc.
3355 Michelson Drive, Suite 100
Irvine, California 92612
E-mail: support@wd.com

## Warranty Information

All Regions Except Australia/New Zealand

### Obtaining Service

WD values your business and always attempts to provide you the very best of service. If this Product requires maintenance, either contact the dealer from whom you originally purchased the Product or visit our product support Web site at http://support.wd.com for information on how to obtain service or a Return Material Authorization (RMA). If it is determined that the Product may be defective, you will be given an RMA number and instructions for Product return. An unauthorized return (i.e., one for which an RMA number has not been issued) will be returned to you at your expense. Authorized returns must be shipped in an approved shipping container, prepaid and insured, to the address provided on your return paperwork. Your original box and packaging materials should be kept for storing or shipping your WD product. To conclusively establish the period of warranty, check the warranty expiration (serial number required) via http://support.wd.com. WD shall have no liability for lost data regardless of the cause, recovery of lost data, or data contained in any Product placed in its possession.

### Limited Warranty

WD warrants that the Product, in the course of its normal use, will for the term defined below, be free from defects in material and workmanship and will conform to WD's specification therefor. The term of your limited warranty depends on the country in which your Product was purchased. The term of your limited warranty is for 1 year in the North, South and Central America region, 2 years in the Europe, the Middle East and Africa region, and 3 years in the Asia Pacific region, unless otherwise required by law. The term of your limited warranty period shall commence on the purchase date appearing on your purchase receipt. WD may at its discretion make extended warranties available for purchase. WD shall have no liability for any Product returned if WD determines that the Product was stolen from WD or that the asserted defect a) is not present, b) cannot reasonably be rectified because of damage occurring before WD receives the Product, or c) is attributable to misuse, improper installation, alteration (including removing or obliterating labels and opening or removing external enclosures, unless the product is on the list of limited user-serviceable products and the specific alteration is within the scope of the applicable instructions, as found at http://support.wd.com), accident or mishandling while in the possession of someone other than WD. Subject to the limitations specified above, your sole and exclusive warranty shall be, during the period of warranty specified above and at WD's option, the repair or replacement of the Product with an equivalent or better Product. The foregoing warranty of WD shall extend to repaired or replaced Products for the balance of the applicable period of the original warranty or ninety (90) days from the date of shipment of a repaired or replaced Product, whichever is longer.

The foregoing limited warranty is WD's sole warranty and is applicable only to products sold as new. The remedies provided herein are in lieu of a) any and all other remedies and warranties, whether expressed, implied or statutory, including but not limited to, any implied warranty of merchantability or fitness for a particular purpose, and b) any and all obligations and liabilities of WD for damages including, but not limited to accidental, consequential, or special damages, or any financial loss, lost profits or expenses, or lost data arising out of or in connection with the purchase, use, or performance of the Product, even if WD has been advised of the possibility of such damages. In the United States, some states do not allow exclusion or limitations of incidental or consequential damages, so the limitations above may not apply to you. This warranty gives you specific legal rights, and you may also have other rights which vary from state to state.

## Garantieinformationen

Alle Regionen außer Australien/Neuseeland

### Inanspruchnahme des Service

WD schätzt Sie als Kunden und ist immer bemüht, Ihnen den bestmöglichen Service zu bieten. Wenn dieses Produkt gewartet werden muss, wenden Sie sich entweder an den Händler, bei dem Sie das Produkt ursprünglich erworben haben, oder besuchen Sie unsere Website für Produktsupport unter http://support.wd.com. Hier finden Sie Informationen zur Inanspruchnahme unseres Service und wie eine RMA (Waren-Rücksendeberechtigung) angefordert werden kann. Wird festgestellt, dass das Produkt defekt ist, erhalten Sie eine RMA-Nummer sowie Anweisungen zur Rücksendung des Produkts. Eine nicht autorisierte Rücksendung, (d. h. eine Sendung, für die keine RMA-Nummer erteilt wurde,) wird zu Ihren Lasten an Sie zurückgeschickt. Autorisierte Rücksendungen sind im Voraus zu bezahlen, entsprechend zu versichern und in einer zulässigen Versandverpackung an die auf Ihren Rücksendeunterlagen angegebene Adresse zu richten. Der Originalkarton und das entsprechende Verpackungsmaterial sollten zur Lagerung und zum Versand Ihres WD-Produkts stets aufbewahrt werden. Um festzustellen, ob Ihre Garantie noch gültig ist, prüfen Sie die verbleibende Garantiedauer für das Produkt (Seriennummer erforderlich) unter http://support.wd.com. WD haftet weder für den Verlust von Daten, unabhängig von der Ursache, noch deren Wiederherstellung oder für Daten, die auf Produkten gespeichert sind, die sich im Besitz von WD befinden.

### Beschränkte Garantie

WD garantiert, dass das Produkt bei normaler Benutzung, für den weiter unten bestimmten Zeitraum, keine Material- und Verarbeitungsfehler aufweist, und dass es den WD-Spezifikationen entspricht. Die Geltungsdauer Ihrer beschränkten Garantie hängt davon ab, in welchem Land Sie das Produkt erworben haben. Die Geltungsdauer Ihrer beschräckten Garantie beträgt 1 Jahre in den Regionen Nord-, Süd- und Zentralamerika, 2 Jahre in den Regionen Europa, Mittlerer Osten und Afrika, und 3 Jahre in den Regionen Asien und Pazifik, insofern gesetzlich nicht anders vorgeschrieben. Die beschränkte Garantie beginnt mit dem Datum des Kaufbelegs. WD bietet unter Umständen nach eigenem Ermessen erweiterte Garantieleistungen zum Kauf an. WD übernimmt keine Haftung für die Rücksendung des Produkts, wenn WD feststellt, dass das Produkt auf unrechtmäßige Weise von WD erhalten wurde oder dass der monierte Defekt a) nicht existiert, b) nicht behoben werden kann, da der Schaden nachweislich entstanden ist, bevor es im Besitz von WD war oder c) auf falsche Anwendung, unsachgemäße Installation, Änderungen (einschließlich des Entfernen oder Zerstörens von Etiketten und Öffnens oder Entfernen von Gehäusen, es sei denn, das Produkt ist auf der Liste von benutzerwartbaren Produkten verzeichnet und die spezifische Änderung liegt innerhalb der Bereichs der anwendbaren Anweisungen wie beschrieben unter http://support.wd.com), einen Unfall oder falsche Handhabung während es im Besitz einer anderen Partei als WD war, zurückzuführen ist. Unter Beachtung der oben genannten Einschränkungen besteht Ihr einziger und ausschließlicher Garantieanspruch während der Dauer der genannten Garantie und nach Ermessen von WD in einer Reparatur des defekten Produkts oder dem Austausch des Produkts gegen ein gleichwertiges oder besseres Produkt. Für reparierte oder umgetauschte Produkte gilt entweder die Restlaufzeit der ursprünglichen Produktgarantie oder eine Garantiezeit von neunzig (90) Tagen, je nachdem welche der beiden Möglichkeiten zu einer längeren verbleibenden Garantiezeit führt.

Die beschriebene, beschränkte Garantie ist die einzige Garantieleistung von WD und gilt aussschließlich für als neu verkaufte Produkte. Die hier genannten Leistungen werden erbracht an Stelle von a) jeglichen anderen Garantieleistungen, ob ausdrücklich, impliziert oder gesetzlich festgelegt, einschließlich aber nicht beschränkt auf jegliche implizierte Zusicherung der allgemeinen oder erforderlichen Gebrauchstauglichkeit und b) jeglichen Verpflichtungen und Haftung seitens WD für Schäden einschließlich aber nicht beschränkt auf Neben-, Folge- oder spezielle Schäden bzw. finanzielle Verluste, Profitverlust oder Ausgaben sowie Datenverlust, die in Verbindung mit dem Kauf, dem Einsatz oder der Leistung des Produkts stehen, auch wenn WD auf die Möglichkeit solcher Schäden aufmerksam gemacht wurde.

## Informations sur la garantie

Toutes régions sauf l'Australie et la Nouvelle Zélande

### Obtention de service

WD apprécie votre clientèle et tente de vous fournir les meilleurs services. Si ce Produit nécessite une intervention de maintenance, vous pouvez contacter le vendeur chez qui vous avez acheté le Produit ou consulter notre site Web à l'adresse http://support.wd.com pour savoir comment obtenir une assistance ou une autorisation de retour de matériel (RMA). S'il est déterminé que le Produit peut être défectueux, vous recevrez un numéro de RMA et des instructions pour le renvoi du Produit. Les retours non autorisés (c'est-à-dire ceux sans numéro RMA) vous seront renvoyés à vos frais. Les retours autorisés doivent être envoyés dans un conteneur conforme, prépayés et assurés, à l'adresse fournie sur vos documents de retour. Le carton et l'emballage d'origine doivent être conservés pour le stockage et l'envoi de votre produit WD. Pour établir de façon indiscutable la période de garantie, vérifiez la date d'expiration de la garantie (vous aurez besoin du numéro de série) à l'adresse http://support.wd.com. WD n'assume aucune responsabilité quant aux pertes de données, quelle qu'en soit leur cause, à la récupération de données perdues, ou aux données contenues dans tout Produit mis en sa possession.

### Garantie limitée

WD garantit le produit contre les vices de fabrication et de matériau dans des conditions normales d'utilisation pour la période indiquée ci-dessous et garantit sa conformité aux spécifications WD mentionnées dans la présente. La période de votre garantie limitée dépend du pays où le produit a été acquis. La période de la garantie limitée est de 1 ans en Amérique du Nord, en Amérique du Sud et en Amérique centrale, de 2 ans en Europe, au Moyen-Orient et en Afrique, et de 3 ans en Asie Pacifique, dans toute la mesure autorisée par la loi. La période de votre garantie limitée commencera à la date d'achat apparaissant sur votre facture. WD peut à sa seule discrétion proposer à la vente des extensions de garantie. renvoyé si WD détermine que le Produit a été volé à WD ou que le défaut revendiqué a) n'est pas présent, b) ne peut pas raisonnablement être corrigé en raison de dommages survenus avant l'arrivée du Produit chez WD, c) est attribuable à une utilisation inappropriée, une installation incorrecte, une modification (notamment l'enlèvement ou l'effacement d'étiquettes et l'ouverture ou l'enlèvement de boîtiers externes, à moins que le produit ne figure dans la liste des produits pouvant être réparés de manière limitée par l'utilisateur et que la modification spécifique entre dans le cadre des instructions applicables telles que répertoriées à l'adresse http://support.wd.com), un accident ou un mauvais traitement lors de sa possession par un tiers autre que WD. Sous réserve des limitations ci-dessus, votre recours unique et exclusif en garantie sera pendant la durée de la garantie mentionnée ci-dessus et au choix de WD, la réparation ou le remplacement du produit avec un produit équivalent ou de meilleure qualité. La garantie mentionnée de WD s'étendra aux Produits réparés et remplacés pendant la période restante de la garantie d'origine ou pendant quatre-vingt dix (90) jours à compter de la date d'envoi du Produit remplacé ou réparé, la période la plus longue s'appliquant.

La garantie limitée mentionnée est la seule garantie de WD et s'applique uniquement à des produits vendus en tant que produits neufs. Les recours fournis ici sont donnés en lieu et place de a) tout recours et toute garantie, expresse, implicite ou légale, y compris, mais sans s'y limiter, toute garantie implicite de valeur marchande ou d'adéquation à un usage particulier, et b) toute obligation et toute responsabilité pour des dommages, y compris, mais sans s'y limiter, les dommages accidentels, indirects ou spéciaux, ou toute perte financière, tout manque à gagner ou frais, ou données perdues à la suite de ou liée à l'achat, l'utilisation ou la mise en œuvre du Produit, même si WD a été averti de la possibilité de tels dommages.

## Informazioni sulla garanzia

Tutte le regioni ad eccezione di Australia/Nuova Zelanda

### Come ottenere assistenza

WD vi è grata per aver scelto un proprio prodotto e tenterà sempre di soddisfarne qualsiasi esigenza di assistenza. Se questo prodotto necessita di manutenzione, rivolgersi al rivenditore presso il quale è stata acquistato o visitare il sito Web di supporto dei prodotti all'indirizzo http://support.wd.com per richiedere informazioni su come ottenere assistenza o un numero RMA. Se si determina che il Prodotto è difettoso, verrà assegnato un numero RMA e l'utente riceverà istruzioni su come effettuarne la resa. Un reso non autorizzato (ad esempio, privo dell'obbligatorio numero RMA) verrà restituito a spese dell'utente. I resi autorizzati devono essere inviati all'indirizzo riportato sulla documentazione di reso fornita in un contenitore di spedizione approvato, prepagato ed assicurato. Si consiglia di conservare il contenitore e il materiale di imballaggio per custodire o spedire il prodotto. Per stabilire in maniera definita il periodo di garanzia, controllare la scadenza della garanzia (numero di serie richiesto) tramite http://support.wd.com. WD non sarà in alcun modo responsabile per la perdita di dati, qualunque sia la causa, né per il ripristino di dati persi o i dati contenuti in qualsiasi prodotto restituito in suo possesso.

### Garanzia limitata

WD garantisce che il Prodotto, utilizzato normalmente, sarà privo di difetti nei materiali e nella manodopera per il periodo specificato di seguito, tranne se altrimenti previsto dalla legge e sarà pertanto conforme alle specifiche di WD. Il termine della garanzia limitata dipende dal paese in cui il Prodotto è stato acquistato. Il termine sarà pertanto di 1 anni nella regione dell'America Settentrionale, Centrale e Meridionale, 2 anni in Europa, Medio Oriente e Africa e 3 anni nella regione Asia Pacifico, tranne se prescritto altrimenti per legge Il termine della garanzia limitata avrà inizio a partire dalla data di acquisto che appare sullo scontrino d'acquisto. WD può, a sua sola discrezione, offrire in acquisto garanzie estese. WD declina ogni responsabilità per qualsiasi Prodotto reso, ove fosse determinato che lo stesso sia stato rubato o che il difetto dichiarato a) non sia presente, b) non può essere adeguatamente rettificato per danni verificatisi prima che WD ricevesse il Prodotto, oppure c) sia attribuibile a uso improprio, installazione non corretta, alterazione (ivi compresi rimozione o cancellazione delle etichette e apertura e rimozione delle coperture esterne, tranne se il prodotto è ad intervento circoscritto dell'utente e la specifica alterazione è prevista dalle istruzioni pertinenti riportate sul sito http://support.wd.com), incidenti o manovre errate mentre in possesso di terzi che non fossero WD. Entro i limiti summenzionati, la garanzia unica ed esclusiva dell'utente sarà, durante il periodo di garanzia specificato dianzi e a discrezione di WD, la riparazione o la sostituzione del Prodotto con un Prodotto equivalente o migliore. La presente garanzia di WD verrà estesa per i Prodotti riparati o sostituiti per il residuo del periodo applicabile della garanzia originale oppure per novanta (90) giorni dalla data di spedizione del Prodotto riparato o sostituito, quello, tra i due, con durata maggiore.

La presente garanzia limitata è la sola garanzia di WD ed è applicabile esclusivamente ai prodotti venduti come nuovi. I rimedi ivi offerti sono in luogo di a) qualsiasi e tutti gli altri rimedi e garanzie esplicite, implicite o imposte per legge, comprese e non limitate a qualsiasi garanzia di commerciabilità o di adeguatezza per un determinato scopo e b) qualsiasi e tutti gli obblighi e le responsabilità di WD per danni, compresi e non limitati ai danni accidentali, consequenziali o speciali o di qualsiasi perdita finanziaria, perdita di profitti o spese, nonché perdita di dati conseguenti all'acquisto, all'impiego o alle prestazioni del Prodotto anche se WD era al corrente della possibilità di tali danni.

## Información sobre la garantía

Todas las regiones excepto Australia/Nueva Zelanda

### Cómo solicitar el servicio

WD valora su compra y siempre trata de prestarle el mejor de los servicios. Si este producto requiere mantenimiento, comuníquese con el distribuidor al que le compró el producto originalmente o visite nuestro sitio web de soporte técnico en http://support.wd.com para obtener información acerca de cómo solicitar servicio o una Autorización de devolución de materiales (RMA). Si se determina que el producto tiene fallas, le entregarán un número de autorización de devolución de materiales e instrucciones para realizar la devolución del producto. El producto devuelto sin autorización (es decir, un producto para el cual no se ha emitido un número de autorización de devolución de materiales) le será devuelto con cargo a usted. Las devoluciones autorizadas deberán ser enviadas en un paquete aprobado para el envío, con prepagado y asegurado, a la dirección provista con sus documentos de devolución. Deberá conservar la caja y materiales de empaque originales para almacenar o enviar su producto de WD. Para establecer de manera concluyente el plazo de la garantía, verifique el vencimiento de la garantía (necesitará el número de serie) en http://support.wd.com. WD no será responsable por la pérdida de datos, independientemente de la causa, de la recuperación de datos perdidos ni de los datos contenidos en cualquier producto que esté en su posesión.

### Garantía limitada

WD garantiza que el producto, cuando se utilice en condiciones normales por el plazo definido a continuación, estará libre de defectos en materiales y mano de obra y por lo tanto cumplirá con las especificaciones de WD para dicho producto. El plazo de la garantía limitada depende del país donde se adquirió el producto. El plazo de la garantía limitada es de 1 año en la región del Norte, Sur y Centroamérica, 2 años en la región de Europa, el Medio Oriente y África, así como 3 años en la región de Asia Pacífico, a menos que la ley indique lo contrario. El plazo de la garantía limitada comenzará desde la fecha de la compra que aparece en el recibo de la misma. WD puede, a su sola discreción, poner a la venta garantías ampliadas. WD no tendrá ninguna responsabilidad por ningún producto devuelto si WD determina que el producto fue robado de WD o que el defecto declarado a) no está presente, b) no se puede corregir razonablemente debido a que fue dañado antes de que WD recibiera el producto o c) es atribuible al mal uso, a una instalación incorrecta, a alteraciones (incluyendo la eliminación o la destrucción de etiquetas y la apertura o el desmontaje de gabinetes externos, a menos que el producto esté en la lista de productos a los que el usuario puede dar servicio limitado y que la alteración específica esté dentro del ámbito de las instrucciones aplicables, como se describe en http://support.wd.com), a accidentes o a un mal manejo mientras estaba en posesión de alguien distinto a WD. En virtud de las limitaciones mencionadas y durante el período de garantía especificado, su garantía única y exclusiva será la reparación o sustitución del producto por otro equivalente o mejor, a discreción de WD. La garantía precedente de WD abarcará los productos reparados o reemplazados durante el mayor de los siguientes plazos: el resto del plazo aplicable de la garantía original o noventa (90) días a partir de la fecha de envío de un producto reparado o reemplazado.

La garantía limitada precedente es la única garantía de WD y se aplica únicamente a los productos vendidos como nuevos. Los recursos aquí descritos se ofrecen en lugar de a) cualesquiera otros recursos y garantías, ya sean explícitos, implícitos o legales, incluyendo, entre otros, la garantía implícita de comerciabilidad o aptitud para un fin en particular, y b) todas y cada una de las obligaciones y responsabilidades de WD por daños y perjuicios, incluyendo pero no limitando a los daños accidentales, indirectos o especiales, o cualquier pérdida financiera, pérdida de utilidades o gastos; o la pérdida de información como consecuencia o con relación a la compra, el uso o el funcionamiento del producto, aunque se haya notificado a WD acerca de la posibilidad de que se produjeran dichos daños y perjuicios. En Estados Unidos, algunos estados no permiten la exclusión o las limitaciones de daños y perjuicios indirectos, por lo tanto, las limitaciones precedentes tal vez no se apliquen en su caso. Esta garantía le otorga derechos legales específicos, y es posible que usted tenga también otros derechos que pueden variar de un estado a otro.

## Informações sobre a garantia

Todas as regiões, exceto Austrália/Nova Zelândia

### Obtenção de manutenção

A WD valoriza os seus negócios e sempre tenta oferecer a você o melhor serviço. Se for necessária manutenção deste Produto, entre em contato com o revendedor de quem comprou o Produto, ou visite nosso Web site de suporte, http://support.wd.com para obter informações sobre assistência ou uma Return Material Authorization -RMA (Autorização para devolução de material). Se for determinado que o produto está com defeito, você receberá um número de RMA e as instruções para devolvê-lo. Uma devolução não autorizada (ou seja, sem um número de RMA emitido) lhe será devolvida, e as despesas serão pagas por você. As devoluções autorizadas devem ser enviadas ao endereço fornecido nos documentos de devolução em uma caixa de remessa aprovada, previamente pagas e seguradas. A caixa original e os materiais de embalagem devem ser guardados para armazenamento ou para remessa do produto WD. Para estabelecer de forma conclusiva o período de garantia, verifique a validade da garantia (número de série necessário) no endereço http://support.wd.com. A WD não terá nenhuma responsabilidade pela perda de dados, independentemente da causa, pela recuperação de dados perdidos ou pelos dados contidos em qualquer Produto que seja colocado em sua posse.

### Garantia Limitada

A WD garante que o Produto,no curso de seu uso normal não apresentará defeitos em relação ao material e à fabricação e estará de acordo com as especificações da WD pelo período definido abaixo. Esse período de garantia limitada depende do país no qual seu Produto foi adquirido. O período de garantia é de 1 ano nas Américas do Norte, Central e do Sul, de 2 anos na Europa, Oriente Médio e África, e de 3 anos na região Ásia-Pacífico, a não ser que de outra forma exigido pela lei. O período da garantia limitada se inicia na data da compra indicada na nota fiscal. A WD pode, a sua total discrição, ampliar as garantias disponíveis para a compra. A WD não terá nenhuma responsabilidade por nenhum Produto devolvido se a WD determinar que o Produto foi furtado da WD ou que o defeito declarado a) não estiver presente, b) não puder ser retificado razoavelmente devido a danos ocorridos antes de a WD receber o Produto, ou c) for atribuível a uso indevido, instalação incorreta, alteração (incluindo remoção ou obstrução de etiquetas e abertura ou remoção de gabinetes externos, a menos que o produto esteja na lista de produtos com manutenção pelo usuário limitada e a alteração específica estiver dentro do escopo das instruções aplicáveis, conforme encontradas no endereço http://support.wd.com), acidente ou manuseio indevido enquanto em posse de terceiros que não a WD. De acordo com as limitações especificadas acima, sua única e exclusiva garantia será, durante o período da garantia especificado e por escolha da WD, o reparo ou a substituição do Produto por outro melhor ou equivalente. A garantia prevista pela WD se estenderá a produtos reparados ou substituídos dentro do período aplicável restante da garantia original ou 90 (noventa) dias a partir da data da remessa do produto reparado ou substituído, seja qual for a maior.

A garantia limitada prevista é a única garantia da WD e é aplicável somente aos produtos vendidos como novos. Os recursos fornecidos aqui substituem a) quaisquer e todos os outros recursos e garantias explícitos, implícitos ou estatutários, incluindo, mas não limitados a qualquer garantia implícita de comerciabilidade ou de adequação para qualquer finalidade específica e b) quaisquer e todas as obrigações e responsabilidades da WD por danos, incluindo, mas não limitadas a danos acidentais, indiretos ou específicos, ou qualquer prejuízo financeiro, lucros cessantes ou despesas, ou perda de dados resultante ou relacionada com a compra, uso ou desempenho do Produto, mesmo se a WD tiver sido informada sobre a possibilidade de tais danos. Nos Estados Unidos, alguns estados não permitem a exclusão ou limitações de danos incidentais ou conseqüenciais, sendo assim as limitações acima podem não ser aplicáveis ao seu caso. Esta garantia dá direitos legais específicos, sendo que você também pode ter outros direitos que variam em cada estado.

## Garantie-informatie

Alle regio's met uitzondering van Australië/Nieuw-Zeeland

### Voor service

WD hecht waarde aan uw zaak en zal altijd proberen u de beste service te bieden. Als dit product onderhoud vereist, kunt u contact opnemen met de dealer van wie u het product oorspronkelijk hebt gekocht of onze website voor productondersteuning op http://support.wd.com bezoeken voor informatie over het verkrijgen van service of een Return Material Authorization (RMA). Als wordt vastgesteld dat het product defect is, ontvangt u een RMA-nummer en instructies voor het terugsturen van het product. Retourzendingen waarvoor geen voorafgaande toestemming is verkregen (m.a.w. zonder RMA-nummer) worden op kosten van de koper geretourneerd. Retourzendingen met voorafgaande toestemming moeten op kosten van de koper en verzekerd verzonden worden in een goedgekeurde verzenddoos naar het adres dat in de verzenddocumentatie vermeld staat. U dient de originele doos en verpakkingsmaterialen te bewaren voor opslag of verzending van uw WD product. Controleer, om definitief de garantieperiode te kunnen vastleggen, de vervaldatum van de garantie (serienummer vereist) via http://support.wd.com. WD kan niet aansprakelijk gesteld worden voor verlies van data, ongeacht de oorzaak, het herstellen van verloren data, of data opgeslagen in welk Product dan ook dat bij WD in bezit is geplaatst.

### Beperkte Garantie

WD garandeert dat het Product bij normaal gebruik vrij zal zijn van materiële en de afwerking betreffende defecten voor de hieronder gedefinieerde periode, en voldoet aan de specificaties van WD dienaangaande. De duur van deze beperkte garantie hangt af van het land waarin uw product is gekocht. In de regio Noord-, Zuid- en Centraal-Amerika is de duur van deze beperkte garantie 1 jaar, in de regio Europa, hetMidden-Oosten en Afrika 2 jaar en in de regio Azië-Pacific 3 jaar, tenzij de wet anders voorschrijft. Deze beperkte garantieperiode start op de aankoopdatum zoals vermeld op de kassabon. WD kan naar eigen oordeel uitgebreide garanties te koop aanbieden. WD is niet aansprakelijk voor producten die worden geretourneerd wanneer WD bepaalt dat het product van WD is gestolen of dat het genoemde defect a) niet aanwezig is, b) niet op redelijke wijze kan worden verholpen door schade die zich heeft voorgedaan voordat WD het product ontving of c) te wijten is aan misbruik, onjuiste installatie, wijziging (inclusief verwijdering of vernietiging van labels en het openen of verwijderen van externe behuizingen, tenzij het product op de lijst voor producten met beperkte onderhoudsmogelijkheden voor gebruikers staat en de specifieke wijziging binnen de van toepassing zijnde instructies valt, zoals beschreven op http://support.wd.com), ongeluk of verkeerde hantering terwijl het product in het bezit is van iemand anders dan WD. Onderhevig aan de bovenstaande beperkingen betreft de enige en uitsluitende garantie waartoe u gerechtigd bent het herstel of de vervanging van het product door een equivalent of beter product tijdens de hierboven vermelde garantieperiode, en dit naar goeddunken van WD. De bovenstaande, door WD geboden garantie geldt voor herstelde of vervangen producten voor het resterende deel van de oorspronkelijke garantieperiode, dan wel negentig (90) dagen vanaf de datum van verzending van een hersteld of vervangen product, afhankelijk van welke periode het langste is.

De bovenstaande beperkte garantie is de enige garantie die door WD geboden wordt en geldt uitsluitend voor producten die als nieuw verkocht worden. De hier gegeven voorwaarden treden in de plaats van a) alle overige voorwaarden en garanties, uitdrukkelijk, stilzwijgend of geschreven, met inbegrip van maar niet beperkt tot, die voor verhandelbaarheid of geschiktheid voor een bepaald doel, en b) alle verplichtingen en vorderingen van WD voor schade, met inbegrip van maar niet beperkt tot indirecte, incidentele, of bijzondere schade, of schade door financiële verliezen, gederfde winst of besparingen, of verloren data voortvloeiende uit of verbandhoudende met de aankoop, het gebruik, of de prestatie van het Product, ook niet indien WD op de hoogte is gesteld van de mogelijkheid van dergelijke schade. In de Verenigde Staten staan sommige staten uitsluiting of beperking van incidentele of bijkomende schade niet toe, zodat het mogelijk is dat de bovenstaande beperkingen in uw geval niet gelden. Deze garantie biedt u specifieke rechten, en het is mogelijk dat u nog andere rechten hebt, aangezien deze van staat tot staat verschillen.

# Информация о гарантии

Для всех регионов, кроме Австралии и Новой Зеландии

### Порядок обслуживания

Компания WD высоко ценит своих клиентов и всегда стремится предоставить им наиболее качественное обслуживание. В случае необходимости технического обслуживания данного изделия обратитесь к продавцу, у которого было приобретено изделие, или посетите сайт технической поддержки продукции по адресу http://support.wd.com, на котором представлены сведения о порядке технического обслуживания и получения разрешения на замену изделия (RMA). В случае подтверждения возможной неисправности изделия вы получите номер RMA и указания по возврату изделия. При возврате изделия без получения разрешения (т.е. без получения номера RMA) изделие будет возвращено вам за ваш счет. Изделие, возвращаемое в установленном порядке, должно быть упаковано в транспортную тару установленного образца и отправлено по почте (с уплатой почтовых сборов и страховки) по адресу, указанному в выданной вам документации по возврату. Сохраняйте коробку и другие материалы, использованные для упаковки вашего изделия WD, с целью его хранения и транспортировки. Для окончательного подтверждения гарантийного срока проверьте дату его истечения на сайте http://support.wd.com (необходимо указать серийный номер изделия). Компания WD не несет ответственности за потерю данных, независимо от ее причины, за восстановление утерянных данных, а также за данные, сохраненные на изделии, переданном компании WD.

### Ограниченная гарантия

При условии нормальной эксплуатации изделия компания WD гарантирует его соответствие заявленным техническим характеристикам и отсутствие дефектов в материале и качестве изготовления в течение гарантийного срока, указанного ниже. Срок ограниченной гарантии зависит от того, в какой стране было приобретено изделие. Срок ограниченной гарантии составляет 1 год в странах Северной, Южной и Центральной Америки, 2 года в странах Европы, Ближнего Востока и Африки, и 3 года в странах Азиатско-тихоокеанского региона, если иное не предусмотрено законодательством. Срок действия ограниченной гарантии начинается со дня приобретения изделия, указанного в товарном чеке. Компания WD может по своему усмотрению выпустить в продажу права на продление срока гарантии. Компания WD не принимает на себя никаких обязательств в отношении любого возвращенного изделия, если компанией WD будет установлено, что изделие было похищено у нее, или если заявленный дефект а) отсутствует; б) не может быть устранен обычными средствами вследствие повреждения, возникшего до получения изделия компанией WD; в) возник вследствие неправильного использования, неправильной установки, модификации (включая удаление или уничтожение этикеток и вскрытие или снятие внешних деталей корпуса, за исключением случаев, когда изделие включено в перечень изделий, допускающих ограниченное обслуживание пользователем и эти изменения соответствуют указаниям, опубликованным на сайте http://support.wd.com), повреждения вследствие аварии или неправильного обращения, если изделие не находилось во владении компании WD. С учетом перечисленных выше ограничений, единственным гарантийным обязательством компании WD на указанный выше период действия гарантии будет ремонт Изделия либо его замена на равноценное или лучшее, по выбору компании WD. Вышеупомянутая гарантия компании WD распространяется на отремонтированные и замененные изделия до окончания срока действия исходной гарантии или до истечения 90 (девяноста) дней со дня поставки отремонтированного или замененного изделия, в зависимости от того, что наступит позднее.

Вышеупомянутая ограниченная гарантия является единственной гарантией компании WD и распространяется только на изделия, продаваемые в качестве новых. Она заменяет а) все иные меры и гарантийные обязательства, будь то явные, подразумеваемые или установленные законом, в том числе и подразумеваемые гарантии коммерческой выгоды и пригодности для конкретных целей, и б) все обязательства и виды ответственности компании WD за ущерб, в том числе случайный, косвенный и специальный, денежные потери, упущенную выгоду и непредвиденные расходы, а также потери данных в результате приобретения, использования и работы данного изделия, даже если компания WD была предупреждена о возможности такого ущерба. В некоторых штатах США запрещен отказ от ответственности за случайный или косвенный ущерб или ее ограничение, поэтому вышеупомянутые ограничения могут на вас не распространяться. Настоящая гарантия дает вам определенные законные права, помимо которых вы можете иметь и другие права, различающиеся в зависимости от места проживания.

# Warunki gwarancji

Wszystkie kraje oprócz Australii i Nowej Zelandii

### Korzystanie z usług

Firma WD docenia interes użytkownika i zawsze dokłada wszelkich starań w celu dostarczenia najwyższej jakości usługi. Jeżeli ten produkt wymaga naprawy należy skontaktować się z dostawcą, u którego został zakupiony lub odwiedzić stronę pomocy technicznej pod adresem http://support.wd.com w celu uzyskania informacji o możliwości skorzystania z serwisu lub uzyskania numeru RMA (Autoryzacja zwrotu materiału). Jeżeli zostanie stwierdzone, że produkt może być uszkodzony, użytkownik otrzyma numer RMA oraz instrukcje zwrotu Produktu. Nieautoryzowane zwroty (tzn. takie, na które nie wydano numeru RMA) zostaną zwrócone użytkownikowi na jego koszt. Autoryzowane zwroty należy dostarczyć w zatwierdzonym opakowaniu transportowym, opłacając koszt przesyłki i ubezpieczenie, na adres podany na blankiecie zwrotu. W celu przechowywania i transportu produktu firmy WD należy zachować oryginalne opakowanie i materiały pakunkowe. W celu ostatecznego ustalenia okresu gwarancji, należy sprawdzić czas jej wygaśnięcia (wymagany numer seryjny) na stronie sieci web http://support.wd.com. Firma WD, niezależnie od przyczyny, nie ponosi żadnej odpowiedzialności za utratę danych, odzyskanie utraconych danych lub za dane znajdujące się w powierzonym produkcie.

### Ograniczona gwarancja

Firma WD gwarantuje, że przy normalnym użytkowaniu produkt będzie w określonym poniżej czasie, wolny od wad materiałowych i wad fabrycznych, a także będzie zgodny z określonymi tu specyfikacjami WD. Czas obowiązywania gwarancji zależy od kraju, w którym został zakupiony produkt. Czas obowiązywania ograniczonej gwarancji to 1 lat w regionie Ameryki Północnej, Południowej i Centralnej, 2 lat w Europie, w regionie Bliskiego Wschodu i Afryce i 3 lat w regionie Azji i Pacyfiku, chyba że regulują to odrębne przepisy. Czas ograniczonej gwarancji rozpoczyna się od daty zakupu określonej na dowodzie zakupu. Firma WD może według własnego uznania oferować sprzedaż gwarancji rozszerzonej. Firma WD nie ponosi odpowiedzialności za jakiekolwiek zwracane do WD produkty, jeśli okaże się, że zostały one ukradzione z firmy WD lub gdy okaże się, że: a) defekt nie istnieje, b) produkt nie może zostać naprawiony z powodu uszkodzenia, które wystąpiło przed przyjęciem go do firmy WD lub c) stwierdzone zostanie nieprawidłowe używanie, nieprawidłowa instalacja, modyfikacja (włącznie z usunięciem lub zniszczeniem etykiet i otwarciem lub usunięciem zewnętrznych elementów obudowy, chyba że produkt znajduje się na liście produktów, które może naprawiać użytkownik, a określone modyfikacje mieszczą się w zakresie stosownych instrukcji dostępnych pod adresem http://support.wd.com), przypadkowe uszkodzenie lub uszkodzenie spowodowane nieprawidłową obsługą w trakcie posiadania urządzenia przez firmę inną niż WD. Mając na uwadze powyższe ograniczenia, jedyna i wyłączna gwarancja w podanym powyżej okresie gwarancyjnym ogranicza się do naprawy lub wymiany produktu na taki sam lub wyższy model, według uznania firmy WD. Określona wcześniej gwarancja firmy WD zostanie rozszerzona na naprawione lub wymienione Produkty, na pozostały okres pierwotnej gwarancji lub dziewięćdziesiąt (90) dni od daty dostarczenia naprawionego lub wymienionego Produktu.

Powyższa gwarancja stanowi wyłączną gwarancję firmy WD i dotyczy produktów sprzedawanych jako nowe. Środki prawne w niniejszej gwarancji zastępują: a) wszelkie inne środki prawne lub gwarancje, jawne, dorozumiane lub ustawowe, a w szczególności, wszelkie gwarancje pokupności, przydatności do określonego celu i b) wszelkie inne zobowiązania WD z tytułu strat, a w szczególności szkody przypadkowe, wynikowe lub specjalne lub wszelkie straty finansowe, utratę zysków lub koszty, utratę danych spowodowane zakupem lub związane z zakupem, użytkowaniem lub działaniem Produktu nawet wtedy, gdy firma WD została powiadomiona o możliwości takich szkód. W Stanach Zjednoczonych niektóre stany nie zezwalają na wyłączenia lub ograniczenia szkód przypadkowych lub wynikowych, z tego względu powyższe ograniczenia mogą nie mieć zastosowania. Gwarancja ta zapewnia użytkownikowi określone prawa, użytkownikowi mogą także przysługiwać inne prawa, zależne od stanu, w zaleznosci od tego, który okres jest dluzszy.

# Garantioplysninger

Alle regioner undtagen Australien/New Zealand

### Udførelse af service

WD sætter pris på at gøre forretninger med dig og vil altid forsøge at yde den bedste service. Hvis dette produkt kræver vedligeholdelse, skal du enten kontakte den forhandler, du oprindeligt købte produktet af, eller besøge vores supportwebsted på http://support.wd.com for at få oplysninger om udførelse af service eller en Autorisation til returnering af materiale (RMA). Hvis det fastslås, at produktet kan være defekt, vil du blive givet et RMA-nummer og en vejledning i returnering af produktet. En ikke-godkendt returnering, dvs. en returnering, der ikke er udstedt et RMA-nummer for, vil blive returneret til dig for din regning. Godkendte returneringer skal sendes i godkendt forsendelsesemballage, der er forudbetalt og forsikret, til den adresse, som er angivet i returneringsvejledningen. Du bør gemme den originale kasse og emballage til opbevaring eller forsendelse af WD-produktet. Du kan få præcis besked om garantiperioden ved at kontrolleregarantiperiodens udløb (kræver serienummer) via http://support.wd.com. WD har intet ansvar for mistede data uanset årsagen, gendannelse af mistede data eller data indeholdt i et produkt, der overgives til os.

### Begrænset garanti

WD garanterer at produktet inden for rammerne af den tilsigtede anvendelse, i den periode der er specificeret nedenfor, vil være frit for defekter som følge af materialefejl eller dårlig forarbejdning, og at produktet vil stemme overens med WD's specifikationer for det. Gyldighedsperioden for din begrænsede garanti afhænger af i hvilket land dit produkt blev købt. Gyldighedsperioden for din begrænsede garanti er 1 år i Nord-, Syd- og Centralamerika, 2 år i Europa, Mellemøsten og Afrika, og 3 år i Asien og Stillehavsregionen medmindre andet er fastsat ved lov. Gyldighedsperioden for din begrænsede garanti starter på den købsdato der fremgår af din købskvittering. WD kan efter eget skøn forlænge garantier, der kan købes. WD har intet ansvar for et returneret produkt, hvis WD afgør, at produktet er stjålet fra WD, eller at den påståede mangel a) ikke er til stede, b) ikke kan afhjælpes på rimelig vis pga. en skade, der er opstået, inden WD modtog produktet, eller c) kan henføres til forkert brug, ukorrekt installation, ændring (herunder fjernelse eller beskadigelse af mærkater og åbning eller fjernelse af det ydre kabinet, medmindre produktet findes på listen med produkter med begrænset brugervedligeholdelse, og den pågældende ændring er omfattet af de gældende instruktioner som angivet på http://support.wd.com), uheld eller forkert håndtering, mens det er i en anden persons besiddelse end WD. I henhold til ovenstående, specificerede begrænsninger, er din eneste og udelukkende garanti, under garantiperioden, som specificeret nedenfor og efter WDs skøn, reparation eller udskiftning af dette produkt med et tilsvarende eller bedre produkt. WD's nævnte garanti udvides til reparerede eller erstattede produkter i den længste af følgende to perioder: I resten af den oprindeligt gældende garantiperiode eller halvfems (90) dage fra afsendelse af det reparerede eller erstattede produkt.

Den nævnte begrænsede garanti er WD's eneste garanti og gælder kun produkter, der er solgt som nye. De her anførte beføjelser erstatter a) alle andre beføjelser og garantier, såvel udtrykkelige som underforståede, herunder, men ikke begrænset til, underforståede garantier vedrørende salgbarhed eller egnethed til et bestemt formål, og b) WD's forpligtelser og ansvar for skader, herunder, men ikke begrænset til, hændelige skader, følgeskader eller særlige skader eller nogen form for økonomisk tab, mistet indtjening eller udgifter eller mistede data, der skyldes eller kan henføres til køb eller brug af produktet eller dets ydelse, heller ikke selvom WD er gjort bekendt med risikoen for sådanne skader. I USA tillader visse stater ikke udeladelse eller begrænsning af hændelige skader eller følgeskader, så ovennævnte begrænsninger gælder muligvis ikke for dig. Denne garanti giver dig specifikke juridiske rettigheder, og du kan også have andre rettigheder, der varierer fra stat til stat.

# Takuutietoja

Kaikki alueet paitsi Australia/Uusi Seelanti

### Huoltopalveluiden saaminen

WD arvostaa asiakkuuttasi ja pyrkii aina tarjoamaan parasta palvelua. Jos tämä tuote vaatii huoltoa, ota yhteyttä joko tuotteen myyjään tai käy tuotetuen sivustossamme http://support.wd.com, josta saaat tietoja huollon järjestämisestä tai palautusvaltuutuksen (RMA) saamisesta. Jos tuotteen todetaan olevan mahdollisesti viallinen, saat RMA-palautusvaltuutusnumeron ja ohjeet tuotteen palauttamiseen. Valtuuttamaton tuotepalautus (RMA-numeroa ei ole annettu) palautetaan sinulle omalla kustannuksellasi. Valtuutetut tuotepalautukset on tehtävä hyväksytyssä kuljetuspakkauksessa, jonka lähetys- ja vakuutusmaksu on maksettu. Tuote on palautettava palautusasiakirjoissa mainittuun osoitteeseen. Säilytä alkuperäinen laatikko ja alkuperäiset pakkausmateriaalit WD-tuotteen varastointia tai lähetystä varten. Voit tarkistaa tarkan takuuajan osoitteessa http://support.wd.com (tuotteen sarjanumero vaaditaan). WD ei koskaan vastaa hävinneistä tiedoista tietojen häviämisen syystä riippumatta, menetettyjen tietojen palautuksesta tai haltuunsa saaman tuotteen tiedoista.

### Rajoitettu takuu

WD takaa, että tuotteessa, sen normaalin käytön aikana, ei ilmene materiaali- tai valmistusvirheitä alla määritettynä aikana, ja tuote vastaa WD:n siitä antamaa määritystä. Rajoitetun takuun kestoaika määräytyy sen maan mukaan, jossa tuote on ostettu. Rajoitetun takuun kestoaika on 1 vuotta Pohjois-, Etelä- ja Keski-Amerikan alueella, 2 vuotta Euroopan, Lähi-idän ja Afrikan alueella, ja 3 vuotta Aasian Tyynenmeren alueella, ellei toisin ole laissa vaadittu. Tämän rajoitetun takuun kestoaika alkaa ostokuitissa näkyvänä ostopäivänä. WD voi omasta päätöksestään tuoda laajennettuja takuita myyntiin. WD ei ole vastuussa mistään palautetusta tuotteesta, jos WD toteaa, että tuote on varastettu WD:ltä tai että väitettyä vikaa a) ei ole, b) jos tuotetta ei voi kohtuullisesti korjata, koska vahinko taphtui ennen WD:n tuotteen vastaanottamista, tai c) jos vika johtuu väärinkäytöstä, väärästä asennuksesta, muutoksesta (mukaan lukien etikettien poistaminen tai peittäminen tai ulkoisten koteloiden avaaminen tai poistaminen, ellei tuote ole rajoitettujen käyttäjän huollettavissa olevien tuotteiden luettelossa ja tietty muutos on sovellettavien ohjeiden piirissä, kuten esitetty sivustolla http://support.wd.com), onnettomuudesta tai väärinkäsittelystä tuotteen ollessa muun kuin WD:n hallussa. Takuuaikana olet oikeutettu vain tuotteen korjaukseen tai vaihtoon vastaavaan tai parempaan tuotteeseen WD:n päätöksen mukaisesti yllä olevien rajoitusten mukaisesti. Edellä mainittu WD:n takuu laajennetaan korjatuille tai vaihdetuille tuotteille alkuperäisen takuun jäljellä olevan jakson tai 90 päivän ajaksi korjatun tai vaihdetun tuotteen lähetyspäivästä lähtien, kumpi tahansa on pidempi.

Tässä esitetty rajoitettu takuu on ainoa WD:n myöntämä takuu ja se koskee vain uusina myytyjä tuotteita. Tässä esitetyt takuutoimet annetaan a) kaikkien muiden suorien tai epäsuorien takuiden tai takuutoimien sijaan, mukaan lukien rajoituksetta kaikki epäsuorat kaupattavuutta tai tiettyyn käyttötarkoitukseen sopivuutta koskevat takuut b) kaikkien muiden WD:n vastuusuhteiden asemesta, mukaan lukien onnettomuudet, seurannaisvahingot, erityisvahingot tai taloudelliset menetykset, liikevoiton menetys tai muut kulut tai tietojen menetys, joka liittyy jollakin tavalla tuotteen ostoon, käyttöön tai suorituskykyyn. Nämä rajoitukset ovat voimassa, vaikka WD:lle olisi ilmoitettu tällaisten vahinkojen mahdollisuudesta. Yhdysvalloissa tiettyjen osavaltioiden lainsäädäntö ei salli satunnaisten tai seurannaisvahinkojen poissulkemista tai rajoitusta, joten edellä esitetty rajoitus tai poissulkeminen ei ehkä koske sinua. Sinulla voi olla myös muita oikeuksia, jotka vaihtelevat paikallisen lainsäädännön mukaan.

# Garantiinformation

Alla regioner förutom Australien/Nya Zeeland

### Erhålla service

WD förstår dina affärsbehov och försöker alltid att ge dig bästa möjliga service. Om produkten behöver service kan du kontakta återförsäljaren där du köpte produkten eller besöka vår webbplats för produktsupport på http://support.wd.com för information om hur du erhåller service och ett returnummer (RMA). Om det fastställs att produkten kan vara felaktig eller trasig får du ett RMA-nummer och anvisningar om hur produkten ska skickas tillbaka. En icke-auktoriserad återsändning (dvs. en som inte har tilldelats något RMA-nummer) skickas tillbaka till dig på din bekostnad. Auktoriserade återsändningar måste skickas i godkänt transportemballage, med frakt och försäkring betald, till den adress som anges i återsändningsdokumentet. Den originalkartongen och förpackningsmaterialet bör behållas för förvaring eller transport av din WD-produkt. För att slutgiltigt fastställa garantiperioden, kontrollera garantins utgångsdatum (serienummer krävs) via http://support.wd.com. WD påtar sig inget ansvar för förlorade data oberoende av orsaken, återvinnande av förlorade data eller data som finns i en produkt som placerats i dess ägo.

### Begränsad garanti

WD garanterar att Produkten, vid normal användning, är fri från tillverkningsdefekter och att den kommer att följa WD:s specifikationer under den tid som anges nedan, om inte annat krävs enligt lag. Giltighetstiden för den begränsade garantin beror på i vilket land Produkten inköpts. Giltighetstiden för den begränsade garantin är 1 år i regionen Nordamerika, Sydamerika och Centralamerika, 2 år i regionen Europa, Mellanöstern och Afrika och 3 år i Bortre Asien, om inte annat krävs enligt lag. Den begränsade garantiperioden börjar löpa på det inköpsdatum som framgår av inköpskvittot. WD kan efter eget gottfinnande göra utökade garantier tillgängliga för försäljning. WD tar inget ansvar för returnerad produkt om WD finner att produkten stulits från WD eller att den påstådda defekten a) inte finns, b) inte rimligen kan repareras på grund av skador som uppkommit innan WD tagit emot produkten, eller c) om skadan beror på felaktig hantering, felaktig installation, ändringar (inklusive borttagande eller förstörande av etiketter och öppning eller borttagning av externa skyddskåpor om inte produkten finns med på listan över produkter som användaren får serva och den specifika ändringen omfattas av tillämplig instruktion på http://support.wd.com), olycka eller felhantering om annan part än WD haft produkten i sin ägo. Med förbehåll för de begränsningar som anges ovan, ska din enda och exklusiva garanti, under garantiperioden som anges ovan och i enlighet med WD:s val, vara reparation eller utbyte av Produkt mot en motsvarande eller bättre Produkt. Den föreliggande garantin från WD ska gälla för reparerade eller utbytta produkter för den längre perioden av, återstoden av den gällande garantiperioden för den ursprungliga produkten eller nittio (90) dagar räknat från datum för transportsändning av en reparerad eller utbytt produkt.

Den föreliggande begränsade garantin är WD:s enda garanti och gäller endast för produkter som sålts som nya. De gottgörelser som framgår häri ersätter a) alla andra gottgörelser och garantier, vare sig uttryckta, underförstådda eller lagstadgade, inklusive men inte begränsade till eventuella underförstådda garantier för säljbarhet eller lämplighet för ett speciellt syfte och b) alla eventuella skadeståndsansvar och skyldigheter för, inklusive men inte begränsat till oavsiktliga skador, följdskador eller speciella skador, eller eventuella finansiella förluster, förlorad vinst eller kostnader, eller förlorade data på grund av eller i samband med köp, användning eller prestanda hos produkten, också om WD har informerats om risken för dylika skador. I USA tillåter vissa stater inte uteslutning eller begränsningar för oförutsedda eller följdskador, varför begränsningarna ovan eventuellt inte gäller för dig. Denna garanti ger dig specifika juridiska rättigheter och du kan också ha ytterligare rättigheter som varierar från stat till stat.

# Πληροφορίες εγγύησης

Όλες οι περιοχές εκτός από την Αυστραλία και τη Νέα Ζηλανδία

### Λήψη σέρβις

Η WD εκτιμά την επιχείρησή σας και προσπαθεί πάντα να σας προσφέρει το καλύτερο σέρβις. Εάν το προϊόν αυτό απαιτεί συντήρηση, επικοινωνήστε με τον αντιπρόσωπο από τον οποίο αρχικά αγοράσατε το προϊόν ή επισκεφθείτε την ιστοσελίδα υποστήριξης στη διεύθυνσηhttp://support.wd.com για πληροφορίες σχετικά με τον τρόπο λήψης σέρβις ή την αίτηση επιστροφής προϊόντος (RMA). Εάν διαπιστωθεί ότι το προϊόν ενδέχεται να είναι ελαττωματικό, θα σας δοθεί ένας αριθμός RMA και οδηγίες για την επιστροφή του προϊόντος. Εάν γίνει μη εξουσιοδοτημένη επιστροφή (δηλαδή χωρίς να έχει εκδοθεί αριθμός RMA), το προϊόν θα σας επιστραφεί με δικά σας έξοδα. Οι εξουσιοδοτημένες επιστροφές πρέπει να αποστέλλονται σε εγκεκριμένο κιβώτιο αποστολής, προπληρωμένο και ασφαλισμένο, στη διεύθυνση που δίνεται στο έγγραφο επιστροφής. Πρέπει να διατηρήσετε το αρχικό κουτί και τα υλικά συσκευασίας για την αποθήκευση ή την αποστολή του προϊόντος της WD. Για να αποδειχθεί αδιαμφισβήτητα η περίοδος εγγύησης, ελέγξτε τη λήξη της εγγύησης (απαιτείται ο αριθμός σειράς) μέσω της διεύθυνσης http://support.wd.com. Η WD δεν φέρει ευθύνη για τυχόν απώλεια δεδομένων, ανεξαρτήτου αιτίας, ανάκτηση χαμένων δεδομένων ή δεδομένων που περιέχονται σε οποιοδήποτε προϊόν που έχει περιέλθει στην κυριότητά της.

### Περιορισμένη εγγύηση

Η WD εγγυάται ότι το προϊόν, κατά τη διάρκεια κανονικής χρήσης, θα είναι απαλλαγμένο από ελαττώματα ως προς το υλικό και την εργασία και θα συμφωνεί με τις προδιαγραφές της WD σε σχέση με αυτό. Η περίοδος της περιορισμένης εγγύησης εξαρτάται από τη χώρα στην οποία έγινε η αγορά του προϊόντος. Η περίοδος της περιορισμένης εγγύησης είναι 1ετής για τη Βόρεια, Νότια και Κεντρική Αμερική, 2ετή για την Ευρώπη, τη Μέση Ανατολή και την Αφρική και 3ετή για την Ασία και τον Ειρηνικό, εκτός εάν ορίζεται διαφορετικά από την ισχύουσα νομοθεσία. Η WD μπορεί, κατά την κρίση της, να καθιστά διαθέσιμες επεκταμένες εγγυήσεις για αγορά. Η περίοδος περιορισμένης εγγύησης ξεκινά από την ημερομηνία αγοράς που αναγράφεται στην απόδειξη αγοράς. Η WD δεν θα φέρει καμία ευθύνη για οποιοδήποτε προϊόν που επιστρέφεται, εάν η WD διαπιστώσει ότι το προϊόν έχει κλαπεί από την WD ή ότι το υποστηριζόμενο ελάττωμα α) δεν υπάρχει, β) δεν είναι δυνατό να διορθωθεί εξαιτίας βλάβης που προκλήθηκε πριν η WD παραλάβει το προϊόν, ή γ) αποδίδεται σε κακή χρήση, εσφαλμένη εγκατάσταση, τροποποίηση (όπως αφαίρεση ή σβήσιμο ετικετών και άνοιγμα ή αφαίρεση εξωτερικών περιβλημάτων, εκτός εάν το προϊόν ανήκει στη λίστα προϊόντων που επιδέχονται περιορισμένη επισκευή από το χρήστη και η συγκεκριμένη τροποποίηση βρίσκεται εντός του πλαισίου εφαρμόσιμων οδηγιών, όπως αυτές αναφέρονται στη διεύθυνση http://support.wd.com), ατύχημα ή εσφαλμένου χειρισμού ενώ ήταν στην κυριότητα τρίτου προσώπου εκτός της WD. Σύμφωνα με τους προαναφερθέντες περιορισμούς, η μοναδική και αποκλειστική σας εγγύηση θα είναι, κατά τη διάρκεια της ως άνω περιόδου εγγύησης και κατ' επιλογή της WD, η επισκευή ή η αντικατάσταση του Προϊόντος με ισοδύναμο ή καλύτερο Προϊόν. Η παραπάνω εγγύηση της WD επεκτείνεται σε προϊόντα που έχουν επισκευαστεί ή αντικατασταθεί για το υπόλοιπο της ισχύουσας περιόδου της αρχικής εγγύησης ή για ενενήντα (90) ημέρες από την ημερομηνία αποστολής ενός προϊόντος που έχει επισκευαστεί ή αντικατασταθεί, αναλόγως από το ποια είναι μεγαλύτερη.

Η παραπάνω περιορισμένη εγγύηση είναι αποκλειστική εγγύηση της WD και ισχύει μόνο για τα προϊόντα που πωλούνται ως καινούργια. Τα ένδικα μέσα που παρέχονται στο παρόν είναι αντί α) οποιουδήποτε και όλων των άλλων ένδικων μέσων και εγγυήσεων, ρητών, σιωπηρών ή κατοχυρωμένων, συμπεριλαμβανομένης ενδεικτικά οποιασδήποτε σιωπηρής εγγύησης εμπορευσιμότητας ή καταλληλότητας για συγκεκριμένο σκοπό και β) οποιωνδήποτε και όλων των υποχρεώσεων και ευθυνών της WD για βλάβες, συμπεριλαμβανομένων ενδεικτικά τυχαίων, συνεπαγόμενων ή ειδικών ζημιών ή οποιασδήποτε οικονομικής απώλειας, απωλεσθέντων κερδών ή δαπανών, ή απώλειας δεδομένων που προκύπτει από ή σε σχέση με την αγορά, τη χρήση ή την απόδοση του προϊόντος, ακόμα και αν η WD έχει ενημερωθεί για την πιθανότητα τέτοιου είδους ζημιών. Στις Η.Π.Α., μερικές πολιτείες δεν επιτρέπουν τον αποκλεισμό ή τον περιορισμό έκτακτων ή αποθετικών ζημιών, επομένως οι παραπάνω περιορισμοί δεν ισχύουν για εσάς. Αυτή η εγγύηση σας παρέχει συγκεκριμένα νομικά δικαιώματα και ενδέχεται να έχετε και άλλα δικαιώματα τα οποία διαφέρουν από πολιτεία σε πολιτεία.

# Garanti Bilgileri

Avustralya/Yeni Zelanda Dışında Tüm Bölgeler

### Servis Alma

WD işinize değer verir ve size daima en iyi hizmeti vermek için çalışır. Bu ürün bakım gerektiriyorsa, ürünü ilk elden satın aldığınız satıcıyla irtibat kurun veya nasıl servis ya da bir Malzeme İade Yetkisi (RMA) alabileceğiniz konusunda daha fazla bilgi için ürün desteği Web sitemizi ziyaret edin: http://support.wd.com. Ürünün kusurlu olabileceği tespit edilirse, size bir RMA numarası ve Ürün'ün iadesi için talimatlar verilecektir. Yetkisiz (yani RMA numarası olmadan) iade edilen bir ürün, masrafları size ait olmak üzere geri gönderilecektir. Yetkili iadelerin, ödemesi yapılmış ve sigortalanmış halde, onaylı bir sevkıyat ambalajı içinde iade belgelerinizde yazılı adrese gönderilmesi gerekir. WD ürününüzün saklanması ve gönderilmesi için orijinal kutu ve ambalaj malzemeleri saklanmalıdır. Garanti süresini kesin olarak belirlemek için, garantinin bitiş tarihini (bunun için seri numarası gerekir) http://support.wd.com adresindeki Web sitemizden kontrol ediniz. WD'ın, kendisine gönderilen herhangi bir Ürün'de bulunan verilere veya kayıp verilerin kurtarılmasına ilişkin herhangi bir yükümlülüğü yoktur.

### Sınırlı Garanti

WD bu Ürün'ün, normal kullanım koşullarında, aşağıda tanımlanan süre boyunca, malzeme ve işçilik kusurlarından arınmış ve WD'nin spesifikasyonuna uygun olacağını garanti eder. Sınırlı garantinizin süresi Ürününüzü satın aldığınız ülkeye bağlıdır. Sınırlı garantinizin süresi, yasalar aksini belirtmedikçe, Kuzey, Güney ve Orta Amerika bölgesinde 1, Avrupa, Orta Doğu ve Afrika bölgesinde 2 ve Asya-Pasifik bölgesinde 3 yıldır. Sınırlı garantinizin süresi satın alma makbuzunuzda gözüken satın alma tarihinden başlar. WD kendi takdiri dahilinde, satın alınmak suretiyle garanti sürelerinin uzatılmasını sağlayabilir. İade edilen herhangi bir Ürün için WD, Ürünün WD'den çalındığını veya iddia edilen kusurun a) mevcut olmadığını, b) WD Ürünü teslim almadan önce meydana gelen hasarlardan ötürü makul olarak düzeltilemediğini veya c) kötü kullanıma, yanlış kuruluma, (http://support.wd.com Web sitesinde görülebileceği gibi, ürün kullanıcının bakım yapabileceği sınırlı ürünler listesinde yer almıyorsa ve yapılan değişiklik, uygulanabilir talimatlar kapsamında değilse, etiketleri çıkarma, tahrip etme ve dış kasaları açma ya da çıkarma da dahil olmak üzere) bağlı olduğunu, WD haricinde herhangi bir kişinin tasarrufundayken kazaya veya yanlış kullanıma bağlı olarak ortaya çıktığını belirlediği taktirde sorumluluk kabul etmez. Yukarıda belirtilen sınırlamalar dahilinde, yegane ve ayrıcalıklı garantiniz, yukarıda belirtilen süreyi kapsayacak ve WD'nin seçimine bağlı olarak Ürün'ün onarımını veya eşdeğer ya da daha iyi bir Ürün ile değiştirilmesini içerecektir. WD'nin yukarıda belirtilen garantisi, onarılan ya da değiştirilen ürün için orijinal garanti süresinin kalanı ya da onarılan ya da değiştirilen ürünün gönderilme tarihinden sonraki doksan (90) gün (hangisi daha uzunsa) boyunca geçerlidir.

Yukarıdaki sınırlı garanti WD'nin tek garantisi olup yalnızca yeni satılan ürünler için geçerlidir. Burada sağlanan çareler a) pazarlanabilirlik ve belirli bir amaca uygunluk konusunda olabilecek herhangi bir zımni garanti dahil ama bununla sınırlı olmamak üzere açık, zımni veya yasadan kaynaklanıyor olabilecek tüm diğer çare ve garantilerin ve b) bu gibi hasarların olabileceği WD'ye bildirilmiş olsa bile kazayla olan, sonuçsal veya özel hasarlar ya da herhangi bir mali kayıp, kar veya masrafdan dolayı elde edilen zarar veya Ürünün satın alınması, kullanılması veya performansından kaynaklanan veya bunlar ile bağlantılı olan veri kaybı dahil ama bunlarla sınırlı olmayan tüm hasarlar için WD'nin olabilecek tüm yükümlülük ve sorumluluklarının yerine sağlanmaktadır. Amerika Birleşik Devletleri'nde bazı eyaletler arızi veya sonuçsal hasarların hariç bırakılmasına veya sınırlandırılmasına izin vermediğinden yukarıdaki sınırlamalar sizin için geçerli olmayabilir. Bu garanti size belirli yasal haklar vermekte olup, eyaletten eyalete farklılık gösteren başka haklarınız da olabilir.

# Informace o záruce

Všechny oblasti kromě Austrálie/Nového Zélandu

### Jak obdržet servis

Společnost WD si váží Vašeho nákupu a vždy se snaží poskytovat co nejlepší služby. Pokud tento výrobek vyžaduje údržbu, obraùte se na prodejce, od kterého jste výrobek původně zakoupili, nebo navštivte naše webové stránky technické podpory výrobků http://support.wd.com, kde najdete informace o tom, jak obdržet servis nebo autorizaci na vrácení materiálu (Return Material Authorization, RMA). Bude-li rozhodnuto, že výrobek může být závadný, obdržíte číslo RMA a pokyny k vrácení výrobku. Neoprávněně vrácený výrobek (tj. výrobek, pro nějž nebylo vydáno číslo RMA) Vám bude vrácen na Vaše náklady. Oprávněná vrácení musí být zaslána ve schváleném obalu, předplacena a pojištěna, na adresu uvedenou na dokumentu o vrácení. Uschovejte původní krabici a balicí materiál pro případ uložení či poslání výrobku WD. Záruční lhůtu lze jednoznačně určit kontrolou data vypršení záruky (je třeba zadat sériové číslo) přes http://support.wd.com. Společnost WD nenese žádnou odpovědnost za ztrátu dat bez ohledu na příčinu, za obnovení ztracených dat nebo za data v jakémkoli výrobku, který byl předán do jejího vlastnictví.

### Omezená záruka

Společnost WD zaručuje, že za dodržení podmínek běžného používání bude výrobek po níže uvedenou dobu bez vad na materiálu nebo provedení a bude splňovat specifikace společnosti WD pro něj určené. Doba platnosti této omezené záruky závisí na zemi, ve které byl výrobek zakoupen. Doba platnosti omezené záruky je 1 let v oblasti Severní, Jižní a Střední Ameriky, 2 let v oblasti Evropy, Středního východu a Afriky a 3 let v oblasti Asie a Tichého oceánu, nevyžadují-li to zákony jinak. Doba platnosti omezené záruky začíná dnem zakoupení uvedeném na dokladu o nákupu. Společnost WD může dle vlastního uvážení poskytnout při nákupu rozšířenou záruku. Společnost WD neponese žádnou odpovědnost za vrácený výrobek, pokud zjistí, že byl výrobek této společnosti zcizen nebo že domnělá závada a) neexistuje, b) nelze ji prakticky odstranit následkem poškození, ke kterému došlo předtím, než společnost WD výrobek obdržela nebo c) byla způsobena nesprávným používáním, nevhodnou instalací, úpravami (včetně odstranění nebo poškození štítků a otevření nebo odstranění vnějšího opláštění, pokud výrobek není na seznamu vymezených výrobků, u kterých může uživatel provádět úpravy, a pokud konkrétní úprava neodpovídá příslušným pokynům uvedeným na adrese http://support.wd.com), nehodou nebo nesprávnou manipulací v době, kdy se výrobek nacházel ve vlastnictví jiného subjektu, než společnosti WD. V souladu s uvedenými omezeními je v rámci uvedené záruční lhůty a podle rozhodnutí společnosti WD vaší jedinou a výlučnou zárukou oprava produktu nebo jeho výměna za rovnocenný nebo lepší produkt. Předcházející záruka WD bude rozšířena na opravené nebo vyměněné výrobky na zbytek odpovídající lhůty původní záruky nebo devadesát (90) dnů od data zaslání opraveného či vyměněného výrobku, dle toho, která z těchto dvou možností je delší.

Předcházející omezená záruka je jedinou zárukou společnosti WD a vztahuje se jen na výrobky prodané jako nové. Nápravné prostředky zde uvedené jsou namísto a) jakýchkoli a všech ostatních nápravných prostředků a záruk, aù už vyřčených, zahrnutých nebo zákonných, včetně, ale ne omezených na jakoukoli zahrnutou záruku obchodovatelnosti nebo způsobilosti ke specifickému účelu a b) jakýchkoli a všech závazků a odpovědností společnosti WD za škody, včetně, ale ne omezených na náhodné, následné nebo zvláštní škody, nebo jakékoli finanční ztráty, ztracené zisky či výdaje, nebo ztrátu dat vzniklou ve spojitosti s nákupem, užíváním nebo výkonností výrobku, i když byla společnost WD uvědoměna o možnosti takových škod. Ve Spojených státech některé státy nepovolují vyloučení nebo omezení náhodných či následných škod, čímž se výše uvedená omezení nemusí vztahovat na Vás. Tato záruka Vám dává specifická práva a je možné, že máte práva další, v závislosti na státu.

# Informácie o záruke

Všetky oblasti okrem Austrálie/Nového Zélandu

### Získanie servisu

Spoločnosù WD si váži, že ste sa rozhodli pre ňu, a vždy sa vám bude snažiù poskytnúù čo najlepší servis. Ak tento produkt vyžaduje údržbu, obráùte sa na predajcu, od ktorého ste produkt zakúpili alebo navštívte našu internetovú stránku podpory výrobkov na adrese http://support.wd.com a vyhľadajte informácie ako získaù servis alebo reklamáciu (Return Material Authorization; RMA). Ak sa zistí, že výrobok môže byù chybný, dostanete číslo RMA a pokyny na vrátenie výrobku. Neoprávnene vrátený výrobok (t.j. výrobok, na ktorý nebolo vydané reklamačné číslo RMA) vám bude vrátený na vaše náklady. Oprávnene vrátené výrobky sa musia posielaù v schválenom prepravnom obale, s vyplateným prepravným a poistením, na adresu uvedenú na tlačive vrátenia tovaru. Na uchovávanie a posielanie vášho výrobku spoločnosti WD si odložte pôvodnú krabicu a obalový materiál. Dobu platnosti záruky presvedčivo overíte skontrolovaním doby uplynutia záruky (potrebné je výrobné číslo) prostredníctvom internetovej stránky http://support.wd.com. Spoločnosù WD nezodpovedá za stratu dát, bez ohľadu na príčinu, za obnovenie stratených dát, ani za dáta, ktoré sa nachádzajú v akomkoľvek výrobku, ktorý jej bol zverený.

### Obmedzená záruka

Spoločnosù WD zaručuje, že výrobok, pri jeho normálnom používaní, nebude maù počas obdobia definovaného chyby materiálu a vypracovania a bude vyhovovaù špecifikáciám spoločnosti pre daný výrobok. Dĺžka platnosti obmedzenej záruky záleží od krajiny, v ktorej ste si daný výrobok zakúpili. Doba limitovanej záruky je 1-ročná pre oblasù Severnej, Južnej a Centrálnej Ameriky, 2-ročná pre Európu, Stredný východ a Afriku a 3-ročná pre oblasù Ázie a Pacifiku, pokiaľ právna úprava nevyžaduje inak. Doba trvania limitovanej záruky začína dátumom zakúpenia uvedeným na nákupnom účte. Spoločnosť WD môže podľa vlastného uváženia poskytnúť pri nákupe rozšírenú záruku. Spoločnosù WD nenesie žiadnu zodpovednosù za akýkoľvek vrátený výrobok, ak spoločnosù potvrdí, že výrobok bol spoločnosti odcudzený alebo že chyba a) nie je prítomná, b) nemôže byù adekvátne opravená z dôvodu poškodenia výrobku pred jeho doručením spoločnosti WD alebo c) je zapríčinená nesprávnym používaním, nesprávnou inštaláciou, modifikáciou (vrátane odstránenia alebo zničenia štítkov, ako aj otvorenia a odstránenia vonkajších krytov, to však len pokiaľ výrobok nie je uvedený na zozname výrobkov s obmedzenými možnos_ami servisu používateľom a špecifické modifikácie spadajú do rámca príslušných pokynov, tak ako ich nájdete na adrese http://support.wd.com) nehodou alebo nesprávnou manipuláciou v čase, keď sa nachádza v držbe inej osoby a spoločnosti ako spoločnosti WD. V súlade s uvedenými obmedzeniami je v rámci uvedenej záručnej lehoty a podľa rozhodnutia spoločnosti WD vašou jedinou a výlučnou zárukou oprava produktu alebo jeho výmena za rovnocenný alebo lepší produkt. Vyššie uvedená záruka WD bude predĺžená u opravovaných alebo vymieňaných výrobkov na zvyšok príslušnej doby pôvodnej záruky alebo na deväùdesiat (90) dní od dátumu odoslania opraveného alebo vymeneného výrobku, pričom platí dlhšia z oboch uvedených lehôt.

Vyššie uvedená obmedzená záruka je jedinou zárukou WD a platí len pre výrobky predané ako nové. Nápravné prostriedky tu poskytnuté nahrádzajú a) akékoľvek a všetky ďalšie nápravné prostriedky a záruky, či už výslovné, implikované alebo zákonné, vrátane, avšak bez obmedzenia, akejkoľvek implikovanej záruky obchodovateľnosti alebo vhodnosti na konkrétny účel, a b) akékoľvek a všetky záväzky a zodpovednosti WD za škody vrátane, avšak bez obmedzenia na tu uvedené príklady, náhodných, následných, alebo osobitných škôd, alebo akýchkoľvek finančných strát, zmareného zisku alebo výdavkov, alebo straty dát, zapríčinených alebo vzniknutých v súvislosti s kúpou, použitím alebo fungovaním výrobku, dokonca aj keď bola spoločnosù WD upozornená na možnosù takýchto škôd. V USA niektoré štáty nedovoľujú vylúčenie alebo obmedzenie náhodných alebo následných škôd, preto sa vyššie uvedené obmedzenia nemusia na vás vzùahovaù. Táto záruka vám poskytuje osobitné právne nároky, môžete však maù aj ďalšie práva, ktoré sa líšia od štátu k štátu.

# Jótállási információk

Minden régió, kivéve Ausztrália/Új-Zéland

### Szolgáltatás igénybevétele

A WD értékeli az Ön üzleti tevékenységét, és mindig a lehető legjobb szolgáltatást igyekszik nyújtani. Amennyiben a termék karbantartásra szorul, forduljon a forgalmazóhoz, akitől eredetileg vásárolta a terméket, vagy látogasson el a terméktámogató weboldalra a http://support.wd.com címen, ahol információkat talál a szolgáltatás vagy a termék-visszaküldési jóváhagyás (Return Material Authorization - RMA) igénybevételére vonatkozóan. Ha a termék hibásnak bizonyul, akkor Ön kap egy RMA számot, illetve instrukciókat a termék visszaküldésére vonatkozóan. Egy jóváhagyott csereterméket (azaz olyat, amelyre nem bocsátottak ki RMA számot) küldünk Önnek, melynek költségét Önnek kell megtéríteni. A jóváhagyott csereterméket a jóváhagyott szállítói csomagolásban, előre kifizetve és biztosítva kell kiszállítani az Ön által megadott címre. A termék eredeti dobozát és csomagolóanyagait meg kell őrizni a WD termék tárolásához és szállításához. A jótállási időszak meghosszabbításához ellenőrizze a jótállás lejártát (a sorozatszám szükséges hozzá) a http://support.wd.com weboldalon. A WD semmilyen körülmények között sem vállal felelősséget a hozzá eljuttatott termékeken tárolt adatok elvesztéséért vagy adatok biztonsági mentéséért.

### Korlátozott jótállás

A WD garantálja, hogy a termék normál használat esetén az alábbiakban meghatározott időtartamig anyag- és gyártási hibától mentes és megfelel a WD termék műszaki leírásának. A korlátozott jótállás időtartama az országtól függ, amelyben a terméket vásárolta. A korlátozott jótállás időtartama 1 év az Észak-, Dél- és Közép-Amerikai régióban, 2 év Európában, a Közel keleti és az Afrikai régióban és 3 év a Délkelet-Ázsiai régióban, hacsak a törvény másképp elő nem írja. A korlátozott jótállás időtartama a vásárlás dátumától kezdődik, amely a vásárlást bizonyító nyugtán szerepel. A WD bővített jótállási szolgáltatásokat bocsáthat rendelkezésre, amelyek megvásárolhatók. A WD nem vállal felelősséget a termékkel kapcsolatban, ha a WD megállapítja, hogy a terméket a WD-től eltulajdonították, vagy a feltételezett hiba a) nincs jelen, b) ésszerű körülmények között nem javítható ki a termék a WD általi átvétel előtti sérülése miatt, illetve c) a hibát nem rendeltetésszerű használat, helytelen telepítés, módosítás (beleértve a címkék eltávolítását vagy olvashatatlanná tételét, a külső burkolatok felnyitását vagy eltávolítását, beleértve a rögzítő keretet, kivéve, ha a termék a korlátozottan a felhasználó által szervizelhető termékek listájában szerepel, és a módosítások az érvényes utasítások hatályán belül esnek, és amelyek megtalálhatók a http://support.wd.com weboldalon), baleset vagy helytelen kezelés okozta akkor, amikor a termék nem a WD birtokában volt. A fenti korlátozásokra figyelemmel az Ön kizárólagos jótállása a fent meghatározott jótállási időtartam alatt és a WD döntése alapján, a termék javítására, vagy azzal egyenértékű vagy jobb termék cseréjére érvényes. A WD által biztosított jótállás a javított vagy cserélt termékekre az eredeti jótállásból fennmaradó ideig vagy a termék javításától vagy cseréjétől számított kilencven (90) napig érvényes - amelyik a hosszabb időtartam.

A jelen jótállás a WD kizárólagos jótállása és kizárólag az új termékként értékesített termékekre vonatkozik. A jelen jótállás helyettesít a) minden egyéb kifejezett, vélelmezett vagy jogszabály által előírt jótállást vagy jogorvoslatot, beleértve, de erre nem korlátozva az értékesíthetőségre vagy bizonyos célra való alkalmasságra vonatkozó vélelmezett jótállást, és b) a WD elutasít bármilyen és minden a károkkal kapcsolatos felelősséget, beleértve, de arra nem korlátozva a balesetből, annak következményeiből eredő vagy különleges károkat, vagy pénzügyi veszteséget, nyereség vesztést vagy felmerülő költségeket, vagy a termék megvásárlásával, használatával vagy teljesítményével kapcsolatos adatvesztést, még akkor is, ha a WD az ilyen jellegű károk lehetőségére figyelmeztetett. Az Egyesült Államokban néhány államban nem lehetséges a balesetből vagy abból eredő károkért történő felelősségvállalás korlátozása vagy elutasítása, ezért a fenti korlátozások azokban az államokban nem érvényesek. Ez a jótállás Önt meghatározott törvényi jogokkal ruházza fel, illetve Ön rendelkezhet egyéb jogokkal is, amelyek az adott államtól függően eltérők lehetnek.

# 보증 정보

호주 / 뉴질랜드를 제외한 모든 지역

### 서비스 확보

WD 는 사용자의 비즈니스에 가치를 두며 , 항상 최상의 서비스를 제공하려고 노력하고 있습니다 . 이 제품의 유지보수가 필요한 경우 , 원래 제품을 구매했던 대리점에 연락하거나 당사 웹사이트 http://support.wd.com 을 방문하여 서비스 또는 제품반송승인 (RMA) 확보 방법에 관한 정보를 살펴보십시오 . 제품의 결함 가능성이 존재하는 것으로 판단되면 제품 반송에 필요한 RMA 번호 및 지침이 제공됩니다 . 무단으로 반송된 제품 ( 예 : RMA 번호가 발부되지 않은 제품 ) 은 사용자 부담으로 해당 사용자에게 반송됩니다 . 승인된 반송 제품은 선불되고 보험 처리된 적정 배송 용기에 넣어 반송 문서에 적힌 주소로 배송되어야 합니다 . 원래 상자 및 포장재는 WD 제품 보관 및 배송을 위해 보관해야 합니다 . 최종적으로 보증 기간을 확립할 수 있도록 http://support.wd.com 을 통해 보증 만료 기간 ( 일련 번호 필요 ) 을 확인하십시오 . WD 는 사유와 상관없이 손실된 데이터나 이러한 데이터의 복구 또는 보유한 제품에 포함된 데이터에 대한 아무런 책임을 지지 않습니다 .

### 제한 보증

WD 는 정상 사용 시 제품이 아래 규정된 기간 동안 재료 및 제조 상태에 결함이 없다는 것을 보증하며 이에 대한 WD 의 사양을 준수합니다 . 제한 보증 기간은 제품을 구매한 국가에 따라 다릅니다 . 제한 보증 기간은 법적으로 특별히 요구하지 않는 한 북미 , 남미 및 중미 지역의 경우 1 년 , 유럽의 경우 2 년 , 중동 및 아프리카 지역의 경우 3 년 , 그리고 아시아 태평양 지역의 경우 3 년입니다 . 제한 보증 기간은 구매 영수증에 표시된 구매일부터 시작됩니다 . WD 는 재량에 따라 제품에 대한 보증 기간을 연장시킬 수도 있습니다 . WD 는 제품이 WD 에서 도난되었거나 주장된 결함이 a) 존재하지 않거나 , b) WD 가 제품을 수령하기 전 발생한 손상으로 인해 제대로 고치지 못하거나 또는 c) 오용 , 부적절한 설치 , 변경 ( 레이블 제거 또는 말소 및 외부 케이스 개봉 또는 제거 . 단 , 제품이 제한된 사용자 이용 가능 제품 목록에 수록되어 있거나 특정 변경 사항이 http://support.wd.com 에 설명된 대로 해당 지침 범위 이내가 아닌 경우에 한함 ), WD 이외의 다른 누군가가 소유하고 있을 때 사고 또는 잘못 취급한 것으로 WD 가 판단한 경우 반송된 제품에 아무런 책임을 지지 않습니다 . 위에 지정한 제한에 따라 귀하의 유일하고 독점적인 보증은 위에서 지정한 보증 기간 동안 WD 의 선택에 따라 수리되거나 동일 또는 더 높은 사양의 제품으로 교체가 될 것입니다 . 앞서 언급된 WD 의 보증은 해당되는 원래 보증 기간이나 수리되거나 교체된 제품의 선적일로부터 90 일 ( 이 중 더 긴 기간 선택 ) 의 균형을 맞출 수 있도록 수리되거나 교체된 제품까지 확장됩니다 .

앞서 언급된 제한 보증은 WD 의 전적인 보증으로 새로 판매된 제품에만 해당됩니다 . 이 설명서에 표시된 구제책은 a) 기타 모든 구제책 및 보증 ( 명시적 , 암묵적 또는 규정 여부에 관계 없이 내포된 상업성 보증 또는 특정 목적에 대한 부합성을 포함하되 이에는 국한되지 않음 ), b) 우발적 , 결과적인 손상을 포함하나 이에 국한되지 않거나 , 수익이나 비용 손실 특수 손상이나 재정 손실 또는 제품의 구매 , 사용 , 성능과 관련하여 발생하는 데이터 손실의 가능성을 권고받은 경우에도 이에 대한 WD 의 책임을 대신합니다 . 미국의 경우 , 우발적이거나 결과적인 손상에 대한 배제 또는 제한이 허용되지 않는 주도 있으므로 위의 제한 사항이 적용되지 않을 수도 있습니다 . 이 보증은 특정 법적 권리를 사용자에게 부여하며 , 주마다 다른 기타 권리를 보유할 수도 있습니다 .

# 保固資訊

澳洲 / 紐西蘭以外的所有地區

### 取得服務

WD 重視您的商業交易且嘗試提供您最好的服務。如果此「產品」需要維修服務，請聯絡原來購買「產品」的代理商或參訪我們位於 http://support.wd.com 的產品支援網站，以取得更多服務或「退修品維修授權」(RMA) 的相關資訊。如果判定「產品」可能為瑕疵品，您將會得到一組 RMA 編號及「產品」退修說明。未通過授權的退貨（例如未發給 RMA 編號），其退還給您的費用將由您自行負擔。已授權的退貨必須以許可的寄件包裝（已預先支付運費且含保險），寄送到退貨單上所註明的住址。您原來的箱子或包材必須保留以作為保存或運送 WD 產品使用。若要確認保固期有確實建立，請透過 http://support.wd.com 來檢查保固期限（需提供序號）。不論任何原因造成的資料遺失、遺失資料的修復，或是服務中持有的任何「產品」中所包含的資料，WD 皆無須負擔任何責任。

### 保固年限

WD 保障「產品」在正常使用下，材料零件或做工方面不會有瑕疵，並遵循 WD 的技術規格（以下方所定義的條款為準）。您有限的保固條款會依照您「產品」的購買所在國家而有所不同。您的有限保固條款於以下國家為 1 年期：北美洲、南美洲和中美洲地區；2 年期：歐洲、中東和非洲地區；3 年期：亞太地區，除非法律有另行要求。您有限保固期的條款應從購買收據上的購買日期開始生效。WD 得自行決定延長保固是否可供購買。如果 WD 判定「產品」是竊自 WD，或斷定瑕疵 a) 並未顯現 b) 無法合理地修復，因損壞是在 WD 收到「產品」之前發生 c) 歸因為不當使用、不正確安裝、改動（包括移除或擦掉標籤，及打開或移動外殼，除非該產品列於有限的使用者可自行服務的產品清單上，且特定的改動未超出應用說明的範圍，詳見 http://support.wd.com）、WD 以外的使用者因意外或處理不當所造成，則 WD 將無須負擔責任。根據上述限制，您可獲得的唯一保固就是，在上述規定的保固期內，由 WD 酌情考慮修復或以相當或更佳的產品更換該產品。上述的 WD 保固將延伸至維修過或更換過的產品，保固期長度為：扣掉原來已使用的保固期間，或自維修或更換的「產品」之寄送日期算起九十（90）天，採期間較長者為準。

以上限定的保固為 WD 的獨有保固且僅適用於販賣時為全新的產品。這裡提供的補償所適用的場合為 a) 陳述、暗示或法定的任何或所有的補償或保固，涵蓋但不受限於任何商業上的暗示保固或特定用途的適用性 b) WD 對於產品損壞的任何及所有義務和責任涵蓋但不受限於意外、間接或特殊損壞，或任何錢財損失、損失的利益或產生的費用，及與「產品」的購買、使用或效能方面相關聯的資料遺失，即使 WD 已事先被告知這些損壞的可能性。在美國，某些州並不允許意外或間接損壞的例外限制，因此以上提及的限制可能不會適用於您。此保固給予您特定法律上的權利，而您也可能擁有各州之間不同的其他權利。

# 保修信息

澳大利亚 / 新西兰之外的所有地区

### 获取服务

WD 重视您的业务，自始至终为您提供最好的服务。 如果本产品需要维修，请联系您最初从其处购买本产品的经销商，或者访问支持网站 http://support.wd.com 了解如何获取服务或 “ 退货授权 ”(RMA) 的信息。 如果确定本产品有缺陷，会提供给您一个 RMA 号码和产品退货说明。 未授权退货 （也即未发放 RMA 号码的退货）将返还给您并由您承担费用。授权的退货必须预先付款并且保价，使用批准的货运包装箱发到退货单上提供的地址处。 原始包装箱和包装材料必须妥善存放，以备 WD 产品的保存或运送。 要确定保修期，请在 http://support.wd.com 上检查保修过期日期 （要求提供序列号）。 WD 不对基于任何原因的丢失数据、丢失数据恢复或其所有产品中所含数据负责。

### 有限保修

WD 保证本产品在正常使用过程中，在以下规定的期限内，不会发生材料和工艺缺陷，并且符合 WD 规范。 有限保修的期限视购买产品的国家而异。北美、南美和中美地区有限保修 1 年，欧洲、中东和非洲地区保修 2 年，亚太地区保修 3 年，除非有法律另外要求。有限保修期自购买收据上所示的购买日期开始算起。 WD 可自行决定为购买品提供延期保修服务。如果 WD 认为本产品是从 WD 盗取的，或者所宣称的缺陷 a) 并不存在， b) 不能进行理想的检修，因为损坏是在 WD 收到产品以前发生的，或者 c) 是由于误用、安装不当、改装 （包括撕下或涂抹标签，打开或拆下外壳，除非本产品在有限的用户可修的产品之列，并且具体的改装在相关说明的范围之内，具体说明可以在 http://support.wd.com 上找到）、意外或误操作，则 WD 不对退回的产品负责。根据上述限制，您享受的唯一、专属保修服务在上述保修期内为 WD 自行选择维修产品或使用同等或更好的产品更换产品。前述的 WD 保修期限要根据适用的原始保修期的剩余天数，或自修理或更换的产品发货之日起的九十 (90) 天进行延长（取二者中较长的时间）。

前述的 WD 有限保修只由 WD 进行保修，并且只适用于作为新产品销售的产品。此处提供的补救措施代替 a) 任何及所有其它补救措施和保修，无论是明示、暗示或是法律规定的，包括但不局限于对适销性或供特定用途之适用性的担保，和 b) WD 对损坏的任何及所有义务和责任包括但不局限于附带或由此而引起的或特殊损坏，或者任何财务损失、利润或费用损失，或由与购买、使用或产品性能引起的或相关的数据丢失，即使 WD 已建议过这类损坏的可能性。在美国，有些州不允许排除或限制附带或由此而引起的损坏，因此上述限制可能不适用。本保修条款为您提供了特定的法律权利，您也可能拥有州与州之间不同的权利。

### RoHS 服从

有毒有害物质或元素

| 部件名称 | 产品中有毒有害物质或元素的名称及含量 | | | | | |
|---|---|---|---|---|---|---|
| | 铅 (Pb) | 汞 (Hg) | 镉 (Cd) | 六价铬 (Cr (VI)) | 多溴化联（二）苯 (PBB) | 多溴化二苯醚 (PBDE) |
| 减震架(4) | ○ | ○ | ○ | ○ | ○ | ○ |
| 减震器(4 pcs) | ○ | ○ | ○ | ○ | ○ | ○ |
| 脚垫(4 pcs) | ○ | ○ | ○ | ○ | ○ | ○ |
| 带镜头的上盖 | ○ | ○ | ○ | ○ | ○ | ○ |
| 底盖 | ○ | ○ | ○ | ○ | ○ | ○ |
| PCBA | ○ | ○ | ○ | ○ | ○ | ○ |
| 硬盘驱动器 | X | ○ | ○ | ○ | ○ | ○ |
| 微型 USB 电缆 | ○ | ○ | ○ | ○ | ○ | ○ |
| EMI 底盖 | ○ | ○ | ○ | ○ | ○ | ○ |
| 聚酯薄膜 | ○ | ○ | ○ | ○ | ○ | ○ |

O: 表示有毒有害物质在该部件的所有均质材料中的含量均低于 SJ/T11363-2006 标准规定的限量要求以下。

X: 表示该有毒有害物质至少在该部件的某一均质材料中的含量超出 ST/T11363-2006 标准规定的限量要求。

（在此表中，企业可能需要根据实际情况对标记"X"的项目进行进一步的技术性解释。）

# 保証情報

オーストラリア / ニュージーランドを除くすべての地域について適用

### サービスのご利用について

WD はお客様のビジネスを大切にし、常に最高のサービスの提供に努めております。この製品の保守が必要な場合は、サービスのご利用方法または商品返品確認 (RMA) の入手方法について、この製品をお買い上げになった販売代理店にお問い合わせいただくか、WD の製品サポート Web サイト http://support.wd.com でお調べください。製品に欠陥があると判断された場合は、RMA 番号と返品の手引きをお渡しします。RMA 番号なしの無許可な返品は、お客様の送料負担でお客様に送り返されます。許可された返品は必ず、指定どおりの梱包にて、保険をかけた送料前払いで、返品書類に指定されている送り先に送付してください。WD 製品が購入時に納入されていた箱と梱包材料は、製品を保管または輸送する必要が生じた場合に備えて安全に保管しておいてください。保証期間を確定するために、http://support. wd.com で保証の有効期限を調べてください（シリアル番号が必要です）。WD は、いかなる理由においても、損失したデータ、損失したデータの回復、製品に含まれていたデータについて責任を負いません。

### 保証期間について

WD は、この製品が通常の使用において、下記の条項で既定されている条件下で素材および出来上がりに欠陥がなく、WD の仕様を満たしていることを保証します。製品の保証期間は、その製品を購入された国によって異なります。その国の法律で異なる規定がなされている場合を除き、北米と中南米では 1 年、ヨーロッパ・中東・アフリカでは 2 年、アジア・太平洋地域では 3 年となっています。WD は、自由裁量により購入に関する保障延長サービスを提供する場合があります。保証の期限は、製品の購入領収証に記されている購入日から開始するものとします。返品された製品を WD が盗品と判断した場合、主張された欠陥が a) 実際にはない場合、b) WD が製品を受け取る前の破損が原因で、欠陥の修正が不可能な場合、c) 誤用、不適切な設置、改造 (http://support.wd.com が、この製品をユーザーの個人による修理が可能な製品と記載しており、かつその改造が適切な手順の範囲以内である場合を除く)、あるいは WD の所持下以外での事故または不適切な取り扱いがあった場合、WD は返品されたいかなる製品に対しても責任を負いません。前述の制限事項によって異なりますが、前述の保証期間内における WD の判断による製品の修理または同等品や上位製品との交換が、お客様の唯一かつ排他的な保証となります。修理または交換を行った場合は、元の保証期間の残り日数、または修理または交換された製品が発送された日から 90 日の、いずれか長い方に、保証の期間が延長されるものとします。

製品保証書

| | |
|---|---|
| シリアルナンバー | |
| 保証条件 | 同梱の保証条件による |
| 販売店印・お買上げ日 | 印 |

この保証が WD の唯一の保証であり、新品として販売された製品にのみ適用されます。ここで提供される救済は、明示、黙示または法定かを問わず、a) 市販性、特定の目的との適合性に関する黙示された保証を含む（ただし必ずしもこれらに限らない）他のすべての救済と保証に取って代わるものであり、b) この製品の購入、使用、性能との関連から生じた、偶発的、派生的、または特別な損害、財務的な損失、利益の喪失、データの喪失（ただし必ずしもこれらに限らない）に対して一切責任を負いません。これは、WD が、あらかじめそのような損害が生じる可能性を知らされていた場合でも同様です。米国では、州によって、付随的、または結果的に生じる損害に対する責任の除外や制限が認められない場合があります。そのような場合は、前述の制限は該当しない可能性があります。この保証は特定の法的権利を与えますが、州によってはそれ以外の権利がある場合があります。

# معلومات الضمان

جميع المناطق باستثناء أستراليا/نيوزيلندا

### الحصول على الخدمة

تقدر شركة WD قيمة أعمالك وتحاول دائما توفير أكبر خدمة ممكنة وإذا احتاج هذا المنتج لصيانة قم بالاتصال بالموزع الذي اشتريت منه المنتج أو بزيارة موقع الويب الخاص بدعم منتجاتنا http://support.wdc.com للحصول على معلومات عن كيفية الحصول على خدمة أو على ترخيص لإرجاع المواد Return Material Authorization (RMA) وإذا تقرر أن المنتج قد يكون معيبا فسوف يتم إعطاؤك رقم RMA و التعليمات الخاصة بإرجاع المنتج وسف يتم إعادة أي مرتجع غير مصرح به (أي لم يصدر له رقم RMA) على نفقتك الخاصة شحن المرتجعان غير المصرح بها في حاوية شحن معتمدة ومدفوع ثمنها مقدما ومؤمنة على العنوان الموجود في أوراق الإرجاع الخاصة بك ويجب الاحتفاظ بالعلبة لتخزين أو شحن منتجك WD الخاص بك وللإقرار النهائي لمدة الضمان تأكد من انتهاء صلاحية مدة الضمان (مطلوب الرقم المسلسل) من خلال موقع http://support.wdc.com. لن تتحمل WD أي أو استعادة البيانات المفقودة.مسئولية عن البيانات المفقودة بغض النظر عن السبب .أو البيانات المفقودة في أي منتج تم وضعه في حوزتها.

### الضمان المحدود

تضمن WD أن يكون المنتج في حالة الاستخدام العادي سوف يكون خلال المدة المحددة أدناه خاليا من عيوب المواد والصناعة أما سيكون مطابقا لمواصفات WD وتتوقف مدة ضمانك المحدود على البلد الذي اشتريت فيه المنتج مدة الضمان المحدود هي عام واحد في منطقة شمال وجنوب ووسط أمريكا، وعامان في منطقة أوروبا والشرق الأوسط وإفريقيا وثلاثة أعوام في منطقة دول آسيا والمحيط الهادي، ما لم يلزم القانون بغير ذلك. قد تتيح WD وفقا لما تراه ضمانات ممتدة للشراء. ستبدأ فترة ضمانك المحدود من تاريخ الشراء المدون في إيصال الشراء الخاص بك لا تتحمل WD أي مسئولية عن أي منتج مرتجع إذا قررت WD أن المنتج آان مسروقا من شركة WD أو أن العيب المزعوم (أ) غير موجود أو (ب) يتعذر إصلاحه على نحو معقول بسبب وقوع التلف قبل استلام WD للمنتج أو (ج) بسبب سوء الاستعمال أو التركيب غير السليم أو التعديل (بما في ذلك إزالة أو طمس الملصقات وفتح أو إخراج الأغلفة الخارجية ما لم يكن المنتج مدرجا في قائمة المنتجات القابلة للخدمة المحدودة من قبل المستخدم وأن يكون التعديل المحدد ضمن نطاق التعليمات السارية أما هو موضح في http://support.wdc.com) أو نتيجة وقع حادث أو سوء الاستعمال أثناء وجود المنتج في حيازة شخص آخر غير WD. ووفقا للقيود المبينة أعلاه سيكون ضمانك الوحيد والحصري خلال فترة الضمان المحددة أعلاه وحسب حرية WD فى الاختيار هو إصلاح أو استبدال المنتج. ووفقا للقيود المبينة أعلاه، فإن ضمانك الوحيد والحصري خلال فترة الضمان المحددة أعلاه وحسب حرية WD في الاختيار، هو إصلاح المنتج أو استبداله بمنتج مساو له أو أفضل منه. يمتد الضمان السابق من WD ليشمل المنتجات التي تم إصلاحها أو استبدالها لبقية المدة السارية للضمان الأصلي أو لمدة (90) يوما من تاريخ شحن المنتج الذي تم إصلاحه أو استبداله أيهما آان أطول.

والضمان المحدود السابق هو ضمان WD الوحيد ولا يسرى إلا على المنتجات المباعة آجديدة وتحل الإصلاحات التي يتم توفيرها هنا محل أ (أو جميع الإصلاحات الأخرى والضمانات سواء آانت صريحة أو ضمنية أو قانونية بما في ذلك وعلى سبيل المثال لا الحصر أي ضمان ضمني للقابلية للمتاجرة أو للصلاحية لغرض معين وب) أي أو جميع التزامات و مسئوليات WD عن الأضرار بما في ذلك وعلى سبيل المثال لا الحصر الأضرار الحادثة أو الناتجة أو الخاصة أو أخسارة مالية أو فقدان لأرباح أو نفقات أو فقدان بيانات ينشأ عن أو يرتبط بشراء أو استخدام أو أداء المنتج حتى لو نصحت WD بامكانية حدوث مثل هذه الأضرار ولا تسمح بعض الولايات في الولايات المتحدة بالاستثناء من قيود الأضرار الحادثة أو الناتجة ولذلك فقد لا تسرى القيود السابقة عليك. ويكفل لك هذا الضمان المحدود حقوق قانونية معينة. وقد تكون لك حقوقا أخر تتغير من بلد إلى بلد.

# Informasi Garansi

Semua Wilayah Kecuali Australia/Selandia Baru

**PENTING! Simpan Informasi Ini**

Salinan lunak (PDF) tentang Buku Panduan Pengguna tersedia di situs web kami di http://products.wd.com/updates, dan dapat diperoleh pramuat pada produk tertentu atau pada CD produk (jika disediakan). Salinan tercetak dapat diminta melalui situs dukungan teknologi kami di http://support.wd.com. Jika Anda menghadapi masalah, mohon beri kami waktu untuk mengatasi masalah tersebut sebelum mengembalikan produk ini.

Kebanyakan pertanyaan dukungan teknis dapat dijawab melalui basis pengetahuan kami atau layanan dukungan e-mail di http://support.wd.com. Jika tidak ada jawaban atau, jika Anda menginginkan, harap hubungi WD di nomor telepon yang tertera di atas. Produk Anda termasuk 30 hari dukungan telepon gratis selama masa garansi. Masa 30 hari ini terhitung mulai tanggal Anda menelepon pertama kali ke dukungan teknis WD. Dukungan e-mail gratis selama masa garansi dan basis pengetahuan kami yang luas tersedia dalam waktu 24/7. Agar Anda tetap mengetahui fitur dan layanan baru kami, jangan lupa untuk mendaftarkan produk Anda secara online di http://register.wd.com.

### Mendapatkan Layanan

WD menghargai usaha Anda dan selalu berupaya untuk memberikan layanan terbaik untuk Anda. Jika Produk ini memerlukan pemeliharaan, silakan hubungi dealer tempat Anda membeli Produk asli ini atau kunjungi Situs web dukungan produk kami di http://support.wd.com untuk mendapatkan informasi tentang cara mendapatkan layanan atau Otorisasi Pengembalian Material (Return Material Authorization - RMA). Jika Produk ini ditetapkan rusak, Anda akan diberikan nomor RMA dan petunjuk untuk pengembalian Produk. Pengembalian tidak resmi (yakni, pengembalian dengan nomor RMA belum diterbitkan) akan dikembalikan kepada Anda atas biaya dari Anda. Pengembalian resmi harus dikirim dalam kontainer pengiriman yang disetujui, dibayar di muka dan dijamin asuransi, ke alamat yang diberikan sesuai dengan lembar pengembalian. Kotak asli dan bahan kemasan Anda harus dijaga untuk penyimpanan atau pengiriman produk WD Anda. Untuk menetapkan masa garansi secara jelas, harap periksa masa berakhirnya garansi (diperlukan nomor seri) melalui http://support.wd.com. WD tidak bertanggung jawab atas hilangnya data terlepas dari sebab apa pun, pemulihan data yang hilang, atau data yang tercantum dalam setiap Produk yang berada dalam kepemilikannya.

### Garansi Terbatas

WD menjamin bahwa Produk ini, dalam pemakaian normal, selama jangka waktu yang ditetapkan berikut, akan bebas dari kerusakan baik yang disebabkan dari materi maupun pengerjaannya dan oleh karenanya sesuai dengan spesifikasi WD. Jangka waktu garansi terbatas Anda ini tergantung pada negara tempat Anda membeli Produk. Jangka waktu garansi terbatas Anda berlaku 1 tahun di wilayah Amerika Utara, Selatan, dan Tengah, 2 tahun di wilayah Eropa, Timur Tengah, dan Afrika, dan 3 tahun di wilayah Asia Pasifik, kecuali yang ditetapkan lain oleh undang-undang. Jangka waktu garansi terbatas Anda berlaku mulai tanggal pembelian yang tertera dalam kuitansi pembelian Anda. WD dengan kebijakannya dapat memperpanjang garansi pembelian yang ada. WD tidak bertanggung jawab atas setiap Produk yang dikembalikan jika WD menetapkan bahwa Produk tersebut dicuri dari WD atau dinyatakan rusak itu a) tidak ada, b) tidak dapat dibetulkan secara wajar karena terjadi kerusakan sebelum WD menerima Produk, atau c) disebabkan karena salah pakai, instalasi yang tidak benar, perubahan (termasuk melepas atau menghilangkan label dan membuka atau menghilangkan penutup bagian luar, termasuk bingkai pemasangan, kecuali jika produk tersebut terdapat dalam daftar produk yang dapat diservis pengguna secara terbatas dan perubahan tertentu dalam lingkup petunjuk yang ada, sebagaimana ditemukan di http://support.wd.com), kecelakaan, atau salah penanganan selama dimiliki orang lain selain WD. Tunduk pada pembatasan yang ditetapkan di atas, garansi tunggal dan eksklusif ini, selama masa garansi yang ditetapkan di atas dan sesuai pilihan WD, perbaikan atau penggantian Produk akan setara atau lebih baik dari Produk semula. Garansi WD di atas diperluas pada Produk yang diperbaiki atau diganti untuk keseimbangan masa berlaku garansi asli atau sembilan (90) hari dari tanggal pengiriman Produk perbaikan atau penggantian itu, mana yang lebih lama.

Garansi terbatas tersebut di atas merupakan garansi mutlak WD dan hanya berlaku untuk produk baru yang dijual. Ganti rugi yang ditetapkan di sini sebagai pengganti a) sebagian atau semua ganti rugi dan garansi lainnya, yang tersurat, tersirat atau sesuai undang-undang, termasuk tetapi tidak terbatas pada, setiap garansi tersirat tentang kelayakjualan atau kesesuaian untuk tujuan tertentu, dan b) sebagian dan seluruh kewajiban dan tanggung jawab WD atas kerusakan, termasuk, tetapi tidak terbatas pada kerusakan karena kebetulan, sebab-akibat, atau kerusakan khusus, atau setiap kerugian keuangan, hilangnya keuntungan atau pengeluaran, atau kehilangan data yang timbul dari atau sehubungan dengan pembelian, penggunaan, atau kinerja Produk tersebut, bahkan jika WD sudah diberi tahu tentang kemungkinkan kerusakan itu. Di Amerika Serikat, beberapa negara tidak mengizinkan pengecualian atau pembatasan terhadap kerusakan karena kebetulan atau sebab-akibat, karena itu pembatasan di atas mungkin tidak berlaku bagi Anda. Garansi ini memberikan Anda hak hukum tertentu, dan Anda mungkin juga memiliki hak lain yang berbeda di setiap negara.

Western Digital
3355 Michelson Drive, Suite 100
Irvine, California 92612
U.S.A.

Western Digital, WD, and the WD logo are registered trademarks in the U.S. and other countries; and WD Elements is a trademark of Western Digital Technologies, Inc. Other marks may be mentioned herein that belong to other companies. Specifications subject to change without notice.

© 2015 Western Digital Technologies, Inc.
All rights reserved.

4079-705110-803 Jan 2015