BR-2225 / BR-2226 / BR-2227

Thermo-elektrische Koelkast

EN Thermoelectric Refrigerator
DE Thermoelektrischer Kühlschrank
FR Réfrigérateur Thermoélectrique
IT Frigorifero Termoelettrico
ES Refrigerador Termoeléctrico
PL Termoelektryczna Lodówka
DK Termoelektrisk køleskab
SE Termoelektrisk kylskåp

NL Handleiding 03
EN Manual 13
DE Handbuch 23
FR Manuel 33
IT Manuale 43
ES Manual 53
PL Podręcznik 63
DK Håndbog 73
SE Handbok 83

NL Inhoudsopgave

Pictogrammen gebruikt in deze handleiding 04
Introductie 04
Component controle 04
Beschrijving van onderdelen 05
Veiligheidswaarschuwingen 06
Installeren 06
Onderhoud 07
Wat te doen bij ijsvorming? 08
Gebruiken 08
Opbergen van spullen 08
Verlichting en temperatuur instellen 09
Deurrichting wijzigen 09
Problemen oplossen 11
Verwijdering van gebruikt product 11
Technische data 12

Engelse handleiding 13
Duitse handleiding 23
Franse handleiding 33
Italiaanse handleiding 43
Spaanse handleiding 53
Poolse handleiding 63
Deense handleiding 73
Zweedse handleiding 83

BREND

Pictogrammen gebruikt in deze handleiding

Waarschuwingssymbool: Dit symbool geeft belangrijke veiligheidsinformatie aan. Wanneer u dit symbool ziet, dient u extra aandacht te besteden aan de bijbehorende instructies om letsel of schade te voorkomen. Volg de voorzorgsmaatregelen zorgvuldig op om een veilige bediening van het apparaat te waarborgen.

Informatiesymbool: Dit symbool geeft aanvullende informatie en nuttige tips aan die u kunnen helpen bij het gebruik van uw apparaat. Wanneer u dit symbool ziet, lees dan de bijbehorende tekst voor extra uitleg en richtlijnen om de functionaliteit en het gebruiksgemak te verbeteren.

Introductie

Gefeliciteerd met de aanschaf van uw nieuwe thermo-elektrische koelkast! Dit efficiënte en veelzijdige apparaat is ideaal voor het koelhouden van uw favoriete snacks en dranken. In deze handleiding leest u hoe u de koelkast installeert, gebruikt en onderhoudt. Neem de instructies goed door voor veilig en langdurig gebruik. Bedankt voor uw vertrouwen in ons product.

Een thermo-elektrische koelkast met warmtepijp is een nieuw soort milieuvriendelijk koelproduct. Het heeft geen compressor, geen mechanische onderdelen en is geluidsarm, wat resulteert in een langere levensduur.

Component controle

Voordat u aan de slag gaat, is het belangrijk om te controleren of alle onderdelen van uw thermo-elektrische koelkast aanwezig zijn. Controleer zorgvuldig de inhoud van de verpakking om er zeker van te zijn dat u alles heeft ontvangen wat nodig is voor een optimale werking van uw apparaat.

30/35L:
1x Thermo-elektrische koelkast
1x Legplank
2x Deurrek

40L:
1x Thermo-elektrische koelkast
2x Legplank
2x Deurrek

Beschrijving van onderdelen

Buitenzijde

1. Ventilatieroosters (achterzijde)
2. Scharnier
3. Behuizing
4. Lek (achterzijde)
5. Stroomdraad (achterzijde)

Binnenzijde

6. Verlichting en temperatuurinstelling
7. Legplank
8. Legplank
9. Deurrek (groot)
10. Deurbehuizing
11. Deurrek (klein)
12. Deurpakking
13. Montagevoetjes (optioneel)

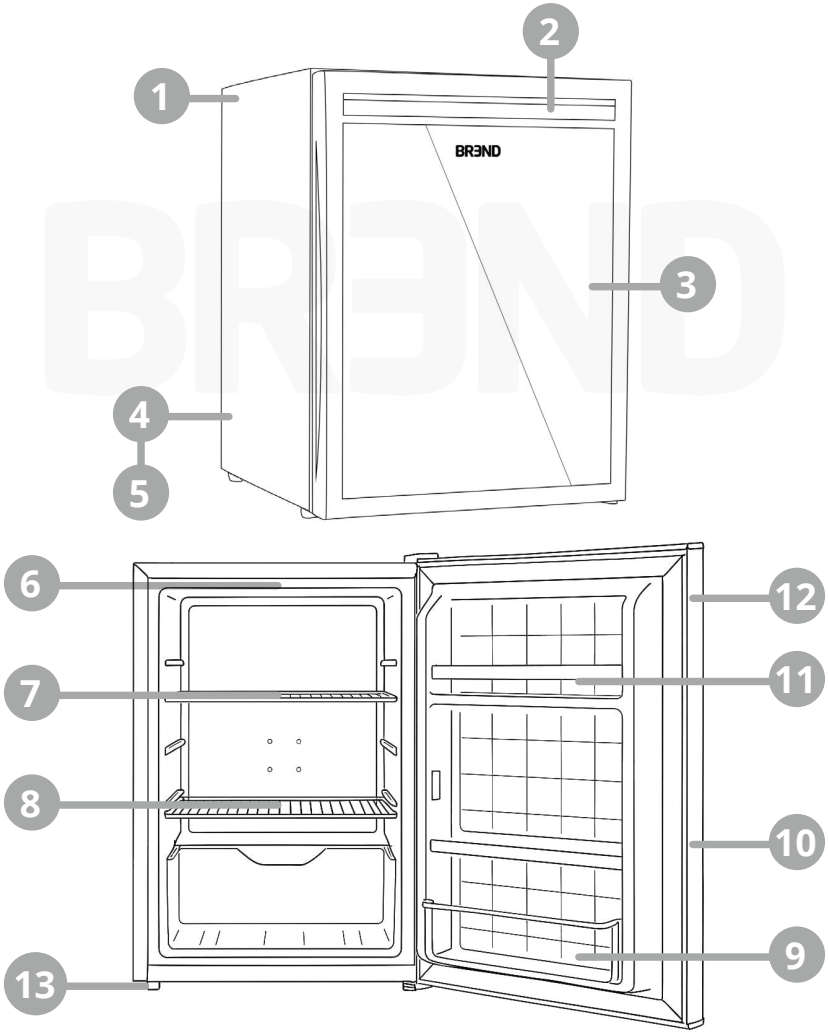

Veiligheidswaarschuwingen

LET OP! Lees alle instructies en waarschuwingen zorgvuldig door voordat u de thermo-elektrische koelkast gebruikt. Dit apparaat is bedoeld voor normaal huishoudelijk gebruik!

- Lees deze gebruiksaanwijzing zorgvuldig door voordat u het apparaat voor de eerste keer gebruikt en bewaar deze om hem later te kunnen raadplegen.
- Dit product is niet ontworpen voor andere toepassingen dan die in deze handleiding zijn aangegeven. • Controleer, alvorens het apparaat op de stroomvoorziening aan te sluiten, of de op het apparaat aangegeven spanning overeenkomt met de netspanning in uw huis. Als dit niet het geval is, neem dan contact op met de verkoper en gebruik het apparaat niet.
- Indien het apparaat geaard is (beschermingsklasse I), moeten het stopcontact en de eventuele verlengkabels waarop het apparaat is aangesloten, eveneens geaard zijn.
- Plaats het apparaat niet in de buurt van een warmtebron zoals een radiator of luchtkanaal, of op een plaats die bloot wordt gesteld aan direct zonlicht, overmatig stof, mechanische trillingen of schokken.
- Dit product bewaren uit de buurt van open vuur.
- U mag het apparaat niet gebruiken als het apparaat of het netsnoer tekenen van beschadiging vertoont! Breng het apparaat naar een erkend en gekwalificeerd servicecentrum voor inspectie of reparatie.
- De ventilatieopeningen moeten vrij worden gehouden.
- Raak de stekker niet aan met natte handen of terwijl uw voeten in water staan.
- Gebruik dit apparaat niet buitenshuis.
- Bewaar geopende voedingswaren niet langer dan 3 dagen.
- Koppel de eenheid los als u deze langer dan 30 dagen niet gebruikt.
- Trek niet aan het netsnoer, maar trek aan de stekker om het apparaat los te koppelen van de stroomvoorziening.
- We zijn niet aansprakelijk voor schade die ontstaat wanneer het apparaat voor andere doeleinden wordt gebruikt dan waarvoor het bestemd is of wanneer het op ondeugdelijke wijze wordt gebruikt.
- Reparaties en andere werkzaamheden aan het apparaat mogen alleen worden uitgevoerd door erkende specialisten!

Installeren

Plan A

1. Plaats de koelkast in een kast zonder deur (Als de kast een deur heeft, moet het een blinde deur met ventilatie zijn).
2. Raadpleeg de onderstaande afbeeldingen voor het plaatsen van de koelkast in de kast.
   - Houd een afstand van meer dan 5 cm aan, voor zowel de twee zijkanten, als de bovenkant en de achterkant om een goede ventilatie te garanderen.
   - Reserveer ruimte voor ventilatie bij het ontwerpen van de kast voor de koelkast.

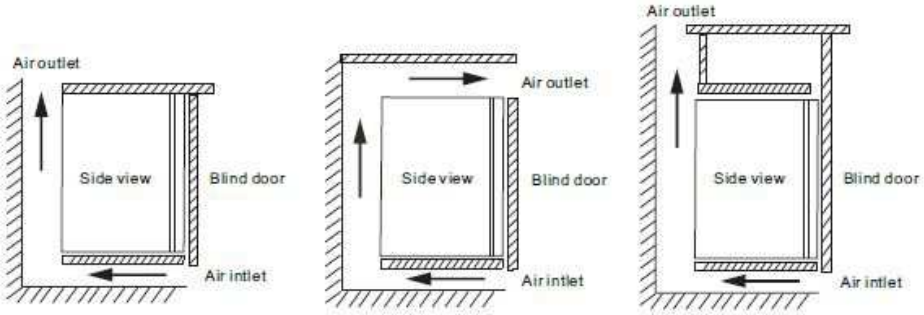

Plan B (Als de kast niet kan worden aangepast, volg dan dit schema)

1. Probeer een zo groot mogelijke afstand voor ventilatie aan te houden, zodat de koelkast een beter koeleffect kan bereiken.
2. Plaats de koelkast in de kast, raadpleeg de onderstaande afbeeldingen.
   - Houd een afstand van meer dan 5 cm aan zowel de twee zijkanten, de bovenkant en de achterkant om een goede ventilatie te garanderen.
   - Volg onderstaande instructies om een goede ventilatie te krijgen.

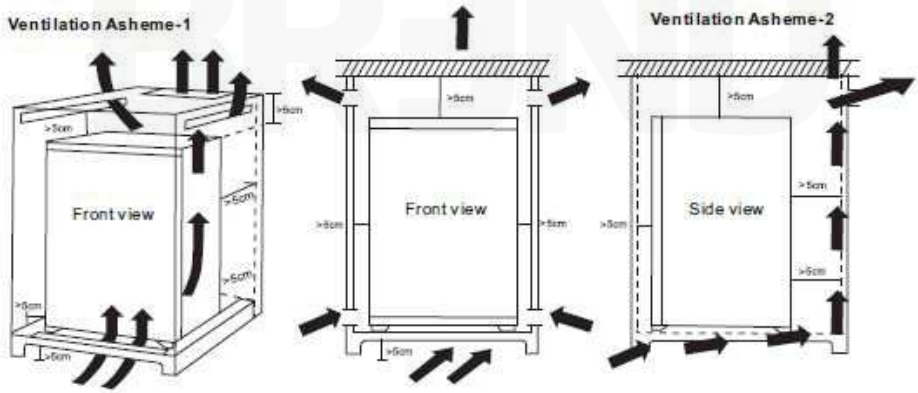

Onderhoud

1. Haal de stekker uit het stopcontact voordat u gaat schoonmaken.
2. Wring de doek uit voordat u de koelkast schoonmaakt.
3. Reinig eenmaal per maand stof op de luchtinlaat en -uitlaat als u de koelkast continu gebruikt.

Wat te doen bij ijsvorming?

1. Haal eerst de stekker uit het stopcontact.
2. Open de deur, haal de koelkast leeg en wacht tot het ijs smelt.
3. Maak daarna schoon met een doek.
4. Droog tenslotte de opvangbak met een droge doek en maak deze schoon.

Opmerking: Reinig de koelkast nooit met harde borstels of chemische oplosmiddelen zoals benzine, en spoel het apparaat ook niet direct af met water of dompel het onder. Dit kan schade veroorzaken en leiden tot storingen.

Gebruiken

Voor gebruik

Open de deur en maak schoon met een zachte, vochtige doek.

Inschakelen

Steek de stekker in het stopcontact.

Normaal gebruik

Na inschakelen start de koelkast direct. Bij het openen van de deur gaat het binnenlampje automatisch aan.

Opslag van spullen

De thermo-elektrische koeltechniek heeft ongeveer 2 uur nodig om te koelen. Na 2 uur kunt u uw dranken of andere spullen plaatsen.

Temperatuur

De temperatuur is standaard ingesteld op 6-8°C, wijzig de temperatuur alleen indien nodig.

Opbergen van spullen

- Bewaar niet te veel spullen, anders beïnvloedt dit het koeleffect.
- Tijdens het koelen drogen spullen uit; sluit ze goed af voordat u ze opbergt.
- De koeltijd zal langer zijn als de temperatuur van de spullen hoog is.
- Plaats geen warme spullen in de koelkast.
- Open de deur niet te vaak.
- Als u de deur vaak opent, zal dit het koeleffect beïnvloeden.
- Zorg ervoor dat de deur goed sluit na het plaatsen van spullen in de koelkast.
- Deze koelkast is alleen voor koeling, niet voor vriezen.

De volgende spullen mogen niet worden opgeslagen:
- Vlees en andere verse voedingsmiddelen
- IJs en andere bevroren voedingsmiddelen
- Chemicaliën

Binnentemperatuur:
- De binnentemperatuur van de koelkast zal ongeveer 2 uur duren om de ingestelde temperatuur te bereiken. De temperatuur binnenin de koelkast wordt beïnvloed door de omgevingstemperatuur.
- De optimale werktemperatuur is 25 graden Celsius.
- Bij een omgevingstemperatuur van 25˚C bereikt de koelkast 6-8˚C.
- Het koeleffect van de koelkast wordt ook beïnvloed door de frequentie van het openen van de deur en de hoeveelheid opgeslagen spullen.

Verlichting en temperatuur instellen

De eerste draaiknop is voor het aanpassen van het LED-licht. Wanneer u met de klok mee draait volgens de pijl, van MIN naar MAX, wordt het licht steeds helderder. De knop kan 180˚ draaien.

De tweede draaiknop is voor de temperatuurregeling. Wanneer u tegen de klok in draait volgens de pijl, van MIN naar MAX, wordt het koeleffect steeds beter en daalt de temperatuur. De knop kan 180˚ draaien.

- Pijltje staat naar boven: temperatuur is het hoogst.
- II: temperatuur is rond de 10-12 graden Celsius.
- III: temperatuur is rond de 6-8 graden Celsius.
- Pijltje staat naar beneden: koelkast bevindt zich in de laagste temperatuurstatus, met maximaal koeleffect. De koelkast werkt op volle kracht, wat elektriciteit verbruikt en de levensduur van de koelkast kan beïnvloeden.

Deurrichting wijzigen

LET OP! Probeer nooit de richting van de deur te wijzigen terwijl de koelkast aangesloten is op de stroombron! Raadpleeg de afbeelding.

Stap 1 Leg een schroevendraaier en het linkerscharnier klaar. Leg de koelkast voorzichtig op de rugzijde.

Stap 2 Schroef het onderscharnier los en neem de deur weg.

Stap 3 Zet de koelkast terug recht. Schroef de 6 schroeven van het bovenscharnier en de scharnierdekplaat los en verwijder ze allebei.

Stap 4 Stop nu de linkerscharnier bovenaan links naar binnen en de eerder verwijderde scharnierdekplaat bovenaan rechts. Schroef ze allebei op hun plaats.

Stap 5 Leg de koelkast terug op de rugzijde. Schroef de voorste stand vast aan de andere zijde. Stop de deur vervolgens in de scharnier bovenaan links en schroef het onderscharnier op zijn plaats.

Stap 6 Nadat de deur is bevestigd, zet u de koelkast opnieuw rechtop. De minibar is nu klaar voor gebruik.

Opmerking: Voor montage op een oppervlak kunt u de montagevoeten uit de meegeleverde accessoireset installeren.

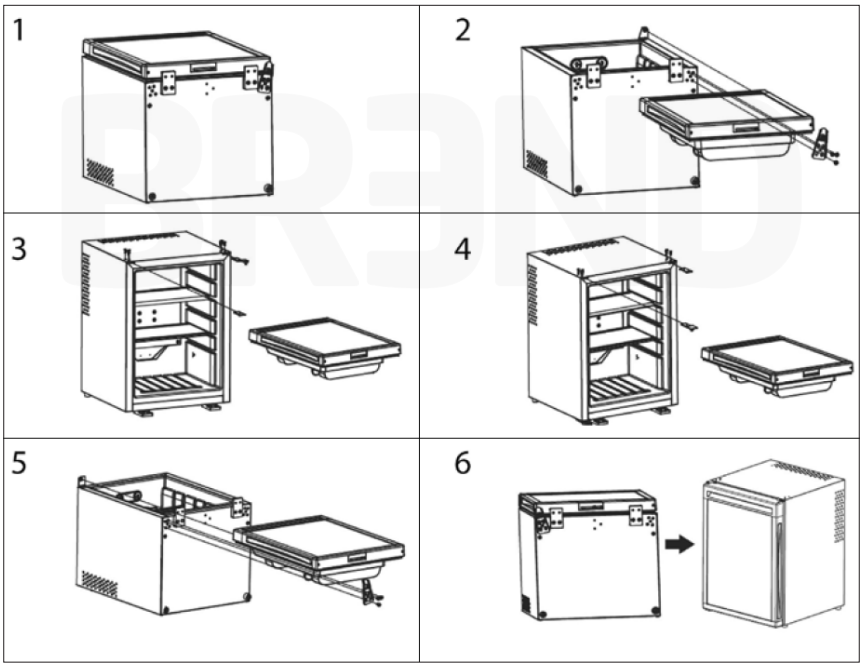

Problemen oplossen

Controleer eerst zelf de volgende problemen. Als er nog steeds problemen zijn, neem dan contact met ons op of met uw lokale distributeur voor hulp.

Problemen	Redenanalyse
Werkt niet	Is de stroom ingeschakeld? Is de stekker goed aangesloten op het stopcontact? Brandt het binnenlampje?
Binnentemperatuur van de koelkast is te hoog	Is de omgevingstemperatuur te hoog of is de temperatuur van de minibar te hoog ingesteld? Sluit de deurafdichting goed aan? Staat de koelkast vlak en voldoet hij aan de ventilatie-eisen? Controleer de bovenstaande punten om te zorgen dat alles correct is ingesteld en geen blokkades of andere problemen aanwezig zijn. Is de luchtinlaat of -uitlaat geblokkeerd?

Verwijdering van gebruikt product

Gooi dit product/apparaat aan het einde van zijn levensduur niet weg met het normale huisvuil. Breng het product naar een openbaar verzamelingspunt voor de recycling van gebruikte elektrische en elektronische apparaten. Het verwijzende symbool is te vinden op het product, de gebruiksaanwijzing of de verpakking.

Correcte verwijdering van dit product	
	Deze markering geeft aan dat dit product niet samen met ander huishoudelijk afval in de EU mag worden weggegooid. Om mogelijke schade aan het milieu of de volksgezondheid door ongecontroleerde afvalverwijdering te voorkomen, moet u het op verantwoorde wijze recyclen om duurzaam hergebruik van materiaalbronnen te bevorderen. Als u uw gebruikte apparaat wilt inleveren, gebruik dan de inlever- en inzamelsystemen of neem contact op met de winkelier waar u het product hebt gekocht. Zij kunnen dit product meenemen voor een milieuveilige recycling.

Technische data

Productnaam	BREND Thermo-elektrische Koelkast
Nominale spanning	100–250 V~ 50/60 Hz
Inhoud BR-2225	28/30L
Inhoud BR-2226	31/35L
Inhoud BR-2227	35/40L
Instelbare temperatuur	Ja
Binnenverlichting	Ja
Overhittingsbeveiliging	Ja
Geluidsniveau	22 dB
Jaarlijks energieverbruik in kWh	77 kWh
Snoerlengte	1,20 meter
Afmeting BR-2225 (LxBxH)	40 x 42 x 47,5 cm
Afmeting BR-2226 (LxBxH)	40 x 42 x 50 cm
Afmeting BR-2227 (LxBxH)	40 x 42 x 55 cm
Gewicht BR-2225/BR-2226/BR-2227	11,5 KG / 12 KG / 13,5 KG
Land van afkomst	China
Handelsmerkeigenaar, importeur naar de EU, distributeur	BREND Grote Ohé-weg 3, 6081PT Haelen Nederland

EN Table of contents

Icons used in this manual 14
Introduction 14
Component check 14
Description of parts 15
Safety warnings 16
Installation 16
Maintenance 17
What to do in case of ice build-up 18
Usage 18
Storing items 18
Lighting and temperature settings 19
Reversing the door opening direction 19
Troubleshooting 21
Disposal of used product 21
Technical data 22

Dutch manual 03
German manual 23
French manual 33
Italian manual 43
Spanish manual 53
Polish manual 63
Danish manual 73
Swedish manual 83

BREND

Icons used in this manual

Warning symbol: This symbol indicates important safety information. When you see this symbol, you should pay extra attention to the accompanying instructions to prevent injury or damage. Please follow the precautions carefully to ensure the safe operation of the device.

Information symbol: This symbol provides additional information and helpful tips that may assist you in using your device. When you see this symbol, please read the accompanying text for further explanations and guidelines to enhance functionality and ease of use.

Introduction

Congratulations on the purchase of your new thermoelectric refrigerator! This efficient and versatile appliance is ideal for keeping your favourite snacks and beverages cool. In this manual, you will learn how to install, operate, and maintain your refrigerator. Please read the instructions carefully to ensure safe and long-lasting use. Thank you for placing your trust in our product.

A thermoelectric refrigerator with a heat pipe is a modern, environmentally friendly cooling solution. It has no compressor or mechanical parts and operates with minimal noise, resulting in a longer lifespan.

Component check

Before getting started, it is important to ensure that all parts of your thermoelectric refrigerator are present. Carefully inspect the contents of the packaging to confirm that you have received all components required for optimal performance.

30/35L models:
1x Thermoelectric refrigerator
1x Shelf
2x Door rack

40L model:
1x Thermoelectric refrigerator
2x Shelves
2x Door racks

Description of parts

Exterior

1. Ventilation grilles (rear)
2. Hinge
3. Housing
4. Drain (rear)
5. Power cord (rear)

Interior

6. Lighting and temperature control
7. Shelf
8. Shelf
9. Door rack (large)
10. Door housing
11. Door rack (small)
12. Door seal
13. Mounting feet (optional)

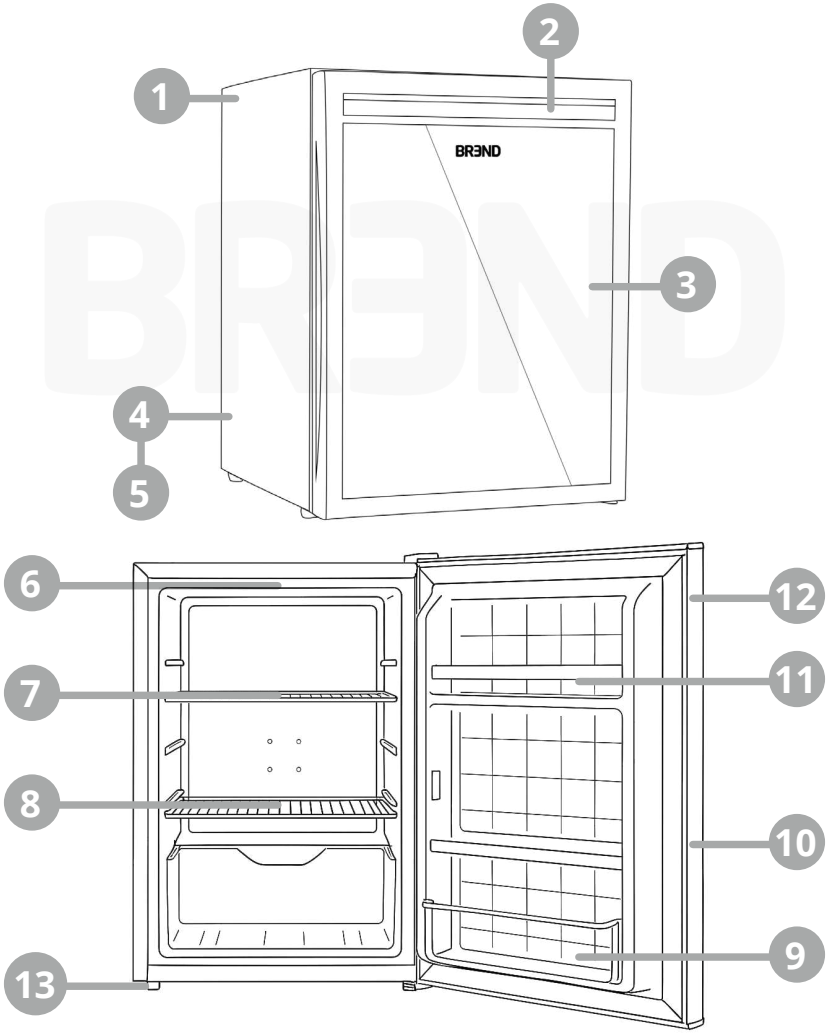

Safety warnings

WARNING! Please read all instructions and warnings carefully before using the thermoelectric refrigerator. This appliance is intended for normal household use only.

- Read this user manual carefully before using the appliance for the first time and keep it for future reference.
- This product is not intended for any use other than those specified in this manual.
- Before connecting the appliance to the power supply, check that the voltage indicated on the appliance corresponds to the mains voltage in your home. If not, contact the retailer and do not use the appliance.
- If the appliance is grounded (protection class I), the socket and any extension cords used must also be grounded.
- Do not place the appliance near a heat source such as a radiator or air duct, or in a location exposed to direct sunlight, excessive dust, mechanical vibrations, or shocks.
- Keep this product away from open flames.
- Do not use the appliance if it or the power cord shows signs of damage. Take the appliance to an authorised and qualified service centre for inspection or repair.
- Ensure that the ventilation openings are not obstructed.
- Do not touch the plug with wet hands or while standing in water.
- This appliance is not intended for outdoor use.
- Do not store opened food for more than 3 days.
- Disconnect the unit if it will not be used for more than 30 days.
- Do not unplug the appliance by pulling the power cord; always pull by the plug.
- We are not responsible for any damage resulting from improper use or use for purposes other than those intended.
- Repairs and other servicing must only be carried out by authorised professionals.

Installation

Plan A

1. Place the refrigerator in a cabinet without a door. (If the cabinet has a door, it must be a ventilated dummy/front panel.)
2. Refer to the diagrams below for proper positioning of the refrigerator in the cabinet.
   - Maintain a clearance of at least 5 cm on both sides, the top, and the back to ensure proper ventilation.
   - When designing the cabinet, allow sufficient space for airflow around the refrigerator.

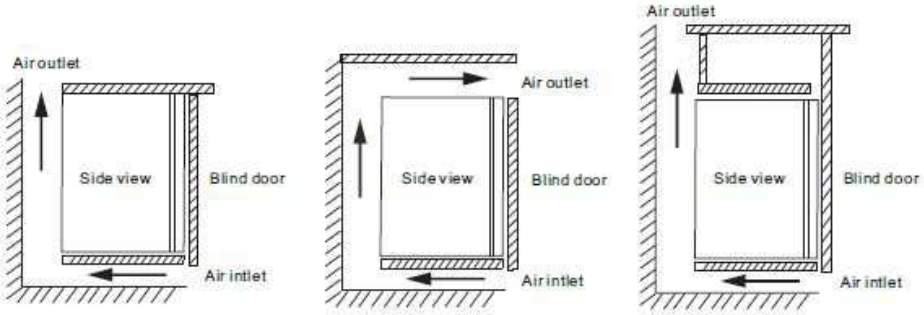

Plan B (If the cabinet cannot be modified, follow this alternative plan)

1. Ensure as much ventilation space as possible to allow the refrigerator to cool more efficiently.
2. Place the refrigerator inside the cabinet and refer to the diagrams.
   - Maintain a minimum of 5 cm clearance on both sides, the top, and the back.
   - Follow the diagrams to ensure proper ventilation.

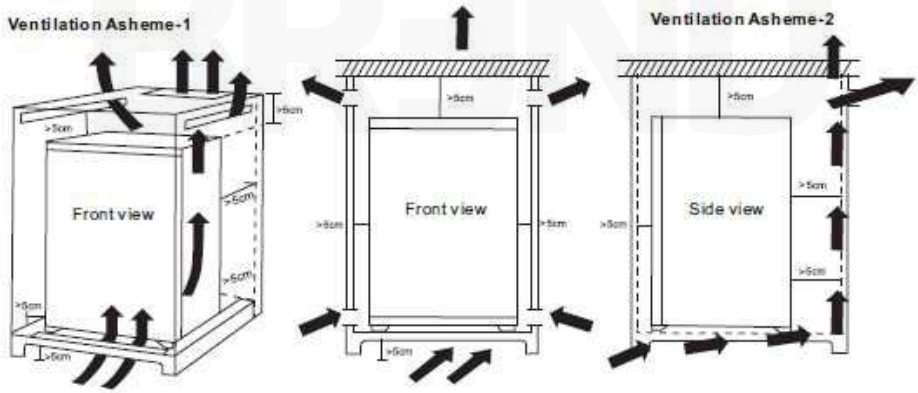

Maintenance

1. Unplug the appliance from the socket before cleaning.
2. Wring out the cloth before cleaning the refrigerator.
3. If the refrigerator is used continuously, clean the dust from the air inlet and outlet once a month.

What to do in case of ice build-up

1. First, unplug the appliance from the socket.
2. Open the door, empty the refrigerator, and wait for the ice to melt.
3. Then clean the interior with a cloth.
4. Finally, dry the drip tray with a dry cloth and clean it thoroughly.

Note: Never clean the refrigerator with hard brushes or chemical solvents such as petrol. Do not rinse the appliance directly with water or immerse it. This may cause damage and lead to malfunctions.

Usage

Before use

Open the door and clean the interior with a soft, damp cloth.

Switching on

Plug the appliance into the socket.

Normal use

After switching on, the refrigerator will start automatically. When the door is opened, the interior light will turn on automatically.

Storing items

Thermoelectric cooling technology requires approximately 2 hours to reach cooling temperature. After 2 hours, you may place your drinks or other items inside.

Temperature

The default temperature is set to 6–8 ˚C. Only adjust the temperature if necessary.

Storing items

- Do not store too many items, as this may reduce the cooling efficiency.
- Items may dry out during cooling; make sure they are properly sealed before storage.
- Cooling time will be longer if the items are initially warm.
- Do not place hot items in the refrigerator.
- Avoid opening the door too frequently.
- Frequent door openings will affect the cooling performance.
- Ensure the door is fully closed after placing items in the refrigerator.
- This refrigerator is designed for cooling only, not for freezing.

The following items must not be stored:
- Meat and other fresh food items
- Ice cream and other frozen products
- Chemicals

Internal temperature:
- It takes approximately 2 hours for the internal temperature to reach the set level. The internal temperature is affected by the ambient room temperature.
- The optimal operating temperature is 25˚C.
- At an ambient temperature of 25˚C, the refrigerator will reach approximately 6–8˚C.
- The cooling performance is also influenced by how often the door is opened and the quantity of items stored.

Lighting and temperature settings

The first rotary knob adjusts the LED lighting. Turning the knob clockwise from MIN to MAX increases the brightness. The knob rotates up to 180˚.

The second rotary knob is for temperature control. Turning it anti-clockwise from MIN to MAX increases the cooling effect and lowers the temperature. The knob also rotates up to 180˚.

- Arrow pointing up: highest temperature setting.
- II: approximately 10–12 ˚C
- III: approximately 6–8 ˚C
- Arrow pointing down: lowest temperature setting, maximum cooling. The refrigerator runs at full power, which consumes more energy and may shorten the appliance's lifespan.

Reversing the door opening direction

WARNING! Never attempt to reverse the door while the appliance is connected to a power source! Please refer to the diagram.

Step 1 Prepare a screwdriver and the left hinge. Carefully lay the refrigerator on its back.

Step 2 Unscrew the bottom hinge and remove the door.

Step 3 Stand the refrigerator upright. Unscrew and remove the six screws from the top hinge and hinge cover plate.

Step 4 Insert the left hinge into the top left side and place the previously removed cover plate on the top right. Screw both into position.

Step 5 Lay the refrigerator back down. Attach the front foot on the opposite side. Insert the door into the top left hinge and screw the bottom hinge into place.

Step 6 Once the door is secure, return the appliance to an upright position. The minibar is now ready for use.

Note: For surface mounting, you can install the mounting feet from the included accessory kit.

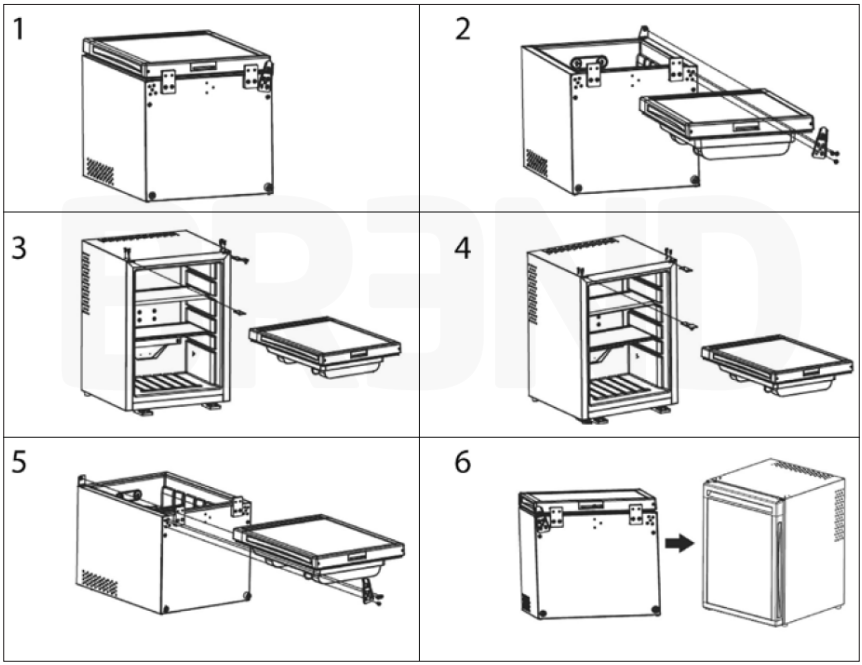

Troubleshooting

Please check the following issues before requesting service. If problems persist, please contact us or your local distributor for assistance.

Problem	Possible Cause / Analysis
Not working	Is the power switched on? Is the plug properly inserted into the socket? Is the interior light functioning?
Refrigerator interior temperature is too high	Is the ambient temperature too high, or is the minibar temperature setting too low? Is the door seal closing properly? Is the refrigerator level and does it meet the ventilation requirements? Check the above points to ensure everything is set correctly and that there are no blockages or other issues. Is the air inlet or outlet blocked?

Disposal of used product

Do not dispose of this product/device with normal household waste at the end of its service life. Take the product to a designated collection point for the recycling of used electrical and electronic devices. The corresponding symbol can be found on the product, in the user manual, or on the packaging.

Proper disposal of this product	
	This symbol indicates that this product must not be disposed of with regular household waste in the EU. To prevent potential harm to the environment or human health caused by uncontrolled waste disposal, please recycle it responsibly to support the sustainable reuse of material resources. If you wish to dispose of your used appliance, please use local collection systems or contact the retailer where you purchased the product. They will ensure the product is recycled in an environmentally safe manner.

Technical specifications

Product name	BREND Thermoelectric Refrigerator
Rated voltage	100–250 V~ 50/60 Hz
Capacity BR-2225	28/30L
Capacity BR-2226	31/35L
Capacity BR-2227	35/40L
Adjustable temperature	Yes
Interior lighting	Yes
Overheat protection	Yes
Noise level	22 dB
Annual energy consumption	77 kWh
Cable length	1.20 metres
Dimensions BR-2225 (LxWxH)	40 x 42 x 47.5 cm
Dimensions BR-2226 (LxWxH)	40 x 42 x 50 cm
Dimensions BR-2227 (LxWxH)	40 x 42 x 55 cm
Weight BR-2225/BR-2226/BR-2227	11.5 KG / 12 KG / 13.5 KG
Country of origin	China
Trademark owner, EU importer, distributor	BREND Grote Ohé-weg 3, 6081PT Haelen The Netherlands

DE Inhaltsverzeichnis

In dieser Anleitung verwendete Piktogramme 24
Einleitung 24
Komponentenprüfung 24
Beschreibung der Bauteile 25
Sicherheitshinweise 26
Installation 26
Wartung 27
Was tun bei Eisbildung? 28
Verwendung 28
Aufbewahrung von Gegenständen 28
Beleuchtung und Temperatureinstellung 29
Türanschlag ändern 30
Fehlerbehebung 31
Entsorgung des gebrauchten Produkts 31
Technische Daten 32

Niederländische Bedienungsanleitung 03
Englische Bedienungsanleitung 13
Französische Bedienungsanleitung 33
Italienische Bedienungsanleitung 43
Spanische Bedienungsanleitung 53
Polnische Bedienungsanleitung 63
Dänische Bedienungsanleitung 73
Schwedische Bedienungsanleitung 83

BREND

In dieser Anleitung verwendete Piktogramme

Warnsymbol: Dieses Symbol weist auf wichtige Sicherheitsinformationen hin. Wenn Sie dieses Symbol sehen, sollten Sie den zugehörigen Anweisungen besondere Aufmerksamkeit schenken, um Verletzungen oder Schäden zu vermeiden. Befolgen Sie die Vorsichtsmaßnahmen sorgfältig, um einen sicheren Betrieb des Geräts zu gewährleisten.

Informationssymbol: Dieses Symbol gibt zusätzliche Informationen und nützliche Tipps an, die Ihnen bei der Nutzung Ihres Geräts helfen können. Wenn Sie dieses Symbol sehen, lesen Sie den entsprechenden Text aufmerksam durch, um zusätzliche Erklärungen und Hinweise zu erhalten, welche die Funktionalität und Benutzerfreundlichkeit verbessern.

Einleitung

Herzlichen Glückwunsch zum Kauf Ihres neuen thermoelektrischen Kühlschranks! Dieses effiziente und vielseitige Gerät eignet sich ideal zum Kühlen Ihrer Lieblingssnacks und -getränke. In dieser Anleitung erfahren Sie, wie Sie den Kühlschrank installieren, bedienen und warten. Bitte lesen Sie die Anweisungen sorgfältig durch, um eine sichere und langfristige Nutzung zu gewährleisten. Vielen Dank für Ihr Vertrauen in unser Produkt.

Ein thermoelektrischer Kühlschrank mit Wärmerohr ist ein umweltfreundliches Kühlgerät der neuen Generation. Er kommt ohne Kompressor und mechanische Teile aus, arbeitet sehr leise und bietet eine längere Lebensdauer.

Komponentenprüfung

Bevor Sie mit der Verwendung beginnen, ist es wichtig zu überprüfen, ob alle Teile Ihres thermoelektrischen Kühlschranks vorhanden sind. Kontrollieren Sie den Verpackungsinhalt sorgfältig, um sicherzustellen, dass Sie alle für den optimalen Betrieb erforderlichen Komponenten erhalten haben.

30/35L Modelle:
1x Thermoelektrischer Kühlschrank
1x Einlegeboden
2x Türablagen

40L Modell:
1x Thermoelektrischer Kühlschrank
2x Einlegeböden
2x Türablagen

Beschreibung der Bauteile

Außenseite

1. Lüftungsgitter (Rückseite)
2. Scharnier
3. Gehäuse
4. Auslauf (Rückseite)
5. Netzkabel (Rückseite)

Innenseite

6. Beleuchtung und Temperatureinstellung
7. Ablagefach
8. Ablagefach
9. Türfach (groß)
10. Türverkleidung
11. Türfach (klein)
12. Türdichtung
13. Montagesockel (optional)

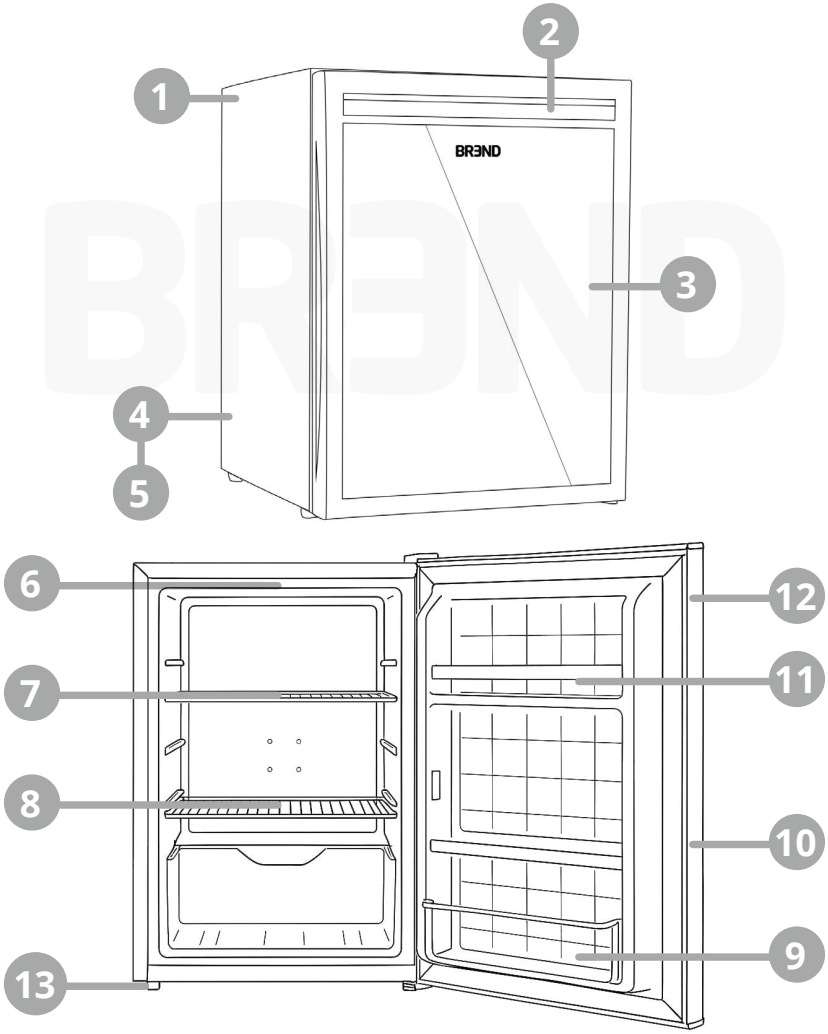

Sicherheitshinweise

ACHTUNG! Lesen Sie alle Anweisungen und Warnhinweise sorgfältig durch, bevor Sie den thermoelektrischen Kühlschrank verwenden. Dieses Gerät ist ausschließlich für den normalen Haushaltsgebrauch bestimmt!

- Lesen Sie diese Bedienungsanleitung sorgfältig durch, bevor Sie das Gerät zum ersten Mal benutzen, und bewahren Sie sie zur späteren Einsichtnahme auf.
- Dieses Produkt ist nicht für andere Anwendungen vorgesehen als die in dieser Anleitung beschriebenen.
- Überprüfen Sie vor dem Anschluss an das Stromnetz, ob die auf dem Gerät angegebene Spannung mit der Netzspannung in Ihrem Haushalt übereinstimmt. Ist dies nicht der Fall, wenden Sie sich bitte an den Händler und verwenden Sie das Gerät nicht.
- Wenn das Gerät geerdet ist (Schutzklasse I), müssen sowohl die Steckdose als auch ggf. verwendete Verlängerungskabel ebenfalls geerdet sein.
- Stellen Sie das Gerät nicht in der Nähe von Wärmequellen wie Heizkörpern oder Lüftungsschächten auf und setzen Sie es nicht direkter Sonneneinstrahlung, übermäßiger Staubentwicklung, mechanischen Erschütterungen oder Vibrationen aus.
- Halten Sie dieses Produkt von offenem Feuer fern.
- Verwenden Sie das Gerät nicht, wenn es oder das Netzkabel beschädigt ist! Bringen Sie das Gerät in diesem Fall zu einem anerkannten und qualifizierten Kundendienstzentrum zur Überprüfung oder Reparatur.
- Die Lüftungsschlitze müssen stets frei bleiben.
- Berühren Sie den Stecker nicht mit nassen Händen oder wenn Ihre Füße im Wasser stehen.
- Verwenden Sie dieses Gerät nicht im Freien.
- Geöffnete Lebensmittel sollten nicht länger als drei Tage aufbewahrt werden.
- Trennen Sie das Gerät vom Stromnetz, wenn es länger als 30 Tage nicht verwendet wird.
- Ziehen Sie niemals am Netzkabel, sondern immer am Stecker, um das Gerät vom Stromnetz zu trennen.
- Wir übernehmen keine Haftung für Schäden, die durch unsachgemäße Verwendung oder zweckentfremdeten Einsatz des Geräts entstehen.
- Reparaturen und andere Arbeiten am Gerät dürfen ausschließlich von autorisierten Fachkräften durchgeführt werden!

Installation

Plan A

1. Stellen Sie den Kühlschrank in einen Schrank ohne Tür. (Falls der Schrank eine Tür hat, muss es sich um eine belüftete Blindtür handeln.)
2. Beachten Sie die Abbildungen unten zur Positionierung des Kühlschranks im Schrank.
   - Lassen Sie auf beiden Seiten sowie oben und hinten jeweils mindestens 5 cm Abstand, um eine gute Belüftung zu gewährleisten.
   - Berücksichtigen Sie ausreichenden Belüftungsraum bei der Planung des Schranks.

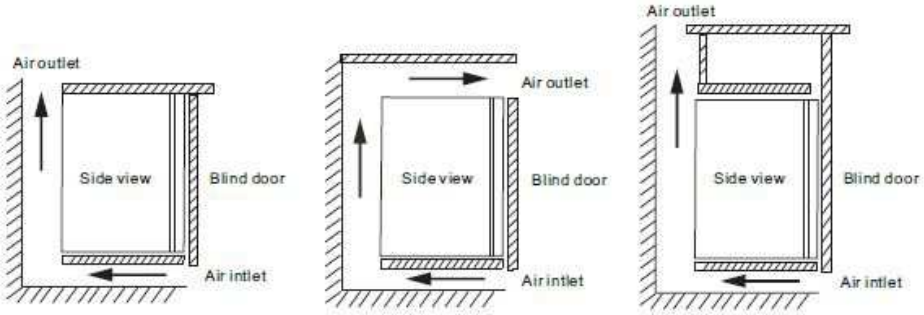

Plan B (Wenn der Schrank nicht angepasst werden kann, folgen Sie diesem Plan)

1. Versuchen Sie, so viel Belüftungsabstand wie möglich einzuhalten, damit der Kühlschrank effizient kühlen kann.
2. Stellen Sie den Kühlschrank in den Schrank und beachten Sie die Abbildungen unten.
   - Halten Sie auf beiden Seiten sowie oben und hinten einen Abstand von mindestens 5 cm ein.
   - Befolgen Sie die Anweisungen sorgfältig, um eine gute Belüftung sicherzustellen.

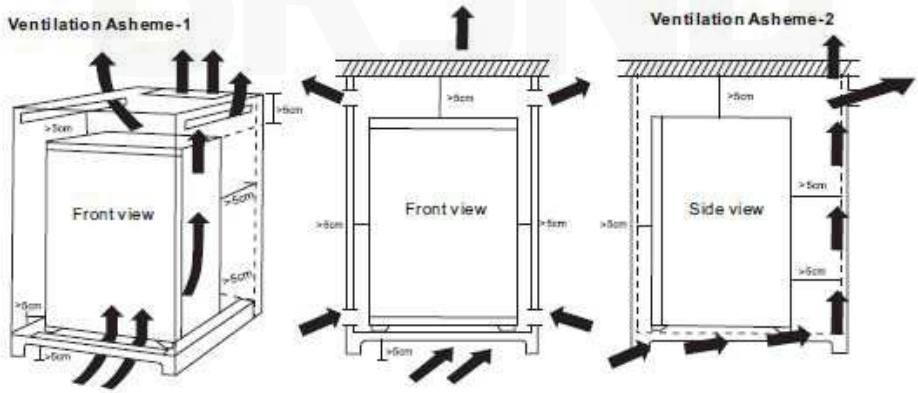

Wartung

1. Ziehen Sie den Netzstecker aus der Steckdose, bevor Sie mit der Reinigung beginnen.
2. Wringen Sie das Tuch gut aus, bevor Sie den Kühlschrank reinigen.
3. Reinigen Sie bei Dauerbetrieb einmal im Monat Staub von der Luftansaug- und -auslassöffnung.

Was tun bei Eisbildung?

1. Ziehen Sie zuerst den Netzstecker aus der Steckdose.
2. Öffnen Sie die Tür, leeren Sie den Kühlschrank und warten Sie, bis das Eis geschmolzen ist.
3. Reinigen Sie anschließend den Innenraum mit einem Tuch.
4. Trocknen Sie zuletzt die Auffangschale mit einem trockenen Tuch und reinigen Sie diese.

Hinweis: Reinigen Sie den Kühlschrank niemals mit harten Bürsten oder chemischen Lösungsmitteln wie Benzin, und spülen oder tauchen Sie das Gerät niemals direkt in Wasser. Dies kann Schäden verursachen und zu Funktionsstörungen führen.

Verwendung

Vor dem Gebrauch

Öffnen Sie die Tür und reinigen Sie das Gerät mit einem weichen, feuchten Tuch.

Einschalten

Stecken Sie den Netzstecker in die Steckdose.

Normaler Betrieb

Nach dem Einschalten startet der Kühlschrank automatisch. Beim Öffnen der Tür schaltet sich die Innenbeleuchtung automatisch ein.

Aufbewahrung von Gegenständen

Die thermoelektrische Kühltechnologie benötigt etwa 2 Stunden, um auf Temperatur zu kommen. Danach können Sie Ihre Getränke oder andere Gegenstände einlegen.

Temperatur

Die Temperatur ist standardmäßig auf 6–8 °C eingestellt. Ändern Sie diese Einstellung nur bei Bedarf.

Aufbewahrung von Gegenständen

- Lagern Sie nicht zu viele Gegenstände im Kühlschrank, da dies die Kühlleistung beeinträchtigen kann.
- Während des Kühlvorgangs können Lebensmittel austrocknen – verschließen Sie sie daher gut, bevor Sie sie einlagern.
- Die Kühlzeit verlängert sich, wenn die einzulagernden Gegenstände eine hohe Temperatur haben.

- Stellen Sie keine warmen Gegenstände in den Kühlschrank.
- Öffnen Sie die Tür nicht zu häufig.
- Häufiges Öffnen der Tür beeinträchtigt die Kühlleistung.
- Achten Sie darauf, dass die Tür nach dem Einlagern gut verschlossen ist.
- Dieser Kühlschrank dient ausschließlich der Kühlung und nicht dem Einfrieren.

Folgende Gegenstände dürfen nicht aufbewahrt werden:
- Fleisch und andere frische Lebensmittel
- Eiscreme und andere tiefgekühlte Produkte
- Chemikalien

Innentemperatur:
- Die Innentemperatur des Kühlschranks benötigt etwa 2 Stunden, um die eingestellte Temperatur zu erreichen. Sie wird von der Umgebungstemperatur beeinflusst.
- Die optimale Betriebstemperatur liegt bei 25 °C.
- Bei einer Umgebungstemperatur von 25 °C erreicht der Kühlschrank eine Innentemperatur von etwa 6–8 °C.
- Die Kühlleistung wird außerdem beeinflusst durch: die Häufigkeit des Türöffnens und die Menge der gelagerten Gegenstände

Beleuchtung und Temperatureinstellung

Der erste Drehregler dient zur Einstellung der LED-Beleuchtung. Wenn Sie ihn im Uhrzeigersinn von MIN nach MAX drehen, wird das Licht heller. Der Regler hat einen Drehwinkel von 180°.

Der zweite Drehregler ist für die Temperatureinstellung zuständig. Wenn Sie ihn gegen den Uhrzeigersinn von MIN nach MAX drehen, wird die Kühlleistung stärker und die Temperatur sinkt. Auch dieser Regler kann um 180° gedreht werden.

- Pfeil nach oben: höchste Temperatur
- II: ca. 10–12 °C
- III: ca. 6–8 °C
- Pfeil nach unten: niedrigste Temperatur mit maximaler Kühlleistung. Der Kühlschrank arbeitet in diesem Modus mit voller Leistung, was den Stromverbrauch erhöht und die Lebensdauer des Geräts beeinträchtigen kann.

Türanschlag ändern

ACHTUNG! Versuchen Sie niemals, die Türanschlagrichtung zu ändern, während der Kühlschrank an das Stromnetz angeschlossen ist! Bitte beachten Sie die Abbildungen.

Schritt 1 Legen Sie einen Schraubendreher und das linke Scharnier bereit. Legen Sie den Kühlschrank vorsichtig auf die Rückseite.

Schritt 2 Schrauben Sie das untere Scharnier ab und entfernen Sie die Tür.

Schritt 3 Stellen Sie den Kühlschrank wieder aufrecht. Entfernen Sie die sechs Schrauben vom oberen Scharnier und von der Abdeckplatte und nehmen Sie beide ab.

Schritt 4 Setzen Sie nun das linke Scharnier oben links ein und die zuvor entfernte Abdeckplatte oben rechts. Schrauben Sie beide fest.

Schritt 5 Legen Sie den Kühlschrank erneut auf die Rückseite. Befestigen Sie den vorderen Fuß auf der gegenüberliegenden Seite. Setzen Sie die Tür in das obere linke Scharnier ein und schrauben Sie das untere Scharnier fest.

Schritt 6 Nachdem die Tür befestigt wurde, stellen Sie das Gerät wieder aufrecht. Der Minibar-Kühlschrank ist nun einsatzbereit.

Hinweis: Für die Montage auf einer Oberfläche können Sie die im Zubehörset enthaltenen Standfüße verwenden.

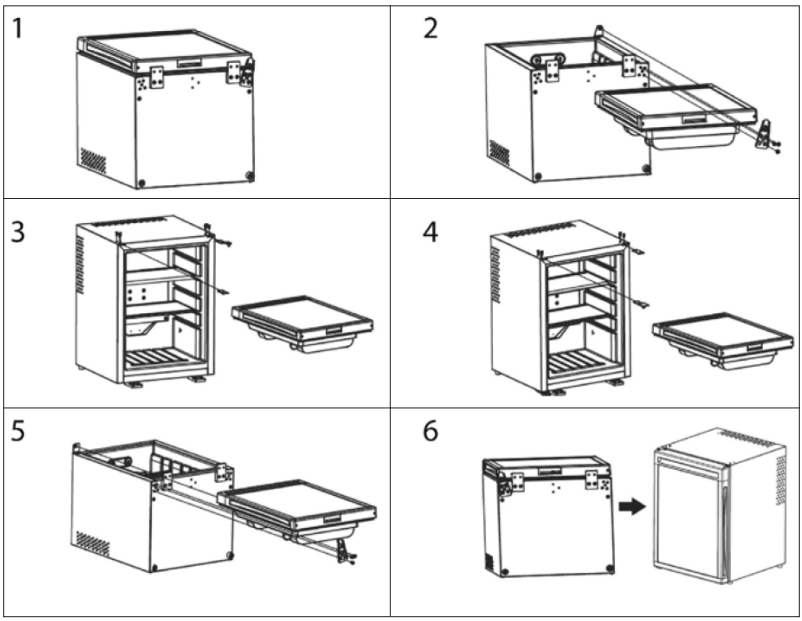

Fehlerbehebung

Überprüfen Sie zunächst die folgenden Punkte selbst. Wenn das Problem weiterhin besteht, wenden Sie sich bitte an uns oder an Ihren örtlichen Händler.

Probleme	Ursachenanalyse
Funktioniert nicht	Ist die Stromversorgung eingeschaltet? Ist der Stecker korrekt in die Steckdose eingesteckt? Leuchtet die Innenbeleuchtung?
Innere Temperatur ist zu hoch	Ist die Umgebungstemperatur zu hoch oder ist die Temperatureinstellung des Minikühlschranks zu niedrig? Schließt die Türdichtung richtig? Steht das Gerät eben und erfüllt es die Belüftungsanforderungen? Überprüfen Sie die oben genannten Punkte, um sicherzustellen, dass alle Einstellungen korrekt sind und keine Blockaden oder andere Störungen vorliegen. Ist der Luftauslass oder Lufteinlass blockiert?

Entsorgung des gebrauchten Produkts

Werfen Sie dieses Produkt/Gerät am Ende seiner Lebensdauer nicht in den normalen Hausmüll. Bringen Sie das Produkt zu einer öffentlichen Sammelstelle für das Recycling von gebrauchten elektrischen und elektronischen Geräten. Das entsprechende Symbol finden Sie auf dem Produkt, in der Bedienungsanleitung oder auf der Verpackung.

Ordnungsgemäße Entsorgung dieses Produkts	
	Dieses Symbol zeigt an, dass dieses Produkt in der EU nicht mit dem Hausmüll entsorgt werden darf. Um mögliche Schäden für die Umwelt oder die Gesundheit zu vermeiden, führen Sie das Gerät bitte einer fachgerechten Verwertung zu, um eine nachhaltige Wiederverwendung von Rohstoffen zu fördern. Geben Sie Ihr Altgerät bei einer offiziellen Sammelstelle oder bei dem Händler zurück, bei dem Sie es erworben haben. Dieser wird es einer umweltgerechten Entsorgung zuführen.

Technische Daten

Produktname	BREND Thermoelektrischer Kühlschrank
Nennspannung	100–250 V~ 50/60 Hz
Fassungsvermögen BR-2225	28/30 L
Fassungsvermögen BR-2226	31/35 L
Fassungsvermögen BR-2227	35/40 L
Temperatur einstellbar	Ja
Innenbeleuchtung	Ja
Überhitzungsschutz	Ja
Geräuschpegel	22 dB
Jährlicher Energieverbrauch	77 kWh
Kabellänge	1,20 Meter
Abmessungen BR-2225 (LxBxH)	40 x 42 x 47,5 cm
Abmessungen BR-2226 (LxBxH)	40 x 42 x 50 cm
Abmessungen BR-2227 (LxBxH)	40 x 42 x 55 cm
Gewicht BR-2225/BR-2226/BR-2227	11,5 KG / 12 KG / 13,5 KG
Herkunftsland	China
Markeninhaber, EU-Importeur, Vertrieb	BREND Grote Ohé-weg 3, 6081PT Haelen Niederlande

FR Table des matières

Pictogrammes utilisés dans ce manuel 34
Introduction 34
Vérification des composants 34
Description des éléments 35
Consignes de sécurité 36
Installation 36
Entretien 37
Que faire en cas de formation de givre ? 38
Utilisation 38
Rangement des articles 38
Réglage de l'éclairage et de la température 39
Inversion du sens d'ouverture de la porte 39
Dépannage 41
Élimination du produit usagé 41
Données techniques 42

Manuel en néerlandais 03
Manuel en anglais 13
Manuel en allemand 23
Manuel en italien 43
Manuel en espagnol 53
Manuel en polonais 63
Manuel en danois 73
Manuel en suédois 83

BREND

Pictogrammes utilisés dans ce manuel

Symbole d'avertissement : Ce symbole indique des informations de sécurité importantes. Lorsque vous voyez ce symbole, il est nécessaire de prêter une attention particulière aux instructions associées afin d'éviter toute blessure ou tout dommage. Veuillez suivre ces précautions avec soin pour garantir une utilisation sûre de l'appareil.

Symbole d'information : Ce symbole indique des informations complémentaires et des conseils utiles qui peuvent vous aider à utiliser votre appareil. Lorsque vous voyez ce symbole, veuillez lire le texte associé pour obtenir des explications supplémentaires et des recommandations visant à améliorer la fonctionnalité et la facilité d'utilisation.

Introduction

Félicitations pour l'achat de votre nouveau réfrigérateur thermoélectrique ! Cet appareil efficace et polyvalent est idéal pour garder vos collations et boissons préférées bien au frais. Ce manuel vous explique comment installer, utiliser et entretenir votre réfrigérateur. Veuillez lire attentivement les instructions afin de garantir une utilisation sûre et durable. Merci de votre confiance dans notre produit.

Un réfrigérateur thermoélectrique avec tube thermique est un appareil de refroidissement écologique de nouvelle génération. Il ne comporte ni compresseur ni pièces mécaniques et fonctionne silencieusement, ce qui prolonge sa durée de vie.

Vérification des composants

Avant de commencer, il est important de vérifier que toutes les pièces de votre réfrigérateur thermoélectrique sont présentes. Veuillez inspecter attentivement le contenu de l'emballage afin de vous assurer que vous avez bien reçu tous les éléments nécessaires au bon fonctionnement de l'appareil.

Modèles 30/35L :
1x Réfrigérateur thermoélectrique
1x Étagère
2x Balconnets de porte

Modèle 40L :
1x Réfrigérateur thermoélectrique
2x Étagères
2x Balconnets de porte

Description des éléments

Extérieur

1. Grilles de ventilation (à l'arrière)
2. Charnière
3. Carrosserie
4. Évacuation (à l'arrière)
5. Cordon d'alimentation (à l'arrière)

Intérieur

6. Éclairage et réglage de la température
7. Clayette
8. Clayette
9. Balconnet de porte (grand)
10. Habillage intérieur de la porte
11. Balconnet de porte (petit)
12. Joint de porte
13. Pieds de montage (en option)

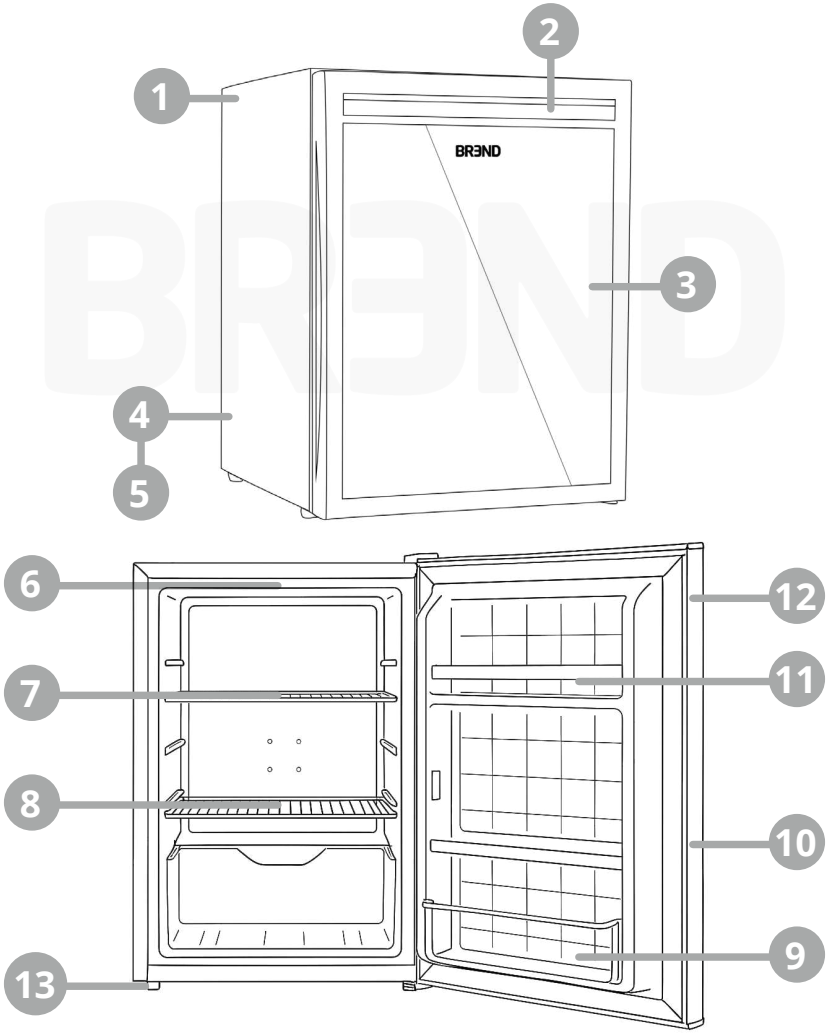

Consignes de sécurité

ATTENTION ! Veuillez lire attentivement toutes les instructions et avertissements avant d'utiliser le réfrigérateur thermoélectrique. Cet appareil est destiné à un usage domestique normal uniquement !

- Lisez attentivement ce mode d'emploi avant d'utiliser l'appareil pour la première fois et conservez-le pour pouvoir le consulter ultérieurement.
- Ce produit n'est pas conçu pour des usages autres que ceux indiqués dans ce manuel.
- Avant de brancher l'appareil au réseau électrique, vérifiez que la tension indiquée sur l'appareil correspond à celle de votre installation domestique. En cas de doute, contactez le revendeur et n'utilisez pas l'appareil.
- Si l'appareil est mis à la terre (classe de protection I), la prise ainsi que toute rallonge utilisée doivent également être munies d'une mise à la terre.
- Ne placez pas l'appareil à proximité d'une source de chaleur telle qu'un radiateur ou une bouche d'aération, ni dans un endroit exposé à la lumière directe du soleil, à une accumulation de poussière, à des vibrations mécaniques ou à des chocs.
- Conservez ce produit à l'écart de toute flamme nue.
- N'utilisez pas l'appareil si celui-ci ou son cordon d'alimentation présente des signes de dommage ! Confiez l'appareil à un centre de service agréé et qualifié pour inspection ou réparation.
- Les orifices de ventilation doivent toujours rester dégagés.
- Ne touchez jamais la fiche avec des mains mouillées ou lorsque vos pieds sont dans l'eau.
- N'utilisez pas cet appareil à l'extérieur.
- Ne conservez pas d'aliments ouverts plus de 3 jours.
- Débranchez l'appareil si vous ne l'utilisez pas pendant plus de 30 jours.
- Ne tirez pas sur le cordon pour débrancher l'appareil : saisissez toujours la fiche.
- Nous déclinons toute responsabilité en cas de dommages résultant d'un usage inapproprié ou non conforme à la destination prévue de l'appareil.
- Les réparations et autres interventions doivent être effectuées uniquement par du personnel qualifié et agréé !

Installation

Plan A

1. Placez le réfrigérateur dans un meuble sans porte. (Si le meuble comporte une porte, celle-ci doit être une façade non fonctionnelle avec une ventilation suffisante.)
2. Référez-vous aux schémas ci-dessous pour le positionnement correct du réfrigérateur.
   - Laissez un espace d'au moins 5 cm de chaque côté, en haut et à l'arrière pour garantir une bonne ventilation.
   - Lors de la conception du meuble, prévoyez suffisamment d'espace pour la circulation de l'air autour de l'appareil.

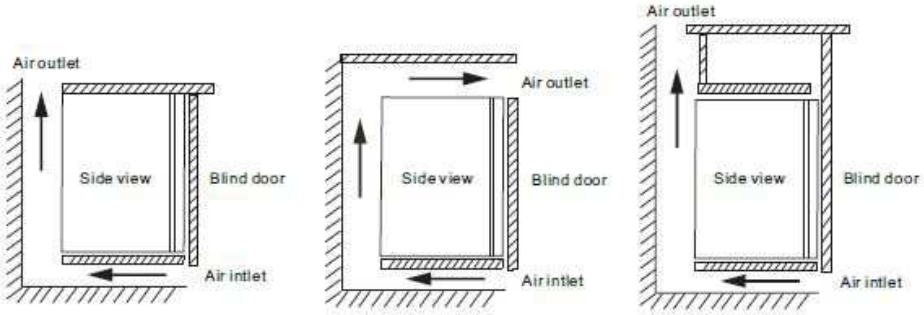

Plan B (Si le meuble ne peut pas être modifié, suivez ce plan alternatif)

1. Essayez de prévoir le plus d'espace possible pour la ventilation afin d'optimiser l'effet de refroidissement.
2. Placez le réfrigérateur dans le meuble en vous référant aux illustrations.
   - Laissez au minimum 5 cm d'espace sur les côtés, le dessus et l'arrière.
   - Suivez les instructions ci-dessous pour garantir une ventilation adéquate.

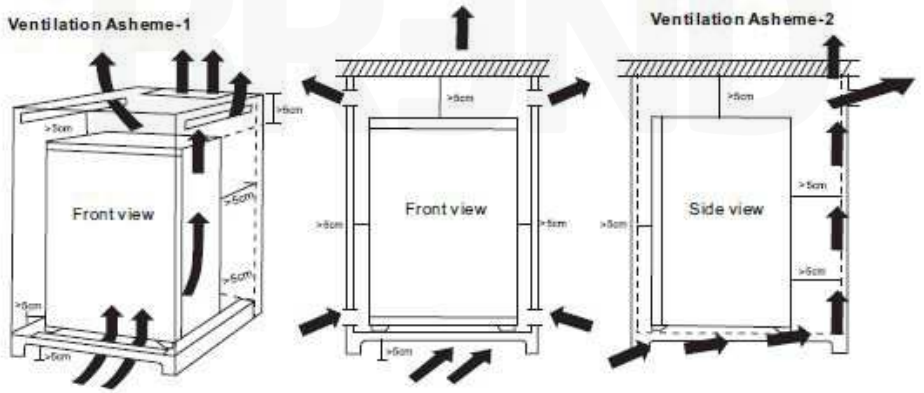

Entretien

1. Débranchez la fiche de la prise avant de procéder au nettoyage.
2. Essorez le chiffon avant de nettoyer le réfrigérateur.
3. Si vous utilisez le réfrigérateur en continu, nettoyez une fois par mois la poussière sur les entrées et sorties d'air.

Que faire en cas de formation de givre ?

1. Débranchez d'abord la fiche de la prise.
2. Ouvrez la porte, videz le réfrigérateur et attendez que la glace fonde.
3. Nettoyez ensuite l'intérieur avec un chiffon.
4. Séchez enfin le bac collecteur avec un chiffon sec et nettoyez-le soigneusement.

Remarque : Ne nettoyez jamais le réfrigérateur avec des brosses dures ou des solvants chimiques tels que l'essence. N'arrosez pas directement l'appareil et ne l'immergez jamais dans l'eau. Cela pourrait l'endommager ou provoquer des dysfonctionnements.

Utilisation

Avant utilisation

Ouvrez la porte et nettoyez l'intérieur avec un chiffon doux et humide.

Mise en marche

Branchez la fiche dans une prise de courant.

Utilisation normale

Après la mise en marche, le réfrigérateur démarre automatiquement. Lors de l'ouverture de la porte, la lumière intérieure s'allume automatiquement.

Stockage des articles

La technologie de refroidissement thermoélectrique nécessite environ 2 heures pour atteindre une température adéquate. Après 2 heures, vous pouvez placer vos boissons ou autres articles à l'intérieur.

Température

La température est réglée par défaut entre 6 et 8 °C. Ne modifiez ce réglage que si nécessaire.

Rangement des articles

- Ne surchargez pas le réfrigérateur, car cela peut nuire à l'efficacité du refroidissement.
- Pendant le refroidissement, les articles peuvent se dessécher ; fermez-les bien avant de les stocker.
- Le temps de refroidissement sera plus long si les produits introduits sont à température élevée.
- Ne placez pas d'aliments chauds dans le réfrigérateur.
- Évitez d'ouvrir la porte trop fréquemment.

- Des ouvertures fréquentes de la porte nuisent à l'efficacité du refroidissement.
- Assurez-vous que la porte est bien fermée après avoir rangé des articles.
- Ce réfrigérateur est conçu uniquement pour refroidir, pas pour congeler.

Ne pas stocker les articles suivants :
- Viande et autres aliments frais
- Glaces et autres produits surgelés
- Produits chimiques

Température intérieure :
- Il faut environ 2 heures pour que le réfrigérateur atteigne la température réglée.
- La température intérieure est influencée par la température ambiante.
- La température de fonctionnement optimale est de 25 °C.
- À une température ambiante de 25 °C, le réfrigérateur atteint 6 à 8 °C.
- Le refroidissement est également influencé par la fréquence d'ouverture de la porte et la quantité d'articles stockés.

Réglage de l'éclairage et de la température

Le premier bouton rotatif permet de régler l'éclairage LED. Tournez-le dans le sens des aiguilles d'une montre, de MIN à MAX, pour augmenter l'intensité lumineuse. La rotation maximale est de 180°.

Le deuxième bouton permet de régler la température. Tournez-le dans le sens inverse des aiguilles d'une montre, de MIN à MAX, pour augmenter l'effet de refroidissement et abaisser la température. Il tourne également jusqu'à 180°.

- Flèche vers le haut : température la plus élevée
- II : environ 10–12 °C
- III : environ 6–8 °C
- Flèche vers le bas : température la plus basse, effet de refroidissement maximal. L'appareil fonctionne à pleine puissance, ce qui augmente la consommation électrique et peut réduire sa durée de vie.

Inversion du sens d'ouverture de la porte

ATTENTION ! Ne tentez jamais de changer le sens d'ouverture de la porte lorsque l'appareil est branché sur le secteur ! Référez-vous aux illustrations fournies.

Étape 1 Munissez-vous d'un tournevis et de la charnière gauche. Allongez soigneusement le réfrigérateur sur le dos.

Étape 2 Dévissez la charnière inférieure et retirez la porte.

Étape 3 Remettez le réfrigérateur en position verticale. Dévissez les six vis de la charnière supérieure et de la plaque de recouvrement, puis retirez-les.

Étape 4 Insérez la charnière gauche dans la partie supérieure gauche et repositionnez la plaque de recouvrement sur le côté supérieur droit. Vissez les deux éléments.

Étape 5 Allongez à nouveau l'appareil sur le dos. Fixez le pied avant de l'autre côté. Insérez ensuite la porte dans la charnière supérieure gauche et vissez la charnière inférieure.

Étape 6 Une fois la porte installée, remettez l'appareil en position verticale. Le minibar est désormais prêt à être utilisé.

Remarque : Pour un montage sur surface plane, vous pouvez installer les pieds fournis dans le kit d'accessoires.

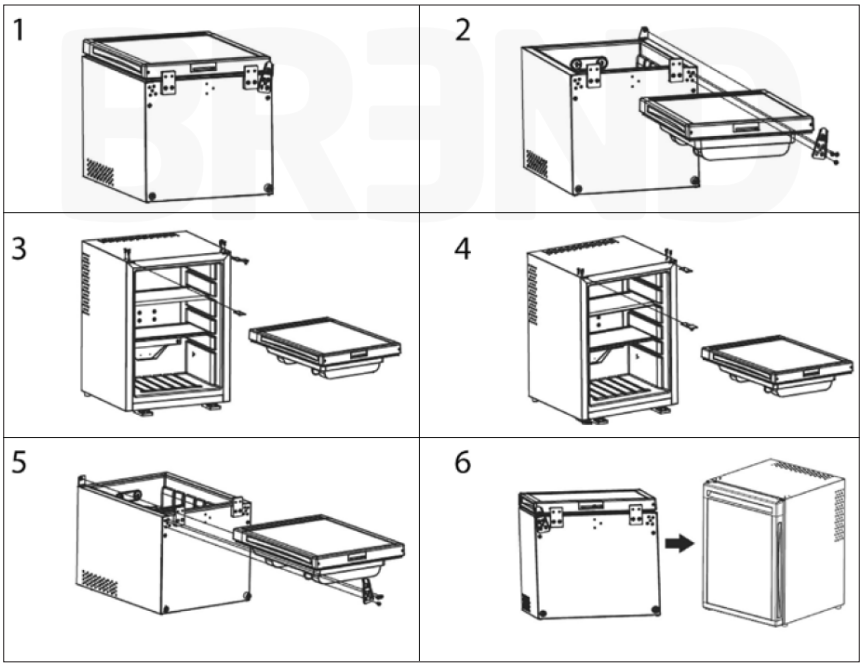

Dépannage

Vérifiez d'abord les points suivants vous-même. Si le problème persiste, veuillez contacter notre service après-vente ou votre distributeur local pour obtenir de l'aide.

Problème	Analyse possible
Ne fonctionne pas	L'alimentation est-elle activée ? La fiche est-elle correctement branchée dans la prise ? La lumière intérieure s'allume-t-elle ?
La température intérieure est trop élevée	La température ambiante est-elle trop élevée ou le réglage de la température du minibar est-il trop bas ? Le joint de porte ferme-t-il correctement ? Le réfrigérateur est-il bien de niveau et respecte-t-il les exigences de ventilation ? L'entrée ou la sortie d'air est-elle obstruée ? Vérifiez tous les points ci-dessus afin de vous assurer que l'installation est correcte et qu'aucune obstruction ou anomalie ne gêne le fonctionnement.

Élimination du produit usagé

Ne jetez pas ce produit/appareil avec les ordures ménagères à la fin de sa durée de vie. Apportez-le à un point de collecte public pour le recyclage des équipements électriques et électroniques usagés. Le symbole de référence est indiqué sur le produit, dans le mode d'emploi ou sur l'emballage.

Élimination correcte de ce produit	
	Ce marquage indique que ce produit ne doit pas être éliminé avec les déchets ménagers dans l'Union européenne. Afin d'éviter tout risque pour l'environnement ou la santé publique lié à une élimination incontrôlée, ce produit doit être recyclé de manière responsable pour favoriser la réutilisation durable des ressources. Pour la reprise de votre ancien appareil, utilisez les systèmes de collecte prévus à cet effet ou contactez le revendeur auprès duquel vous avez acheté ce produit. Ils pourront prendre en charge ce produit pour un recyclage respectueux de l'environnement.

Données techniques

Nom du produit	Réfrigérateur thermoélectrique BREND
Tension nominale	100–250 V~ 50/60 Hz
Contenance BR-2225	28/30 L
Contenance BR-2226	31/35 L
Contenance BR-2227	35/40 L
Température réglable	Oui
Éclairage intérieur	Oui
Protection contre la surchauffe	Oui
Niveau sonore	22 dB
Consommation annuelle (kWh)	77 kWh
Longueur du câble	1,20 m
Dimensions BR-2225 (LxIxH)	40 x 42 x 47,5 cm
Dimensions BR-2226 (LxIxH)	40 x 42 x 50 cm
Dimensions BR-2227 (LxIxH)	40 x 42 x 55 cm
Poids BR-2225/BR-2226/BR-2227	11,5 KG / 12 KG / 13,5 KG
Pays d'origine	Chine
Propriétaire de la marque, importateur dans l'UE, distributeur	BREND Grote Ohé-weg 3, 6081PT Haelen Pays-Bas

IT Indice

Icone utilizzate in questo manuale 44
Introduzione 44
Controllo dei componenti 44
Descrizione delle parti 45
Avvertenze di sicurezza 46
Installazione 46
Manutenzione 47
Cosa fare in caso di formazione di ghiaccio? 48
Utilizzo 48
Conservazione degli articoli 48
Controllo luci e temperatura 49
Inversione del senso di apertura della porta 49
Risoluzione dei problemi 51
Smaltimento del prodotto usato 51
Dati tecnici 52

Manuale in olandese 03
Manuale in inglese 13
Manuale in tedesco 23
Manuale in francese 33
Manuale in spagnolo 53
Manuale in polacco 63
Manuale in danese 73
Manuale in svedese 83

BREND

Icone utilizzate in questo manuale

Simbolo di avvertenza: Questo simbolo indica informazioni di sicurezza importanti. Quando vede questo simbolo, presti particolare attenzione alle istruzioni corrispondenti per prevenire lesioni o danni. Segua attentamente le precauzioni per garantire un uso sicuro del dispositivo.

Simbolo informativo: Questo simbolo fornisce informazioni aggiuntive e suggerimenti utili che possono aiutarla nell'uso del suo dispositivo. Quando vede questo simbolo, legga il testo corrispondente per ulteriori spiegazioni e linee guida per migliorare la funzionalità e la facilità d'uso.

Introduzione

Congratulazioni per l'acquisto del suo nuovo frigorifero termoelettrico! Questo apparecchio efficiente e versatile è ideale per mantenere freschi i suoi snack e le sue bevande preferite. In questo manuale troverà tutte le istruzioni necessarie per l'installazione, l'uso e la manutenzione del frigorifero. La invitiamo a leggere attentamente le istruzioni per garantire un utilizzo sicuro e duraturo. Grazie per la fiducia riposta nel nostro prodotto.

Un frigorifero termoelettrico con tubo termico è un prodotto di raffreddamento ecologico di nuova generazione. Non possiede compressori né componenti meccanici, ed è molto silenzioso, il che ne prolunga la durata nel tempo.

Controllo dei componenti

Prima di iniziare, è importante verificare che tutte le parti del frigorifero termoelettrico siano presenti. Controlli con attenzione il contenuto della confezione per assicurarsi di aver ricevuto tutti i componenti necessari per un funzionamento ottimale.

Modelli 30/35L:
1x Frigorifero termoelettrico
1x Ripiano
2x Mensole per porta

Modello 40L:
1x Frigorifero termoelettrico
2x Ripiani
2x Mensole per porta

Descrizione delle parti

Esterno

1. Griglie di ventilazione (lato posteriore)
2. Cerniera
3. Struttura
4. Foro di scarico (lato posteriore)
5. Cavo di alimentazione (lato posteriore)

Interno

6. Illuminazione e regolazione della temperatura
7. Ripiano
8. Ripiano
9. Mensola portaoggetti (grande)
10. Struttura della porta
11. Mensola portaoggetti (piccola)
12. Guarnizione della porta
13. Piedini di montaggio (opzionali)

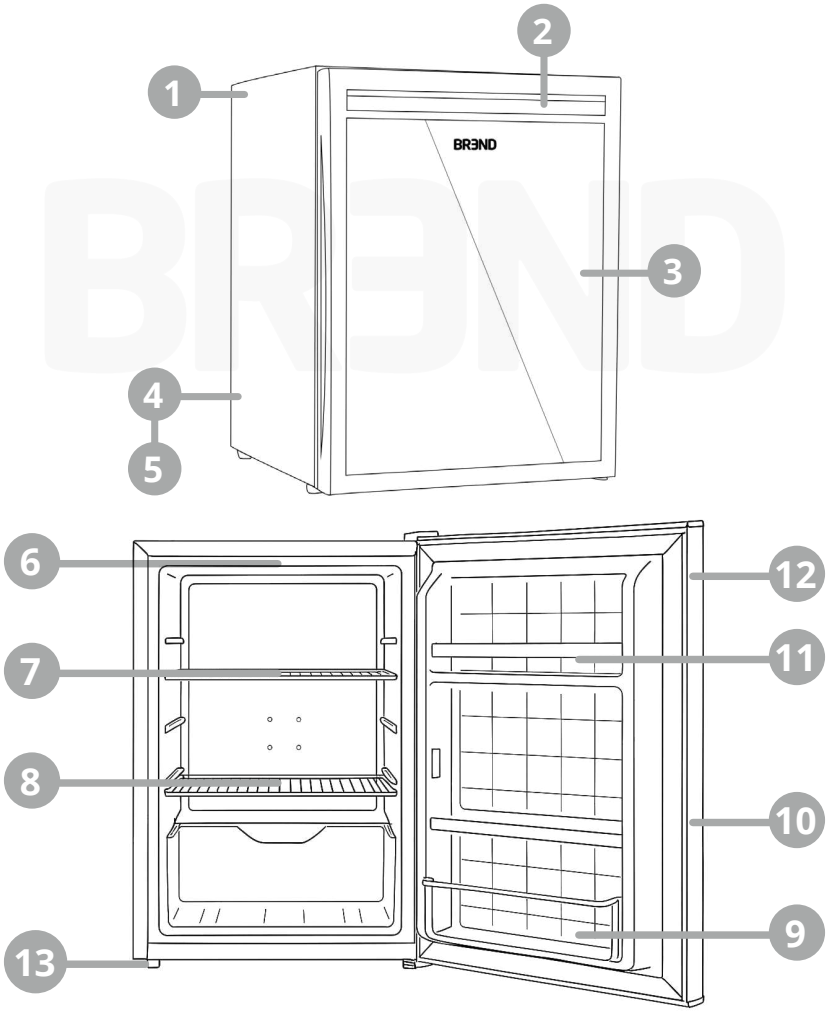

Avvertenze di sicurezza

ATTENZIONE! Leggere attentamente tutte le istruzioni e avvertenze prima di utilizzare il frigorifero termo-elettrico. Questo apparecchio è destinato esclusivamente all'uso domestico!

- Leggere attentamente questo manuale d'uso prima di utilizzare l'apparecchio per la prima volta e conservarlo per consultazioni future.
- Questo prodotto non è stato progettato per usi diversi da quelli descritti in questo manuale.
- Prima di collegare l'apparecchio alla rete elettrica, verificare che la tensione indicata sull'etichetta corrisponda a quella dell'impianto domestico. In caso contrario, contattare il rivenditore e non utilizzare l'apparecchio.
- Se l'apparecchio è dotato di messa a terra (classe di protezione I), anche la presa e le eventuali prolunghe devono essere collegate a terra.
- Non posizionare l'apparecchio vicino a fonti di calore come termosifoni o condotti d'aria, né in luoghi esposti alla luce diretta del sole, polvere eccessiva, vibrazioni meccaniche o urti.
- Conservare il prodotto lontano da fiamme libere.
- Non utilizzare l'apparecchio se esso o il cavo di alimentazione presentano segni di danneggiamento! Rivolgersi a un centro assistenza autorizzato e qualificato per l'ispezione o la riparazione.
- Le aperture di ventilazione devono rimanere sempre libere.
- Non toccare la spina con le mani bagnate o se si è a piedi nudi in presenza di acqua.
- Non utilizzare questo apparecchio all'esterno.
- Non conservare alimenti aperti per più di 3 giorni.
- Scollegare l'unità dalla corrente se non viene utilizzata per più di 30 giorni.
- Non tirare mai il cavo per scollegare l'apparecchio: afferrare sempre la spina.
- Non ci assumiamo alcuna responsabilità per danni derivanti da un uso improprio o diverso da quello previsto.
- Le riparazioni e qualsiasi intervento sull'apparecchio devono essere eseguiti esclusivamente da tecnici qualificati!

Installazione

Piano A

1. Posizionare il frigorifero all'interno di un mobile senza sportello. (Se il mobile ha uno sportello, deve trattarsi di un frontale cieco con ventilazione.)
2. Consultare le immagini sottostanti per il corretto posizionamento del frigorifero nel mobile.
   - Lasciare uno spazio libero di almeno 5 cm su entrambi i lati, in alto e sul retro per garantire una ventilazione adeguata.
   - Quando si progetta il mobile, prevedere un'adeguata ventilazione intorno all'apparecchio.

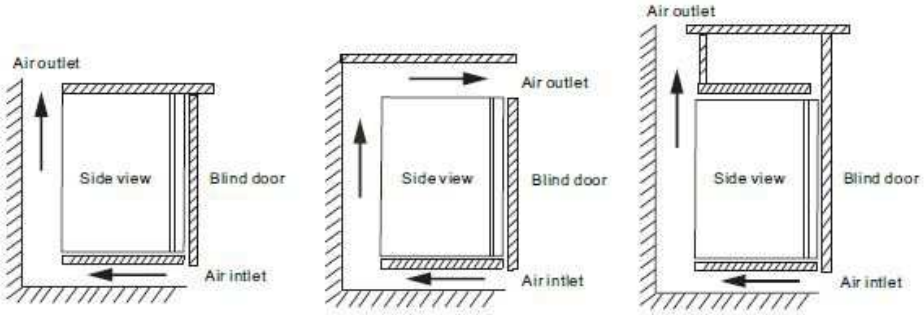

Piano B (Se il mobile non può essere modificato, seguire questo piano alternativo)

1. Mantenere la maggiore distanza possibile per la ventilazione, in modo da ottenere un migliore effetto refrigerante.
2. Posizionare il frigorifero nel mobile seguendo le immagini.
   - Lasciare almeno 5 cm di spazio su entrambi i lati, in alto e sul retro.
   - Seguire attentamente le istruzioni per assicurare una corretta ventilazione.

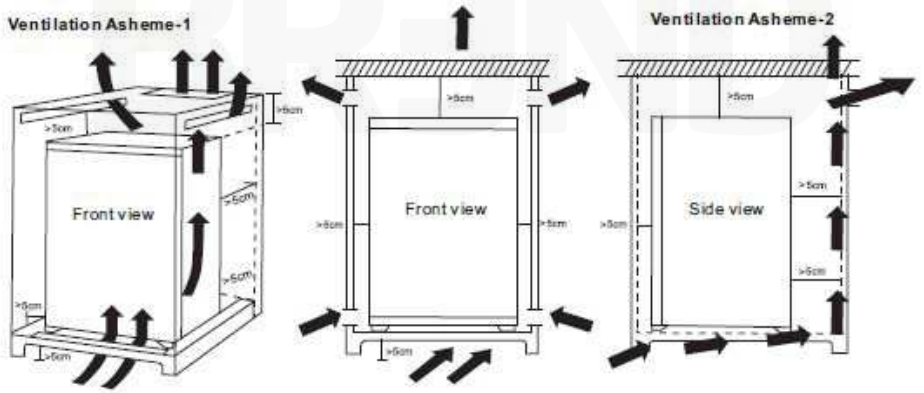

Manutenzione

1. Scollegare la spina dalla presa di corrente prima di procedere alla pulizia.
2. Strizzare bene il panno prima di pulire il frigorifero.
3. Se si utilizza il frigorifero in modo continuo, pulire una volta al mese la polvere sulle griglie di aspirazione e di uscita dell'aria.

Cosa fare in caso di formazione di ghiaccio?

1. Scollegare prima la spina dalla presa di corrente.
2. Aprire la porta, svuotare il frigorifero e attendere che il ghiaccio si sciolga completamente.
3. Pulire successivamente con un panno.
4. Infine, asciugare la vaschetta di raccolta con un panno asciutto e pulirla accuratamente.

Nota: Non pulire mai il frigorifero con spazzole dure o solventi chimici come la benzina e non risciacquarlo direttamente con acqua né immergerlo. Ciò potrebbe danneggiare l'apparecchio e causare malfunzionamenti.

Utilizzo

Prima dell'uso

Aprire la porta e pulire con un panno morbido e umido.

Accensione

Inserire la spina nella presa di corrente.

Uso normale

Dopo l'accensione, il frigorifero si avvia automaticamente. Quando si apre la porta, la luce interna si accende automaticamente.

Conservazione degli articoli

La tecnologia di raffreddamento termo-elettrica richiede circa 2 ore per raggiungere la temperatura. Dopo 2 ore è possibile inserire bevande o altri articoli nel frigorifero.

Temperatura

La temperatura è preimpostata su 6–8 °C. Modificarla solo se necessario.

Conservazione degli articoli

- Non conservare troppi articoli, altrimenti si comprometterà l'efficienza del raffreddamento.
- Durante il raffreddamento, gli alimenti tendono a seccarsi; chiuderli bene prima di riporli nel frigorifero.
- Il tempo di raffreddamento sarà più lungo se la temperatura iniziale degli articoli è elevata.
- Non inserire alimenti caldi nel frigorifero.
- Non aprire la porta troppo frequentemente.
- Aprire spesso la porta influisce negativamente sul raffreddamento.

- Dopo aver riposto gli articoli, assicurarsi che la porta sia ben chiusa.
- Questo frigorifero è destinato esclusivamente al raffreddamento e non al congelamento.

I seguenti articoli non devono essere conservati:
- Carne e altri alimenti freschi
- Gelati e altri alimenti surgelati
- Sostanze chimiche

Temperatura interna:
- La temperatura interna del frigorifero richiede circa 2 ore per raggiungere il livello impostato. La temperatura all'interno è influenzata dalla temperatura ambiente.
- La temperatura di funzionamento ottimale è di 25 °C.
- Con una temperatura ambiente di 25 °C, il frigorifero raggiunge circa 6–8 °C.
- L'efficienza del raffreddamento è inoltre influenzata dalla frequenza di apertura della porta e dalla quantità di articoli conservati.

Controllo luci e temperatura

La prima manopola regola l'intensità della luce LED. Ruotandola in senso orario da MIN a MAX, la luminosità aumenta. L'angolo di rotazione è di 180°.

La seconda manopola regola la temperatura. Ruotandola in senso antiorario da MIN a MAX, l'effetto refrigerante aumenta e la temperatura si abbassa. Anche questa manopola ha un'escursione di 180°.

- Freccia verso l'alto: temperatura più alta
- II: circa 10–12 °C
- III: circa 6–8 °C
- Freccia verso il basso: temperatura minima con raffreddamento massimo. In questa modalità il frigorifero funziona alla massima potenza, con maggiore consumo energetico e possibile riduzione della durata.

Inversione del senso di apertura della porta

ATTENZIONE! Non tentare mai di invertire il senso di apertura della porta mentre il frigorifero è collegato alla corrente! Fare riferimento all'illustrazione.

Passo 1 Preparare un cacciavite e la cerniera sinistra. Appoggiare delicatamente il frigorifero sulla schiena.

Passo 2 Svitare la cerniera inferiore e rimuovere la porta.

Passo 3 Rimettere il frigorifero in posizione verticale. Rimuovere le sei viti della cerniera superiore e della placca di copertura, quindi estrarle.

Passo 4 Inserire la cerniera sinistra nella parte superiore sinistra e la placca precedentemente rimossa nella parte superiore destra. Fissare entrambe con le viti.

Passo 5 Appoggiare nuovamente il frigorifero sulla schiena. Spostare il piedino anteriore sull'altro lato. Inserire la porta nella cerniera superiore sinistra e fissare la cerniera inferiore.

Passo 6 Una volta fissata la porta, riportare il frigorifero in posizione verticale. Il minibar è ora pronto per l'uso.

Nota: Per il montaggio su una superficie piana, è possibile installare i piedini forniti nel kit accessori.

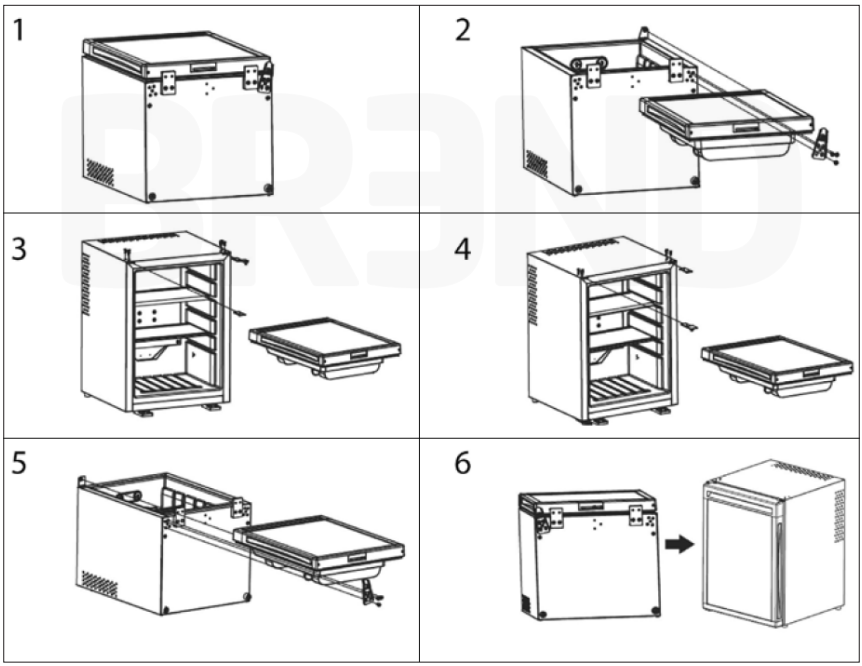

Risoluzione dei problemi

Verificare prima personalmente i seguenti problemi. Se il problema persiste, contattare il nostro servizio clienti o il distributore locale per assistenza.

Problema	Analisi delle cause
Non funziona	L'alimentazione è attiva? La spina è correttamente inserita nella presa? La luce interna si accende?
La temperatura interna del frigorifero è troppo alta	La temperatura ambiente è troppo alta o la temperatura del minibar è impostata troppo alta? La guarnizione della porta è ben aderente? Il frigorifero è posizionato correttamente e ha una ventilazione adeguata? Controllare i punti sopraindicati per assicurarsi che tutto sia impostato correttamente e che non ci siano ostruzioni o altri problemi. Le griglie di aspirazione o di uscita dell'aria sono bloccate?

Smaltimento del prodotto usato

Non gettare questo prodotto/dispositivo alla fine della sua vita utile con i normali rifiuti domestici. Porta il prodotto a un punto di raccolta pubblico per il riciclo di apparecchiature elettriche ed elettroniche usate. Il simbolo di riferimento è riportato sul prodotto, sul manuale d'uso o sulla confezione.

Corretto smaltimento del prodotto	
	Questo simbolo indica che il prodotto non deve essere smaltito con i rifiuti domestici nell'UE. Per evitare danni all'ambiente e alla salute, ricicla il prodotto in modo responsabile per promuovere il riutilizzo delle risorse materiali. Non gettarlo in natura o in discariche non autorizzate. Restituisci il dispositivo tramite i sistemi di raccolta o contatta il rivenditore per un riciclo sicuro ed ecologico. Loro si occuperanno del ritiro e del riciclo del dispositivo in conformità con le normative ambientali.

Dati tecnici

Nome del prodotto	Frigorifero Termoelettrico BREND
Tensione nominale	100–250 V~ 50/60 Hz
Capacità BR-2225	28/30 L
Capacità BR-2226	31/35 L
Capacità BR-2227	35/40 L
Temperatura regolabile	Sì
Illuminazione interna	Sì
Protezione contro il surriscaldamento	Sì
Livello sonoro	22 dB
Consumo energetico annuo	77 kWh
Lunghezza del cavo	1,20 metri
Dimensioni BR-2225 (LxPxA)	40 x 42 x 47,5 cm
Dimensioni BR-2226 (LxPxA)	40 x 42 x 50 cm
Dimensioni BR-2227 (LxPxA)	40 x 42 x 55 cm
Peso BR-2225/BR-2226/BR-2227	11,5 KG / 12 KG / 13,5 KG
Paese di origine	Cina
Titolare del marchio, importatore nell'UE, distributore	BREND Grote Ohé-weg 3, 6081PT Haelen Paesi Bassi

ES Índice

Iconos utilizados en este manual 54
Introducción 54
Verificación de componentes 54
Descripción de las partes 55
Advertencias de seguridad 56
Instalación 56
Mantenimiento 57
¿Qué hacer en caso de formación de hielo? 58
Uso 58
Almacenamiento de objetos 58
Ajuste de la iluminación y la temperatura 59
Cambio del sentido de apertura de la puerta 59
Solución de problemas 61
Eliminación del producto usado 61
Datos técnicos 62

Manual en neerlandés 03
Manual en inglés 13
Manual en alemán 23
Manual en francés 33
Manual en italiano 43
Manual en polaco 63
Manual en danés 73
Manual en sueco 83

BREND

Iconos utilizados en este manual

Símbolo de advertencia: Este símbolo indica información importante sobre seguridad. Cuando vea este símbolo, debe prestar especial atención a las instrucciones correspondientes para evitar lesiones o daños. Siga cuidadosamente las precauciones indicadas para garantizar un uso seguro del dispositivo.

Símbolo de información: Este símbolo proporciona información adicional y consejos útiles que pueden ayudarle en el uso de su dispositivo. Cuando vea este símbolo, lea el texto correspondiente para obtener explicaciones y directrices adicionales, con el fin de mejorar la funcionalidad y la facilidad de uso.

Introducción

¡Enhorabuena por la adquisición de su nuevo frigorífico termoeléctrico! Este aparato eficiente y versátil es ideal para mantener fríos sus aperitivos y bebidas favoritas. En este manual encontrará toda la información necesaria para instalar, utilizar y mantener su frigorífico. Le recomendamos leer detenidamente las instrucciones para garantizar un uso seguro y duradero. Le agradecemos la confianza depositada en nuestro producto.

Un frigorífico termoeléctrico con tubo de calor es un producto de refrigeración ecológico de nueva generación. No tiene compresor ni partes mecánicas, y su funcionamiento es silencioso, lo que contribuye a una vida útil más prolongada.

Verificación de componentes

Antes de comenzar, es importante asegurarse de que todas las piezas del frigorífico termoeléctrico estén incluidas. Verifique cuidadosamente el contenido del embalaje para confirmar que ha recibido todos los componentes necesarios para un funcionamiento óptimo.

Modelos 30/35L:
1x Frigorífico termoeléctrico
1x Estante
2x Baldas para puerta

Modelo 40L:
1x Frigorífico termoeléctrico
2x Estantes
2x Baldas para puerta

Descripción de las partes

Exterior

1. Rejillas de ventilación (parte trasera)
2. Bisagra
3. Carcasa
4. Fuga (parte trasera)
5. Cable de alimentación (parte trasera)

Interior

6. Iluminación y control de temperatura
7. Estante
8. Estante
9. Estante de puerta (grande)
10. Carcasa de la puerta
11. Estante de puerta (pequeño)
12. Junta de la puerta
13. Patas de montaje (opcional)

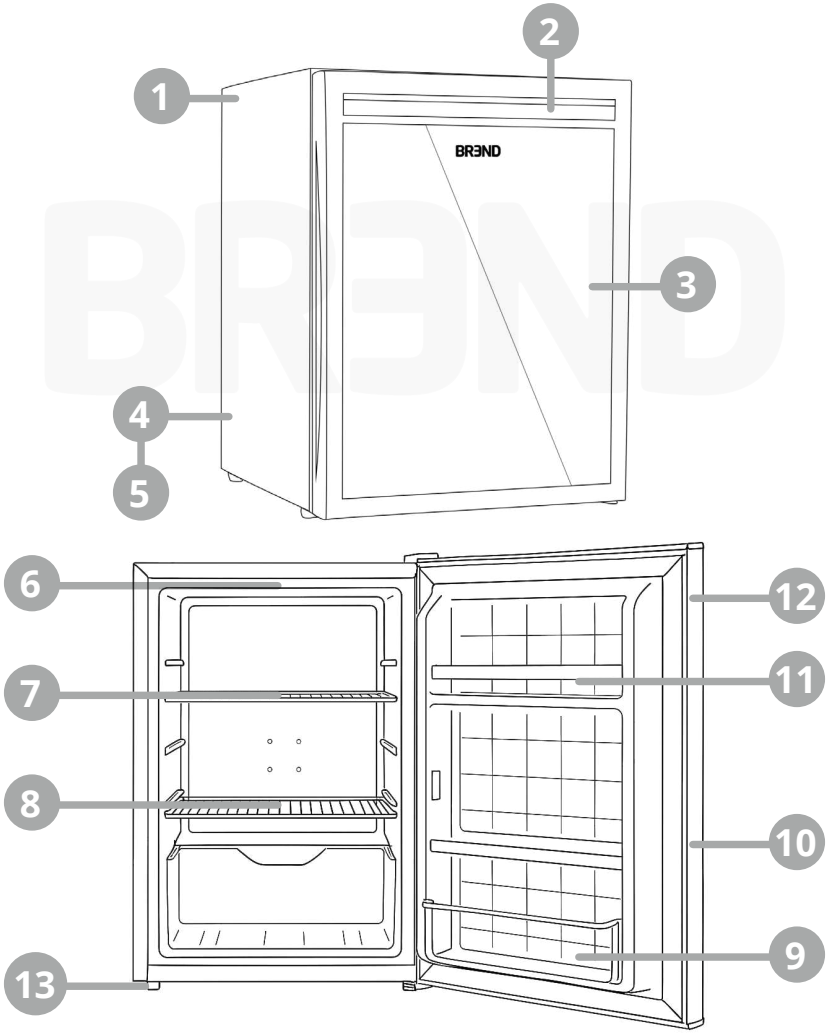

Advertencias de seguridad

¡ATENCIÓN! Lea atentamente todas las instrucciones y advertencias antes de utilizar el refrigerador termoeléctrico. Este aparato está destinado exclusivamente al uso doméstico.

- Lea atentamente este manual de instrucciones antes de utilizar el aparato por primera vez y guárdelo para futuras consultas.
- Este producto no está diseñado para fines distintos a los indicados en este manual.
- Antes de conectar el aparato a la red eléctrica, verifique que el voltaje indicado en el aparato coincida con el voltaje de red de su hogar. Si no coincide, contacte con el vendedor y no utilice el aparato.
- Si el aparato es de clase de protección I (con toma de tierra), el enchufe y cualquier cable alargador deben contar con conexión a tierra.
- No coloque el aparato cerca de fuentes de calor como radiadores o conductos de ventilación, ni en lugares expuestos a la luz solar directa, polvo excesivo, vibraciones mecánicas o golpes.
- Mantenga este producto alejado de llamas abiertas.
- No utilice el aparato si presenta daños visibles o si el cable de alimentación está deteriorado. Lleve el aparato a un centro de servicio técnico autorizado y cualificado para su inspección o reparación.
- Las aberturas de ventilación deben mantenerse libres de obstrucciones.
- No toque el enchufe con las manos mojadas ni estando descalzo o con los pies en el agua.
- No utilice este aparato en exteriores.
- No conserve alimentos abiertos durante más de 3 días.
- Desconecte el aparato si no va a utilizarlo durante más de 30 días.
- Para desconectar el aparato de la red eléctrica, no tire del cable, sino del enchufe.
- No nos hacemos responsables de los daños causados por el uso del aparato para fines distintos a los previstos o por un uso inadecuado.
- Las reparaciones y demás trabajos técnicos solo deben ser realizados por personal autorizado.

Instalación

Plan A

1. Coloque el frigorífico dentro de un armario sin puerta. (Si el armario tiene puerta, deberá ser una puerta decorativa con ventilación adecuada.)
2. Consulte los esquemas a continuación para ver cómo debe colocarse el frigorífico dentro del armario.
   - Deje un espacio libre de al menos 5 cm a ambos lados, en la parte superior y trasera, para garantizar una ventilación adecuada.
   - Tenga en cuenta la ventilación necesaria al diseñar el mueble para el frigorífico.

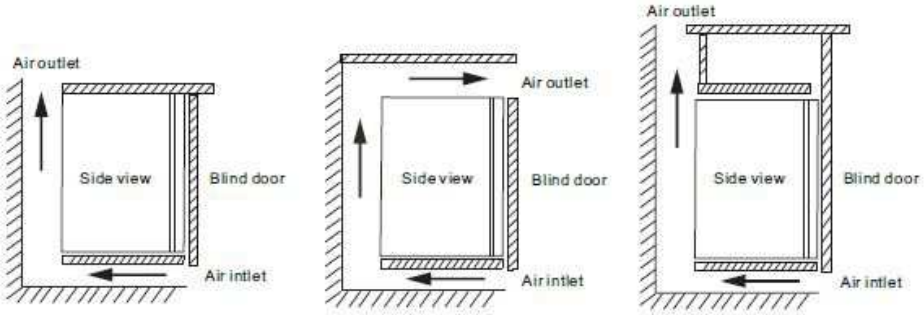

Plan B (Si no es posible modificar el armario, siga este plan alternativo)

1. Intente dejar la mayor cantidad de espacio posible para la ventilación, con el fin de mejorar el efecto de enfriamiento.
2. Coloque el frigorífico dentro del armario siguiendo los esquemas.
   - Asegúrese de dejar al menos 5 cm de espacio en los laterales, la parte superior y la parte trasera.
   - Siga las instrucciones detalladas para garantizar una correcta ventilación.

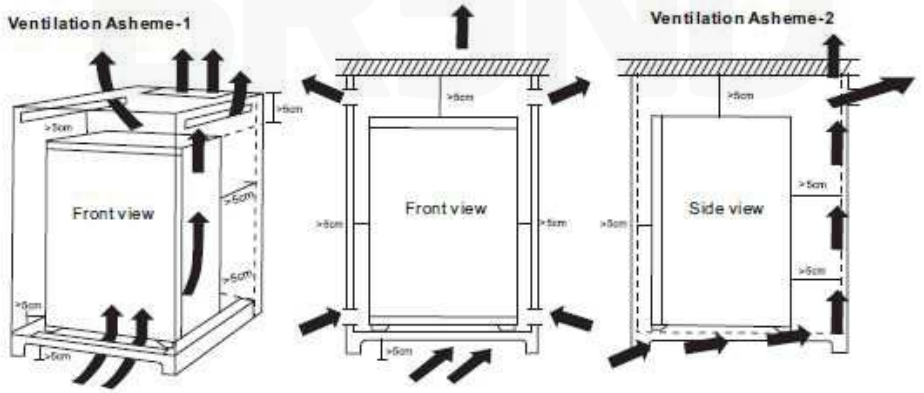

Mantenimiento

1. Desenchufe el aparato de la toma de corriente antes de limpiarlo.
2. Escurra el paño antes de limpiar el refrigerador.
3. Si utiliza el refrigerador de forma continua, limpie una vez al mes el polvo de las rejillas de entrada y salida de aire.

¿Qué hacer en caso de formación de hielo?

1. Desenchufe primero el aparato de la toma de corriente.
2. Abra la puerta, vacíe el refrigerador y espere a que el hielo se derrita.
3. Limpie el interior con un paño.
4. Finalmente, seque y limpie la bandeja de goteo con un paño seco.

Nota: Nunca limpie el refrigerador con cepillos duros ni con disolventes químicos como gasolina, y no lo enjuague directamente con agua ni lo sumerja. Esto puede causar daños y provocar fallos en el funcionamiento.

Uso

Antes del uso

Abra la puerta y limpie el interior con un paño suave y húmedo.

Encendido

Conecte el enchufe a la toma de corriente.

Uso normal

Tras la conexión, el refrigerador se inicia automáticamente. Al abrir la puerta, la luz interior se enciende automáticamente.

Almacenamiento de objetos

La tecnología de enfriamiento termoeléctrico necesita aproximadamente 2 horas para enfriar. Después de este tiempo, puede colocar sus bebidas u otros artículos en el interior.

Temperatura

La temperatura predeterminada está ajustada entre 6 y 8 ˚C. Solo modifíquela si es necesario.

Almacenamiento de objetos

- No almacene demasiados objetos, ya que puede afectar la eficiencia del enfriamiento.
- Durante el proceso de enfriamiento, los productos tienden a secarse; ciérrelos bien antes de guardarlos.
- El tiempo de enfriamiento será mayor si los productos introducidos tienen una temperatura elevada.
- No coloque objetos calientes en el refrigerador.
- Evite abrir la puerta con frecuencia.
- Abrir la puerta con frecuencia afectará el efecto de enfriamiento.
- Asegúrese de que la puerta quede bien cerrada después de colocar los productos en el interior.

- Este refrigerador está diseñado únicamente para enfriar, no para congelar.

No deben almacenarse los siguientes productos:
- Carne u otros alimentos frescos
- Helado u otros productos congelados
- Productos químicos

Temperatura interior:
- La temperatura interna del refrigerador tarda aproximadamente 2 horas en alcanzar el valor ajustado.
- La temperatura interior está influenciada por la temperatura ambiente.
- La temperatura ambiente óptima de funcionamiento es de 25 ˚C.
- A una temperatura ambiente de 25 ˚C, el refrigerador alcanza entre 6 y 8 ˚C.
- El efecto de enfriamiento también se ve afectado por la frecuencia de apertura de la puerta y la cantidad de productos almacenados.

Ajuste de la iluminación y la temperatura

El primer mando giratorio permite ajustar la luz LED. Gírelo en el sentido de las agujas del reloj, de MIN a MAX, para aumentar la intensidad de la luz. El ángulo de rotación es de 180˚.

El segundo mando controla la temperatura. Gírelo en sentido contrario a las agujas del reloj, de MIN a MAX, para intensificar el efecto de enfriamiento y reducir la temperatura. También gira hasta 180˚.

- Flecha hacia arriba: temperatura más alta
- II: aproximadamente 10–12 ˚C
- III: aproximadamente 6–8 ˚C
- Flecha hacia abajo: temperatura más baja, máximo enfriamiento. El frigorífico funcionará a plena potencia, lo que implica un mayor consumo energético y podría acortar su vida útil.

Cambio del sentido de apertura de la puerta

¡ATENCIÓN! Nunca intente cambiar el sentido de apertura de la puerta mientras el frigorífico esté conectado a la corriente eléctrica. Consulte el diagrama correspondiente.

Paso 1 Prepare un destornillador y la bisagra izquierda. Coloque el frigorífico cuidadosamente sobre su parte trasera.

Paso 2 Desatornille la bisagra inferior y retire la puerta.

Paso 3 Vuelva a colocar el frigorífico en posición vertical. Retire los seis tornillos de la bisagra superior y de la tapa del soporte, y extraiga ambos.

Paso 4 Inserte ahora la bisagra izquierda en la parte superior izquierda y coloque la tapa del soporte en la parte superior derecha. Atornille ambas piezas.

Paso 5 Coloque nuevamente el frigorífico sobre su parte trasera. Fije el pie frontal en el lado opuesto. Inserte la puerta en la bisagra superior izquierda y atornille la bisagra inferior.

Paso 6 Una vez fijada la puerta, devuelva el frigorífico a su posición vertical. El minibar ya está listo para su uso.

Nota: Para el montaje sobre una superficie, puede instalar las patas incluidas en el juego de accesorios.

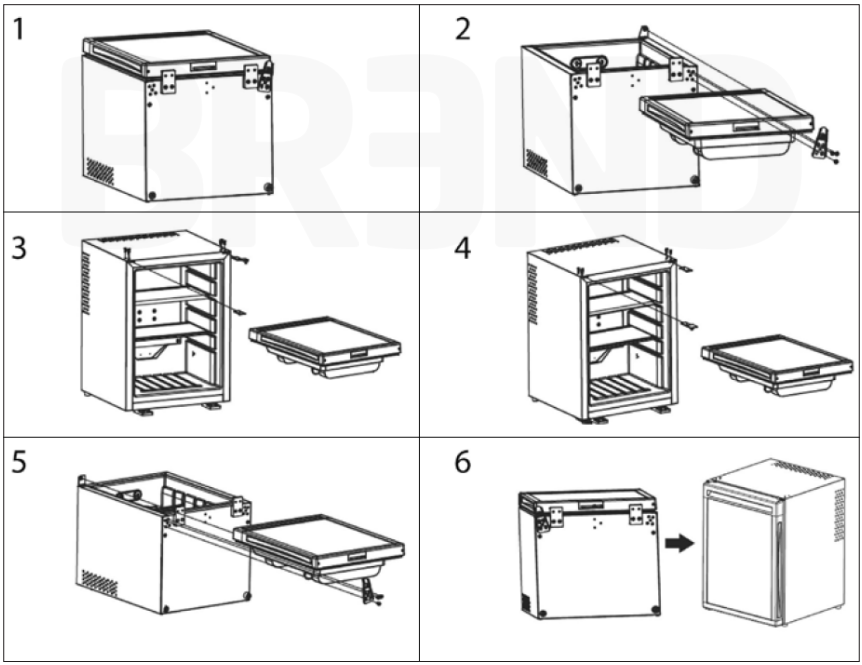

Solución de problemas

Verifique primero los siguientes problemas. Si el problema persiste, póngase en contacto con nosotros o con su distribuidor local para obtener asistencia.

Problemas	Análisis de posibles causas
No funciona	¿Está activada la corriente eléctrica? ¿Está el enchufe correctamente conectado a la toma de corriente? ¿Se enciende la luz interior?
La temperatura interior es demasiado alta	¿La temperatura ambiente es demasiado alta o el ajuste de temperatura del minibar es muy bajo? ¿La junta de la puerta cierra correctamente? ¿Está el refrigerador nivelado y cumple con los requisitos de ventilación? Verifique los puntos anteriores para asegurarse de que todo esté correctamente configurado y no haya obstrucciones ni otros problemas. ¿Está bloqueada la entrada o salida de aire?

Eliminación del producto usado

No deseche este producto/dispositivo al final de su vida útil junto con la basura doméstica normal. Lleve el producto a un punto de recogida pública para el reciclaje de aparatos eléctricos y electrónicos usados. El símbolo de referencia se encuentra en el propio producto, en el manual de instrucciones o en el embalaje.

Eliminación correcta de este producto	
	Este símbolo indica que el producto no debe desecharse con los residuos domésticos. Recíclelo en un punto autorizado para evitar daños al medio ambiente y a la salud, y promover la reutilización de materiales. Si no sabe dónde entregarlo, consulte a su distribuidor o al ayuntamiento. El reciclaje adecuado contribuye a un futuro más sostenible. Cada pequeño gesto cuenta. Juntos protegemos el planeta.

Datos técnicos

Nombre del producto	Frigorífico termoeléctrico BREND
Voltaje nominal	100–250 V~ 50/60 Hz
Capacidad BR-2225	28/30 L
Capacidad BR-2226	31/35 L
Capacidad BR-2227	35/40 L
Temperatura ajustable	Sí
Iluminación interior	Sí
Protección contra sobrecalentamiento	Sí
Nivel de ruido	22 dB
Consumo energético anual	77 kWh
Longitud del cable	1,20 metros
Dimensiones BR-2225 (LxANxAl)	40 x 42 x 47,5 cm
Dimensiones BR-2226 (LxANxAl)	40 x 42 x 50 cm
Dimensiones BR-2227 (LxANxAl)	40 x 42 x 55 cm
Peso BR-2225/BR-2226/BR-2227	11,5 KG / 12 KG / 13,5 KG
País de origen	China
Titular de la marca, importador en la UE, distribuidor	BREND Grote Ohé-weg 3, 6081PT Haelen Países Bajos

PL Spis treści

Piktogramy użyte w tej instrukcji 64
Wprowadzenie 64
Kontrola elementów 64
Opis części 65
Ostrzeżenia dotyczące bezpieczeństwa 66
Instalacja 66
Konserwacja 67
Co zrobić w przypadku powstawania lodu? 68
Użytkowanie 68
Przechowywanie rzeczy 68
Ustawienia oświetlenia i temperatury 69
Zmiana kierunku otwierania drzwi 69
Rozwiązywanie problemów 71
Utylizacja zużytego produktu 71
Dane techniczne 72

Instrukcja w języku niderlandzkim 03
Instrukcja w języku angielskim 13
Instrukcja w języku niemieckim 23
Instrukcja w języku francuskim 33
Instrukcja w języku włoskim 43
Instrukcja w języku hiszpańskim 53
Instrukcja w języku duńskim 73
Instrukcja w języku szwedzkim 83

BREND

Piktogramy użyte w tej instrukcji

Symbol ostrzegawczy: Ten symbol wskazuje na ważne informacje dotyczące bezpieczeństwa. Gdy zobaczysz ten symbol, należy zwrócić szczególną uwagę na powiązane instrukcje, aby uniknąć obrażeń lub uszkodzeń. Ściśle przestrzegaj podanych środków ostrożności, aby zapewnić bezpieczne użytkowanie urządzenia.

Symbol informacyjny: Ten symbol wskazuje na dodatkowe informacje i przydatne wskazówki, które mogą pomóc podczas korzystania z urządzenia. Gdy zobaczysz ten symbol, zapoznaj się z dołączonym tekstem w celu uzyskania dodatkowych wyjaśnień i zaleceń, aby zwiększyć funkcjonalność i wygodę użytkowania.

Wprowadzenie

Gratulujemy zakupu nowej lodówki termoelektrycznej! To wydajne i wszechstronne urządzenie idealnie nadaje się do chłodzenia ulubionych przekąsek i napojów. W niniejszej instrukcji znajdą Państwo informacje dotyczące instalacji, użytkowania oraz konserwacji lodówki. Prosimy o uważne zapoznanie się z instrukcją, aby zapewnić bezpieczne i długotrwałe użytkowanie. Dziękujemy za zaufanie okazane naszej marce.

Lodówka termoelektryczna z rurą cieplną to nowoczesny, przyjazny dla środowiska produkt chłodniczy. Nie posiada kompresora ani elementów mechanicznych i pracuje bardzo cicho, co przekłada się na dłuższą żywotność urządzenia.

Kontrola elementów

Przed rozpoczęciem użytkowania należy upewnić się, że wszystkie części lodówki termoelektrycznej są obecne. Prosimy dokładnie sprawdzić zawartość opakowania, aby mieć pewność, że dostarczono wszystkie niezbędne elementy do prawidłowego działania urządzenia.

Modele 30/35L:
1x Lodówka termoelektryczna
1x Półka
2x Półki na drzwiach

Model 40L:
1x Lodówka termoelektryczna
2x Półki
2x Półki na drzwiach

Opis części

Część zewnętrzna

1. Kratki wentylacyjne (tył)
2. Zawias
3. Obudowa
4. Odpływ (tył)
5. Przewód zasilający (tył)

Część wewnętrzna

6. Oświetlenie i ustawienie temperatury
7. Półka
8. Półka
9. Pojemnik na drzwiach (duży)
10. Obudowa drzwi
11. Pojemnik na drzwiach (mały)
12. Uszczelka drzwi
13. Nóżki montażowe (opcjonalnie)

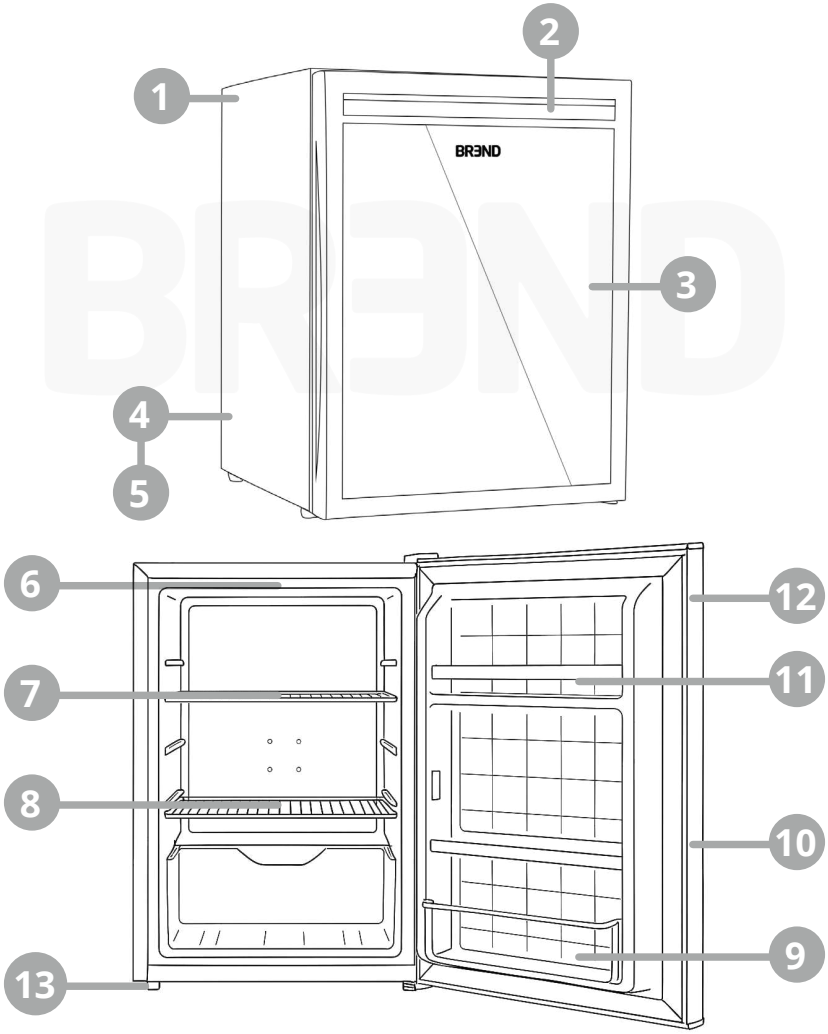

Ostrzeżenia dotyczące bezpieczeństwa

UWAGA! Przed użyciem lodówki termoelektrycznej należy uważnie przeczytać wszystkie instrukcje i ostrzeżenia. Urządzenie to jest przeznaczone wyłącznie do normalnego użytku domowego!

- Przed pierwszym użyciem dokładnie zapoznaj się z niniejszą instrukcją obsługi i zachowaj ją na przyszłość.
- Produkt nie jest przeznaczony do innych zastosowań niż opisane w niniejszej instrukcji.
- Przed podłączeniem urządzenia do zasilania sprawdź, czy napięcie podane na urządzeniu odpowiada napięciu sieci elektrycznej w Twoim domu. W przypadku niezgodności skontaktuj się ze sprzedawcą i nie używaj urządzenia.
- Jeśli urządzenie posiada uziemienie (klasa ochrony I), należy je podłączyć wyłącznie do uziemionego gniazdka oraz, w razie potrzeby, do uziemionego przedłużacza.
- Nie umieszczaj urządzenia w pobliżu źródeł ciepła, takich jak kaloryfery lub kanały wentylacyjne, ani w miejscach narażonych na bezpośrednie działanie promieni słonecznych, nadmierne zapylenie, wibracje lub wstrząsy mechaniczne.
- Przechowuj urządzenie z dala od otwartego ognia.
- Nie używaj urządzenia, jeśli ono lub przewód zasilający noszą ślady uszkodzenia! Przekaż urządzenie do autoryzowanego i wykwalifikowanego serwisu w celu kontroli lub naprawy.
- Otwory wentylacyjne muszą być zawsze drożne.
- Nie dotykaj wtyczki mokrymi rękami ani stojąc w wodzie.
- Nie używaj tego urządzenia na zewnątrz.
- Nie przechowuj otwartych produktów spożywczych dłużej niż 3 dni.
- Odłącz urządzenie od zasilania, jeśli nie będzie używane przez ponad 30 dni.
- Nie ciągnij za przewód zasilający przy odłączaniu urządzenia – zawsze wyciągaj wtyczkę, chwytając ją za obudowę.
- Nie ponosimy odpowiedzialności za szkody wynikające z użycia urządzenia niezgodnie z jego przeznaczeniem lub w sposób nieprawidłowy.
- Naprawy i wszelkie inne prace przy urządzeniu mogą być wykonywane wyłącznie przez autoryzowany personel!

Instalacja

Plan A

1. Umieścić lodówkę w szafce bez drzwiczek. (Jeśli szafka ma drzwiczki, muszą one być ślepym frontem z odpowiednią wentylacją.)
2. Skorzystać ze schematów poniżej w celu prawidłowego umiejscowienia lodówki w szafce.
   - Należy zachować co najmniej 5 cm wolnej przestrzeni po bokach, z tyłu oraz nad lodówką, aby zapewnić odpowiednią wentylację.
   - Projektując szafkę, należy uwzględnić przestrzeń wentylacyjną.

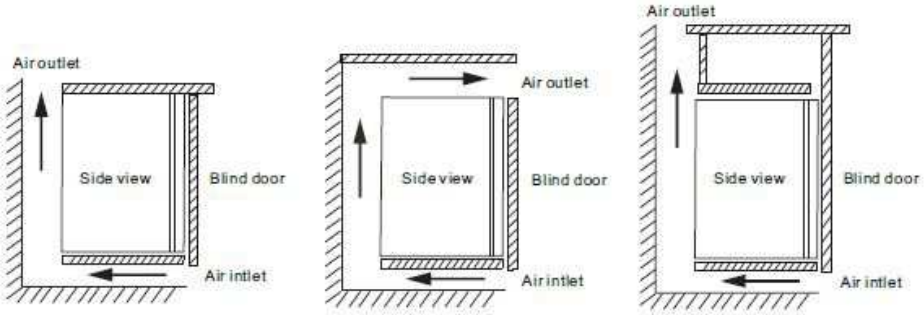

Plan B (Jeśli szafka nie może zostać zmodyfikowana, proszę zastosować się do poniższych zaleceń)

1. Należy zapewnić możliwie największą przestrzeń wentylacyjną, aby poprawić efektywność chłodzenia.
2. Umieścić lodówkę w szafce, postępując zgodnie z rysunkami.
   - Pozostawić co najmniej 5 cm odstępu z każdej strony, z tyłu oraz na górze.
   - Przestrzegać wskazówek, aby zapewnić odpowiednią wentylację.

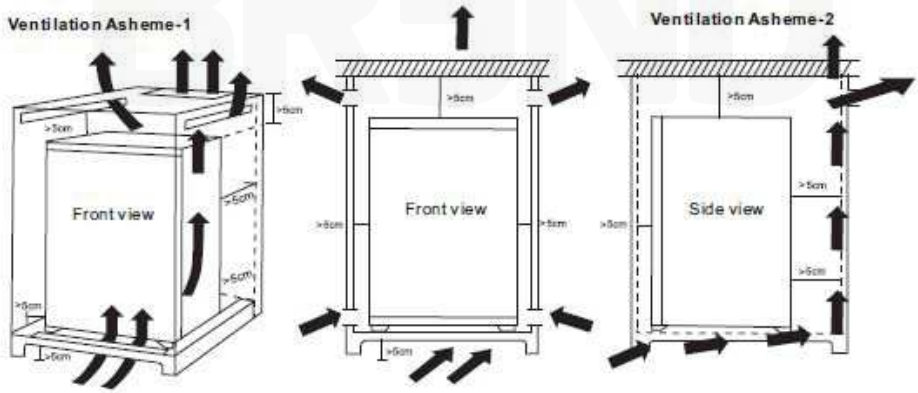

Konserwacja

1. Przed rozpoczęciem czyszczenia odłącz wtyczkę z gniazdka.
2. Przed czyszczeniem lodówki dobrze wyciśnij ściereczkę.
3. Jeśli lodówka jest używana w trybie ciągłym, raz w miesiącu czyść kurz z otworów wlotu i wylotu powietrza.

Co zrobić w przypadku powstawania lodu?

1. Najpierw odłącz wtyczkę z gniazdka.
2. Otwórz drzwi, opróżnij lodówkę i poczekaj, aż lód się stopi.
3. Następnie wyczyść wnętrze za pomocą ściereczki.
4. Na koniec osusz tackę ociekową suchą ściereczką i dokładnie ją wyczyść.

Uwaga: Nigdy nie czyść lodówki twardymi szczotkami ani chemicznymi rozpuszczalnikami, takimi jak benzyna. Nie spłukuj urządzenia bezpośrednio wodą ani nie zanurzaj go w wodzie. Może to prowadzić do uszkodzeń i awarii.

Użytkowanie

Przed użyciem

Otwórz drzwi i wyczyść wnętrze miękką, wilgotną ściereczką.

Włączenie

Podłącz wtyczkę do gniazdka elektrycznego.

Normalne użytkowanie

Po podłączeniu do zasilania lodówka uruchamia się automatycznie. Po otwarciu drzwi wewnętrzne oświetlenie włącza się samoczynnie.

Przechowywanie produktów

Technologia chłodzenia termoelektrycznego potrzebuje około 2 godzin, aby osiągnąć odpowiednią temperaturę. Po upływie tego czasu można włożyć napoje lub inne produkty.

Temperatura

Temperatura jest domyślnie ustawiona na 6–8°C. Zmieniaj ustawienie temperatury tylko wtedy, gdy jest to konieczne.

Przechowywanie rzeczy

- Nie przechowuj zbyt wielu produktów, ponieważ może to obniżyć efektywność chłodzenia.
- Produkty przechowywane w chłodzeniu mogą wysychać – przed włożeniem do lodówki należy je szczelnie zamknąć.
- Im wyższa temperatura produktów, tym dłuższy będzie czas ich schładzania.
- Nie wkładaj gorących produktów do lodówki.
- Nie otwieraj drzwi zbyt często.
- Częste otwieranie drzwi może znacząco wpłynąć na skuteczność chłodzenia.

- Upewnij się, że drzwi są prawidłowo zamknięte po włożeniu produktów.
- Ta lodówka służy wyłącznie do chłodzenia, nie do mrożenia.

Nie należy przechowywać następujących produktów:
- Mięsa i innych świeżych produktów spożywczych
- Lodów i innych produktów mrożonych
- Substancji chemicznych

Temperatura wewnętrzna:
- Lodówka potrzebuje około 2 godzin, aby osiągnąć ustawioną temperaturę. Temperatura wewnątrz urządzenia jest zależna od temperatury otoczenia.
- Optymalna temperatura otoczenia to 25˚C.
- Przy temperaturze otoczenia wynoszącej 25˚C, lodówka osiąga 6–8˚C.
- Efektywność chłodzenia zależy również od częstotliwości otwierania drzwi oraz ilości przechowywanych produktów.

Ustawienia oświetlenia i temperatury

Pierwsze pokrętło służy do regulacji jasności światła LED. Obracając je zgodnie z ruchem wskazówek zegara od MIN do MAX, zwiększa się intensywność oświetlenia. Kąt obrotu wynosi 180˚.

Drugie pokrętło służy do regulacji temperatury. Obracając je przeciwnie do ruchu wskazówek zegara od MIN do MAX, zwiększa się efekt chłodzenia, a temperatura wewnętrzna spada. Również ten regulator ma zakres 180˚.

- Strzałka w górę: najwyższa temperatura
- II: około 10–12˚C
- III: około 6–8˚C
- Strzałka w dół: najniższa temperatura, maksymalna moc chłodzenia. Lodówka działa z pełną mocą, co skutkuje większym zużyciem energii i może wpływać na jej żywotność.

Zmiana kierunku otwierania drzwi

UWAGA! Nigdy nie należy zmieniać kierunku otwierania drzwi, gdy lodówka jest podłączona do źródła zasilania! Proszę zapoznać się ze schematem.

Krok 1 Przygotować śrubokręt i lewy zawias. Ostrożnie położyć lodówkę na plecach.

Krok 2 Odkręcić dolny zawias i zdjąć drzwi.

Krok 3 Postawić lodówkę pionowo. Odkręcić sześć śrub od górnego zawiasu oraz osłony i zdjąć je.

Krok 4 Włożyć lewy zawias w górną lewą stronę i zamontować wcześniej zdjętą osłonę po prawej stronie. Obie części należy przykręcić.

Krok 5 Położyć lodówkę ponownie na plecach. Zamocować przednią nóżkę po przeciwnej stronie. Umieścić drzwi w górnym zawiasie i przykręcić dolny zawias.

Krok 6 Po zamontowaniu drzwi postawić lodówkę w pozycji pionowej. Minibar jest gotowy do użytku.

Uwaga: Do montażu na powierzchni można użyć nóżek znajdujących się w zestawie akcesoriów.

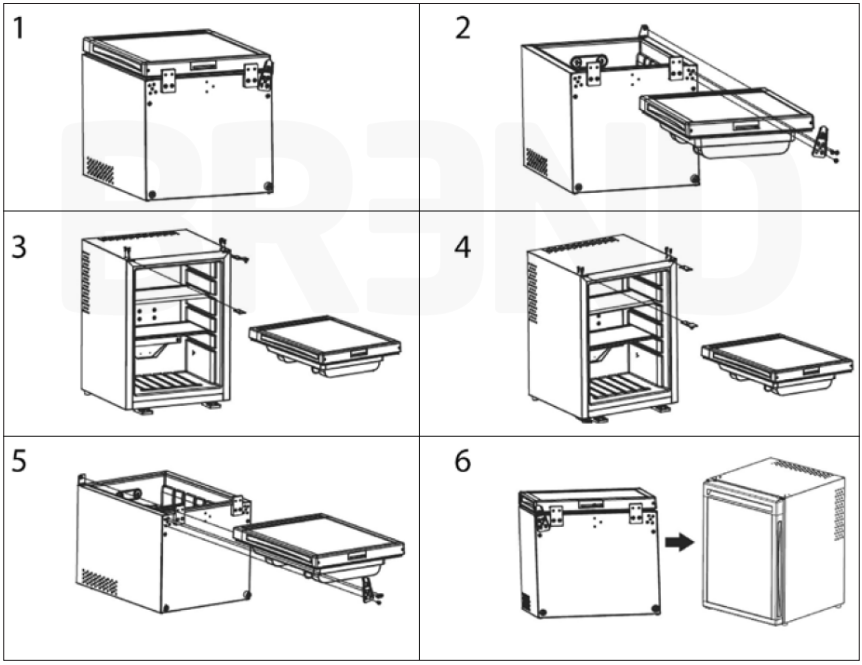

Rozwiązywanie problemów

Najpierw samodzielnie sprawdź poniższe problemy. Jeśli problem nadal występuje, skontaktuj się z nami lub z lokalnym dystrybutorem w celu uzyskania pomocy.

Problem	Analiza przyczyny
Urządzenie nie działa	Czy zasilanie jest włączone? Czy wtyczka jest prawidłowo podłączona do gniazdka? Czy wewnętrzne oświetlenie działa?
Temperatura wewnętrzna jest zbyt wysoka	Czy temperatura otoczenia jest zbyt wysoka lub czy temperatura w minibarze została ustawiona zbyt wysoko? Czy uszczelka drzwi dobrze przylega? Czy lodówka stoi stabilnie i czy spełnione są wymagania wentylacyjne? Sprawdź powyższe punkty, aby upewnić się, że wszystko jest prawidłowo ustawione i nie ma żadnych zatorów ani innych problemów. Czy wlot lub wylot powietrza jest zablokowany?

Utylizacja zużytego produktu

Nie wyrzucaj tego produktu/urządzenia na koniec jego cyklu życia do zwykłych odpadów komunalnych. Oddaj produkt do publicznego punktu zbiórki odpadów w celu recyklingu zużytych urządzeń elektrycznych i elektronicznych. Odpowiedni symbol znajduje się na produkcie, w instrukcji obsługi lub na opakowaniu.

Prawidłowa utylizacja tego produktu	
	Ten symbol oznacza, że produkt nie może być wyrzucany z innymi odpadami w UE. Aby zapobiec szkodom dla środowiska lub zdrowia, należy go odpowiedzialnie poddać recyklingowi. Skorzystaj z systemów zbiórki lub skontaktuj się ze sprzedawcą, który zapewni bezpieczny recykling. Wspierasz tym samym ponowne wykorzystanie zasobów materiałowych. Dbaj o środowisko, oddając produkt w odpowiednie miejsce.

Dane techniczne

Nazwa produktu	Lodówka termoelektryczna BREND
Napięcie znamionowe	100–250 V~ 50/60 Hz
Pojemność BR-2225	28/30 L
Pojemność BR-2226	31/35 L
Pojemność BR-2227	35/40 L
Regulacja temperatury	Tak
Oświetlenie wewnętrzne	Tak
Zabezpieczenie przed przegrzaniem	Tak
Poziom hałasu	22 dB
Roczne zużycie energii	77 kWh
Długość przewodu	1,20 metra
Wymiary BR-2225 (SxGxW)	40 x 42 x 47,5 cm
Wymiary BR-2226 (SxGxW)	40 x 42 x 50 cm
Wymiary BR-2227 (SxGxW)	40 x 42 x 55 cm
Waga BR-2225/BR-2226/BR-2227	11,5 KG / 12 KG / 13,5 KG
Kraj pochodzenia	Chiny
Właściciel znaku towarowego, importer do UE, dystrybutor	BREND Grote Ohé-weg 3, 6081PT Haelen Holandia

DK Indholdsfortegnelse

Piktogrammer anvendt i denne vejledning 74
Introduktion 74
Kontrol af komponenter 74
Beskrivelse af dele 75
Sikkerhedsadvarsler 76
Installation 76
Vedligeholdelse 77
Hvad skal man gøre ved isdannelse? 78
Brug 78
Opbevaring af ting 78
Indstilling af lys og temperatur 79
Ændring af dørsvingning 79
Fejlfinding 81
Bortskaffelse af brugt produkt 81
Tekniske data 82

Hollandsk vejledning 03
Engelsk vejleding 13
Tysk vejledning 23
Fransk vejledning 33
Italiensk vejledning 43
Spansk vejledning 53
Polsk vejledning 63
Svensk vejledning 83

BREND

Piktogrammer anvendt i denne vejledning

Advarselssymbol: Dette symbol angiver vigtig sikkerhedsinformation. Når du ser dette symbol, skal du være ekstra opmærksom på de tilhørende instruktioner for at undgå personskade eller skade på udstyr. Følg forholdsreglerne nøje for at sikre en sikker brug af enheden.

Informationssymbol: Dette symbol angiver supplerende information og nyttige tips, som kan hjælpe dig med at bruge din enhed. Når du ser dette symbol, bør du læse den tilhørende tekst for yderligere forklaring og vejledning for at forbedre funktionalitet og brugervenlighed.

Introduktion

Tillykke med købet af dit nye termoelektriske køleskab! Dette effektive og alsidige apparat er ideelt til at holde dine foretrukne snacks og drikkevarer kolde. I denne brugervejledning finder du al den nødvendige information om, hvordan du installerer, bruger og vedligeholder køleskabet. Læs venligst instruktionerne grundigt for at sikre sikker og langvarig brug. Tak for din tillid til vores produkt.

Et termoelektrisk køleskab med varmerør er en miljøvenlig og moderne løsning til køling. Det har ingen kompressor eller bevægelige mekaniske dele og opererer næsten lydløst, hvilket forlænger levetiden.

Kontrol af komponenter

Før du går i gang, er det vigtigt at kontrollere, at alle dele til dit termoelektriske køleskab er til stede. Gennemgå indholdet af emballagen grundigt for at sikre, at du har modtaget alle nødvendige komponenter for optimal funktion.

30/35L modeller:
1x Termoelektrisk køleskab
1x Hylde
2x Dørhylder

40L model:
1x Termoelektrisk køleskab
2x Hylder
2x Dørhylder

Beskrivelse af dele

Udvendig

1. Ventilationsgitter (bagside)
2. Hængsel
3. Kabinet
4. Lækage (bagside)
5. Strømkabel (bagside)

Indvendig

6. Belysning og temperaturindstilling
7. Hylde
8. Hylde
9. Dørhylde (stor)
10. Dørkabinettet
11. Dørhylde (lille)
12. Dørpakning
13. Monteringsfødder (valgfrit)

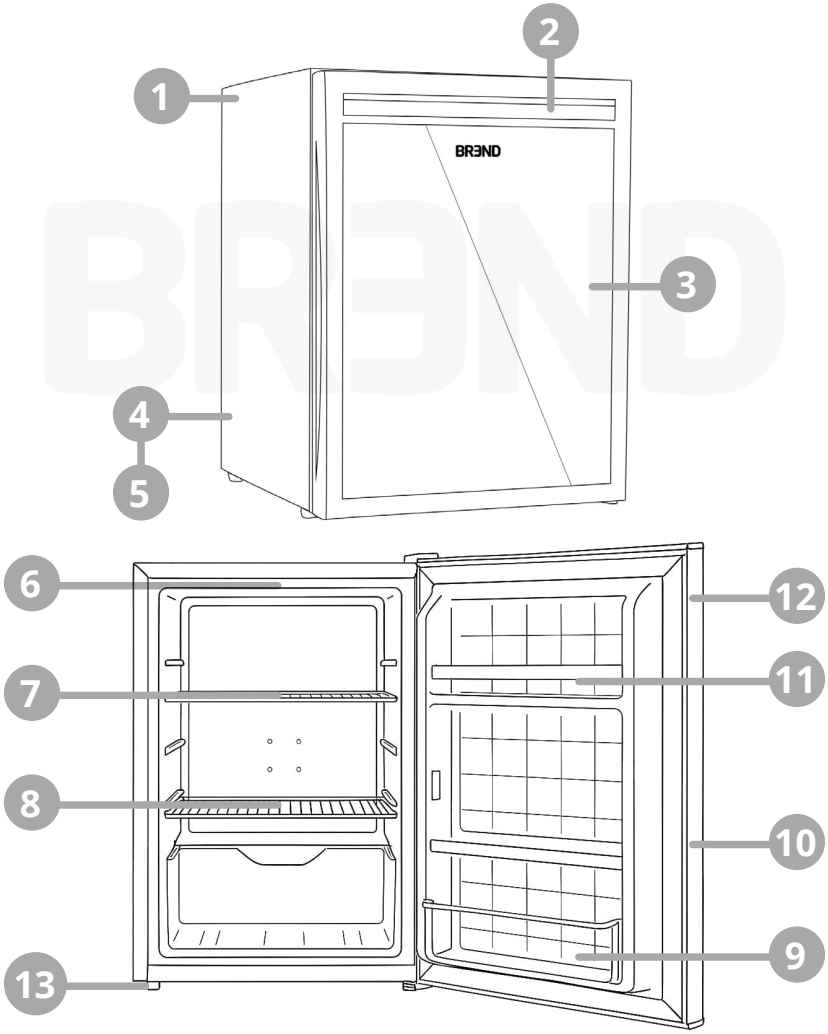

DK Dansk

Sikkerhedsadvarsler

VIGTIGT! Læs alle instruktioner og advarsler grundigt, før du bruger den termo-elektriske køleskab. Dette apparat er beregnet til almindeligt husholdningsbrug!

- Læs denne brugsanvisning grundigt, før du bruger apparatet for første gang, og gem den, så du senere kan konsultere den.
- Dette produkt er ikke designet til andre anvendelser end dem, der er angivet i denne manual.
- Kontrollér, før du tilslutter apparatet til strømforsyningen, at spændingen angivet på apparatet svarer til netspændingen i dit hjem. Hvis dette ikke er tilfældet, skal du kontakte forhandleren og ikke bruge apparatet.
- Hvis apparatet er jordet (beskyttelsesklasse I), skal stikkontakten og eventuelle forlængerledninger, som apparatet er tilsluttet, også være jordet.
- Placer ikke apparatet i nærheden af en varmekilde som en radiator eller luftkanal, eller et sted der udsættes for direkte sollys, overdreven støv, mekaniske vibrationer eller stød.
- Opbevar dette produkt væk fra åben ild.
- Brug ikke apparatet, hvis det eller netledningen viser tegn på beskadigelse! Bring apparatet til et autoriseret og kvalificeret servicecenter for inspektion eller reparation.
- Ventilationsåbningerne skal holdes frie.
- Berør ikke stikket med våde hænder eller mens dine fødder står i vand.
- Brug ikke dette apparat udendørs.
- Opbevar ikke åbnet mad længere end 3 dage.
- Frakobl enheden, hvis du ikke bruger den i mere end 30 dage.
- Træk ikke i netledningen, men træk i stikket for at frakoble apparatet fra strømforsyningen.
- Vi er ikke ansvarlige for skader, der opstår, når apparatet bruges til andre formål end det, det er beregnet til, eller når det bruges forkert.
- Reparationer og andet arbejde på apparatet må kun udføres af autoriserede fagfolk!

Installation

Plan A

1. Anbring køleskabet i et skab uden låge. (Hvis skabet har en låge, skal det være en lukket front med ventilation.)
2. Se illustrationsdiagrammerne nedenfor for korrekt placering i skabet.
   - Sørg for minimum 5 cm afstand på begge sider, samt i toppen og bagtil for at sikre tilstrækkelig ventilation.
   - Tag højde for ventilationsafstande, når du designer et skab til køleskabet.

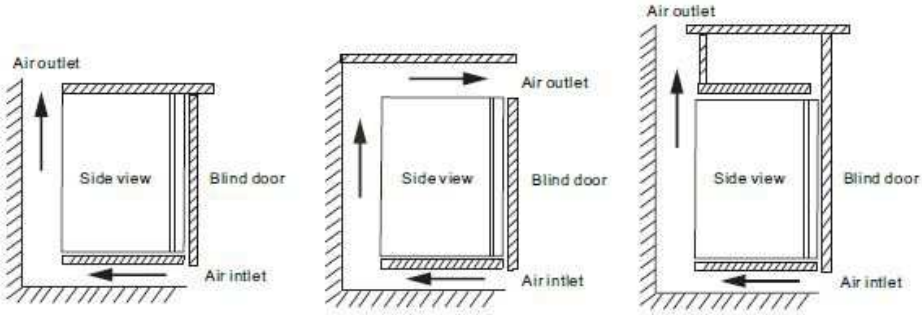

Plan B (Hvis skabet ikke kan tilpasses, følg da denne alternative plan)

1. Skab så meget luftcirkulation som muligt for at forbedre køleeffekten.
2. Anbring køleskabet i skabet, og se diagrammerne nedenfor.
   - Sørg for mindst 5 cm afstand til siderne, toppen og bagpanelet.
   - Følg nedenstående anvisninger for at sikre god ventilation.

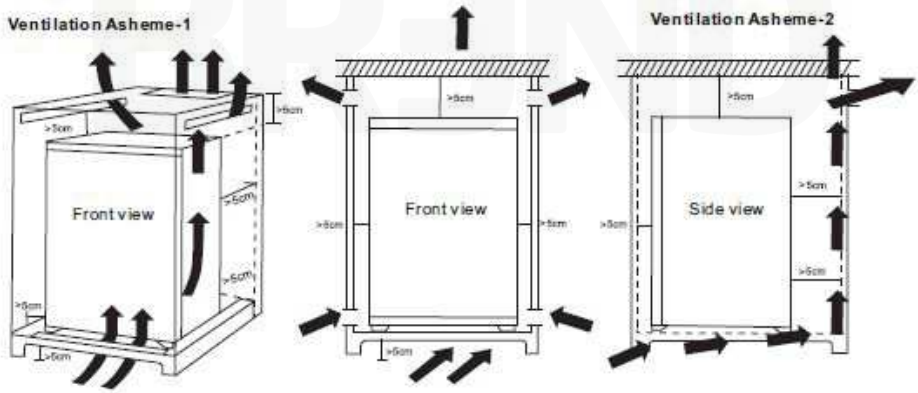

Vedligeholdelse

1. Træk stikket ud af stikkontakten, før du begynder at rengøre.
2. Vrid kluden, før du rengør køleskabet.
3. Rengør støv på luftindtaget og -udtaget én gang om måneden, hvis du bruger køleskabet kontinuerligt.

Hvad skal man gøre ved isdannelse?

1. Træk først stikket ud af stikkontakten.
2. Åbn døren, tøm køleskabet, og vent på, at isen smelter.
3. Rengør derefter med en klud.
4. Tør til sidst opsamlingsbakken af med en tør klud og rengør den.

Bemærk: Rengør aldrig køleskabet med hårde børster eller kemiske opløsningsmidler som benzin, og skyl heller ikke apparatet direkte med vand eller nedsænk det i vand. Dette kan forårsage skade og føre til funktionsfejl.

Brug

Før brug

Åbn døren og rengør med en blød, fugtig klud.

Tænding

Sæt stikket i stikkontakten.

Normal brug

Når apparatet er tændt, starter køleskabet straks. Når døren åbnes, tændes indvendig belysning automatisk.

Opbevaring af ting

Den termo-elektriske køleteknik kræver cirka 2 timer for at køle ned. Efter 2 timer kan du placere dine drikkevarer eller andre genstande.

Temperatur

Temperaturen er standardindstillet til 6-8°C, og bør kun ændres om nødvendigt.

Opbevaring af ting

- Opbevar ikke for mange ting, da dette vil påvirke køleeffekten.
- Under kølingen vil genstande tørre ud; luk dem godt, før du opbevarer dem.
- Køletiden vil være længere, hvis genstandenes temperatur er høj.
- Placer ikke varme genstande i køleskabet.
- Åbn døren ikke for ofte.
- Hvis du åbner døren ofte, vil dette påvirke køleeffekten.
- Sørg for, at døren lukker korrekt efter at have placeret genstande i køleskabet.
- Denne køleskab er kun til køling, ikke til frysning.

Følgende ting må ikke opbevares:
- Kød og andre friske fødevarer
- Is og andre frosne fødevarer
- Kemikalier

Indvendig temperatur:
- Den indvendige temperatur i køleskabet vil tage cirka 2 timer at nå den indstillede temperatur. Temperaturen i køleskabet påvirkes af omgivelsestemperaturen.
- Den optimale arbejdstemperatur er 25 grader Celsius.
- Ved en omgivelsestemperatur på 25˚C når køleskabet 6-8˚C.
- Køleeffekten i køleskabet påvirkes også af, hvor ofte døren åbnes, og mængden af opbevarede genstande.

Indstilling af lys og temperatur

Den første drejeknap bruges til justering af LED-belysningen. Drej med uret fra MIN til MAX for at øge lysstyrken. Knappen kan drejes op til 180˚.

Den anden drejeknap styrer temperaturen. Drej mod uret fra MIN til MAX for at øge køleeffekten og sænke temperaturen. Denne knap kan også drejes 180˚.

- Pil opad: højeste temperatur
- II: ca. 10–12 ˚C
- III: ca. 6–8 ˚C
- Pil nedad: laveste temperatur, maksimal køleeffekt. Køleskabet kører på fuld styrke, hvilket medfører højere strømforbrug og kan forkorte levetiden.

Ændring af dørsvingning

OBS! Forsøg aldrig at ændre dørenes åbningsretning, mens køleskabet er tilsluttet strøm! Se illustrationen for detaljer.

Trin 1 Find en skruetrækker og det venstre hængsel. Læg køleskabet forsigtigt på ryggen.

Trin 2 Skru det nederste hængsel af og fjern døren.

Trin 3 Stil køleskabet op igen. Fjern de seks skruer fra det øverste hængsel og dækpladen.

Trin 4 Monter det venstre hængsel i øverste venstre hjørne og sæt dækpladen i højre side. Skru begge fast.

Trin 5 Læg køleskabet tilbage på ryggen. Monter det justerbare ben i den modsatte side. Indsæt døren i det øverste venstre hængsel og fastgør det nederste hængsel.

Trin 6 Når døren er korrekt monteret, stilles køleskabet op igen. Minibaren er nu klar til brug.

Bemærk: Til fastmontering på overflader kan de medfølgende monteringsfødder anvendes.

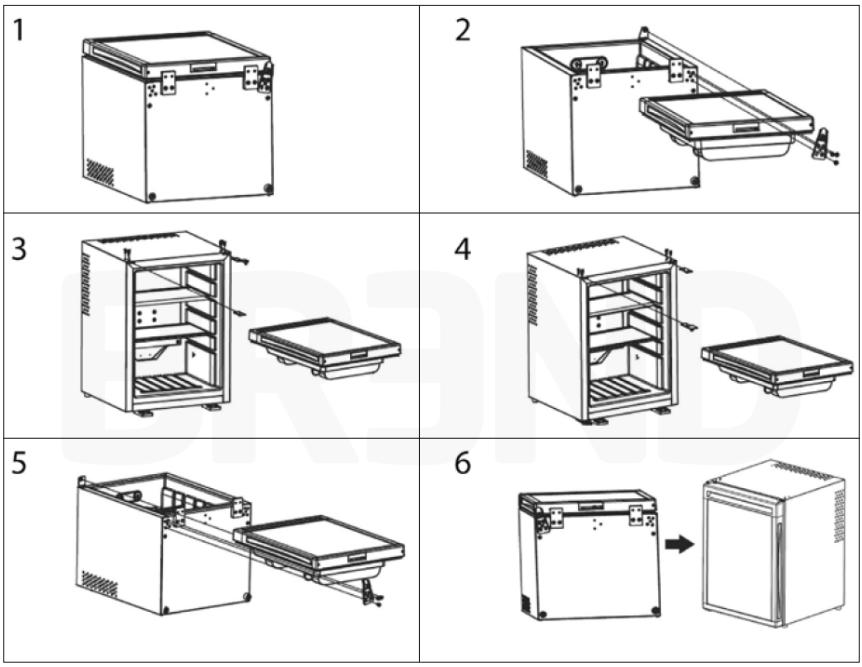

Fejlfinding

Kontrollér først selv følgende problemer. Hvis problemet stadig findes, kontakt da os eller din lokale distributør for hjælp.

Problemer	Årsagsanalyse
Virker ikke	Er strømmen tændt? Er stikket korrekt tilsluttet stikkontakten? Lyser den indvendige lampe?
For høj indvendig temperatur	Er omgivelsestemperaturen for høj, eller er minibaren indstillet til en for høj temperatur? Lukker dørtætningslisten ordentligt? Er køleskabet lige og opfylder det ventilationskravene? Kontrollér de ovenstående punkter for at sikre, at alt er korrekt indstillet, og at der ikke er blokeringer eller andre problemer. Er luftindtaget eller -udtaget blokeret?

Bortskaffelse af brugt produkt

Bortskaf ikke dette produkt/apparat sammen med almindeligt husholdningsaffald ved slutningen af dets levetid. Aflever produktet på et offentligt indsamlingssted for genbrug af brugte elektriske og elektroniske enheder. Det relevante symbol kan findes på produktet, i brugsanvisningen eller på emballagen.

Korrekt bortskaffelse af dette produkt	
	Denne markering betyder, at produktet ikke må smides ud sammen med andet husholdningsaffald i EU. For at undgå skade på miljøet eller folkesundheden som følge af ukontrolleret affaldsbortskaffelse, skal produktet genanvendes ansvarligt for at fremme bæredygtig genbrug af materialer. Hvis du ønsker at aflevere dit brugte apparat, bedes du benytte de eksisterende indsamlings- og afleveringssystemer eller kontakte forhandleren, hvor du har købt produktet. De kan tage imod produktet og sikre korrekt genanvendelse.

Tekniske data

Produktnavn	BREND Termoelektrisk Køleskab
Nominel spænding	100–250 V~ 50/60 Hz
Kapacitet BR-2225	28/30L
Kapacitet BR-2226	31/35L
Kapacitet BR-2227	35/40L
Justerbar temperatur	Ja
Indvendig belysning	Ja
Overophedningsbeskyttelse	Ja
Lydniveau	22 dB
Årligt energiforbrug	77 kWh
Ledningslængde	1,20 meter
Mål BR-2225 (LxBxH)	40 x 42 x 47,5 cm
Mål BR-2226 (LxBxH)	40 x 42 x 50 cm
Mål BR-2227 (LxBxH)	40 x 42 x 55 cm
Vægt BR-2225/BR-2226/BR-2227	11,5 KG / 12 KG / 13,5 KG
Oprindelsesland	Kina
Varemærkeindehaver, EU-importør, distributør	BREND Grote Ohé-weg 3, 6081PT Haelen Holland

SE Innehållsförteckning

Piktogram som används i denna bruksanvisning 84
Introduktion 84
Komponentkontroll 84
Beskrivning av delar 85
Säkerhetsvarningar 86
Installation 86
Underhåll 87
Vad ska man göra vid isbildning? 87
Användning 88
Förvaring av saker 88
Justering av belysning och temperatur 89
Ändring av dörrens öppningsriktning 89
Felsökning 90
Kassering av använda produkter 90
Tekniska data 91

Nederländsk bruksanvisning 03
Engelsk bruksanvisning 13
Tysk bruksanvisning 23
Fransk bruksanvisning 33
Italiensk bruksanvisning 43
Spansk bruksanvisning 53
Polsk bruksanvisning 63
Dansk bruksanvisning 73

BREND

Piktogram som används i denna bruksanvisning

Varningssymbol: Denna symbol anger viktig säkerhetsinformation. När du ser denna symbol bör du vara extra uppmärksam på de medföljande instruktionerna för att undvika personskador eller materiell skada. Följ försiktighetsåtgärderna noggrant för att säkerställa säker användning av enheten.

Informationssymbol: Denna symbol anger ytterligare information och användbara tips som kan hjälpa dig vid användningen av enheten. När du ser denna symbol, läs den medföljande texten för extra förklaringar och riktlinjer som förbättrar funktionalitet och användarvänlighet.

Introduktion

Gratulerar till köpet av ditt nya termoelektriska kylskåp! Denna effektiva och mångsidiga apparat är idealisk för att hålla dina favoritdrycker och snacks kylda. I denna bruksanvisning får du information om hur du installerar, använder och underhåller kylskåpet. Läs instruktionerna noggrant för att säkerställa en säker och långvarig användning. Tack för att du valde vår produkt.

Ett termoelektriskt kylskåp med värmerör är en ny typ av miljövänlig kylteknik. Det har ingen kompressor eller mekaniska delar och är mycket tystgående, vilket ger en längre livslängd.

Komponentkontroll

Innan du påbörjar användningen är det viktigt att kontrollera att alla delar till ditt termoelektriska kylskåp finns med. Gå noggrant igenom förpackningen för att säkerställa att du har fått allt som behövs för att apparaten ska fungera optimalt.

30/35L modeller:
1x Termoelektriskt kylskåp
1x Hylla
2x Dörrhyllor

40L modell:
1x Termoelektriskt kylskåp
2x Hyllor
2x Dörrhyllor

Beskrivning av delar

Utsida

1. Ventilationsgaller (baksidan)
2. Hängslen
3. Hölje
4. Läckage (baksidan)
5. Strömkabel (baksidan)

Insida

6. Belysning och temperaturinställning
7. Hylla
8. Hylla
9. Dörrhylla (stor)
10. Dörrhölje
11. Dörrhylla (liten)
12. Dörrpackning
13. Monteringsfötter (valfritt)

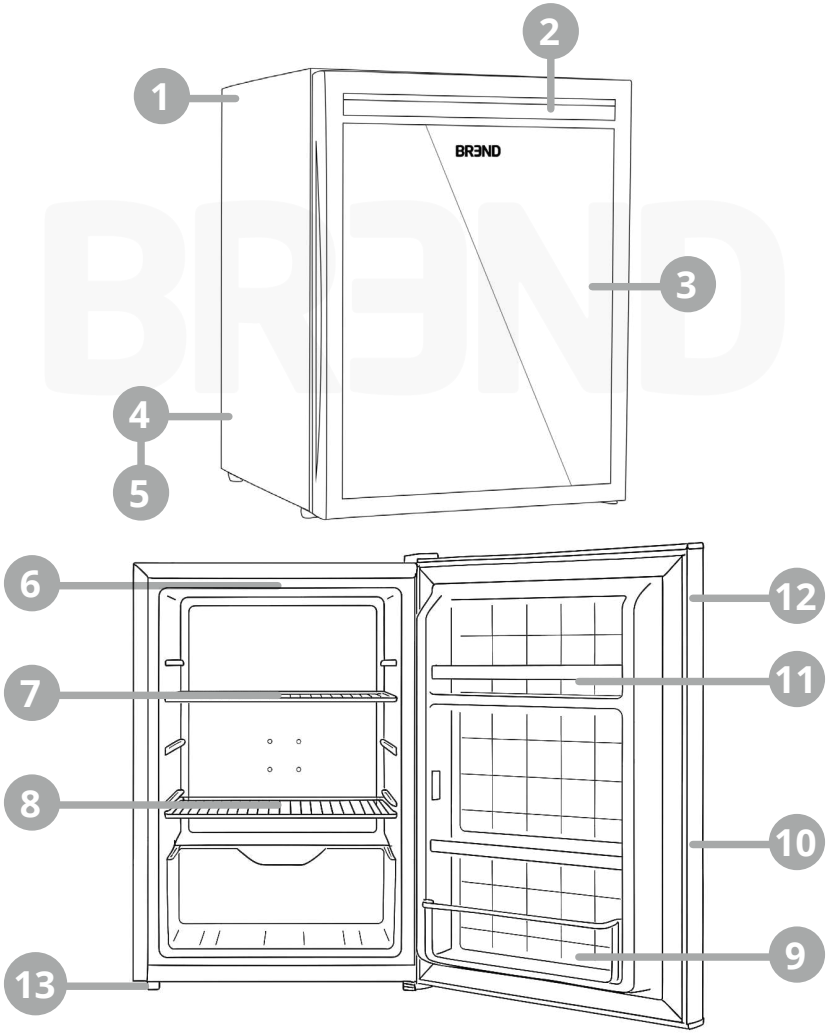

Säkerhetsvarningar

OBS! Läs alla instruktioner och varningar noggrant innan du använder den termoelektriska kylskåpet. Denna apparat är avsedd för normalt hushållsbruk!

- Läs denna bruksanvisning noggrant innan du använder apparaten för första gången och förvara den för framtida referens.
- Denna produkt är inte avsedd för andra ändamål än de som anges i denna manual.
- Kontrollera att spänningen på apparaten stämmer med nätspänningen. Om inte, kontakta försäljaren och använd inte apparaten.
- Om apparaten är jordat (skyddsklass I), måste även eluttaget och eventuella förlängningssladdar som apparaten är ansluten till vara jordade.
- Placera inte apparaten nära en värmekälla som en radiator eller ett luftventilationssystem, eller på en plats som utsätts för direkt solljus, överdrivet damm, mekaniska vibrationer eller stötar.
- Förvara denna produkt borta från öppen eld.
- Använd inte apparaten om den är skadad eller om kabeln är skadad! Ta apparaten till ett auktoriserat servicecenter för inspektion eller reparation.
- Ventilationsöppningarna måste hållas fria.
- Rör inte vid kontakten med blöta händer eller medan dina fötter är i vatten.
- Använd inte denna apparat utomhus.
- Förvara inte öppnade livsmedel längre än 3 dagar.
- Koppla bort apparaten om du inte ska använda den i mer än 30 dagar.
- Dra inte i nätkabeln, utan dra i kontakten för att koppla bort apparaten från elnätet.
- Vi ansvarar inte för skador som uppstår om apparaten används för andra ändamål än de avsedda eller om den används på felaktigt sätt.
- Reparationer och arbete får endast utföras av auktoriserade specialister!

Installation

Plan A

1. Placera kylskåpet i ett skåp utan dörr. (Om skåpet har en dörr måste det vara en blinddörr med ventilation.)
2. Se illustrationerna nedan för korrekt placering av kylskåpet i skåpet.
   - Lämna ett avstånd på minst 5 cm på båda sidorna, upptill och baktill för att säkerställa god ventilation.
   - Tänk på ventilationsutrymmet när du designar ett skåp för kylskåpet.

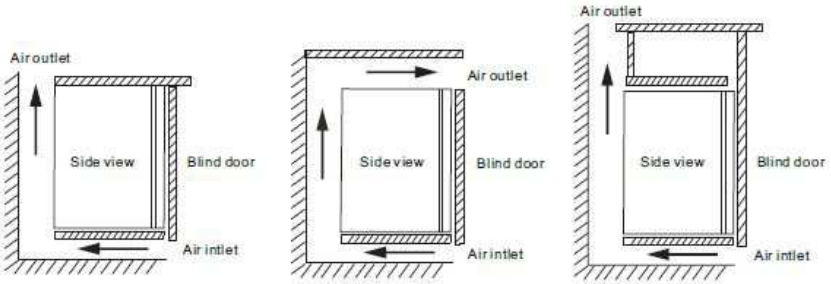

Plan B (Om skåpet inte kan modifieras, följ detta alternativ)

1. Försök att lämna så mycket utrymme som möjligt för luftcirkulation, för att uppnå bättre kylningseffekt.
2. Placera kylskåpet i skåpet enligt illustrationerna.
   - Se till att det finns minst 5 cm utrymme på sidorna, upptill och baktill.
   - Följ instruktionerna noggrant för att säkerställa god ventilation.

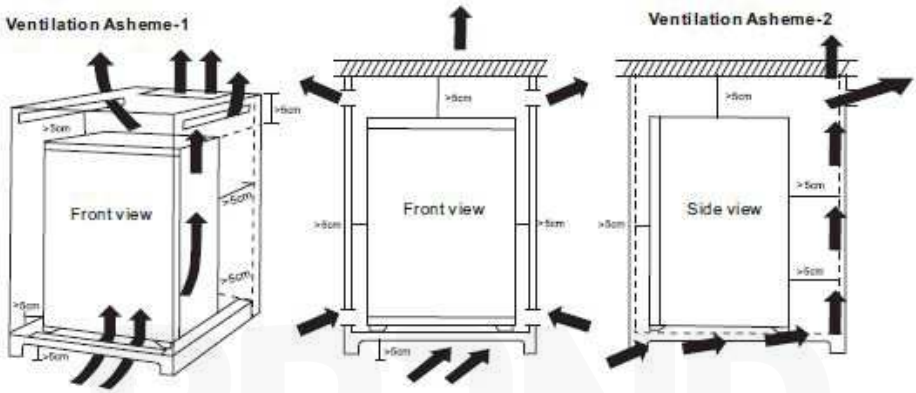

Underhåll

1. Koppla ur apparaten från elnätet innan du rengör den.
2. Vrid ur trasan innan du rengör kylskåpet.
3. Rengör en gång i månaden damm från luftintaget och -utloppet om du använder kylskåpet kontinuerligt.

Vad ska man göra vid isbildning?

1. Koppla först ur apparaten från elnätet.
2. Öppna dörren, töm kylskåpet och vänta tills isen har smält.
3. Rengör därefter med en trasa.
4. Torka slutligen av droppbrickan med en torr trasa och rengör den.

Observera: Rengör aldrig kylskåpet med hårda borstar eller kemiska lösningsmedel som bensin, och spola inte av apparaten direkt med vatten eller doppa den i vatten. Detta kan orsaka skador och leda till driftstörningar.

Användning

För användning

Öppna dörren och rengör med en mjuk, fuktig trasa.

Sätt på apparaten

Sätt i kontakten i vägguttaget.

Normal användning

Efter att apparaten är påslagen, startar kylskåpet direkt. När dörren öppnas tänds inre lampan automatiskt.

Förvaring av saker

Den termoelektriska kyltekniken behöver ungefär 2 timmar för att kylas ner. Efter 2 timmar kan du placera dina drycker eller andra föremål.

Temperatur

Temperaturen är standardinställd på 6-8°C, ändra temperaturen endast vid behov.

Förvaring av saker

- Förvara inte för många saker, eftersom detta påverkar kylkapaciteten.
- Under kylning torkar saker ut; förslut dem ordentligt innan du förvarar dem.
- Kylningstiden blir längre om temperaturen på sakerna är hög.
- Placera inga varma föremål i kylskåpet.
- Öppna inte dörren för ofta.
- Om du öppnar dörren ofta påverkas kylkapaciteten.
- Se till att dörren är ordentligt stängd efter att du har placerat föremål i kylskåpet.
- Denna kylskåp är endast avsett för kylning, inte för frysning.

Följande föremål får inte förvaras:
- Kött och andra färska livsmedel
- Is och andra frysta livsmedel
- Kemikalier

Inre temperatur:
- Den inre temperaturen på kylskåpet kommer att ta cirka 2 timmar för att nå den inställda temperaturen. Temperaturen inuti kylskåpet påverkas av omgivningstemperaturen.
- Den optimala arbetstemperaturen är 25 grader Celsius.
- Vid en omgivningstemperatur på 25°C når kylskåpet 6-8°C.
- Kylkapaciteten påverkas också av hur ofta dörren öppnas och mängden föremål som förvaras.

Justering av belysning och temperatur

Den första vredet styr LED-belysningen. Genom att vrida det medurs från MIN till MAX ökar ljusstyrkan. Reglaget kan vridas 180˚.

Det andra vredet reglerar temperaturen. Genom att vrida det moturs från MIN till MAX ökar kyleffekten och temperaturen sjunker. Även detta vred kan vridas 180˚.

- Pil uppåt: högsta temperatur
- II: cirka 10–12 ˚C
- III: cirka 6–8 ˚C
- Pil nedåt: lägsta temperatur, maximal kyleffekt. Kylskåpet arbetar då på full kapacitet, vilket innebär högre energiförbrukning och kan förkorta livslängden.

Ändring av dörrens öppningsriktning

OBS! Försök aldrig att byta dörrens öppningsriktning medan kylskåpet är anslutet till elnätet! Se illustrationen för vägledning.

Steg 1 Förbered en skruvmejsel och det vänstra gångjärnet. Lägg försiktigt kylskåpet på rygg.

Steg 2 Skruva loss det nedre gångjärnet och ta bort dörren.

Steg 3 Res upp kylskåpet. Ta bort de sex skruvarna från det övre gångjärnet och täckplattan.

Steg 4 Montera det vänstra gångjärnet i det övre vänstra hörnet och sätt tillbaka täckplattan i det övre högra hörnet. Skruva fast båda.

Steg 5 Lägg kylskåpet på rygg igen. Flytta foten till motsatt sida. Sätt tillbaka dörren i det övre vänstra gångjärnet och skruva fast det nedre gångjärnet.

Steg 6 När dörren är korrekt monterad, ställ upp kylskåpet. Minibaren är nu klar att användas.

Observera: För montering på yta kan de medföljande fötterna användas från tillbehörspaketet.

(se bild på sidan 90)

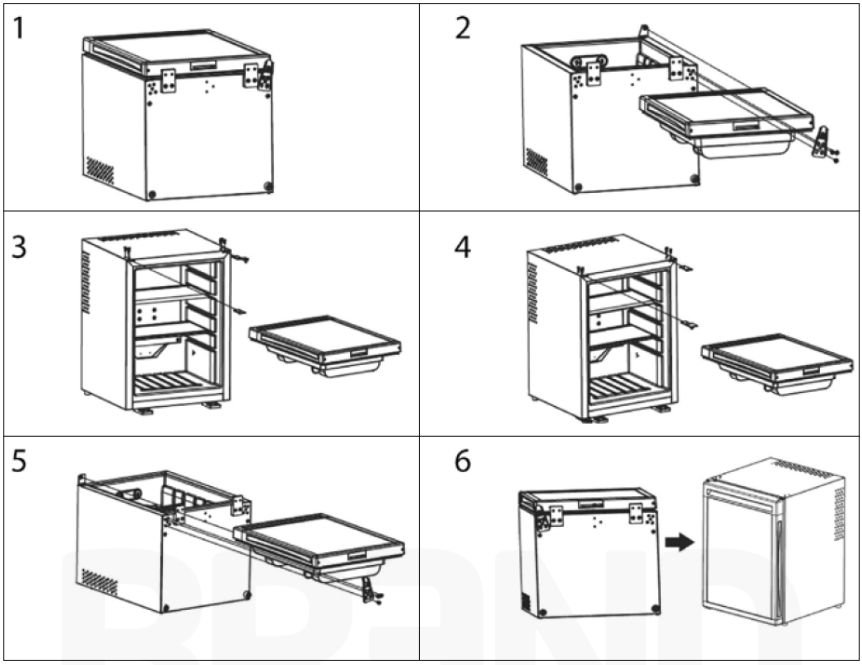

Felsökning

Kontrollera först själv följande problem. Om problemen kvarstår, kontakta oss eller din lokala distributör för hjälp.

Problem	Möjlig orsak
Fungerar inte	Är strömmen påslagen? Är kontakten ordentligt ansluten till vägguttaget? Tänds den inre lampan?
Inre temperatur i kylskåpet för hög	Är omgivningstemperaturen för hög eller är minibaren för varmt inställd? Passar dörrtätningen och är kylskåpet plant och ventilerat? Kontrollera ovanstående punkter för att säkerställa att allt är korrekt inställt och att inga blockeringar eller andra problem föreligger. Är luftintaget eller -utloppet blockerat?

Kassering av använda produkter

Kasta inte denna produkt/enhet tillsammans med hushållsavfall när dess livslängd är slut. Lämna produkten på en offentlig insamlingsplats för återvinning av uttjänta elektriska och elektroniska produkter. Symbolen som hänvisar till detta finns på produkten, i bruksanvisningen eller på förpackningen.

SE Svenska

Korrekt kassering av denna produkt	
	Denna märkning visar att denna produkt inte får kastas tillsammans med hushållsavfall inom EU. För att förhindra skada på miljön eller människors hälsa vid okontrollerad avfallshantering ska produkten återvinnas på ett ansvarsfullt sätt. Genom korrekt återvinning främjas hållbar återanvändning av materialresurser. Om du vill lämna in din uttjänta enhet, använd insamlingssystemen som finns tillgängliga eller kontakta återförsäljaren där du köpte produkten. De kan hjälpa dig att se till att produkten tas om hand för miljösäker återvinning.

Tekniska data

Produktnamn	BREND Termoelektriskt kylskåp
Märkspänning	100–250 V~ 50/60 Hz
Volym BR-2225	28/30 L
Volym BR-2226	31/35 L
Volym BR-2227	35/40 L
Justerbar temperatur	Ja
Invändig belysning	Ja
Överhettningsskydd	Ja
Ljudnivå	22 dB
Årlig energiförbrukning	77 kWh
Sladdlängd	1,20 meter
Mått BR-2225 (LxBxH)	40 x 42 x 47,5 cm
Mått BR-2226 (LxBxH)	40 x 42 x 50 cm
Mått BR-2227 (LxBxH)	40 x 42 x 55 cm
Vikt BR-2225/BR-2226/BR-2227	11,5 KG / 12 KG / 13,5 KG
Ursprungsland	Kina
Varumärkesägare, importör till EU, distributör	BREND Grote Ohé-weg 3, 6081PT Haelen Nederländerna