medion

Bedienungsanleitung
Notice d‘utilisation
Gebruiksaanwijzing

Manual de instrucciones
Istruzioni per l‘uso
User manual

DAB+/Bluetooth®-Baustellenradio
Radio de chantier DAB+/Bluetooth®
DAB+/Bluetooth®-werkplaatsradio
Radio para obras con DAB+/Bluetooth®
Radio da cantiere DAB+/Bluetooth®
DAB+/Bluetooth® Job Site Radio

MEDION E66050 (MD 43320)

Inhaltsverzeichnis

1. Informationen zu dieser Bedienungsanleitung 5
1.1. Zeichenerklärung 5
2. Bestimmungsgemäßer Gebrauch 5
3. Allgemeine Sicherheitshinweise 6
4. Allgemeine Sicherheitshinweise für Akkus 7
5. Lieferumfang 8
6. Geräteteile 9
7. Inbetriebnahme 11
7.1. Netzkabel anschließen 11
7.2. Gerät aufladen / Akkubetrieb 11
7.3. Gerät einschalten/ausschalten 11
7.4. Lautstärke einstellen 11
7.5. Equalizer 12
8. Radiobetrieb 12
8.1. Sender manuell einstellen (nur Betriebsart FM) 12
8.2. Favoriten speichern 12
8.3. Radioeinstellungen 13
9. Geräte über Bluetooth® verbinden 14
9.1. Wiedergabe starten/pausieren 14
9.2. Titelwahl 14
10. Externes Wiedergabegerät anschließen 14
11. Einstellungen 15
11.1. Sleep-Timer-Funktion 16
11.2. Battery Status anzeigen 16
12. Reinigung und Aufbewahrung 16
13. Wenn Störungen auftreten 16
14. Technische Daten 17
15. EU-Konformitätsinformation 18
16. Informationen zu Markenzeichen 18
17. Entsorgung 18
18. Serviceinformationen 19
19. Impressum 21

1. Informationen zu dieser Bedienungsanleitung

Vielen Dank, dass Sie sich für unser Produkt entschieden haben. Wir wünschen Ihnen viel Freude mit dem Gerät.

Lesen Sie vor Inbetriebnahme die Sicherheitshinweise und die gesamte Anleitung aufmerksam durch. Beachten Sie die Warnungen auf dem Gerät und in der Bedienungsanleitung.

Bewahren Sie die Bedienungsanleitung immer in Reichweite auf. Wenn Sie das Gerät verkaufen oder weitergeben, händigen Sie unbedingt auch diese Bedienungsanleitung aus, da sie ein wesentlicher Bestandteil des Produktes ist.

1.1. Zeichenerklärung

Ist ein Textabschnitt mit einem der nachfolgenden Warnsymbole gekennzeichnet, muss die im Text beschriebene Gefahr vermieden werden, um den dort beschriebenen, möglichen Konsequenzen vorzubeugen.

GEFAHR!
Warnung vor unmittelbarer Lebensgefahr!

WARNUNG!
Warnung vor möglicher Lebensgefahr und/oder schweren, irreversiblen Verletzungen!

HINWEIS!
Hinweise beachten, um Sachschäden zu vermeiden!

Weiterführende Informationen für den Gebrauch des Gerätes

Hinweise in der Bedienungsanleitung beachten!

IP54 **Angabe der Schutzart**
- Geschützt gegen Staub in schädigender Menge
- Schutz gegen allseitiges Spritzwasser

2. Bestimmungsgemäßer Gebrauch

Das Baustellenradio dient der Wiedergabe von Audiomaterial, welches via Bluetooth oder AUX zugespielt werden kann. Des Weiteren können Radiosendungen wiedergegeben werden.

Der genannte Empfangsbereich stellt die technischen Möglichkeiten des Gerätes dar. Außerhalb dieses Bereiches empfangene Informationen dürfen nicht verwendet oder weiter verbreitet werden. Die jeweiligen Landesgesetze sind zu beachten.

Bitte beachten Sie, dass im Falle des nicht bestimmungsgemäßen Gebrauchs die Haftung erlischt.

Jede andere Bedienung gilt als nicht bestimmungsgemäß und kann zu Personen- oder Sachschäden führen.

3. Allgemeine Sicherheitshinweise

DIESE BEDIENUNGSANLEITUNG AUFBEWAHREN

- Beachten Sie alle Informationen in dieser Bedienungsanleitung, insbesondere die Sicherheitshinweise.
- Verwenden Sie nur von uns gelieferte oder genehmigte Ersatz- und Zubehörteile.
- Bauen Sie das Gerät nicht ohne unsere Zustimmung um und verwenden Sie keine nicht von uns genehmigten oder gelieferten Zusatzgeräte.
- Ziehen Sie bei einem Gewitter, oder wenn Sie das Gerät für längere Zeit nicht verwenden, den Netzstecker dieses Geräts.
- Ein akkubetriebenes Radio mit eingebauten Akkus darf nur mit dem angegebenen Ladegerät geladen werden. Ein für einen bestimmten Akkutyp vorgesehenes Ladegerät kann Feuer verursachen, wenn es für andere Akkus verwendet wird.
- Befolgen Sie alle Anleitungen zum Aufladen; laden Sie den Akku nicht außerhalb des vorgegebenen Temperaturbereichs auf. Falls Sie den Akku unsachgemäß oder außerhalb der richtigen Temperatur aufladen, besteht erhöhte Brandgefahr.
- Der Netzadapter ist die Trennvorrichtung und muss immer zugänglich sein.
- Verwenden Sie das Produkt nicht über längere Zeiträume mit hoher Lautstärke. Wählen Sie eine moderate Lautstärkeeinstellung, um Gehörschäden zu vermeiden.
- LCD-Bildschirme enthalten Flüssigkeit, die Hautreizungen und Vergiftung verursachen kann. Falls die Flüssigkeit in Augen, Mund oder auf die Haut gelangt, spülen Sie die betroffenen Stellen mit Wasser ab und wenden Sie sich an einen Arzt.
- Schützen Sie das Produkt vor Regen oder Feuchtigkeit. Eindringendes Wasser kann die Gefahr von Stromschlägen erhöhen.
- Dieses Produkt ist nicht geeignet für Personen (einschließlich Kinder) mit ein-

geschränkten körperlichen, sensorischen oder geistigen Fähigkeiten, oder ohne Erfahrung und Wissen, es sei denn sie werden von einer für ihre Sicherheit zuständigen Person beaufsichtigt oder angeleitet. Kinder müssen beaufsichtigt werden, damit sie nicht mit dem Produkt spielen. Bewahren Sie das Produkt außer Reichweite von Kindern auf.

- Benutzen Sie das Gerät nicht in explosionsgefährdeten Bereichen. Hierzu zählen z. B. Tankanlagen, Kraftstofflagerbereiche oder Bereiche, in denen Lösungsmittel verarbeitet werden. Auch in Bereichen mit teilchenbelasteter Luft (z.B. Mehl- oder Holzstaub) darf dieses Gerät nicht verwendet werden.
- Schützen Sie das Radio vor Wärme und Feuer. Lassen Sie es nicht an einem heißen Ort zurück, wie z.B. in der unmittelbaren Nähe einer Wärmequelle, in direkter Sonneneinstrahlung oder im Inneren eines Fahrzeugs, welches direkt in der Sonne parkt. Anderenfalls besteht die Gefahr von Feuer oder Explosionen sowie von Verletzungen.

4. Allgemeine Sicherheitshinweise für Akkus

Das Baustellenradio wird mit einem fest verbauten Akku betrieben und kann nicht ohne weiteres vom Benutzer selbst ausgetauscht werden. Versuchen sie auf keinen Fall selbst den Akku zu tauschen. Beachten Sie hierzu folgende Hinweise:

WARNUNG!
Explosionsgefahr!

Bei unsachgemäßem Auswechseln des Akkus besteht Explosionsgefahr. Ersatz nur durch denselben oder einen gleichwertigen Typ.

- Werfen Sie das Gerät nicht ins Feuer, schließen Sie es nicht kurz und nehmen Sie es nicht auseinander.
- Das Baustellenradio sollte nicht unbeaufsichtigt geladen werden.

5. Lieferumfang

⚠ GEFAHR!

Erstickungsgefahr!

Verpackungsfolien können verschluckt oder unsachgemäß benutzt werden, daher besteht Erstickungsgefahr!

- Alle verwendeten Verpackungsmaterialien (Säcke, Polystyrolstücke usw.) nicht in der Reichweite von Kindern lagern.
- Kinder nicht mit dem Verpackungsmaterial spielen lassen.

- Entnehmen Sie das Produkt aus der Verpackung und entfernen Sie sämtliches Verpackungsmaterial.
- Überprüfen Sie die Vollständigkeit und Unversehrtheit der Lieferung und benachrichtigen Sie uns bitte innerhalb von 14 Tagen nach dem Kauf, falls die Lieferung nicht komplett oder beschädigt ist. Verwenden Sie das Gerät im Schadensfall erst nach Rücksprache mit dem Kundendienst.

Mit dem von Ihnen erworbenen Paket haben Sie erhalten:

- Baustellenradio
- Audio Kabel (3,5mm)
- Netzadapter
- Kurzanleitung

6. Geräteteile

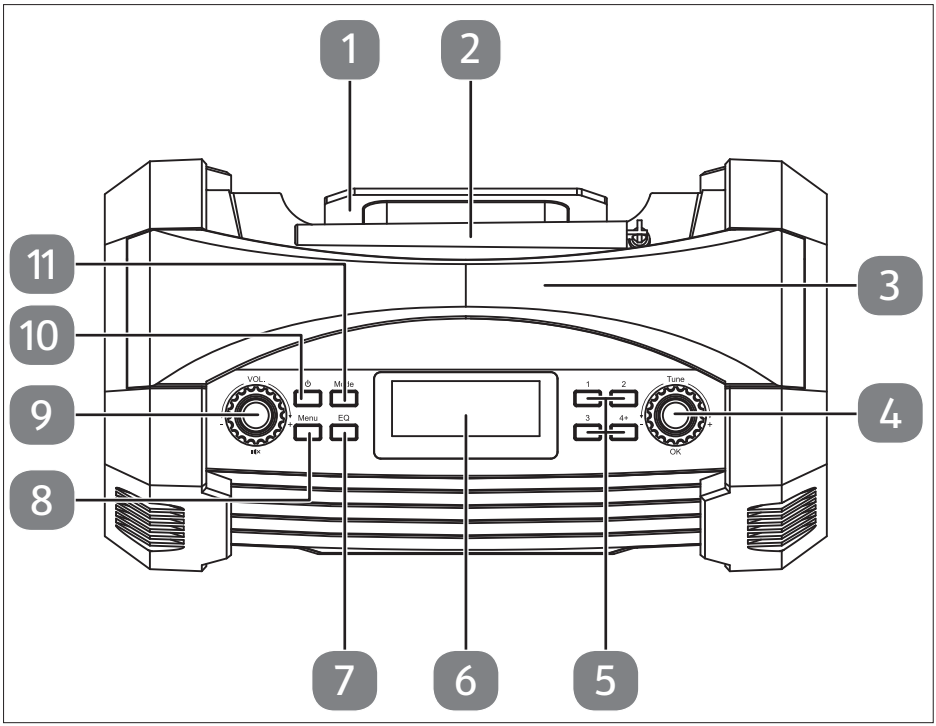

Abb. 1 – Oberseite

1. Kabelaufwicklung
2. DAB/FM Antenne
3. Tragegriff
4. **TUNE -/+** — Im Menü navigieren, Titel wählen, Sender wählen,
   OK — Einstellungen bestätigen
5. **1; 2; 3; 4+** — Senderspeicherplatz
6. Display
7. **EQ** — Equalisereinstellung wählen
8. **MENU** — Menü aufrufen
9. **VOL -/+** — Lautstärke einstellen,
   MUTE — Stumm schalten
10. ⏻ — Gerät ein-/ausschalten
11. **MODE** — Betriebsart wählen

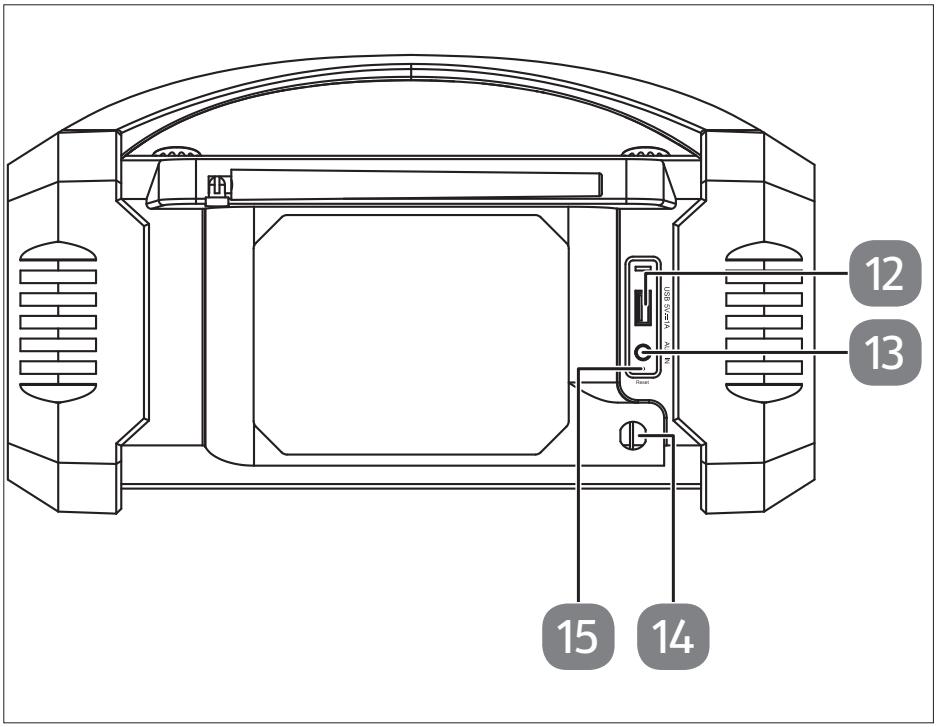

Abb. 2 – Rückseite

12. **USB 5V 1A** — USB Ladeanschluss
13. **AUX IN** — Audio-Anschluss für externes Gerät
14. Netzkabel
15. **RESET** — Reset Öffnung

7. Inbetriebnahme

HINWEIS!

Beschädigungsgefahr!

Gefahr von Geräteschäden durch unsachgemäße Aufstellung

- Beachten Sie, dass der Spritzwasserschutz nur in der aufrechten (normalen) Position des Baustellenradios gewährleistet ist.

7.1. Netzkabel anschließen

- Stecken Sie den Netzstecker des Netzadapters in eine leicht zugängliche 100-240 V ~ 50-60 Hz Netzsteckdose.

Wenn Sie das Gerät eine längere Zeit nicht benötigen, nehmen Sie es bitte außer Betrieb. Ziehen Sie dazu das Netzkabel

7.2. Gerät aufladen / Akkubetrieb

Laden Sie das Gerät nur im trockenen Zustand und innerhalb eines Gebäudes auf. Trocken Sie das Gerät vor dem Aufladen komplett ab.

Um die Lebensdauer des Akkus zu verlängern, trennen Sie das Gerät nach vollständiger Aufladung des Akkus von der externen Stromquelle.

Das Gerät kann auch ohne externe Stromquelle über den integrierten Akku betrieben werden.

Sobald der Akku einen niedrigen Ladestand erreicht hat, blinkt im Display die Anzeige ▭.

- Um den Akku aufzuladen, schließen Sie das Netzkabel wie im vorigen Kapitel erklärt, an.

Während des Ladevorganges leuchtet im Display die Anzeige ▮▮▮.

7.3. Gerät einschalten/ausschalten

- Halten Sie die Taste ⏻ kurz gedrückt, um das Radio einzuschalten.
- Halten Sie die Taste ⏻ kurz gedrückt, um das Radio auszuschalten.

7.4. Lautstärke einstellen

- Drehen Sie bei laufenden Betrieb den Regler **VOL.** in Richtung **-**, um die Lautstärke zu verringern.
- Drehen Sie bei laufenden Betrieb den Regler **VOL.** in Richtung **+**, um die Lautstärke zu erhöhen.

Im Display wird die eingestellte Lautstärke kurz angezeigt.

Drücken Sie den Regler 🔇,um das Gerät stummzuschalten.

7.5. Equalizer

- Drücken Sie während des Betriebes die Taste **EQ** ein- oder mehrmals, um die verschiedenen Klangmuster **CLS** (Klassik), **FLA** (Flat), **PoP** (Pop), **roC** (Rock), **JAZ** (Jazz) aufzurufen.

8. Radiobetrieb

Sie können mit dem Gerät sowohl DAB- als auch FM-Radiosender empfangen. Wählen Sie den gewünschten Radiobetrieb:

- Klappen Sie die Antenne hoch und richten Sie sie für einen optimalen Empfang aus.
- Schalten Sie das Gerät ein.
- Drücken Sie die Taste **MODE** wiederholt bis Sie den Radiomodus erreicht haben. Im Display erscheint **Dab** bzw. **FM** am oberen Bildschirmrand.

Im Display wird das Antennensymbol mit der momentanen Empfangsstärke angezeigt. Grundsätzlich gilt: je mehr vertikale Balken angezeigt werden, desto stärker ist das Signal und umso besser ist der Empfang.

8.1. Sender manuell einstellen (nur Betriebsart FM)

Stellen Sie hier das gewünschte Frequenzband manuell ein.

- Wählen Sie mit dem Regler **+ TUNE -** die gewünschte FM Frequenz aus.

Es wird nun die eingestellte Frequenz wiedergegeben.

8.2. Favoriten speichern

Speichern Sie hier den gewünschten Sender auf einen von Ihnen gewählten Programmplatz ab.

- Wählen Sie mit dem Regler **+ TUNE -** den gewünschten Sender aus.
- Halten Sie eine der 4 Senderspeichertasten **1, 2, 3, 4+** gedrückt.
- Nach dem Sie die Senderspeichertaste 4+ gedrückt haben, können Sie mit dem Regler **+ TUNE -** einen Speicherplatz zwischen 5 - 40 aus und bestätigen mit Druck auf den Regler **OK**.

Die Speicherplätze 1 - 4 sind über die Senderspeichertasten **1** - **4** direkt aufrufbar. Drücken und halten sie die Taste **4+**, um weitere Speicherplätze zu wählen

8.3. Radioeinstellungen

Sie haben in den beiden Radiomodus verschiedene Einstell- und Steuerungsmöglichkeiten.

- Drücken und halten Sie die Taste **MENU**, um das Einstellungsmenü zu öffnen.
- Wählen Sie mit dem Regler **+ TUNE -/OK**, die gewünschet Menüoption.
- Bestätigen Sie diese und alle weiterem Auswahlen mit einem Druck auf den Regler.

Menüname	Beschreibung
Full Scan (nur Betriebsart DAB)	
	Automatischer Sendersuchlauf
Manual Tune (nur Betriebsart DAB)	
	Frequenz manuell einstellen
Prune (nur Betriebsart DAB)	
NEIN	Löschen aller DAB-Sender, die in der aktuellen Region nicht zu empfangen sind.
JA	
DRC (nur Betriebsart DAB)	
Off	Dynamic Range Control (DRC): Auswahl der Kompression; Standard-einstellung: aus
Low	
High	
Scan Setting(nur Betriebsart FM)	
All Stations	Wählen Sie, ob alle (auch schwache) oder nur starke Sender gesucht werden sollen.
Strong stations only	
AUDIO Setting (nur Betriebsart FM)	
STEREO allowed	Wählen Sie, ob Mono- oder Stereoton wiedergegeben werden soll (nur bei Tonwiedergabe über Kopfhörer).
Forced MONO	

9. Geräte über Bluetooth® verbinden

- Schalten Sie das Gerät ein und wählen Sie den Bluetooth-Betrieb
- Drücken Sie die Taste **MODE** mehrmals, bis im Display **Bluetooth** angezeigt wird.

Solange kein Gerät über Bluetooth mit dem Radio verbunden ist, blinkt im Display .

- Schalten Sie an Ihrem Audio-Ausgabegerät Bluetooth ein und aktivieren Sie den Such-Modus, um beide Geräte aufeinander abzustimmen.

Informationen über die Bluetooth-Funktion Ihres Audio-Ausgabegeräts entnehmen Sie ggf. der dazugehörigen Bedienungsanleitung.
Der Gerätename des Radios **MD 43320** wird angezeigt, sobald das Signal gefunden wurde.

Die Geräteabstimmung beider Geräte ist abgeschlossen, wenn ein Signalton ausgegeben wird und im Display dauerhaft leuchtet.

9.1. Wiedergabe starten/pausieren

- Mit dem Regler **OK** startet Sie die Wiedergabe von Titeln.
- Um die Wiedergabe zu unterbrechen, drücken Sie den Regler erneut.
  Ein weiterer Druck auf den Regler setzt die Wiedergabe fort.

9.2. Titelwahl

- Drehen Sie den Regler **TUNE** in Richtung **-**, um zum vorherigen Titel zurück zu kehren.
- Drehen Sie den Regler **TUNE** in Richtung **+**, um zum nächsten Titel vor zu springen.

10. Externes Wiedergabegerät anschließen

Sie können den Anschluss **AUX IN** für die Verbindung zu einem externen Wiedergabegerät (z. B. Smartphone oder MP3-Player) nutzen.

- Schalten Sie das Baustellenradio in den Standby-Modus.
- Schalten Sie Ihr externes Gerät aus.
- Öffnen Sie den Spritzwasserschutz für externe Geräte.
- Stecken Sie das eine Ende eines 3,5 mm Klinkenkabels in den **AUX IN**-Anschluss an der Seite des Radios.
- Das andere Ende des Kabels verbinden Sie mit Ihrem externen Gerät.
- Schalten Sie das Baustellenradio ein.
- Drücken Sie falls nötig, wiederholt die Taste **MODE**, bis **Auxiliary Input** im Display angezeigt wird.
- Schalten Sie Ihr externes Gerät ein.
- Starten Sie die Wiedergabe an Ihrem externen Gerät.

Das Audiosignal Ihres externen Gerätes wird jetzt wiedergegeben, die Steuerung erfolgt komplett über das externe Audiogerät.

11. Einstellungen

In den unterschiedlichen Einstellungsmenüs bleiben die folgenden Bedienmöglichkeiten gleich:

- Drücken Sie die Taste **MENU**, um das Einstellungsmenü zu öffnen.
- Wählen Sie mit dem Regler **+ TUNE -** das Menü **System** aus und drücken Sie den Regler **OK**, um das Menü zu öffnen.
- Wählen Sie mit dem Regler **+ TUNE -** die Einstellung, die Sie verändern möchten.
- Drücken Sie den Regler **OK**, um den gewünschten Menüpunkt zu öffnen.
- Nehmen Sie mit dem Regler die gewünschte Einstellungen vor.
- Drücken Sie auf den Regler, um die Einstellung zu bestätigen.
- Drücken Sie die Taste **MENU**, um einen Menüpunkt zurückzuspringen.

Menüname		Beschreibung
System		
Equaliser	Wählen Sie einen der vorinstallierte Equalizer **Normal**, **Classic**, **Jazz**, **Pop**, **Rock**	
	My EQ	Hier können Sie die Equalizier-Einstellungen manuell einrichten.
SLEEP	Einstellen des Sleeptimers, siehe auch „11.1. Sleep-Timer-Funktion 16“ auf Seite 3	
Time	**Set time and date**	Manuelle Einstellung der Uhrzeit und des Datums
	Autom. Update	Wählen Sie, ob Datum und Uhrzeit automatisch nur über das DAB- (**Update from DAB**), das FM-Signal (**Update from FM**) oder über beide Signale (**Update from any**) eingestellt werden sollen oder nicht (**No Update**). Die automatische Einstellung erfolgt täglich zwischen 4 und 5 Uhr.
	Set 12/24 hour	Stellen Sie das 12- oder 24-Stunden Zeitformat ein.
	Set Date format	Stellen Sie das Datumsformat ein.
Backlight	**Timeout**	Wählen Sie eine Zeitspanne aus, nach der das Display gedimmt wird.
	On Level	Legen Sie die gewünschte Beleuchtungsstärke des gedimmten Displays fest.
Sprache	Auswahl der Menüsprache	

Menüname	Beschreibung
Factory Reset	Zurücksetzen auf Werkseinstellungen
Software Upgrade	Aktualisieren Sie über diesen Menüpunkt die Firmware des Radios.
SW VERSION	Anzeigen der Software-Version

11.1. Sleep-Timer-Funktion

Mithilfe der Sleep-Timer-Funktion können Sie einen Zeitraum definieren, nach dem sich das Radio automatisch ausschalten soll.

- Schalten Sie das Radio ein.
- Rufen Sie das Systemmenü und die Einstellung **Sleep** auf
- Wählen Sie mit dem Regler **+ TUNE -** die gewünschte Abschaltzeit.
- Drücken Sie auf den Regler, um die Einstellung zu bestätigen.
- Um einen Sleeptimer zu deaktivieren, wählen Sie die Option **Off**.
- Drücken Sie auf das Einstellungsrad, um die Einstellung zu bestätigen.

Der aktivierte Sleep-Timer wird im Display das Symbol Zz und die Restzeit angezeigt.

11.2. Battery Status anzeigen

- Drücken Sie wiederholt die Taste **MENU**, bis **Battery** und ein Wert von 0 -100 angegeben wird.

Grundsätzlich gilt je höher der angezeigte Wert, desto stärker ist die Akkuladung.

12. Reinigung und Aufbewahrung

- Vor der Reinigung den Netzadapter aus der Steckdose ziehen.
- Für die Reinigung verwenden Sie ein trockenes, weiches Tuch. Vermeiden Sie chemische Lösungs- und Reinigungsmittel, weil diese die Oberfläche und/oder Beschriftungen des Geräts beschädigen können.
- Wenn Sie das Gerät längere Zeit nicht betreiben, ziehen Sie den Netzstecker aus der Steckdose.

13. Wenn Störungen auftreten

PROBLEM	MÖGLICHE URSACHE	ABHILFE
Das Gerät lässt sich nicht einschalten.	• Der Akku kann leer sein.	▶ Überprüfen Sie den korrekten Anschluss des Netzadapters.
Falsche Zeit- und Datumsanzeige	• Die Uhrzeit/das Datum ist falsch eingestellt.	▶ Stellen Sie die gewünschte Uhrzeit ein.

PROBLEM	MÖGLICHE URSACHE	ABHILFE
Das Gerät schaltet sich während des Betriebs aus.	• Der Akku könnte leer sein.	▶ Betreiben Sie das Gerät über das Netzkabel oder laden Sie den Akku.
Kein oder schlechter Radioempfang	• Die Sendersignale sind zu schwach.	▶ Justieren Sie die Frequenz der Sender nach. ▶ Ändern Sie ggfs. den Standort des Radios.
Kein Ton	• Die Lautstärke ist zu gering eingestellt.	▶ Stellen sie die gewünschte höhere Lautstärke ein.

14. Technische Daten

Akku	
Hersteller	Shenzhen Zhouneng New Energy Corporation Limited
Modell	INR18650S 3.6V
Ausgangsspannung	DC 7,2 V ⎓ 2500 mAh, 18,0 Wh
Radio	
Spannungsversorgung	100 - 240 V ~ 50/60 Hz, 15 W max.
Ausgangsleistung	15 W RMS
UKW-Frequenzband	87,5 - 108 MHz
DAB-Frequenzband	174,928 - 239,200 MHz
Bluetoothversion	V 5.0
Bluetooth Betriebsfrequenz	2402 - 2480 MHz
Bluetooth max. Sendeleistung	< 4,8 dBm
Umgebungswerte	In Betrieb: 10 °C ~ +45 °C < 90 % Feuchte Nicht in Betrieb: -10 °C ~ +55 °C < 90 % Feuchte
Schutzart	IP54
Abmessungen (BxHxT)	ca. 330 x 175 x 152 mm
Gewicht	ca. 2,4 kg

15. EU-Konformitätsinformation

Hiermit erklärt die MEDION AG, dass der Funkanlagentyp MD 43320 der Richtlinie 2014/53/EU [(RE-Richtlinie), sowie der Richtlinie 2009/125/EG (Öko-Design-Richtlinie) und der Richtlinie 2011/65/EU (RoHS-Richtlinie)] entspricht. Der vollständige Text der EU-Konformitätserklärung ist unter der folgenden Internetadresse verfügbar: www.medion.com/conformity.

16. Informationen zu Markenzeichen

Die Bluetooth® Wortmarke und die Logos sind eingetragene Marken von Bluetooth SIG, Inc. und werden von MEDION unter Lizenz verwendet.

Andere Warenzeichen sind Eigentum ihrer jeweiligen Besitzer.

17. Entsorgung

VERPACKUNG

Ihr Gerät befindet sich zum Schutz vor Transportschäden in einer Verpackung. Verpackungen sind aus Materialien hergestellt, die umweltschonend entsorgt und einem fachgerechten Recycling zugeführt werden können.

GERÄT (nur für Deutschland)

Alle mit dem nebenstehenden Symbol gekennzeichneten Elektro- bzw. Elektronikgeräte dürfen nicht im normalen Hausmüll entsorgt werden, sondern sind vom Endnutzer am Ende ihrer Lebenserwartung einer vom unsortierten Siedlungsabfall getrennten Erfassung zuzuführen.

Die Endnutzer haben Altbatterien und Altakkumulatoren, die nicht vom Altgerät umschlossen sind, sowie Lampen, die zerstörungsfrei aus dem Altgerät entnommen werden können, vor der Abgabe an einer Erfassungsstelle vom Altgerät zerstörungsfrei zu trennen und einer separaten Sammlung zuzuführen.

Vertreiber mit einer Verkaufsfläche für Elektro- und Elektronikgeräte von mindestens 400 Quadratmetern sowie Vertreiber von Lebensmitteln mit einer Gesamtverkaufsfläche von mindestens 800 Quadratmetern, die mehrmals im Kalenderjahr oder dauerhaft Elektro- und Elektronikgeräte anbieten und auf dem Markt bereitstellen, sind verpflichtet, bei der Abgabe eines neuen Elektro- oder Elektronikgerätes an einen Endnutzer ein Altgerät des Endnutzers der gleichen Geräteart, das im Wesentlichen die gleichen Funktionen wie das neue Gerät erfüllt, am Ort der Abgabe oder in unmittelbarer Nähe hierzu unentgeltlich zurückzunehmen und auf Verlangen des Endnutzers unabhängig vom Kauf eines neuen Elektro- oder Elektronikgerätes bis zu drei Altgeräte pro Geräteart, die in keiner äußeren Abmessung größer als 25 Zentimeter sind, im Einzelhandelsgeschäft oder in unmittelbarer Nähe hierzu unentgeltlich zurückzunehmen.

Bei einem Vertrieb unter Verwendung von Fernkommunikationsmitteln gelten alle Lager- und Versandflächen für Elektro- und Elektronikgeräte des Vertreibers als Verkaufsfläche sowie alle Lager- und Verkaufsflächen des Vertreibers als Gesamtverkaufsfläche. Zudem ist bei einem Vertrieb unter Verwendung von Fernkommunikationsmitteln bei Abgabe des neuen Elektro- bzw. Elektronikgerätes durch Auslieferung bei einem privaten Haushalt die unentgeltliche Abholung des Altgerätes bei diesem Ort der Abgabe auf Geräte der Kategorien 1, 2 und 4 der Anlage 1 zu § 2 Abs. 1 ElektroG beschränkt (Wärmeüberträger, Bildschirme, Monitore und Geräte, die

Bildschirme mit einer Oberfläche von mehr als 100 Quadratzentimetern enthalten, Großgeräte).

Zur Abgabe von Altgeräten stehen in Ihrer Nähe kostenfreie Erfassungsstellen sowie ggf. weitere Annahmestellen für die Wiederverwendung der Altgeräte zur Verfügung. Die Adressen können Sie von Ihrer Kommunalverwaltung erhalten.

Verfügt das Altgerät über Datenspeicher, sollten vor der Rückgabe alle Daten extern gesichert und von dem Altgerät dauerhaft und unwiderruflich gelöscht werden. Endnutzer sind ausschließlich selbst dafür verantwortlich, dass alle personenbezogenen Daten auf den zu entsorgenden Altgeräten gelöscht sind.

GERÄT (für alle anderen deutschsprachigen Länder)

Das Gerät ist mit einem integrierten Akku ausgestattet. Entsorgen Sie das Gerät am Ende seiner Lebenszeit keinesfalls über den normalen Hausmüll, sondern erkundigen Sie sich bei Ihrer örtlichen Verwaltung über Wege einer umweltgerechten Entsorgung an Sammelstellen für Elektro- und Elektronikschrott.

18. Serviceinformationen

Sollte Ihr Gerät einmal nicht wie gewünscht und erwartet funktionieren, wenden Sie sich zunächst an unseren Kundenservice. Es stehen Ihnen verschiedene Wege zur Verfügung, um mit uns in Kontakt zu treten:

- In unserer Service-Community treffen Sie auf andere Benutzer sowie unsere Mitarbeiter und können dort Ihre Erfahrungen austauschen und Ihr Wissen weitergeben.
  Sie finden unsere Service-Community unter community.medion.com.
- Gerne können Sie auch unser Kontaktformular unter www.medion.com/contact nutzen.
- Selbstverständlich steht Ihnen unser Serviceteam auch über unsere Hotline oder postalisch zur Verfügung.

Deutschland		
Öffnungszeiten	**Multimedia-Produkte (PC, Notebook, etc.)**	
Mo. - Fr.: 07:00 - 20:00 Sa.: 10:00 - 18:00	✆	0201 22099-111
	Haushalt & Heimelektronik	
	✆	0201 22099-222
	Mobiltelefon; Tablet & Smartphone	
	✆	0201 22099-333
Serviceadresse		
MEDION AG 45092 Essen Deutschland		

Österreich	
Öffnungszeiten	**Rufnummer**
Mo. - Fr.: 08:00 - 20:00 Sa.: 10:00 - 18:00	✆ 01 9287661
Serviceadresse	
MEDION Service Center Franz-Fritsch-Str. 11 4600 Wels Österreich	
Schweiz	
Öffnungszeiten	**Rufnummer**
Mo. - Fr.: 09:00 - 19:00	✆ 0848 - 33 33 32
Serviceadresse	
MEDION/LENOVO Service Center Ifangstrasse 6 8952 Schlieren Schweiz	
Belgien & Luxemburg	
Öffnungszeiten	**Rufnummer (Belgien)**
Mo. - Fr.: 09:00 - 19:00	✆ 02 - 200 61 98
	Rufnummer (Luxemburg)
	✆ 34-20 808 664
Serviceadresse	
MEDION B.V. John F.Kennedylaan 16a 5981 XC Panningen Die Niederlande	

Diese und viele weitere Bedienungsanleitungen stehen Ihnen über das Serviceportal www.medionservice.com zum Download zur Verfügung.
Aus Gründen der Nachhaltigkeit verzichten wir auf gedruckte Garantiebedingungen, Sie finden unsere Garantiebedingungen ebenfalls in unserem Serviceportal.
Sie können auch den nebenstehenden QR-Code scannen und die Bedienungsanleitung über das Serviceportal auf Ihr mobiles Endgerät laden.

19. Impressum

Copyright 2024
Stand: 08. April 2024
Alle Rechte vorbehalten.

Diese Bedienungsanleitung ist urheberrechtlich geschützt.
Vervielfältigung in mechanischer, elektronischer und jeder anderen Form ohne die schriftliche Genehmigung des Herstellers ist verboten.
Das Copyright liegt bei der Firma:

MEDION AG
Am Zehnthof 77
45307 Essen
Deutschland

Bitte beachten Sie, dass die oben stehende Anschrift keine Retourenanschrift ist. Kontaktieren Sie zuerst immer unseren Kundenservice.

Sommaire

1. Informations concernant la présente notice d'utilisation 25
1.1. Explication des symboles 25
2. Utilisation conforme 25
3. Consignes de sécurité générales 26
4. Consignes de sécurité générales relatives aux batteries 27
5. Contenu de la livraison 28
6. Pièces de l'appareil 29
7. Mise en marche 31
7.1. Branchement du cordon d'alimentation 31
7.2. Charge de l'appareil / Alimentation par batterie 31
7.3. Mise en marche/arrêt de l'appareil 31
7.4. Réglage du volume 31
7.5. Égaliseur 32
8. Fonctionnement de la radio 32
8.1. Réglage manuel de l'émetteur (mode FM uniquement) 32
8.2. Mémoriser des favoris 32
8.3. Réglages radio 33
9. Connexion d'appareils via Bluetooth® 34
9.1. Démarrage/mettre en pause la lecture 34
9.2. Sélection d'un titre 34
10. Branchement d'un périphérique de lecture externe 34
11. Réglages 35
11.1. Fonction minuterie de veille 36
11.2. Afficher l'état de la batterie 36
12. Nettoyage et stockage 36
13. En cas de dysfonctionnements 36
14. Caractéristiques techniques 37
15. Information sur la conformité UE 38
16. Informations sur les marques déposées 38
17. Recyclage 38
18. Informations relatives au SAV 38
19. Mentions légales 40

1. Informations concernant la présente notice d'utilisation

Nous vous remercions d'avoir choisi notre produit. Nous vous souhaitons une bonne utilisation.

Veuillez lire attentivement les consignes de sécurité et la notice d'utilisation dans son intégralité avant la mise en service de l'appareil. Tenez compte des avertissements figurant sur l'appareil et dans la notice d'utilisation.

Conservez toujours la notice d'utilisation à portée de main. Cette notice d'utilisation fait partie intégrante du produit. Si vous vendez ou donnez l'appareil, remettez-la également impérativement au nouveau propriétaire.

1.1. Explication des symboles

Le danger décrit dans les paragraphes signalés par l'un des symboles d'avertissement suivants doit être évité, afin d'empêcher les conséquences potentielles évoquées.

DANGER !
Danger de mort imminente !

AVERTISSEMENT !
Éventuel danger de mort et/ou de blessures graves irréversibles !

AVIS !
Respectez les consignes afin d'éviter tout dommage matériel !

Informations complémentaires concernant l'utilisation du produit

Respectez les consignes de la notice d'utilisation !

IP54 **Indication du type de protection**

- Protection contre la poussière en quantité nuisible
- Protection contre les projections d'eau de toutes directions

2. Utilisation conforme

La radio de chantier sert à la lecture de matériel audio qui peut être transmis via Bluetooth ou AUX. Par ailleurs, elle permet de retransmettre des émissions de radio.

La gamme de fréquences mentionnée représente les possibilités techniques de l'appareil. Les informations reçues en dehors de cette plage ne doivent pas être utilisées ou diffusées. Il convient de respecter les lois locales en vigueur.

Veuillez noter qu'en cas d'utilisation non conforme à l'emploi prévu, la garantie sera annulée.

Toute autre utilisation est considérée comme non conforme et peut entraîner des dommages corporels ou matériels.

3. Consignes de sécurité générales

CONSERVER CETTE NOTICE D'UTILISATION

- Tenez compte de toutes les informations figurant dans cette notice d'utilisation, en particulier des consignes de sécurité.
- Utilisez uniquement des pièces de rechange et accessoires fournis ou approuvés par nos soins.
- Ne transformez pas l'appareil sans notre accord et n'utilisez pas d'appareils auxiliaires autres que ceux approuvés ou fournis par nos soins.
- En cas d'orage ou si vous n'utilisez pas l'appareil pendant une longue période, débranchez la fiche d'alimentation de cet appareil.
- Une radio fonctionnant sur batteries avec batteries intégrées ne peut être rechargée qu'avec le chargeur spécifié. Un chargeur conçu pour un type particulier de batterie peut provoquer un incendie s'il est utilisé avec d'autres batteries.
- Suivez toutes les instructions de charge ; ne chargez pas la batterie en dehors de la plage de température spécifiée. Si vous chargez la batterie de manière incorrecte ou en dehors de la température correcte, le risque d'incendie est accru.
- L'adaptateur secteur est le dispositif de coupure et doit toujours être accessible.
- N'utilisez pas le produit à un volume élevé pendant de longues périodes. Choisissez un réglage de volume modéré afin d'éviter tout dommage auditif.
- Les écrans LCD contiennent un liquide qui peut provoquer des irritations cutanées et un empoisonnement. Si le liquide entre en contact avec les yeux, la bouche ou la peau, rincez les zones concernées à l'eau et consultez un médecin.
- Protégez le produit de la pluie et de l'humidité. La pénétration d'eau dans l'appareil peut augmenter le risque de choc électrique.
- Ce produit ne convient pas aux personnes (y compris les

enfants) dont les capacités physiques, sensorielles ou mentales sont réduites, ou qui manquent d'expérience et de connaissances, à moins qu'elles ne soient supervisées ou guidées par une personne responsable de leur sécurité. Les enfants doivent être surveillés afin qu'ils ne jouent pas avec le produit. Conservez ce produit hors de portée des enfants.

- N'utilisez pas l'appareil dans des zones potentiellement explosives. Il s'agit, p. ex. de parcs de réservoirs, de zones de stockage de carburant ou de zones où les solvants sont traités. Cet appareil ne doit pas non plus être utilisé dans des zones où l'air est chargé de particules (p. ex. poussière de farine ou de bois).
- Protégez la radio de la chaleur et du feu. Ne la laissez pas dans un endroit chaud, par exemple à proximité immédiate d'une source de chaleur, en plein soleil ou à l'intérieur d'un véhicule garé directement au soleil. Dans le cas contraire, vous risquez de provoquer un incendie ou une explosion et donc des blessures.

4. Consignes de sécurité générales relatives aux batteries

La radio de chantier fonctionne avec une batterie installée de manière fixe qui ne peut pas être facilement remplacée par l'utilisateur lui-même. N'essayez en aucun cas de remplacer vous-même la batterie. Veuillez respecter les consignes suivantes :

AVERTISSEMENT !
Risque d'explosion !

Il existe un risque d'explosion en cas de remplacement non conforme de la batterie. Remplacez-la uniquement par une batterie de même type ou de type équivalent.

- Ne jetez pas l'appareil au feu, ne le court-circuitez pas et ne le démontez pas.
- La radio de chantier ne doit pas être rechargée sans surveillance.

5. Contenu de la livraison

⚠ DANGER !

Risque de suffocation !

Les films d'emballage présentent un risque de suffocation en cas d'ingestion ou d'utilisation non conforme !

- Conservez tous les emballages utilisés (sachets, pièces en polystyrène, etc.) hors de portée des enfants.
- Ne laissez pas les enfants jouer avec les emballages.

- Retirez le produit de l'emballage et enlevez tout le matériel d'emballage.
- Vérifiez si la livraison est complète et intacte et veuillez nous informer dans les 14 jours suivant l'achat si tel n'est pas le cas. En cas de dommage, utilisez l'appareil uniquement après avoir consulté le SAV.

Le produit que vous avez acheté comprend :

- Radio de chantier
- Câble audio (3,5 mm)
- Adaptateur secteur
- Guide de démarrage rapide

6. Pièces de l'appareil

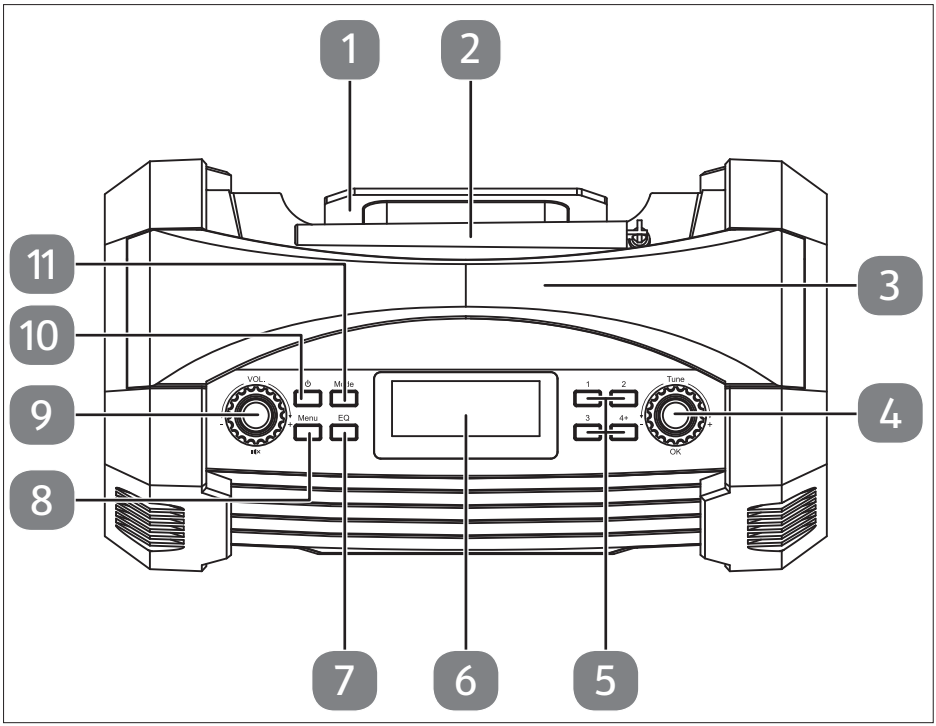

Fig. 1 – Face supérieure

1. Enrouleur de câble
2. Antenne DAB/FM
3. Poignée
4. **TUNE -/+** - Naviguer dans le menu, sélectionner le titre, sélectionner la station,
   OK - Confirmer les réglages
5. **1 ; 2 ; 3 ; 4+** - Préréglage des stations
6. Écran
7. **EQ** - Sélectionner le réglage de l'égaliseur
8. **MENU** - Afficher le menu
9. **VOL -/+** - Régler le volume,
   MUTE - Couper le son
10. ⏻ — Allumer/éteindre l'appareil
11. **MODE** - Sélection du mode de fonctionnement

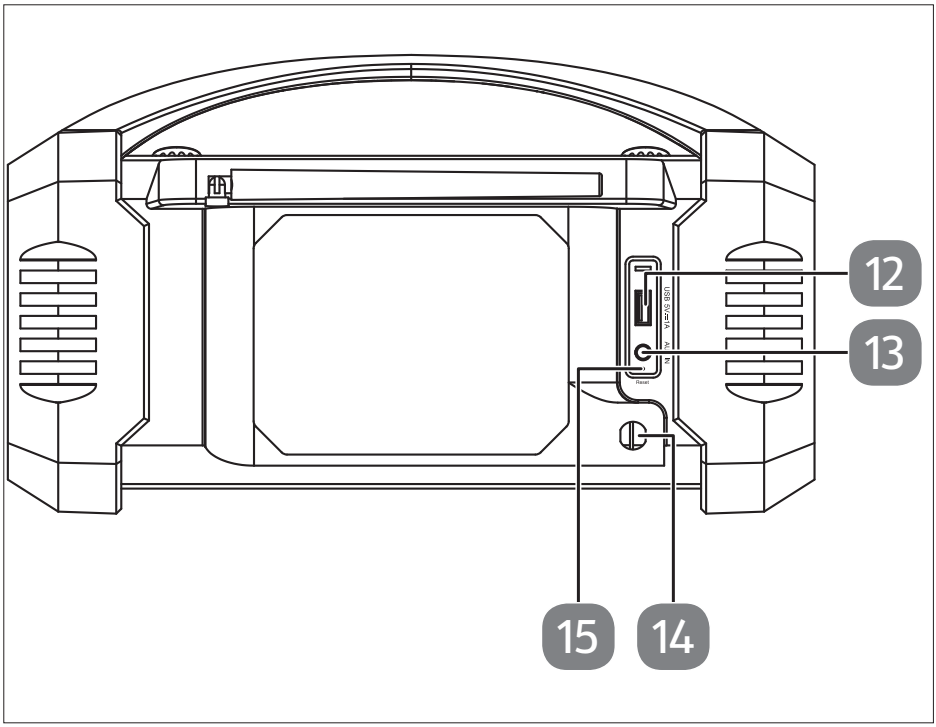

Fig. 2 – Face arrière

12. **USB 5V 1A** - Port de charge USB
13. **AUX IN** – Port audio pour périphérique externe
14. Cordon d'alimentation
15. **RESET** - Ouverture de réinitialisation

7. Mise en marche

AVIS !

Risque de dommage !

Toute installation incorrecte de l'appareil présente un risque d'endommagement

- Tenez compte du fait que la protection contre les projections d'eau n'est garantie que si la radio de chantier est en position verticale (normale).

7.1. Branchement du cordon d'alimentation

- Branchez la fiche d'alimentation de l'adaptateur secteur sur une prise secteur facilement accessible de 100 – 240 V ~ 50-60 Hz.

Si vous n'utilisez pas l'appareil pendant une période prolongée, veuillez le mettre hors service.
Tirez pour cela sur le cordon d'alimentation

7.2. Charge de l'appareil / Alimentation par batterie

Chargez l'appareil uniquement lorsqu'il est sec et à l'intérieur d'un bâtiment. Séchez entièrement l'appareil avant de le charger.

Pour prolonger la durée de vie de la batterie, débranchez l'appareil de la source d'alimentation externe après avoir chargé complètement la batterie.

L'appareil peut être également utilisé sans source électrique externe grâce à la batterie intégrée.

Dès que la batterie atteint un faible niveau de charge, le voyant clignote à l'écran.

- Pour charger la batterie, branchez le cordon d'alimentation comme expliqué dans le chapitre précédent.

Pendant la charge, le voyant s'affiche à l'écran.

7.3. Mise en marche/arrêt de l'appareil

- Appuyez brièvement sur le bouton pour allumer la radio.
- Appuyez brièvement sur le bouton pour éteindre la radio.

7.4. Réglage du volume

- Lorsque l'appareil est allumé, tournez le bouton de réglage **VOL.** vers **-**, pour réduire le volume.
- Lorsque l'appareil est allumé, tournez le bouton de réglage **VOL.** vers **+**, pour augmenter le volume.

Le volume réglé s'affiche brièvement sur l'écran.

Appuyez sur le bouton pour mettre l'appareil en sourdine.

7.5. Égaliseur

- Appuyez une ou plusieurs fois sur le bouton **EQ** pendant le fonctionnement pour appeler les différents types de sons **CLS** (classique), **FLA** (Flat), **PoP** (Pop), **roC** (Rock), **JAZ** (Jazz).

8. Fonctionnement de la radio

Vous pouvez recevoir les stations de radio DAB et FM avec cet appareil. Sélectionnez le mode de radio souhaité :

- Dépliez l'antenne et orientez-la pour une réception optimale.
- Allumez l'appareil.
- Appuyez plusieurs fois sur le bouton **MODE** jusqu'à ce que le mode radio soit activé. **DAB** ou **FM** s'affiche en haut de l'écran.

L'écran affiche l'icône d'antenne indiquant la puissance de réception actuelle . En principe, plus il y a de barres verticales, plus le signal est fort et meilleure est la réception.

8.1. Réglage manuel de l'émetteur (mode FM uniquement)

Réglez ici manuellement la bande de fréquence souhaitée.

- Sélectionnez la fréquence FM souhaitée avec le bouton **+TUNE -**.

La fréquence réglée est alors diffusée.

8.2. Mémoriser des favoris

Mémorisez ici la station souhaitée sur l'emplacement que vous avez choisi.

- Sélectionnez la station souhaitée avec le bouton **+TUNE -**.
- Appuyez sur l'une des 4 touches de présélection **1, 2, 3, 4+** .
- Après avoir appuyé sur la touche de présélection 4+, vous pouvez utiliser le curseur **+ TUNE -** pour sélectionner un emplacement entre 5 et 40 et confirmer en appuyant sur le bouton **OK**.

Les emplacements de mémorisation 1 - 4 peuvent être sélectionnés directement à l'aide des boutons de présélection **1** - **4**. Appuyez sur la touche **4+** et maintenez-la enfoncée pour sélectionner d'autres emplacements de mémorisation

8.3. Réglages radio

Vous avez différentes possibilités de réglage et de commande dans les deux modes radio.

- Maintenez le bouton **MENU** enfoncé pour ouvrir le menu des réglages.
- Utilisez le curseur **+ TUNE -/OK** pour sélectionner l'option de menu souhaitée.
- Confirmez cette sélection et toutes les autres en appuyant sur le bouton de réglage.

Nom du menu	Description
RECHERCHE (mode DAB uniquement)	
	Recherche automatique de stations
RÉGLAGE MANUEL (mode DAB uniquement)	
	Réglage manuel de la fréquence
Prune (mode DAB uniquement)	
NON	Suppression de toutes les stations DAB qui ne sont pas captées dans la région actuelle.
QUI	
DRC (mode DAB seulement)	
OFF	Dynamic Range Control (DRC) : sélection de la compression ; réglage par défaut : éteint
LOW	
HIGH	
Scan Setting (mode FM uniquement)	
ALL STATIONS	Indiquez si la recherche doit porter sur toutes les stations (y compris celles dont le signal est faible) ou seulement sur les stations dont le signal est fort.
STATIONS FORTES	
AUDIO Setting (mode FM uniquement)	
STEREO	Choisissez entre le son mono ou stéréo (uniquement pour la lecture audio via le casque).
MONO	

9. Connexion d'appareils via Bluetooth®

- Allumez l'appareil et sélectionnez le mode Bluetooth
- Appuyez plusieurs fois sur le bouton **MODE** jusqu'à ce que **Bluetooth** s'affiche à l'écran.

Lorsqu'aucun appareil n'est connecté à la radio via Bluetooth, clignote à l'écran.

- Activez la fonction Bluetooth sur votre périphérique de sortie audio ainsi que le mode de recherche pour synchroniser les deux appareils.

Vous trouverez le cas échéant des informations sur la fonction Bluetooth de votre périphérique de sortie audio dans la notice d'utilisation correspondante.
Le nom d'appareil de la radio (**MD 43320**) s'affiche dès que le signal a été trouvé.

L'appairage des deux appareils est terminé lorsqu'un signal sonore est émis et que reste allumé en permanence à l'écran.

9.1. Démarrage/mettre en pause la lecture

- Utilisez le bouton de réglage **OK** pour lancer la lecture des titres.
- Pour interrompre la lecture, appuyez de nouveau sur ce bouton de réglage.
  Appuyez de nouveau sur ce bouton de réglage pour reprendre la lecture.

9.2. Sélection d'un titre

- Tournez le bouton de réglage **TUNE** vers **-** pour revenir au titre précédent.
- Tournez le bouton de réglage **TUNE** vers **+**pour passer au titre suivant.

10. Branchement d'un périphérique de lecture externe

Vous pouvez utiliser la prise **AUX IN** pour brancher un périphérique de lecture externe (p. ex. smartphone ou lecteur MP3).

- Mettez la radio de chantier en mode veille.
- Éteignez votre périphérique externe.
- Ouvrez la protection contre les projections d'eau pour appareils externes.
- Branchez une extrémité d'un câble jack 3,5 mm dans le port **AUX IN** sur le côté de la radio.
- Branchez l'autre extrémité du câble à votre périphérique externe.
- Allumez la radio de chantier.
- Si nécessaire, appuyez plusieurs fois sur le bouton **MODE**, jusqu'à ce que **Auxiliary Input** s'affiche à l'écran.
- Allumez le périphérique externe.
- Lancez la lecture sur votre périphérique externe.

Le signal audio de votre périphérique externe est maintenant lu, le contrôle est entièrement effectué via le périphérique audio externe.

11. Réglages

Dans les différents menus de configuration, les options de commande suivantes restent les mêmes :

- Appuyez sur le bouton **MENU** pour ouvrir le menu des réglages.
- Utilisez le bouton de réglage **+ TUNE -** pour sélectionner le menu**System** et appuyez sur le bouton **OK** pour ouvrir le menu.
- Utilisez le bouton de réglage **+ TUNE** pour sélectionner le réglage que vous souhaitez modifier.
- Appuyez sur le bouton de réglage **OK** pour ouvrir l'élément de menu souhaité.
- Utilisez le bouton de réglage pour effectuer les réglages souhaités.
- Appuyez sur le bouton de réglage pour confirmer le réglage.
- Appuyez sur le bouton **MENU** pour revenir à un élément de menu.

Nom du menu		Description
System		
Égaliseur	Choisissez l'un des égaliseurs préinstallés : **Normal**, **Classique**, **Jazz**, **Pop**, **Rock**	
	Mon EQ	Ici, vous pouvez configurer manuellement les paramètres de l'égaliseur.
SLEEP	Réglage de la minuterie de sommeil, voir aussi „11.1. Sleep-Timer-Funktion 16“ auf Seite <ÜS>	
Time	**Set time and date**	Réglage manuel de l'heure et de la date
	Autom. Update	Choisissez si la date et l'heure doivent être réglées automatiquement uniquement via le signal DAB (**Update from DAB**), le signal FM (**Update from FM**) ou via les deux signaux (**Update from any**) ou pas (**No Update**). Le réglage automatique s'effectue tous les jours entre 4 et 5 heures.
	Set 12/24 hour	Réglez le format de l'heure sur 12 ou 24 heures.
	Set Date format	Réglez le format de la date.
Backlight	**Timeout**	Sélectionnez une période après laquelle la luminosité de l'écran sera réduite.
	On Level	Définissez la luminosité réduite souhaitée pour l'écran.

Nom du menu	Description
Language	Sélection de la langue du menu
Factory Reset	Restauration des réglages d'usine
Software Upgrade	Mettez à jour le micrologiciel de la radio via cette option de menu.
SW VERSION	Affichage de la version logicielle

11.1. Fonction minuterie de veille

La fonction de minuterie de veille vous permet de définir une période après laquelle vous souhaitez que la radio s'éteigne automatiquement.

- Allumez la radio.
- Accédez au menu système et au réglage **Sleep**
- Utilisez le bouton de réglage **+ TUNE-** pour sélectionner la durée d'arrêt souhaitée.
- Appuyez sur le bouton de réglage pour confirmer le réglage.
- Pour désactiver une minuterie de veille, sélectionnez l'option **Off**.
- Appuyez sur la molette de réglage pour confirmer le réglage.

Lorsque la minuterie de veille est activée, le symbole Zz et le temps restant s'affichent à l'écran.

11.2. Afficher l'état de la batterie

- Appuyez plusieurs fois sur le bouton **MENU** jusqu'à ce que **Battery** et une valeur de 0 à 100 s'affichent.

En principe, plus la valeur affichée est élevée, plus la charge de la batterie est importante.

12. Nettoyage et stockage

- Avant le nettoyage, débranchez l'adaptateur secteur de la prise de courant.
- Pour le nettoyage, utilisez un chiffon doux et sec. Évitez les solvants et produits d'entretien chimiques, car ils peuvent endommager la surface et/ou les inscriptions de l'appareil.
- Si vous n'utilisez pas l'appareil pendant une période prolongée, débranchez la fiche d'alimentation de la prise de courant.

13. En cas de dysfonctionnements

PROBLÈME	CAUSE POSSIBLE	SOLUTION
L'appareil ne s'allume pas.	• La batterie est peut-être vide.	▸ Vérifiez si l'adaptateur secteur est branché correctement.

PROBLÈME	CAUSE POSSIBLE	SOLUTION
Affichage erroné de l'heure et de la date	• L'heure/la date réglée est incorrecte.	▶ Réglez l'heure souhaitée.
L'appareil s'éteint en cours de fonctionnement.	• La batterie est peut-être vide.	▶ Faites fonctionner l'appareil avec le cordon d'alimentation ou rechargez la batterie.
Réception radio inexistante ou de mauvaise qualité	• Les signaux émis sont trop faibles.	▶ Ajustez la fréquence de la station. ▶ Changez éventuellement la radio de place.
Aucun son	• Le volume est réglé à un niveau trop bas.	▶ Réglez le volume souhaité.

14. Caractéristiques techniques

Batterie	
Fabricant	Shenzhen Zhouneng New Energy Corporation Limited
Modèle	INR18650S 3,6 V
Tension de sortie	CC 7,2 V ⎓ 2500 mAh, 18,0 Wh
Radio	
Alimentation électrique	100 - 240 V ~ 50/60 Hz, 15 W max.
Puissance de sortie	15 W RMS
Bande de fréquence FM	87,5 – 108 MHz
Bande de fréquence DAB	174,928 – 239,200 MHz
Version Bluetooth	V 5.0
Fréquence de fonctionnement Bluetooth	2 402 – 2 480 MHz
Puissance d'émission max. Bluetooth	< 4,8 dBm
Valeurs de conditions ambiantes	En fonctionnement : 10 °C ~ +45 °C, humidité < 90 % Hors fonctionnement : -10 °C ~ +55 °C humidité < 90 %
Type de protection	IP54

Dimensions (l x H x P)	env. 330 × 175 × 152 mm
Poids	env. 2,4 kg

15. Information sur la conformité UE

L'entreprise MEDION AG déclare par la présente que le type d'équipement radio MD 43320 est conforme aux directives 2014/53/UE [(directive RE), 2009/125/CE (directive sur l'écoconception) et à la directive 2011/65/UE (directive RoHS)]. La déclaration de conformité UE intégrale est disponible à l'adresse Internet suivante : www.medion.com/conformity.

16. Informations sur les marques déposées

Le nom de marque et les logos Bluetooth® sont des marques déposées de Bluetooth SIG, Inc. et sont utilisés par MEDION sous licence.

Les autres marques déposées appartiennent à leurs propriétaires respectifs.

17. Recyclage

EMBALLAGE

Votre appareil se trouve dans un emballage qui le protège contre tout dommage dû au transport. Les emballages sont fabriqués à partir de matériaux qui peuvent être recyclés de manière écologique en étant soumis à un recyclage approprié.

APPAREIL

L'appareil est équipé d'une batterie intégrée. Lorsque l'appareil arrive en fin de cycle de vie, ne le jetez en aucun cas avec les ordures ménagères normales, mais renseignez-vous auprès de votre municipalité sur les méthodes de recyclage des déchets électriques et électroniques respectueuses de l'environnement dans les centres de collecte.

18. Informations relatives au SAV

Si votre appareil ne fonctionne pas de la manière dont vous le souhaitez, veuillez d'abord vous adresser à notre service après-vente. Vous disposez des moyens suivants pour entrer en contact avec nous :

- Au sein de notre Service-Community, vous pouvez discuter avec d'autres utilisateurs ainsi qu'avec nos collaborateurs pour partager vos expériences et vos connaissances.
  Vous pouvez accéder à notre Service-Community ici : community.medion.com.
- Vous pouvez également utiliser notre formulaire de contact disponible ici : www.medion.com/contact.
- Notre équipe du service après-vente se tient également à votre disposition via notre assistance téléphonique ou par courrier.

France	
Horaires d'ouverture	**Hotline SAV**
Lun - Ven : 9h00 à 19h00	02 55 66 12 45
Adresse du service après-vente	
MEDION France 75 Rue de la Foucaudière 72100 LE MANS France	
Suisse	
Horaires d'ouverture	**Hotline SAV**
Lun - Ven : 9h00 à 19h00	0848 - 33 33 32
Adresse du service après-vente	
MEDION/LENOVO Service Center Ifangstrasse 6 8952 Schlieren Suisse	
Belgique & Luxembourg	
Horaires d'ouverture	**Hotline SAV (Belgique)**
Lun - Ven : 9h00 à 19h00	02 - 200 61 98
	Hotline SAV (Luxembourg)
	34 - 20 808 664
Adresse du service après-vente	
MEDION B.V. John F.Kennedylaan 16a 5981 XC Panningen Pays-Bas	

La présente notice d'utilisation et bien d'autres sont disponibles au téléchargement sur le portail du SAV www.medionservice.com.

Dans le cadre d'un développement durable, nous renonçons à imprimer les conditions de garantie. Vous trouverez également nos conditions de garantie sur notre portail de services.

Vous pouvez également scanner le code QR ci-contre pour charger la notice d'utilisation sur un appareil mobile via le portail de service.

19. Mentions légales

Copyright 2024
Date : 08. avril 2024
Tous droits réservés.

La présente notice d'utilisation est protégée par les droits d'auteur.
Toute reproduction sous forme mécanique, électronique ou sous toute autre forme est interdite sans l'autorisation préalable écrite du fabricant.
L'entreprise suivante possède les droits d'auteur :

MEDION AG
Am Zehnthof 77
45307 Essen
Allemagne

Veuillez noter que l'adresse ci-dessus n'est pas celle du service des retours. Contactez toujours notre SAV d'abord.

Inhoudsopgave

1. Informatie over deze gebruiksaanwijzing 43
1.1. Betekenis van de symbolen 43
2. Gebruiksdoel 43
3. Algemene veiligheidsvoorschriften 44
4. Algemene veiligheidsinstructies voor accu's 45
5. Inhoud van de levering 46
6. Onderdelen van het apparaat 47
7. Ingebruikname 49
7.1. Netsnoer aansluiten 49
7.2. Apparaat opladen / accumodus 49
7.3. Apparaat inschakelen/uitschakelen 49
7.4. Volume instellen 49
7.5. Equalizer 50
8. Radiomodus 50
8.1. Zender handmatig instellen (alleen modus FM) 50
8.2. Favorieten opslaan 50
8.3. Radio-instellingen 51
9. Apparaten verbinden via Bluetooth® 52
9.1. Afspelen starten/stoppen 52
9.2. Nummers selecteren 52
10. Extern afspeelapparaat aansluiten 52
11. Instellingen 53
11.1. Sleeptimerfunctie 54
11.2. Batterijstatus weergeven 54
12. Reinigen en opbergen 54
13. Bij storingen 54
14. Technische gegevens 55
15. EU-conformiteitsinformatie 56
16. Informatie over handelsmerken 56
17. Afvalverwerking 56
18. Service-informatie 56
19. Colofon 57

1. Informatie over deze gebruiksaanwijzing

Hartelijk dank dat u voor ons product hebt gekozen. Wij wensen u veel plezier met het apparaat.

Lees de veiligheidsvoorschriften en de volledige gebruiksaanwijzing aandachtig door voordat u het apparaat in gebruik neemt. Neem de waarschuwingen op het apparaat en in de gebruiksaanwijzing in acht.

Houd de gebruiksaanwijzing altijd binnen handbereik. Als u het apparaat verkoopt of doorgeeft, geef dan ook altijd deze gebruiksaanwijzing mee, omdat deze een essentieel onderdeel van het product is.

1.1. Betekenis van de symbolen

Als een tekstgedeelte is gemarkeerd met een van de volgende waarschuwingssymbolen, moet het in de tekst beschreven gevaar worden vermeden om de daar beschreven mogelijke gevolgen te voorkomen.

GEVAAR!
Waarschuwing voor direct levensgevaar!

WAARSCHUWING!
Waarschuwing voor mogelijk levensgevaar en/of ernstig blijvend letsel.

LET OP!
Neem de aanwijzingen in acht om materiële schade te voorkomen!

Meer informatie over het gebruik van het apparaat

Neem de aanwijzingen in de gebruiksaanwijzing in acht!

IP54 **Specificatie van de beschermingsklasse**

- Beschermd tegen stof in schadelijke hoeveelheid
- Bescherming tegen spatwater aan alle zijden

2. Gebruiksdoel

De bouwradio dient voor het afspelen van audio via bluetooth of AUX. Ook radioprogramma's kunnen worden beluisterd.

Het vermelde ontvangstbereik geeft de technische mogelijkheden van het apparaat aan. Informatie die buiten dit bereik wordt ontvangen, mag niet worden gebruikt of verder worden verspreid. De betreffende nationale wetgeving moet in acht worden genomen.

Houd er rekening mee dat bij gebruik van het apparaat voor een ander doel dan waarvoor het is bestemd, de aansprakelijkheid komt te vervallen.

Elke andere bediening geldt als niet in overeenstemming met het gebruiksdoel en kan leiden tot letsel of materiële schade.

3. Algemene veiligheids-voorschriften

BEWAAR DEZE GEBRUIKS-AANWIJZING

- Neem alle informatie in deze gebruiksaanwijzing in acht en houd u in het bijzonder aan de veiligheidsvoorschriften.
- Gebruik uitsluitend door ons geleverde of goedgekeurde reserveonderdelen en accessoires.
- Bouw het product zonder onze toestemming niet om en gebruik het niet in combinatie met hulp- of aanbouwapparaten die niet door ons zijn goedgekeurd of geleverd.
- In geval van onweer of als u het apparaat langere tijd niet gebruikt, haalt u de stekker van dit apparaat uit het stopcontact.
- Een op accu's werkende radio met ingebouwde accu's mag alleen worden opgeladen met de gespecificeerde oplader. Een oplader die is ontworpen voor een bepaald type accu kan brand veroorzaken wanneer deze wordt gebruikt voor andere accu's.
- Volg alle instructies voor het opladen; laad de accu niet op buiten het opgegeven temperatuurbereik. Als u de accu niet goed of niet op de juiste temperatuur oplaadt, bestaat er een verhoogd risico op brand.
- De netadapter is het scheidingssysteem en moet altijd bereikbaar zijn.
- Gebruik het product niet gedurende langere perioden met een hoog volume. Kies een matige volumeregeling om gehoorbeschadiging te voorkomen.
- LCD-schermen bevatten vloeistof die huidirritatie en vergiftiging kan veroorzaken. Als de vloeistof in de ogen, mond of huid terechtkomt, spoel dan de getroffen gebieden met water en raadpleeg een arts.
- Bescherm het product tegen regen of vocht. Het binnendringen van water kan het risico op elektrische schokken verhogen.

- Dit product is niet geschikt voor personen (inclusief kinderen) met beperkte fysieke, zintuiglijke of mentale vermogens, of zonder ervaring of kennis, tenzij ze onder toezicht staan van of worden begeleid door een persoon die verantwoordelijk is voor hun veiligheid. Kinderen moeten onder toezicht staan om te voorkomen dat ze met het product spelen. Bewaar het product buiten bereik van kinderen.
- Gebruik het apparaat niet in een omgeving waar explosiegevaar bestaat. Hiertoe behoren bijvoorbeeld tankinstallaties, opslagplaatsen voor brandstof en ruimtes waar oplosmiddelen worden verwerkt. Ook in omgevingen waar veel fijnstof voorkomt (bijvoorbeeld meel- of houtstof), mag dit apparaat niet worden gebruikt.
- Bescherm de radio tegen hitte en vuur. Laat hem niet achter op een warme plek, zoals dicht bij een warmtebron, in direct zonlicht of in een auto die in de zon geparkeerd staat. Anders bestaat het risico op brand of explosie en op letsel.

4. Algemene veiligheidsinstructies voor accu's

De bouwradio is voorzien van een geïntegreerde accu die niet zonder meer door de gebruiker zelf kan worden vervangen. Probeer in geen geval om de accu zelf te vervangen. Neem de volgende aanwijzingen in acht:

WAARSCHUWING! Explosiegevaar!

Als de accu niet op de juiste manier wordt vervangen, bestaat er explosiegevaar. Vervang accu's alleen door hetzelfde of een gelijkwaardig type.

- Gooi het apparaat niet in het vuur, voorkom kortsluiting en haal het niet uit elkaar.
- De bouwradio mag niet worden opgeladen zonder dat er iemand bij is.

5. Inhoud van de levering

⚠ GEVAAR!

Verstikkingsgevaar!

Er bestaat verstikkingsgevaar door het inslikken of onjuist gebruiken van verpakkingsfolie!

- Bewaar al het gebruikte verpakkingsmateriaal (zakken, stukken polystyreen, enzovoort) buiten het bereik van kinderen.
- Laat kinderen niet met het verpakkingsmateriaal spelen.

- Haal het product uit de verpakking en verwijder al het verpakkingsmateriaal.
- Controleer of de levering volledig en onbeschadigd is en neem binnen 14 dagen na aankoop contact met ons op als dat niet het geval is. Gebruik het apparaat bij beschadiging pas, nadat u overleg hebt gepleegd met de klantenservice.

Het door u gekochte pakket moet het volgende bevatten:

- Bouwradio
- Audiokabel (3,5 mm)
- Netadapter
- Beknopte gebruiksaanwijzing

6. Onderdelen van het apparaat

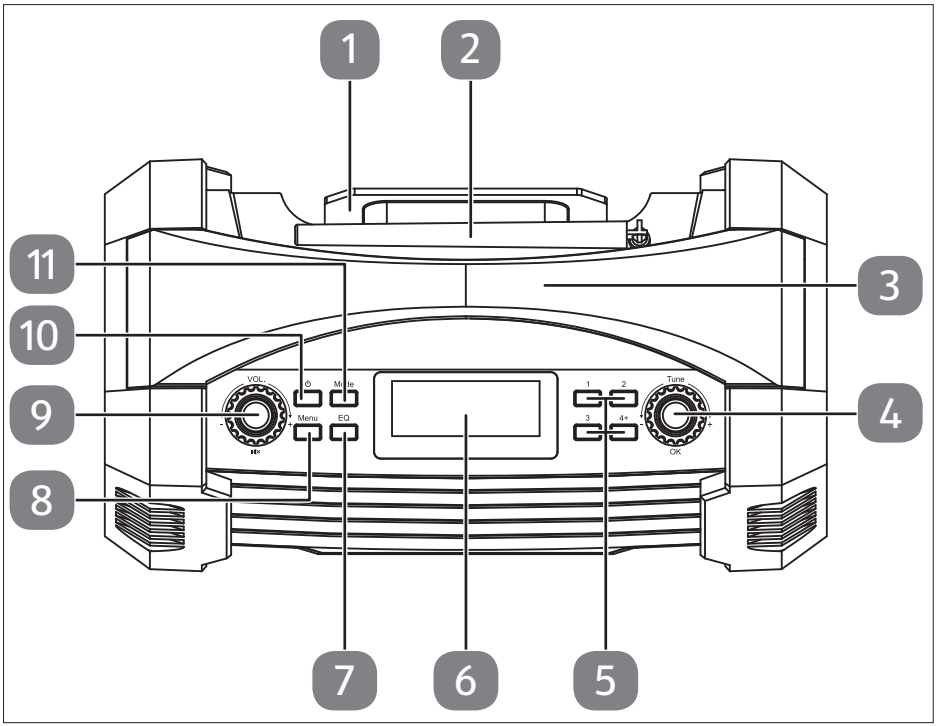

Afb. 1 – Bovenkant

1. Kabelopwikkeling
2. DAB-/FM-antenne
3. Draaggreep
4. **TUNE -/+** — Navigeren in het menu, track selecteren, zender selecteren,
   OK — Instellingen bevestigen
5. **1; 2; 3; 4+** — Geheugenlocatie zender
6. Display
7. **EQ** — Equalizerinstelling selecteren
8. **MENU** — Menu oproepen
9. **VOL -/+** — Volume instellen,
   MUTE — Geluid uitschakelen
10. ⏻ — Apparaat in-/uitschakelen
11. **MODE** — Bedrijfsmodus selecteren

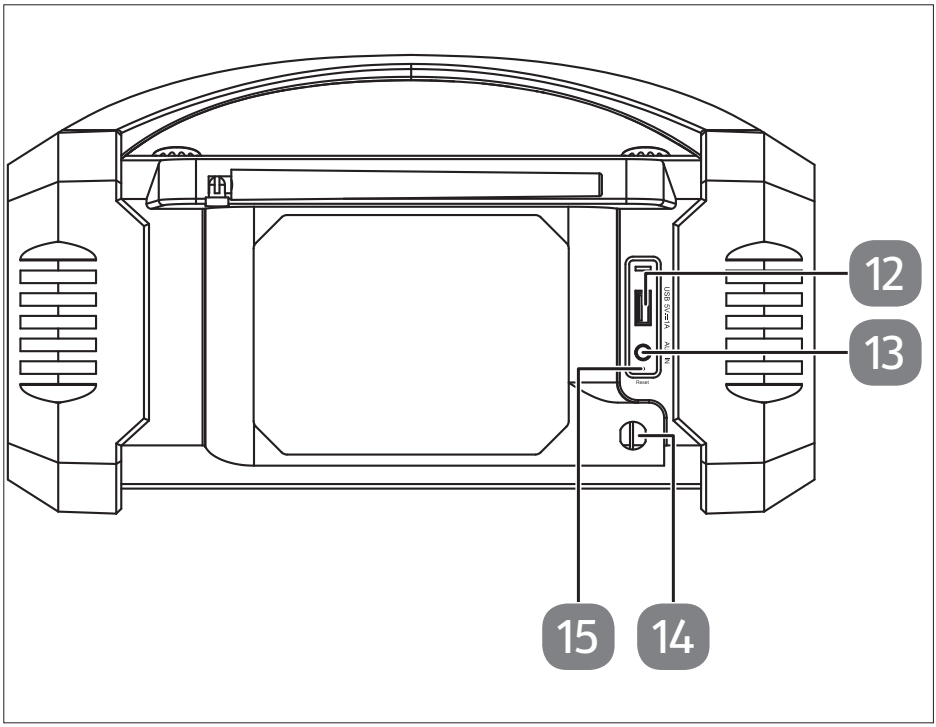

Afb. 2 – Achterkant

12. **USB 5V 1A** — USB-laadaansluiting
13. **AUX IN** — Audioaansluiting voor extern apparaat
14. Netsnoer
15. **RESET** — Reset opening

7. Ingebruikname

LET OP!

Gevaar voor beschadiging!

Gevaar voor schade aan het apparaat door een verkeerde opstelling

- Houd er rekening mee dat de spatwaterdichtheid alleen gegarandeerd is als de bouwradio rechtop staat (in de normale stand).

7.1. Netsnoer aansluiten

- Steek de stekker van de netadapter in een gemakkelijk toegankelijk stopcontact van 100-240 V ~ 50-60 Hz.

Schakel het apparaat volledig uit wanneer u het gedurende langere tijd niet nodig hebt. Trek hiervoor aan het netsnoer

7.2. Apparaat opladen / accumodus

Laad het apparaat alleen op als het droog is en doe dit alleen binnenshuis. Maak het apparaat voor het opladen helemaal droog.

Zodra de accu volledig is opgeladen, koppelt u het apparaat los van de externe netvoeding zodat de accu langer meegaat.

Als er geen externe netvoeding beschikbaar is, kan het apparaat ook met de geïntegreerde accu worden gebruikt.

Zodra het laadniveau van de accu laag is, gaat op het display de indicator knipperen.

- Sluit voor het opladen van de accu het netsnoer aan op de manier die in het vorige hoofdstuk wordt beschreven.

Tijdens het opladen brandt in het display de indicator .

7.3. Apparaat inschakelen/uitschakelen

- Houd de toets kort ingedrukt om de radio in te schakelen.
- Houd de toets kort ingedrukt om de radio uit te schakelen.

7.4. Volume instellen

- Draai terwijl het apparaat is ingeschakeld de knop **VOL.** in de richting **-** om het volume te verlagen.
- Draai terwijl het apparaat ingeschakeld is de knop **VOL.** in de richting **+** om het volume te verhogen.

Op het display wordt het ingestelde volume kort weergegeven.

Druk op de knop om het geluid uit te schakelen.

7.5. Equalizer

- Druk tijdens het gebruik een of meerdere keren op de toets **EQ** om de verschillende geluidspatronen **CLS** (klassiek), **FLA** (flat), **PoP** (pop), **roC** (rock), **JAZ** (jazz) op te roepen.

8. Radiomodus

U kunt met het apparaat zowel DAB- als FM-radiozenders ontvangen. Kies de gewenste radiomodus:

- Klap de antenne omhoog en richt deze uit voor een optimale ontvangst.
- Schakel het apparaat in.
- Druk meerdere keren op de toets **MODE** om naar de radiomodus te gaan. Op het display verschijnt **Dab** of **FM** bovenaan het scherm.

Op het display verschijnt het antennepictogram met de huidige ontvangststerkte . In principe geldt: hoe meer verticale balken worden weergegeven, hoe sterker het signaal en hoe beter de ontvangst.

8.1. Zender handmatig instellen (alleen modus FM)

Hier stelt u de gewenste frequentieband handmatig in.

- Selecteer met de knop **+ TUNE -** de gewenste FM-frequentie.

Nu wordt de ingestelde frequentie weergegeven.

8.2. Favorieten opslaan

Sla hier de gewenste zenders op een door u geselecteerde programmaplaats op.

- Selecteer met de knop **+ TUNE -** de gewenste zender.
- Houd een van de 4 zendergeheugentoetsen **1, 2, 3, 4+** ingedrukt.
- Nadat u de zendergeheugenknop 4+ hebt ingedrukt, kunt u met de knop **+ TUNE -** een geheugenplaats tussen 5 - 40 selecteren en bevestigen door op de knop **OK** te drukken.

De geheugenplaatsen 1 - 4 zijn via de zendergeheugentoetsen **1** - **4** direct oproepbaar. Houd de toets **4+** ingedrukt om verdere geheugenplaatsen te selecteren

8.3. Radio-instellingen

Er zijn verschillende instel- en bedieningsmogelijkheden in de twee radiomodi.

- Houd de toets **MENU** ingedrukt om het instellingenmenu te openen.
- Gebruik de knop **+ TUNE -/OK** om de gewenste menuoptie te selecteren.
- Bevestig deze en alle andere selecties door op de knop te drukken.

Menu	Omschrijving
Full Scan (alleen DAB-modus)	
	Automatisch naar zenders zoeken
Manual Tune (alleen DAB-modus)	
	Frequentie handmatig instellen
Prune (alleen DAB-modus)	
NEIN	Alle DAB-zenders wissen die in de huidige regio niet kunnen worden ontvangen.
JA	
DRC (alleen DAB-modus)	
Off	Dynamic Range Control (DRC): Compressie selecteren; standaardinstelling: uit
Low	
High	
Scan Setting (alleen FM-modus)	
Alle stations	Selecteer of u wilt zoeken naar alle zenders (ook zwakke) of alleen naar sterke zenders.
Strong stations only	
AUDIO Setting (alleen FM-modus)	
STEREO allowed	Selecteer of mono- of stereogeluid moet worden afgespeeld (alleen bij afspelen van geluid via een hoofdtelefoon).
Forced MONO	

9. Apparaten verbinden via Bluetooth®

- Schakel het apparaat in en selecteer de bluetoothmodus.
- Druk meerdere keren op de toets **MODE** tot op het display **Bluetooth** wordt weergegeven.

Zolang er geen apparaat via bluetooth met de radio is verbonden, knippert op het display .

- Schakel op het audio-uitvoerapparaat de bluetoothfunctie in en activeer de zoekmodus om beide apparaten op elkaar af te stemmen.

Informatie over de bluetoothfunctie van uw audio-uitvoerapparaat kunt u zo nodig vinden in de gebruiksaanwijzing van het betreffende apparaat.

De apparaatnaam van de radio **MD 43320** wordt weergegeven zodra het signaal is gevonden.

De apparaatafstemming van beide apparaten is voltooid wanneer er een pieptoon wordt gegeven en het display continu brandt.

9.1. Afspelen starten/stoppen

- Gebruik de knop **OK** om het afspelen van nummers te starten.
- Druk opnieuw op de knop om het afspelen te onderbreken.
  Als u nog een keer op de knop drukt, gaat het apparaat door met afspelen.

9.2. Nummers selecteren

- Draai de knop **TUNE** in de richting **-** om naar het vorige nummer terug te keren.
- Draai de knop **TUNE** in de richting **+** om naar het volgende nummer te gaan.

10. Extern afspeelapparaat aansluiten

Op de **AUX IN**-aansluiting kunt u een extern afspeelapparaat aansluiten (zoals een smartphone of een mp3-speler).

- Zet de bouwradio in de stand-bymodus.
- Schakel het externe apparaat uit.
- Open de spatwaterbescherming voor externe apparaten.
- Steek het ene uiteinde van een 3,5 mm-jackkabel in de **AUX IN**-aansluiting aan de zijkant van de radio.
- Sluit het andere uiteinde van de kabel aan op het externe apparaat.
- Schakel de bouwradio in.
- Druk indien nodig meerdere keren op de toets **MODE** tot **Auxiliary Input** op het display wordt weergegeven.
- Schakel uw externe apparaat in.
- Start het afspelen op het externe apparaat.

Het audiosignaal van uw externe apparaat wordt nu afgespeeld, de besturing gebeurt volle-

dig via het externe audioapparaat.

11. Instellingen

In de verschillende instellingenmenu's blijven de volgende bedieningsmogelijkheden hetzelfde:

- Druk op de toets **MENU** om het intellingenmenu te openen.
- Gebruik de knop **+ TUNE -** om het menu **System** te selecteren en druk op de knop **OK** om het menu te openen.
- Gebruik de knop **+ TUNE -** om de instelling te selecteren die u wilt wijzigen.
- Druk op de knop **OK** om de gewenste menuoptie te openen.
- Voer met de knop de gewenste instellingen uit.
- Druk op de knop om de instelling te bevestigen.
- Druk op de toets **MENU** om een menuoptie terug te gaan.

Menu		Omschrijving
Systeem		
Equaliser	Selecteer een van de voorgeïnstalleerde equalizers **Normal**, **Classic**, **Jazz**, **Pop**, **Rock**	
	My EQ	Hier kunt u de equalizerinstellingen handmatig uitvoeren.
SLEEP	De sleeptimer instellen, zie ook „11.1. Sleep-Timer-Funktion 16“ auf Seite <ÜS>	
Time	**Set time and date**	Tijd en datum handmatig instellen
	Autom. Update	Selecteer of datum en tijd automatisch alleen via het DAB- (**Update from DAB**), het FM-signaal (**Update from FM**) of via beide signalen (**Update from any**) moeten worden ingesteld of niet (**No Update**). De automatische instelling vindt dagelijks plaats tussen 4 en 5 uur.
	Set 12/24 hour	12 of 24 uursnotatie instellen.
	Set Date format	Datumnotatie instellen.
Backlight	**Timeout**	Selecteer een tijdsduur waarna het scherm wordt gedimd.
	On Level	De gewenste verlichtingssterkte van het gedimde display instellen.

Menu	Omschrijving
Taal	Taal van het menu selecteren
Factory Reset	De fabrieksinstellingen herstellen
Software-upgrade	Gebruik deze menuoptie om de firmware van de radio bij te werken.
SW VERSION	Softwareversie weergeven

11.1. Sleeptimerfunctie

Met de Sleep Timer-functie kunt u een periode definiëren waarna de radio automatisch wordt uitgeschakeld.

- Schakel de radio in.
- Ga naar het systeemmenu en de instelling **Sleep**
- Gebruik de knop **+ TUNE -** om de gewenste uitschakeltijd te selecteren.
- Druk op de knop om de instelling te bevestigen.
- Om een sleeptimer uit te schakelen, selecteert u de optie **Off**.
- Druk op de draaiknop om de instelling te bevestigen.

Bij een geactiveerde sleeptimer worden op het display het symbool Zz en de resterende tijd weergegeven.

11.2. Batterijstatus weergeven

- Druk meerdere keren op de toets **MENU** tot **Battery** en een waarde van 0 -100 wordt aangegeven.

In principe geldt: hoe hoger de aangegeven waarde, hoe sterker de acculading.

12. Reinigen en opbergen

- Trek vóór het reinigen de netadapter uit het stopcontact.
- Gebruik voor het reinigen een droge, zachte doek. Vermijd het gebruik van chemische oplos- en reinigingsmiddelen, omdat hierdoor het oppervlak en/of de opschriften van het apparaat beschadigd kunnen raken.
- Verwijder de stekker uit het stopcontact als u het apparaat langere tijd niet gebruikt.

13. Bij storingen

PROBLEEM	MOGELIJKE OORZAAK	OPLOSSING
Het apparaat kan niet worden ingeschakeld.	• Mogelijk is de accu leeg.	▶ Controleer of de netadapter correct is aangesloten.

PROBLEEM	MOGELIJKE OORZAAK	OPLOSSING
Er worden een verkeerde tijd en datum weergegeven	• De datum/tijd is verkeerd ingesteld.	▶ Stel de gewenste tijd in.
Het apparaat wordt tijdens het gebruik uitgeschakeld.	• Mogelijk is de accu leeg.	▶ Gebruik het apparaat met het netsnoer of laad de accu op.
Geen of slechte radio-ontvangst	• De zendersignalen zijn te zwak.	▶ Stel de frequentie van de zenders af. ▶ Zet de radio eventueel ergens anders neer.
Er is geen geluid	• Het volume is op een te lage stand ingesteld.	▶ Stel het volume hoger in.

14. Technische gegevens

Accu	
Fabrikant	Shenzhen Zhouneng New Energy Corporation Limited
Model	INR18650S 3.6V
Uitgangsspanning	DC 7,2 V ⎓ 2500 mAh, 18,0 Wh
Radio	
Voedingsspanning	100 - 240 V ~ 50/60 Hz, 15 W max.
Uitgangsvermogen	15 W RMS
FM-frequentieband	87,5 - 108 MHz
DAB-frequentieband	174,928 - 239,200 MHz
Bluetoothversie	V 5.0
Bluetoothfrequentie	2402 - 2480 MHz
Max. zendvermogen bluetooth	< 4,8 dBm
Omgevingswaarden	Tijdens gebruik: 10 °C ~ +45 °C < 90 % luchtvochtigheid Bij niet-gebruik: -10 °C ~ +55 °C < 90 % luchtvochtigheid
Beschermingsklasse	IP54

Afmetingen (b x h x d)	ca. 330 x 175 x 152 mm
Gewicht	ca. 2,4 kg

15. EU-conformiteitsinformatie

Hiermee verklaart MEDION AG dat het type radiografische apparatuur MD 43320 voldoet aan richtlijn 2014/53/EU [(RE-richtlijn) evenals richtlijn 2009/125/EG (eco-designrichtlijn) en richtlijn 2011/65/EU (RoHS-richtlijn)]. Ga voor de volledige tekst van de EU-conformiteitsverklaring naar: www.medion.com/conformity.

16. Informatie over handelsmerken

Het woordmerk en de logo's van Bluetooth® zijn gedeponeerde merken van Bluetooth SIG, Inc. en worden door MEDION onder licentie gebruikt.

Andere handelsmerken zijn eigendom van de betreffende eigenaren.

17. Afvalverwerking

VERPAKKING

Het apparaat zit ter bescherming tegen transportschade in een verpakking. Verpakkingen zijn gemaakt van materialen die milieuvriendelijk kunnen worden afgevoerd en vakkundig kunnen worden gerecycled.

APPARAAT

In het apparaat is een accu geïntegreerd. Doe het apparaat aan het einde van de levensduur in geen geval bij het gewone huishoudelijke afval. Informeer bij uw gemeente waar zich inzamelpunten voor elektrische apparaten en elektronica bevinden, zodat u het apparaat milieuvriendelijk kunt afvoeren.

18. Service-informatie

Wanneer uw apparaat niet zoals gewenst of verwacht functioneert, neem dan contact op met onze klantenservice. U heeft verschillende mogelijkheden, om met ons contact op te nemen:

- In onze Service-Community vindt u andere gebruikers en onze medewerkers en daar kunt u uw ervaringen uitwisselen en uw kennis delen.
  U vindt onze Service-Community onder community.medion.com.
- U kunt natuurlijk ook ons contactformulier gebruiken onder www.medion.com/contact.
- En bovendien staat ons serviceteam ook via de klantenservice of per post ter beschikking.

Nederland	
Openingstijden klantenservice	**Klantenservice**
Ma - vr: 08.30 - 17.00 uur	✆ 0900 - 2352534
Buiten deze tijden kunt u op het genoemde nummer te allen tijde gebruik maken van onze voicemaildienst met terugbeloptie.	

België & Luxemburg	
Openingstijden klantenservice	**Klantenservice (België)**
Ma - vr: 09:00 - 19:00	02 - 200 61 98
	Klantenservice (Luxemburg)
	34 - 20 808 664
Serviceadres	
MEDION B.V. **John F.Kennedylaan 16a** **5981 XC Panningen** **Nederland**	

Deze en vele andere gebruiksaanwijzingen staan ter beschikking om te downloaden via het serviceportaal www.medionservice.com.

Om redenen van duurzaamheid hebben wij geen gedrukte garantie-voorwaarden. U vindt onze garantievoorwaarden ook in ons servicepor-taal.

Ook kunt u de QR-code hiernaast scannen en de gebruiksaanwijzing via het serviceportaal downloaden op uw mobiele eindapparaat.

19. Colofon

Copyright 2024
Stand: 08. april 2024
Alle rechten voorbehouden.

Deze gebruiksaanwijzing is auteursrechtelijk beschermd.
Verveelvoudiging in mechanische, elektronische of welke andere vorm dan ook zonder schriftelijke toestemming van de fabrikant is verboden.
Het copyright berust bij de firma:

MEDION AG
Am Zehnthof 77
45307 Essen
Duitsland

Houd er rekening mee dat het bovenstaande adres geen retouradres is. Neem eerst contact op met onze klantenservice.

Índice

1. Información acerca de este manual de instrucciones 61
1.1. Explicación de los símbolos 61
2. Uso conforme a lo previsto 61
3. Indicaciones generales de seguridad 62
4. Indicaciones generales de seguridad para las baterías 63
5. Volumen de suministro 64
6. Piezas del aparato 65
7. Puesta en servicio 67
7.1. Conexión del cable de alimentación 67
7.2. Carga del aparato/funcionamiento a batería 67
7.3. Encendido/apagado del aparato 67
7.4. Ajuste del volumen 67
7.5. Ecualizador 68
8. Funcionamiento de la radio 68
8.1. Sintonización manual de emisoras (solo en modo FM) 68
8.2. Guardado de favoritos 68
8.3. Ajustes de radio 69
9. Conexión de aparatos mediante Bluetooth® 70
9.1. Inicio/pausa de la reproducción 70
9.2. Selección de pistas 70
10. Conexión de un dispositivo de reproducción externo 70
11. Ajustes 71
11.1. Función de temporizador de apagado 72
11.2. Visualización del estado de la batería 72
12. Limpieza y conservación 72
13. En caso de fallos 72
14. Datos técnicos 73
15. Información de conformidad UE 74
16. Información sobre marcas registradas 74
17. Eliminación 74
18. Información de asistencia técnica 74
19. Aviso legal 75

1. Información acerca de este manual de instrucciones

Muchas gracias por haber elegido nuestro producto. Le deseamos que disfrute con este aparato.

Antes de la puesta en servicio, lea atentamente las indicaciones de seguridad y todo el manual. Tenga en cuenta las advertencias que aparecen en el propio aparato y en el manual de instrucciones.

Mantenga siempre a mano el manual de instrucciones. En caso de que venda o transfiera el aparato, es imprescindible que entregue también este manual de instrucciones, ya que constituye una parte esencial del producto.

1.1. Explicación de los símbolos

Si una parte de texto está marcada con uno de los siguientes símbolos de advertencia, deberá evitarse el peligro descrito en el texto para prevenir las posibles consecuencias indicadas en el mismo.

¡PELIGRO!
Advertencia de peligro de muerte inminente.

¡ADVERTENCIA!
Advertencia de posible peligro de muerte o de lesiones graves irreversibles.

¡AVISO!
Respete las indicaciones para evitar daños materiales.

Información detallada para el uso del aparato

Respete las indicaciones del manual de instrucciones.

IP54 **Indicación del grado de protección**

- Protegido frente a polvo en cantidades perjudiciales
- Protección contra salpicaduras de agua en cualquier dirección

2. Uso conforme a lo previsto

La radio para obras sirve para reproducir archivos de audio a través de Bluetooth o un puerto AUX. Además, también se pueden reproducir emisiones de radio.

Las posibilidades técnicas del aparato vienen dadas por la zona de cobertura indicada. Fuera de esta zona no debe usarse ni difundirse la información recibida. Deben observarse las respectivas leyes nacionales.

Tenga en cuenta que cualquier uso indebido del aparato conlleva la pérdida de la garantía.

Cualquier otro uso se considerará contrario al uso previsto y puede provocar daños materiales o personales.

3. Indicaciones generales de seguridad

CONSERVACIÓN DE ESTE MANUAL DE INSTRUCCIONES

- Tenga en cuenta toda la información contenida en este manual de instrucciones, especialmente las indicaciones de seguridad.
- Utilice exclusivamente accesorios y recambios suministrados o autorizados por nosotros.
- No realice ninguna modificación en el aparato sin nuestra autorización, ni utilice ningún aparato suplementario que no haya sido suministrado o autorizado por nosotros.
- En caso de tormenta, o si no va a utilizar el aparato durante un largo periodo de tiempo, desenchufe el aparato de la red eléctrica.
- Una radio alimentada por batería con baterías incorporadas solo debe cargarse con el cargador especificado. Un cargador destinado a un tipo concreto de batería puede provocar un incendio si se utiliza para otras baterías.
- Siga todas las instrucciones de carga; no cargue la batería fuera del rango de temperatura especificado. Si carga la batería de forma incorrecta o a una temperatura no adecuada, existe un mayor riesgo de incendio.
- El adaptador de alimentación actúa como mecanismo de desconexión y debe estar siempre accesible.
- No utilice el producto a un volumen elevado durante largos periodos de tiempo. Seleccione un ajuste de volumen moderado para evitar daños auditivos.
- Las pantallas LCD contienen líquido que puede provocar irritaciones cutáneas e intoxicación. Si el líquido entra en los ojos o en la boca o en contacto con la piel, enjuague bien las zonas afectadas con agua y acuda a un médico.
- Proteja el producto de la lluvia y la humedad. La entrada de agua puede aumentar el riesgo de descargas eléctricas.

- Este producto no es adecuado para personas (incluidos niños) con capacidades mentales, sensoriales o físicas limitadas, o que carezcan de experiencia y conocimientos, a menos que las supervise o reciban instrucciones de una persona responsable de su seguridad. Se debe vigilar a los niños para que no jueguen con el producto. Guarde el producto fuera del alcance de los niños.
- Nunca utilice el aparato en zonas con peligro de explosión. Por ejemplo, en estaciones de servicio, zonas de almacenamiento de combustibles o zonas en las que se procesan disolventes. El aparato tampoco se debe utilizar en entornos con aire contaminado de partículas (p. ej., polvo de harina o de serrín).
- Proteja la radio del calor y el fuego. No la deje en un lugar caliente, como, por ejemplo, junto una fuente calor, expuesto a la radiación solar directa o en el interior de un vehículo aparcado directamente al sol. De lo contrario, existe peligro de incendio o explosión, así como de sufrir lesiones.

4. Indicaciones generales de seguridad para las baterías

La radio para obras funciona con una batería fija que no puede ser reemplazada sin más por el propio usuario. No intente cambiar usted mismo la batería en ningún caso. Observe al respecto las siguientes indicaciones:

¡ADVERTENCIA!
¡Peligro de explosión!

En caso de un cambio inadecuado de la batería existe peligro de explosión. Solo debe sustituirse por otra del mismo tipo o un tipo equivalente.

- No tire el aparato al fuego, no lo cortocircuite ni lo despiece.
- La radio para obras no debe cargarse sin supervisión.

5. Volumen de suministro

⚠ ¡PELIGRO!

¡Peligro de asfixia!

Las láminas de embalaje pueden tragarse o utilizarse de forma inadecuada con el consiguiente peligro de asfixia.

- Guarde todos los materiales de embalaje usados (bolsas, piezas de poliestireno, etc.) fuera del alcance de los niños.
- No permita que los niños jueguen con el material de embalaje.

- Extraiga el producto del embalaje y retire todo el material de embalaje.
- Compruebe la integridad del suministro y avísenos en un plazo de 14 días después de su compra en caso de que presentara algún daño o estuviera incompleto. En caso de constatar algún daño, no utilice el aparato hasta haber hablado con el servicio de atención al cliente.

Con el paquete que ha adquirido recibirá lo siguiente:

- Radio para obras
- Cable de audio (3,5 mm)
- Adaptador de alimentación
- Guía breve

6. Piezas del aparato

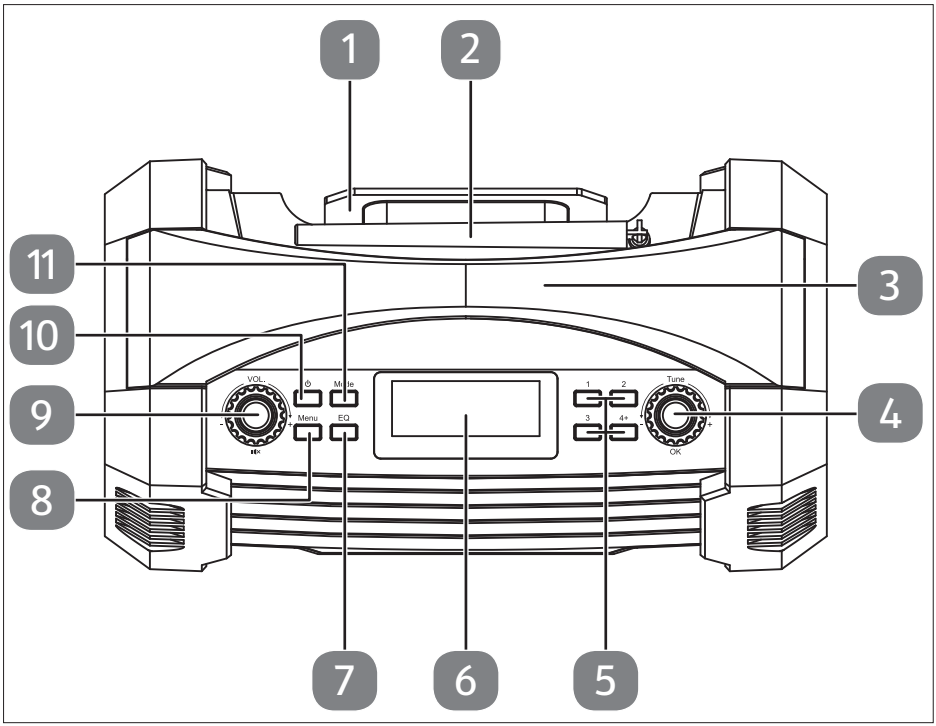

Fig. 1 – Parte superior

1. Recogecable
2. Antena DAB/FM
3. Asa de transporte
4. **TUNE -/+**: navegar por el menú, seleccionar pista, seleccionar emisora,
   OK: confirmar ajustes
5. **1; 2; 3; 4+**: posición de memoria de emisoras
6. Pantalla
7. **EQ**: seleccionar el ajuste del ecualizador
8. **MENU**: abrir el menú
9. **VOL -/+**: ajustar el volumen,
   MUTE: activar el modo silencioso
10. ⏻: encender/apagar el aparato
11. **MODE**: seleccionar el modo operativo

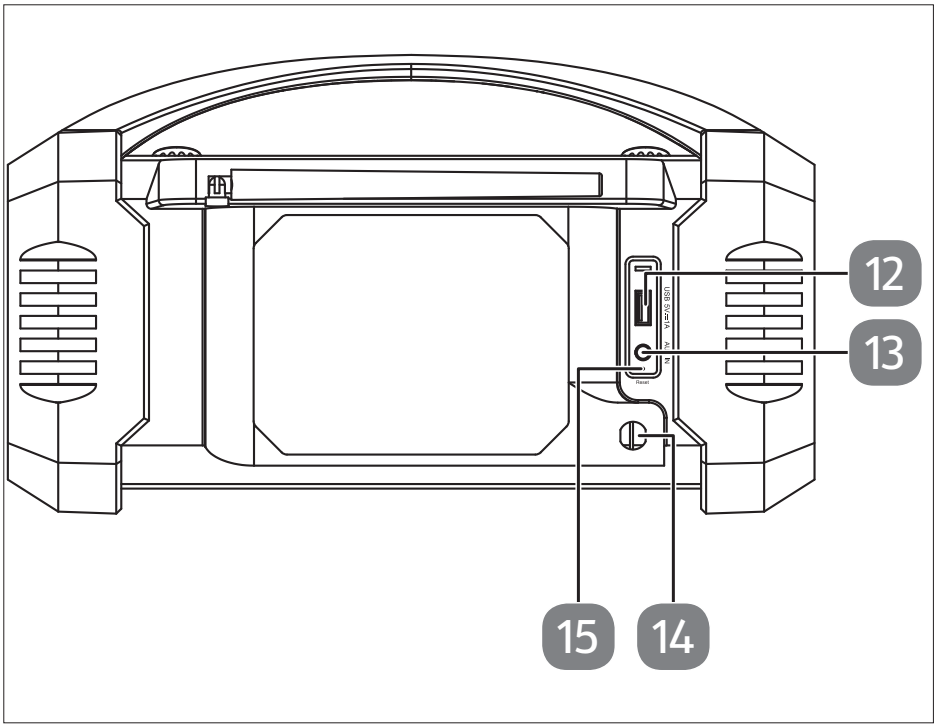

Fig. 2 – Parte trasera

12. **USB 5V 1A**: conexión de carga USB
13. **AUX IN**: conexión de audio para dispositivo externo
14. Cable de alimentación
15. **RESET**: orificio para reiniciar

7. Puesta en servicio

¡AVISO!

¡Peligro de daños!

Peligro de daños en el aparato por una colocación inadecuada.

- Tenga en cuenta que la protección contra salpicaduras de agua solo está garantizada cuando la radio para obras se encuentra en posición vertical (normal).

7.1. Conexión del cable de alimentación

- Enchufe la clavija de enchufe del adaptador de alimentación en una toma de corriente de fácil acceso 100-240 V ~ 50-60 Hz.

En caso de que no vaya a necesitar el aparato durante un periodo prolongado, póngalo fuera de servicio.
Para ello, tire del cable de alimentación

7.2. Carga del aparato/funcionamiento a batería

Cargue el aparato únicamente si este está seco y en el interior de un edificio. Seque el aparato por completo antes de cargarlo.

Para aumentar la vida útil de la batería, desenchufe el aparato de la fuente de corriente externa una vez que la batería se haya cargado por completo.

El aparato también puede funcionar sin fuente de corriente externa a través de la batería integrada.

Cuando la batería ha alcanzado un nivel de carga bajo, en la pantalla parpadea la indicación .

- Para cargar la batería, conecte el cable de alimentación tal y como se explica en el capítulo anterior.

Durante el proceso de carga, en la pantalla se enciende la indicación .

7.3. Encendido/apagado del aparato

- Mantenga pulsada la tecla brevemente para encender la radio.
- Mantenga pulsada la tecla brevemente para apagar la radio.

7.4. Ajuste del volumen

- Con la radio encendida, gire el regulador **VOL.** en la dirección **-** para bajar el volumen.
- Con la radio encendida, gire el regulador **VOL.** en la dirección **+** para subir el volumen.

En la pantalla se muestra brevemente el volumen ajustado.

Pulse el regulador para silenciar el aparato.

7.5. Ecualizador

- Con la radio encendida, pulse la tecla **EQ** una o varias veces para acceder a los distintos patrones de sonido, **CLS** (clásico), **FLA** (plano), **PoP** (pop), **roC** (rock) o **JAZ** (jazz).

8. Funcionamiento de la radio

Con el aparato puede recibir emisoras de radio DAB y FM. Seleccione el modo de radio deseado:

- Despliegue la antena y alinéela para una recepción óptima.
- Encienda el aparato.
- Pulse la tecla **MODE** varias veces hasta que llegue al modo de radio. En la pantalla aparece **Dab** o **FM** en la parte superior.

En la pantalla aparece el icono de la antena con la intensidad de señal actual . Como regla general, cuantas más barras verticales se muestren, más fuerte será la señal y mejor será la recepción.

8.1. Sintonización manual de emisoras (solo en modo FM)

Ajuste aquí la banda de frecuencia deseada de forma manual.

- Seleccione la frecuencia FM deseada con el regulador **+ TUNE -**.

A continuación, se reproduce la frecuencia ajustada.

8.2. Guardado de favoritos

Guarde la emisora deseada en el canal de programación que elija.

- Seleccione la emisora deseada con el regulador **+ TUNE -**.
- Mantenga pulsada una de las 4 teclas de memoria de emisoras **1, 2, 3, 4+**.
- Después de pulsar la tecla de memoria de emisoras 4+, puede utilizar el regulador **+ TUNE -** para seleccionar una posición de memoria entre 5 y 40 y confirmar pulsando el regulador **OK**.

Las posiciones de memoria 1-4 se pueden abrir directamente con las teclas de memoria de emisoras **1**-**4**. Mantenga pulsada la tecla **4+** para seleccionar más posiciones de memoria

8.3. Ajustes de radio

En los dos modos de radio dispone de diferentes opciones de ajuste y control.

- Pulse y mantenga pulsada la tecla **MENU** para abrir el menú de configuración.
- Seleccione con el regulador **+ TUNE -/OK** la opción de menú deseada.
- Confirme esta selección y todo el resto pulsando el regulador.

Nombre del menú	Descripción
Full Scan (solo en modo DAB)	
	Búsqueda automática de emisoras
Manual Tune (solo en modo DAB)	
	Ajuste manual de la frecuencia
Prune (solo en modo DAB)	
NEIN	Borrar todas las emisoras DAB que no se reciben en la región actual.
JA	
DRC (solo en modo DAB)	
Off	Dynamic Range Control (DRC): selección de la compresión; ajuste estándar: apagado
Low	
High	
Scan Setting(solo en modo FM)	
All Stations	Elija si deben buscarse todas las emisoras, también las de recepción débil, o solo las emisoras con intensidad de señal fuerte.
Strong stations only	
AUDIO Setting (solo en modo FM)	
STEREO allowed	Seleccione si debe reproducirse el sonido mono o estéreo (solo en caso de reproducción de audio mediante auriculares).
Forced MONO	

9. Conexión de aparatos mediante Bluetooth®

- Encienda el aparato y seleccione el modo Bluetooth.
- Pulse la tecla **MODE** repetidamente hasta que aparezca **Bluetooth** en la pantalla.

Mientras ningún aparato esté conectado a la radio mediante Bluetooth, en la pantalla parpadeará .

- Active el Bluetooth de su aparato emisor de audio y active el modo de búsqueda para que los dos aparatos se emparejen.

Encontrará la información relativa a la función Bluetooth de su aparato emisor de audio en el manual de instrucciones del mismo.
El nombre de dispositivo de la radio (**MD 43320**) se muestra en cuanto se encuentra la señal.

La sintonización de ambos aparatos se completa cuando se emite un tono de señal y la pantalla se ilumina permanentemente.

9.1. Inicio/pausa de la reproducción

- Utilice el regulador **OK** para iniciar la reproducción de las pistas.
- Para interrumpir la reproducción, vuelva a pulsar el regulador.
  Al pulsarlo de nuevo, la reproducción se reanudará.

9.2. Selección de pistas

- Gire el regulador **TUNE** en la dirección **-** para volver a la pista anterior.
- Gire el regulador **TUNE** en la dirección **+** para pasar a la siguiente pista.

10. Conexión de un dispositivo de reproducción externo

Puede utilizar la conexión **AUX IN** para conectar un dispositivo de reproducción externo (p. ej., un *smartphone* o un reproductor MP3).

- Conecte la radio para obras en el modo Standby.
- Apague su dispositivo externo.
- Abra la protección contra salpicaduras de agua para dispositivos externos.
- Inserte uno de los extremos de un cable de clavija jack de 3,5 mm en la conexión **AUX IN** situada en el lateral de la radio.
- Conecte el otro extremo del cable a su dispositivo externo.
- Encienda la radio para obras.
- En caso necesario, pulse varias veces la tecla **MODE** hasta que aparezca **Auxiliary Input** en la pantalla.
- Encienda el dispositivo externo.
- Inicie la reproducción en su dispositivo externo.

La señal de audio de su dispositivo externo se reproduce ahora, el control se realiza completamente a través del dispositivo de audio externo.

11. Ajustes

En los diferentes menús de ajuste, las siguientes opciones de funcionamiento siguen siendo las mismas:

- Pulse la tecla **MENU** para abrir el menú de configuración.
- Con el regulador **+ TUNE -** seleccione el menú **System** y pulse el regulador **OK** para abrir el menú.
- Con el regulador **+ TUNE -** seleccione la configuración que desea cambiar.
- Pulse el regulador **OK** para abrir la opción del menú deseada.
- Utilice el regulador para llevar a cabo los ajustes deseados.
- Pulse el regulador para confirmar el ajuste.
- Pulse la tecla **MENU** para retroceder una opción del menú.

Nombre del menú		Descripción
System		
Equaliser	Seleccione uno de los ecualizadores preinstalados, **Normal**, **Classic**, **Jazz**, **Pop** o **Rock**.	
	My EQ	Aquí puede configurar los ajustes de ecualizador de forma manual.
SLEEP	Ajustar el temporizador de apagado; véase también „11.1. Sleep-Timer-Funktion 16“ auf Seite <ÜS>	
Time	**Set time and date**	Ajuste manual de la hora y la fecha
	Autom. Update	Configure si la fecha y la hora deben ajustarse automáticamente solo mediante DAB- (**Update from DAB**), la señal FM (**Update from FM**) o ambas señales (**Update from any**) o no (**No Update**). El ajuste automático se lleva a cabo todos los días entre las 4 y las 5 de la mañana.
	Set 12/24 hour	Ajuste el formato de 12 o 24 horas.
	Set Date format	Ajustar el formato de fecha.
Backlight	**Timeout**	Seleccionar un período de tiempo después del cual se atenuará la pantalla.
	On Level	Determinar el nivel de iluminación deseado de la pantalla atenuada.
Sprache	Selección del idioma del menú	

Nombre del menú	Descripción
Factory Reset	Restablecer la configuración de fábrica
Software Upgrade	Utilice esta opción de menú para actualizar el firmware de la radio.
SW VERSION	Indicación de la versión de software

11.1. Función de temporizador de apagado

La función de temporizador le permite definir un periodo de tiempo después del cual la radio se apagará automáticamente.

- Encienda la radio.
- Abra el menú del sistema y seleccione el ajuste **Sleep**
- Con el regulador **+ TUNE -** seleccione el tiempo de apagado deseado.
- Pulse el regulador para confirmar el ajuste.
- Para desactivar un temporizador, seleccione la opción **Off**.
- Pulse la rueda de ajuste para confirmar el ajuste.

El temporizador de apagado activado muestra en la pantalla el símbolo Zz y el tiempo restante.

11.2. Visualización del estado de la batería

- Pulse varias veces la tecla **MENU** hasta que aparezca **Battery** y un valor de 0 a 100.

En principio, cuanto mayor sea el valor indicado, mayor será la carga de la batería.

12. Limpieza y conservación

- Antes de la limpieza, desenchufe el adaptador de alimentación de la toma de corriente.
- Utilice para la limpieza un paño seco y suave. No utilice disolventes ni productos de limpieza químicos, puesto que podrían dañar la superficie o las inscripciones del aparato.
- Si no va a utilizar el aparato durante un periodo de tiempo prolongado, extraiga la clavija de enchufe de la toma de corriente.

13. En caso de fallos

PROBLEMA	POSIBLE CAUSA	SOLUCIÓN
No se puede encender el aparato.	• Se ha descargado la batería.	▶ Compruebe que el adaptador de alimentación esté bien conectado.
Indicación de hora y fecha incorrecta.	• La hora y la fecha están ajustadas de manera incorrecta.	▶ Ajuste la hora correcta.

PROBLEMA	POSIBLE CAUSA	SOLUCIÓN
El aparato se apaga durante el funcionamiento.	• Se ha descargado la batería.	▶ Utilice el aparato con el cable de alimentación o cargue la batería.
Sin recepción de radio o mala recepción.	• Las señales de emisión son muy débiles.	▶ Ajuste la frecuencia de la emisora. ▶ En caso necesario, coloque la radio en otro lugar.
No hay sonido.	• El volumen se ha ajustado muy bajo.	▶ Ajuste el volumen más alto según desee.

14. Datos técnicos

Batería	
Fabricante	Shenzhen Zhouneng New Energy Corporation Limited
Modelo	INR18650S 3.6V
Tensión de salida	7,2 V CC ⎓ 2500 mAh 18,0 Wh
Radio	
Alimentación de tensión	100-240 V ~ 50/60 Hz, 15 W máx.
Potencia de salida	15 W RMS
Banda de frecuencia VHF	87,5-108 MHz
Banda de frecuencia DAB	174,928-239,200 MHz
Versión de Bluetooth	V 5.0
Frecuencia de servicio Bluetooth	2402-2480 MHz
Potencia de emisión máx. Bluetooth	< 4,8 dBm
Valores ambientales	Durante el servicio: 10 °C ~ +45 °C < 90 % de humedad Sin servicio: -10 °C ~ +55 °C < 90 % de humedad
Grado de protección	IP54
Dimensiones (An × Al × P)	330 × 175 × 152 mm aprox.
Peso	aprox. 2,4 kg

15. Información de conformidad UE

Por la presente, MEDION AG declara que el tipo de equipo inalámbrico MD 43320 cumple la directiva 2014/53/UE (Directiva sobre la comercialización de equipos radioeléctricos), así como la directiva 2009/125/CE (Directiva sobre diseño ecológico) y la directiva 2011/65/UE (Directiva sobre restricciones de sustancias peligrosas). El texto completo de la declaración de conformidad UE está disponible en la siguiente dirección de Internet: www.medion.com/conformity.

16. Información sobre marcas registradas

La marca denominativa Bluetooth® y los logotipos son marcas registradas de Bluetooth SIG, Inc. utilizadas por MEDION con la correspondiente licencia.

La titularidad de otras marcas es de su respectivo propietario.

17. Eliminación

EMBALAJE

El aparato se envía embalado para protegerlo de posibles daños durante el transporte. Los embalajes están hechos con materiales que pueden desecharse de forma respetuosa con el medioambiente y llevarse a un punto de reciclaje.

APARATO

El aparato está equipado con una batería integrada. En ningún caso tire el aparato al final de su vida útil a la basura doméstica normal, sino que debe consultar a su administración local las posibilidades para una eliminación respetuosa con el medioambiente en puntos de recogida de aparatos eléctricos y electrónicos.

18. Información de asistencia técnica

En caso de que su aparato no funcione según deseado y esperado, diríjase en primer lugar a nuestro servicio de atención al cliente. Dispone de distintos medios para ponerse en contacto con nosotros:

- Si lo desea, también puede utilizar nuestro formulario de contacto que encontrará en www.medion.com/contact.
- Por supuesto, nuestro equipo de asistencia técnica también está a su disposición a través de nuestra línea directa o por correo postal.

Horario	Hotline de posventa
Lu-Vi: 08:30-17:30	(+34) 91 904 28 00
Dirección de asistencia técnica	
MEDION Service Center **ENAME, S.A** **Parque Industrial de Coimbrões, LOTE 4 E 5** **São João de Lourosa** **3500-618 VISEU** **Portugal**	

Puede descargarse tanto este como muchos otros manuales de instrucciones a través del portal de servicio www.medionservice.com.
Por motivos de sostenibilidad, prescindimos de las condiciones de garantía impresas; también encontrará nuestras condiciones de garantía en nuestro portal de servicio posventa.
También puede escanear el código QR adjunto y cargar el manual de instrucciones en su dispositivo móvil a través del portal de servicio.

19. Aviso legal

Copyright 2024
Versión: 08. abril 2024
Reservados todos los derechos.

Este manual de instrucciones está protegido por derechos de autor.
Queda prohibida la reproducción mecánica, electrónica o de cualquier otro tipo sin la autorización por escrito del fabricante.
El copyright pertenece a la empresa:

MEDION AG
Am Zehnthof 77
45307 Essen
Alemania

Tenga en cuenta que la dirección indicada arriba no es una dirección para devoluciones. Póngase siempre primero en contacto con nuestro servicio de atención al cliente.

Indice

1. Informazioni relative alle presenti istruzioni per l'uso 79
1.1. Spiegazione dei simboli 79
2. Utilizzo conforme 79
3. Indicazioni generali di sicurezza 80
4. Indicazioni generali di sicurezza per le batterie 81
5. Contenuto della confezione 82
6. Componenti del dispositivo 83
7. Messa in funzione 85
7.1. Collegamento del cavo di alimentazione 85
7.2. Ricarica del dispositivo / Funzionamento a batteria 85
7.3. Accensione/spegnimento del dispositivo 85
7.4. Regolazione del volume 85
7.5. Equalizzatore 86
8. Funzionamento della radio 86
8.1. Impostazione manuale della stazione (solo modalità FM) 86
8.2. Salvataggio preferiti 86
8.3. Impostazioni radio 87
9. Collegamento di dispositivi tramite Bluetooth® 88
9.1. Avvio/interruzione della riproduzione 88
9.2. Selezione del brano 88
10. Collegamento di un dispositivo di riproduzione esterno 88
11. Impostazioni 89
11.1. Funzione timer Sleep 90
11.2. Visualizzazione dello stato della batteria 90
12. Pulizia e conservazione 90
13. In caso di problemi 91
14. Dati tecnici 91
15. Informazioni sulla conformità UE 92
16. Informazioni sui marchi 92
17. Smaltimento 92
18. Informazioni sul servizio di assistenza 92
19. Note legali 93

1. Informazioni relative alle presenti istruzioni per l'uso

Grazie per aver scelto il nostro prodotto. Ci auguriamo che sia di vostro gradimento.

Prima di utilizzare il prodotto, leggere attentamente le presenti istruzioni e le indicazioni di sicurezza. Osservare le avvertenze riportate sul dispositivo e nelle istruzioni per l'uso.

Tenere le istruzioni per l'uso sempre a portata di mano. Le istruzioni per l'uso sono parte integrante del prodotto e, in caso di vendita o cessione dello stesso, devono essere consegnate al nuovo proprietario.

1.1. Spiegazione dei simboli

Quando un paragrafo è contrassegnato da uno dei seguenti simboli di avvertenza, è necessario evitare il pericolo indicato per prevenire le possibili conseguenze descritte.

PERICOLO!
Avvertenza: pericolo immediato di morte!

AVVERTENZA!
Possibile pericolo di morte e/o di lesioni gravi irreversibili!

AVVISO!
Attenersi agli avvisi al fine di evitare danni materiali!

Ulteriori informazioni sull'utilizzo del dispositivo

Attenersi agli avvisi contenuti nelle istruzioni per l'uso!

IP54 **Indicazione del grado di protezione**

- Protetto contro la polvere (nessun deposito nocivo)
- Protezione contro spruzzi d'acqua provenienti da tutte le direzioni

2. Utilizzo conforme

La radio da cantiere serve a riprodurre materiale audio trasmesso via Bluetooth o AUX. Possono essere riprodotte anche trasmissioni radio.

La gamma di ricezione indicata riflette le possibilità tecniche del dispositivo. Le informazioni ricevute al di fuori di tale gamma non possono essere utilizzate o diffuse. Attenersi alle leggi nazionali vigenti in materia.

L'utilizzo non conforme comporta il decadimento della garanzia.

Qualsiasi altro uso è considerato non conforme e può provocare danni a persone o cose.

3. Indicazioni generali di sicurezza

CONSERVARE LE PRESENTI ISTRUZIONI PER L'USO

- Attenersi a tutte le informazioni fornite in queste istruzioni per l'uso, in particolare agli avvisi di sicurezza.
- Utilizzare esclusivamente pezzi di ricambio e accessori forniti o approvati da noi.
- Non modificare il dispositivo senza la nostra approvazione e non utilizzare alcun altro dispositivo ausiliario non approvato o non fornito da noi.
- In caso di temporale oppure se si prevede di non utilizzare il dispositivo per lungo tempo, staccare la spina del dispositivo dalla presa elettrica.
- Una radio a batteria, con batterie integrate, può essere caricata solo con il caricabatterie indicato. Un caricabatterie progettato per un particolare tipo di batteria può provocare un incendio se utilizzato con altre batterie.
- Seguire tutte le istruzioni per la ricarica; non caricare la batteria al di fuori dell'intervallo di temperatura specificato. Se la batteria viene caricata in modo errato o al di fuori della temperatura corretta, sussiste un elevato pericolo di incendio.
- L'alimentatore funge da sezionatore e deve essere sempre accessibile.
- Non utilizzare il prodotto per lunghi periodi di tempo a volume elevato. Selezionare un'impostazione del volume moderata per evitare danni all'udito.
- Gli schermi LCD contengono un liquido che può causare irritazioni alla pelle e intossicazione. Qualora tale liquido entri in contatto con occhi, bocca o pelle, pulire accuratamente la parte interessata con acqua e rivolgersi a un medico.
- Proteggere il prodotto da pioggia e umidità. L'eventuale penetrazione di acqua nel dispositivo, può aumentare il rischio di scosse elettriche.
- Questo prodotto non è adatto a essere utilizzato da

persone (inclusi i bambini) con capacità fisiche, sensoriali o cognitive limitate o con mancanza di esperienza e/o conoscenze, a meno che non siano sorvegliate o istruite sull'utilizzo del dispositivo da una persona responsabile della loro sicurezza. I bambini devono essere sorvegliati e non devono giocare con il prodotto. Conservare il prodotto fuori dalla portata dei bambini.

- Non utilizzare il dispositivo in ambienti a rischio di esplosione, quali, per esempio, stazioni di servizio, zone di stoccaggio carburanti o aree adibite alla lavorazione di solventi. Il dispositivo non deve inoltre essere utilizzato in ambienti con alte concentrazioni di polveri fini nell'aria (ad es. polvere di farina o legno).
- Proteggere la radio dal calore e dal fuoco. Non lasciarlo in un luogo molto caldo, come per esempio nelle immediate vicinanze di una fonte di calore, ai raggi diretti del sole o all'interno di un veicolo parcheggiato al sole. In caso contrario, sussiste il rischio di incendio o esplosione e di lesioni.

4. Indicazioni generali di sicurezza per le batterie

La radio da cantiere è alimentata da una batteria ricaricabile integrata in maniera fissa che non può essere sostituita autonomamente dall'utilizzatore. Non tentare in nessun caso di sostituire autonomamente la batteria ricaricabile. Osservare le indicazioni seguenti:

AVVERTENZA!
Pericolo di esplosione!

In caso di sostituzione impropria della batteria ricaricabile sussiste il pericolo di esplosione. Sostituire le batterie soltanto con batterie dello stesso tipo o di tipo equivalente.

- Non gettare mai il dispositivo nel fuoco, né cortocircuitarlo o smontarlo.
- Si consiglia di non lasciare la radio da cantiere incustodita durante il processo di ricarica.

5. Contenuto della confezione

⚠ PERICOLO!

Pericolo di soffocamento!

Le pellicole utilizzate per l'imballaggio possono essere inghiottite o utilizzate in modo improprio con conseguente rischio di soffocamento!

- Tenere tutti i materiali di imballaggio utilizzati (sacchetti, pezzi di polistirolo ecc.) fuori dalla portata dei bambini.
- Non permettere ai bambini di giocare con il materiale d'imballaggio.

- Estrarre il prodotto dalla confezione e rimuovere tutto il materiale d'imballaggio.
- Verificare la completezza e l'integrità della fornitura e comunicarne l'eventuale incompletezza o il danneggiamento entro 14 giorni dall'acquisto. In caso di danni utilizzare il dispositivo solo dopo aver consultato il Servizio clienti.

La confezione acquistata include:

- Radio da cantiere
- Cavo audio (3,5 mm)
- Alimentatore
- Guida rapida

6. Componenti del dispositivo

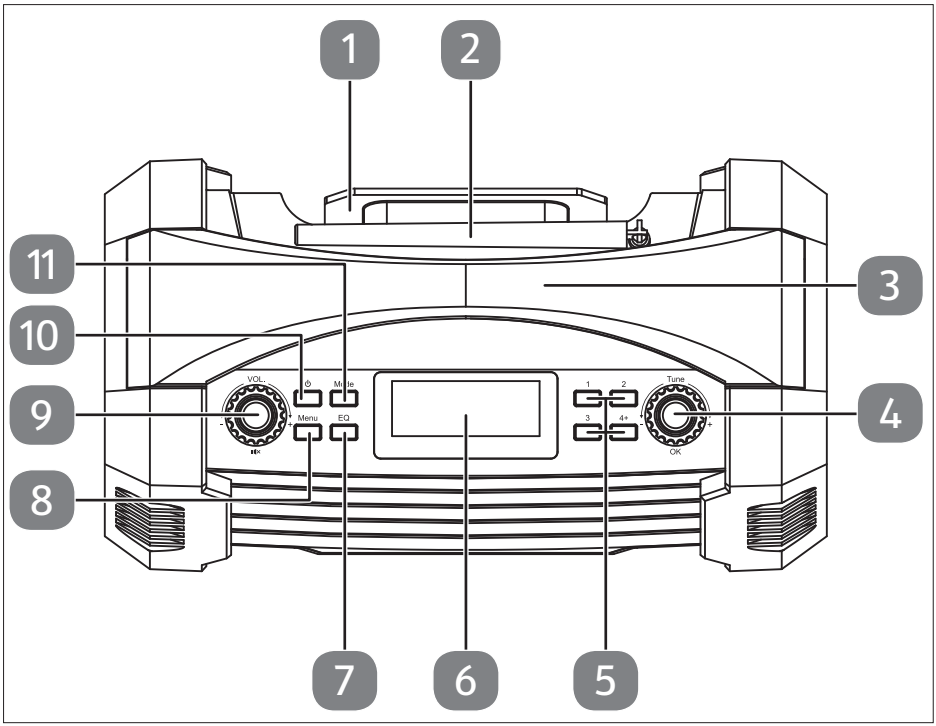

Fig. 1 – Lato superiore

1. Avvolgicavo
2. Antenna DAB/FM
3. Maniglia per il trasporto
4. **TUNE -/+** — navigazione nel menu, selezione del brano, selezione della stazione,
   OK — conferma delle impostazioni
5. **1; 2; 3; 4+** — posizione di memoria della stazione
6. Display
7. **EQ** — selezione dell'impostazione per l'equalizzatore
8. **MENU** — apertura del menu
9. **VOL -/+** — regolazione del volume,
   MUTE — disattivazione dell'audio
10. ⏻ — accensione/spegnimento del dispositivo
11. **MODE** — selezione della modalità di funzionamento

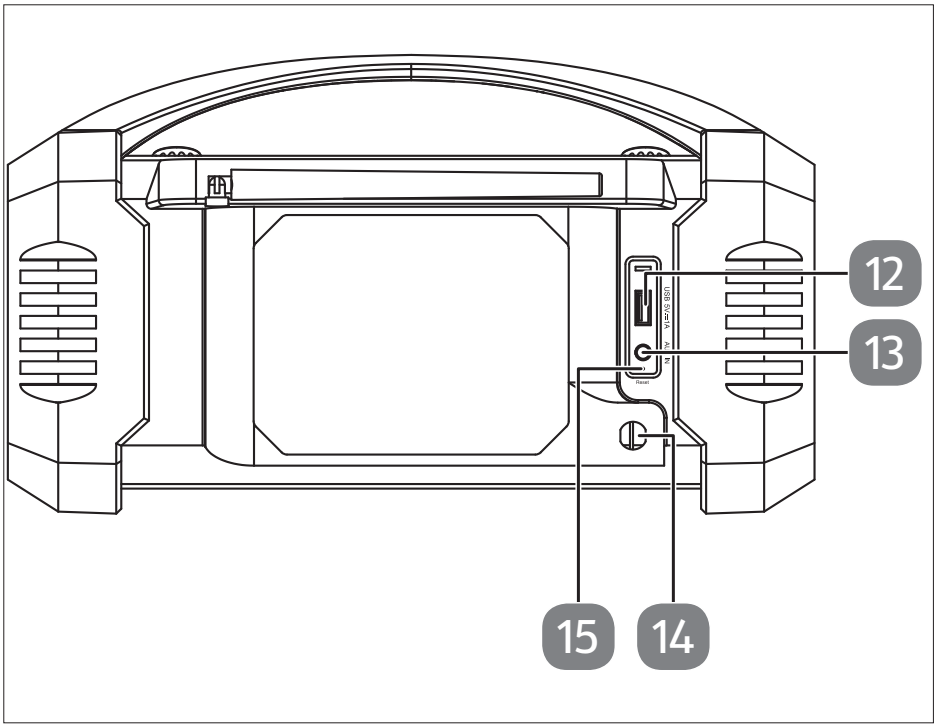

Fig. 2 – Lato posteriore

12. **USB 5V 1A** — presa di carica USB
13. **AUX IN** — presa audio per dispositivo esterno
14. Cavo di alimentazione
15. **RESET** — apertura reset

7. Messa in funzione

AVVISO!

Pericolo di danni!

Un posizionamento scorretto può causare danni al di danni al dispositivo

- Tenere presente che la protezione contro gli spruzzi d'acqua è garantita solo se la radio da cantiere si trova in posizione eretta (normale).

7.1. Collegamento del cavo di alimentazione

- Collegare la spina dell'alimentatore a una presa elettrica da 100-240 V ~ 50-60 Hz facilmente accessibile.

Se non si necessita del dispositivo per lungo tempo, metterlo fuori servizio.
Scollegare il cavo di alimentazione

7.2. Ricarica del dispositivo / Funzionamento a batteria

Caricare il dispositivo solo se è asciutto e si trova in un ambiente chiuso. Prima di procedere alla ricarica, asciugare completamente il dispositivo.

Per prolungare la durata di vita della batteria, una volta concluso il caricamento della batteria staccare il dispositivo dalla fonte di corrente esterna.

Tramite la batteria integrata, il dispositivo può funzionare anche senza fonti di alimentazione esterne.

Quando il livello di carica della batteria si sta per esaurire, sul display inizia a lampeggiare l'indicatore .

- Per ricaricare la batteria, collegare il cavo di alimentazione come descritto nel capitolo precedente.

Durante il processo di ricarica, l'indicatore lampeggia sul display.

7.3. Accensione/spegnimento del dispositivo

- Per accendere la radio premere brevemente il tasto .
- Per spegnere la radio premere brevemente il tasto .

7.4. Regolazione del volume

- Durante il funzionamento del dispositivo, ruotare la manopola di regolazione **VOL.** in direzione **–** per ridurre il volume.
- Durante il funzionamento, ruotare la manopola di regolazione **VOL.** in direzione **+** per aumentare il volume.

Sul display viene visualizzato brevemente il volume impostato.

Premere la manopola di regolazione per disattivare l'audio del dispositivo.

7.5. Equalizzatore

- Durante il funzionamento, premere il tasto **EQ** una o più volte per richiamare i diversi modelli di suono **CLS** (Classic), **FLA** (Flat), **PoP** (Pop), **roC** (Rock), **JAZ** (Jazz).

8. Funzionamento della radio

Il dispositivo è in grado di ricevere sia le stazioni radio DAB, sia quelle FM. Selezionare la modalità radio desiderata:

- Sollevare l'antenna e orientarla per una ricezione ottimale.
- Accendere il dispositivo.
- Premere ripetutamente il tasto **MODE** fino a richiamare la modalità Radio. Sul display comparirà **Dab** o **FM** nella parte superiore dello schermo.

Sul display viene visualizzato il simbolo dell'antenna con la potenza di ricezione attuale . In linea di massima, maggiore è il numero di barre verticali, migliore sarà la ricezione.

8.1. Impostazione manuale della stazione (solo modalità FM)

Qui si può impostare manualmente la banda di frequenza desiderata.

- Con la manopola di regolazione **+ TUNE -** selezionare la frequenza FM desiderata.

Verrà utilizzata la frequenza impostata.

8.2. Salvataggio preferiti

Memorizzare la stazione desiderata nella posizione di programmazione prescelta.

- Con la manopola di regolazione **+ TUNE -** selezionare la stazione desiderata.
- Tenere premuto uno dei 4 tasti di memorizzazione delle stazioni **1, 2, 3, 4+**.
- Dopo aver premuto il tasto di memorizzazione della stazione 4+, è possibile utilizzare la manopola di regolazione **+ TUNE -** per selezionare una posizione di memoria compresa tra 5 e 40 e confermare premendo la manopola di regolazione **OK**.

Le posizioni di memoria 1 - 4 possono essere richiamate direttamente attraverso i tasti di memorizzazione delle stazioni **1** - **4**. Per selezionare altre posizioni di memoria, premere e tenere premuto il tasto **4+**

8.3. Impostazioni radio

In entrambe le modalità radio sono disponibili diverse possibilità di regolazione e controllo.

- Premere e tenere premuto il tasto **MENU** per aprire il menu delle impostazioni.
- Utilizzare la manopola di regolazione **+ TUNE -/OK** per selezionare l'opzione di menu desiderata.
- Confermare questa e tutte le altre scelte premendo la manopola di regolazione.

Nome menu	Descrizione
Full Scan (solo modalità di funzionamento DAB)	
	Ricerca automatica delle stazioni radio
Manual Tune (solo modalità di funzionamento DAB)	
	Impostazione manuale della frequenza
Prune (solo modalità di funzionamento DAB)	
NEIN	Cancellazione di tutte le stazioni DAB non disponibili nella regione geografica di utilizzo.
JA	
DRC (solo modalità di funzionamento DAB)	
Off	Dynamic Range Control (DRC): selezione della compressione; impostazione di default: off
Low	
High	
Scan Setting (solo modalità di funzionamento FM)	
All Stations	Selezionare se eseguire la ricerca di tutte le stazioni (anche quelle deboli) o solo di quelle con segnale forte.
Strong stations only	
AUDIO Setting (solo modalità di funzionamento FM)	
STEREO allowed	Selezionare se l'audio deve essere riprodotto in mono o stereo (solo con riproduzione audio su cuffie/auricolari).
Forced MONO	

9. Collegamento di dispositivi tramite Bluetooth®

- Accendere il dispositivo e selezionare la modalità Bluetooth.
- Premere ripetutamente il tasto **MODE** fino a che sul display non viene visualizzata l'indicazione **Bluetooth**.

Se nessun dispositivo è connesso alla radio tramite Bluetooth, sul display lampeggia .

- Attivare il Bluetooth sul dispositivo di riproduzione audio desiderato e attivare la modalità di ricerca per associare i dispositivi.

Per informazioni sulla funzione Bluetooth del dispositivo di riproduzione audio, consultare le relative istruzioni per l'uso.

Non appena il segnale viene rilevato, viene visualizzato il nome dispositivo della radio (**MD 43320**).

Il processo di associazione tra i due dispositivi è concluso quando viene emesso un segnale acustico e sul display rimane accesa la luce fissa .

9.1. Avvio/interruzione della riproduzione

- Utilizzare la manopola di regolazione **OK** per avviare la riproduzione dei brani.
- Per interrompere la riproduzione premere nuovamente la stessa manopola di regolazione.
  Un'ulteriore pressione di questa manopola consente di proseguire la riproduzione.

9.2. Selezione del brano

- Per tornare al brano precedente ruotare la manopola di regolazione **TUNE** in direzione **-**.
- Per passare al brano successivo ruotare la manopola di regolazione **TUNE** in direzione **+**.

10. Collegamento di un dispositivo di riproduzione esterno

Per il collegamento a un dispositivo di riproduzione esterno (per es. smartphone o lettore MP3) si può utilizzare la presa **AUX IN**.

- Portare la radio da cantiere in modalità Standby.
- Spegnere il dispositivo esterno.
- Aprire la protezione dagli spruzzi d'acqua per i dispositivi esterni.
- Infilare l'estremità di un cavo con spinotto da 3,5 mm nella presa **AUX IN** posta lateralmente sulla radio.
- Collegare l'altra estremità del cavo al dispositivo esterno.
- Accendere la radio da cantiere.
- Se necessario premere ripetutamente il tasto **MODE** fino a visualizzare sul display la voce **Auxiliary Input**.
- Accendere il dispositivo esterno.

- Avviare la riproduzione sul dispositivo esterno.

Il segnale audio del dispositivo esterno viene quindi riprodotto e il controllo avviene interamente tramite il dispositivo audio esterno.

11. Impostazioni

Le seguenti voci di comando sono le stesse indipendentemente dai menu di impostazione:

- Premere il tasto **MENU** per aprire il menu delle impostazioni.
- Con la manopola di regolazione **+ TUNE -** selezionare il menu **System** e premere la manopola di regolazione **OK** per aprire il menu.
- Con la manopola di regolazione **+ TUNE -** selezionare l'impostazione che si desidera modificare.
- Premere la manopola di regolazione **OK** per aprire la voce di menu desiderata.
- Utilizzare la manopola di regolazione per effettuare le impostazioni desiderate.
- Premere sulla manopola di regolazione per confermare le impostazioni.
- Premere il tasto **MENU** per tornare indietro di una voce di menu.

Nome menu		Descrizione
System		
Equaliser	Selezionare una delle impostazioni dell'equalizzatore preinstallate **Normal**, **Classic**, **Jazz**, **Pop**, **Rock**	
	My EQ	Qui è possibile configurare manualmente le impostazioni di equalizzazione.
SLEEP	Impostazione del timer Sleep, vedere anche „11.1. Sleep-Timer-Funktion 16" auf Seite <ÜS>	
Time	**Set time and date**	Impostazione manuale dell'ora e della data
	Autom. Update	Selezionare se la data e l'ora devono essere impostate automaticamente solo tramite il segnale DAB (**Update from DAB**), il segnale FM (**Update from FM**) o entrambi i segnali (**Update from any**) oppure se non devono essere impostate automaticamente (**No Update**). L'impostazione automatica avviene ogni giorno tra le 4 e le 5 del mattino.
	Set 12/24 hour	Impostazione del formato a 12 o 24 ore.
	Set Date format	Impostazione del formato della data.

Nome menu		Descrizione
Backlight	**Timeout**	Selezionare un intervallo di tempo trascorso il quale la luminosità del display verrà ridotta.
	On Level	Impostazione della luminosità desiderata del display con luminosità ridotta.
Sprache	Selezione della lingua dei menu	
Factory Reset	Ripristino delle impostazioni di fabbrica	
Software Upgrade	Utilizzare questa voce di menu per aggiornare il firmware della radio.	
SW VERSION	Visualizzazione della versione del software	

11.1. Funzione timer Sleep

Con la funzione timer Sleep è possibile definire un periodo di tempo dopo il quale la radio si spegne automaticamente.

- Accendere la radio.
- Accedere al menu di sistema e selezionare l'opzione **Sleep**
- Premere la manopola di regolazione **+ TUNE -** per selezionare il tempo di spegnimento desiderato.
- Premere sulla manopola di regolazione per confermare le impostazioni.
- Per disattivare il timer Sleep, selezionare l'opzione **Off**.
- Premere il selettore per confermare l'impostazione.

Quando il timer Sleep è attivato, sul display vengono visualizzati il simbolo Zz e il tempo rimanente.

11.2. Visualizzazione dello stato della batteria

- Premere ripetutamente il tasto **MENU** fino a quando non vengono visualizzati l'indicazione **Battery** e un valore compreso tra 0 e 100.

In linea di massima, maggiore è il valore visualizzato, più potente è la carica della batteria.

12. Pulizia e conservazione

- Prima della pulizia estrarre l'alimentatore dalla presa elettrica.
- Per la pulizia utilizzare un panno morbido e asciutto. Evitare solventi e detergenti chimici perché possono danneggiare la superficie e/o le scritte sul dispositivo.
- Quando si prevede di non utilizzare il dispositivo per lungo tempo, scollegare la spina dalla presa elettrica.

13. In caso di problemi

PROBLEMA	POSSIBILE CAUSA	SOLUZIONE
Il dispositivo non si accende.	• La batteria potrebbe essere scarica.	▶ Verificare il corretto collegamento dell'alimentatore.
Ora e data errate.	• L'ora e la data non sono impostate correttamente.	▶ Impostare l'ora desiderata.
Il dispositivo si spegne durante il funzionamento.	• La batteria potrebbe essere scarica.	▶ Alimentare il dispositivo tramite l'alimentatore o ricaricare la batteria.
Nessuna ricezione radio o scarsa ricezione radio	• I segnali delle stazioni radio sono troppo deboli.	▶ Regolare la frequenza delle stazioni radio. ▶ Provare a spostare la radio.
Audio assente	• Il volume impostato è troppo basso.	▶ Impostare il volume al livello desiderato.

14. Dati tecnici

Batteria ricaricabile	
Produttore	Shenzhen Zhouneng New Energy Corporation Limited
Modello	INR18650S 3.6V
Tensione in uscita	DC 7,2 V ⎓ 2500 mAh, 18,0 Wh
Radio	
Alimentazione elettrica	100 - 240 V ~ 50/60 Hz, 15 W max.
Potenza in uscita	15 W RMS
Banda di frequenza UKW	87,5-108 MHz
Banda di frequenza DAB	174,928-239,200 MHz
Versione Bluetooth	V 5.0
Frequenza di funzionamento Bluetooth	2402 - 2480 MHz
Potenza di trasmissione max. Bluetooth	< 4,8 dBm

Valori ambientali	In funzione: 10 °C ~ +45 °C umidità < 90% Non in funzione: -10 °C ~ +55 °C umidità < 90%
Grado di protezione	IP54
Dimensioni (LxAxP)	ca. 330 x 175 x 152 mm
Peso	ca. 2,4 kg

15. Informazioni sulla conformità UE

Con la presente MEDION AG dichiara che il tipo di apparecchiatura radio MD 43320 è conforme alla direttiva 2014/53/UE [(Direttiva RED), alla direttiva 2009/125/CE (Direttiva sulla progettazione ecocompatibile) e alla direttiva 2011/65/UE (Direttiva RoHS)]. Il testo completo della dichiarazione di conformità UE è disponibile al seguente indirizzo Internet: www.medion.com/conformity.

16. Informazioni sui marchi

Il marchio Bluetooth® e i relativi logo sono marchi registrati di Bluetooth SIG, Inc. e vengono utilizzati da MEDION su licenza.

Gli altri marchi registrati appartengono ai rispettivi proprietari.

17. Smaltimento

IMBALLAGGIO

L'imballaggio protegge il dispositivo da eventuali danni durante il trasporto. Gli imballaggi sono prodotti con materiali che possono essere smaltiti nel rispetto dell'ambiente e destinati a un corretto riciclaggio.

DISPOSITIVO

Il dispositivo è dotato di una batteria integrata. Al termine del ciclo di vita del dispositivo non smaltirlo in nessun caso assieme ai normali rifiuti domestici, ma informarsi presso l'amministrazione locale sulle modalità di smaltimento ecologico presso i punti di raccolta per rifiuti di apparecchiature elettriche ed elettroniche.

18. Informazioni sul servizio di assistenza

Nel caso in cui il dispositivo non funzioni come desiderato o come previsto, per prima cosa contattare il nostro servizio clienti. Esistono diversi modi per mettersi in contatto con noi.

- In alternativa è possibile compilare il modulo di contatto disponibile alla pagina www.medion.com/contact.
- Il nostro team di assistenza è raggiungibile anche via telefonicamente.

Italia	
Orari di apertura	**Assistenza Post-Vendita**
Lun.-ven.: 9.00-17.00	✆ 800 580250
Svizzera	
Orari di apertura	**Assistenza Post-Vendita**
Lun.-ven.: 9.00-19.00	✆ 0848 - 33 33 32
Indirizzo del servizio di assistenza	
MEDION/LENOVO Service Center **Ifangstrasse 6** **8952 Schlieren** **Svizzera**	

Queste e altre istruzioni per l'uso possono essere scaricate dal portale dell'assistenza www.medionservice.com.

Per ragioni di sostenibilità abbiamo deciso di non stampare le condizioni di garanzia: le nostre condizioni di garanzia sono reperibili sul nostro portale dell'assistenza.

È inoltre possibile effettuare una scansione del codice QR riportato a fianco e scaricare le istruzioni per l'uso dal portale dell'assistenza utilizzando un dispositivo portatile.

19. Note legali

Copyright 2024
Ultimo aggiornamento: 08. aprile 2024
Tutti i diritti riservati.

Le presenti istruzioni per l'uso sono protette da copyright.

È vietata la riproduzione in forma meccanica, elettronica e in qualsiasi altra forma senza l'autorizzazione scritta da parte del produttore.

Il copyright appartiene all'azienda:

MEDION AG
Am Zehnthof 77
45307 Essen
Germania

L'indirizzo riportato sopra non è quello a cui spedire la merce resa. Per prima cosa contattare sempre il nostro servizio clienti.

Contents

1. Information about this user manual 97
1.1. Explanation of symbols 97
2. Proper use 97
3. General safety instructions 98
4. General safety instructions for batteries 99
5. Package contents 100
6. Device parts 101
7. Getting started 103
7.1. Connecting the mains cable 103
7.2. Charging the device / battery operation 103
7.3. Switching the device on/off 103
7.4. Setting the volume 103
7.5. Equaliser 103
8. Radio mode 104
8.1. Setting the station manually (FM operating mode only) 104
8.2. Storing favourites 104
8.3. Radio settings 104
9. Connecting devices via Bluetooth® 105
9.1. Starting/pausing playback 106
9.2. Track selection 106
10. Connecting an external playback device 106
11. Settings 106
11.1. Sleep timer function 108
11.2. Displaying the battery status 108
12. Cleaning and storage 108
13. Troubleshooting 108
14. Technical specifications 109
15. EU declaration of conformity 109
16. Trademark information 109
17. Disposal 110
18. Service information 110
19. Legal Notice 111

1. Information about this user manual

Thank you for choosing our product. We hope you enjoy using this device.

Please read the safety instructions and the user manual carefully before using the device for the first time. Note the warnings on the device and in the user manual.

Always keep the user manual close to hand. If you sell the device or give it away, please ensure that you also pass on this user manual. It is an essential component of the product.

1.1. Explanation of symbols

If a block of text is marked with one of the warning symbols listed below, the hazard described in that text must be avoided to prevent the potential consequences described there from occurring.

DANGER!
Warning: risk of fatal injury!

WARNING!
Warning: risk of possible fatal injury and/or serious irreversible injuries!

NOTICE!
Follow these instructions to prevent damage to the device!

More detailed information about using the device

Follow the instructions in the user manual!

IP54 **Protection class specification**

- Protection against harmful quantities of dust
- Protection against splashing water on all sides

2. Proper use

The site radio is used to play audio material which can be played via Bluetooth or AUX. In addition, radio stations can be played.

The specified reception frequency range represents the technical possibilities of the device. Information received outside this range may not be used or further distributed. The respective national laws must be observed.

Please note that we shall not be liable in cases of improper use.

Any other use is considered improper and can cause personal injury or property damage.

3. General safety instructions

KEEP THIS USER MANUAL IN A SAFE PLACE

- Comply with all the information in this user manual, especially the safety instructions.
- Only use replacement parts or accessories that we have supplied or approved.
- Do not modify the device without our consent and do not use any auxiliary equipment that we have not approved or supplied.
- Unplug the device during a thunderstorm or if you are not going to use it for a long period of time.
- A battery-operated radio with integrated batteries may only be charged with the specified charger. A charger intended for a specific battery type can cause a fire if it is used for other batteries.
- Follow all charging instructions and do not charge the battery outside the specified temperature range. If you charge the battery incorrectly or outside the correct temperature, there is an increased risk of fire.
- The mains adapter is the separating device and must always be accessible.
- Do not use the product at high volumes for long periods of time. Select a moderate volume setting to avoid hearing damage.
- LCD screens contain liquid that can cause skin irritation and poisoning. If the liquid gets into your eyes, mouth or on your skin, rinse the affected areas with water and consult a doctor.
- Protect the product from rain or moisture. Water ingress can increase the risk of electric shock.
- This product is not suitable for use by persons (including children) with reduced physical, sensory or mental capabilities, or lack of experience and knowledge, unless they are supervised or have received instruction concerning use of the product by a person responsible for their safety. Children must be supervised to ensure that they

do not play with the product. Store the product out of reach of children.

- Do not use the device in potentially explosive atmospheres. This includes petrol stations, fuel storage areas and areas where solvents are processed. This device must also not be used in areas with particle-laden air (for example, flour or wood dust).
- Protect the radio from heat and fire. Do not leave it in a hot place, e.g. in the immediate vicinity of a heat source, in direct sunlight or inside a vehicle parked in direct sunlight. Otherwise there is a risk of fire, explosion and injuries.

4. General safety instructions for batteries

The site radio is powered by a built-in rechargeable battery and users cannot simply replace it themselves. Never attempt to replace the battery yourself. Please note the following:

WARNING!
Risk of explosion!

There is a risk of explosion if the rechargeable battery is replaced incorrectly. Replace batteries only with the same or equivalent type.

- Do not throw the device into a fire, and do not short-circuit it or dismantle it.
- The site radio should not be left unattended while it is being charged.

5. Package contents

⚠ DANGER!

Risk of choking and suffocation!

Packaging film can be swallowed or used improperly, creating a risk of choking and suffocation.

- Keep all packaging materials used (bags, pieces of polystyrene etc.) out of reach of children.
- Do not let children play with the packaging material.

- Remove the product from the packaging and remove all packaging materials.
- Check your purchase to ensure that all items are included and in perfect condition. If anything is missing or damaged, please contact us within 14 days of purchase. In the event of damage, only use the device after consultation with customer services.

The following items are supplied with your product:

- Site radio
- Audio cable (3.5 mm)
- Mains adapter
- Short manual

6. Device parts

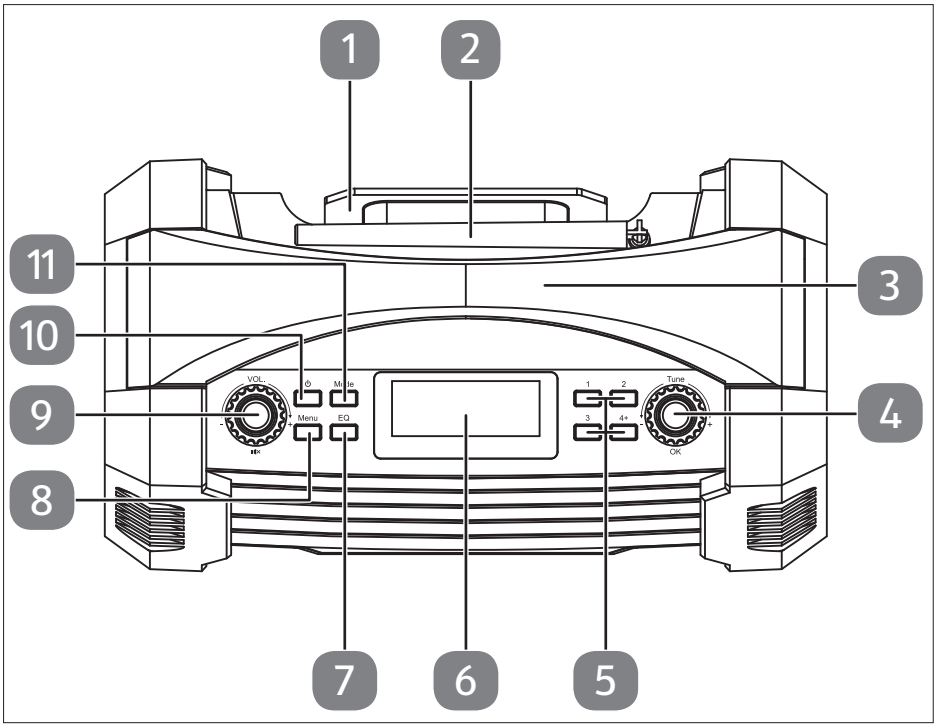

Fig. 1 – Top

1. Cable spool
2. DAB/FM antenna
3. Handle
4. **TUNE -/+** — Navigate in the menu, select track, select station,
   OK — Confirm settings
5. **1; 2; 3; 4+** — Station memory slot
6. Display
7. **EQ** — Select equaliser setting
8. **MENU** — Call up menu
9. **VOL -/+** — Set volume,
   MUTE — Mute
10. ⏻ — Switch device on/off
11. **MODE** — Select operating mode

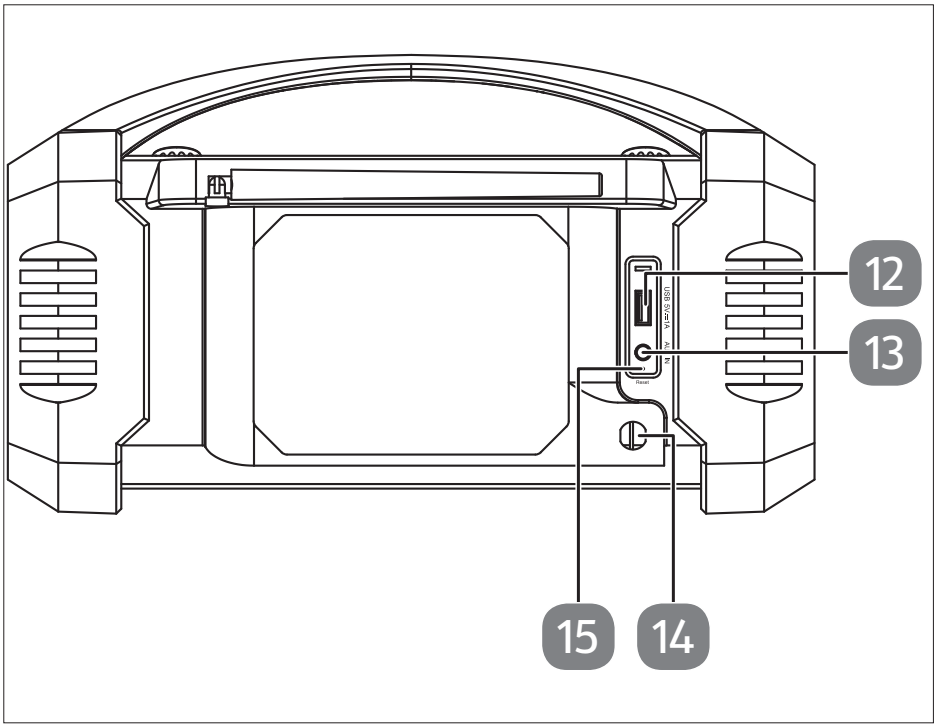

Fig. 2 – Rear

12. **USB 5V 1A** — USB charging port
13. **AUX IN** — Audio connector for external device
14. Mains cable
15. **RESET** — Reset opening

7. Getting started

NOTICE!

Risk of damage!

Risk of damage to the device if installed incorrectly

- Note that protection against water spray is only guaranteed when the site radio is in the upright (normal) position.

7.1. Connecting the mains cable

- Plug the mains adapter into an easily accessible 100–240 V ~ 50–60 Hz mains socket.

If you do not need to use the device for a long period of time, please take it out of operation. To do this, unplug the mains cable

7.2. Charging the device / battery operation

Only charge the device when it is dry and indoors. Ensure that the device is completely dry before charging.

To extend the battery life, disconnect the device from the external power source when the battery is fully charged.

The device can also be operated without an external power source via the integrated rechargeable battery.

As soon as the battery reaches a low charge level, the indicator on the display flashes.

- To charge the battery, connect the mains cable as explained in the previous section.

During charging, lights up on the display.

7.3. Switching the device on/off

- Briefly press and hold the button to switch on the radio.
- Briefly press and hold the button to switch off the radio.

7.4. Setting the volume

- When the device is in use, turn the **VOL.** controller towards **-** to decrease the volume.
- When the device is in use, turn the **VOL** controller towards **+** to increase the volume.

The volume set is briefly shown on the display.

Press the controller to mute the device.

7.5. Equaliser

- Press the **EQ** button once or several times during operation to call up the different sound patterns **CLS** (classical), **FLA** (flat), **PoP** (pop), **roC** (rock), **JAZ** (jazz).

8. Radio mode

This device can receive both DAB and FM radio stations. Select the required radio mode:

- Fold up the antenna and align it for optimum reception.
- Switch the device on.
- Press the **MODE** button on the device repeatedly until you have reached radio mode. **Dab** or **FM** appears at the top of the display.

The antenna symbol with the current reception strength is shown on the display. In general, the more vertical bars are displayed, the stronger the signal and the better the reception.

8.1. Setting the station manually (FM operating mode only)

Manually set the required frequency band here.

- Use the **+ TUNE -** controller to select the required FM frequency.

The set frequency is now played.

8.2. Storing favourites

Store the required station in a programme position that you have selected.

- Use the **+ TUNE -** controller to select the required station.
- Press and hold one of the 4 station memory buttons **1, 2, 3, 4+**.
- After you have pressed the station memory button 4+, you can select a memory slot between 5–40 using the **+ TUNE -** controller and confirm by pressing the **OK** controller.

Memory slots 1–4 can be called up directly using station memory buttons **1**–**4**. Press and hold the **4+** button to select further memory slots

8.3. Radio settings

You have various setting and control options in the two radio modes.

- Press and hold the **MENU** button to open the settings menu.
- Use the **+ TUNE -/OK** controller to select the desired menu option.
- Confirm this and all other selections by pressing the controller.

Menu name	Description
Full Scan (DAB operating mode only)	
	Automatic station search
Manual Tune (DAB operating mode only)	
	Set frequency manually

Menu name	Description
Prune (DAB operating mode only)	
NEIN	Delete all DAB stations that cannot be received in the current region.
JA	
DRC (DAB operating mode only)	
Off	Dynamic Range Control (DRC): Compression selection; default setting: off
Low	
High	
Scan Setting (FM operating mode only)	
All Stations	Select whether to search for all (even weak) or only strong stations.
Strong stations only	
AUDIO Setting (FM operating mode only)	
STEREO allowed	Select whether to play mono or stereo sound (only for sound playback through headphones).
Forced MONO	

9. Connecting devices via Bluetooth®

- Switch on the device and select Bluetooth mode
- Press the **MODE** button several times until **Bluetooth** is shown on the display.

As long as no device is connected to the radio via Bluetooth, flashes on the display.

- Now switch on Bluetooth on your audio output device and enable search mode to pair the two devices with each other.

You will find more information about the Bluetooth function on your audio output device in its user manual.
The device name of the radio **MD 43320** is displayed as soon as the signal is found.

The pairing of the two devices is complete when an acoustic signal is emitted and lights up continuously on the display.

9.1. Starting/pausing playback

- Use the **OK** controller to start playback of tracks.
- To pause playback, press the controller again.
  Press the controller once again to resume playback.

9.2. Track selection

- Turn the **TUNE** controller towards **–** to return to the previous track.
- Turn the **TUNE** controller towards **+** to skip to the next track.

10. Connecting an external playback device

You can use the **AUX IN** jack to connect an external playback device (for example a smartphone or MP3 player).

- Switch the site radio to standby mode.
- Switch off your external device.
- Open the protection against water spray for external devices.
- Plug the end of a 3.5 mm jack cable into the **AUX IN** socket on the side of the radio.
- Connect the other end of the cable to your external device.
- Switch on the site radio.
- If necessary, press the **MODE** button several times until **Auxiliary Input** is shown on the display.
- Switch on your external device.
- Start audio playback on your external device.

The audio signal from your external device will now be played back and controlled entirely via the external audio device.

11. Settings

The following operating options remain the same in the various settings menus:

- Press the **MENU** button to open the settings menu.
- Use the **+ TUNE –** controller to select the **System** menu and press the **OK** controller to open the menu.
- Use the **+ TUNE –** controller to select the setting you want to change.
- Press the **OK** controller to open the desired menu item.
- Use the controller to make the desired settings.
- Press the controller to confirm the setting.
- Press the **MENU** button to go back one menu item.

Menu name		Description
System		
Equaliser	Select one of the pre-installed equalisers **Normal**, **Classic**, **Jazz**, **Pop**, **Rock**	
	My EQ	You can configure the equaliser settings manually here.
SLEEP	Set the sleep timer, see also „11.1. Sleep-Timer-Funktion 16“ auf Seite 1	
Time	**Set time and date**	Manually set the time and date
	Autom. Update	Select whether the date and time should be set automatically using only the DAB signal (**Update from DAB**), the FM signal (**Update from FM**) or both signals (**Update from any**) or not (**No Update**). Automatic adjustment takes place daily between 4 and 5 AM.
	Set 12/24 hour	Set the 12-hour or 24-hour time format.
	Set Date format	Set the date format.
Backlight	**Timeout**	Select a time period after which the display is dimmed.
	On Level	Specify the desired dimmed display lighting intensity.
Language	Select the menu language	
Factory reset	Restore factory settings	
Software Upgrade	Use this menu item to update the radio firmware.	
SW VERSION	Display software version	

11.1. Sleep timer function

You can use the sleep timer function to define a period of time after which the radio should switch off automatically.

- Switch on the radio.
- Call up the system menu and the **Sleep** setting
- Use the **+ TUNE -** controller to select the desired switch-off time.
- Press the controller to confirm the setting.
- To deactivate a sleep timer, select the **Off** option.
- Press the controller to confirm the setting.

The activated sleep timer is shown on the display with the symbol Zz and the remaining time.

11.2. Displaying the battery status

- Press the **MENU** button several times until **Battery** and a value from 0 to 100 is given.

In general, the higher the value displayed, the stronger the battery charge.

12. Cleaning and storage

- Before cleaning, pull the mains adapter out of the mains socket.
- Use a soft, dry cloth to clean the device. Avoid the use of chemical solutions and cleaning products because these may damage the device surface and/or the labels on it.
- If the device is not going to be used for a long period of time, pull the plug out of the mains socket.

13. Troubleshooting

PROBLEM	POSSIBLE CAUSE	REMEDY
The device cannot be switched on.	• The battery may be dead.	▶ Ensure that the mains adapter is properly connected.
Incorrect display of time and date	• The time/date is set incorrectly.	▶ Set the desired time.
The device switches off when it is in use.	• The battery may be dead.	▶ Operate the device via the mains cable or charge the battery.
No or poor radio reception	• The station signals are too weak.	▶ Adjust the frequency of the stations. ▶ If necessary, change the location of the radio.
No sound.	• The volume is set too low.	▶ Increase the volume as required.

14. Technical specifications

Rechargeable battery	
Manufacturer	Shenzhen Zhouneng New Energy Corporation Limited
Model	INR18650S 3.6 V
Output voltage	DC 7.2 V ⎓ 2500 mAh, 18.0 Wh
Radio	
Power supply	100–240 V ~ 50/60 Hz, 15 W max.
Output power	15 W RMS
FM frequency band	87.5–108 MHz
DAB frequency band	174.928–239.200 MHz
Bluetooth version	V 5.0
Bluetooth operating frequency	2402–2480 MHz
Bluetooth max. transmission power	< 4.8 dBm
Environmental conditions	In operation: 10°C ~ +45°C < 90% humidity Not in operation: -10°C ~ +55°C < 90% humidity
Protection class	IP54
Dimensions (W x H x D)	Approx. 330 x 175 x 152 mm
Weight	approx. 2.4 kg

15. EU declaration of conformity

CE

MEDION AG hereby declares that the radio equipment type MD 43320 complies with the directive 2014/53/EU [(RE directive), as well as the directive 2009/125/EC (ecodesign directive) and the directive 2011/65/EU (RoHS directive)]. The complete EU declaration of conformity is available at: www.medion.com/conformity.

16. Trademark information

The Bluetooth® word mark and logos are registered trademarks of Bluetooth SIG, Inc. and are used by MEDION under licence.

Other trademarks are the property of their respective owners.

17. Disposal

PACKAGING

Your device has been packaged to protect it from damage in transit. The packaging is made of materials that can be recycled in an environmentally friendly manner.

DEVICE

The device is fitted with an integrated rechargeable battery. At the end of its service life, do not dispose of the device in the normal household rubbish. Instead, contact your local authority to find out how to dispose of it in an environmentally friendly manner at collection points for electrical and electronic scrap.

18. Service information

Please contact our Customer Service team if your device ever stops working the way you want or expect it to. There are several ways for you to contact us:

- In our Service-Community, you can meet other users, as well as our staff, and you can exchange your experiences and pass on your knowledge there.
  You will find our Service-Community at community.medion.com.
- Alternatively, use our contact form at www.medion.com/contact.
- You can also contact our Service team via our hotline or by post.

Opening times	Hotline number UK
Mon – Fri: 08.00 – 20.00 Sat – Sun: 10.00 – 16.00	0333 3213106
Service address	
MEDION Electronics Ltd. **120 Faraday Park, Faraday Road, Dorcan** **Swindon SN3 5JF, Wiltshire** **United Kingdom**	

You can download this and many other sets of operating instructions from our service portal at www.medionservice.com.

We have stopped providing printed copies of our warranty terms and conditions as part of our commitment to sustainability, but you can access the warranty terms and conditions on our service portal.

You can also scan the QR code on the side of the screen, to download the operating instructions onto your mobile device from the service portal.

19. Legal Notice

Copyright 2024
Date: 08. April 2024
All rights reserved.

These operating instructions are protected by copyright.
Mechanical, electronic and any other forms of reproduction are prohibited without the written permission of the manufacturer.
Copyright is owned by the company:

MEDION AG
Am Zehnthof 77
45307 Essen
Germany

Please note that you cannot use the address above for returns. Please always contact our Customer Service team first.