Plus Shelf 80/5

Art. 009504

KIS
space for you

Istruzioni per il montaggio - Assembly instruction - Montageanleitungen - Instructions pour le montage - Istrucciòn para el montaje
Instrucöes de montagem - Instructiuni de montaj - Инструкции за монтаж - Инструкции по монтажу - Instruksione montimi -
Unstructies voor de montage - Οδηγίες συναρμολόγησης - Montaj talimatları

Parts

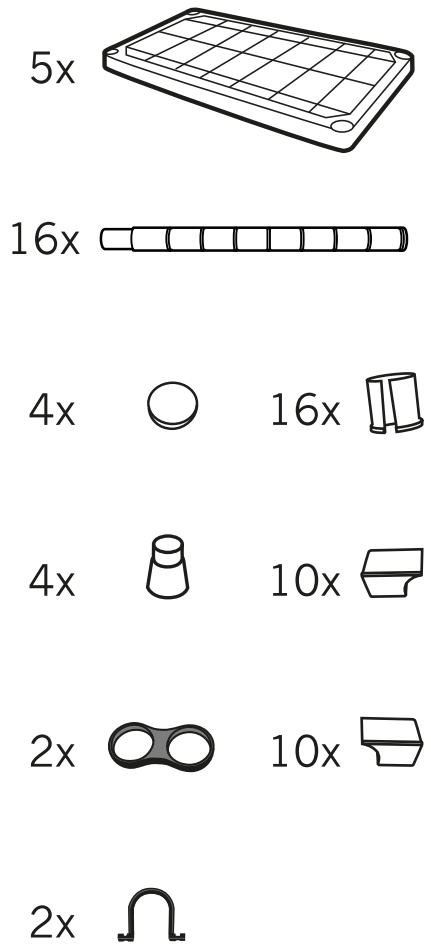

1

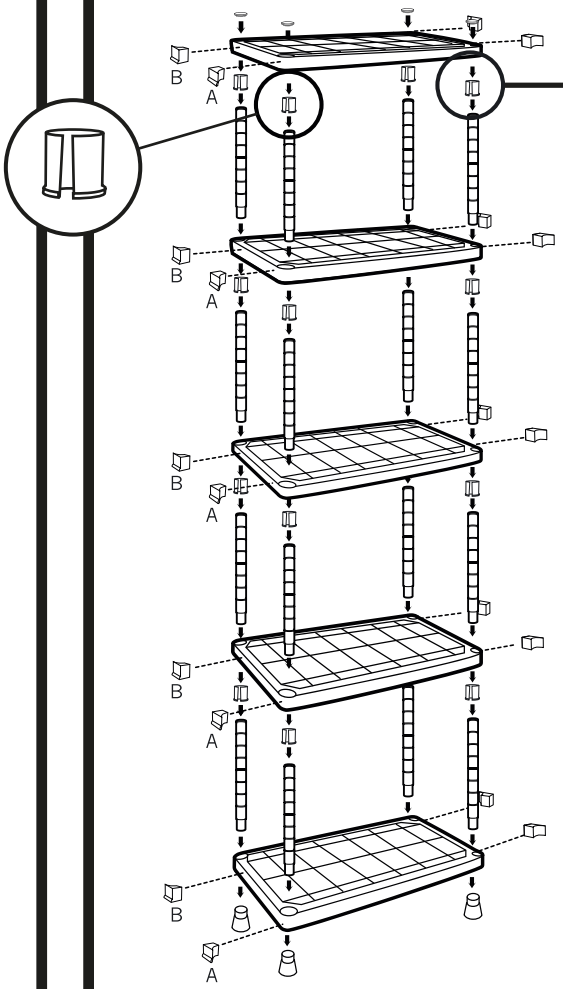
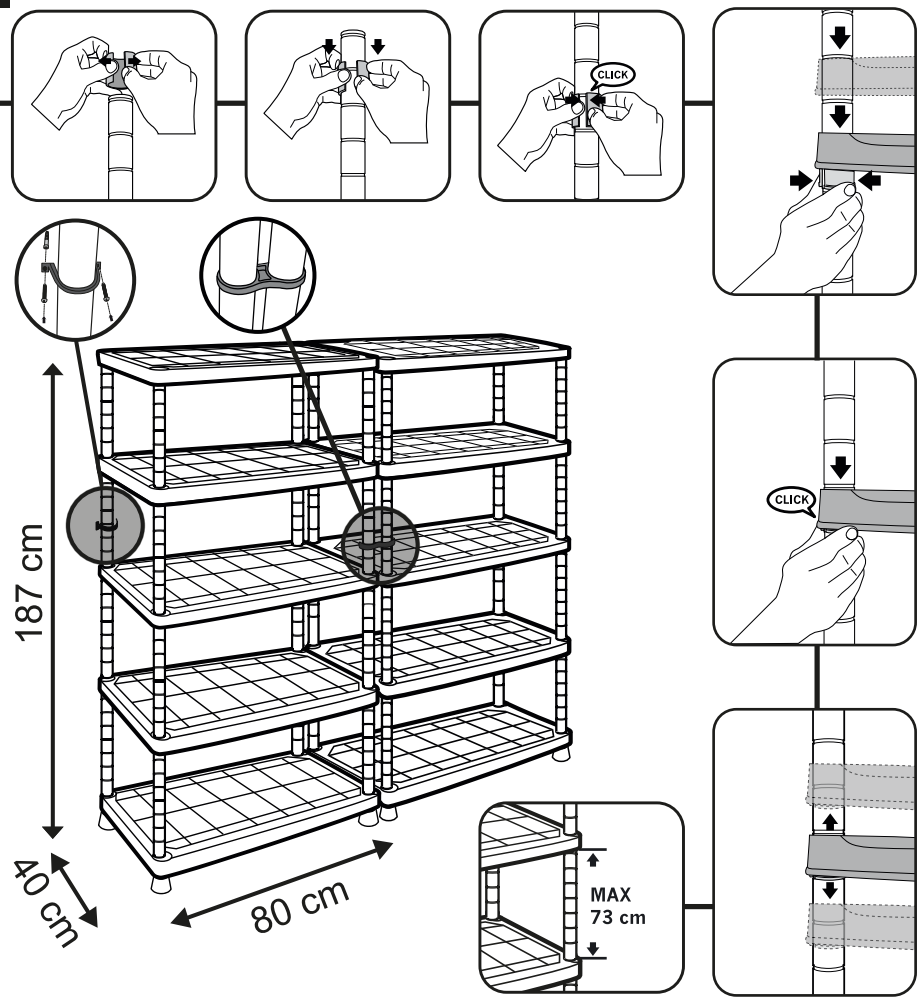
2