Webvision® Pro Handleiding

Webcam

H703

OPBOUW VAN WEBCAM

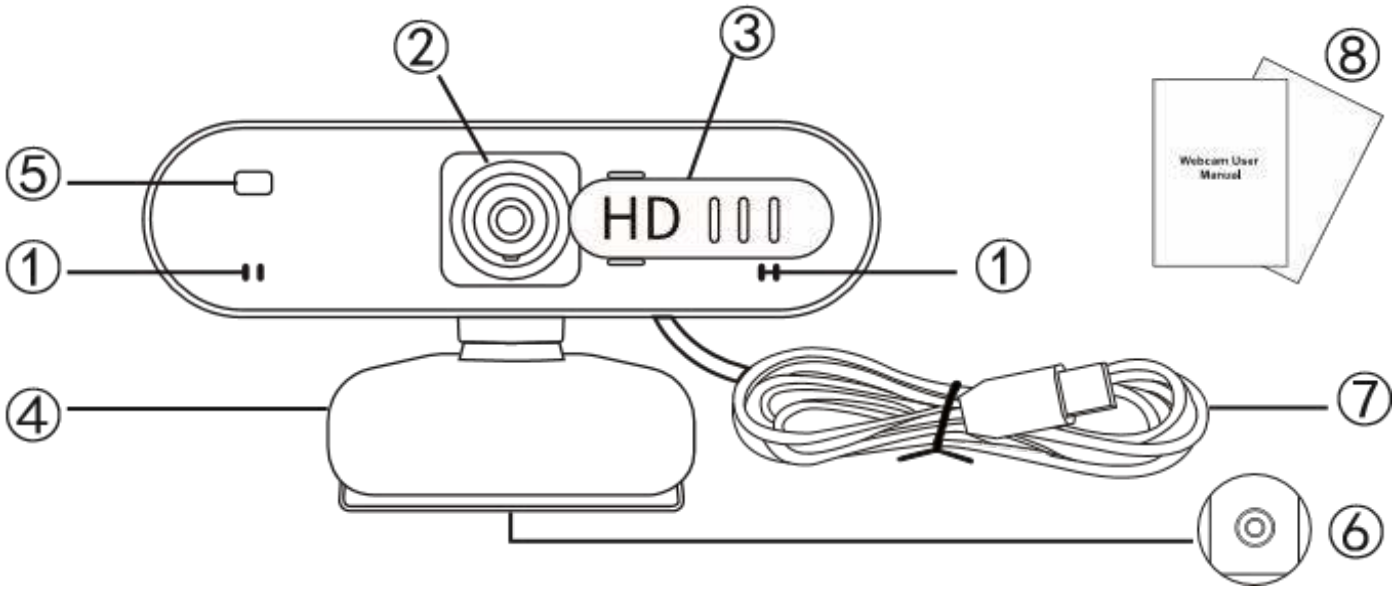

1	Ingebouwde Microfoon 2x	**6**	Statief Bevestiging
2	Autofocus 1080 HD	**7**	USB-Kabel
3	Privacy Bescherming	**8**	Handleiding
4	Flexibele Bevestigingsklep		
5	Activiteits Lamp		

SPECIFICATIES

- HD 1080p COMS Kleurensensor
- Interface: USB2.0 port
- Image focus
- Privacybescherming
- Autofocus
- 2x ingebouwde microfoon
- Geschikt voor laptop, pc en tv
- Multifunctionele bevestigingsclip

SYSTEEMVEREISTEN

Besturingssysteem:

- Windows XP/ VISTA/ Win7/ Win8/ Win10
- Linux 2.6.24 en hoger
- Mac OS 10.6 en hoger/ Android5.1 en hoger

1. Plaats de webcam

Plaats de webcam waar u hem wilt hebben op een computerscherm, desktop of een statief.

Let op: dit product bevat geen statief. Koop indien nodig

2.Plaatsing op het scherm

Open de bevestigingsclip en volg de stappen in de volgende afbeeldingen om de webcam bovenop het scherm te plaatsen. Zorg ervoor dat de clip stevig is bevestigd.

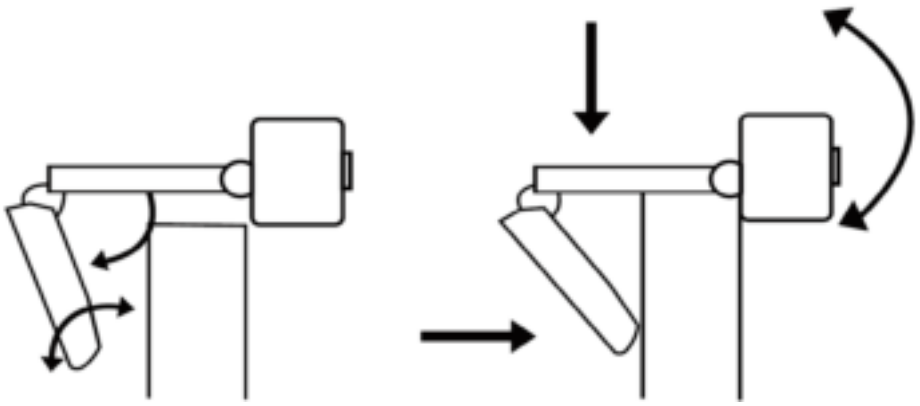

3.Verbindt de webcam

Verbind de camera met de computer via de USB-poort.

De webcam zal zichzelf installeren zodra je de USB in de poort hebt geplaatst.

Tip: wanneer u een desktop gebruikt, is het beter om de webcam aan te sluiten op de USB-poort aan de achterkant van de computer of laptop omdat dit veel soepeler in gebruik zal zijn.

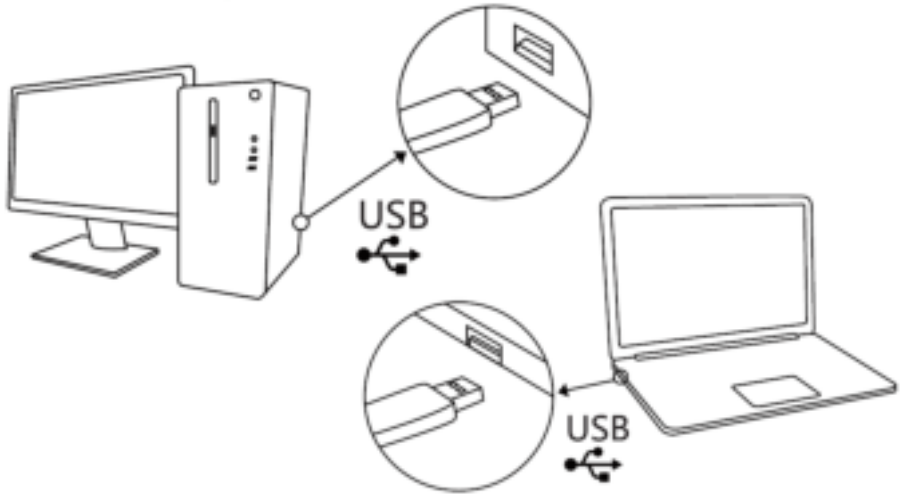

De installatie is voltooid de webcam is nu klaar voor gebruik.

ANDERE INFORMATIE

1. Gebruik de camera niet in warme, koude, stoffige of vochtige omstandigheden.

2. Raak de lens niet aan met uw vingers of scherpe voorwerpen, gebruik een zachte schoonmaakdoek.

3. Laat het apparaat niet vallen; vallen van grote hoogte kan leiden tot schade of krassen op de lens en een defect aan de camera.

CONFORMITEITSVERKLARING CE-MARKERING

Hierbij verklaart,TheLifeStore, Van Foreestweg 256, 2614CM, Delft, Nederland dat dit apparaat voldoet aan de essentiële vereisten en andere relevante bepalingen van:

- Richtlijn betreffende EMC-richtlijn **(2014/30/EU)**

- Richtlijn betreffende afgedankte elektrische en elektronische apparatuur **(2012/19/EU)**

- Richtlijn betreffende beperking van het gebruik van bepaalde gevaarlijke stoffen in elektrische en elektronische apparatuur **(2011/65/EU)**

MODEL: H703

Elektrische en elektronische apparaten bevatten materialen, componenten en stoffen die gevaarlijk kunnen zijn voor de gezondheid en het milieu als er niet correct met gebruikte materialen (afgedankte elektrische en elektronische apparaten) wordt omgegaan.

Electrische en electronische apparaten zijn gemarkeerd met het symbool van een doorgekruiste verrijdbare afvalbak, zie hierboven. Dit symbool betekent dat elektrische en elektronische apparaten niet met ander huishoudelijk afval mogen worden weggegooid, maar apart moeten worden weggegooid.

GARANTIE

Het product wordt gedekt door een garantie van 24 maanden voor aankoop door de consument en een garantie van 12 maanden bij aankoop van een bedrijf. De garantie dekt geen defecten en schade veroorzaakt door schuld van de gebruiker of als gevolg van oneigenlijk gebruik. De garantie dekt ook geen mechanische schade als gevolg van overstromingen of het gebruik van andere accessoires dan die in de set zijn inbegrepen.
Het apparaat wordt onderhouden op het hoofdkantoor van de distributeur of op de door hem aangegeven plaats. Meld eventuele storingen of schade aan de apparatuur bij het verkooppunt of de distributeur.

E-mail contact met de distributeur:
support@thelifestore.nl

TheLifeStore onderdeel van MITTA E-Commerce
Geautoriseerde distributeur
Webvision Pro webcam H703