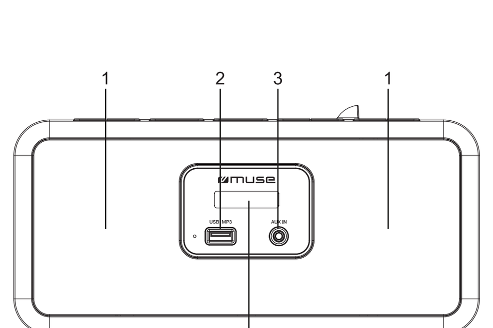

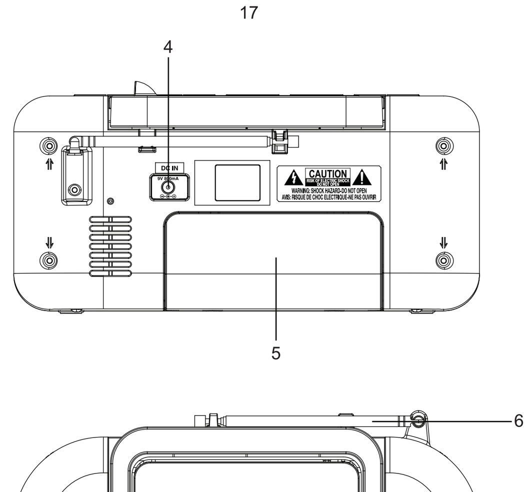

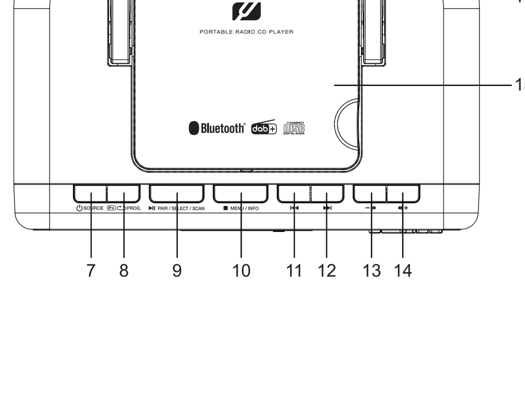

FR Manuel de l'utilisateur
GB User Manual
PT Manual do Utilizador
DE Benutzerhandbuch
ES Manual de instrucciones
IT Manuale di istruzioni
NL Handleiding

M-32 DB / M-32 DBW

FR Lire attentivement les instructions avant de faire fonctionner l'appareil.

GB Please read the instruction carefully before operating the unit.

PT Leia este manual com atenção antes de qualquer utilização.

DE Bitte lesen sie dieses handbuch vor dem gebrauch des gerätes sorgfältig durch.

ES Antes de utilizar este aparato, lea atentamente las siguientes instrucciones.

IT Leggere attentamente questo manuale prima di utilizzare l'apparecchio.

NL Lees deze handleiding aandachtig voor u het toestel gebruikt.

FR RADIO PORTABLE DAB+/FM LECTEUR DE CD AVEC USB ET BLUETOOTH

EMPLACEMENT ET DESCRIPTION DES COMMANDES

1. Haut-parleurs
2. Port USB pour la lecture MP3
3. Entrée auxiliaire (AUX IN)
4. Prise d'alimentation CC
5. Compartiment à piles
6. Antenne télescopique
7. ⏻ / **SOURCE**: Veille; Pour sélectionner le mode source: CD, USB, Bluetooth, Auxiliary Input, DAB, FM.
8. P+ ⟲ **PROG.**: Stations radio présélectionnées P+ / Répétition ⟲ / Programme
9. ▶|| / **PAIR**: Lecture/ Pause/ Couplage; **SELECT/ SCAN**: Confirmer la sélection/ les réglages/ Recherche automatique
10. Touche ■ / **MENU/ INFO**: Arrêter la lecture/ Pour accéder au menu principal/ Pour consulter les informations de service
11. |◀◀ Recherche et Réglage arrière
12. ▶▶| Recherche et Réglage avant
13. −◀ Volume descendant
14. ◀+ Volume ascendant
15. Compartiment CD
16. Poignée
17. Affichage LCD

ALIMENTATION

Utilisation de l'adaptateur secteur

Les adaptateurs secteurs fournis doivent uniquement être utilisés sur une alimentation secteur de 100-240V ∿ 50/60Hz. L'adaptateur secteur fourni ne peut en aucun cas être utilisé sur un autre type d'alimentation.

Avertissements:

- L'adaptateur secteur fourni est exclusivement destiné à être utilisé avec cet appareil. Ne l'utilisez donc pas avec d'autres appareils.
- Éteignez l'appareil avant de débrancher l'adaptateur secteur afin d'éviter d'abîmer le lecteur.
- En cas de non-utilisation prolongée, débranchez l'adaptateur secteur de la prise.
- Placez l'appareil à proximité de la prise murale et veillez à ce que cette dernière reste facilement accessible. En cas de dysfonctionnement, débranchez immédiatement l'appareil de la prise murale.
- L'adaptateur secteur permet de débrancher l'appareil. Il doit rester facilement accessible durant l'utilisation. Pour couper complètement l'alimentation de l'appareil, débranchez tout à fait l'adaptateur de la prise secteur.
- N'utilisez jamais un adaptateur secteur abîmé. Placez le câble d'alimentation de manière sûre et de façon à ne pas le coincer ou l'écraser. Si le câble est endommagé, contactez un service de réparation.
- L'adaptateur secteur doit être débranché de la prise DC pour que l'appareil fonctionne sur les piles.

REMARQUE: Dans un souci d'économie d'énergie, à la fin de la lecture ou bien encore si le volume d'écoute est réglé à un niveau très bas et qu'aucune opération n'est effectuée sur l'appareil pendant une période de 15 minutes celui-ci se mettra automatiquement en mode veille. (Sauf le mode radio)

Utilisation sur piles

1. Enlevez la trappe des piles en appuyant avec le pouce sur la zone indiquée sur la trappe et soulevez la trappe hors du boitier.
2. Avant d'insérer les piles, Vérifiez les polarités (+ et -) des piles, puis installez les piles avec les polarités correspondantes au diagramme dans le compartiment. Installez 6 piles 1.5V, LR14/ UM2/ "C" (non fournies) dans le compartiment.
3. Refermez le compartiment pour piles.

Avant de jeter les piles, consultez votre revendeur car celuici peut les reprendre pour les recycler.

REMARQUES:

- Ne chargez jamais des piles non rechargeables. Ne chauffez pas les piles et ne les démontez pas.
- Pour éviter un écoulement, retirez les piles en cas de non-utilisation prolongée de l'appareil.
- Pour des performances optimales, des piles de type Alcaline sont recommandées. Ces piles doivent- être remplacées tous les 6 mois.
- Les piles doivent être remplacées lorsque: le volume sonore diminue ou le son est déformé.

ATTENTION: Risque d'explosion si les piles n'ont pas été insérées correctement. Remplacez les uniquement par des piles identiques ou de type équivalent.

COMMANDES AUDIO

Appuyez sur la touche ⏻ / **SOURCE** pour mettre l'appareil en marche. Lorsque l'unité est allumée, appuyez sur la touche ⏻ / **SOURCE** pour changer entre les différentes sources: CD, USB, Bluetooth, Auxiliary Input, DAB, FM.

RÉGLAGE DE L'HEURE ET DE LA DATE

La première fois que vous écoutez la radio DAB, l'heure et la date de votre produit seront synchronisées automatiquement à celles diffusées par le service DAB en mode 24 heures, ce qui correspond à l'heure d'été, donc il n'est pas nécessaire de définir l'heure et la date manuellement.

Si vous souhaitez régler l'heure et la date manuellement, allumez la radio et suivez les étapes ci-dessous:

1. Maintenez la touche **MENU/INFO** enfoncée.
2. Utilisez |◀◀ ou ▶▶| pour sélectionner <Système>. Appuyez sur la touche **SELECT/SCAN** pour entrer cette option.
3. Appuyez sur la touche **SELECT/SCAN** pour entrer <Heure>, puis <Régl. heure/ date> s'affichera, appuyez à nouveau sur **SELECT/SCAN** pour entrer cette option.
4. <Réglage heure> s'affichera et les chiffres des heures clignoteront. Utilisez la touche |◀◀ ou ▶▶| pour régler l'heure. Appuyez sur la touche **SELECT/SCAN** pour confirmer. Ensuite, les chiffres des minutes clignoteront. Utilisez la touhe |◀◀ ou ▶▶| pour régler les minutes. Appuyez sur la touche **SELECT/SCAN** pour confirmer.
5. <Réglage date> s'affichera et le jour clignotera. Utilisez la touche |◀◀ ou ▶▶| et la touche **SELECT/SCAN** pour régler le jour, le mois et l'année.

Lorsque vous confirmez la date. "Enregistré" s'affichera et l'affichage reviendra à <Régl. heure/date>.

Vous pouvez maintenant utiliser la touche |◀◀ ou ▶▶| et la touche **SELECT/SCAN** pour définir ce qui suit:
- MAJ Automatique: mise à jour automatique du temps à partir du signal DAB, du signal FM, du signal DAB ou FM ou aucune mise à jour;
- Régl. 12h/24h: affichage de l'horloge en mode 12/24 heures;
- Régl. format date: JJ-MM-AAAA ou MM-JJ-AAAA.

Remarque: lorsque vous effectuez le réglage dans le menu, appuyez sur le bouton **MENU/INFO** pour revenir à l'étape précédente.

ECOUTER LA RADIO DAB+

1. Appuyez plusieurs fois sur la touche ⏻ / **SOURCE** pour sélectionner le mode DAB. La radio commencera la recherche automatique des stations DAB si c'est la première fois que l'unité est utilisée. L'affichage passe à "Recherche ...". Une barre de progression montrera la progression de l'analyse et le nombre de stations trouvées pendant la recherche sera également affichée.
2. Une fois la recherche terminée, la radio sélectionnera la première station disponible et commencera à diffuser. Les stations sont listées par ordre numérique et par ordre alphabétique par défaut.

Remarque: La liste des stations de radio DAB est enregistrée dans la mémoire et la prochaine fois que vous allumez votre radio, la recherche de la station ne se fera plus. Il est possible d'effectuer la recherche manuellement des stations en appuyant et en relâchant la touche **SELECT/SCAN**.

3. Appuyez sur Cpour sélectionner les stations dans la liste.
4. Lorsque la station souhaitée est affichée, appuyez sur la touche **SELECT/SCAN**. pour confirmer. Il y aura un court délai pendant lequel votre radio se calera à votre station sélectionnée
5. Réglez le niveau sonore avec ◀+ ou −◀ .

Remarque:
- Si aucun programme n'est trouvé avec la recherche DAB, «Pas de ch. DAB» apparaitra sur l'écran.
- Pour une meilleure réception, étendez l'antenne télescopique ou procédez de nouveau à une recherche totale à un autre endroit.
- Pendant l'opération de recherche, le niveau de son est automatiquement coupé.

ECOUTER LA RADIO FM

En mode radio FM, appuyez sur la touche |◀◀ ou ▶▶| pour le réglage manuel. Maintenez enfoncée la touche |◀◀ ou ▶▶| pour effectuer une recherche automatique. Remarque: Pour une meilleure réception, étirez l'antenne télescopique.

PRÉSÉLECTION DES STATIONS

Cette unité peut enregistrer 10 stations FM et 10 stations DAB+.
1. Appuyez plusieurs fois sur la touche ⏻ / **SOURCE** pour choisir la bande FM ou DAB+.
2. Choisissez une station de radio.
3. Tenez la touche P+ ⟲ **PROG.** appuyée pour passer en mode de sauvegarde de présélection.
4. Utilisez la touche |◀◀ ou ▶▶| pour sélectionner un pré-réglage canal.

Remarque: Si vous choisissez une station qui n'a pas été allouée, «Vide» s'affichera. Si la station a déjà été allouée, la fréquence s'affichera.

5. Appuyez sur la touche **SELECT/SCAN** pour sauvegarder.
6. Répétez les étapes 1 à 5 pour sauvegarder d'autres stations.

ECOUTE DES STATIONS PRÉRÉGLÉES

Appuyez sur P+ ⟲ **PROG.** successivement pour sélectionner une station mémorisée.

MENU DE CONFIGURATION

Naviguez dans le menu de configuration.
1. En mode CD, USB, Bluetooth, Auxiliary Input, DAB ou FM, tenez la touche **MENU/INFO** pour entrer dans le menu de configuration.
2. Utilisez |◀◀ ou ▶▶| pour sélectionner l'une des options soit disponibles.

Mode CD: Système
Mode USB: Système
Mode Bluetooth: Système
Mode Auxiliary Input: Système
Mode DAB: Recherche totale/ Réglage manuel/ DRC/ Ecréter/ Système.
Mode FM: Régl. recherche/ Réglage audio/ Système

3. Appuyez sur la touche **SELECT/SCAN** pour entrer dans la configuration associée. Le symole "✻" s'affiche à côté du réglage actuel.

Menu de paramètres FM

Régl. recherche

Stations fortes: La recherche automatique ne situe que les recherches au signal fort.
Toutes chaines: La recherche automatique situe toutes les stations disponibles.

Réglage audio

Pour sélectionner entre "Stéréo admis" et "Stations mono" pour la radio FM.

Système

Permet de sélectionner les options de configuration système: TIME (Heure), Language (Langue), Factory Reset (Régl. en usine), Software Upgrade (Actual. logiciel), SW version (Version logiciel).

• Time (Heure)
Vous pouvez régler les paramètres de l'horloge et de la date.

• Language (Langue)
Pour sélectionner la langue souhaitée du menu de l'appareil: English, Deutsch, Français, Nederlands.

• Factory Reset (Régl. en usine)
Pour restaurer les paramètres par défaut.

• Software Upgrade (Actual.logiciel)
Lorsque vous mettez à jour le logiciel, les paramètres précédents seront automatiquement effacés et remplacés par un réglage par défaut.

• SW version (Version logiciel)
Pour consulter la version actuelle du logiciel.

Menu de paramètres DAB

Full Scan (Recherche totale)

Cette fonction vous permet de numériser automatiquement et de créer une liste des émissions DAB recevables.

Manual Tune (Réglage manuel)

Cette fonction peut être utilisée pour faciliter le positionnement de l'antenne ou de l'appareil, afin d'améliorer la capacité spécifique de réception de la chaîne ou de la fréquence.

DRC

Le DRC permet d'obtenir des sons plus doux plus agréables à écouter lorsque votre radio est utilisée dans un environnement bruyant.
Appuyez sur la touche |◀◀ ou ▶▶| pour sélectionner votre niveau de DRC: off (désactivé), high (haut), low (bas).
DRC Désactivé - pas de compression. Ce sont les paramètres par défauts.
DRC haut - compression maximale.
DRC bas - compression moyenne.

Remarque: Le DRC n'est effectif que pour les programmes de compression de portée dynamique.

Prune (Ecréter)

Appuyez sur |◀◀ ou ▶▶| pour sélectionner "<Non>" ou "<Oui>", puis appuyez sur la touche ▶|| / **PAIR** pour confirmer ou annuler la suppression de toutes les stations invalides.

System (Système)

Reportez-vous aux opérations sous "Menu de réglage FM".

RÉVISION DE PLUS D'INFORMATIONS (MODE FM / DAB)

Appuyez à plusieurs reprises sur la touche **MENU/INFO** pour examiner certains paramètres de l'appareil (par exemple, l'heure, la date) ou les informations disponibles (par exemple, un texte radio, un nom) pour la station que vous écoutez.

FONCTION BLUETOOTH

Le mot *Bluetooth*® ainsi que les marques et logo sont des marques commerciales déposées détenues par Bluetooth SIG, Inc. et l'utilisation de ces marques par New One S.A.S se fait dans le cadre d'une autorisation. Les autres marques et noms commerciaux sont les propriétés de leurs titulaires respectifs.

Coupler un appareil Bluetooth

1. Appuyez sur la touche ⏻ / **SOURCE** pour choisir le mode Bluetooth. L'écran afficher "Bluetooth" pendant quelques secondes. L'indicateur Bluetooth commencera à clignoter rapidement.
2. Sur l'appareil Bluetooth, activez le Bluetooth et sélectionnez «M-32DB» dans la liste des appareils. (consultez le manuel d'instruction de l'appareil pour les détails de connexion). Si l'appareil Bluetooth vous demande un mot de passe, utilisez '0000'. Certains appareils Bluetooth vous demanderont d'accepter la connexion. Vous entendrez une voix vous indiquant que le couplage a réussi.

Astuce: Si vous souhaitez connecter votre enceinte Bluetooth à un autre appareil Bluetooth,appuyez sur le bouton ▶|| / **PAIR** et maintenez-le enfoncé pour déconnecter l'appareil actuellement connecté avant de pouvoir suivre les étapes ci-dessus pour établir une nouvelle connexion.

- Sur certains appareils, comme les ordinateurs, une fois couplé, vous devrez sélectionner l'unité dans le menu Bluetooth et choisir «utiliser comme un dispositif audio (Stéréo)» ou une phrase similaire.
- Le couplage reste intact lorsque l'unité et/ou l'appareil Bluetooth sont amenées hors de la portée de liaison. Une connexion active sera rétablie lorsque votre appareil Bluetooth reviendra dans la portée.
- Lorsque vous rallumez l'unité, elle essayera automatiquement de se reconnecter avec le dernier appareil Bluetooth connecté.

Utiliser un appareil Bluetooth

1. Avec une unité couplée, (voir la section précédente), faites fonctionner votre appareil Bluetooth et il diffusera du son par le biais de l'enceinte M-32DB.
2. Appuyez sur la touche ▶|| / **PAIR** pour mettre la lecture en pause. Touchez à nouveau pour reprendre la lecture.
3. Sélectionnez la piste de votre choix avec |◀◀ / ▶▶| .
4. Réglez le volume à l'aide des touches de volume −◀ / ◀+ . Vous pouvez également régler le volume sur l'appareil avec lequel vous êtes couplé.

Par la présente, NEW ONE S.A.S déclare que l'appareil "MUSE M-32 DB / M-32 DBW" est conforme aux exigences essentielles et autres dispositions pertinentes de la directive 2014/53/EU. La déclaration de conformité peut être consultée sur le site www.muse-europe.com.

ÉCOUTE DES DISQUES

1. Appuyez sur ⏻ / **SOURCE** pour mettre l'appareil en marche.
2. Ouvrez la porte de CD.
3. Insérez le disque, face imprimée vers le haut, puis refermez le compartiment.
4. Appuyez sur ⏻ / **SOURCE** pour sélectionner le mode CD.
5. Après quelques secondes, la lecture commence automatiquement.

Pour:
- Mettre la lecture en pause: Appuyez sur ▶|| / **PAIR** .
- Reprendre la lecture: Appuyez sur ▶|| / **PAIR** .
- Arrêter définitivement la lecture: Appuyez sur ■ .
- Recherche dans un ordre décroissant ou croissant: Maintenez enfoncé |◀◀ ou ▶▶| .
- Passer à la piste précédente ou suivante: Appuyez successivement sur |◀◀ ou ▶▶| .

ERREUR DISQUE

Remarque: Si le disque est sale, endommagé ou illisible, ou si celui-ci est placé à l'envers, « NO DISC » s'affichà l'écran. Si cela se produit, nettoyez le disque, insérez le disque correctement ou essayez un autre disque.

Si vous rencontrez un problème de lecture CD, l'une des deux solutions peut s'avérer utile:

1. Éteignez l'unité. Débranchez l'adaptateur secteur de la prise secteur et rebranchez-le.
2. Nettoyez votre disque CD.

ÉCOUTE D'UN PERIPHERIQUE USB

1. Appuyez sur la touche ⏻ / **SOURCE** pour mettre l'appareil en marche.
2. Connectez une clé USB contenant des fichiers MP3 ou un lecteur MP3 au port USB .
3. Appuyez sur la touche ⏻ / **SOURCE** pour sélectionner le mode USB. USB s'affiche à l'éan.
4. Au bout de quelques secondes, la lecture commence automatiquement.

NOTE:
- Le nombre total de fichiers MP3 sur le disque ne doit pas dépasser 999.
- Le disque ne peut contenir plus de 99 dossiers.
- Le port USB n'est pas conçu pour la charge et le transfert de fichiers avec un ordinateur.
- En raison des différentes normes d'enregistrement, de capacité et d'interfaces présentes sur le marché, le fabricant ne sera en aucun cas tenu responsable de la compatibilité des périphériques USB et lecteurs MP3.
- Il existe sur le marché de nombreux modèles de clefs USB et de lecteurs MP3. Nous ne pouvons garantir une compatibilité avec tous les formats. Merci d'utiliser un autre périphérique USB si le vôtre ne fonctionne pas.

MODES DE LECTURE (CD/USB)

Répétition de la lecture

Appuyez de manière répétée sur la touche P+ ⟲ **PROG.** pour sélectionner un mode de répétition.
- Répétition de la piste, l'écran affiche « REP-1 ».
- Répétition du répertoire, l'écran affiche « REP-DIR » (MP3 seulement)
- Répétition du disque, l'écran affiche « REP-ALL ».

Pour annuler la lecture répétée, appuyez sur la touche P+ ⟲ **PROG.** jusqu'à ce que l'indicateur de répétition disparaisse.

Lecture aléatoire

Appuyez sur la touche P+ ⟲ **PROG.** jusqu'à ce que l'écran affiche « RANDOM ». Toutes les pistes seront jouées dans un ordre aléatoire.

Recherche Intro:

Appuyez sur la touche P+ ⟲ **PROG.** jusqu'à ce que l'écran affiche « INTRO ». Chaque piste seront jouées 10 premières secondes.

Lecture Programmée

1. Insérez le disque, face imprimée vers le haut, dans son compartiment et refermez la porte.
2. Appuyez sur ■ .
3. Appuyez sur P+ ⟲ **PROG.** .
4. Selectionnez la piste de votre choix avec |◀◀ ou ▶▶| , puis appuyez sur P+ ⟲ **PROG.** pour la mémoriser.
5. Répétez l'étape 4 jusqu'à la fin de votre programmation
6. Appuyez sur ▶|| / **PAIR** pour commencer la lecture. Cette fonction PROGRAMME s'annule automatiquement à l'ouverture de la porte du CD ou à la mise en arrêt de l'appareil.

Remarque:
CD: jusqu'à 20 programmes; MP3: jusqu'à 99 programmes.

FONCTIONNEMENT DE DOSSIERS MP3

1. Appuyez sur ⏻ / **SOURCE** pour mettre l'appareil en route.
2. Insérez le CD-MP3, face imprimée vers le haut, dans son compartiment et refermez la porte ou, connectez une clé USB avec des fichiers audio MP3 dans le port USB.
3. Appuyez sur ⏻ / **SOURCE** pour choisir le mode CD ou USB (l'icône CD ou USB s'affichà l'écran), après quelques secondes, lecture commence automatiquement.
4. S'il y a plus d'un dossier, appuyez pendant plusieurs secondes sur P+ ⟲ **PROG.** pour choisir le dossier de votre choix.

UTILISATION DE L'ENTRÉE AUXILIAIRE (AUX IN)

1. Raccordez une extrémité du cordon (non fourni) au connecteur d'entrée auxiliaire de l'appareil AUX IN .
2. Raccordez l'autre extrémité du cordon sur la prise casque ou la Sortie audio de l'appareil que vous désirez écouter.
3. Appuyez sur la touche ⏻ / **SOURCE** pour sélectionner le mode Auxiliaire, « Auxiliary Input » s'affichà l'écran. Utilisez normalement votre appareil audio externe, le son passe automatiquement par les haut-parleurs de votre appareil.
4. Réglez le volume sonore au niveau souhaité.
5. Pour arrêter la lecture, déconnectez votre appareil audio externe de l'entrée auxiliaire.

MAINTENANCE

NETTOYAGE

ATTENTION: Déconnectez cet appareil de toute source d'alimentation avant de le nettoyer.

- Utilisez un chiffondoux, propre et sec. Dépoussiérez régulièrement les orifices de ventilation à l'arrière ou sur les côtés de l'appareil.
- L'utilisation de solvants ou de produits abrasifs ou à base d'alcool peut endommager l'appareil.
- Si un objet ou un liquide entre dans l'appareil, débranchez immédiatement ce dernier et faites-le contrôler par un ingénieur agréé.

Remarques sur les disques

- N'utilisez pas de disques de forme irrégulière (exemple : en forme de cœur, octogonaux). L'appareil pourrait présenter des dysfonctionnements.
- Ne placez pas plusieurs disques dans le compartiment.
- N'essayez pas d'ouvrir le compartiment du disque pendant la lecture.
- Ne touchez pas la lentille. Vous pourriez provoquer un dysfonctionnement.
- Si le disque est rayé, sale ou maculé de traces de doigts, l'appareil peut ne pas fonctionner. Avant la lecture, essuyez le disque avec un chiffon Procédez du centre vers l'extérieur. Ne rangez pas les disques dans des endroits présentant des températures élevées ou une humidité importante. Ils pourraient se déformer. Après la lecture, replacez vos disques dans leur boîtier.

REMARQUE IMPORTANTE

- Retirez le disque du compartiment si l'appareil doit être transporté.

CARACTÉRISTIQUES TECHNIQUES

ALIMENTATION:
DC 9V ⎓ 800mA
Piles: 9V ⎓ 6 x 1,5V type UM-2/LR14/ 'C' POWER

BLUETOOTH
Version Bluetooth: V5.0
Bluetooth: 2.402-2.48GHz
Puissance de sortie des RF (fréquences radios): 8 dBm
Distance de fonctionnement: Jusqu'à 10 mètres mesurés en espace ouvert (les murs et les structures peuvent affecter la portée de l'appareil)

RADIO
FM: 87.5-108 MHz
DAB+: 174.928-239.2 MHz

Les caractéristiques et les spécifications sont sujettes à modification sans préavis

INSTRUCTIONS IMPORTANTES SUR LA SECURITE

CAUTION
RISK OF ELECTRIC SHOCK
DO NOT OPEN

ATTENTION: Pour réduire le risque de choc électrique, ne pas ouvrir l'appareil, il n'y a aucune partie à l'intérieur destinée à l'utilisateur. Confiez toutes les réparations à un personnel qualifié.

L'éclair avec le symbole de la flèche dans le triangle est un signe d'alerte avertissant l'utilisateur de "tension dangereuse" à l'intérieur de l'unité.

Le point d'exclamation dans le triangle est un signe d'alerte avertissant l'utilisateur d'instructions importantes accompagnant le produit.

La plaque de précaution est située à l'arrière de l'appareil.

AVERTISSEMENT: POUR PRÉVENIR TOUT RISQUE D'INCENDIE OU DE CHOC ÉLECTRIQUE, N'EXPOSEZ PAS CET APPAREIL À LA PLUIE OU À L'HUMIDITÉ.

ATTENTION: Radiations laser invisibles lorsque les dispositifs de sécurité sont ouverts ou défectueux.
Ce lecteur de disque compact est classifié comme un produit laser de CATEGORIE 1, la marque PRODUIT LASER DE CATEGORIE 1 est située sur le cabinet en dessous de l'appareil.

CLASS 1 LASER PRODUCT
PRODUCTO LÁSER CLASE 1
PRODUIT LASER DE CLASSE 1
LASER-PRODUKT DER KLASSE 1

IMPORTANT
- Utilisez cet appareil sous un climat tempéré.
- La plaque signalétique se trouve à l'arrière de cet appareil.
- Veiller à avoir une distance minimale de 5 cm autour de l'appareil pour une aération suffisante et que la ventilation ne soit pas gênée en recouvrant les orifices d'aération de l'appareil avec des objets tels que journaux, nappes, rideaux…..
- Ne placez pas de sources de flammes nues, telles que des bougies allumées sur l'appareil.
- Ne pas exposer l'appareil à des gouttes d'eau ou éclaboussures.
- Ne placez pas d'objets remplis de liquides, tels que verre, vase ou objets similaires sur l'appareil.
- Ne pas jeter les piles dans le feu! Respectez l'environnement lors de la disposition des piles usagées.
- Les piles ne doivent pas être exposées à une chaleur excessive comme le soleil, le feu ou autre source de chaleur similaire.
- La fiche du cordon d'alimentation est utilisée comme dispositif de débranchement et doit rester facilement accessible. Pour être totalement déconnecté, cette fiche doit être débranchée du réseau complètement. La prise de courant ne doit pas être obstruée et doit être facilement accessible lors de son utilisation .
- Sous l'influence du phénomène transitoire rapide et / ou phénomène électrostatique électrique, le produit pourrait présenter des dysfonctionnements et l'utilisateur devra faire une réinitialisation de l'appareil.
- Avant de jeter des piles, consultez votre revendeur car celui-ci peut les reprendre pour les recycler.

Si à l'avenir, vous deviez vous débarrasser de ce produit, sachez que les produits électriques usagés ne doivent pas être jetés avec les ordures ménagères. Des installations destinées au recyclage existent. Vérifiez auprès de votre municipalité ou demandez à votre revendeur des conseils. (Directive Déchets d'Equipements Electriques et Electroniques)

Nos emballages peuvent faire l'objet d'une consigne de tri, pour en savoir plus: www.quefairedemesdechets.fr

NEW ONE S.A.S
10, Rue de la Mission, 25480 Ecole Valentin, France

CE

GB PORTABLE BLUETOOTH DAB+/FM RADIO CD PLAYER WITH USB

LOCATION OF CONTROLS

1. Speaker
2. USB port for MP3 playback
3. AUX IN jack
4. DC IN jack
5. Battery compartment
6. Telescopic antenna
7. ⏻ / **SOURCE**: Standby; To select function mode: CD, USB, Bluetooth, AUX IN, DAB, FM
8. P+ ⟲ **PROG.** Radio preset stations P+ / Repeat ⟲ / Program
9. ▶|| / **PAIR**: Play/ Pause/ Pair; **SELECT/SCAN** button: Confirm the selection/ settings/ Auto scan
10. ■ / **MENU/ INFO**: Stop playback/ To access the main menu/ To preview further information
11. |◀◀ Skip/ Search/ Tuning backward
12. ▶▶| Skip/ Search/ Tuning forward
13. −◀ Volume down
14. ◀+ Volume up
15. CD compartment
16. Carrying handle
17. LCD display

POWER SUPPLY

AC ADAPTOR

The supplied AC adaptor is suitable for use on AC main supplies of AC 100-240V ∿ 50/60Hz and should only be connected to a mains supply within these parameters.

Cautions:
- The AC adaptor included with this unit is for its use only. Do not use it with other equipment.
- Turn off the unit before unplugging the AC adaptor from the unit so as to avoid the unit being damaged.
- When the unit is not going to be used for long time, disconnect the AC adaptor from the AC outlet.
- Be sure to use it near the wall outlet and easily accessible. If a malfunction occurs, disconnect the plug from the wall outlet at once.
- AC adaptor is used as the disconnect device. It shall remain readily operable and should not be obstructed during intended use. To be completely disconnected the apparatus from supply mains, the AC adaptor of the apparatus shall be disconnected from the mains socket outlet completely.
- Never use an AC adaptor that is damaged, route power lead in a safe manner and make sure it is not subjected to trapping or pinching. If the power lead is damaged refer to a qualified service agent.
- The AC adaptor must be unplugged from the DC jack for the unit to run on the batteries.

Note: In a concern of saving energy, when playback has reached to the end or listening volume is set at a very low level and no control is operated on the device for a period of 15 minutes, the unit will automatically switch to Standby mode. (except radio mode)

BATTERY OPERATION

1. Remove the battery compartment door by applying thumb pressure to area indicated on battery door and then lift the door out and off the cabinet.
2. Before inserting the batteries, observe the polarities (+ and -) of the battery, then relate the polarities to the engraved diagram inside the battery compartment, insert 6x1.5V, LR14/UM2/ "C" batteries (not supplied) into the compartment.
3. Replace the compartment door.

Before throwing any batteries away, consult your distributor who may be able to take them back for specific recycling.

NOTES:
- Never recharge the batteries, apply heat to them or take them apart.
- In order to avoid leakage, always remove the batteries when unit will not be used for a long period of time.
- For optimal performance, alkaline batteries are recommended. These batteries must be replaced every six months.
- The batteries need to be replaced when: The volume decreases, or sound is distorted during operation.

CAUTION: Danger of explosion if battery is incorrectly replaced. Replace only with the same or equivalent type.

AUDIO CONTROLS

Press ⏻ / **SOURCE** to turn the unit on. When the unit is on, press ⏻ / **SOURCE** again to select your listening source: CD, USB, Bluetooth, AUX IN, DAB, FM.

SETTING THE TIME AND DATE

The first time you listen to DAB radio, the time and date of your product will synchronise automatically to that broadcast by the DAB service in 24 hour mode, which is in line with daylight saving, so there is no need to set the time and date manually.

If you do wish to set the time and date manually, turn on the radio and follow the steps as below:
1. Press and hold the **MENU/INFO** button.
2. Press |◀◀ or ▶▶| to select <System>. Press **SELECT/SCAN** button to enter this option.
3. Press **SELECT/SCAN** button to enter <Time>, then <Set Time/Date> is displayed, press **SELECT/SCAN** again to enter this option.
4. <Set time> is displayed and the hour digits will flash. Use the |◀◀ or ▶▶| to set the hour. Press the **SELECT/SCAN** button to confirm. Then the minute digits will flash. Use the |◀◀ or ▶▶| to set the minutes. Press the **SELECT/SCAN** button to confirm.
5. <Set date> is displayed and the day will flash. Use the |◀◀ or ▶▶| and **SELECT/ SCAN** button to set the day, month and year.

When you confirm the date. "Time Saved" is displayed and the display returns to <Set Time/Date>.

You can now use |◀◀ or ▶▶| and **SELECT/SCAN** button to set followings:
- Auto update: Auto update the time from the DAB signal, FM signal, DAB or FM signal, or no update;
- Set Time format: 12/24 hour clock display;
- Set date format: DD-MM-YYYY or MM-DD-YYYY.

Note: when do the setting in the menu, press the **MENU/INFO** button to return back to previous step.

LISTENING TO DAB+ RADIO

1. Repeatedly press ⏻ / **SOURCE** button to select DAB mode. The radio will start automatic scan for DAB stations if it's the first time to use the unit. The display will change to "Scanning……". A progress bar will show the progress of the scan and the number of stations found during the scan will also be displayed.
2. When the scan is complete, the radio will select the first available station and begin to broadcast. Stations are listed in numerical and then alphabetical order by default.

Note: The DAB radio station list is stored in the memory and so the next time you switch your radio on, the station search does not take place. It is possible to scan manually for stations by pressing and releasing the **SELECT/SCAN** button.

3. Press |◀◀ or ▶▶| to select the stations in the list.
4. When the desired station is displayed, press the **SELECT/SCAN** button to confirm. There will be a short delay while your radio tunes to your selected station.
5. Adjust the sound level with ◀+ or −◀ .

Note:
- If no broadcasts are found by DAB scan, "No DAB Station" appears in the display.
- For a better reception, extend the telescopic antenna or do the full scan again in another place.
- During the search operation, the sound level is automatically muted.

LISTENING TO FM RADIO

In FM radio mode, Press |◀◀ or ▶▶| button to manual tuning. Press and hold |◀◀ or ▶▶| to automatic search.
Note: For a better reception, extend the telescopic antenna.

PRESET STATIONS

This unit can store 10 FM and 10 DAB+ stations.
1. Repeatedly press ⏻ / **SOURCE** button to select FM or DAB+ band.
2. Select a radio station.
3. Press and hold P+ ⟲ **PROG.** button to enter preset store mode.
4. Use |◀◀ or ▶▶| button to select a preset channel.

Note: If you choose a station that hasn't been allocated, "Empty" will be displayed. If the station has been allocated before, the frequency will be showed.

5. Press **SELECT/SCAN** button to save it.
6. Repeat steps 1-5 to store other stations.

Listening to preset stations

Press P+ ⟲ **PROG.** button to select a preset station.

SETUP MENU

Navigating the setup menu.
1. In CD, USB, Bluetooth, AUX IN, DAB or FM mode, press and hold **MENU/INFO** to enter into setup menu.
2. Press |◀◀ or ▶▶| to select one of the available options.

CD mode: System
USB mode: System
Bluetooth mode: System
AUX IN mode: System
DAB mode: Full scan/ Manual Tune/ DRC/ Prune/ System
FM mode: Scan setting/ Audio setting/ System

3. Press **SELECT/SCAN** button to enter related setup. The "✻" will be displayed next to the current setting.

FM Setting Menu

Scan setting

All stations: The automatic search locates at any available station.
Strong stations only: The automatic search only locates at strong stations.

Audio setting

To select between "Stereo allowed" and "Forced mono" for the FM radio.

System

To select the system setting options: Time, Language, Factory Reset, Software upgrade, SW version.

• Time
You can adjust the time and date setting.

• Language
To select the desired language of the unit's menu: English, Deutsch, Français, Nederlands

• Factory Reset
To restore to factory default settings.

• Software Upgrade
When you update the software, the previous settings will automatically be cleared and replaced by default setting.

• SW version (software version)
To review the current software version.

DAB Setting Menu

Full Scan

This function allows you to automatically scan and create a list of receivable DAB+ broadcasts.

Manual Tune

This function can be used to assist the positioning of the antenna or the unit to obtain the optimum reception for a specific channel or frequency.

DRC

DRC can make quieter sounds easier to hear when the unit is used in a noisy environment.
Press |◀◀ or ▶▶| button to select your desire DRC level: off, high, low.
DRC off – no compression. This is the default setting.
DRC high – maximum compression.
DRC low – medium compression.

Note: DRC is effective only in dynamic range compression broadcast.

Prune (remove stations that are listed but unavailable)

Press |◀◀ or ▶▶| to select "No" or "Yes", then press ▶|| / **PAIR** button to confirm or cancel removing all invalid stations.

System

Please refer to the systme of FM Setting Menu.

REVIEWING MORE INFORMATION (FM/ DAB MODE)

Repeatedly press **MENU/INFO** button to review some unit settings or available information for the station you are listening.

BLUETOOTH FUNCTION

The *Bluetooth*® word mark and logos are registered trademarks owned by Bluetooth SIG, Inc. and any use of such marks by New One S.A.S is under license. Other trademarks and trade names are those of their respective owners.

Pairing a Bluetooth Device

1. Press ⏻ / **SOURCE** to select Bluetooth mode. The display will show "Bluetooth" and the Bluetooth indicator will start to blink.
2. On the Bluetooth device, enable Bluetooth and select "M-32DB" from the Device List. (Refer to the user manual of the device to be connected for detailed operations.) If the Bluetooth device prompts for a passcode, use "0000". Some Bluetooth devices will ask you to accept the connection. You will hear an indication voice when pairing is successful.

Tip: If you want to connect your Bluetooth speaker to another Bluetooth audio device, press and hold the ▶|| / **PAIR** button to disconnect current device first and follow the steps above to make a new connection.

- On some devices such as computers, once paired you must select the unit from the Bluetooth menu and choose "Use as Audio Device (stereo)" or similar.
- Pairing remains intact when the unit and/or your Bluetooth device is taken out of communication range. An active connection will be re-established when your Bluetooth device returns within range.
- When the unit is turned on again, it will automatically try to reconnect with the most recently paired Bluetooth device.

Using a Bluetooth Device

1. With a unit paired (see previous section), operate your Bluetooth device and its sound will be heard through the M-32DB's speakers.
2. Press the ▶|| / **PAIR** button to pause playback. Press again to resume playback.
3. Select desired track with |◀◀ / ▶▶| .
4. Adjust the volume using the −◀ / ◀+ volume buttons. You can also adjust the volume on the device to which you are paired.

Hereby, NEW ONE S.A.S, declares that this MUSE M-32 DB/ M-32 DBW is in compliance with the essential requirements and other relevant provisions of Directive 2014/53/EU. The declaration of conformity may be consulted at www.muse-europe.com

LISTENING TO DISC

1. Press ⏻ / **SOURCE** to turn the unit on.
2. Open the CD door.
3. Insert the disc with the label facing up and then close the compartment.
4. Press ⏻ / **SOURCE** to select the CD mode.
5. After a few seconds, playback starts automatically.

To:
- Pause Playback: Press once ▶|| / **PAIR** .
- Resume playback: Press again ▶|| / **PAIR** .
- Permanently stop playback: Press ■ .
- Search backward or forward: Press and hold |◀◀ or ▶▶| .
- To skip to previous or the next track: Press |◀◀ or ▶▶| .

DISC ERROR

Note: If the disc is dirty, damaged or unreadable or if it is placed upside down, "NO DISC" is displayed. If this happens, clean the disc, insert the disc correctly or try another disc.

If you encounter CD playback problem, either of the following ways may help:

1. Turn off the unit. Disconnect the AC adaptor from AC outlet and reconnect it again.
2. Clean your CD disc.

LISTENING TO USB DEVICE

1. Press ⏻ / **SOURCE** to turn the unit on.
2. Connect a USB device containing MP3 files or MP3 player to the USB port .
3. Press ⏻ / **SOURCE** to select the USB mode. USB appears on the display.
4. After a few seconds, playback starts automatically.

NOTE:
- The total number of MP3 files on the disc should not exceed 999
- The disc may not contain more than 99 directories.
- The USB port is not designed for charging and files transfer with a computer
- Manufacturer is not responsible for the playability of USB key or MP3 due to different recording condition, capacity and interface compatibility, etc...
- There are many USB devices in the market. We cannot guarantee to support all different models. Please try another USB device if your device is not supported.

PLAY MODES (CD/MP3)

Repeat playback

Press P+ ⟲ **PROG.** button repeatedly to select a play mode,
- Repeat One: display shows "REP-1".
- Repeat folder: display shows "REP-DIR". (MP3 only)
- Repeat All: display shows "REP-ALL".

To cancel repeat playback, press P+ ⟲ **PROG.** button repeatedly until repeat indicator disappears.

Random playback

Press P+ ⟲ **PROG.** button repeatedly until display shows "RANDOM". It will play all tracks in random order.

Intro scan

Press P+ ⟲ **PROG.** button repeatedly until display shows "INTRO", it will play first 10 seconds of each track.

Program playback

1. Insert the disc with the label facing up into the compartment and close the CD door.
2. Press ■ .
3. Press P+ ⟲ **PROG.** .
4. Select the desired track with |◀◀ or ▶▶| then press P+ ⟲ **PROG.** to save the program in memory.
5. Repeat step 4 until the end of your programming.
6. Press ▶|| / **PAIR** to start playback. This PROGRAM function is automatically canceled when opening the CD door or shutdown of the unit.

Note:
CD up to 20 programs, MP3 up to 99 programs.

MP3 FOLDER OPERATION

1. Press ⏻ / **SOURCE** to turn the unit on.
2. Place the CD-MP3 disc with label side facing up inside the CD compartment and close the CD door, or, connect a USB key with MP3 audio files into the USB port
3. Press ⏻ / **SOURCE** to select CD or USB mode (CD or USB icon is displayed), After few seconds, the unit will start to play automatically.
4. If there is more than one folder, press and hold P+ ⟲ **PROG.** to select the desired folder.

AUXILIARY INPUT (AUX IN)

1. Connect one end of the cable (not supplied) to the auxiliary input connector of the device AUX IN .
2. Connect the other end of the cable to the headphones jack or the line out jack of your external audio appliance.
3. Press ⏻ / **SOURCE** to select the auxiliary mode. «AUX IN» appears on the display. Normally use your external audio appliance,the sound automatically goes through the speakers of your device.
4. Adjust the volume to the desired level.
5. Disconnect the external appliance from the auxiliary input to stop playback.

MAINTENANCE

CLEANING

CAUTION: Disconnect this device from any power source before cleaning.

- Use a soft, clean, dry cloth. Dust regularly ventilation holes on the back or sides of the apparatus.
- The use of solvents or abrasive products or with a basis of alcohol can damage the unit.
- If an object or liquid enters the unit, unplug it immediately and have it checked by an authorized engineer.

Notes on discs

- Do not use irregularly shaped discs (example : heart-shaped, octagonal ones). The unit may malfunction.
- Do not place more than one disc in the compartment.
- Do not attempt to open the disc tray during playback.
- Do not touch the lens. You could cause a malfunction.
- If the disc is scratched, dirty or smudged with fingerprints, the device may not work. Before playing, wipe the disc with a cloth. Proceed from the center outwards. Do not store discs in places with high temperature or high humidity. They could bend. After reading, replace the disc in its case.

IMPORTANT NOTE

- Remove the disc from its compartment if the device is to be transported.

SPECIFICATION

POWER SUPPLY:
DC 9V ⎓ 800mA
Batteries: 9V ⎓ 6 x 1,5 V type UM-2/LR14/ 'C'

BLUETOOTH
Bluetooth Version: V5.0
Bluetooth: 2.402-2.48GHz
RF Output Power: 8 dBm
Working Distance: Up to 10 meters measured in open space (wall and structures may affect range of device)

RADIO
FM: 87.5-108 MHz
DAB+: 174.928 -239.2 MHz

Design and specifications are subject to change without notice.

SAFETY INSTRUCTIONS

CAUTION
RISK OF ELECTRIC SHOCK
DO NOT OPEN

CAUTION: To reduce the risk of electric shock, do not open the device, there is no party inside for the user. Refer all servicing to qualified personnel.

The lightning with the arrow symbol in the triangle is a warning sign alerting the user to "dangerous voltage" inside the unit.

The exclamation point in the triangle is a warning sign alerting the user of important instructions accompanying the product.

The Caution mark is located at the back of the device.

WARNING: TO PREVENT FIRE OR SHOCK HAZARD, DO NOT EXPOSE THIS APPLIANCE TO RAIN OR MOISTURE.

CAUTION: Invisible laser radiation when open and interlocks defeated. Avoid exposure to beam.
This compact disc player is classified as a CLASS 1 LASER product. The CLASS 1 LASER PRODUCT marking is located on the back cabinet.

CLASS 1 LASER PRODUCT
PRODUCTO LÁSER CLASE 1
PRODUIT LASER DE CLASSE 1
LASER-PRODUKT DER KLASSE 1

IMPORTANT
- The use of apparatus in moderate climates.
- The Marking plate is located at the back of the device.
- Make sure to have a minimum distance of 5 cm around the unit for sufficient ventilation.
- Ensure that the ventilation openings is not covered with items such as newspapers, tablecloths, curtains, etc.
- Do not place naked flame sources, such as lighted candles on the apparatus.
- Do not expose this appliance to dripping or splashing water.
- Do not place objects filled with liquids, such as glass, vase on the device.
- Do not throw batteries into fire! Respect the environment when disposing of used batteries.
- Batteries should not be exposed to excessive heat such as sunshine, fire or other similar heat source.
- The power plug is used as a disconnect device and must be easily accessible. To be completely disconnected from the power, the plug of the appliance should be disconnected completely. The socket must not be obstructed and should be easily accessible during intended use.
- Under the influence of fast transient and / or electrostatic electric phenomenon, the product may malfunction and the user must perform a power reset of the device.

If in the future, you need to get rid of this product, please note that Waste electrical products should not be disposed of with household waste. Recycling facilities exist. Check with your municipality or ask your dealer for advice. (Directive for Waste Electrical and Electronic Equipment)

NEW ONE S.A.S
10, Rue de la Mission, 25480 Ecole Valentin, France

CE

PT RÁDIO DAB+/FM PORTÁTIL BLUETOOTH COM LEITOR DE CDS E USB

DESCRIÇÃO DO APARELHO

1. Altifalantes
2. Conexão USB para reprodução de MP3
3. Tomada de entrada AUX
4. Tomada DC IN
5. Compartimento para pilhas
6. Antena telescópica
7. ⏻ / **SOURCE**: Espera; para selecionar a fonte: CD, USB, Bluetooth, AUX IN, DAB, FM
8. Botão P+ ⟲ **PROG.** (Guardar na memória P+ / Repetição ⟲ / Programação)
9. ▶|| / **PAIR**: Reproduzir/ Pausar/ Emparelhar; **SELECT/SCAN**: Confirmar a seleção/ definições/ Análise automática
10. Botão ■ / **MENU/ INFO**: Parar reprodução/Para aceder o menu principal/ Para rever as informações de serviço
11. Botão |◀◀ Pular - / Sintonizar
12. Botão ▶▶| Pular+ / Sintonizar+
13. −◀ Abaixar O Volume
14. ◀+ Aumentar O Volume
15. Compartimento para CD
16. Pega
17. Visor LCD

ALIMENTAÇÃO

Utilização do adaptador de corrente

A fonte fornecida é adequada para ser utilizada em tomadas de 100 a 240V ∿ 50/60Hz e deverá ser apenas ligada a tomadas dentro dessas especificações.

Atenção:
- O adaptador de corrente fornecido destina-se apenas a ser utilizado com este aparelho. Não o utilize, pois, com outros aparelhos.
- Desligue o aparelho antes de desligar o adaptador de corrente para evitar danificar o leitor.
- No caso de não utilização prolongada, desligue o adaptador de corrente da tomada.
- Coloque o aparelho na proximidade da tomada de parede e certifiquese de que esta se mantém facilmente acessível. Em caso de avaria, desligue imediatamente o aparelho da tomada de parede.
- O adaptador de corrente permite desligar o aparelho. Deve ser mantido facilmente acessível durante a utilização. Para cortar completamente a alimentação do aparelho, desligue efectivamente o adaptador da tomada de corrente.
- Nunca utilize um adaptador de corrente danificado. Coloque o cabo de alimentação de forma segura e de modo a não ficar preso nem esmagado. Se o cabo estiver danificado, contacte um serviço de reparação.
- O adaptador CA deve ser desconectado da tomada DC para que a unidade funcione a bateria.

OBSERVAÇÃO: No interesse de economizar energia, quando uma reprodução terminar ou o nível de volume for definidocomo muito baixo e nenhuma operação for realizada por um período de 15 minutos, o aparelho entrará automaticamente no modo de Espera. (exceto no modo de rádio)

Utilização das pilhas

1. Remova a tampa do compartimento das pilhas colocando pressão na área indicada na tampa com o polegar, e em seguida levante e retire-a do aparelho.
2. Antes de colocar as pilhas, verifique a posição dos polos (+ e -), e então instale combinando-as com os polos gravados dentro do compartimento. Insira 6 pilhas de 1,5V, LR14/UM2/"C" (não incluso) no compartimento.
3. Volte a fechar o compartimento das pilhas.

Antes de eliminar as pilhas, consulte o seu revendedor pois este pode retomá-las para reciclagem.

OBSERVAÇÃOS:
- Nunca carregue pilhas não recarregáveis. Não aqueça as pilhas e não as desmonte.
- Para evitar que as pilhas vertam, retire-as no caso de não utilização prolongada do aparelho.
- Recomenda-se a utilização de pilhas alcalinas. Para um funcionamento óptimo, recomenda-se a substituição das pilhas todos os 6 meses.
- As pilhas devem ser substituídas quando: O volume diminuir, ou o som ficar distorcido durante o funcionamento

ATENÇÃO: Risco de explosão se a pilha não for inserida correctamente. Substitua-a apenas por uma pilha idêntica ou de tipo equivalente.

CONTROLES DE ÁUDIO

Prima o botão ⏻ / **SOURCE** para pôr o aparelho a funcionar.Enquanto o aparelho estiver ligado, pressione o botão ⏻ / **SOURCE** para trocar para uma origem diferente: CD, USB, Bluetooth, AUX IN (ENTRADA AUXILIAR), DAB, FM.

AJUSTANDO A HORA E A DATA

A primeira vez que escutar o rádio em DAB, a hora e a data do seu produto será sincronizada automaticamente com aquela transmitida pelo serviço DAB no modo 24 horas, e com a hora de Verão, portanto, não há necessidade de definir manualmente a hora e a data.

Se desejar definir manualmente a hora e a data, ligue o rádio e siga os passos abaixo:
1. Pressione o botão **MENU/INFO**.
2. Prima |◀◀ ou ▶▶| para selecionar "System" (Sistema). Pressione o botão **SELECT/SCAN** para entrar na opção.
3. Prima o botão **SELECT/SCAN** para introduzir "Time" (Hora), em seguida, "Set Time/Date" (Definir hora/data) é apresentado, prima **SELECT/SCAN** novamente para introduzir a opção.
4. É exibido "Set time" (Definir hora) e os dígitos das horas piscarão. Use o botão |◀◀ ou ▶▶| para ajustar a hora. Pressione o botão **SELECT/SCAN** para confirmar. Em seguida, os dígitos dos minutos piscarão. Use o botão |◀◀ ou ▶▶| para ajustar os minutos. Pressione o botão **SELECT/SCAN** para confirmar.
5. "Set date" (Definir data) é exibido e o dia piscará. Utilize o botão |◀◀ ou ▶▶| e o botão **SELECT/SCAN** para ajustar o dia, mês e ano.

Quando confirmar a data. "Time Saved" (Data guardada) é exibido e o visor retorna para "Set Time/Date" (Definir hora/data).

Agora pode usar o botão |◀◀ ou ▶▶| e o botão **SELECT/SCAN** para definir os seguintes itens:
- Atualização automática: atualização automática do tempo a partir do sinal DAB, sinal FM, sinal DAB ou FM ou nenhuma atualização;
- Definir formato da hora: relógio de 12/24 horas;
- Defina o formato da data: DD-MM-AAAA ou MM-DD-AAAA.

Nota: quando fizer a configuração no menu, pressione o botão **MENU/INFO** para voltar ao passo anterior.

ESCUTANDO RÁDIOS DAB+

1. Pressione repetidamente o botão ⏻ / **SOURCE** para selecionar o modo DAB. O rádio iniciará a busca automática das estações DAB se for a primeira vez que usar a unidade. O visor mudará para "Scanning……" (Sintonizar ......). Uma barra de progresso mostrará o progresso de sintonização e o número de estações encontradas durante a sintonização também será exibido.
2. Quando a sintonização estiver concluída, o rádio selecionará a primeira estação disponível e começará a emitir. Por padrão, as estações são listadas em ordem numérica e, em seguida, em ordem alfabética.

Nota: A lista de estações de rádio DAB é armazenada na memória e, assim, na próxima vez que ligar o seu rádio, a procura de estações não é efetuada. É possível sintonizar manualmente estações pressionando e soltando o botão **SELECT/ SCAN**.

3. Prima |◀◀ ou ▶▶| para selecionar as estações da lista.
4. Quando a estação desejada for exibida, pressione o botão **SELECT/SCAN** para confirmar. Haverá um pequeno atraso enquanto o seu rádio sintonizar a estação selecionada.
5. Ajuste o volume através de ◀+ (volume +) ou −◀ (volume -) para o nível desejado.

Observação:
- Caso nenhuma transmissão seja encontrada pela sintonia de DAB, a frase "No DAB Station" (Nenhuma estação DAB) será exibida na tela.
- Para ter uma melhor recepção, estique a antena ou realize uma busca completa novamente depois de mudar de lugar.
- Durante o processo de busca, o volume será automaticamente colocado em mudo.

ESCUTANDO RÁDIO FM

No modo de rádio FM, prima o botão |◀◀ ou ▶▶| para efetuar a sintonização manual. Pressione e segure |◀◀ ou ▶▶| para a busca automática.
Observação: Para uma melhor recepção, estique a antena extensível.

ESTAÇÕES PRÉ-INSTALADAS

Este aparelho pode armazenar até 10 estações de rádio FM e 10 estações DAB+.
1. Pressione várias vezes o botão ⏻ / **SOURCE** para selecionar a banda FM ou DAB+.
2. Selecione a estação de rádio através de uma busca manual ou automática.
3. Mantenha o botão P+ ⟲ **PROG.** para entrar no modo de armazenagem na memória.
4. Utilize o botão |◀◀ ou ▶▶| para selecionar uma estação predefinida.

Observação: Caso você escolha uma estação que ainda não tenha sido armazenada, a frase "Empty" (Vazia) será exibida. Caso a estação já tenha sido armazenada, a sua frequência será exibida.

5. Pressione o botão **SELECT/SCAN** para salvá-la.
6. Repita os passos de 1 a 5 para armazenar outras estações.

ESCUTANDO UMA ESTAÇÃO ARMAZENADA

Pressione os botões P+ ⟲ **PROG.** para selecionar o número da posição de memória.

MENU DE CONFIGURAÇÕES

Navegando no menu de configurações.
1. No modo CD, USB, Bluetooth, AUX IN (ENTRADA AUXILIAR), DAB, FM, mantenha pressionado **MENU/INFO** para entrar no menu de configurações.
2. Prima |◀◀ ou ▶▶| para uma das opções disponíveis.

Modo CD: Sistema
Modo USB: Sistema
Modo Bluetooth: Sistema
Modo AUX IN: Sistema
Modo DAB: Sintonia Completa/ Sintonia Manual/ DRC/ Remover/ Sistema
Modo FM: Configurações de Sintonia/ Configurações de áudio/ Sistema

3. Pressione o botão **SELECT/SCAN** para entrar na configuração relacionada. O símbolo "✻" será exibido ao lado da configuração atual.

Menu de Configurações FM

Configurações de Sintonia

Todas as estações: a busca automática listará todas as estações disponíveis.
Apenas estações potentens: a busca automática listará apenas estações com sinal potente.

Configurações de áudio

Para selecionar entre "Stereo allowed" e "Forced mono" para o rádio FM.

Sistema

Para selecionar as opções de configurações do sistema: Time(Hora), Language (lingual idioma), Factory Reset (Configurações de Fábrica), Software Upgrade (Atualização de Software), SW version (Versão do Sistema).

• Time (Hora)
Você pode ajustar a configuração da hora e data.

• Lingual (doenst mean anything) Idioma
Para selecionar o idioma desejado no menu da unidade: English, Deutsch, Français,Nederlands

• Factory Reset (Configurações de Fábrica)
Para restaurar as configurações padrão de fábrica.

• Software Upgrade (Atualização de Software)
Quando você atualiza o software, as configurações anteriores serão automaticamente apagadas e substituídas pela configuração padrão.

• SW version (Versão do Sistema)
Para verificar a versão atual do software.

Menu de configurações DAB

Full Scan (Sintonia Completa)

Esta função permite sintonizar e criar automaticamente uma lista de transmissões DAB a receber.

Manual Tune (Sintonia Manual)

Esta função pode ser usada para auxiliar o posicionamento da antena ou da unidade, para melhorar a capacidade específica de receção de canais ou frequências.

DRC

DRC pode fazer com que sons mais baixos sejam ouvidos melhor quando o aparelho estiver sendo utilizado em áreas com muito barulho ambiente.
Pressione o botão |◀◀ ou ▶▶| para selecionar o nível de DRC desejado: off (desligado), high, low.
DRC off - sem compressão. Esta é a configuração padrão.
DRC high - máxima compressão.
DRC low - média compressão.

Observação: O DRC só funcionará em transmissões com compressão dinâmica de amplitude.

Prune (Remover)

Prima |◀◀ ou ▶▶| para selecionar "No" (não) ou "Yes" (sim) e, em seguida, prima o botão ▶|| / **PAIR** para confirmar ou cancelar a remoção de todas as estações inválidas.

System (Sistema)

Consulte as operações em "Menu de configuração de FM".

REVER MAIS INFORMAÇÕES (MODO FM / DAB)

Pressione repetidamente o botão **MENU/INFO** para rever algumas configurações da unidade ou informações disponíveis para a estação que está a ouvir.

FUNÇÃO DE BLUETOOTH

O nome *Bluetooth*® e logotipos são marcas registradas de propriedade da Bluetooth SIG, Inc. e quaisquer usos destas marcas pela New One S.A.S estão licenciados. Outras marcas e nomes registrados pertencem aos seus respectivos proprietários.

Pareando um dispositivo com Bluetooth

1. Pressione o botão ⏻ / **SOURCE** para selecionar o modo de Bluetooth. O visor mostrará "Bluetooth" e o indicador Bluetooth começará a piscar.
2. No dispositivo com Bluetooth, ative o Bluetooth e selecione "M-32DB" na Lista de Dispositivos. (Consulte o manual de instruções do dispositivo que estiver sendo conectado para mais detalhes). Caso o dispositivo com bluetooth solicite uma senha, utilize "0000". Alguns dispositivos com Bluetooth solicitarão que você aceite a conexão. Você ouvirá um aviso sonoro quando o emparelhamento for bem sucedido.

Dica: Caso você queira conectar a sua caixa de som Bluetooth a outro dispositivo com Bluetooth, Prima e segure o botão ▶|| / **PAIR** para desconectar o dispositivo atualmente conectado primeiro, e então seguir os passos acima para realizar a nova conexão.

- Em alguns dispositivos, como computadores, uma vez pareado, você precisará selecionar o aparelho em um Menu Bluetooth e escolher "Utilizar como Dispositivo de Áudio (estéreo)" ou semelhante.
- O pareamento permanecerá intacto quando o aparelho ou o seu dispositivo com Bluetooth for retirado da área de comunicação. Uma conexão ativa será restabelecida quando o dispositivo com Bluetooth voltar à área de alcance.
- Quando o aparelho for ligado novamente, ele tentará automaticamente se reconectar ao dispositivo de Bluetooth com o qual ele tenha sido mais recentemente pareado.

Utilizando um dispositivo com Bluetooth

1. Com o aparelho pareado (veja seção anterior), utilize o seu dispositivo com Bluetooth e o seu som poderá ser escutado através das caixas de som do M-32DB.
2. Pressione o botão ▶|| / **PAIR** para pausar uma reprodução. Pressione novamente para continuar uma reprodução.
3. Selecione a faixa desejada com |◀◀ / ▶▶| .
4. Ajuste o volume através dos botões de Volume −◀ / ◀+ . Você também poderá ajustar o volume através do dispositivo com o qual você estiver pareado.

A NEW ONE S.A.S aqui declara que este produto « MUSE M-32 DB / M-32 DBW » cumpre os requisitos essenciais e outras disposições relevantes da Norma 2014/53/EU. A declaração de conformidade pode ser consultada em www.muse-europe.com.

UTILIZANDO O CD

1. Prima o botão ⏻ / **SOURCE** para pôr o aparelho a funcionar.
2. Abra a porta do CD.
3. Insira o disco no compartimento, com a face impressa virada para cima, e volte a fechar o compartimento.
4. Pressione o botão ⏻ / **SOURCE** para selecionar a função de CD.
5. Depois de alguns segundos, a leitura começa automaticamente.

PARA:
Colocar a reprodução em pausa: Prima uma primeira vez o botão ▶|| / **PAIR** .
Retomar a reprodução: Prima uma segunda vez o botão ▶|| / **PAIR** .
Parar a reprodução: Prima o botão ■ .
Pesquisar para trás ou para frente: Mantenha premido o botão |◀◀ / ▶▶| .
Para ir para a faixa anterior ou seguinte: Prima o botão |◀◀ / ▶▶| .

ERRO DO DISCO

Observação: Caso o disco esteja sujo, danificadoou ilegível, ou tenha sido colocado de cabeça para baixo, o texto "NO DISC" será exibido na tela. Caso isso ocorra, limpe o disco, e volte a colocá-lo de maneira correta ou tente outro disco.

Caso você encontre problemas quando for tocar um CD, uma das seguintes soluções poderá ajudá-lo:

1. Desligue o aparelho. Desconecte o adaptador CA da tomada e reconecte-o novamente.
2. Limpe o seu CD.

OPERAÇÃO USB

1. Prima o botão ⏻ / **SOURCE** para pôr o aparelho a funcionar.
2. Conecte um pendrive USB com arquivos MP3 ou um aparelho de MP3 na porta USB .
3. Pressione o botão ⏻ / **SOURCE** para selecionar o modo de USB. O símbolo de "USB" será exibido.
4. Depois de alguns segundos, a leitura começa automaticamente.

OBSERVAÇÃO:
- O número total de arquivos MP3 no disco não poderá ser maior que 999.
- O disco não pode conter mais de 99 directórios.
- A porta USB não deve ser utilizada para recarga ou comunicação com o computador.
- O fabricante não se responsabiliza pela usabilidade de um pendrive ou aparelho de MP3 devido a diferenças nas condições de gravação, capacidade, compatibilidade de interface, etc.
- Existem no mercado inúmeros modelos de chaves USB e de leitores de MP3. Não podemos garantir uma compatibilidade com todos os formatos. Utilize um outro periférico USB se o seu não funcionar.

MODOS DE REPRODUÇÃO (CD/MP3)

Repetir

Pressione mais de uma vez o botão P+ ⟲ **PROG.** para selecionar o modo de repetição.
- Repetir 1, "REP-1" é exibido na tela.
- Repetir pasta: "REP-DIR" é exibido na tela. (Apenas para MP3)
- Repetir todas: "REP-ALL" é exibido na tela.

Para cancelar a repetição de reprodução, pressione o botão P+ ⟲ **PROG.** várias vezes no aparelho até que o indicador do repetir se apagará.

Reprodução aleatória

Pressione o botão P+ ⟲ **PROG.** várias vezes no aparelho até que "RANDOM" é exibido na tela. Todas as faixas serão reproduzidas em ordem aleatória.

Reprodução de introduções:

Pressione o botão P+ ⟲ **PROG.** várias vezes no aparelho até que "INTRO" é exibido na tela. Cada faixa serão reproduzir os primeiros 10 segundos.

Reprodução programada

1. Coloque o CD no compartimento com a etiqueta do CD voltada para cima e feche a tampa.
2. Pressione o botão ■ .
3. Pressione o botão P+ ⟲ **PROG.** .
4. Selecione a faixa desejada com |◀◀ / ▶▶| , e então pressione o botão P+ ⟲ **PROG.** para armazenar a sua programação na memória.
5. Repita o passo 4 até ter terminado de programar as suas seleções.
6. Pressione o botão ▶|| / **PAIR** para inciar a reprodução. Abra a tampa do CD ou desligue o aparelho para cancelar a programação.

Observação:
CD-até 20 programas; MP3-até 99 programas.

OPERAÇÃO PASTA MP3

1. Pressione o botão ⏻ / **SOURCE** para ligar o aparelho.
2. Coloque um disco de CD-MP3, com a etiqueta voltada para cima, dentro do compartimento do CD e feche a tampa, ou, conecte um dispositivo USB com arquivos de áudio em MP3 na porta USB.
3. Pressione o botão ⏻ / **SOURCE** para selecionar o modo de CD ou USB (o ícone de CD ou USB será exibido). Depois de alguns segundos. O aparelho então começará a tocar automaticamente.
4. Caso existam mais de uma pasta, mantenha o botão P+ ⟲ **PROG.** para selecionar a pasta desejada.

ENTRADA AUXILIAR

1. Conecte um dos terminais do cabo (não incluído) na conexão AUX IN (ENTRADA) do aparelho.
2. Conecte o outro terminal do cabo nos fones de ouvido ou na conexão Line Out (Saída) da origem externa..
3. Pressione o botão ⏻ / **SOURCE** para selecionar o modo Auxiliar. O símbolo do modo auxiliar "AUX IN" será exibido. Utilizar normalmente o aparelho áudio externo.
4. Ajustar o volume para o nível pretendido.
5. Desligar o dispositivo externo da entrada auxiliar para parar a leitura.

MANUTENÇÃO

LIMPEZA

ATENÇÃO: Desligue este aparelho de qualquer fonte de alimentação antes de proceder à sua limpeza.

- Utilize um pano macio, limpo e seco. Limpe regularmente os orifícios de ventilação na parte de trás ou nos lados do aparelho para eliminar as partículas de pó.
- A utilização de solventes ou de produtos abrasivos ou à base de álcool pode danificar o aparelho
- Se um objecto ou líquido entrar no aparelho, desligue-o de imediato e solicite a sua inspecção por um técnico autorizado.

Observações relativas aos discos

- Não utilize discos de forma irregular (exemplo: em forma de coração, octogonais). O aparelho pode ficar avariado
- Não coloque mais do que um disco no compartimento.
- Não tente abrir o compartimento do disco durante a reprodução.
- Não toque na lente dado que pode causar uma avaria no aparelho.
- Se o disco estiver riscado, sujo ou marcado com dedadas, o aparelho pode não funcionar. Antes da reprodução, limpe o disco com um pano. Proceda do centro para fora. Não arrume os discos em locais com temperaturas altas ou uma humidade significativa. Podem ficar deformados. Após a reprodução, volte a colocar os discos nas respectivas caixa.

OBSERVAÇÃO IMPORTANTE

- Retire o disco do compartimento se o aparelho tiver de ser transportado.

CARACTERÍSTICAS TÉCNICAS

ALIMENTAÇÃO:
DC 9V ⎓ 800mA
Pilhas: 9V ⎓ (UM-2 1.5V x 6)

BLUETOOTH
Versão do Bluetooth: V5.0
Bluetooth: 2.402-2.48GHz
Potência de saíde de RF (Rádio Frequência): 8 dBm
Distância de Funcionamento: Até 10 metros, medido em espaço aberto (paredes e estruturas poderão afetar a distância de funcionamento do dispositivo).

RÁDIO
FM: 87.5-108 MHz
DAB+: 174.928 -239.2 MHz

O desenho e as especificações estão sujeitas a mudanças sem aviso prévio.

INSTRUÇÕES DE SEGURANÇA

CAUTION
RISK OF ELECTRIC SHOCK
DO NOT OPEN

ATENÇÃO: Para reduzir o risco de choque eléctrico, não desmonte o aparelho. O aparelho não contém qualquer peça passível de ser reparada pelo utilizador. Confie todas as operações de manutenção a um técnico qualificado.

O símbolo do relâmpago com uma seta e situado no interior de um triângulo destina-se a alertar o utilizador para a presença de uma "tensão perigosa" no aparelho.

O ponto de exclamação no interior de um triângulo destina-se a alertar o utilizador para a presença de instruções importantes no manual que acompanha o aparelho.

O símbolo de Cuidado é encontrado na parte de trás do dispositivo.

ADVERTÊNCIA: PARA PREVENIR O RISCO DE INCÊNDIO OU DE CHOQUE ELÉCTRICO, NÃO EXPONHA ESTE APARELHO A CHUVA OU HUMIDADE.

ATENÇÃO: São emitidas radiações invisíveis quando os dispositivos de segurança são abertos ou defeituosos. Evite qualquer tipo de exposição aos raios laser. Aparelho com laser de classe 1.

CLASS 1 LASER PRODUCT
PRODUCTO LÁSER CLASE 1
PRODUIT LASER DE CLASSE 1
LASER-PRODUKT DER KLASSE 1

ATENÇÃO
- Utilize este aparelho num clima temperado.
- A placa de características situa-se na parte de trás deste aparelho.
- Certifique-se de que respeita uma distância mínima de 5 cm à volta do aparelho de modo a permitir uma ventilação suficiente.
- Certifique-se de que garante uma ventilação correcta do aparelho e que não tapa os orifícios de ventilação com objectos como jornais, toalhas, cortinas, etc.
- Não coloque qualquer fonte de calor, como uma vela acesa, sobre ou na proximidade do aparelho.
- Não exponha o aparelho a salpicos ou a humidade.
- Não coloque objectos que contenham líquido, como uma jarra, sobre ou na proximidade do aparelho.
- Não deite as pilhas no fogo! Certifique-se de que respeita o ambiente quando eliminar pilhas gastas.
- Não exponha as pilhas a calor excessivo, como raios do sol, fogo ou outras fontes de calor semelhantes.
- A ficha de alimentação de rede permite desligar o aparelho e deve ficar facilmente acessível. Para cortar a alimentação do aparelho, desligue de vez a ficha de alimentação de rede da tomada de rede. A ficha de alimentação de rede não pode estar tapada e deve ser facilmente acessível durante a utilização.
- Sob o efeito de fenómenos electrostáticos e/ou eléctricos transitórios, o produto pode apresentar anomalias e pode acabar por ser necessário proceder-se a uma reinicialização.

Caso pretenda descartar-se deste aparelho, proceda à sua reciclagem num centro de recolha para electrodomésticos. Procure obter informações sobre o centro de reciclagem mais próximo. Informe-se junto das autoridades locais ou do seu revendedor local para a obtenção de pormenores adicionais (Directiva sobre os Resíduos dos Equipamentos Eléctricos e Electrónicos).

NEW ONE S.A.S
10, Rue de la Mission, 25480 Ecole Valentin, France

CE

DE TRAGBARER CD-PLAYER MIT BLUETOOTH DAB+/UKW RADIO UND USB

BESCHREIBUNG DES GERÄTES

1. Lautsprecher
2. USB-Port für MP3-Wiedergabe
3. AUX-eingang
4. Stromanschluss
5. Batteriefach
6. Teleskopantenne
7. ⏻ / **SOURCE**: Standby; Modus auswählen: CD, USB, Bluetooth, AUX IN, DAB, FM (UKW)
8. Taste P+ ⟲ **PROG.** (Favorit P+ / Wiederholen ⟲ / Programm)
9. Taste ▶|| / **PAIR**: Wiedergabe/ Pause/ Pair; **SELECT/SCAN**: Bestätigen und Optionen-Menü öffnen/ Auto-scan
10. Taste ■ / **MENU/ INFO**: Wiedergabe beenden/Hauptmenü öffnen/ Informationen des Dienstes anzeigen
11. |◀◀ Suchlauf- / Tuning-
12. ▶▶| Suchlauf+ / Tuning+
13. −◀ Lautstärke verringern
14. ◀+ Lautstärke erhöhen
15. CD-fach
16. Traggriff
17. LCD-anzeige

STROMVERSORGUNG

Gebrauch des Netzstromadapters

Der mitgelieferte Netzstromadapter ist geeignet für eine AC 100-240V ∿ 50/60Hz Stromversorgung und darf nur an einer Steckdose mit diesen Parametern angeschlossen werden.

Achtung:
- Der mitgelieferte Netzstromadapter darf nur mit diesem Gerät verwendet werden. Verwenden Sie ihn nicht mit anderen Geräten.
- Schalten Sie das Gerät aus, bevor Sie den Netzstromadapter vom Gerät trennen, um Schäden am Gerät zu vermeiden.
- Wird das Gerät längere Zeit nicht verwendet, sollte der Netzstromadapter von der Stromsteckdose abgesteckt werden.
- Stellen Sie das Gerät in der Nähe der Stromsteckdose auf und sorgen Sie dafür, dass die Stromsteckdose leicht zugänglich ist. Sollte die Stromsteckdose eine Störung aufweisen, müssen Sie das Gerät sofort abstecken.
- Der Netzstromadapter erlaubt das Abstecken des Gerätes. Er muss während des Gebrauchs leicht zugänglich sein. Um die Stromversorgung des Geräts komplett zu unterbrechen, muss der Netzstromadapter von der Stromsteckdose abgesteckt werden.
- Verwenden Sie auf keinen Fall einen beschädigten Netzstromadapter. Verlegen Sie das Netzkabel so, dass es weder eingeklemmt noch gequetscht wird. Ein beschädigtes Netzkabel muss bei einer Reparaturstelle repariert werden.
- Für den Batteriebetrieb muss das AC-Netzteil von der DC-Buchse des Gerätes getrennt werden.

HINWEIS: Aus Energiespargründen aktiviert das Gerät automatisch den Standby-Modus, wenn das Ende der Wiedergabe erreicht oder eine sehr geringe Lautstärke eingestellt ist und 15 Minuten lang keine Eingabe am Gerät erfolgt. (Außer Radiomodus)

Batteriebetrieb

1. Öffnen Sie das Batteriefach, indem Sie mit Ihrem Daumen auf den markierten Bereich der Abdeckung drücken und dann die Abdeckung anheben und herausziehen.
2. Beachten Sie die Polarität (+ und -) der Batterien. Legen Sie 6 x 1.5V Batterien des Typs LR14/UM2/„C" gemäß den Polaritätsmarkierungen im Batteriefach ein.
3. Schließen Sie das Batteriefach wieder.

Fragen Sie vor dem Entsorgen der Batterien Ihren Fachhändler vor Ort um Rat, denn dieser kann sie zurücknehmen und sich um deren fachgerechtes Entsorgen kümmern.

HINWEISE:
- Nicht Wiederaufladbare-Batterien dürfen nicht nochmals geladen werden. Erhitzen Sie die Batterien nicht und demontieren Sie sie nicht.
- Um ein Ausfließen der Batterien zu vermeiden, wenn Sie das Gerät während längerer Zeit nicht verwenden, nehmen Sie die Batterien aus dem Gerät.
- Wir empfehlen den Gebrauch alkalischer Batterien. Damit das Gerät optimal funktioniert, sollten Sie diese Batterien alle 6 Monate ersetzen.
- Batterien müssen ersetzt werden, wenn die Lautstärke nachlässt oder der Klang während des Betriebs unklar wird.

ACHTUNG: Wenn die Batterie nicht richtig eingelegt wird, besteht die Gefahr, dass die Batterie explodiert. Ersetzen Sie eine leere Batterie nur mit einer identischen oder gleichwertigen Batterie.

AUDIO-BEDIENELEMENTE

Auf die Taste ⏻ / **SOURCE** drücken, um das Gerät einzuschalten.Drücken Sie, wenn das Gerät eingeschaltet ist, die Taste ⏻ / **SOURCE** , um den Betriebsmodus zu wechseln: CD, USB, Bluetooth, AUX IN, DAB, FM (UKW).

EINSTELLEN DER UHRZEIT UND DES DATUMS

Das erste Mal, wenn Sie das DAB-Radio einschalten, werden das Datum und die Uhrzeit des Geräts automatisch mit den Einstellungen der übertragenden DAB-Sendeanstalt synchronisiert (24-Stundenformat). Dies geschieht im Einklang mit der Sommerzeit oder Winterzeit, d.h., Sie müssen das Datum und die Uhrzeit nicht manuell einstellen.

Falls Sie Datum und Uhrzeit dennoch manuell einstellen möchten, schalten Sie das Radio ein und gehen Sie wie folgt vor:
1. Halten Sie die Taste **MENU/INFO** gedrückt.
2. Drücken Sie die |◀◀ oder ▶▶| , um wählen sie die <System>. Drücken Sie **SELECT/SCAN**, um diese Option zu öffnen.
3. Drücken Sie die Taste **SELECT/SCAN** zur Auswahl von <Uhrzeit>; im Display erscheint <Zeit/Datum einstellen>. Drücken Sie **SELECT/SCAN** erneut, um die Option auszuwählen.
4. <Zeit einstellen> erscheint im Display und die Stundenanzeige blinkt. Verwenden Sie den |◀◀ oder ▶▶| -Regler, um die Stunden einzustellen. Bestätigen Sie mit **SELECT/SCAN**. Die Minutenanzeige blinkt. Verwenden Sie den |◀◀ oder ▶▶| -Regler, um die Minuten einzustellen. Bestätigen Sie mit **SELECT/SCAN**.
5. <Datum einstellen> erscheint im Display und der Tag blinkt. Verwenden Sie den |◀◀ oder ▶▶| -Regler und die Taste **SELECT/SCAN**, um Tag, Monat und Jahr einzustellen.

Wenn Sie das Datum bestätigen, erscheint im Display „Gespeichert" und das Display kehrt zur Einstellung <Set Time/Date> zurück.

Sie können dann mit dem |◀◀ oder ▶▶| -Regler und der Taste **SELECT/SCAN** folgende Funktionen ausführen:
- Autom.Update: Wählen Sie die automatische Aktualisierung der Uhrzeit via DAB-Signal, UKW-Signal, DAB- und UKW-Signal, oder keine Aktualisierung;
- 12/24 Std. einstellen: 12-/24-Stundenformat;
- Datumsformat einst.: TT-MM-JJJJ oder MM-TT-JJJJ.

Hinweis: Wenn Sie die Einstellungen im Menü vornehmen, drücken Sie die Taste **MENU/INFO**, um zum vorherigen Schritt zurückzukehren.

DAB+ RADIOSENDER ANHÖREN

1. Drücken Sie wiederholt die Taste ⏻ / **SOURCE** zur Auswahl des DAB-Modus. Beim erstmaligen Gebrauch des Geräts startet das Radio die automatische Suche nach DAB-Sendern. Während der Suche erscheint die Anzeige „Suchlauf..". Ein Fortschrittsbalken weist auf den Suchfortschritt hin; außerdem wird die Anzahl der gefundenen Sender angezeigt.
2. Nach Abschluss der Suche schaltet das Radio den ersten verfügbaren Sender ein und startet die Übertragung. Sender werden per Werkseinstellung in numerischer und dann in alphabetischer Reihenfolge angezeigt.

Hinweis: Die DAB-Senderliste wird gespeichert; beim nächsten Einschalten des Geräts wird die Sendersuche daher nicht erneut durchgeführt. Sie können manuell nach Sendern suchen, indem Sie die Taste **SELECT/SCAN** drücken und loslassen.

3. Drücken Sie |◀◀ oder ▶▶| , um Sender in der Liste auszuwählen.
4. Wenn der gewünschte Radiosender angezeigt wird, drücken Sie die Taste **SELECT/SCAN** zum Bestätigen. Das Radio schaltet den ausgewählten Sender dann mit einer kurzen Verzögerung ein.
5. Die Lautstärke stellen Sie mit den Tasten ◀+ (Lautstärke +) oder −◀ (Lautstärke -) entsprechend ein.

Hinweis:
- Falls während der DAB Suche keine Sender gefunden werden, erscheint im Display die Anzeige „Kein DAB-Sender".
- Im Hinblick auf einen besseren Empfang sollten Sie die Teleskopantenne vollständig ausziehen oder die Sendersuche an einem anderen Ort wiederholen.
- Während der Suche ist der Ton automatisch ausgeschaltet.

RADIOFM RADIOSENDER ANHÖREN

Drücken Sie im UKW-Radiomodus |◀◀ oder ▶▶| für die manuelle Sendersuche. Halten Sie die Taste |◀◀ oder ▶▶| gedrückt um die automatische Suche zu starten. Hinweis: Ziehen Sie die Teleskopantenne für einen besseren Empfang aus.

SENDERSPEICHER

Dieses Gerät kann bis zu 10 UKW- und 10 DAB+-Sender speichern.
1. Betätigen Sie die ⏻ / **SOURCE** -Taste wiederholt, um das UKW- oder DAB+-Band zu wählen.
2. Wählen Sie die manuelle oder automatische Sendersuche.
3. Halten Sie die P+ ⟲ **PROG.** -Taste gedrückt, um in den Speichermodus zu gelangen.
4. Wählen Sie mit der Taste |◀◀ oder ▶▶| einen gespeicherten Sender aus.

Hinweis: Wenn Sie einen Sender, der nicht zugewiesen worden ist, wählen, wird "Leer" angezeigt. Wenn der Sender zuvor zugeordnet wurde, wird die Frequenz angezeigt.

5. Betätigen Sie den **SELECT/SCAN** Knopf, um den ausgewählten Sender zu speichern.
6. Wiederholen Sie die Schritte 1 bis 5, um weitere Sender zu speichern.

AUFRUFEN DER GESPEICHERTER SENDER

Benutzen Sie die Tasten P+ ⟲ **PROG.** zur Auswahl des gewünschten Senders.

RD-3519D IB MUSE 001 REV1.indd 1
2019/9/25 16:50:32

SETUP-MENÜ

Navigation durch das Setup-Menü.
1. Halten Sie im CD, USB, Bluetooth, AUX IN, DAB, FM (UKW) Modus die Taste **MENU/INFO** gedrückt, um das Setup-Menü zu öffnen.
2. Drücken Sie den ⏮ oder ⏭ -Regler, um eine der verfügbaren Optionen auszuwählen.
CD Modus: System
USB Modus: System
Bluetooth Modus: System
AUX IN Modus: System
DAB Modus: Vollständiger Suchlauf/ Manuell einstellen/ DRC/ inaktive Sender/ System
UKW Modus: Suchlauf-Einstellung/ Audio-Einstellung/ System
3. Drücken Sie die Taste **SELECT/SCAN**, um die jeweilige SetupEinstellung einzugeben. Neben der aktuellen Einstellung erscheint das Symbol „✻".

FM Einstellungsmenü
Suchlauf-Einstellung
Alle Sender: Die automatische Suche listet alle verfügbaren Sender auf.
Nur kräftige Sender: Die automatische Suche listet nur Sender mit starkem Signal auf.

Audio-Einstellung
Wählen Sie für die UKW-Übertragung zwischen „Stereo moglich" und „Nur Mono".

System
Systemeinstellungen konfigurieren: Time(Uhrzeit), Language (Sprache), Factory Reset (Werkseinstellung), Software-Upgrade, SW-Version.

• Time(Uhrzeit)
Mit dieser Funktion können Sie die Uhrzeit- und Datumseinstellungen konfigurieren.

• Language(Sprache)
Wählen Sie eine Sprache für die Menüanzeige aus: English, Deutsch, Français, Nederlands

• Factory Reset (Werkseinstellung)
Gerät auf die Werkseinstellungen zurücksetzen

• Software -Upgrade
Wenn Sie die Software aktualisieren, werden die vorhergehenden Einstellungen automatisch gelöscht und durch die Werkseinstellungen ersetzt.

• SW -Version
Aktuelle Software-Version anzeigen.

DAB Einstellungsmenü
Full Scan (Vollständiger Suchlauf)
Mit dieser Funktion können Sie automatisch eine Liste mit verfügbaren DAB-Sendern erstellen.

Manual Tune (Manuell einstellen)
Verwenden Sie diese Funktion für die Positionierung der Antenne und des Geräts, um die Empfangsqualität eines bestimmten Senders oder einer Frequenz zu verbessern.

DRC
Falls das Gerät in einer lauten Umgebung verwendet wird, können leise Töne mit der DRC-Funktion hörbar gemacht werden.
Drücken Sie auf die Taste ⏮ oder ⏭ , um den gewünschten DRC-Pegel zu wählen: off (aus), high (hoch), low (tief).
DRC aus – keine Komprimierung. Dies ist die Standardeinstellung.
DRC hoch – maximale Komprimierung.
DRC tief – mittlere Komprimierung.

Hinweis: Die DRC-Funktion ist nur für Sender mit verkleinertem Dynamikbereich verfügbar.

Prune (inaktive Sender)
Drücken Sie ⏮ oder ⏭ zur Auswahl von „<Nein>" oder „<Ja>". Drücken Sie dann **▶II / PAIR** , um die Speicherung der ungültigen Sender abzubrechen oder zu bestätigen.

System
Siehe Anleitungen unter „UKW-Einstellungsmenü".

INFORMATIONEN ANZEIGEN (UKW-/ DAB-MODUS)
Drücken Sie wiederholt die Taste **MENU/INFO** um Geräteeinstellungen oder verfügbare Informationen für den aktuellen Sender anzuzeigen.

BLUETOOTH-FUNKTION

Der *Bluetooth®* -Markenname und damit verbundene Logos sind Eigentum der Firma Bluetooth SIG, Inc. Jegliche Benutzung dieser Marken durch die Firma New One S.A.S stehen unter Lizenz. Alle anderen Produkt- und Markennamen sind Eigentum _ der jeweiligen Besitzer.

Verbindungsaufbau mit einem Bluetooth-Gerät
1. Betätigen Sie die ⏻ **/ SOURCE** -Taste, um den Bluetooth-Modus zu aktivieren. Im Display erscheint einige Sekunden lang die Anzeige „ Bluetooth " Die Bluetooth-Anzeige beginnt blinken.
2. Aktivieren Sie die Bluetooth-Funktion auf Ihrem Bluetooth-Gerät, und wählen Sie "M-32DB" in der Geräteliste. (Lesen Sie bitte die Bedienungsanleitung des jeweiligen Geräts für detaillierte Bedienungsschritte zum Verbindungsaufbau.) Wenn das Bluetooth-Gerät Sie zur Eingabe eines Schlüssels auffordert, geben Sie bitte "0000" ein. Manche Bluetooth-Geräte erfordern es zudem, dass die Verbindung bestätigt wird. Sie hören einen Signalton, wenn der Verbindungsaufbau erfolgreich ist.
Tipp: Wenn Sie Ihren Bluetooth-Lautsprecher mit einem anderen Bluetooth-AudioGerät verbinden möchten, Halten Sie die **▶II / PAIR** -Taste gedrückt, das Gerät zu trennen und die oben beschriebenen Schritte erneut ausführen, um eine neue Verbindung herzustellen.

• Auf einigen Geräten wie z. B. Computern müssen Sie bei bestehender Verbindung das Gerät aus dem Bluetooth-Menü wählen und als Audiogerät aktivieren.
• Die Verbindung bleibt bestehen, wenn das Bluetooth-Gerät außer Reichweite bzw. ausgeschaltet ist. Eine aktive Verbindung wird dann wieder hergestellt, wenn das Bluetooth-Gerät sich wieder in Reichweite befindet.
• Wird das Gerät erneut eingeschaltet, versucht es automatisch, sich mit dem zuletzt gekoppelten Bluetooth-Gerät zu verbinden.

Verwenden eines Bluetooth-Geräts
1. Bei bestehender Verbindung (siehe voriger Abschnitt), können Sie das BluetoothGerät bedienen und den Ton über das M-32DB wiedergeben.
2. Betätigen Sie die Taste **▶II / PAIR** , um die Wiedergabe vorübergehend anzuhalten. Betätigen Sie die Taste ein weiteres Mal, um mit der Wiedergabe fortzufahren.
3. Wählen Sie mit den Tasten ⏮ / ⏭ einen Titel aus.
4. Stellen Sie die Lautstärke mithilfe der Lautstärketasten −◀ / ◀+ ein. Sie können die Lautstärke auch direkt auf dem Gerät, mit dem die Verbindung hergestellt wurde, einstellen.

NEW ONE S.A.S erklärt hiermit, dass dieser „MUSE M-32 DB / M-32 DBW" den wesentlichen Anforderungen und anderen geltenden Vorgaben der Richtlinie 2014/53/EU entspricht. Die Konformitätserklärung lässt sich unter www.muse-europe.com herunterladen.

CD-BETRIEB

1. Drücken Sie die Taste ⏻ **/ SOURCE**, um das Gerät einzuschalten.
2. Um das CD-Fach zu öffnen.
3. Legen Sie eine CD mit der bedruckten Seite nach oben ein und schließen Sie das CD-Fach wieder.
4. Betätigen Sie die ⏻ **/ SOURCE**, um zum CD-Betrieb zu wechseln.
5. Nach einigen Sekunden, wiedergabe beginnt automatisch.

ZUM:
Vorübergehenden Unterbrechen der: drücken Sie einmal auf die Taste **▶II / PAIR**.
Wiedergabe Wiederaufnehmen der Wiedergabe: drücken Sie ein zweites Mal auf die Taste **▶II / PAIR**.
Stoppen der Wiedergabe: ■ .
Suche rückwärts oder vorwärts: halten Sie die Taste ⏮ oder ⏭ .
Zum vorherigen oder nächsten Titel springen: drücken Sie auf die Taste ⏮ oder ⏭ .

DISC-FEHLER
Hinweis:Wenn die Disc verschmutzt, beschädigt oder nicht mehr lesbar ist oder wenn die Disc falsch herum eingelegt wird, erscheint "NO DISC" in der Anzeige. Wenn dies geschieht, reinigen Sie die Disc, legen Sie die Disc richtig herum ein oder versuchen Sie es mit einer anderen Disc.

Falls CD-Wiedergabeprobleme auftreten, versuchen Sie sie auf eine der folgenden Weisen zu beheben:
1. Schalten Sie das Gerät aus, trennen Sie das AC-Netzteil und schließen Sie es dann erneut an die Steckdose an.
2. Reinigen Sie Ihre Compact-Disc.

WIEDERGABE EINER USB

1. Drücken Sie die ⏻ **/ SOURCE** -Taste, um das Gerät einzuschalten.
2. Schließen Sie einen USB-Datenträger mit MP3-Inhalten oder einen MP3-Player am USB-Anschluss an.
3. Betätigen Sie die ⏻ **/ SOURCE** -Taste, um in den USB-Modus zu gelangen. Das USB-Symbol "USB" wird angezeigt.
4. Nach wenigen Sekunden, wiedergabe beginnt automatisch.
HINWEIS:
- Auf der Disc dürfen höchstens 999 MP3-Dateien gespeichert sein.
- Die Disc darf insgesamt nicht mehr als 99 Verzeichnisse enthalten.
- Der USB-Anschluss ist nicht geeignet zum Aufladen und zur Kommunikation mit einem Computer
- Der Hersteller garantiert keine Kompatibilität mit USB-Medien oder MP3-Playern aufgrund der unterschiedlichen Aufnahmebedingungen, Kapazität, Schnittstelle etc.
- Auf dem Markt sind zahlreiche USB-Sticks und MP3-Player erhältlich. Die Kompatibilität mit allen Formaten kann daher nicht gewährleistet werden. Benutzen Sie bitte einen anderen USB-Stick, falls der Ihre nicht funktionieren sollte.

WIEDERGABE-MODUS (CD/MP3)

Wiederholung
Betätigen Sie die P+ ⮌ **PROG.** Taste mehrfach, um einen Wiederholungsmodus zu wählen.
- Einzelwiederholung: Anzeige zeigt "REP-1"
- Verzeichnis wiederholen: Anzeige zeigt "REP-DIR". (Nur MP3)
- Alles wiederholen: Anzeige zeigt "REP-ALL".
Um die wiederholte Wiedergabe zu beenden, drücken Sie die Taste P+ ⮌ **PROG.** wiederholt, und die Anzeige für die wiederholte Wiedergabe erlischt.

Zufallswiedergabe
Drücken Sie die Taste P+ ⮌ **PROG.** wiederholt, Die Anzeige zeigt "RANDOM". Die Titel werden in willkürlicher Reihenfolge abgespielt.

Intro-Funktion:
Drücken Sie die Taste P+ ⮌ **PROG.** wiederholt, Die Anzeige zeigt "INTRO". Jedes Titels werden wiederzugeben die ersten 10 Sekunden.

Programmierte Wiedergabe
1. Legen Sie eine CD mit der bedruckten Seite nach oben in das CD-Fach ein und schließen Sie die Tür.
2. Drücken Sie die Taste ■ .
3. Drücken Sie P+ ⮌ **PROG.** .
4. Wählen Sie mit den Tasten ⏮ / ⏭ den gewünschten Track und drücken Sie P+ ⮌ **PROG.** , um den Track zu speichern.
5. Wiederholen Sie Schritt 4, bis Sie alle gewünschten Tracks gespeichert haben.
6. Drücken Sie **▶II / PAIR** für die Wiedergabe. Öffnen Sie das CD-Fach oder schalten Sie das Gerät aus, um die programmierte Wiedergabe zu beenden.

Hinweis:
CD-bis zu 20 programmierte Tracks; MP3 -bis zu 99 programmierte Tracks.

MP3 ORDNER BETRIEB

1. Drücken Sie die Taste ⏻ **/ SOURCE** (QUELLE), um das Gerät einzuschalten.
2. Legen Sie die CD-/MP3-Disc mit der bedruckten Seite nach oben in das CD-Fach ein und schließen Sie die Abdeckung. Oder schließen Sie einen USB-Stickmit MP3-Audiodateien an den USB-Port an.
3. Wählen Sie mit der Taste ⏻ **/ SOURCE** (QUELLE) den CD- oder USB-Modus aus (im Display erscheint das CD- oder USB-Icon). Nach einigen Sekunden, wiedergabe startet automatisch.
4. Falls mehr als ein Ordner vorhanden ist, Wählen Sie mit den gewünschten Ordner mit halten Sie die Taste P+ ⮌ **PROG.** (PROGRAMMIEREN).

AUX-EINGANG

1. Stecken Sie das eine Ende des Kabels (nicht im Lieferumfang) am AUX IN-Eingang des Geräts an.
2. Schließen Sie das andere Ende des Kabels am Kopfhörer- oder Line-Out-Ausgang des externen Audiogeräts an.
3. Betätigen Sie die ⏻ **/ SOURCE** -Taste, um in den Aux-Modus zu wechseln. Die Aux-Symbol "AUX IN" erscheint in der Anzeige. Verwenden Sie Ihr externes Audiogerät wie gewohnt.
4. Stellen Sie die Lautstärke auf das gewünschte Niveau ein.
5. Wenn Sie die Wiedergabe beenden möchten, trennen Sie die Verbindung des externen Gerätes mit dem Aux-Eingang des Players.

WARTUNG

REINIGUNG
CHTUNG: Entfernen Sie alle Geräte von den vorhandenen Stromquellen, bevor Sie das Gerät reinigen.
- Verwenden Sie ein weiches, trockenes und sauberes Tuch. Entfernen Sie regelmäßig den Staub von den Lüftungsöffnungenhinten und an den Seiten.
- Die Verwendung von Lösungsmitteln, scharfen Reinigungsmitteln oder alkoholhaltigen Reinigungsmitteln kann das Gerät beschädigen.
- Wenn ein Gegenstand oder eine Flüssigkeit in das Gerät gelangt, ziehen Sie sofort den Netzstecker und lassen Sie das Gerät von einem zugelassenen Fachmann prüfen.

HINWEISE ZU DEN DISKS
- Verwenden Sie keine CDs mit speziellen Formen (achteckige, herzförmige CDs...), die Störungen des Gerätes hervorrufen könnten.
- Legen Sie nicht mehr als eine Disk in das CD-Fach ein.
- Versuchen Sie nicht, das CD-Fach während der Wiedergabe zu öfnen.
- Berühren Sie nicht die Linse, dem dadurch könnten Störungen des Gerätes hervorgerufen werden.
- Eine CD, die Kratzer, Staub oder Fingerspuren aufweist, kann Störungen verursachen. Nach dem Abspielen, reinigen Sie die CD mit einem Tuch. Reinigen Sie die CD immer von innen nach außen. Räumen Sie CDs nicht an zu heißen oder nassen Stellen auf, damit sie nicht verformt werden. Räumen Sie Ihre CDs nach dem Abspielen in der zugehörigen Hülle auf.

WICHTIGER HINWEIS
- Vor dem Transport des Geräts die eventuell vorhandene Disc herausnehmen.

EIGENSCHAFTEN

NETZSTROMVERSORGUNG:
DC 9V ⎓ 800mA
Batterien: 9V ⎓ (UM-2 1.5V x 6)

BLUETOOTH
Bluetooth-Version: V5.0
Bluetooth: 2.402-2.48GHz
RF-Ausgangsleistung (Radiofrequenz-Augangsleistung): 8 dBm
Reichweite: bis zu 10 Meter in offenen Räumen (Wände und Hindernisse können die Reichweite des Gerätes beeinträchtigen)

RADIO
FM: 87.5-108 MHz
DAB+: 174.928-239.2 MHz

Gestaltung und Ausführung bleiben Änderungen vorbehalten.

SICHERHEITSANWEISUNGEN

CAUTION
RISK OF ELECTRIC SHOCK
DO NOT OPEN

ACHTUNG: Um Elektroschockgefahr zu vermeiden, dürfen Sie dieses Gerät nicht demontieren. Das Gerät enthält keine Teile, die der Benutzer selbst reparieren kann. Vertrauen Sie die Instandhaltung des Geräts einem Fachmann an.

Das in einem Pfeil endende Blitzsymbol innerhalb eines Dreiecks weist den Benutzer auf die Gegenwart einer „gefährlichen Spannung" im Gerät hin.

Das Ausrufezeichen im Inneren eines Dreiecks weist den Benutzer auf wichtige Anweisungen hin, die sich in dem das Gerät begleitenden Handbuch befinden.

Der Sicherheitshinweis befindet sich an der Rückseite des Geräts.

WARNUNG: UM BRAND- UND ELEKTROSCHOCKGEFAHR VORZUBEUGEN, DÜRFEN SIE DIESES GERÄT WEDER REGEN NOCH FEUCHTIGKEIT AUSSETZEN.

ACHTUNG: Beim Umgehen der Sicherheitsvorrichtungen oder wenn diese defekt sind, kann aus dem Gerät unsichtbare Laserstrahlung austreten. Dieser CD-Player wurde als Klasse I Laserprodukt eingestuft. Der Hinweis KLASSE 1 LASER PRODUKT befindet sich auf der Unterseite des Gehäuses.

CLASS 1 LASER PRODUCT
PRODUCTO LÁSER CLASE 1
PRODUIT LASER DE CLASSE 1
LASER-PRODUKT DER KLASSE 1

ACHTUNG
- Verwenden Sie dieses Gerät in klimatisch gemäßigter Umgebung.
- Das Typenschild befindet sich auf der Rückseite des Geräts.
- Achten Sie auf einen Mindestabstand von 5cm zu Ihrem Gerät, um eine ausreichende Belüftung zu gewährleisten.
- Stellen Sie eine ausreichende Belüftung des Geräts sicher und behindern Sie die Belüftungsöffnungen nicht mit Gegenständen wie z. B. Zeitungen, Tischdecken, Vorhängen, usw.
- Stellen Sie keine Wärmequelle wie eine angezündete Kerze auf oder in der Nähe des Geräts ab.
- Setzen Sie das Gerät niemals Wasserspritzern oder Feuchtigkeit aus.
- Stellen Sie kein mit Wasser gefülltes Gefäß, wie z. B. Vasen, in der Nähe des Geräts ab.
- Werfen Sie Batterien nicht ins Feuer! Entsorgen Sie leere Batterien umweltgerecht.
- Batterien dürfen keiner übermäßigen Hitze ausgesetzt werden (wie zum Beispiel praller Sonne, Feuer oder anderen ähnlichen Hitzequellen).
- Mit dem Netzstecker kann das Gerät vom Netz getrennt werden, er muss daher leicht zugänglich sein. Um das Gerät vollständig vom Netz zu trennen, trennen Sie den Netzstecker komplett von der Netzsteckdose. Der Netzstecker darf nicht behindert werden und muss während der Verwendung leicht zugänglich sein.
- Unter der Einwirkung von elektrostatischen und/oder elektrischen Phänomen kann das Produkt Fehlfunktionen aufweisen. Ein Zurücksetzen auf die Werkseinstellungen kann sich als notwendig erweisen.

Wenn Sie dieses Gerät entsorgen möchten, denken Sie daran, es bei einer Sammelstelle für elektrische Haushaltsgeräte zu entsorgen. Erkundigen Sie sich nach Ihrer nächstgelegenen Wertstoffsammelstelle. Für detaillierte Informationen wenden Sie sich an die örtlichen Behörden oder an Ihren Händler. (Richtlinie über elektrische und elektronische Abfallgeräte).

NEW ONE S.A.S
10, Rue de la Mission, 25480 Ecole Valentin, France

ES REPRODUCTOR DE CD/RADIO DAB+/FM BLUETOOTH PORTÁTIL CON USB

DESCRIPCIÓN DEL APARATO

1. Altavoces
2. Puerto USB para la reproducción MP3
3. Entrada auxiliar AUX IN
4. Entrada de alimentación
5. Compartimento para la pila
6. Antena telescópica
7. ⏻ **/ SOURCE**: Espera; Para seleccionar el modo de fuente: CD, USB, Bluetooth, AUX IN, DAB, FM
8. Botón P+ ⮌ **PROG.** (Presintonía P+ / Repetir ⮌ / Reproducción programada)
9. Botón **▶II / PAIR**: Reproduccion/ Pause/ Emparejamiento; **SELECT/SCAN**: Confirmar la selección/ ajustes/ Auto escáner
10. Botón ■ **/ MENU/ INFO**: Detener la reproducción/ Para acceder al menú principal/ Para revisar la información del servicio
11. Botón ⏮ : Salto- / Sintonización-
12. Botón ⏭ : Salto+ / Sintonización+
13. Botón −◀ : Volumen –
14. Botón ◀+ : Volumen +
15. Compartimento del disco
16. Asa de transporte
17. Pantalla LCD

ALIMENTACIÓN

Utilización del adaptador de red
El adaptador de corriente suministrado es adecuado para el uso con una toma de corriente AC de 100-240V ∿ 50/60Hz y deberá enchufarse solo a la red de suministro dentro de estos parámetros.

Atención:
• El adaptador de red que se suministra ha sido diseñado exclusivamente para utilizarse con este aparato. No lo utilice con ningún otro aparato.
• Apague el aparato antes de desenchufarlo al adaptador de red para evitar que se produzcan daños.
• Cuando no vaya a utilizar el aparato durante un período de tiempo prolongado, desenchufe el adaptador de red de la toma de corriente.
• Coloque el aparato cerca de la toma de pared y compruebe que puede accederse a esta última fácilmente. Si se produce un fallo en el funcionamiento del aparato, desconéctelo inmediatamente de la toma de pared.
• El adaptador de red se utiliza para conectar y desconectar el aparato. El acceso al mismo debe permanecer despejado en todo momento. Para cortar por completo la alimentación del aparato, ha de desenchufar el adaptador de red de la toma de pared.
• No utilice nunca el adaptador si está dañado. Coloque el cable de alimentación de forma segura de manera que no pueda ser aplastado o dañado de otro modo. Si el cable está dañado, contacte con un servicio de reparación.
• El adaptador de corriente alterna (AC) deberá ser desconectado de la conexión de corriente continua (CC) para que la unidad funcione con pilas.

Nota: Con el objetivo de ahorrar energía, cuando la reproducción haya alcanzado el finalo el volumen se encuentre a un nivel muy bajo y no se use ningún control en el dispositivo por un periodo de 15 minutos, la unidad pasará al modo de espera automáticamente. (Excepto el modo radio)

Instalación de las pilas
1. Retire la tapa del compartimento para pilas aplicando presión con el dedo pulgar en el área indicada en la tapa, después levante esta y sáquela hacia fuera.
2. Antes de introducir las pilas, observe las polaridades (+ y -) de las pilas. Asociándolas con el diagrama mostrado en el interior del compartimento, introduzca 6 pilas C de 1,5V, LR14/UM2/ (no incluidas) en su interior.
3. Cierre el compartimento de las pilas.

Antes de tirar las pilas, consulte a su proveedor: puede entregárselas para reciclarlas.

NOTAS:
- Nunca cargue pilas que no son recargables. No caliente las pilas ni las desmonte.
- Si no va a utilizar el aparato durante un largo periodo de tiempo, retire las pilas para evitar una pérdida de líquido de las mismas.
- Para un máximo rendimiento, se recomienda el uso de pilas alcalinas. Estas pilas deberán ser sustituidas cada 6 meses.
- Las baterías se tienen que sustituir cuando: el volumen disminuye, o el sonido está distorsionado durante el funcionamiento.

ATENCIÓN: Riesgo de explosión si las pilas no se introducen correctamente. Cambie las pilas únicamente por otras del mismo tipo o uno equivalente.

CONTROLES DE AUDIO

Pulse el botón ⏻ **/ SOURCE** para encender el aparato. Con la unidad encendida, pulse el botón ⏻ **/ SOURCE** para cambiar de fuente: USB, Bluetooth, AUX IN, DAB, FM.

AJUSTE DE FECHA Y HORA

La primera vez que escuche la radio DAB, la fecha y la hora de su producto se sincronizarán automáticamente con la emitida por el servicio DAB en modo 24 horas, que se ajusta automáticamente al horario de verano, por lo que no es necesario configurarlas manualmente.

Si desea configurar la fecha y la hora manualmente, encienda la radio y siga los pasos descritos a continuación:
1. Mantenga pulsado el botón **MENU/INFO**.
2. Pulse ⏮ o ⏭ para seleccionar <Sistema>. Pulse el botón **SELECT/SCAN** para acceder a esa opción.
3. Pulse el botón **SELECT/SCAN** para acceder a la opción <Hora>, entonces se mostrará <Establecer Hora/Fecha> en la pantalla, pulse de nuevo **SELECT/SCAN** para acceder a esa opción.
4. Se mostrará <Establecer hora> en la pantalla y los dígitos de la hora parpadearán. Utilice el dial de ⏮ o ⏭ para configurar la hora. Pulse el botón **SELECT/SCAN** para confirmar. Entonces los dígitos de los minutos parpadearán. Utilice el dial ⏮ o ⏭ para configurar los minutos. Pulse el botón **SELECT/SCAN** para confirmar.
5. Se mostrará <Establecer fecha> en la pantalla y los dígitos del día parpadearán. Utilice el dial de ⏮ o ⏭ y el botón **SELECT/SCAN** para configurar el día, el mes y el año.

Una vez confirme la fecha, se mostrará "Hora Guardada" y la pantalla volverá a la opción <Establecer Hora/Fecha>.

Ahora puede utilizar el dial de ⏮ o ⏭ y el botón **SELECT/SCAN** para configurar las siguientes opciones:
- Actualización automática: Actualice la hora automáticamente desde la señal DAB, la señal FM, la señal DAB o la FM, o no actualizar;
- Configurar el formato de la Hora: reloj 12/24 horas;
- Configurar el formato de la fecha: DD-MM-AAAA o MM-DD-AAAA.

Nota: cuando realice ajustes en el menú, pulse el botón **MENU/INFO** para regresar al paso anterior.

PARA ESCUCHAR LA RADIO DAB+

1. Pulse repetidamente el botón ⏻ **/ SOURCE** para seleccionar el modo DAB. Si es la primera vez que utiliza la unidad, la radio buscará automáticamente emisoras DAB. La pantalla cambiará a "Buscando……". Una barra de progreso mostrará el progreso de la búsqueda y también el número de emisoras encontradas.
2. Cuando la búsqueda termine, la radio seleccionará la primera emisora disponible y comenzará con la retransmisión. Las emisoras se listarán por orden numérico y después por orden alfabético por defecto.
Nota: La lista de emisoras de radio DAB será almacenada en la memoria, de esta manera la próxima vez que encienda la radio, la búsqueda de emisoras no se realizará. Puede buscar emisoras manualmente pulsando y soltando el botón **SELECT/SCAN**.
3. Pulse ⏮ o ⏭ para seleccionar emisoras de la lista.
4. Cuando la emisora deseada se muestre en pantalla, pulse el botón **SELECT/SCAN** para confirmar. Habrá una breve espera mientras su radio sintoniza la emisora seleccionada.
5. Ajuste el volumen pulsando ◀+ (volumen +) o −◀ (volumen -) a su gusto.

Nota:
- Si no se hubiera ninguna retransmisión con la búsqueda DAB, "No DAB station" aparecerá en el display.
- Para una mejor recepción, extienda la antena telescópica o realice de nuevo una búsqueda completa desde otra posición.
- Durante la operación de búsqueda, el nivel de sonido quedará interrumpido automáticamente.

PARA ESCUCHAR LA RADIO FM

En el modo de radio FM, pulse el botón ⏮ o ⏭ para sintonización manual. mantenga pulsado ⏮ o ⏭ para búsqueda automática.
Nota: Para una mejor recepción, extienda la antena telescópica.

ESTACIONES PRESINTONÍAS
Esta unidad podrá memorizar hasta 10 emisoras FM y 10 DAB+.
1. Pulse repetidamente el botón ⏻ **/ SOURCE** para seleccionar la banda FM o DAB+.
2. Seleccione la búsqueda automática o manual de una emisora de radio.
3. Mantenga pulsado el botón P+ ⮌ **PROG.** para entrar en el modo de memorización de emisoras.
4. Use el botón ⏮ o ⏭ para seleccionar una emisora presintonizada.
Nota: Si elige una emisora que no ha sido asignada, "Empty" se mostrará en el display. Si la emisora hubiera sido asignada anteriormente, se mostrará su frecuencia.
5. Pulse el botón **SELECT/SCAN** para guardarlo.
6. Repite los pasos 1-5 para memorizar otras emisoras.

PARA ESCUCHAR LAS RADIOS PRESINTONIZADAS
Pulse el botón P+ ⮌ **PROG.** para seleccionar una estación presintonizada.

MENÚ DE CONFIGURACIÓN

Navegación por el menú de configuración.
1. En el modo CD, USB, Bluetooth, AUX IN, DAB, FM, mantenga pulsado el botón **MENU/INFO** para entrar en el menú de configuración.
2. Pulse ⏮ o ⏭ para seleccionar hasta una de las opciones disponibles.
Mode CD: System (Sistema)
Mode USB: System (Sistema)
Mode BLUETOOTH: System (Sistema)
Mode AUX IN: System (Sistema)
Mode DAB: Full scan (Búsqueda completa)/ Manual Tune (Sintonización manual)/ DRC/ Limpiar/ System (Sistema)
Mode FM: Scan setting (Configurar búsqueda) / Audio setting (Configurar audio) / System (Sistema)
3. Pulse el botón **SELECT/SCAN** para acceder al ajuste correspondiente. Se mostrará el icono ✻ en la pantalla junto con la configuración actual.

Menú de ajuste de FM
Scan setting (Configurar búsqueda)
Todas las emisoras: la búsqueda automática e detendrá en cualquier emisora disponible.
Solo las emisoras con buena señal: la búsqueda automática solo se detendrá cuando encuentre emisoras con una buena señal.

Audio setting (Configurar audio)
Para seleccionar entre "Habilitar estéreo" y "Forzar mono" para la radio FM.

System (Sistema)
Para seleccionar las opciones de ajuste del sistema: TIME (Hora), Language (Idioma), Factory Reset (Configuración de fábrica), Software Upgrade (Actualización de Software), SW Version (Versión de software).

• Time (Hora)
Puede configurar la hora y la fecha.

• Language (Idioma)
Para seleccionar el idioma deseado para el menú de la unidad: English, Deutsch, Français, Nederlands

• Factory Reset (Configuración de fábrica)
Para restablecer la configuración de fábrica por defecto.

• Software Upgrade (Actualización de Software)
Cuando su software se actualice, la configuración anterior será borrada automáticamente y reemplazada por la configuración de fábrica por defecto.

• SW version (Versión de software)
Para revisar la versión de software actual.

Menú de ajustes DAB+
Full Scan (Búsqueda completa)
Esta función le permite buscar automáticamente y crear una lista de programas DAB+ recibidos.

Manual Tune (Sintonización manual)
Esta función puede utilizarse para facilitar el posicionamiento de la antena o la unidad, con el fin de mejorar la recepción de un canal específico o la frecuencia de recepción.

DRC
DRC puede hacer que los sonidos más suaves sean audibles más fácilmente cuando la unidad se use en entorno ruidoso.
Pulse ⏮ o ⏭ para seleccionar el nivel DRC que desee: off (apagado), high (alto), low (bajo).
DRC off (apagado) - sin compresión. Esta es la configuración por defecto.
DRC high (alto) - compresión máxima.
DRC low (bajo) - compresión media.

Nota: DRC será efectivo solo con retransmisiones de compresión de rango dinámico.

Prune (Limpiar)
Pulse ⏮ o ⏭ para seleccionar "No" o "Yes" (Si), a continuación pulse el botón **▶II / PAIR** para confirmar o cancelar la eliminación de todas las emisoras no válidas.

System (Sistema)
Véase utilización en "Menú de configuración FM".

REVISAR MÁS INFORMACIÓN (MODO FM/DAB)
Pulse repetidamente el botón **MENU/INFO** para revisar algunos ajustes de su unidad o información disponible correspondiente a la emisora que esté escuchando.

FUNCIÓN BLUETOOTH

Los logos y nombres *Bluetooth®* son marcas registradas que pertenecen a Bluetooth SIG, Inc. y cualquier uso de dichas marcas por parte de New One S.A.S tiene sus respectivas licencias. Otras marcas comerciales y registradas son propiedad de sus respectivos propietarios.

Emparejar un dispositivo Bluetooth
1. Pulse el botón ⏻ **/ SOURCE** para seleccionar el modo Bluetooth. La pantalla mostrará "Bluetooth" y el indicador de Bluetooth comenzará a parpadear.
2. En el dispositivo Bluetooth, habilite Bluetooth y seleccione "M-32DB" de la lista de dispositivos. (Para obtener el detalle de operaciones para conectarse, consulte el manual de usuario del dispositivo). Si el dispositivo Bluetoothle solicita una contraseña de acceso, utilice "0000". Algunos dispositivos Bluetooth le indicarán que acepte la conexión. Podrá oír un aviso acústico cuando se haya logrado el emparejamiento.
Sugerencia: si desea conectar su altavoz Bluetooth a otro dispositivo de audio Bluetooth, Mantenga pulsado el botón **▶II / PAIR** para desconectar el dispositivo actual primero y seguir los pasos descritos anteriormente para hacer una conexión nueva.

• En algunos dispositivos como computadoras, una vez realizado el emparejamiento, debe seleccionar la unidad del menú Bluetooth y elegir " Use as Audio Device (stereo) or similar " (utilizar como dispositivo de audio (estéreo) osimilar).
• El emparejamiento permanece intacto cuando launidad y/o su dispositivo Bluetooth sale del rango de comunicación. Se restablecerá una conexiónactiva cuando su dispositivo Bluetooth vuelva dentro del rango.
• Cuando vuelva a encender la unidad, se intentará la reconexión automática con el dispositivo Bluetooth al que se haya emparejado más recientemente.

Utilizar un dispositivo Bluetooth
1. Con alguna unidad emparejada (ver la sección anterior), haga funcionar su dispositivo Bluetooth. El sonido se escuchará a través de los altavoces M-32DB.
2. Oprima el botón **▶II / PAIR** para pausar la reproducción. Presione nuevamente para retomar la reproducción.
3. Seleccione la pista que desee con ⏮ / ⏭ .
4. Ajuste el volumen con los botones de Volumen −◀ / ◀+ . También puede ajustar el volumen en el dispositivo con el cual está emparejado.

Por la presente, NEW ONE S.A.S declara que el «MUSE M-32 DB / M-32 DBW» cumple con los requerimientos esenciales y otras provisiones aplicables de la Directiva 2014/53/EU. La declaración de conformidad podrá consultarse en www.muse-europe.com

FUNCIONAMIENTO CD

1. Pulse el botón ⏻ **/ SOURCE** para encender el aparato.
2. Abra el compartimento del disco.
3. Introduzca el disco en el compartimento, con la cara impresa orientada hacia arriba y, a continuación, cierre el compartimento..
4. Pulse el botón ⏻ **/ SOURCE** para seleccionar la función CD.
5. Pasados unos segundos, reproducción comenzará automáticamente.

PARA:
Interrumpir momentáneamente la reproducción: Pulse una vez el botón **▶II / PAIR**.
Retomar la reproducción: Pulse de nuevo el botón **▶II / PAIR**.
Detener la reproducción: Pulse el botón ■ .
Buscar hacia atrás o adelante: Mantenga pulsado el botón ⏮ / ⏭ .
Para saltar a la pista anterior o siguiente: Pulse el botón ⏮ / ⏭ .

ERROR DE DISCO
Nota: Si el disco está sucio, dañado o es ilegible, o si el disco se puso al revés, "NO DISC" se verán en la pantalla. Si esto ocurre, limpie el disco, insértelo correctamente o intente con otro disco.

Si tuviera problemas con la reproducción del CD, cualquiera de los siguientes procedimientos podría ayudarle:
1. Apague la unidad. Desconecte el adaptador de CA de la toma de corriente de CA y vuelva a conectarlo.
2. Limpie el CD.

PROGRAMACIÓN DE ARCHIVOS DE UN DISPOSITIVO USB

1. Pulse el botón ⏻ **/ SOURCE** para encender el aparato.
2. Conecte un lápiz USB con contenido MP3 o un reproductor MP3 al puerto USB.
3. Pulse el botón ⏻ **/ SOURCE** para seleccionar el modo USB. El icono "USB" se mostrará.
4. Tras unos segundos, reproducción comenzará automáticamente.
NOTA:
- El número total de archivos MP3 del disco no deberá ser superior a 999.
- El disco no puede contener más de 99 carpetas.
- El puerto USB no está diseñado para una función de recarga y comunicación con un ordenador.
- El fabricante no se hace responsable de la compatibilidad de las pistas del dispositivo USB o del reproductor MP3 como consecuencia de las condiciones de grabación, de la capacidad, etc.
- En el mercado pueden encontrarse numerosos modelos de dispositivos USB y de reproductores MP3. No podemos garantizarle que este aparato sea compatible con todos los formatos. En caso de que su dispositivo USB no funcione, utilice otro.

MODOS DE REPRODUCCIÓN (CD/MP3)

Reproducción repetida
Pulse el botón P+ ⮌ **PROG.** repetidamente para seleccionar un modo de reproducción.
- Repetir 1, la pantalla muestra "REP-1"
- Repetir carpeta, la pantalla muestra "REP-DIR" (Sólo MP3)
- Repetir todo, la pantalla muestra "REP-ALL"
Para cancelar la repetición de la reproducción, pulse el botón P+ ⮌ **PROG.** repetidamente hasta que el indicador de repetición desaparezca.

Reproducción aleatoria
Pulse el botón P+ ⮌ **PROG.** repetidamente hasta que el la pantalla muestra "RANDOM". Reproducirá todas las pistas en orden aleatorio.

Búsqueda introductoria
Pulse el botón P+ ⮌ **PROG.** repetidamente hasta que el la pantalla muestra "INTRO". Reproducirá los 10 primeros segundos de cada pista.

REPRODUCCIÓN PROGRAMADA
1. Coloque un CD con la cara impresa mirando hacia arriba en el interior del alojamiento de CD y cierre la tapa.
2. Pulse el botón ■ .
3. Pulse el botón P+ ⮌ **PROG.** .
4. Seleccione la pista que desee pulsando ⏮ / ⏭ , después pulse el botón P+ ⮌ **PROG.** para guardar su programa en la memoria.
5. Repita el paso 4 hasta que haya finalizado programando sus selecciones.
6. Pulse el botón **▶II / PAIR** para iniciar la reproducción. Abra la tapa del alojamiento de CD o apague la uindad para cancelar la programación.

Nota:
Podrá programar hasta 20 pistas de un CD- y 99 pistas de MP3.

OPERACIÓN DE CARPETA MP3

1. Pulse el botón ⏻ **/ SOURCE** para encender la unidad.
2. Coloque el disco CD-MP3 con la cara impresa mirando hacia arriba dentro del compartimento para CD y después cierre la tapa de dicho compartimento. o conecte una unidad USB con archivos de audio MP3 en el puerto USB.
3. Pulse el botón ⏻ **/ SOURCE** para seleccionar el modo CD o USB (se mostrará el icono CD o USB). Pasados unos segundos, la unidad comenzará a reproducir automáticamente.
4. Si hubiera más de una carpeta, mantenga pulsado el botón P+ ⮌ **PROG.** para seleccionar la carpeta que desee.

ENTRADA AUXILIAR

1. Enchufe un extremo del cable (no incluido) en la entrada DE LÍNEA de la unidad.
2. Enchufe le otro extremo del cable en la toma para auriculares o la salida de línea de la fuente externa.
3. Pulse el botón ⏻ **/ SOURCE** para seleccionar el modo auxiliar. El icono de auxiliar "AUX IN" se mostrará. Utilice el dispositivo de audio externo del modo habitual.
4. Ajuste el volumen al nivel deseado.
5. Desconecte el dispositivo externo de la entrada auxiliar para detener la reproducción.

MANTENIMIENTO

Limpieza
ATENCIÓN: Desconecte este aparato de toda fuente de alimentación antes de limpiarlo.
- Utilice un paño suave, limpio y seco. Limpie regularmente los orificios de ventilación de la parte trasera del aparato y de los laterales.
- El uso de disolventes o productos abrasivos o a base de alcohol puede dañar el aparato.
- Si un objeto o un líquido penetra en el aparato, desenchúfelo inmediatamente y póngase en contacto con personal técnico cualificado.

Notas relativas a los disco
- No utilice discos con formas especiales (octogonales, en forma de corazón, etc.), ya que podrían ocasionar un fallo en el funcionamiento del aparato.
- No introduzca más de un disco en el compartimento.
- No intente abrir el compartimento del disco durante la reproducción.
- No toque la lente del reproductor; si lo hace, podría producirse un fallo en el funcionamiento del aparato.
- Un disco cuya superficie esté rayada, contenga polvo o huellas puede ocasionar fallos en el funcionamiento del aparato. Antes de comenzar la reproducción, limpie el disco con un paño limpio. Para ello, frótelo desde el centro hacia los bordes. No guarde los discos en lugares con temperaturas elevadas o una humedad considerable; podrían deformarse. Una vez que haya escuchado el disco, guárdelo en su estuche.

Nota importante
- Retire el disco del compartimento cuando transporte el aparato.

CARACTERÍSTICAS TÉCNICAS

ALIMENTACIÓN:
DC 9V ⎓ 800mA
Pilas: 9V ⎓ (UM-2 1.5V x 6)

BLUETOOTH
Versión Bluetooth: V5.0
Bluetooth: 2.402-2.48GHz
Salida de corriente RF (radiofrecuencia): 8 dBm
Distancia de rendimiento: Hasta 10 m medidos en espacio abierto (la pared y las estructuras pueden afectar el rango del dispositivo)

RADIO
FM: 87.5-108 MHz
DAB+: 174.928 -239.2 MHz

Las especificaciones están sujetas a cambios sin previo aviso.

INSTRUCCIONES DE SEGURIDAD

CAUTION
RISK OF ELECTRIC SHOCK
DO NOT OPEN

ATENCIÓN: Para reducir el riesgo de descarga eléctrica, no desmonte el aparato. En el interior de este aparato no existe ninguna pieza que pueda ser reparada por el usuario. Para cualquier operación de mantenimiento y reparación, póngase en contacto con personal técnico cualificado.

El símbolo del rayo con una flecha dentro de un triángulo equilátero advierte al usuario de la presencia de voltaje peligroso en el interior del aparato.

El signo de exclamación dentro de un triángulo equilátero advierte al usuario de la presencia de importantes instrucciones de funcionamiento y mantenimiento en el manual que acompaña al producto.

La marca de precaución se encuentra en la parte posterior del dispositivo.

ADVERTENCIA: PARA PREVENIR EL RIESGO DE INCENDIO O DE DESCARGA ELÉCTRICA, NO EXPONGA ESTE APARATO A LA LLUVIA O A LA HUMEDAD.

ATENCIÓN: Radiación láser invisible en caso de apertura o fallo de los cierres de seguridad. Evite la exposición al láser. Producto láser de clase 1.

CLASS 1 LASER PRODUCT
PRODUCTO LÁSER CLASE 1
PRODUIT LASER DE CLASSE 1
LASER-PRODUKT DER KLASSE 1

ATENCIÓN
- Utilice este aparato en lugares con climas templados.
- La placa de datos técnicos está situada en la parte posterior del dispositivo.
- Deje libre alrededor del aparato una distancia mínima de 5 cm para garantizar una correcta ventilación del mismo.
- Para asegurar una ventilación correcta del aparato, no cubra los orificios de ventilación con objetos tales como periódicos, manteles, cortinas, etc.
- No coloque ninguna fuente de calor, como por ejemplo una vela encendida, sobre el aparato o cerca de él.
- No exponga el aparato a salpicaduras o a la humedad.
- No coloque objetos que contengan líquido, como un jarrón, encima del aparato.
- No tire las pilas al fuego. Respete el medio ambiente cuando se deshaga de las pilas usadas.
- No exponga las pilas a temperaturas demasiado altas, como las producidas por la exposición directa a los rayos del sol, al fuego o a otras fuentes de calor.
- El acceso al enchufe ha de permanecer despejado. Para cortar por completo la alimentación del aparato, desenchúfelo de la toma de corriente. Se ha de poder acceder fácilmente al enchufe durante el uso del aparato; procure que el acceso al mismo esté despejado.
- Como resultado de fenómenos electroestáticos y/o eléctricos transitorios, pueden producirse fallos en el funcionamiento del producto. En estos casos, el usuario deberá reiniciar el aparato desenchufándolo y volviéndolo a enchufar.

Si desea deshacerse de este aparato, recuerde que ha de depositarlo en un lugar destinado al reciclado de electrodomésticos. Infórmese acerca del centro de reciclaje más cercano. Consulte a las autoridades locales o a su proveedor para obtener más información al respecto. (Directiva de Residuos de Aparatos Eléctricos y Electrónicos)

NEW ONE S.A.S
10, Rue de la Mission, 25480 Ecole Valentin, France

IT LETTORE PORTATILE CD RADIO DAB+/FM CON BLUETOOTH E USB

DESCRIZIONE DEL PRODOTTO

1. Altoparlanti
2. Porta USB per la riproduzione di file MP3
3. Ingresso ausiliario AUX IN
4. Jack DC IN
5. Compartimento per pile
6. Antenna telescopica
7. ⏻ **/ SOURCE**: Pulsante di standby; Per selezionare la fonte: CD, USB, Bluetooth, AUX IN, DAB, FM
8. P+ ⮌ **PROG. :** (Preset P+ / Ripetizione ⮌ / Programmazione)
9. **▶II / PAIR**: Riproduzione/ Pausa/ Pair; **SELECT/SCAN**: Conferma della selezione/ impostazioni/ Ricerca automatica
10. Tasto ■ **/ MENU/ INFO**: Arresto della riproduzione/ Accesso al menu principale/ Per consultare le informazioni di servizio
11. Tasto ⏮ : Salta- / Sintonia-
12. Tasto ⏭ : Salta+ / Sintonia+
13. Tasto −◀ : Volume –
14. Tasto ◀+ : Volume +
15. Compartimento CD
16. Maniglia per trasporto
17. Quadrante LCD

ALIMENTAZIONE

Adattatore di rete
L'adattatore CA fornito è adatto per l'utilizzo con prese CA 100-240V ∿ 50/60Hz e deve essere collegato solo a prese che rispettano questi parametri.

Attenzione:
• L'adattatore di rete fornito in dotazione è destinato esclusivamente all'uso con il presente apparecchio. Non utilizzatelo con altri apparecchi.
• Per non danneggiare il lettore, spegnete l'apparecchio prima di scollegare l'adattatore di rete.
• In caso di un prolungato periodo di non utilizzo, scollegate il cavo di alimentazione dalla presa.
• Posizionate l'apparecchio nei pressi della presa a muro e fate in modo che questa resti facilmente accessibile. In caso di malfunzionamento scollegate immediatamente l'apparecchio dalla presa a muro.
• L'adattatore di rete permette di scollegare l'apparecchio. Deve essere facilmente accessibile durante l'uso. Per mettere del tutto l'apparecchio fuori tensione, scollegatelo dall'alimentazione di rete.
• Non utilizzate mai un adattatore di rete danneggiato. Posizionate il cavo di alimentazione in modo sicuro e in modo che non venga calpestato o schiacciato. Se il cavo è danneggiato, rivolgetevi ad un servizio di assistenza.
• Per alimentare l'apparecchio a batterie scollegate l'adattatore di rete dall'ingresso DC IN.

N.B.: Per risparmiare energia, al termine della riproduzione oppure quando il volume è impostato al minimo e nell'arco di 15 minuti non viene eseguita nessuna operazione, l'apparecchio passa in automatico alla modalità di Standby. (Tranne la modalità radio)

Utilizzo delle batterie
1. Rimuovete lo sportellino del vano batterie premendo l'area indicata sullo sportellino con il pollice, quindi sollevatelo.
2. Prima di inserire le batterie controllate i poli delle batterie (+ e -), quindi fateli combaciare con le indicazioni di polarità sul vano batterie. Inserite nel vano batterie 6 batterie C 1,5V (non fornite).
3. Richiudete il coperchio del vano batterie.

Prima di gettare le batterie, rivolgetevi al rivenditore di fiducia qualora metta a disposizione un servizio di raccolta e riciclaggio delle batterie.

NOTA:
- Non caricate mai batterie non ricaricabili. Non scaldate le batterie e non apritele.
- Per evitare ogni fuoriuscita di liquido pericoloso, estraete le batterie in caso di un lungo periodo di non utilizzo.
- Si raccomanda l'uso di batterie alcaline. Per ottenere un funzionamento ottimale, si raccomanda di sostituire le batterie ogni 6 mesi.
- Le batterie devono essere sostituite quando: il volume diminuisce, o il suono risulta distorto durante l'uso.

ATTENZIONE: Se le batterie non sono correttamente inserite c'è il rischio di esplosione. Sostituitele unicamente con batterie identiche o di tipo equivalente.

CONTROLLI AUDIO

Premere il tasto ⏻ **/ SOURCE** (FONTE) per attivare l'apparecchio. Con l'apparecchio attivo, premere ⏻ **/ SOURCE** (FONTE) per selezionare una fonte tra: CD, USB, Bluetooth, AUX IN, DAB, FM.

REGOLAZIONE DELL'ORA E DELLA DATA

Al primo utilizzo della radio DAB, l'apparecchio si sincronizza in automatico sull'ora e la data del servizio DAB, nel formato a 24 ore e in linea con l'ora legale, pertanto non è necessario impostare la data e l'ora manualmente.

Se desiderate impostare l'ora manualmente, accendete l'apparecchio ed eseguite i seguenti passaggi:
1. Tenete premuto il tasto **MENU/INFO**.
2. Premete il tasto ⏮ o ⏭ per selezionare la voce <Sistema>. Premete il tasto **SELECT/SCAN** per accedere al menu.
3. Premete il tasto **SELECT/SCAN** per selezionare l'opzione <Ora>, quindi premete di nuovo il tasto **SELECT/SCAN** per selezionare l'opzione <Imposta ora/data> visualizzata sul display.
4. Sul display viene visualizzata la dicitura <Imposta ora> e le cifre dell'ora iniziano a lampeggiare. Utilizzate la manopola ⏮ o ⏭ per impostare l'ora. Premete il tasto **SELECT/SCAN** per confermare: le cifre dei minuti iniziano a lampeggiare. Utilizzate la manopola ⏮ o ⏭ per impostare i minuti. Premete il tasto **SELECT/SCAN** per confermare.
5. Sul display viene visualizzata la dicitura <Imposta data> e il giorno inizia a lampeggiare. Utilizzate la manopola ⏮ o ⏭ e il tasto **SELECT/SCAN** per impostare il giorno, il mese e l'anno.

Una volta confermata la data, sul display viene visualizzata la dicitura "Ora salvata", quindi l'apparecchio torna al menu <Imposta data/ora>.

A quel punto potete utilizzare la manopola ⏮ o ⏭ e il tasto **SELECT/SCAN** per impostare le seguenti opzioni:
- Aggiornamento automatico: per attivare o disattivare l'aggiornamento automatico dell'ora in base al segnale DAB o al segnale FM;
- Imposta formato ora: 12 o 24 ore;
- Imposta formato data: GG-MM-AAAA o MM-GG-AAAA.

Nota: durante l'impostazione, premete il tasto **MENU/INFO** per tornare all'interfaccia precedente.

ASCOLTO DELLA RADIO DAB+

1. Premete più volte il tasto ⏻ **/ SOURCE** per selezionare la modalità DAB. Al primo utilizzo, l'apparecchio avvia in automatico la ricerca delle stazioni DAB. Sul display viene visualizzata la dicitura "Ricerca in corso". Una barra di stato indica l'avanzamento della ricerca insieme al numero di stazioni trovate.
2. Al termine della ricerca, l'apparecchio seleziona la prima stazione disponibile e ne avvia la riproduzione. Per impostazione predefinita, le stazioni vengono elencate in ordine numerico e successivamente alfabetico.
Nota: l'apparecchio memorizza le stazioni radio DAB trovate, pertanto alla successiva accensione l'apparecchio non effettua alcuna ricerca. Per cercare altre stazioni manualmente dovrete premere e rilasciare più volte il tasto **SELECT/SCAN**.
3. Premete il tasto ⏮ o ⏭ per selezionare una stazione dall'elenco.
4. Quando sul display viene visualizzata la stazione che desiderate ascoltare, premete il tasto **SELECT/SCAN** per confermare la selezione. L'apparecchio impiegherà qualche secondo per sintonizzarsi sulla stazione selezionata.
5. Regolare il volume con i tasti ◀+ (volume +) o −◀ (volume -).

Note:
- Se durante la ricerca non viene trovata nessuna stazione, sul display compare la dicitura "Ness. staz. DAB".
- Per una migliore ricezione, estendete l'antenna telescopica o eseguite di nuovo la ricerca da una differente posizione.
- Durante la ricerca l'audio viene disattivato.

ASCOLTO DELLA RADIO FM

In modalità radio FM, premere il tasto ⏮ o ⏭ per effettuare la sintonizzazione manuale delle stazioni. Tenere premuti i tasti ⏮ o ⏭ per avviare la ricerca automatica delle stazioni.
Nota: per una migliore ricezione, estendete l'antenna telescopica.

STAZIONI PREIMPOSTATE
Questo apparecchio consente di memorizzare fino a 10 stazioni FM e 10 stazioni DAB+.
1. Premete più volte il tasto ⏻ **/ SOURCE** per selezionare la banda FM o la banda DAB+.
2. Selezionate una stazione radio manualmente o mediante la ricerca automatica.
3. Tenete premuto il tasto P+ ⮌ **PROG.** per accedere alla modalità di memorizzazione delle preselezioni.
4. Usa i tasti ⏮ e ⏭ per sintonizzarti su un canale dalla preselezione.
Nota: se si seleziona una stazione non memorizzata, sul display viene visualizzata la dicitura "Vuoto". Se la stazione è stata memorizzata in precedenza, sul display viene visualizzata la relativa frequenza.
5. Premere il tasto **SELECT/SCAN** per confermare l'impostazione.
6. Per memorizzare altre stazioni ripetere i passaggi 1-5.

ASCOLTO DELLA RADIO PREIMPOSTATE
Premere il tasto P+ ⮌ **PROG.** per selezionare una delle stazioni dalla preselezione.

MENU DI IMPOSTAZIONE

Navigazione nel menu di impostazione
1. In modalità CD, USB, Bluetooth, AUX IN, DAB o FM, tenete premuto il tasto **MENU/INFO** per accedere al menu di impostazione.
2. Premere il tasto ⏮ o ⏭ per selezionare le opzioni disponibili.
Modalità CD: Sistema
Modalità USB: Sistema
Modalità Bluetooth: Sistema
Modalità AUX IN: Sistema
Modalità DAB: Ricerca completa/ Sintonizz. manuale/ DRC/ Elimina/ Sistema
Modalità FM: Impostaz. di ricerca/ Impostaz. audio/Sistema
3. Premete il tasto **SELECT/SCAN** per accedere al relativo sottomenu. L'icona "✻" viene visualizzata a fianco dell'impostazione corrente.

Menu di impostazione FM
Impostaz. di ricerca
Tutte le stazioni: la ricerca automatica localizza qualsiasi stazione disponibile.
Solo stazioni forti: la ricerca automatica localizza solo stazioni con segnale forte.

Impostaz. audio
Consente di selezionare un'opzione tra "Stereo consentito" e "Mono forzato" per la radio FM.

Sistema
Consente di accedere alle opzioni di impostazione del sistema: Time (Ora), Language (Lingua), Factory Reset (Ripristino valori di default), Software Upgrade (Aggiornamento software), SW version (Versione del software).

• Time (Ora)
È possibile impostare l'ora e la data.

• Language (Lingua)
Consente di selezionare la lingua dei menu: English, Deutsch, Français, Nederlands.

• Factory Reset (Ripristino valori di default)
Consente di ripristinare l'apparecchio alle impostazioni di fabbrica.

• Software Upgrade (Aggiornamento software)
Quando si aggiorna il software, le impostazioni correnti vengono eliminate e sostituite in automatico dalle impostazioni predefinite.

• SW version (Versione del software)
Consente di visualizzare la versione corrente del software.

Menu di impostazione DAB
Full Scan (Ricerca completa)
Questa funzione consente la ricerca e la creazione di un elenco delle stazione DAB disponibili in automatico.

Manual Tune (Sintonizzazione manuale)
Questa funzione può essere utilizzata come aiuto durante lo spostamento dell'antenna o dell'apparecchio volto a migliorare la ricezione di un canale o una frequenza specifici.

DRC
La funzione DRC aiuta a rendere i suoni deboli più facili da udire quando l'apparecchio è utilizzato in un ambiente rumoroso.
Premere il tasto ⏮ o ⏭ per selezionare il livello DRC desiderato: off (disattivo), high (alto), low (basso).
DRC off (disattivo): nessuna compressione (impostazione predefinita).
DRC high (alto): compressione massima.
DRC low (basso): compressione media.

Nota: La funzione DRC funziona solo con stazioni radio con compressione del livello audio.

Prune (Elimina)
Premere il tasto ⏮ o ⏭ per selezionare "No" o "Yes" (Sì), quindi premere il tasto **▶II / PAIR** per annullare o confermare l'eliminazione delle stazioni non valide.

Sistema
Consultare le istruzioni fornite nella sezione "Menu di impostazione FM"

VISUALIZZAZIONE DI ULTERIORI INFORMAZIONI (MODALITÀ FM/ DAB)
Premere più volte il tasto **MENU/INFO** per verificare alcune delle impostazioni dell'apparecchio oppure per visualizzare le informazioni disponibili per la stazione corrente.

FUNZIONALITÀ BLUETOOTH

Il marchio denominativo *Bluetooth®* e i relativi loghi sono marchi registrati di Bluetooth SIG, Inc., utilizzati da New One S.A.S su licenza. Altri marchi e nomi commerciali sono di proprietà dei rispettivi titolari.

Associazione di un dispositivo Bluetooth
1. Premete il tasto ⏻ **/ SOURCE** per selezionare la modalità Bluetooth. Il display mostrerà "Bluetooth" e l'indicatore Bluetooth inizierà a lampeggiare.
2. Attivare la funzione Bluetooth sul proprio dispositivo Bluetooth e selezionare "M-32DB" dall'elenco dei dispositivi rilevati (consultare il manuale di istruzioni del dispositivo per informazioni dettagliate su come connettere il dispositivo). Se il dispositivo Bluetooth richiede la digitazione di una password, inserire "0000". Alcuni dispositivi Bluetooth richiedono di accettare la connessione. L'unità emette un segnale acustico una volta completata l'associazione.
Nota: se si desidera connettere l'altoparlante Bluetooth a un altro dispositivo Bluetooth, tenere premuto il tasto **▶II / PAIR** per disconnettere il dispositivo corrente, quindi seguire i passaggi sopra indicati per stabilire una nuova connessione.

• Su alcuni dispositivi, come ad esempio computer, una volta associato il dispositivo è necessario selezionare l'unità dal menu Bluetooth, quindi selezionare l'opzione "Utilizza come dispositivo audio (stereo)" o simile.
• L'associazione rimane attiva quando l'unità e/o il dispositivo Bluetooth escono dal raggio d'azione del Bluetooth. Una connessione attiva viene ristabilita quando il dispositivo rientra nel raggio d'azione del Bluetooth.
• Una volta riaccesa, l'unità tenta in automatico di riconnettersi all'ultimo dispositivo Bluetooth associato.

Utilizzo di un dispositivo Bluetooth
1. Una volta associata l'unità a un dispositivo (vedi sezione precedente) l'audio del dispositivo Bluetooth viene riprodotto mediante l'altoparlante.
2. Premere il tasto **▶II / PAIR** per sospendere la riproduzione. Premerlo di nuovo per riprendere la riproduzione.
3. Utilizzare i tasti ⏮ / ⏭ per selezionare la traccia desiderata.
4. Regolare il volume utilizzando i tasti volume −◀ / ◀+ . È possibile regolare il volume anche dal dispositivo a cui l'unità è associata.

Con la presente, NEW ONE S.A.S dichiara che « MUSE M-32 DB / M-32 DBW » è conforme ai requisiti essenziali e alle altre disposizioni fondamentali della direttiva 2014/53/EU. La dichiarazione di conformità è consultabile alla pagina www.muse-europe.com

ASCOLTO DI CD

1. Premere il tasto ⏻ **/ SOURCE** (FONTE) per attivare l'apparecchio.
2. Aprire il vano CD.
3. Inserire un CD con l'etichetta verso l'alto e richiudere lo sportello.
4. Premere il tasto ⏻ **/ SOURCE** (FONTE) per selezionare la funzione CD.
5. Dopo alcuni secondi, riproduzione si avvia automaticamente.

PER:
Mettere la riproduzione in pausa: Premete una volta il tasto **▶II / PAIR**.
Riprendere la riproduzione: Premete una seconda volta il tasto **▶II / PAIR**.
Interrompere la riproduzione: Premete il tasto ■ .
Ricerca in avanti o all'indietro: Premete i tasti ⏮ / ⏭ .
Passa al brano precedente o successivo: Tenete premuti i tasti ⏮ / ⏭ .

ERRORE NEL DISC
Nota: Se il disco è sporco, danneggiato o illeggibile, o se è stato inserito capovolto, sul quadrante apparirà la scritta "NO DISC". In questo caso, pulire il disco, riposizionarlo o sostituirlo con un altro.

In caso di problemi con la riproduzione di CD audio cercare di risolvere il problema come suggerito di seguito:
1. Spegnere l'unità. Scollega l'adattatore CA dalla presa CA e ricollegalo.
2. Pulire il CD.

RIPRODUZIONE DI UNA PERIFERICA USB

1. Premete il tasto ⏻ **/ SOURCE** per accendere l'apparecchio.
2. Collegare un dispositiv USB contenente file MP3 o un lettore MP3 alla porta.
3. Premere il tasto ⏻ **/ SOURCE** per selezionare la modalità USB. L'icona "USB" apparirà sul quadrante.
4. Dopo alcuni secondi, riproduzione si avvia automaticamente.
N.B.:
- The total number of MP3 files on the disc should not exceed 999.
- Il numero totale di cartelle non può superare le 99 unità.
- La porta USB non è compatibile con la ricarica e il trasferimento dati tramite con un computer.
- Il fabbricante non è responsabile per la compatibilità dei dispositivi USB e dei lettori MP3 con l'apparecchio per cause che includono differenze nel formato dei dati, nella capacità e nella compatibilità dell'interfaccia.
- Sul mercato esistono numerosi modelli di periferiche USB e di lettori MP3. Non è possibile garantire la compatibilità con tutti i formati. Qualora un modello di periferica USB non sia compatibile, provare con un'altro.

MODALITÀ DI RIPRODUZIONE (CD/MP3)

Riproduzione
Premere più volte il tasto P+ ⮌ **PROG.** per selezionare una modalità di ripetizione.
- Ripeti 1: icona "REP-1".
- Ripeti cartella, icona "REP-DIR". (solo MP3)
- Ripeti tutto, icona "REP-ALL".
Per annullare la funzione, premere più volte il tasto P+ ⮌ **PROG.** fino a quando la relativa icona non scompare dal display.

Riproduzione casuale
Premere più volte il tasto P+ ⮌ **PROG.** fino a quando Sul display viene visualizzata la dicitura "RANDOM" e l'apparecchio avvia la riproduzione casuale delle tracce.

Funzione Intro
Premere più volte il tasto P+ ⮌ **PROG.** fino a quando Sul display viene visualizzata la dicitura "INTRO". l'apparecchio avvia la riprodurre i 10 secondi iniziali di ogni brano.

Riproduzione programmata
1. Inserire un CD con l'etichetta verso l'alto e richiudere lo sportello.
2. Premere il tasto ■ .
3. Premere il tasto P+ ⮌ **PROG.** .
4. Selezionare il brano desiderato premendo ⏮ / ⏭ , quindi premere il tasto P+ ⮌ **PROG.** per memorizzarlo nel programma.
5. Ripetere i quattro punti precedenti per aggiungere ulteriori brani.
6. Premere il tasto **▶II / PAIR** per avviare la riproduzione. Aprendo il vano CD o spegnendo l'apparecchio il programma verrà cancellato.

Nota:
CD-fino a 20 brani programmabili; MP3 -fino a 99 brani programmabili.

FUNZIONAMENTO CARTELLA MP3

1. Premete il tasto ⏻ **/ SOURCE** per accendere l'apparecchio..
2. Inserire un CD-MP3-disc con l'etichetta verso l'alto e richiudere lo sportello.o collegare un dispositiv USB contenente file MP3 o un lettore MP3 alla porta.
3. Premere il tasto ⏻ **/ SOURCE** (FONTE) per selezionare la funzione CD o USB. (l'icona "CD o USB" apparirà sul quadrante.). Dopo alcuni secondi, riproduzione si avvia automaticamente.
4. Se è presente più di una cartella, tenere premuto i tasti P+ ⮌ **PROG.** per selezionare la cartella desiderata.

INGRESSO AUSILIARIO

1. Collegare un'estremità del cavo (non incluso) alla presa AUX IN dell'apparecchio.
2. Collegare l'altra estremità alle cuffie o alla presa Line Out di un dispositivo esterno.
3. Premere il tasto ⏻ **/ SOURCE** per selezionare la modalità Ausiliaria. La relativa icona "AUX IN" apparirà sul quadrante. Utilizzate normalmente il vostro apparecchio audio esterno.
4. Regolate il volume sul livello desiderato.
5. Scollegate il dispositivo esterno dall'ingresso ausiliario per interrompere la lettura.

MANUTENZIONE

PULIZIA
ATTENZIONE: Scollegare l'apparecchio dalla rete elettrica prima di pulirlo.
- Usare un panno morbido, asciutto e pulito per rimuovere con regolarità la polvere dalle aperture di ventilazione posto sul retro e sui lati.
- L'uso di solventi, prodotti corrosivi o a base di alcool potrebbe danneggiare l'apparecchio.
- Nel caso di ingresso accidentale di solidi o liquidi all'interno dell'apparecchio, staccare immediatamente la spina e rivolgersi a un riparatore autorizzato.

Notes on discs
- L'uso di CD di forma irregolare (ad es. ottagonali o a forma di cuore) potrebbero compromettere il buon funzionamento dell'apparecchio.
- Non inserire più di un CD alla volta.
- Non aprire il vano CD durante la riproduzione.
- Non toccare le lenti, o si potrebbe compromettere il buon funzionamento dell'apparecchio.
- Nel caso di graffi, sporcizia o impronte sul CD, il lettore potrebbe saltare alcuni punti. Prima della riproduzione è consigliabile pulire il CD con un panno apposito. Pulire il CD partendo dal centro e strofinando delicatamente verso l'esterno. Non conservare i CD in locali con temperature estreme o con alta umidità, o potrebbero deformarsi.Dopo l'ascolto, riporre il CD nella sua custodia.

NOTA IMPORTANTE
- Prima di trasportare l'apparecchio, rimuovere il disco dal vano CD.

SPECIFICHE TECNICHE

ALIMENTAZIONE:
DC 9V ⎓ 800mA
Batterie: 9V ⎓ (UM-2 1.5V x 6)

BLUETOOTH
Versione del Bluetooth: V5.0
Bluetooth: 2.402-2.48GHz
Potenza RF (radiofrequenza) irradiata: 8 dBm
Raggio d'azione: fino a 10 metri in spazi aperti (pareti e altre strutture possono influire sul raggio d'azione del dispositivo).

RADIO
FM: 87.5-108 MHz
DAB+: 174.928 -239.2 MHz

Il modello e le caratteristiche tecniche possono subire variazioni senza preavviso.

AVVERTENZE DI SICUREZZA

CAUTION
RISK OF ELECTRIC SHOCK
DO NOT OPEN

ATTENZIONE: Per ridurre il rischio di scossa elettrica, non smontate l'apparecchio. Questo apparecchio non contiene pezzi riparabili dall'utente. Per ogni riparazione rivolgetevi esclusivamente a tecnici qualificati.

Il simbolo del fulmine con una freccia all'estremità all'interno di un triangolo equilatero avverte l'utente della presenza di una "tensione pericolosa" nell'apparecchio.

Il punto esclamativo inscritto nel triangolo equilatero indica all'utente che nel manuale di istruzioni si trovano importanti avvertenze per l'uso e la manutenzione dell'apparecchio.

Il simbolo di allerta è posto sul retro del dispositivo.

AVVERTENZA: PER EVITARE IL RISCHIO DI INCENDIO O SCOSSA ELETTRICA, NON ESPONETE L'APPARECCHIO ALLA PIOGGIA O ALL'UMIDITÀ.

ATTENZIONE: Emissione di radiazioni laser invisibili quando i dispositivi di sicurezza sono aperti o difettosi. Evitate l'esposizione diretta al fascio laser. Apparecchio laser di classe 1.

CLASS 1 LASER PRODUCT
PRODUCTO LÁSER CLASE 1
PRODUIT LASER DE CLASSE 1
LASER-PRODUKT DER KLASSE 1

ATTENZIONE
- Utilizzare l'apparecchio in ambienti temperati.
- La targhetta segnaletica si trova nella parte posteriore dell'apparecchio.
- Lasciare uno spazio minimo di 5 cm intorno all'apparecchio per permettere una ventilazione sufficiente.
- Garantire sempre una ventilazione corretta dell'apparecchio e non ostruire i fori di ventilazione con oggetti come giornali, tovaglie, tende, ecc.
- Non collocare nessuna fonte di calore, come una candela accesa, sopra o nei pressi dell'apparecchio.
- Non esporre l'apparecchio all'acqua o all'umidità.
- Non collocare nessun recipiente contenente liquidi, come ad esempio un vaso, nelle vicinanze dell'apparecchio.
- Non gettare le pile nel fuoco! Gettare le pile nel rispetto dell'ambiente.
- Non esporre le pile a fonti di calore eccessivo, come raggi solari, fuoco o fonti di calore analoghe.
- La presa di alimentazione permette di scollegare l'apparecchio dalla corrente elettrica e deve quindi restare facilmente accessibile. Per interrompere completamente l'alimentazione dell'apparecchio, scollegare la spina di alimentazione dalla presa di corrente. La presa di alimentazione deve restare facilmente accessibile durante l'uso, accertarsi che l'accesso alla presa sia libero.
- Per effetto di fenomeni transitori elettrostatici e/o elettrici, è possibile che il prodotto non funzioni correttamente. In tal caso è opportuno reinizializzare l'apparecchio.

Se in futuro si desidera gettare l'apparecchio, ricordare che le apparecchiature elettroniche non devono essere smaltite insieme ai rifiuti domestici. Informarsi su quale sia il centro di riciclaggio più vicino. Per ulteriori dettagli, rivolgersi alle autorità locali o al proprio rivenditore (direttiva sui rifiuti delle apparecchiature elettriche ed elettroniche).

NEW ONE S.A.S
10, Rue de la Mission, 25480 Ecole Valentin, France

NL DRAAGBARE BLUETOOTH DAB+/FM RADIO/CD-SPELER MET USB

BESCHRIJVING VAN HET TOESTEL

1. Luidsprekers
2. USB-poort voor afspelen MP3's
3. AUX IN: Auxiliary input
4. Ingang voor DC (voeding)
5. Compartiment voor batterijen
6. Telescopische antenne
7. Toets ⏻ **/ SOURCE**: Standby; om de bronmodus te selecteren: CD, USB, Bluetooth, Extra ingang, DAB, FM
8. Toets P+ ⮌ **PROG.** (Voorkeurszender P+ / Herhalen ⮌ / Programmeren)
9. **▶II / PAIR**: Afspelen/ Pauzeren/ Koppelen; **SELECT/SCAN**: Bevestig selectie/ instellingen/ Auto aftasten
10. ■ **/ MENU/ INFO**: Afspelen stoppen/ Om het hoofdmenu te openen/ om de service-informatie te bekijken
11. ⏮ Skip- / Tune-
12. ⏭ Skip+ / Tune+
13. −◀ Volume verlagen
14. ◀+ Volume verhogen
15. CD compartment
16. Draagbeugel
17. LCD-scherm

VOEDING

Gebruik van de netstroomadapter
De netstroomadapter gebruikt een netstroom van AC 100-240V ∿ 50/60Hz. De meegeleverde netstroomadapter mag nooit gebruikt worden op een ander type voeding.

OPGEPAST:
• De meegeleverde netstroomadapter mag uitsluitend met dit toestel gebruikt worden. Gebruik hem niet met een ander toestel.
• Deactiveer het toestel vooraleer u de stekker uit het stopcontact trekt, om beschadiging van het toestel te vermijden.
• Als het toestel lange tijd niet gebruikt wordt, trek de stekker van de netstroom-adapter dan uit het stopcontact.
• Plaats uw toestel dicht bij een stopcontact en zorg ervoor dat het stopcontact makkelijk bereikbaar blijft. Van zodra u een functiestoornis vaststelt, dient u de stekker van het toestel uit het stopcontact te trekken.
• De netstroomadapter maakt het mogelijk om de stroomvoorziening naar het toestel te onderbeken. Zorg ervoor dat deze altijd makkelijk bereikbaar blijft tijdens het gebruik. Om de voeding van het toestel volledig te onderbreken, dient u de stekker van de netstroomadapter uit het stopcontact te trekken.
• De netstroomadapter maakt het mogelijk om de stroomvoorziening naar het toestel te onderbeken. Zorg ervoor dat deze altijd makkelijk bereikbaar blijft tijdens het gebruik. Om de voeding van het toestel volledig te onderbreken, dient u de stekker van de netstroomadapter uit het stopcontact te trekken.
• De netstroomadapter moet worden losgekoppeld van de DC-ingang als u het apparaat wilt gebruiken op batterijstroom.

Opmerking: Om energie te besparen zal het apparaat automatisch naar de standbymodus schakelen wanneer het afspelen het eindpunt heeft bereikt of het volume is ingesteld op een zeer laag niveau en het apparaat niet wordt gebruikt voor een periode van 15 minuten. (behalve radiomodus)

Gebruik met batterijen:
1. Verwijder de deur van het batterijvak door met de duim druk uit te oefenen op het gebied dat is aangegeven op de batterijdeur en til de deur vervolgens uit en van de behuizing.
2. Bekijk vóór het plaatsen van de batterijen de polariteiten (+ en -) van de batterij en plaats de batterij vervolgens zoals aangegeven op de afbeelding in het batterijvak. Plaats 6x 1,5V, LR14/UM2/ "C" batterijen (niet meegeleverd) in het vak.
3. Sluit het batterijcompartiment weer.

Raadpleeg uw dealer alvorens de batterijen weg te werpen omdat hij ze zou kunnen terugnemen om te recycleren.

OPMERKINGEN:
- Zorg ervoor dat u nooit niet-oplaadbare batterijen oplaadt. Verwarm de batterijen nooit en probeer ze nooit te openen.
- Om lekkage te voorkomen, verwijder de batterijen altijd als het apparaat voor een lange periode niet wordt gebruikt.
- Het gebruik van alkalinebatterijen is aan te raden. Om een optimale werking te verzekeren, is het aan te raden om de batterijen elke 6 maanden te vervangen.
- Vervang de batterijen wanneer het volume vermindert of het geluid vervormt tijdens het gebruik.

OPGEPAST: Ontploffingsgevaar als de batterij niet juist ingevoegd wordt. Vervang de batterij enkel door een identieke batterij of door een batterij van hetzelfde type.

MODUS EN VOLUMEREGELING

Druk op de toets ⏻ **/ SOURCE** om het toestel in werking te zettenDruk als het apparaat is ingeschakeld op ⏻ **/ SOURCE** om een andere bron te selecteren: CD, USB, Bluetooth, Extra ingang, DAB, FM.

DE TIJD EN DATUM INSTELLEN

De eerste keer dat u naar DAB-radio luistert, zullen de tijd en datum van uw product automatisch worden gesynchroniseerd met de tijd en datum die worden uitgezonden door de DAB-dienst. Dit gebeurt in de 24-uursmodus in lijn met de zomertijd en het is dus niet nodig om de tijd en datum handmatig in te stellen.

Als u de tijd en datum handmatig wilt instellen, schakel de radio dan in en volg de onderstaande stappen:
1. Houd **MENU/INFO** ingedrukt.
2. Druk op ⏮ of ⏭ om <Systeem> te selecteren. Druk op **SELECT/SCAN** om deze optie te openen.
3. Druk op **SELECT/SCAN** om <Tijd> te openen, daarna wordt <Tijd/ datum instellen> getoond. Druk nogmaals op **SELECT/SCAN** om deze optie te openen.
4. <Tijd instellen> wordt getoond en de uurcijfers knipperen. Gebruik de knop ⏮ of ⏭ om de uren in te stellen. Druk ter bevestiging op **SELECT/SCAN**. Daarna zullen de minuutcijfers knipperen. Gebruik de knop ⏮ of ⏭ om de minuten in te stellen. Druk ter bevestiging op **SELECT/SCAN**.
5. <Datum instellen> wordt getoond op het display en de dag knippert. Gebruik de knoppen ⏮ of ⏭ en **SELECT/SCAN** om de dag, maand en het jaar in te stellen.

Als u de datum bevestigt, zal de melding "opgeslagen" worden weergegeven op het display en keert de radio terug naar <Tijd/ datum instellen>.

U kunt nu de knoppen ⏮ of ⏭ en **SELECT/SCAN** gebruiken om de volgende zaken in te stellen:
- Autom. bijwerken: Automatisch bijwerken van de tijd met behulp van DAB signaal, FM-signaal, DAB- of FM-signaal, of niet bijwerken;
- Set Time format: 12/24 uur instellen;
- Datumnotatie instellen: De datumnotatie instellen op DD-MM-JJJJ of MMDD-JJJJ.

Opmerking: als u instellingen maakt in het menu, druk dan op **MENU/INFO** om terug te keren naar de voorgaande stap.

LUISTEREN NAAR DAB+ RADIO

1. Druk herhaaldelijk op ⏻ **/ SOURCE** om de DAB-modus te selecteren. Als de radio voor het eerst wordt gebruikt, zal er een automatisch scan naar DAB-zenders worden gestart. Het display toont de melding "Scannen…" en er wordt een voortgangsbalk getoond die de voortgang van de scan weergeeft. Daarnaast wordt het aantal zenders dat is gevonden tijdens de scan getoond.
2. Als de scan is voltooid, zal de radio de eerst beschikbare zender selecteren en het afspelen starten. Zenders worden standaard eerst gerangschikt op numerieke volgorde en daarna op alfabetische volgorde.
Opmerking: De DAB-zenderlijst wordt opgeslagen in het geheugen. Als u de radio wordt uitgeschakeld en daarna weer wordt ingeschakeld, zal er dus niet opnieuw een zenderscan worden uitgevoerd. Het is mogelijk om handmatig naar zenders te scannen door op **SELECT/SCAN** te drukken.
3. Druk op ⏮ of ⏭ om een zender uit de lijst te selecteren.
4. Als de gewenste zender wordt weergegeven, druk dan ter bevestiging op **SELECT/SCAN**. Er zal een korte vertraging zijn terwijl uw radio op de geselecteerde zender afstemt.
5. Stel het volume naar wens in met behulp van ◀+ (volume +) of −◀ (volume -).

Opmerking:
- Als er geen uitzendingen worden gevonden met de DAB scan, dan zal de melding "No DAB station" (Geen DAB-station) op het display verschijnen.
- Voor betere ontvangst wordt aanbevolen de telescopische antenne volledig uit te strekken of de volledige scan nogmaals uit te voeren op een andere plaats.
- Het geluid wordt tijdens het scannen naar zenders automatisch uitgeschakeld.

LUISTEREN NAAR FM RADIO

Druk in de FM-radiomodus op ⏮ of ⏭ om handmatig af te stemmen. Houd ⏮ of ⏭ ingedrukt om automatisch te scannen.
Opmerking: Voor betere ontvangst wordt aanbevolen de telescopische antenne volledig uit te strekken.

VOORKEURSZENDERS
Deze radio kan 10 FM- en 10 DAB+ zenders opslaan als voorkeurszenders.
1. Druk herhaaldelijk op ⏻ **/ SOURCE** om de FM- of DAB+ band te selecteren.
2. Stem met behulp van handmatig of automatisch afstemmen af op een radiozender.
3. Houd P+ ⮌ **PROG.** ingedrukt om de opslagmodus voor voorkeurszenders te openen.
4. Gebruik de knop ⏮ of ⏭ om een voorkeurzender te selecteren.
Opmerking: Als u een voorkeurszender selecteert die nog niet is geprogrammeerd, dan zal de tekst "Leeg" op het display worden getoond. Als u wel een zender heeft opgeslagen onder het gekozen nummer, dan zal de frequentie worden getoond.
5. Druk op **SELECT/SCAN** om de zender op te slaan.
6. Herhaal stap 1-5 om andere zenders op te slaan.

LUISTEREN NAAR VOORKEURSZENDERS
Druk op de knop P+ ⮌ **PROG.** om een voorkeurszender te selecteren.

INSTELLINGENMENU

Navigeren door het instellingenmenu.
1. Houd in de CD, USB, Bluetooth, Extra ingang, DAB of FM modus **MENU/INFO** ingedrukt om het instellingenmenu te openen.
2. Druk op ⏮ of ⏭ om naar een van de beschikbare opties te selecteren.
CD modus: Systeem
USB modus: Systeem
Bluetooth modus: Systeem
Extra ingang modus: Systeem
DAB modus: Volledige scan/ Handm. Afstmmn. / DRC/ Inkorten/ Systeem
FM modus: Scaninstelling/ Audio-instelling/ Systeem
3. Druk op **SELECT/SCAN** om het instellen van de geselecteerde optie te openen. Er wordt een "✻" getoond naast de huidige instelling.

Instellingenmenu FM
Scaninstelling
Alle stations: de automatisch scanfunctie zoekt naar alle beschikbare zenders.
Allen sterke stations: de automatische scanfunctie zoekt alleen naar zenders met een sterk signaal.

Audio-instelling
Om een keuze te maken uit "Stereo toegestaan" en "Alleen mono" voor FM-radio.

Systeem
Om systeemopties te selecteren: Time (Tijd), Language (Talen), Factory Reset (Fabrieksreset), Software Upgrade (Software-upgrade), SW version (SW-versie).

• Time (Tijd)
U kunt de instelling van de tijd en datum aanpassen.

• Language (Talen)
Om de taal waarin de menu's worden weergegeven te selecteren: English, Deutsch, Français, Nederlands.

• Factory Reset (Fabrieksreset)
Om de fabrieksinstellingen te herstellen.

• Software Upgrade (Software-upgrade)
Als u de software bijwerkt, worden eerder gemaakte instellingen automatisch gewist en vervangen door de standaardinstellingen.

• SW version (SW-versie)
Om de huidige softwareversie te bekijken.

Instellingenmenu DAB
Full Scan (Volledige scan)
Door gebruik te maken van deze functie kunt u een automatische scan uitvoeren en een lijst maken van DAB+-zenders die ontvangen kunnen worden.

Manual Tune (Handm. Asfmmn.)
Deze functie kan worden gebruikt om te assisteren bij het positioneren van de antenne van de radio, of om nauwkeurig af te stemmen op een specifiek kanaal of een specifieke frequentie.

DRC
DRC kan zachte geluiden eenvoudiger hoorbaar maken wanneer het apparaat wordt gebruikt in een lawaaiige omgeving.
Druk op ⏮ of ⏭ om het gewenste DRC-niveau te selecteren: uit, hoog, laag.
DRC uit - geen compressie. Dit is de standaardinstelling.
DRC hoog - maximale compressie
DRC laag - gemiddelde compressie.

Opmerking: DRC wordt alleen gebruikt bij DRC-uitzendingen.

Prune (Inkorten)
Druk op ⏮ of ⏭ om "<Nee>" of "<Ja>" te selecteren en druk daarna op **▶II / PAIR** om het verwijderen van alle niet-beschikbare zenders te bevestigen of annuleren.

System (Systeem)
Zie "Instellingenmenu FM"

MEER INFORMATIE BEKIJKEN (FM/ DAB-MODUS)
Druk herhaaldelijk op **MENU/INFO** om bepaalde radio-instellingen of informatie die beschikbaar is voor de huidige zender te bekijken.

BLUETOOTH-FUNCTIE

De *Bluetooth®* markering en de logo's zijn geregistreerde handelsmerken die eigendom zijn van Bluetooth SIG, Inc. en het gebruik van deze markeringen door New One S.A.S is onder licentie. Andere handelsmerken en handelsnemen zijn van hun respectieve eigenaars.

Een Bluetooth-apparaat koppelen
1. Druk op ⏻ **/ SOURCE** om de Bluetooth-modus te selecteren. Op het display verschijnt "Bluetooth" en de Bluetooth-indicator begint te knipperen.
2. Schakel Bluetooth in op het Bluetooth-apparaat en selecteer "M-32DB" uit de lijst met apparaten. (Kijk in de handleiding van het apparaat waarmee u verbinding wilt maken voor gedetailleerde instructies.) Als het Bluetooth-apparaat vraagt om een wachtwoord, voer dan "0000" in. Sommige Bluetooth-apparaten zullen u vragen de verbinding te accepteren. U hoort een spraakmelding als het koppelen is gelukt.
Tip: Als u uw Bluetooth-luidspreker wilt verbinden met een andere Bluetooth audio apparaat, Houd **▶II / PAIR** ingedrukt om dan moet u de verbinding met het huidige apparaat verbreken en de bovenstaande stappen volgen om een nieuwe verbinding op te zetten.

• Op bepaalde apparaten, zoals computers, moet u, zodra er is gekoppeld, het apparaat selecteren in het Bluetooth-menu en de optie "Gebruik als audioapparaat (stereo)" (of een soortgelijke optie) gebruiken.
• De verbinding blijft intact wanneer de luidspreker en/of uw Bluetooth-apparaat buiten het communicatiebereik wordt verplaatst. Er wordt opnieuw een actieve verbinding gemaakt wanneer uw Bluetooth-apparaat terugkeert binnen het bereik.
• Als het apparaat weer wordt ingeschakeld, dan zal het automatisch proberen opnieuw verbinding te maken met het Bluetooth-apparaat waarmee het laatst werd gekoppeld.

Een Bluetooth-apparaat gebruiken
1. Als u verbinding heeft gemaakt met een apparaat (zie voorgaande paragraaf), gebruik dan de bediening op uw Bluetooth-apparaat en wanneer het afspelen wordt gestart, dan zal het geluid uit de luidsprekers van de M-32DB klinken.
2. Druk op **▶II / PAIR** om het afspelen te pauzeren. Druk nogmaals om het afspelen te hervatten.
3. Selecteer de gewenste track met ⏮ / ⏭ .
4. Stel het volume in met behulp van −◀ / ◀+ . U kunt het volume ook instellen op het apparaat dat is verbonden met de luidspreker.

Hierbij verklaart NEW ONE S.A.S dat deze "MUSE M-32 DB / M-32 DBW" voldoet aan de essentiële eisen en andere relevante bepalingen uit richtlijn 2014/53/EU. De verklaring van conformiteit kan worden geraadpleegd op www.muse-europe.com

BEDIENING CD-SPELER

1. Druk op de toets ⏻ **/ SOURCE** om het toestel in werking te zetten.
2. Open de CD deur.
3. Breng de disk in het diskcompartiment met de bedrukte zijde langs boven, om vervolgens het diskcompartiment te sluiten.
4. Druk op de knop ⏻ **/ SOURCE** om de CD-functie te selecteren.
5. Na een paar seconden, afspelen begint automatisch.

OM:
De weergave te pauzeren: Druk één keer op de toets **▶II / PAIR**.
De weergave te hervatten: Druk een tweede keer op de toets **▶II / PAIR**.
De weergave te stoppen: Druk op de toets ■ .
Vooruit of achteruit zoeken: Houd de toets ⏮ of ⏭ ingedrukt
Om naar de vorige of volgende track te gaan: Druk op de toets ⏮ / ⏭ .

FOUTMELDING DISK
Opmerking: als de disc vuil, beschadigd of onleesbaar is of als de disc verkeerd om wordt geplaatst, dan zal er "NO DISC" op het display verschijnen. Als dit zich voordoet, maak de disc schoon, plaats de disc juist of probeer een andere disc.

Als u problemen tegenkomt bij het afspelen van CD's, kunt u dit op de volgende manieren verhelpen:
1. Schakel het apparaat uit. Koppel de netadapter los van het stopcontact en sluit de adapter daarna opnieuw aan.
2. Maak de CD schoon.

EEN USB-SLEUTEL AFSPELEN

1. Druk op de toets ⏻ **/ SOURCE** om het toestel in werking te zetten.
2. Sluit een USB-stick met MP3's of een MP3-speler aan op de USB-poort.
3. Druk op de knop ⏻ **/ SOURCE** om de USB-modus te selecteren. Het USB-icoontje "USB " wordt getoond.
4. Na een paar seconden, afspelen begint automatisch.
OPMERKING:
- Het totaal aantal MP3-bestanden op de disc mag niet hoger zijn dan 999.
- De schijf mag niet meer dan 99 mappen bevatten
- De USB-poort is niet bedoeld voor de oplaadfunctie en communicatie met een computer.
- De fabrikant is niet verantwoordelijk voor de afspeelbaarheid van USB-sticks of MP3-spelers door opnameomstandigheden, capaciteit, interface compatibiliteit, etc.
- Er bestaan verschillende USB-sleutels en MP3-spelers op de markt. Wij kunnen niet garanderen dat het toestel compatibel is met alle formaten. Gebruik daarom een andere USB-drager indien uw USB-drager niet werkt.

WEERGAVEMODI (CD/MP3)

Herhalen
Druk herhaaldelijk op de knop P+ ⮌ **PROG.** om een herhaalmodus te selecteren.
- Herhaal 1, display toont "REP-1"
- Herhaal map, display toont "REP-DIR". (Alleen MP3)
- Herhaal alle, display toont "REP-ALL".
Druk om het herhalen te annuleren herhaaldelijk op P+ ⮌ **PROG.** tot de herhaal-indicator niet langer wordt getoond.

Afspelen in willekeurige volgorde
Druk herhaaldelijk op de toets P+ ⮌ **PROG.** tot de Display toont "RANDOM". De tracks worden nu in willekeurige volgorde afgespeeld.

Introscan
Druk herhaaldelijk op de toets P+ ⮌ **PROG.** tot de Display toont "INTRO". De tracks worden nu eerste 10 seconden van elke track af te spelen.

Geprogrammeerd afspelen
1. Plaats the CD met het label naar boven gericht in het CD-compartiment en sluit de CD-deur.
2. Druk op ■ .
3. Druk op P+ ⮌ **PROG.** .
4. Selecteer de gewenste track met behulp van ⏮ / ⏭ , en druk daarna op P+ ⮌ **PROG.** om de track toe te voegen aan het programma en het programma op te slaan in het geheugen.
5. Herhaal stap 4 tot u uw programma volledig heeft ingevoerd.
6. Druk op **▶II / PAIR** om het afspelen te starten. Open de CD-deur of schakel het apparaat uit om het programma te annuleren.

Opmerking:
CD-tot 20 geprogrammeerde nummers; MP3-tot 99 geprogrammeerde nummers.

MP3 MAP OPERATIE

1. Druk op ⏻ **/ SOURCE** om het apparaat in te schakelen.
2. Plaats de CD-MP3-disc met het label naar boven in het CD-compartiment en sluit de CD-deur. Of, steek een USB-stick met MP3-bestanden in de USB-poort.
3. Druk op ⏻ **/ SOURCE** om de CD- of USB-modus te selecteren (het CD- of USB-icoontje wordt getoond). Na een paar seconden, apparaat zal het afspelen automatisch starten.
4. Als er meer dan een map is, houd dan P+ ⮌ **PROG.** om de gewenste map te selecteren.

HULPINGANG

1. Steek een uiteinde van de kabel (niet meegeleverd) in de AUX IN-aansluiting van het apparaat.
2. Steek het andere uiteinde van de kabel in de HOOFDTELEFOON- of LINE OUT-uitgang van de externe bron.
3. Druk op de knop ⏻ **/ SOURCE** om de Auxiliary-modus te selecteren. Het auxiliary-icoontje "Extra ingang" wordt getoond. Gebruik uw extern audiotoestel zoals normaal.
4. Stel het volume in op het gewenste niveau.
5. Koppel de externe apparatuur los van de hulpingang om het afspelen te beëindigen.

ONDERHOUD

OPGEPAST: Koppel het toestel los van elke voedingsbron vooraleer het schoon te maken.
- Gebruik een propere, zachte, droge doek. Stof de verluchtingsopeningen aan de achterzijde of zijkanten van het toestel regelmatig af.
- Het gebruik van solventen of bijtende middelen op basis van alcohol kan het toestel beschadigen.
- Als een object of een vloeistof in het toestel loopt, koppel het dan meteen los en laat het nakijken door een gekwalificeerdtechnieker.

Opmerkingen ivm disks
- Gebruik geen disks met een speciale vorm (achthoek, hartvorm, enz.) die het toestel slecht zou doen werken.
- Plaats maar 1 disk in het compartiment.
- Open het compartiment niet tijdens de weergave.
- Raak de lens niet aan om disfunctie van het toestel te vermijden.
- Een disk met krassen, stof of vingerafdrukken kan slecht werken. Gebruik een zachte, droge doek om de disk schoon te maken, vooraleer de disk weer te geven. Doe dit van het midden uit naar de zijkanten toe. Plaats de disks nooit bloot aan vochtigheid of extreme temperaturen om ze niet te vervormen. Plaats uw disks na de weergave opnieuw in hun doosjes.

BELANGRIJKE OPMERKING
- Haal de disk uit het compartiment als het toestel vervoerd moet worden.

SPECIFICATION

NETSTROOM:
DC 9V ⎓ 800mA
Batterijen: 9V ⎓ (UM-2 1.5V x 6)

BLUETOOTH
Bluetooth-versie: V5.0
Bluetooth: 2.402-2.48GHz
RF-vermogen (radiofrequentievermogen): 8 dBm
Werkafstand: Tot 10 meter gemeten in een open ruimte (muren en bouwwerken kunnen invloed hebben op het bereik van de luidspreker)

RADIO
FM: 87.5-108 MHz
DAB+: 174.928 -239.2 MHz

Ontwerp en specificaties zijn onderhevig aan verandering zonder kennisgeving.

VEILIGHEIDSINSTRUCTIES

CAUTION
RISK OF ELECTRIC SHOCK
DO NOT OPEN

OPGEPAST: Om het risico op elektrische schokken te vermijden, mag u het toestel niet demonteren. Het toestel bevat geen enkel onderdeel dat door de gebruiker zelf kan gerepareerd worden. Contacteer altijd een gekwalificeerde technieker indien een reparatie nodig is.

Het symbool van een zwarte driehoek met daarin een witte bliksemschicht eindigend in een driehoek, waarschuwt de gebruiker dat er een gevaarlijke spanning aanwezig is in het toestel.

Het bovenstaande symbool (zwarte driehoek met daarin een wit uitroepingsteken) waarschuwt de gebruiker dat er belangrijke gebruiksaanwijzingen in verband met het gebruik en het onderhoud ter beschikking zijn in de bijgeleverde handleiding.

De waarschuwingsmarketing zit op de achterkant van het apparaat.

WAARSCHUWING STEL HET TOESTEL NIET BLOOT AAN VOCHT OF REGEN OM HET RISICO OP BRAND OF ELEKTRISCHE SCHOKKEN TE VERMIJDEN.

OPGEPAST: Onzichtbare laserstralen wanneer het veiligheidsmechanisme open of stuk is. Vermijd blootstelling aan stralen product van laserklasse 1

CLASS 1 LASER PRODUCT
PRODUCTO LÁSER CLASE 1
PRODUIT LASER DE CLASSE 1
LASER-PRODUKT DER KLASSE 1

OPGELET
- Gebruik dit toestel bij een gematigd klimaat.
- Het kenmerkenplaatje bevindt zich aan de achterkant van het toestel.
- Zorg voor een afstand van minimum 5 cm rondom uw toestel voor voldoende ventilatie.
- Zorg voor een juiste ventilatie van het toestel en bedek de ventilatie-openingen niet met voorwerpen zoals dagbladen, tafellakens, gordijnen, enz.
- Plaats geen warmtebron, zoals een brandende kaars, op of in de buurt van het toestel.
- Stel het toestel niet bloot aan waterspatten of vochtigheid.
- Plaats geen voorwerpen met vloeistof, zoals een vaas, op of in de buurt van het toestel.
- Gooi de batterijen niet in het vuur. Respecteer het milieu als u gebruikte batterijen wegwerpt.
- Stel de batterijen niet bloot aan overdreven hitte zoals zonnestralen, vuur of gelijkaardige warmtebronnen.
- Met de netspanningsstekker kan het toestel uitgetrokken worden, deze moet dus gemakkelijk toegankelijk blijven. Om de voeding van het toestel volledig te onderbreken dient u de voedingsstekker helemaal uit het stopcontact te trekken. De netspanningsstekker mag niet verhinderd worden en moet gemakkelijk toegankelijk zijn tijdens gebruik.
- Onder invloed van tijdelijke elektrostatische en/of elektrische verschijnselen kan het product storingen ondervinden en kan een heropstart nodig blijken.

Indien u dit toestel in de toekomst wilt weggooien, denk er dan aan om het te recycleren via een inzamelpunt voor elektrische huishoudapparaten. Informeer naar het dichtstbijzijnde recyclagecentrum. Voor meer informatie wendt u zich tot de lokale overheden of uw verdeler (richtlijn met betrekking tot Afval afkomstig van elektrische en elektronische apparaten).

NEW ONE S.A.S
10, Rue de la Mission, 25480 Ecole Valentin, France

M-32DB/IB/V1

RD-3519D IB MUSE 001 REV1.indd 2
2019/9/25 16:50:36